ТИПОВОЙ ПРОЕКТ

902-1-136.88

КАНАЛИЗАЦИОННАЯ НАСОСНАЯ СТАНЦИЯ

ПРОИЗВОДИТЕЛЬНОСТЬЮ 13-150 $м^3/ч$.
НАПОРОМ 8-60м. ПРИ ГЛУБИНЕ ЗАЛОЖЕНИЯ
ПОДВОДЯЩЕГО КОЛЛЕКТОРА 4,0 м.
/СБОРНО-МОНОЛИТНЫЙ ВАРИАНТ/

Альбом 7

23281-07

ЦЕНА 4-71

ЦЕНТРАЛЬНЫЙ ИНСТИТУТ ТИПОВОГО ПРОЕКТИРОВАНИЯ
ГОССТРОЯ СССР

Москва А 445 Смольная ул 22

Сдано в печать IX 1991 года

Заказ № 8192 Тираж 2500 экз

ТИПОВОЙ ПРОЕКТ
902-1-136.88

КАНАЛИЗАЦИОННАЯ НАСОСНАЯ СТАНЦИЯ ПРОИЗВОДИТЕЛЬНОСТЬЮ 13-150 м³/ч, НАПОРОМ 8-60 м ПРИ ГЛУБИНЕ ЗАЛОЖЕНИЯ ПОДВОДЯЩЕГО КОЛЛЕКТОРА 4,0 м (СБОРНО-МОНОЛИТНЫЙ ВАРИАНТ)

АЛЬБОМ 7

ПЕРЕЧЕНЬ АЛЬБОМОВ

АЛЬБОМ 1	ПЗ	ПОЯСНИТЕЛЬНАЯ ЗАПИСКА
АЛЬБОМ 2	ТХ	ТЕХНОЛОГИЯ ПРОИЗВОДСТВА
	ВК	ВНУТРЕННИИ ВОДОПРОВОД И КАНАЛИЗАЦИЯ
	ОВ	ОТОПЛЕНИЕ И ВЕНТИЛЯЦИЯ
АЛЬБОМ 3		1 НАДЗЕМНАЯ ЧАСТЬ 2 ОБЩИЕ ЧЕРТЕЖИ
	АР	АРХИТЕКТУРНЫЕ РЕШЕНИЯ
	КЖ1	КОНСТРУКЦИИ ЖЕЛЕЗОБЕТОННЫЕ
	КМ1	КОНСТРУКЦИИ МЕТАЛЛИЧЕСКИЕ
	КЖ1И	ИЗДЕЛИЯ
	АРИ	ИЗДЕЛИЯ
АЛЬБОМ 4		ПОДЗЕМНАЯ ЧАСТЬ
	КЖ2	КОНСТРУКЦИИ ЖЕЛЕЗОБЕТОННЫЕ
	КМ2	КОНСТРУКЦИИ МЕТАЛЛИЧЕСКИЕ
АЛЬБОМ 5	КЖ2И	ПОДЗЕМНАЯ ЧАСТЬ ИЗДЕЛИЯ
АЛЬБОМ 6	ЭМ	СИЛОВОЕ ЭЛЕКТРООБОРУДОВАНИЕ
	АТХ	ТЕХНОЛОГИЧЕСКИЙ КОНТРОЛЬ
АЛЬБОМ 7	Н	НЕСТАНДАРТИЗИРОВАННОЕ ОБОРУДОВАНИЕ
АЛЬБОМ 8	СО	СПЕЦИФИКАЦИИ ОБОРУДОВАНИЯ
АЛЬБОМ 9	ВМ	ВЕДОМОСТИ ПОТРЕБНОСТИ В МАТЕРИАЛАХ
АЛЬБОМ 10	С	СМЕТЫ ОБЩАЯ ЧАСТЬ
АЛЬБОМ 11	С	СМЕТЫ. ПОДЗЕМНАЯ ЧАСТЬ

ПРИМЕНЕНЫ ТИПОВЫЕ МАТЕРИАЛЫ
СЕРИЯ 7 902-4 БАК РАЗРЫВА СТРУИ ВМЕСТИМОСТЬЮ 180 л

РАСПРОСТРАНИТЕЛЬ ЦИТП (ТБИЛИССКИЙ ФИЛИАЛ)

РАЗРАБОТАН ПРОЕКТНЫМ ИНСТИТУТОМ
„ХАРЬКОВСКИЙ ВОДОКАНАЛПРОЕКТ"

УТВЕРЖДЕН И ВВЕДЕН В ДЕЙСТВИЕ
ГЛАВНЫМ УПРАВЛЕНИЕМ ПРОЕКТИРОВАНИЯ Госстроя СССР
ПРОТОКОЛ ОТ 19 07 88 № 46

ГЛАВНЫЙ ИНЖЕНЕР ИНСТИТУТА Г А Бондаренко
ГЛАВНЫЙ ИНЖЕНЕР ПРОЕКТА В С Лялюк

№№ листов	Обозначение документов	Наименование документов	Стр.
		Содержание альбома	2
2	Н1-01 000	Решетка-заслонка	3
1	Н1-01.100	Решетка	3
1	Н1-01.005	Ось	3
1	Н1-01.000СБ	Решетка-заслонка	4
		Сборочный чертеж	
1	Н1-01 101	Упор	5
1	Н1-01 102	Уголок	5
1	Н1-01 100 СБ	Решетка	
		Сборочный чертеж	5
1	Н1-01.001	Пластина	6
1	Н1-01 003	Заслонка	6
1	Н1-01 103	Пластина	6
1	Н1-01.002	Направляющая	6
1	Н1-02.001	Колеса	7
1	Н1-02.002	Ось	7
1	Н2-02.003	Крючок	7
1	Н1-02 000	Блок	7
1	Н1-02.100	Кронштейн	8
1	Н1-04.000	Устройство отборное напорное	8
1	Н1-03.000	Расширитель	8
1	Н1-04 100	Разделитель мембранный	8
1	Н1-02.000СБ	Блок. Сборочный чертеж	9
1	Н1-02.102	Уголок	10
1	Н1-02.101	Скоба	10
1	Н1-02 100СБ	Кронштейн Сборочный	10
		чертеж	
1	Н1-03.000СБ	Расширитель	11
		Сборочный чертеж	
1	Н1-04 000СБ	Устройство отборное напорное	11
		Сборочный чертеж	
1	Н1-03.002	Днище	12
1	Н1-03.001	Корпус	12
1	Н1-04.001	Прокладка	12
1	Н1-01.004	Прокладка	12
1	Н1-04.002	Прокладка	13
1	Н1-04.003	Прокладка	13
1	Н1-04.004	Пробка	13
1	Н1-04.102	Кольцо	13
1	Н1-04.100СБ	Разделитель мембранный	14
		Сборочный чертеж	
1	Н1-04 101	Корпус	14
1	Н1-04.200	Отвод	15
5	Н1-05.000	Патрубок монтажный	15,16
2	Н1-05.200	Патрубок	16
1	Н1-04.103	Мембрана	17
1	Н1-04.201	Труба	17
1	Н1-04.200 СБ	Отвод. Сборочный чертеж	17
1	Н1-05.002	Фланец	17
3	Н1-05.100	Патрубок	18
1	Н1-06.000	Установка патрубка	18
1	Н1-05.100СБ	Патрубок. Сборочный чертеж	19
1	Н1-05 001	Прокладка	19
1	Н1-05.200	Патрубок	19
		Сборочный чертеж	
1	Н1-05.201	Труба	19
1	Н1-05.000СБ	Патрубок монтажный	20
		Сборочный чертеж	
1	Н1-06.000СБ	Установка патрубка	20
		Сборочный чертеж	
1	Н1-06 111	Конус	21
1	Н1-06.001	Заглушка	21
1	Н1-06.100СБ	Патрубок. Сборочный чертеж	21
1	Н1-06 110СБ	Патрубок. Сборочный чертеж	21
1	Н1-06.100	Патрубок	22
1	Н1-07.100	Створка	22
1	Н1-06.110	Патрубок	22
1	Н1-07.200	Скоба	22
1	Н1-08.000	Устройство отборное разрежения	23
1	Н1-07.000	Контейнер решетчатый	23
1	Н1-08.000	Устройство отборное разрежения	
		Сборочный чертеж	23
1	Н1-07 000СБ	Контейнер решетчатый	24
		Сборочный чертеж	
1	Н1-07.100СБ	Створка. Сборочный	25
		чертеж	
1	Н1-06.002	Прокладка	26
1	Н1-07.101	Ребро	26
1	Н1-07 200СБ	Скоба Сборочный чертеж	26
1	Н1-07.202	Пластина	27
1	Н1-07.102	Скоба	27
1	Н1-07.201	Скоба	27
1	Н1-07 103	Петля	27
1	Н1-07.104	Пруток	28
1	Н1-07 106	Уголок	28
1	Н1-07.105	Уголок	28
1	Н1-04.202	Фланец	28
1	Н1-08.100СБ	Патрубок. Сборочный чертеж	29
1	Н1-08.101	Фланец	29
1	Н1-08.102	Корпус	29
1	Н1-08.100	Патрубок	29

Альбом 7

Типовой проект 902-1-136.88

Альбом 7

Типовой проект 902-1-136.88

Формат	Зона	Поз	Обозначение	Наименование	Кол	Примечание
				Документация		
А2			Н1-01 000 СБ	Сборочный чертеж		
				Сборочные единицы		
А3		1	Н1-01. 100	Решетка	1	
				Детали		
А4		2	Н1-01. 001	Пластина	1	
А4		3	Н1-01 002	Направляющая	2	
А4		4	Н1-01. 003	Заслонка	1	
А4		5	Н1-01 004	Прокладка	1	
А4		6	Н1-01 005	Ось	2	
				Стандартные изделия		
		8		Болт М6х35 58		
				ГОСТ 7798-70	6	
		9		Болт М6х16.58		
				ГОСТ 7798-70	2	
		10		Гайка М6 5		
				ГОСТ 5915-70	8	
		11		Шайба 6 01		
				ГОСТ 11371-78	6	

Инв № подл. | Подп и дата | Взам инв № | Инв № дубл. | Подп и дата

Изм	Лист	№ докум	Подп	Дата
Разраб		Анопко		
Пров		Брацлавский		
Рук гр		Брацлавский		
Н контр		Толчинский		
Утв				

Н1-01. 000

Решетка
ЗАСЛОНКА

Лит	Лист	Листов
	1	2

Госстрой СССР
Союзводоканалниипроект
Харьковский
Водоканалпроект

Формат А4

Формат	Зона	Поз	Обозначение	Наименование	Кол	Примечание
		12		Шайба 6 65Г		
				ГОСТ 6402-70	2	
		13		Шайба 7,1. 65Г		
				ГОСТ 11648-75	2	
		14		Заклепка 5х11.011		
				ГОСТ10299-80	9	

Инв № подл. | Подп и дата | Взам инв № | Инв № дубл. | Подп и дата

Изм	Лист	№ докум	Подп	Дата

Н1-01. 000

Лист 2

Формат А4

Формат	Зона	Поз	Обозначение	Наименование	Кол	Примечание
				Документация		
А3			Н1-01. 100 СБ	Сборочный чертеж		
				Детали		
А4		1	Н1-01. 101	Упор	1	
А4		2	Н1-01 102	Уголок	2	
А4		3	Н1-01. 103	Пластина	11	
Б4		4	Н1-01 104	Ось		
				Круг $\frac{10\text{-В-ГОСТ 2590-71}}{\text{Ст 3-II-ГОСТ 535-79}}$		
				L=436 h 14	2	0,27кг

Инв № подл. | Подп и дата | Взам инв № | Инв № дубл. | Подп и дата

Изм	Лист	№ докум	Подп	Дата
Разраб		Анопко		
Пров		Брацлавский		
Рук гр		Брацлавский		
Н контр		Толчинский		
Утв				

Н1-01 100

Решетка

Лит	Лист	Листов
		1

Госстрой СССР
Союзводоканалниипроект
Харьковский
Водоканалпроект

Формат А4

Н1-01.005

12,5 (√)

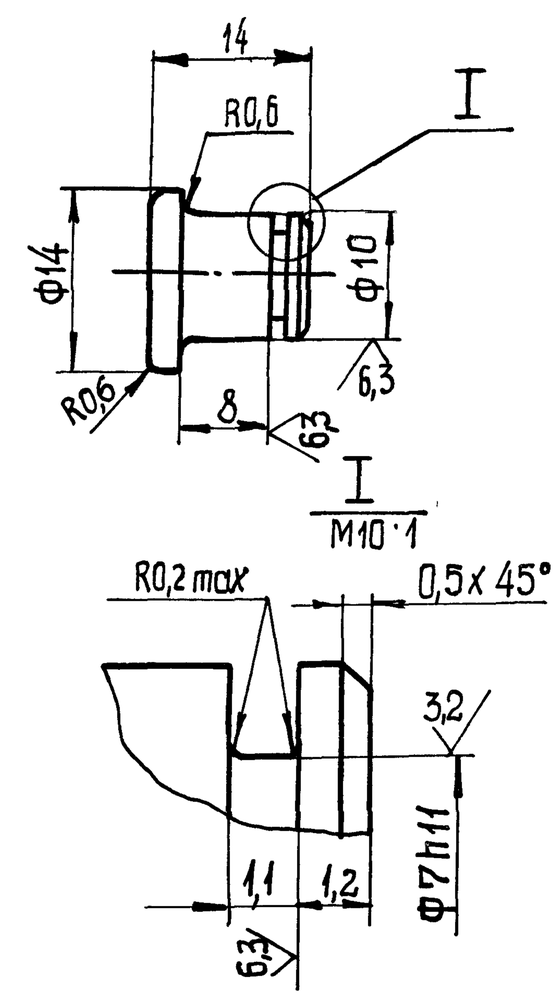

Неуказанные пред откл размеров $h14_{-\frac{t_2}{2}}$

Инв № подл. | Подп и дата | Взам инв № | Инв № дубл. | Подп и дата

Изм	Лист	№ докум	Подп	Дата
Разраб		Анопко		
Пров		Брацлавский		
Т контр		Брацлавский		
Н контр		Толчинский		
Утв.				

Н1-01.005

Ось

Ст 3 ГОСТ380-71

Лит	Масса	Масштаб
	0,01	2 1

Лист | Листов 1

Госстрой СССР
Союзводоканалниипроект
Харьковский
Водоканалпроект

Копировал Шевцова 22981-07 4 Формат А4

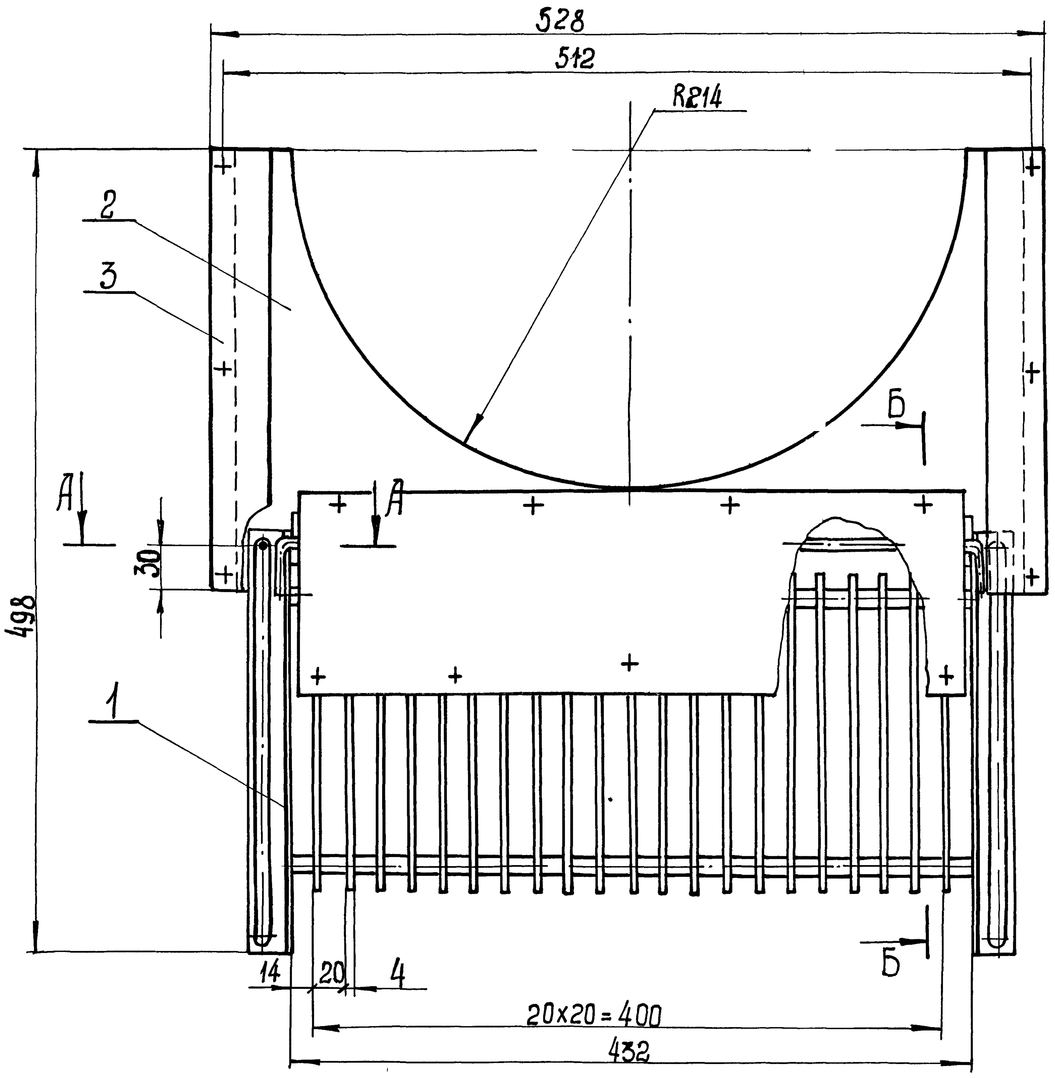

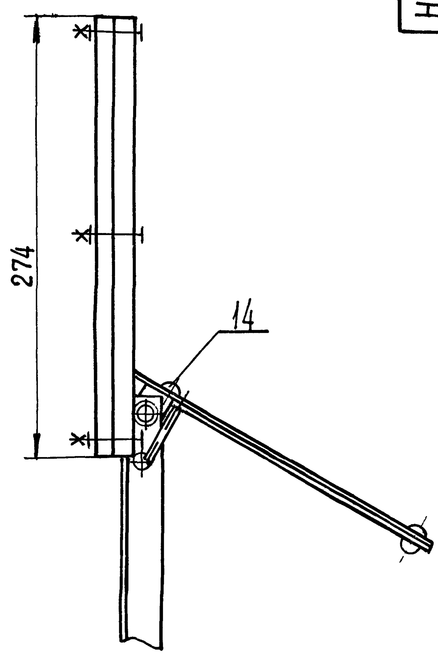

А-А
М1:1

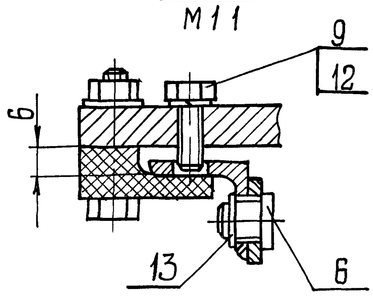

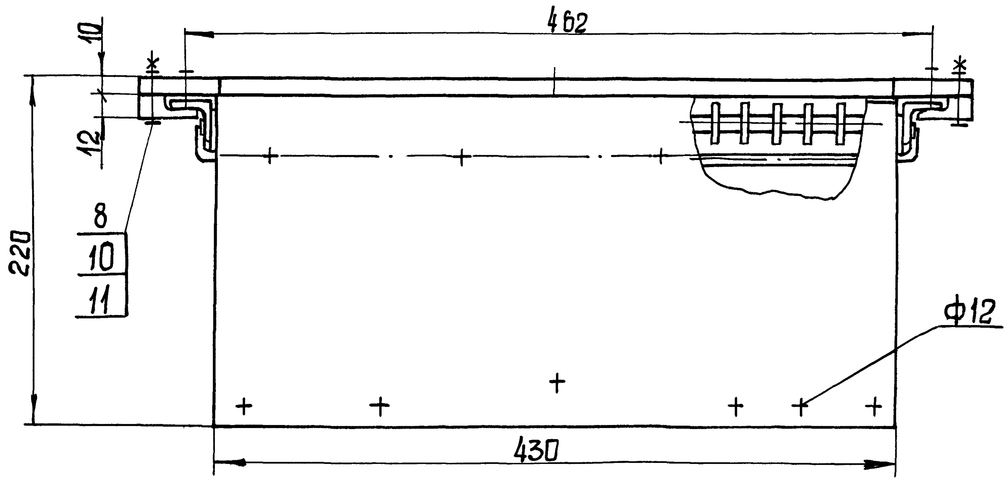

Б-Б
М1:1

В-В повернуто
М1:1

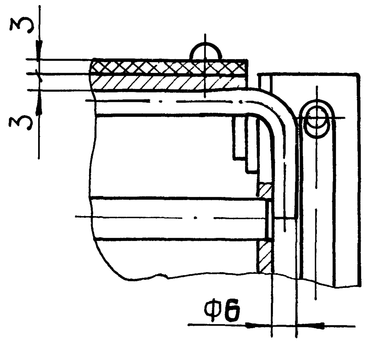

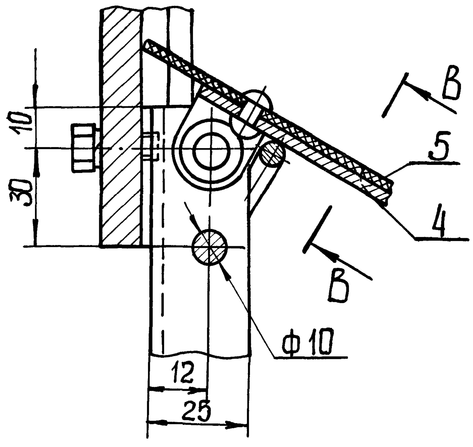

Размеры для справок.

Изм	Лист	№докум	Подп.	Дата	Н1-01.000СБ			
Разраб.		Анопко			Решетка - заслонка Сборочный чертеж	Лит.	Масса	Масштаб
Пров.		Брацлавский					12,0	1:2,5
Т.контр.		Брацлавский				Лист	Листов 1	
Н.контр.		Толчинский				Госстрой СССР Союзсельхозканалпроект Харьковский ВодоканалНИИпроект		
Утв.								

Копировал Шевырва 23281-07 5 Формат А2

Альбом 7

Типовой проект 902-1-136.88

Н1-01.101

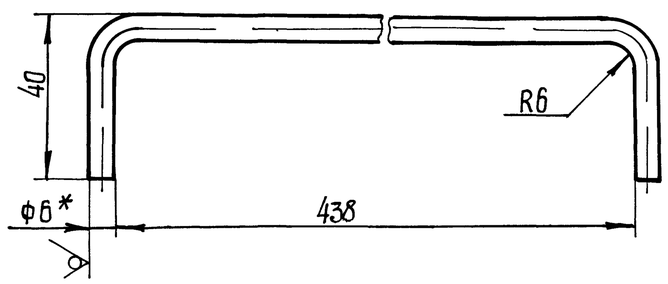

1 $\pm \frac{t2}{2}$
2* Размер для справок
3 Развернутая длина 510 мм

Изм	Лист	№ докум	Подп	Дата	Н1-01 101		
Разраб		Аноцко			Упор	Лит	Масса 0,12 / Масштаб 1:1
Пров		Браиловский				Лист	Листов 1
Т контр		Браиловский			Круг 6-В-ГОСТ 2590-71 / Ст3-II-ГОСТ 535-79	Госстрой СССР Союзводоканалниипроект Харьковский Водоканалпроект	
Н контр		Толчинский					
Утв							

Формат А4

Н1-01.102

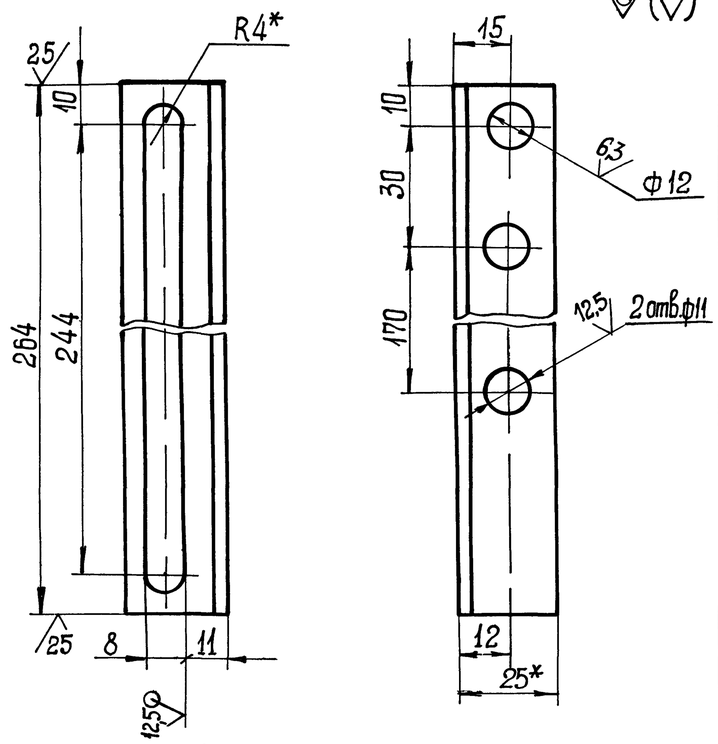

1 H14, h14, $\pm \frac{t2}{2}$
2* Размеры для справок

Изм	Лист	№ докум	Подп	Дата	Н1-01 102		
Разраб		Аноцко			Уголок	Лит	Масса 0,24 / Масштаб 1:1
Пров		Браиловский				Лист	Листов 1
Т контр		Браиловский			Уголок 25х25х3-6 ГОСТ 8509-86 / Ст3-II-ГОСТ 535-79	Госстрой СССР Союзводоканалниипроект Харьковский Водоканалпроект	
Н контр		Толчинский					
Утв							

Формат А4

Н1-01 100СБ

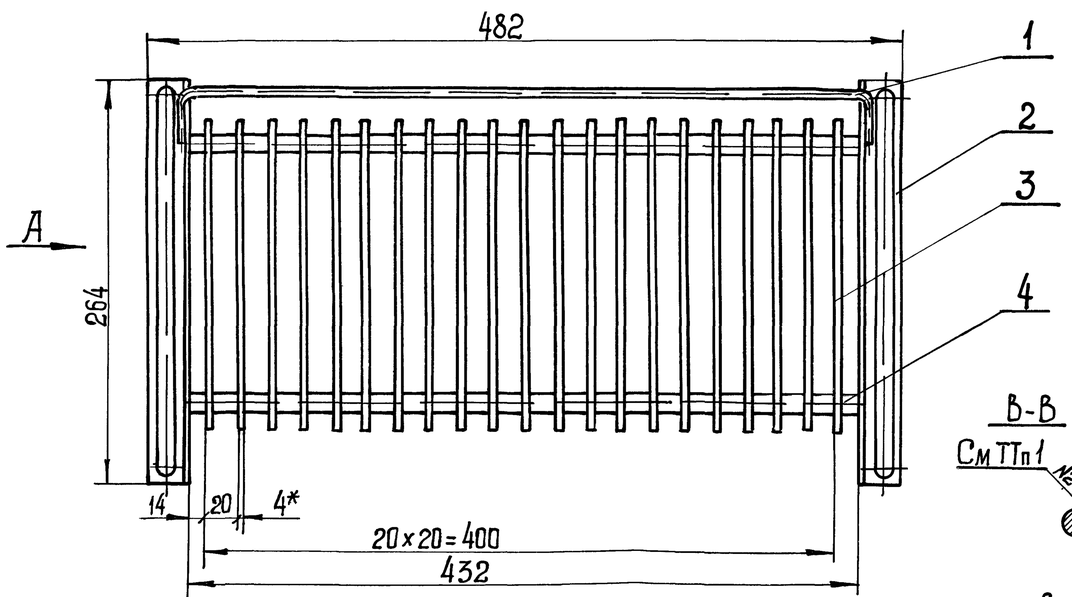

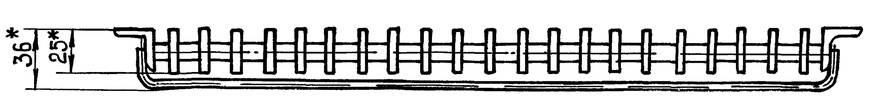

Вид А
М1 1

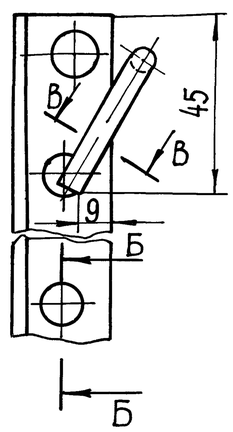

В-В повернуто

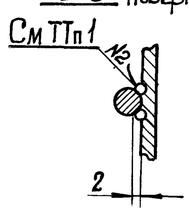

1 Сварка шва №2 ручная электродуговая
2 $\pm \frac{t2}{2}$
3.* Размеры для справок

Б-Б
М1 1

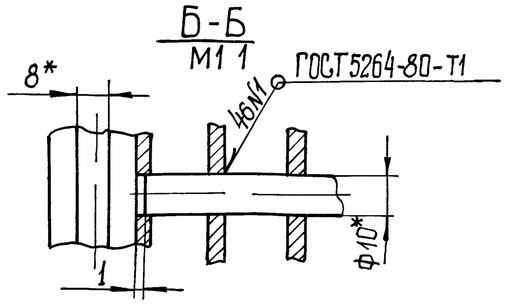

Изм	Лист	№ докум.	Подп	Дата	Н1-01 100СБ		
Разраб		Аноцко			Решетка	Лит	Масса 3,0 / Масштаб 1:2,5
Пров		Браиловский			Сборочный чертеж	Лист	Листов 1
Т контр		Браиловский				Госстрой СССР Союзводоканалниипроект Харьковский Водоканалпроект	
Н контр		Толчинский					
Утв							

Инв. № подл. | Подп. и дата | Взам. инв. № дубл. | Инв. № дубл. | Подп. и дата

Н1-01.001

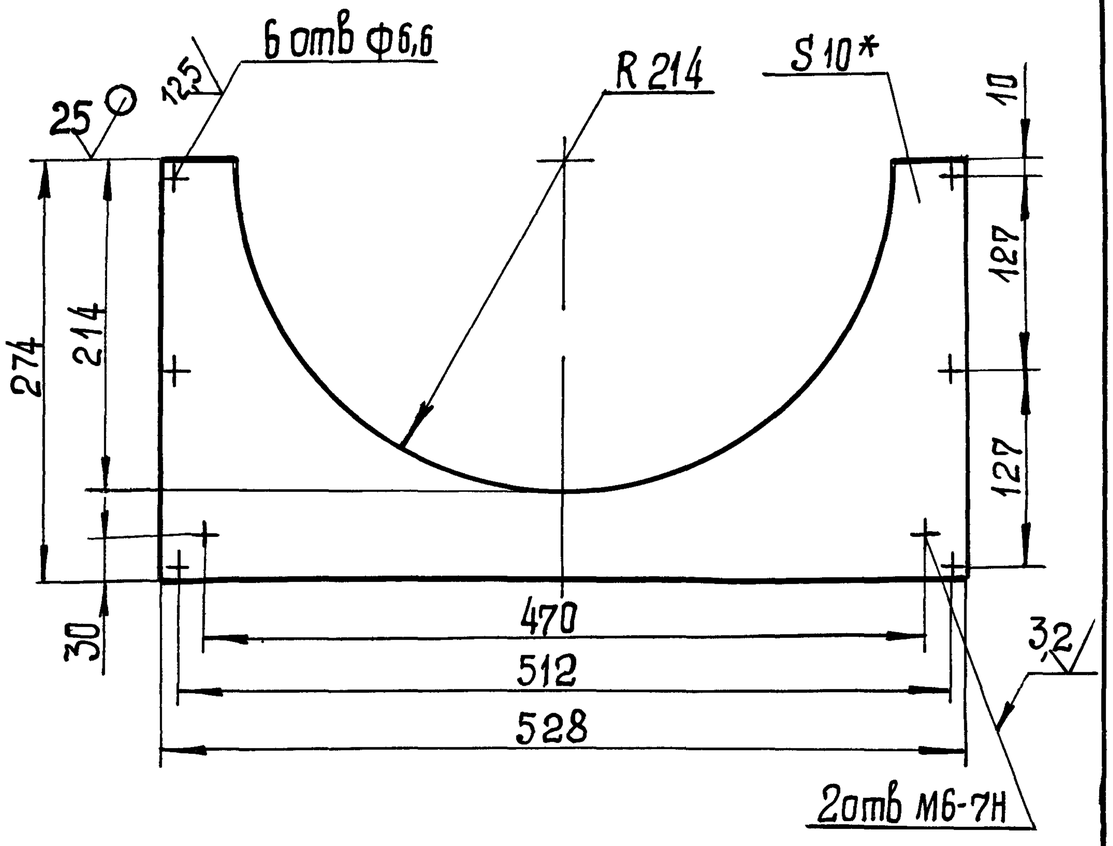

1. Неуказанные предельные отклонения размеров: H14, h14, $\pm\frac{t2}{2}$
2.* Размер для справок

Изм	Лист	№ докум	Подп	Дата	Н1-01.001			
Разраб		Анопко			Пластина	Лит	Масса	Масштаб
Пров		Брацлавский					5,7	1:4
Т контр		Брацлавский				Лист	Листов 1	
Н контр		Толчинский			Лист 10 ГОСТ 19903-74 / Ст 3 ГОСТ 14637-79	Госстрой СССР Союзводоканалниипроект Харьковский Водоканалпроект		
Утв								

Формат А4

Н1-01.003

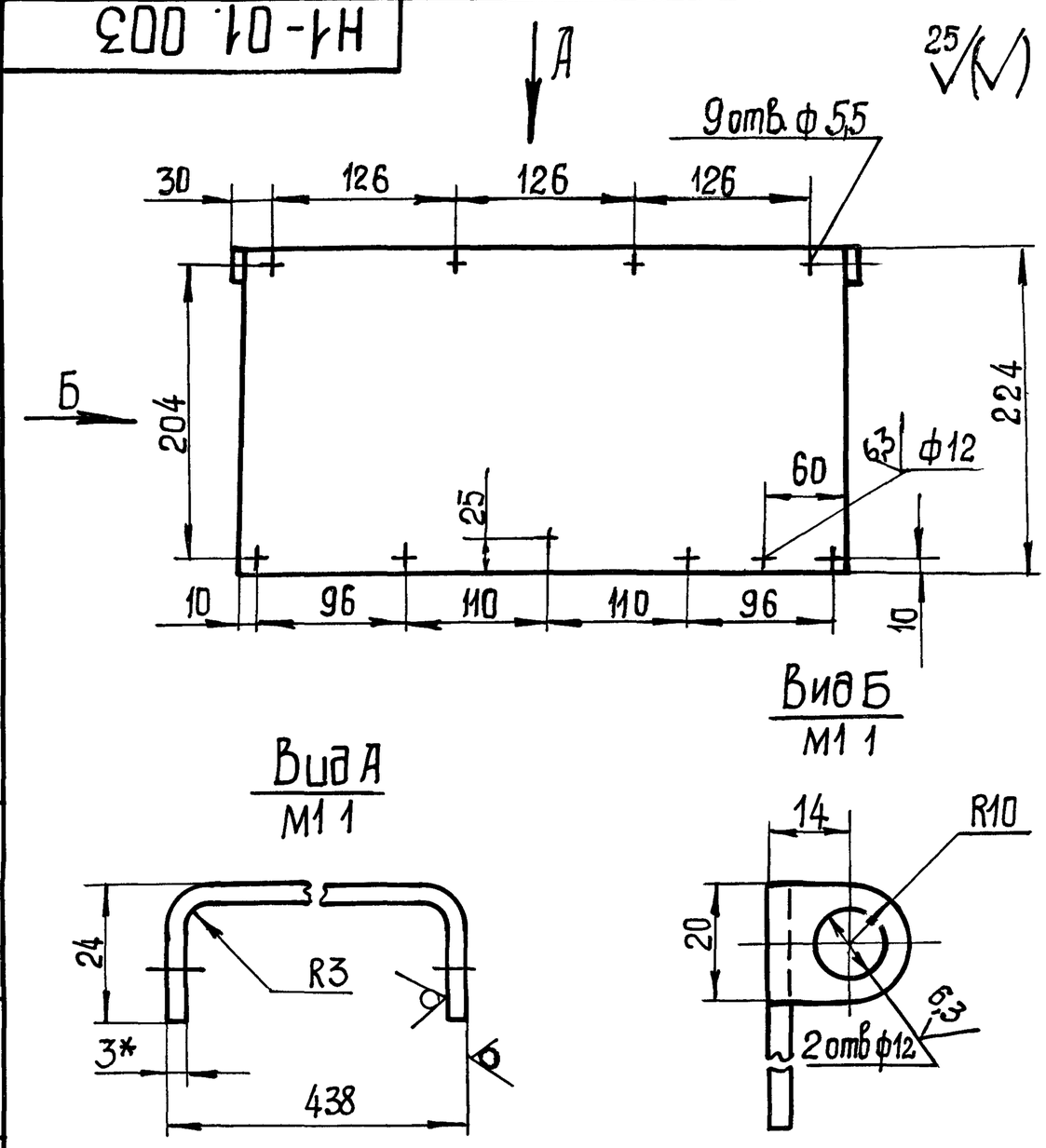

1. H14, h14, $\pm\frac{t2}{2}$
2.* Размер для справок

Изм	Лист	№ докум	Подп.	Дата	Н1-01.003			
Разраб		Анопко			Заслонка	Лит	Масса	Масштаб
Пров		Брацлавский					2,3	1:4
Т контр		Брацлавский				Лист	Листов 1	
Н контр		Толчинский			Лист 3 ГОСТ 19903-74 / Ст 3 ГОСТ 16523-70	Госстрой СССР Союзводоканалниипроект Харьковский Водоканалпроект		
Утв								

Формат А4

Инв № подл | Подп и дата | Взам инв № | Инв № дубл | Подп и дата

Н1-01.103

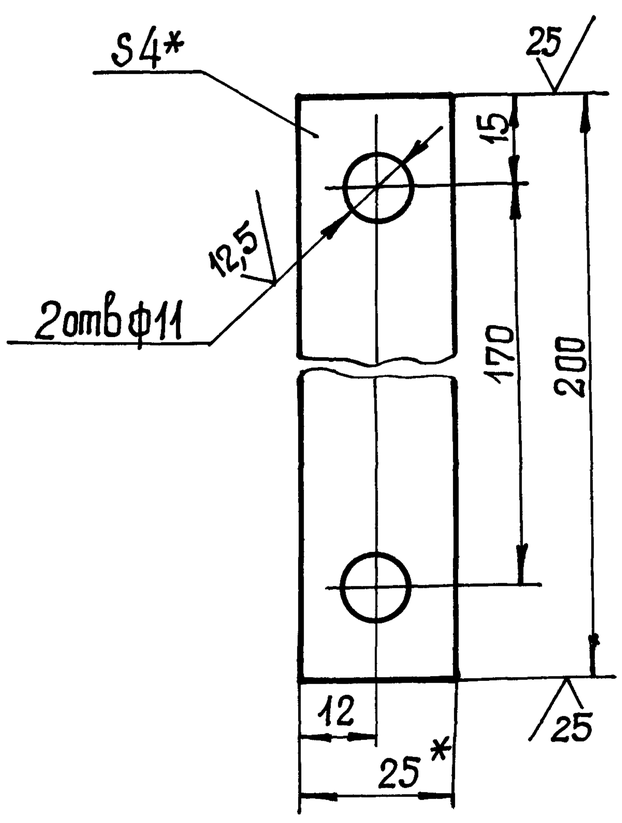

1 H14, h14, $\pm\frac{t2}{2}$
2* Размеры для справок

Изм	Лист	№ докум	Подп	Дата	Н1-01.103			
Разраб		Анопко			Пластина	Лит	Масса	Масштаб
Пров		Брацлавский					0,16	1:1
Т контр		Брацлавский				Лист	Листов 1	
Н контр		Толчинский			Полоса 4х25 ГОСТ 103-76 / Ст 3 ГОСТ 535-79	Госстрой СССР Союзводоканалниипроект Харьковский Водоканалпроект		
Утв.								

Н1-01.002

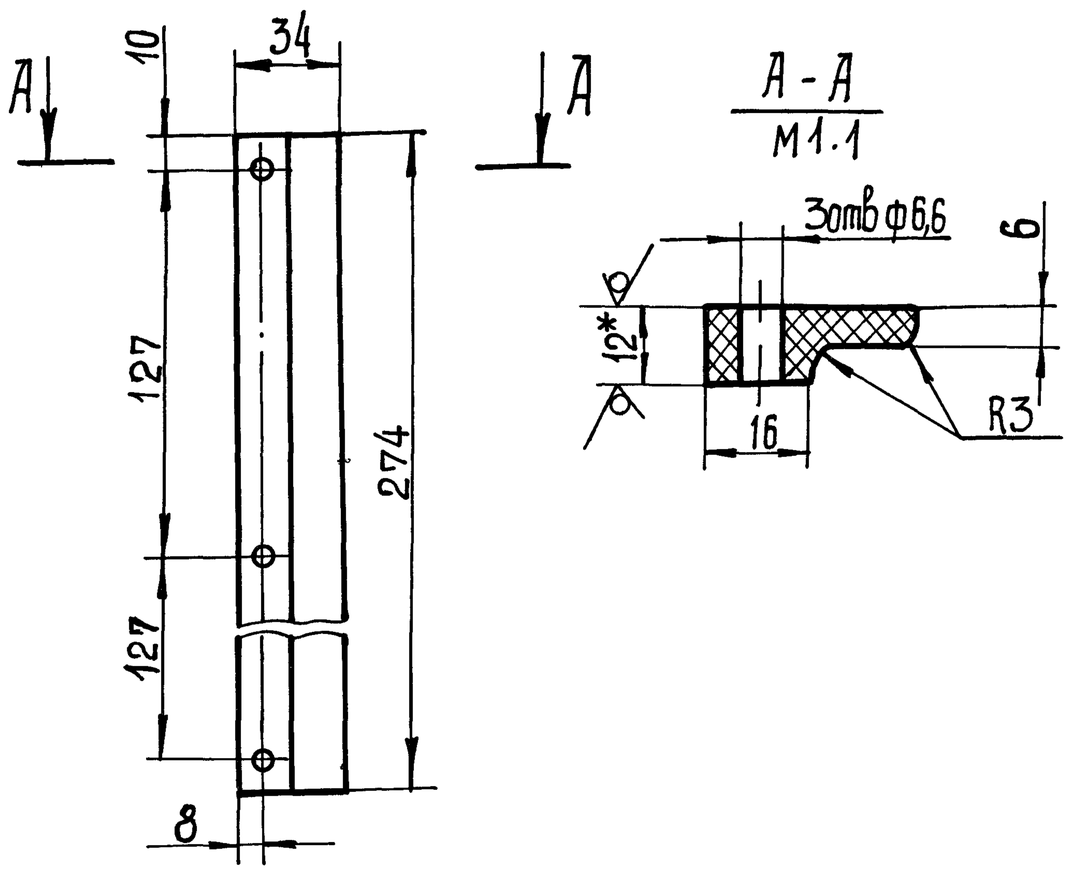

1. H14, h14, $\pm\frac{t2}{2}$
2* Размер для справок

Изм	Лист	№ докум	Подп	Дата	Н1-01.002			
Разраб		Анопко			Направляющая	Лит	Масса	Масштаб
Пров		Брацлавский					0,16	1:2
Т контр		Брацлавский				Лист	Листов 1	
Н контр		Толчинский			Лист винипласта ВН 12 ГОСТ 9639-71	Госстрой СССР Союзводоканалниипроект Харьковский Водоканалпроект		
Утв								

Альбом 7

Типовой проект 902-1-

Н1-02 001

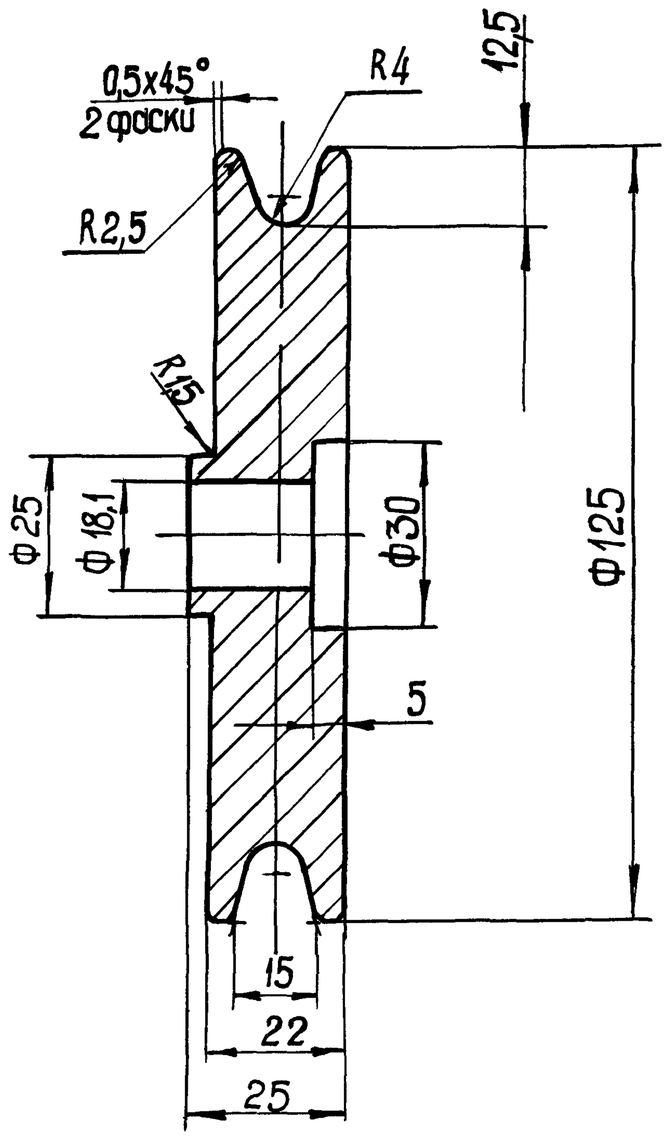

Н14, h14, $\pm \frac{t2}{2}$

Изм	Лист	№ докум	Подп	Дата	Н1-02 001		
Разраб		Анопко			Колесо	Лит	Масса 1,8 / Масштаб 1:1
Пров		Брацлавский				Лист	Листов 1
Т контр		Брацлавский				Госстрой СССР Союзводоканалниипроект Харьковский Водоканалпроект	
Н контр		Толчинский			Ст18-36 ГОСТ 1412-85		
Утв							

Формат А4

Н1-02 002

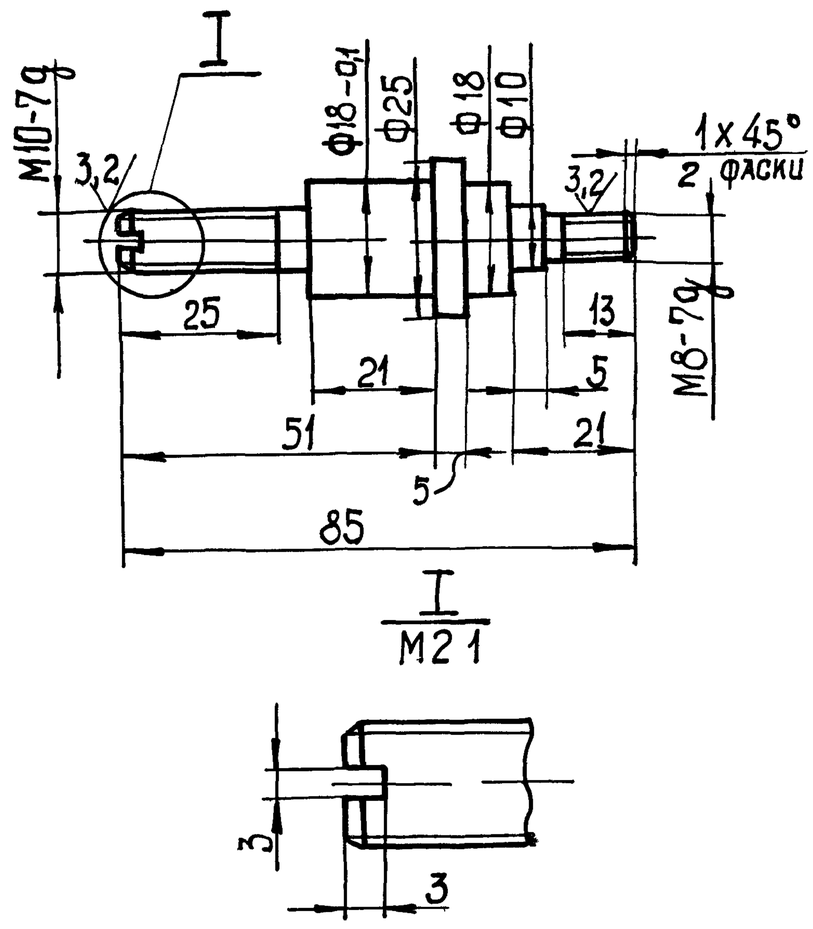

Неуказанные предельные отклонения размеров Н14, h14 $\pm \frac{t2}{2}$

Изм	Лист	№ докум	Подп	Дата	Н1-02 002		
Разраб.		Анопко			Ось	Лит	Масса 0,15 / Масштаб 1:1
Пров		Брацлавский				Лист	Листов 1
Т контр.		Брацлавский				Госстрой СССР Союзводоканалниипроект Харьковский Водоканалпроект	
Н контр		Толчинский			Сталь 45 ГОСТ 1050-74		
Утв							

Формат А4

Н1-02.003

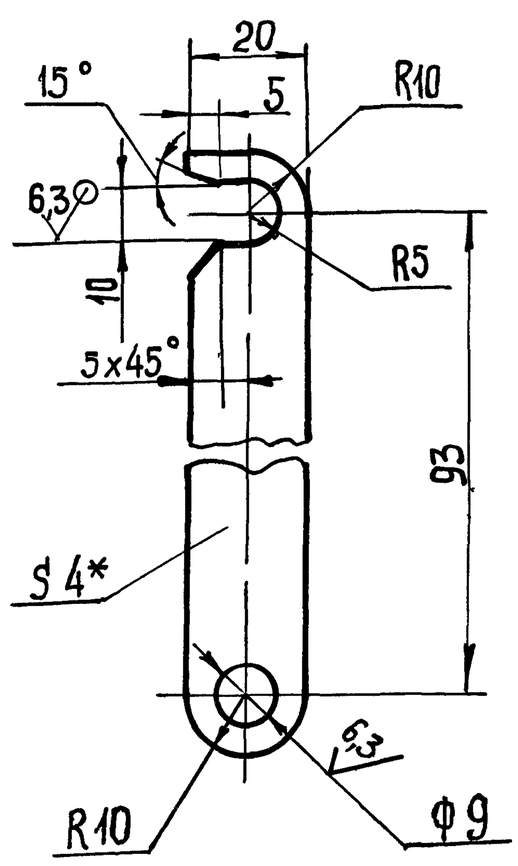

1 Н14, h14, $\pm \frac{t2}{2}$

2 * Размер для справок

Изм	Лист	№ докум	Подп	Дата	Н1-02 003		
Разраб		Анопко			Крючок	Лит	Масса 0,05 / Масштаб 1:1
Пров		Брацлавский				Лист	Листов 1
Т контр		Брацлавский				Госстрой СССР Союзводоканалниипроект Харьковский Водоканалпроект	
Н контр		Толчинский			Лист 4 ГОСТ 19903-74 / Ст3 ГОСТ 14637-79		
Утв							

Формат	Зона	Поз	Обозначение	Наименование	Кол	Примечание
				Документация		
А2			Н1-02 000 СБ	Сборочный чертеж		
				Сборочные единицы		
А4		1	Н1-02.-100	Кронштейн	1	
				Детали		
А4		2	Н1-02 001	Колесо	1	
А4		3	Н1-02 002	Ось	1	
А4		4	Н1-02.003	Крючок	1	
				Стандартные изделия		
				Гайки ГОСТ 5915-70		
		5		М10 5 03	2	
		6		М8 5 03	1	
		7		Гайка М8 л 63 036 ГОСТ 3032-76	1	
				Шайбы ГОСТ 11371-78		
		8		10 01	1	
		9		8 01	3	

Изм.	Лист	№ докум.	Подп	Дата	Н1-02 000		
Разраб.		Анопко			Блок	Лит	Лист / Листов 1
Пров		Брацлавский				Госстрой СССР Союзводоканалниипроект Харьковский Водоканалпроект	
Рук. гр		Брацлавский					
Н контр		Толчинский					
Утв.							

Инв № подл | Подп и дата | Взам инв № | Инв № дубл | Подп и дата

Формат	Зона	Поз	Обозначение	Наименование	Кол	Примечание
				Документация		
А3			Н1-02 100СБ	Сборочный чертеж		
				Детали		
А4		1	Н1-02 101	Скоба	1	
А4		2	Н1-02 102	Уголок	1	
Б4		3	Н1-02 103	Полоса		
				полоса 4х30 ГОСТ103-76 Ст3 ГОСТ535-79		
				L=25h14	1	0,02кг
				Стандартные изделия		
		4		Болт М8х25.58 ГОСТ7798-70	1	

Изм	Лист	№ докум	Подп	Дата	Н1-02.100		
Разраб		Анопко			Кронштейн	Лит	Лист	Листов 1
Пров		Брацлавский				Госстрой СССР Союзводоканалниипроект Харьковский Водоканалпроект	
Рук гр		Брацлавский					
Н контр		Толчинский					
Утв							

Формат А4

Формат	Зона	Поз	Обозначение	Наименование	Кол.	Примечание
				Документация		
А3			Н1-04 000СБ	Сборочный чертеж		
				Сборочные единицы		
А4		1	Н1-04 100	Разделитель мембранный	1	
А4		2	Н1-04 200	Отвод	1	
				Детали		
А4		3	Н1-04 001	прокладка	1	
А4		4	Н1-04 002	прокладка	1	
А4		5	Н1-04 003	прокладка	1	
А4		6	Н1-04 004	пробка	1	
				Стандартные изделия		
		7		Болт М10х50 58 ГОСТ7798-70	4	
		8		Гайка М10.5 ГОСТ5915-70	4	
		9		Шайба 10 65Г ГОСТ6402-70	4	

Изм	Лист	№ докум	Подп	Дата	Н1-04.000		
Разраб		Анопко			Устройство отборное напорное	Лит	Лист	Листов 1
Пров		Брацлавский				Госстрой СССР Союзводоканалниипроект Харьковский Водоканалпроект	
Рук гр.		Брацлавский					
Н контр		Толчинский					
Утв.							

Формат А4

Формат	Зона	Поз	Обозначение	Наименование	Кол	Примечание
				Документация		
А3			Н1-03.000СБ	Сборочный чертеж		
				Детали		
А4		1	Н1-03.001	Корпус	1	
А4		2	Н1-03 002	Днище	1	
Б4		3	Н1-03 003	патрубок		
				Труба 15х2,5 ГОСТ 3262-75		
				L=120h14	2	0,14кг
Б4		4	Н1-03 004	Днище		
				Лист 4 ГОСТ19903-74 / Ст3 ГОСТ14637-79		
				ф100 h14	1	0,25кг
				Прочие изделия		
		5		Бобышка БП-М27х1,5-55 ТУ36 1097-85	1	ленинградский опытный завод

Изм	Лист	№ докум	Подп	Дата	Н1-03.000		
Разраб		Анопко			Расширитель	Лит	Лист	Листов 1
Пров		Брацлавский				Госстрой СССР Союзводоканалниипроект Харьковский Водоканалпроект	
Рук гр		Брацлавский					
Н контр		Толчинский					
Утв							

Формат А4

Формат	Зона	Поз	Обозначение	Наименование	Кол	Примечание
				Документация		
А3			Н1-04 100СБ	Сборочный чертеж		
				Детали		
А3		1	Н1-04 101	Корпус	1	
А4		2	Н1-04 102	Кольцо	1	
А4		3	Н1-04.103	Мембрана	1	
				Стандартные изделия		
		4		Винт М5х10 58 ГОСТ17475-80	8	
		5		Винт М10х12 48 ГОСТ1477-84	2	

Изм	Лист	№ докум.	Подп	Дата	Н1-04.100		
Разраб		Анопко			Разделитель мембранный	Лит	Лист	Листов 1
Пров		Брацлавский				Госстрой СССР Союзводоканалниипроект Харьковский Водоканалпроект	
Рук гр		Брацлавский					
Н контр		Толчинский					
Утв							

Копировал Годовская 23281-07 Формат А4

Альбом 7

Н1-02 000 СБ

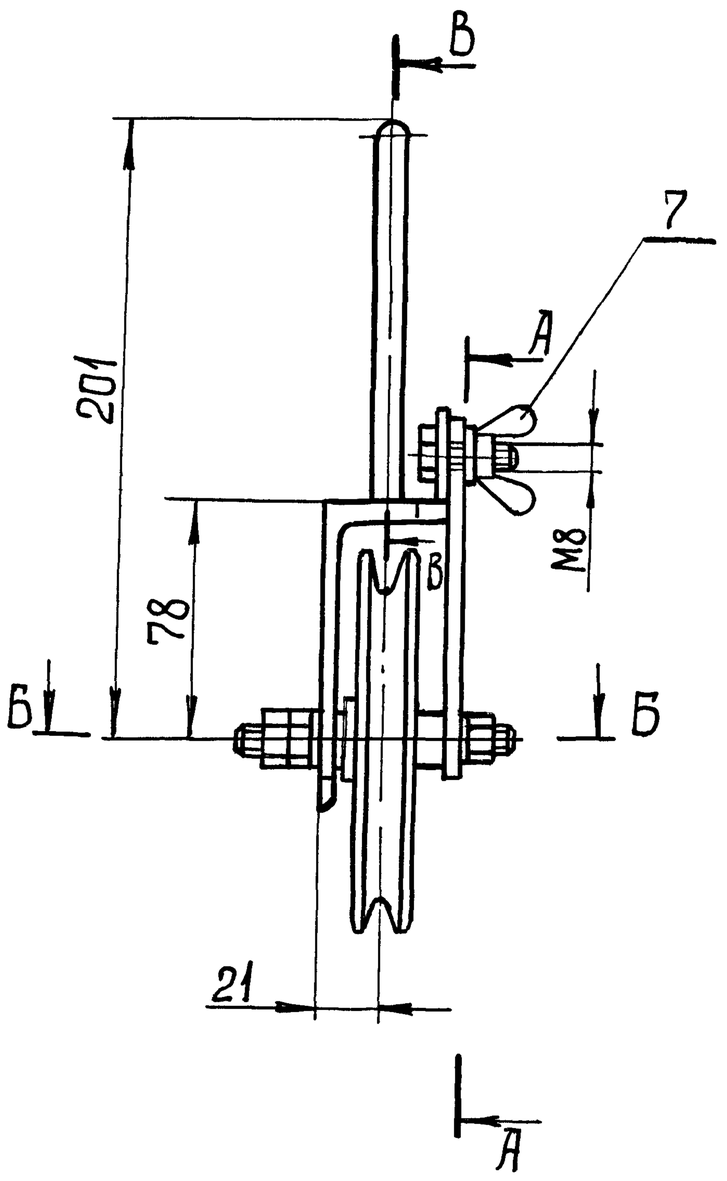

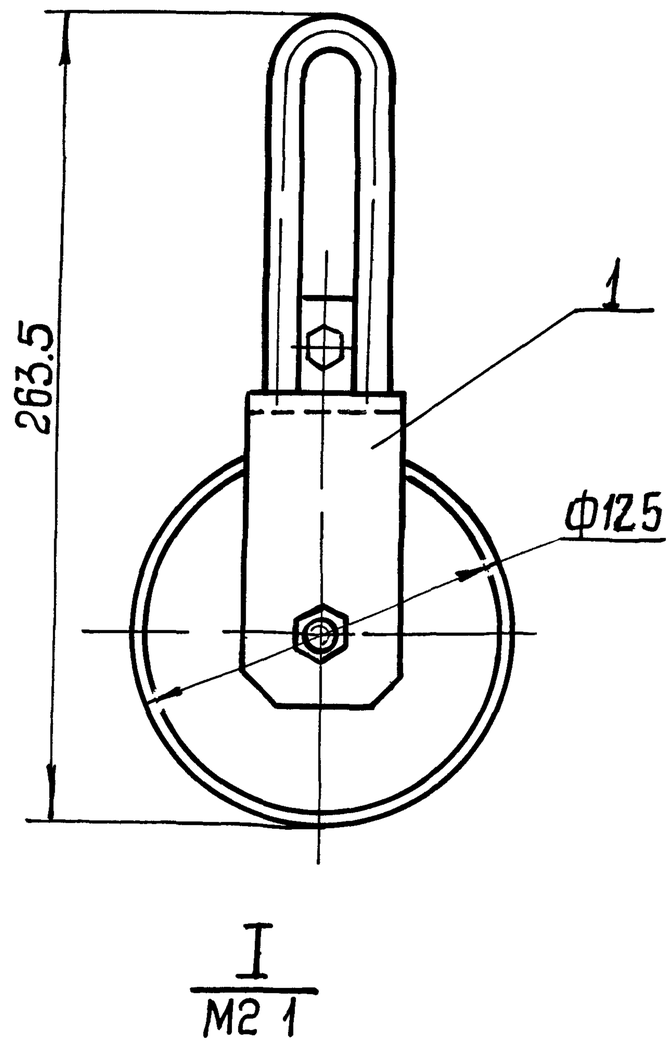

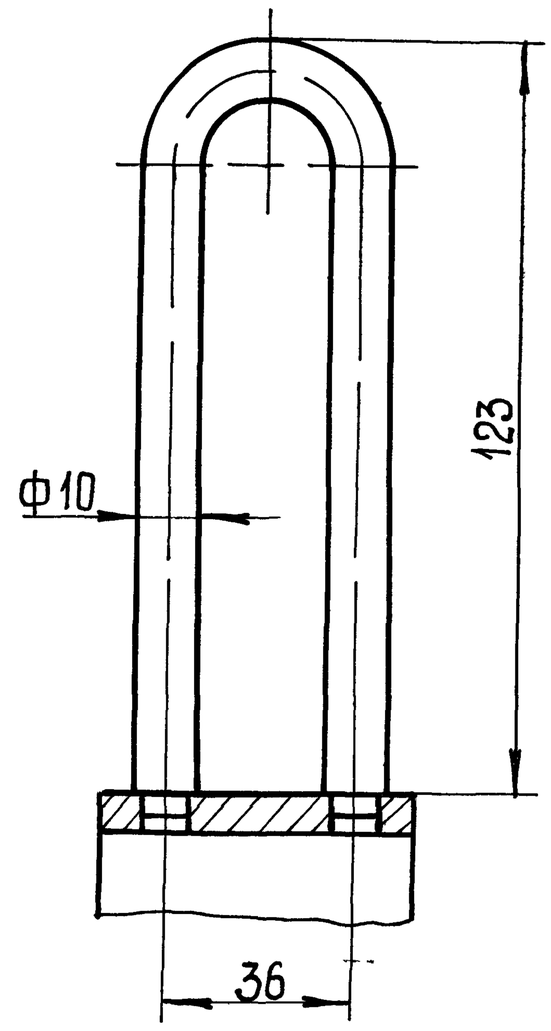

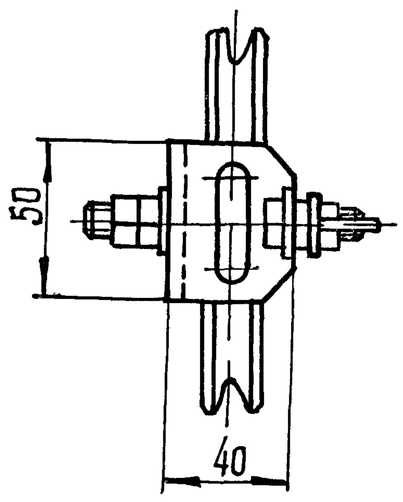

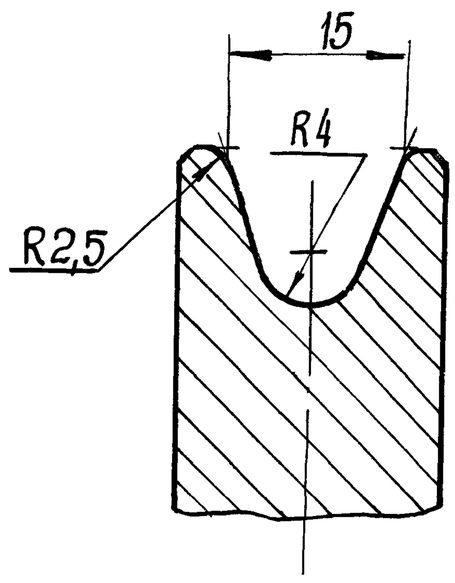

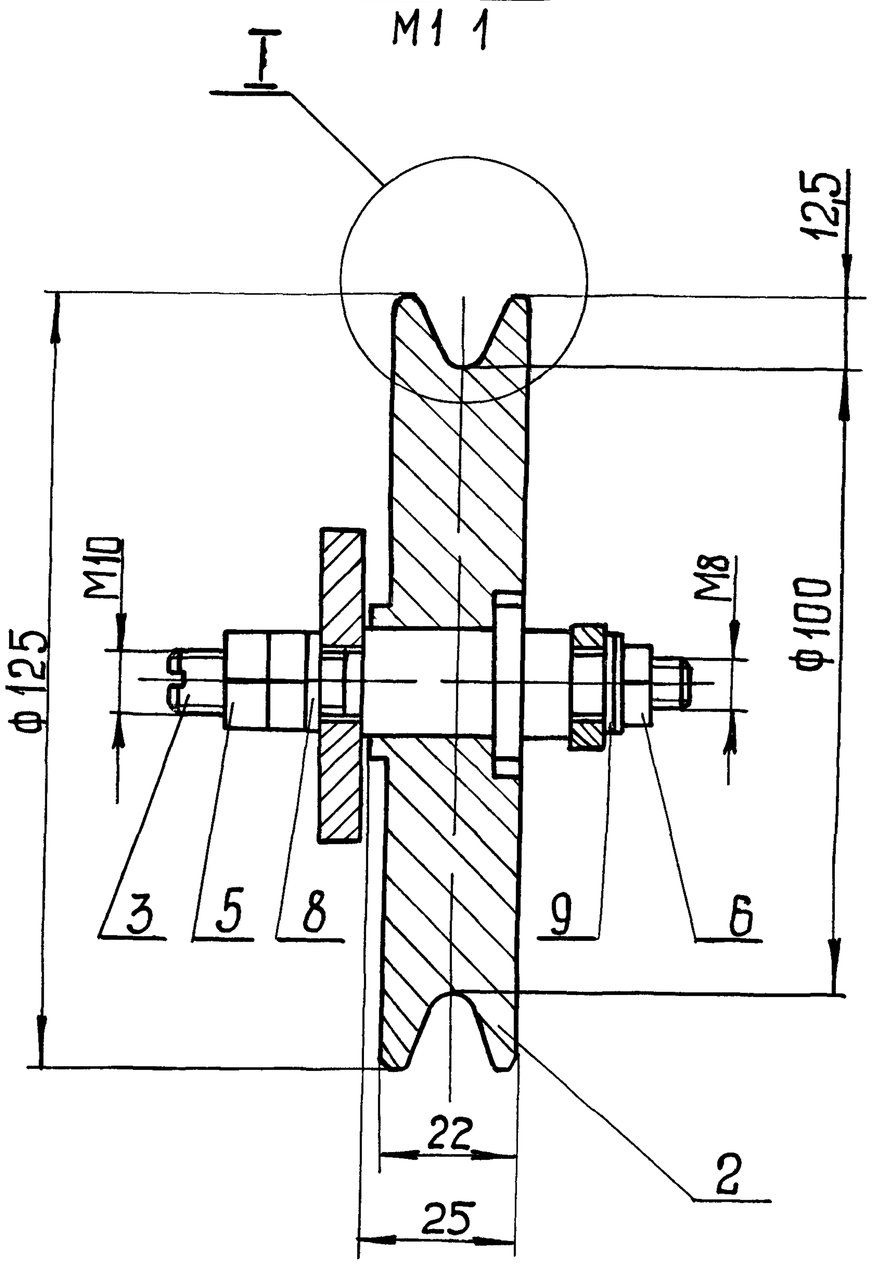

А-А
М1 1

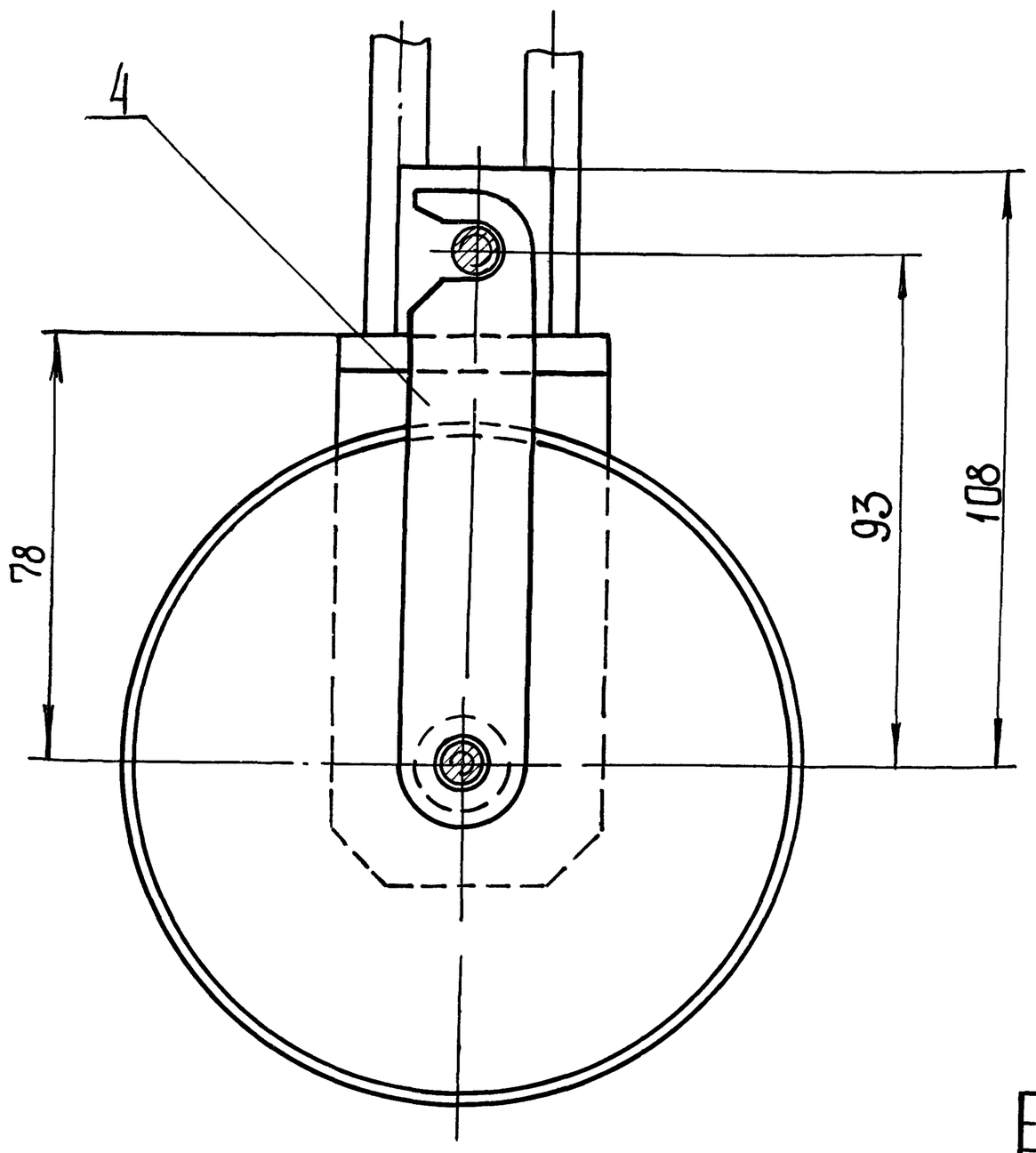

Техническая характеристика

1 Назначение – поднятие контейнера
2 Максимальная нагрузка на блок, кг-250

Технические требования

Размеры для справок.

Изм	Лист	№ докум	Подп	Дата	Н1-02 000СБ		
Разраб		Анопко			Блок Сборочный чертеж	Лит	Масса 2,8 / Масштаб 1:2
Пров		Брацлавский				Лист 1	Листов 1
Т контр		Брацлавский				Госстрой СССР Союзводоканалниипроект Харьковский Водоканалпроект	
Н контр		Толчинский					
Утв							

Копировал Шевцова 23281-07 10 Формат А2

Типовой проект 902-1-136.88

Инв № подл | Подп и дата | Взам инв № | Инв № дубл | Подп и дата

Н1-02.101

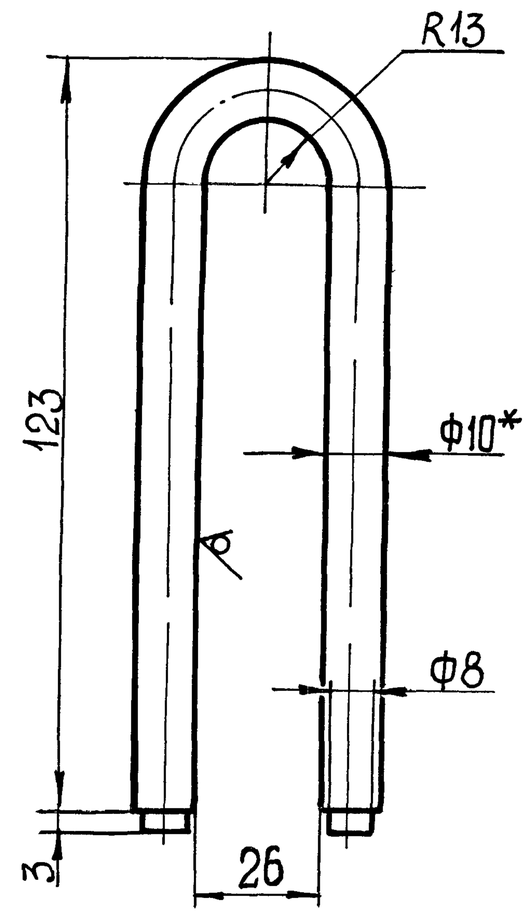

1 Развернутая длина: $L = 262$ мм
2. Н14, $h14, \pm\frac{t2}{2}$
3.* Размер для справок

Изм	Лист	№ докум	Подп	Дата	Н1-02.101		
Разраб	Анопко				Скоба	Лит	Масса 0,2 / Масштаб 1:1
Пров	Брацлавский					Лист	Листов 1
Т контр	Брацлавский				Круг $\frac{В-10-ГОСТ\ 2590-71}{Ст\ 3-II-ГОСТ\ 535-79}$	Госстрой СССР Союзводоканалниипроект Харьковский Водоканалпроект	
Н контр	Толчинский						
Утв							

Формат А4

Инв № подл | Подп и дата | Взам инв № | Инв № дубл | Подп и дата

Н1-02 102

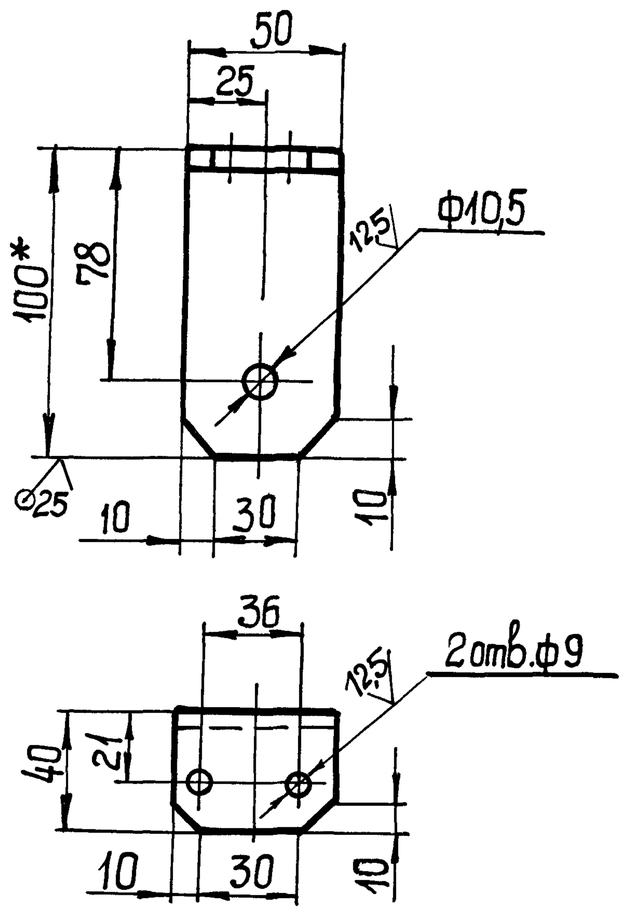

1. Н14, $h14, \pm\frac{t2}{2}$
2.* Размер для справок

Изм	Лист	№ докум.	Подп	Дата	Н1-02 102		
Разраб	Анопко				Уголок	Лит	Масса 0,3 / Масштаб 1:2
Пров	Брацлавский					Лист	Листов 1
Т контр	Брацлавский				Уголок $\frac{100\times63\times6-Б-ГОСТ\ 8510-86}{Ст\ 3-II-ГОСТ\ 535-79}$	Госстрой СССР Союзводоканалниипроект Харьковский Водоканалпроект	
Н контр	Толчинский						
Утв							

Формат А4

Н1-02.100СБ

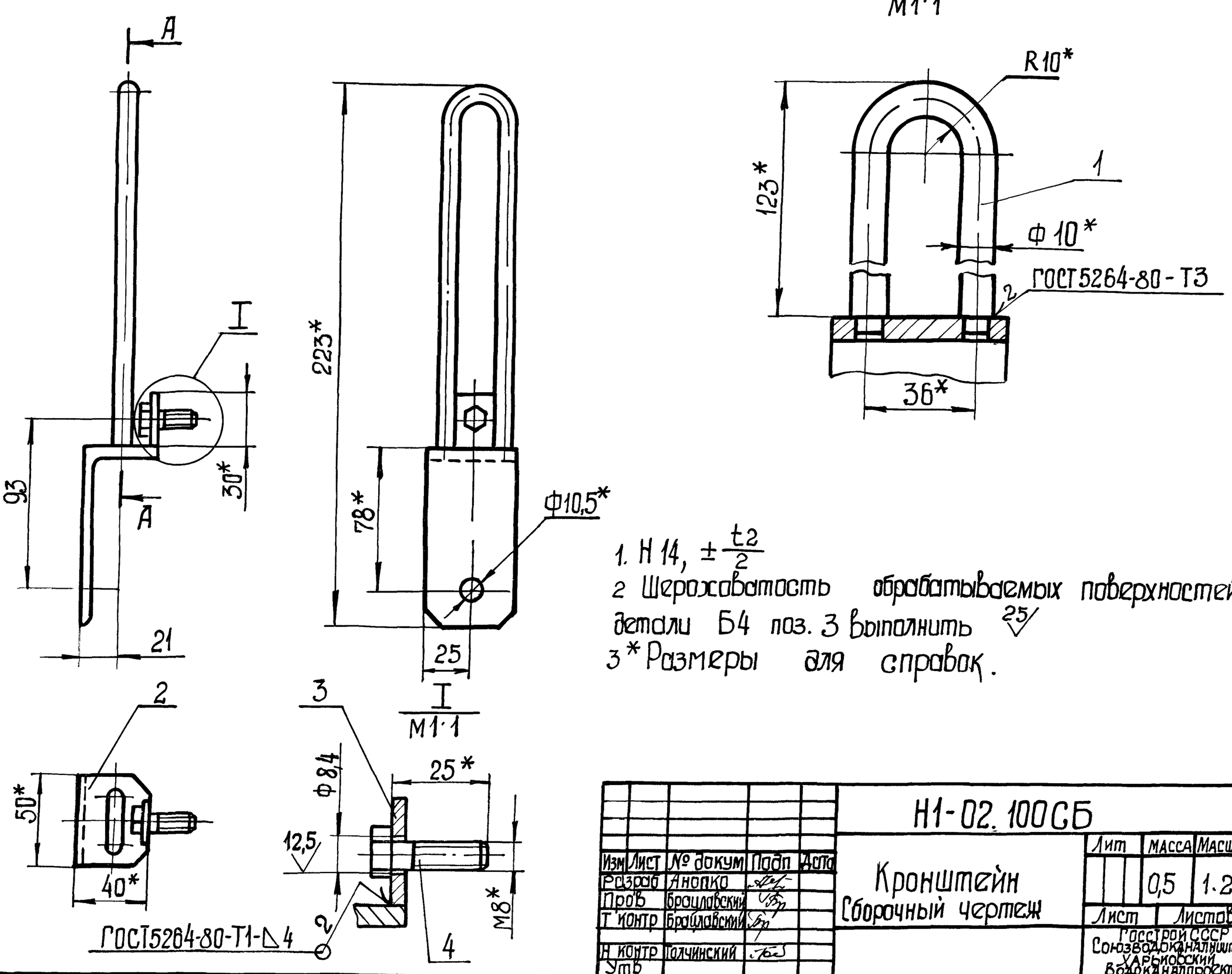

1. Н 14, $\pm\frac{t2}{2}$
2 Шероховатость обрабатываемых поверхностей детали Б4 поз. 3 выполнить 25
3* Размеры для справок.

Изм	Лист	№ докум	Подп	Дата	Н1-02.100СБ		
Разраб	Анопко				Кронштейн Сборочный чертеж	Лит	Масса 0,5 / Масштаб 1:2
Пров	Брацлавский					Лист	Листов 1
Т контр	Брацлавский					Госстрой СССР Союзводоканалниипроект Харьковский Водоканалпроект	
Н контр	Толчинский						
Утв							

Копир Шевцова 23281-07 11 Формат А3

Альбом 7

Типовой проект 902-1-136 88

Инв № подл | Подп и дата | Взам инв № | Инв № дубл | Подп и дата

Н1-03 000 СБ

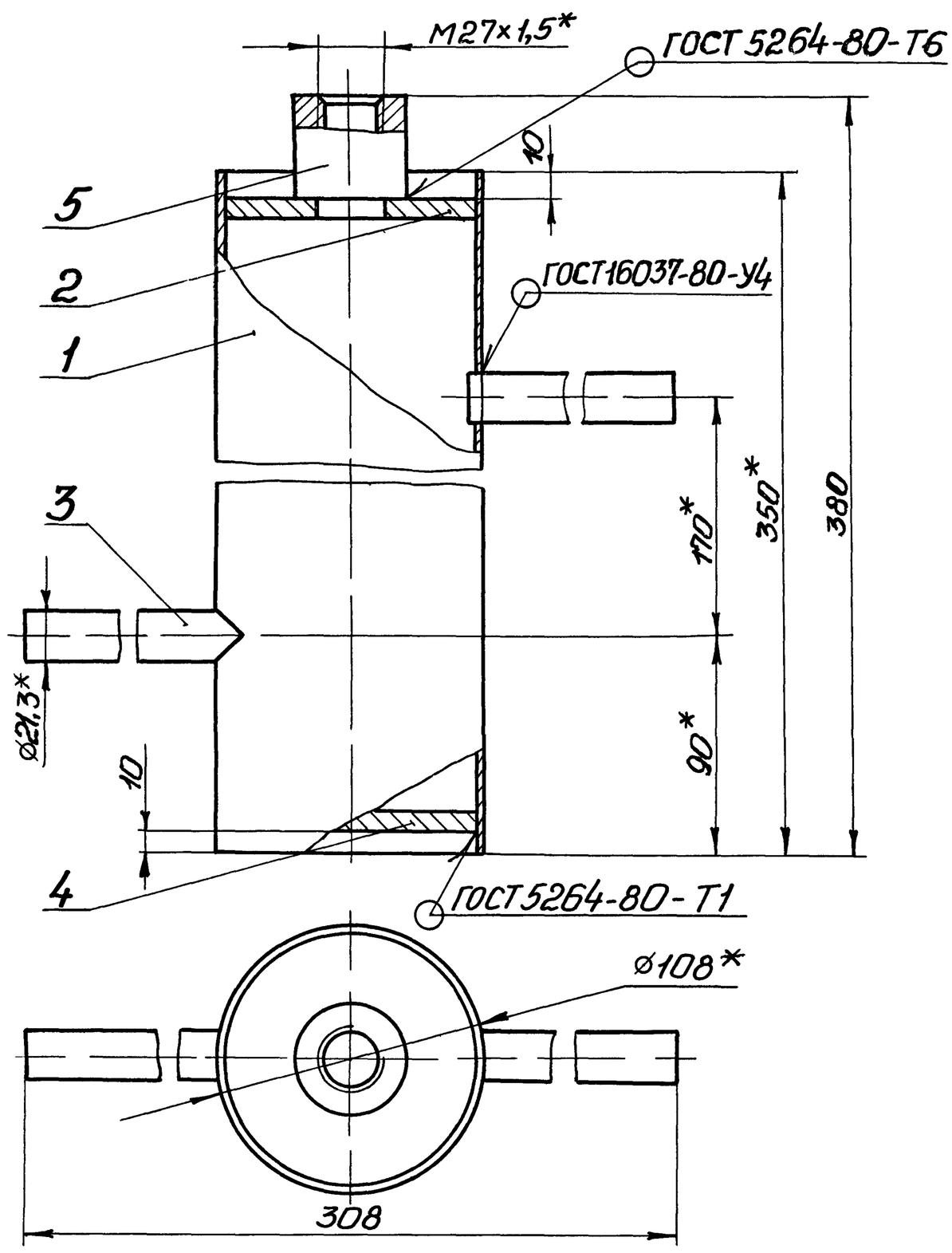

Техническая характеристика

1 Назначение – установка прибора ТУДЭ
2 Рабочее давление МПа, 0,3
3 Температура °С, 10°

Технические требования

1 $\pm t_2/2$
2 * Размеры для справок

Изм	Лист	№ докум	Подп	Дата	Н1-03 000 СБ		
Разраб		Брацлавский			Расширитель Сборочный чертеж	Лит	Масса 3,5 / Масштаб 1:2
Пров		Ясинов				Лист	Листов 1
Т контр		Брацлавский				Госстрой СССР Союзводоканалниипроект Харьковский Водоканалпроект	
Н контр		Толчинский					
Утв		Чмелев					

Формат А3

Н1-04 000 СБ

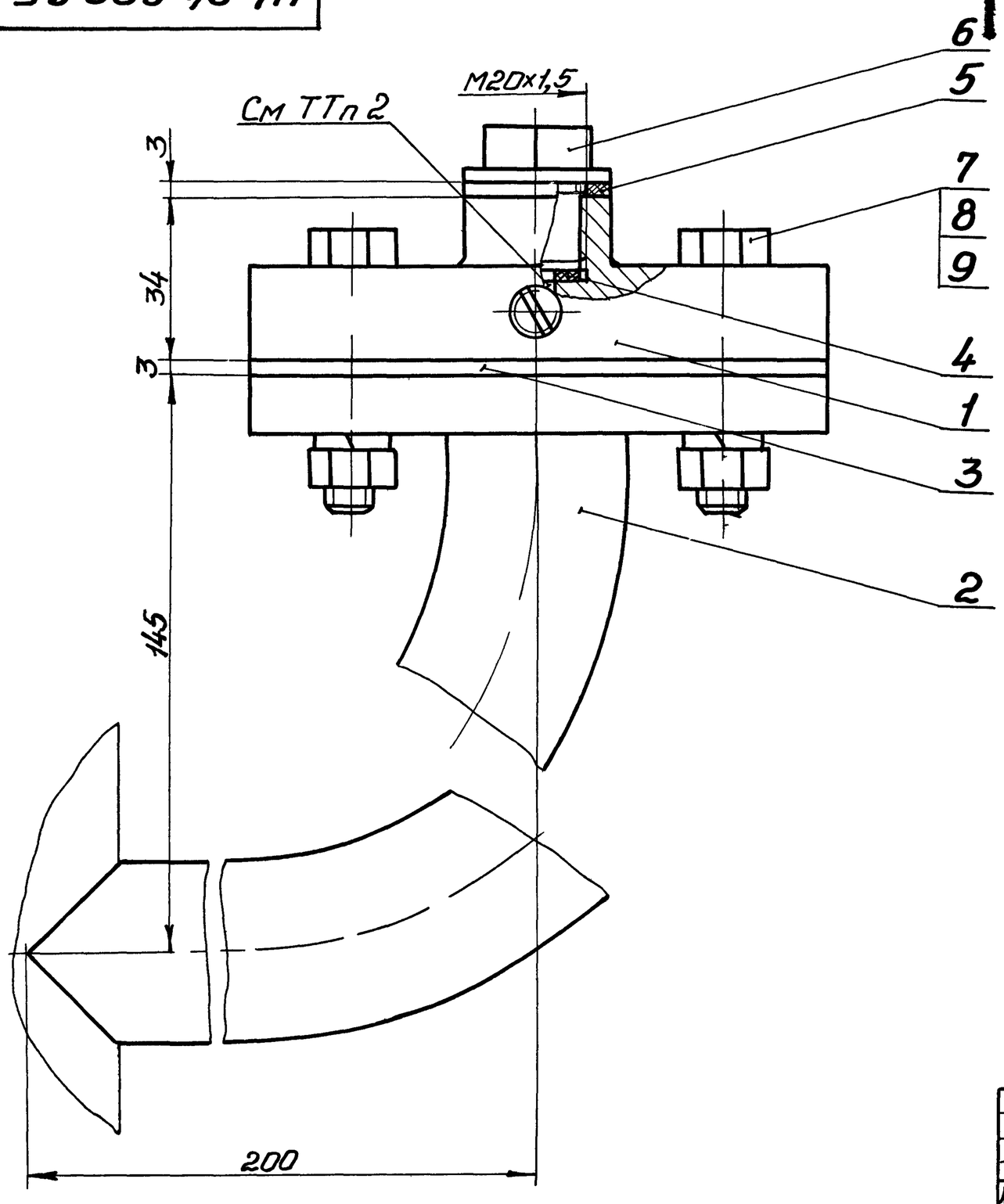

Техническая характеристика

1 Назначение – установка манометра на напорном трубопроводе
2 Среда – сточные воды
3 Давление – МПа, 0,6
4 Температура воды – °С, +10 +30
5 Рабочий агент – масло индустриальное, приборное МПВ, гидравлическое

Технические требования

1 Взамен пробки поз 6 установить импульсную трубку (см альбом 6)
2 Внутреннюю полость разделителя (поз 1), импульсную трубку и манометр (см альбом 6, раздел АТХ) заполнить маслом Наличие воздушных пузырьков не допускается
3 Размеры для справок

Изм	Лист	№ докум	Подп	Дата	Н1-04 000 СБ		
Разраб		Брацлавский			Устройство отборное напорное Сборочный чертеж	Лит	Масса 3,4 / Масштаб 1:1
Пров		Ясинов				Лист	Листов 1
Т контр		Брацлавский				Госстрой СССР Союзводоканалниипроект Харьковский Водоканалпроект	
Н контр		Толчинский					
Утв		Чмелев					

Копировал Гладкая — 23281-07 12 Формат А2

Альбом 7

Типовой проект 902-1-136.88

Н1-03.002

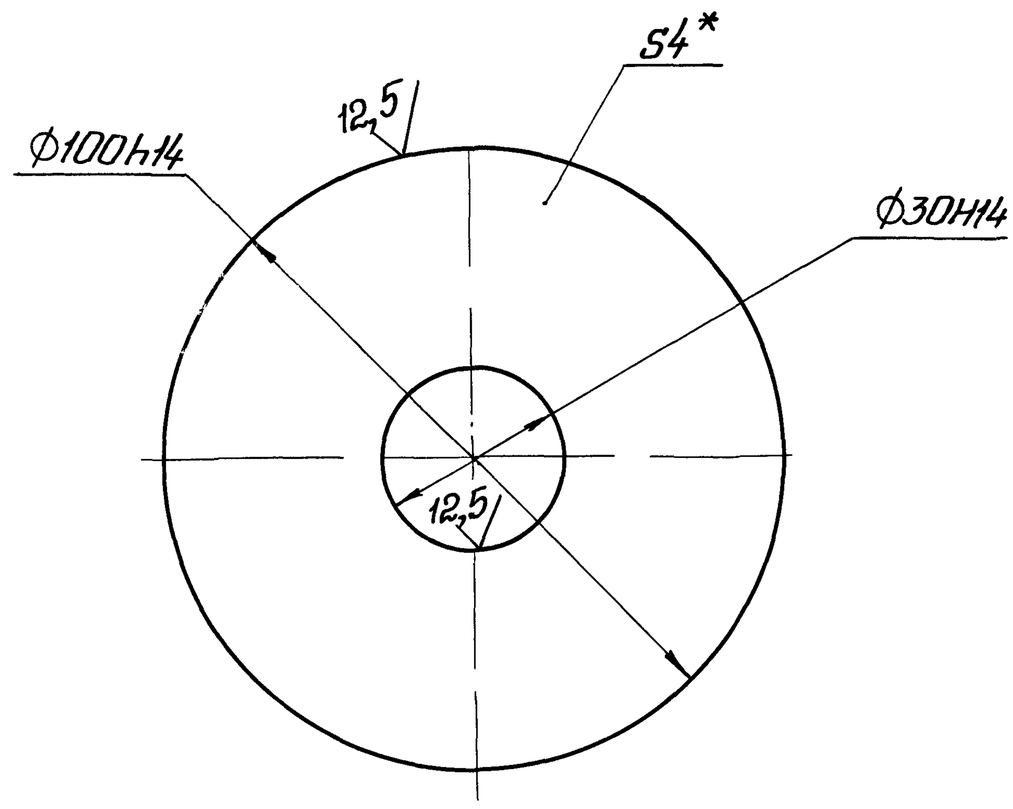

*. Размер для справок

Изм	Лист	№ докум	Подп	Дата	Н1-03.002		
Разраб		Анопко			Днище	Лит	Масса 0,2 / Масштаб 1:1
Пров		Браславский				Лист	Листов 1
Т контр		Браславский			Лист 4 ГОСТ 19903-74 / Ст 3 ГОСТ 14637-79	Госстрой СССР Союзводоканалниипроект Харьковский Водоканалпроект	
Н контр		Толчинский					
Утв							

Формат А4

Подп и дата | Инв № дубл | Взам инв № | Подп и дата | Инв № подл

Н1-03.001

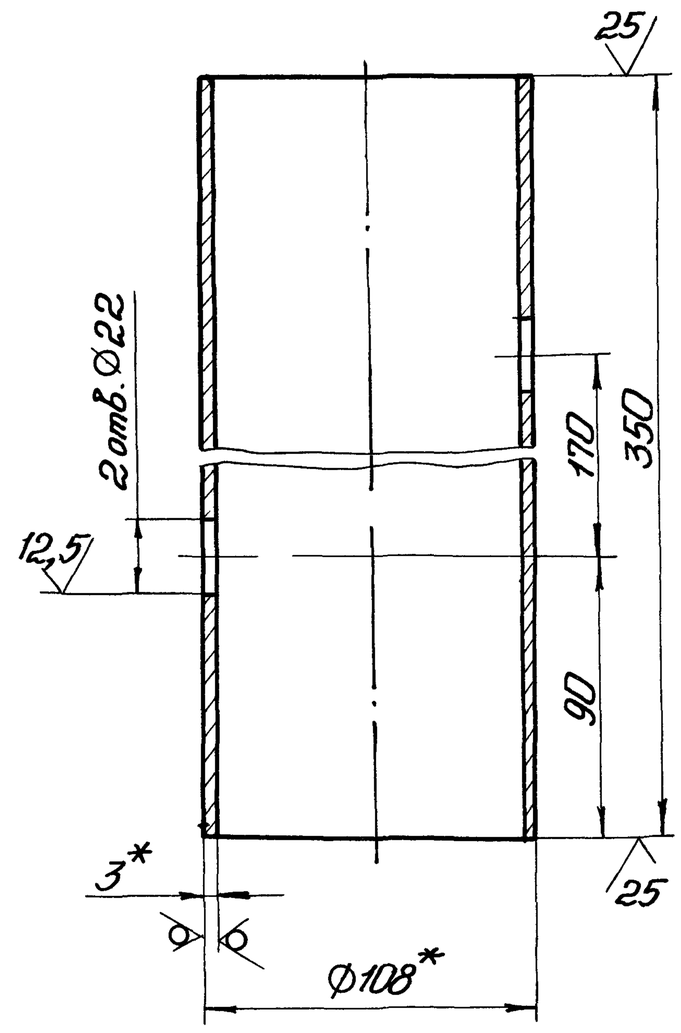

1 H14, h14, $\pm\frac{t_2}{2}$.
2* Размеры для справок

Изм	Лист	№ докум	Подп	Дата	Н1-03.001		
Разраб		Анопко			Корпус	Лит	Масса 2,7 / Масштаб 1:2
Пров		Браславский				Лист	Листов 1
Т контр		Браславский			Труба 108×3 ГОСТ 10704-76 / Ст 3 ГОСТ 10705-80	Госстрой СССР Союзводоканалниипроект Харьковский Водоканалпроект	
Н контр		Толчинский					
Утв							

Формат А4

Подп и дата | Инв № дубл | Взам инв № | Подп и дата | Инв № подл

Н1-04.001

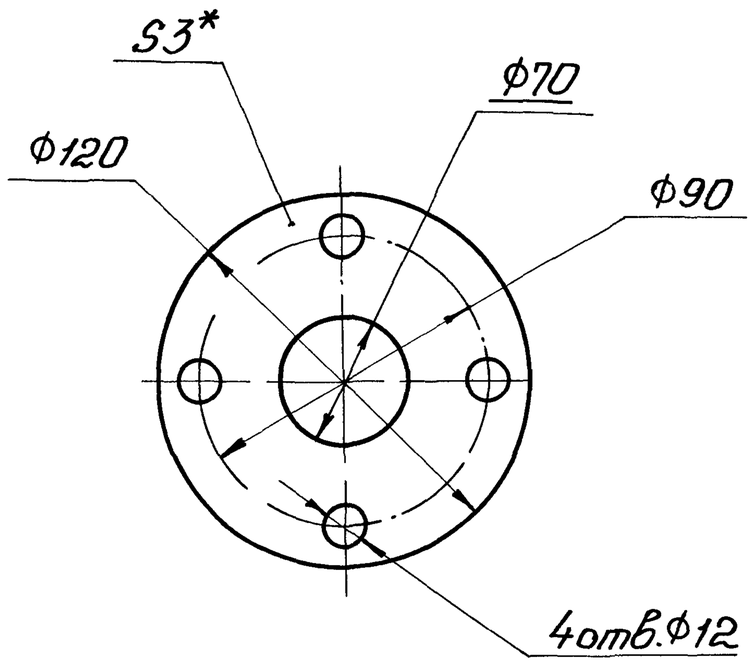

1 H14, h14, $\pm\frac{t_2}{2}$.
2.* Размер для справок.

Изм	Лист	№ докум	Подп	Дата	Н1-04.001		
Разраб		Анопко			Прокладка	Лит	Масса 0,05 / Масштаб 1:2
Пров		Браславский				Лист	Листов 1
Т контр		Браславский			Паронит ПОН 3 ГОСТ 481-80	Госстрой СССР Союзводоканалниипроект Харьковский Водоканалпроект	
Н контр		Толчинский					
Утв							

Формат А4

Подп и дата | Инв № дубл | Взам инв № | Подп и дата | Инв № подл

Н1-01.004

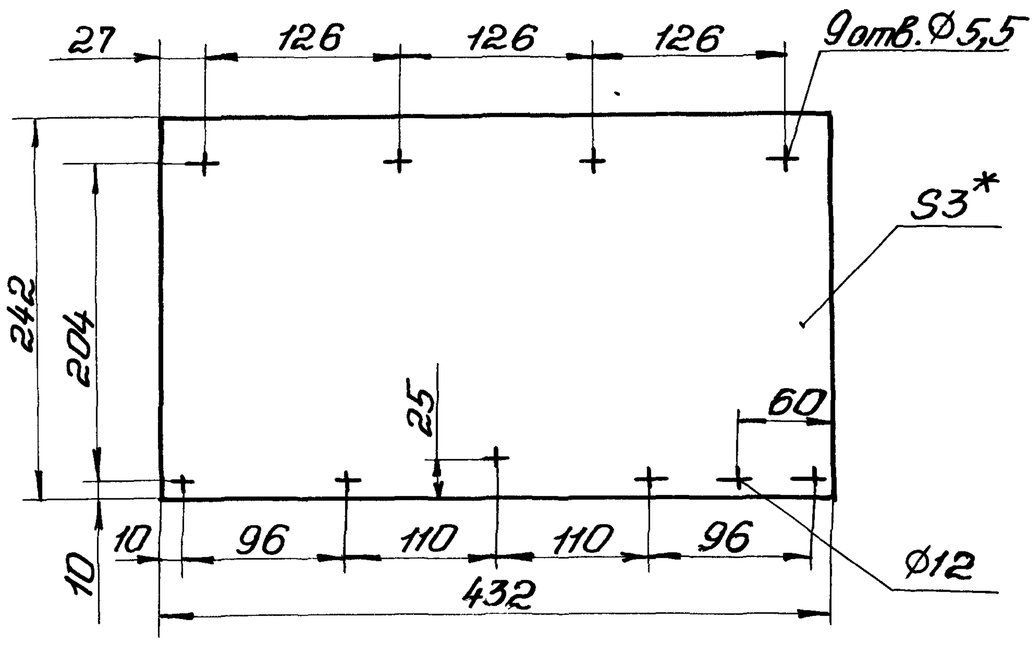

1 H14, h14, $\pm\frac{t_2}{2}$
2* Размер для справок

Изм	Лист	№ докум	Подп	Дата	Н1-01.004		
Разраб		Анопко			Прокладка	Лит	Масса 0,4 / Масштаб 1:4
Пров		Браславский				Лист	Листов 1
Т контр		Браславский			Пластина I лист, ТМКЩ-С-3 ГОСТ 7338-77	Госстрой СССР Союзводоканалниипроект Харьковский Водоканалпроект	
Н контр		Толчинский					
Утв							

Альбом 17

Типовой проект УШ2-1-136 88

Н1-04.002

12,5 (√)

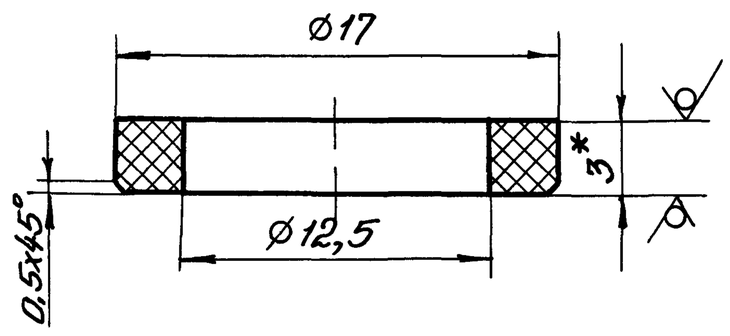

1 H14, h14, $\pm\frac{t2}{2}$

2 * Размер для справок

Изм.	Лист	№ докум	Подп.	Дата	Н1-04 002			
Разраб		Анопко			Прокладка	Лит	Масса	Масштаб
Пров		Брацлавский					0,001	4 1
Т контр		Брацлавский				Лист	Листов 1	
Н. контр		Толчинский			Паронит ПОН-3 ГОСТ 481-80	Госстрой СССР Союзводоканалниипроект Харьковский Водоканалпроект		
Утв								

формат А4

Н1-04 003

12,5 (√)

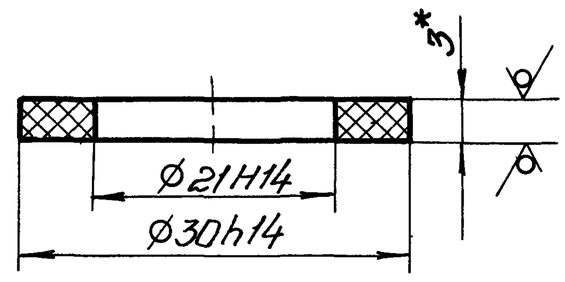

* Размер для справок

Изм	Лист	№ докум	Подп	Дата	Н1-04 003			
Разраб		Анопко			Прокладка	Лит	Масса	Масштаб
Пров		Брацлавский					0,001	2 1
Т контр.		Брацлавский				Лист	Листов 1	
Н. контр		Толчинский			Паронит ПОН-3 ГОСТ 481-80	Госстрой СССР Союзводоканалниипроект Харьковский Водоканалпроект		
Утв								

формат А4

Инв № подл | Подп и дата | Взам инв № | Инв № дубл | Подп и дата

Н1-04 004

6,3 (√)

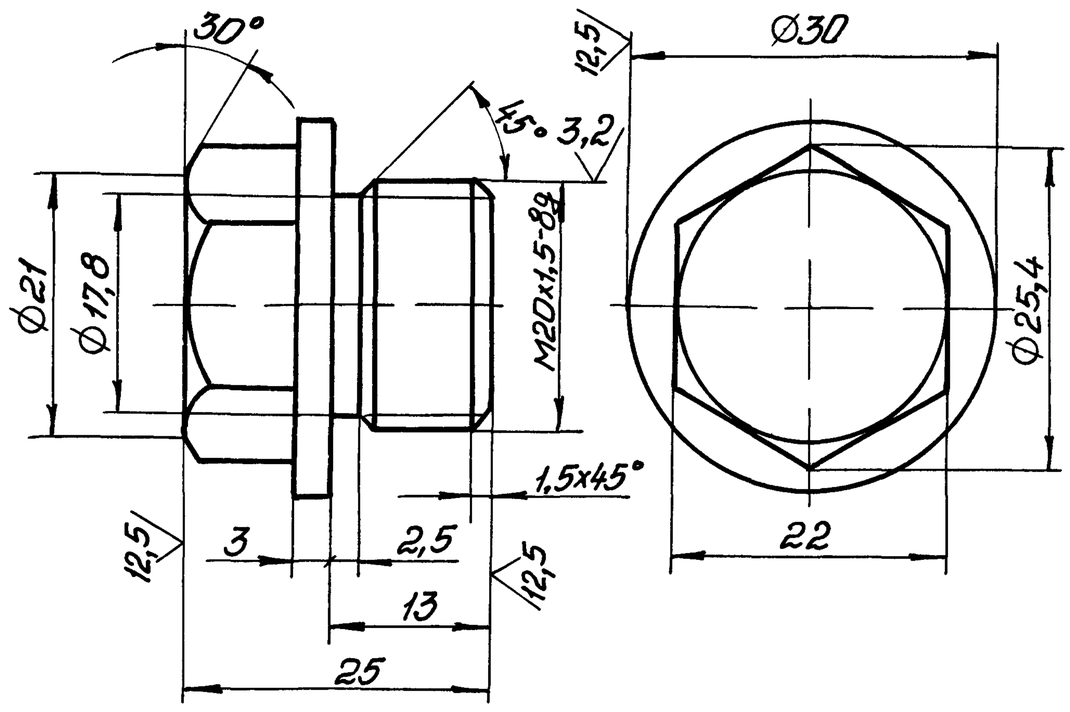

Неуказанные предельные отклонения размеров h14, $\pm\frac{t2}{2}$

Изм.	Лист	№ докум.	Подп.	Дата	Н1-04 004			
Разраб		Анопко			Пробка	Лит	Масса	Масштаб
Пров		Брацлавский					0,07	2 1
Т. контр		Брацлавский				Лист	Листов 1	
Н контр		Толчинский			Ст 3 ГОСТ 380-71	Госстрой СССР Союзводоканалниипроект Харьковский Водоканалпроект		
Утв								

Н1-04.102

12,5 (√)

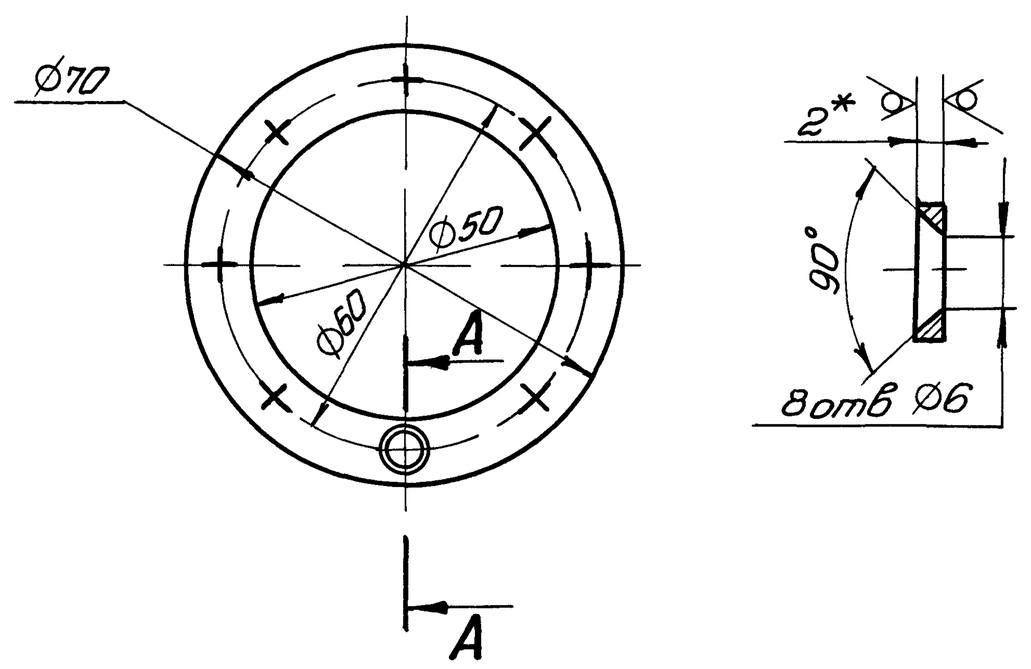

1 H14, h14, $\pm\frac{t2}{2}$

2 * Размер для справок

Изм	Лист	№ докум	Подп.	Дата	Н1-04.102			
Разраб		Анопко			Кольцо	Лит	Масса	Масштаб
Пров		Брацлавский					0,03	1 1
Т контр		Брацлавский				Лист	Листов 1	
Н контр		Толчинский			Лист 2 ГОСТ 19903-74 / Ст 3 ГОСТ 16523-70	Госстрой СССР Союзводоканалниипроект Харьковский Водоканалпроект		
Утв								

формат А4

Альбом 7

Типовой проект 902-1-136 88

Н1-04.100СБ

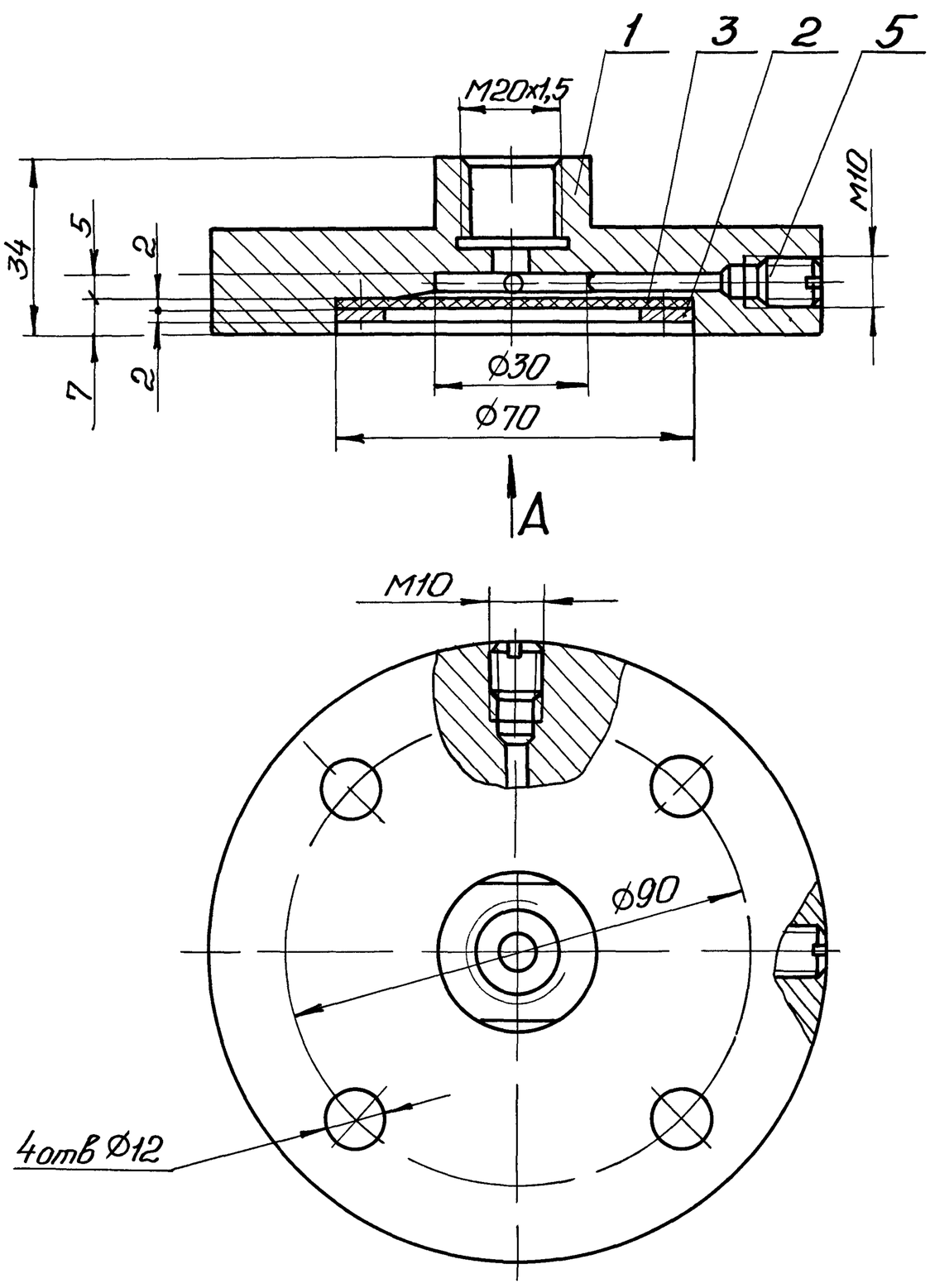

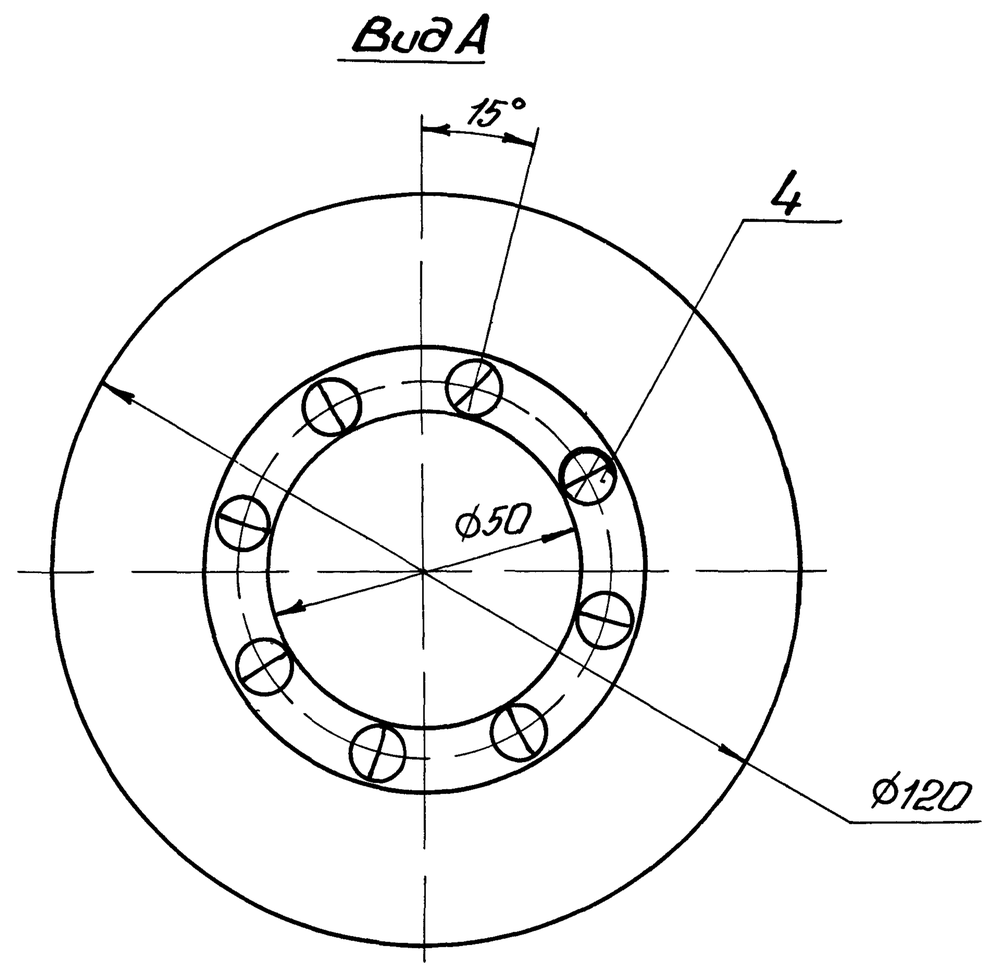

Размеры для справок

					Н1-04.100СБ			
Изм.	Лист	№докум	Подп	Дата	Разделитель мембранный Сборочный чертеж	Лит	Масса	Масштаб
Разраб		Анопко					1,6	1:1
Пров		Брацлавский				Лист	Листов 1	
Т.контр		Брацлавский				Госстрой СССР Союзводоканалниипроект Харьковский Водоканалпроект		
Н.контр		Толчинский						
Утв								

Формат А3

Н1-04.101

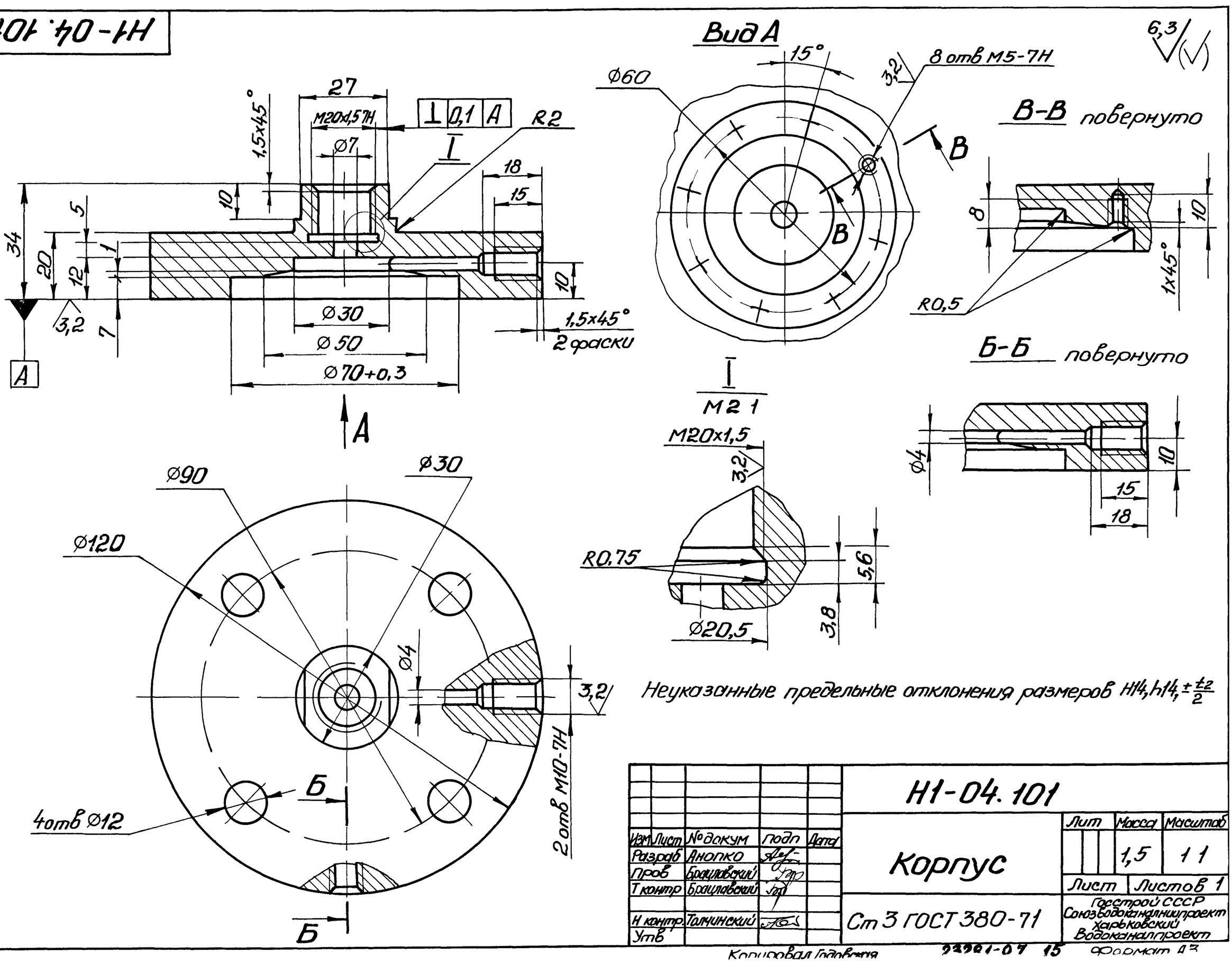

Неуказанные предельные отклонения размеров $H14, h14, \pm\frac{t_2}{2}$

					Н1-04.101			
Изм.	Лист	№докум	Подп	Дата	Корпус	Лит	Масса	Масштаб
Разраб		Анопко					1,5	1:1
Пров		Брацлавский				Лист	Листов 1	
Т.контр		Брацлавский				Госстрой СССР Союзводоканалниипроект Харьковский Водоканалпроект		
Н.контр		Толчинский			Ст 3 ГОСТ 380-71			
Утв								

Формат А3

Копировал Гладкая 22301-07 15

Формат	Зона	Поз.	Обозначение	Наименование	Кол.	Примечание
				Документация		
А3			Н1-04.200СБ	Сборочный чертеж		
				Детали		
А4		1	Н1-04.201	Труба	1	
А4		2	Н1-04.202	Фланец	1	

Изм.	Лист	№ докум.	Подп.	Дата	Н1-04.200		
Разраб.		Анопко			Отвод	Лит.	Лист / Листов 1
Пров.		Брацлавский				Госстрой СССР Союзводоканалниипроект Харьковский Водоканалпроект	
Рук. гр.		Брацлавский					
Н. контр.		Толчинский					
Утв.							

Формат А4

Формат	Зона	Поз.	Обозначение	Наименование	Кол.	Примечание
А4		1	Н1-05.100-02	Патрубок	1	
А4		2	Н1-05.200-02	Патрубок	1	
				Детали		
А4		3	Н1-05.001-02	Прокладка	1	
А4		4	Н1-05.002-02	Фланец	1	
				Стандартные изделия		
		5		Фланец 1-50-2,5-ВСт3сп2		
				ГОСТ 12820-80	1	
		6		Болт М12х45.58		
				ГОСТ 7798-70	8	
		7		Гайка М12.5		
				ГОСТ 5915-70	8	
		8		Шайба 12		
				ГОСТ 11371-78	8	
		9		Кольцо 054-062-46-2-3		
				ГОСТ 9833-73	1	
				Н1-05.000-03		
				Сборочные единицы		
А4		1	Н1-05.100-03	Патрубок	1	
А4		2	Н1-05.200-03	Патрубок	1	
				Детали		
А4		3	Н1-05.001-03	Прокладка	1	
А4		4	Н1-05.002-03	Фланец	1	

Инв. № подл. | Подп. и дата | Взам. инв. № | Инв. № дубл. | Подп. и дата

Изм.	Лист	№ докум.	Подп.	Дата	Н1-05.000	Лист 3

Формат А4

Формат	Зона	Поз.	Обозначение	Наименование	Кол.	Примечание
				Документация		
А3			Н1-05.000СБ	Сборочный чертеж		
			Переменные данные	для исполнений		
				Н1-05.000		
				Сборочные единицы		
А4		1	Н1-05.100	Патрубок	1	
А4		2	Н1-05.200	Патрубок	1	
				Детали		
А4		3	Н1-05.001	Прокладка	1	
А4		4	Н1-05.002	Фланец	1	
				Стандартные изделия		
		5		Фланец 1-32-2,5-ВСт3Сп2		
				ГОСТ 12820-80	1	
		6		Болт М10х40.58		
				ГОСТ 7798-70	8	
		7		Гайка М10.5		
				ГОСТ 5915-70	8	
		8		Шайба 10		
				ГОСТ 11371-78	8	

Изм	Лист	№ докум.	Подп.	Дата	Н1-05.000		
Разраб.		Анопко			Патрубок монтажный	Лит.	Лист / Листов 1 / 5
Пров.		Брацлавский				Госстрой СССР Союзводоканалниипроект Харьковский Водоканалпроект	
Рук. гр.		Брацлавский					
Н. контр.		Толчинский					
Утв.							

Формат А4

Формат	Зона	Поз.	Обозначение	Наименование	Кол.	Примечание
		9		Кольцо 034-042-46-2-3		
				ГОСТ 9833-73	1	
				Н1-05.000-01		
				Сборочные единицы		
А4		1	Н1-05.100-01	Патрубок	1	
А4		2	Н1-05.200-01	Патрубок	1	
				Детали		
А4		3	Н1-05.001-01	Прокладка	1	
А4		4	Н1-05.002-01	Фланец	1	
				Стандартные изделия		
		5		Фланец 1-40-2,5-ВСт3сп2		
				ГОСТ 12820-80	1	
		6		Болт М12х45.58		
				ГОСТ 7798-70	8	
		7		Гайка М12.5		
				ГОСТ 5915-70	8	
		8		Шайба 12		
				ГОСТ 11371-78	8	
		9		Кольцо 042-050-46-2-3		
				ГОСТ 9833-73	1	
				Н1-05.000-02		
				Сборочные единицы		

Инв. № подл. | Подп. и дата | Взам. инв. № | Инв. № дубл. | Подп. и дата

Изм.	Лист	№ докум.	Подп.	Дата	Н1-05.000	Лист 2

Формат А4

Альбом 7

Типовой проект 902-1-136.88

Формат	Зона	Поз	Обозначение	Наименование	Кол	Примечание
				Документация		
A4			Н1-05.200 СБ	Сборочный чертеж		
			Переменные данные	для исполнений		
				Н1-05 200		
				Детали		
A4		1	Н1-05.201	Труба	1	
				Стандартные изделия		
		2		Фланец 1-32-2,5-ВСт3сп2 ГОСТ 12820-80	1	
				Н1-05 200-01		
				Детали		
A4		1	Н1-05.201-01	Труба	1	
				Стандартные изделия		
		2		Фланец 1-40-2,5-ВСт3сп2 ГОСТ 12820-80	1	

Изм	Лист	№ докум	Подп	Дата
Разраб	Анопко			
Пров.	Браславский			
Рук. гр.	Браславский			
Н. контр.	Толчинский			
Утв.				

Н1-05.200

Патрубок

Лит	Лист	Листов
	1	2

Госстрой СССР Союзводоканалниипроект Харьковский Водоканалпроект

Формат А4

Формат	Зона	Поз	Обозначение	Наименование	Кол	Примечание
				Н1-05 200-02		
				Детали		
A4		1	Н1-05.201-02	Труба	1	
				Стандартные изделия		
		2		Фланец 1-50-2,5-ВСт3сп2 ГОСТ 12820-80	1	
				Н1-05.200-03		
				Детали		
A4		1	Н1-05.201-03	Труба	1	
				Стандартные изделия		
		2		Фланец 1-65-2,5ВСт3сп2 ГОСТ 12820-80	1	
				Н1-05.200-04		
				Детали		
A4		1	Н1-05.201-04	Труба	1	
				Стандартные изделия		
		2		Фланец 1-80-2,5-ВСт3сп2 ГОСТ 12820-80	1	

Изм.	Лист	№ докум	Подп	Дата

Н1-05.200

Лист 2

Формат А4

Формат	Зона	Поз	Обозначение	Наименование	Кол	Примечание
				Стандартные изделия		
		5		Фланец 1-65-2,5-ВСт3сп2 ГОСТ 12820-80	1	
		6		Болт М12х50.58 ГОСТ 7798-70	8	
		7		Гайка М12.5 ГОСТ 5915-70	8	
		8		Шайба 12 ГОСТ 11371-78	8	
		9		Кольцо 072-080-46-2-3 ГОСТ 9833-78	1	
				Н1-05.100-04		
				Сборочные единицы		
A4		1	Н1-05.100-04	Патрубок	1	
A4		2	Н1-05.200-04	Патрубок	1	
				Детали		
A4		3	Н1-05.001-04	Прокладка	1	
A4		4	Н1-05.002-04	Фланец	1	
				Стандартные изделия		
		5		Фланец 1-80-2,5-ВСт3сп2 ГОСТ 12820-80	1	
		6		Болт М16х55.58 ГОСТ 7798-70	8	
		7		Гайка М16.5 ГОСТ 5915-70	8	

Изм.	Лист	№ докум.	Подп.	Дата

Н1-05.000

Лист 4

Формат А4

Формат	Зона	Поз	Обозначение	Наименование	Кол	Примечание
		8		Шайба 16 ГОСТ 11371-78	8	
		9		Кольцо 088-095-46-2-3 ГОСТ 9833-73	1	

Изм	Лист	№ докум	Подп.	Дата

Н1-05.000

Лист 5

Копировал Гладкая

23281-07 17 Формат А4

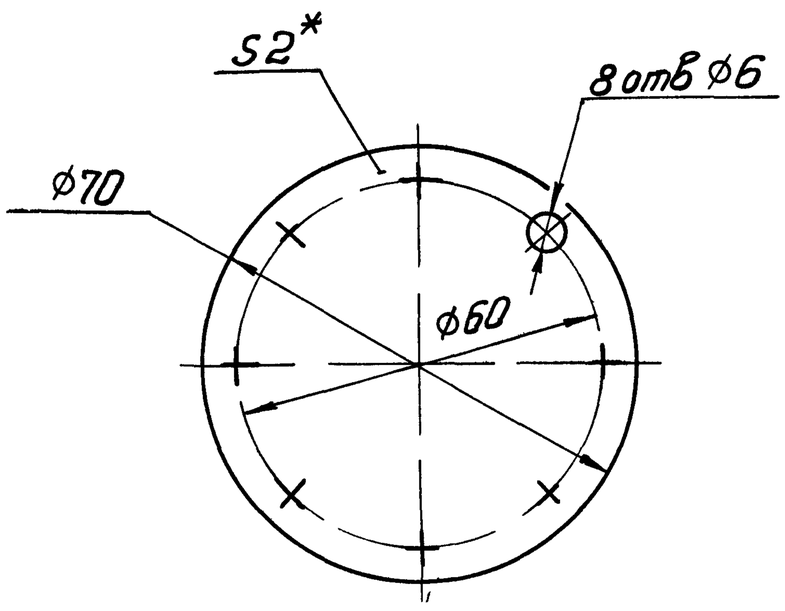

1 H14, h14, $\pm \frac{t_2}{2}$

2 * Размер для справок

Изм. Лист	№ докум	подп	Дата	H1-04 103			
Разраб	Анопко			Мембрана	Лит	Масса	Масштаб
Пров	Брацлавский					0,01	1:1
Т контр.	Брацлавский				Лист	Листов 1	
Н контр	Толчинский			Пластина I, лист, ПМБ-М-2-48 ГОСТ 7338-77	Госстрой СССР Союзводоканалниипроект Харьковский Водоканалпроект		
Утв.							

Формат А4

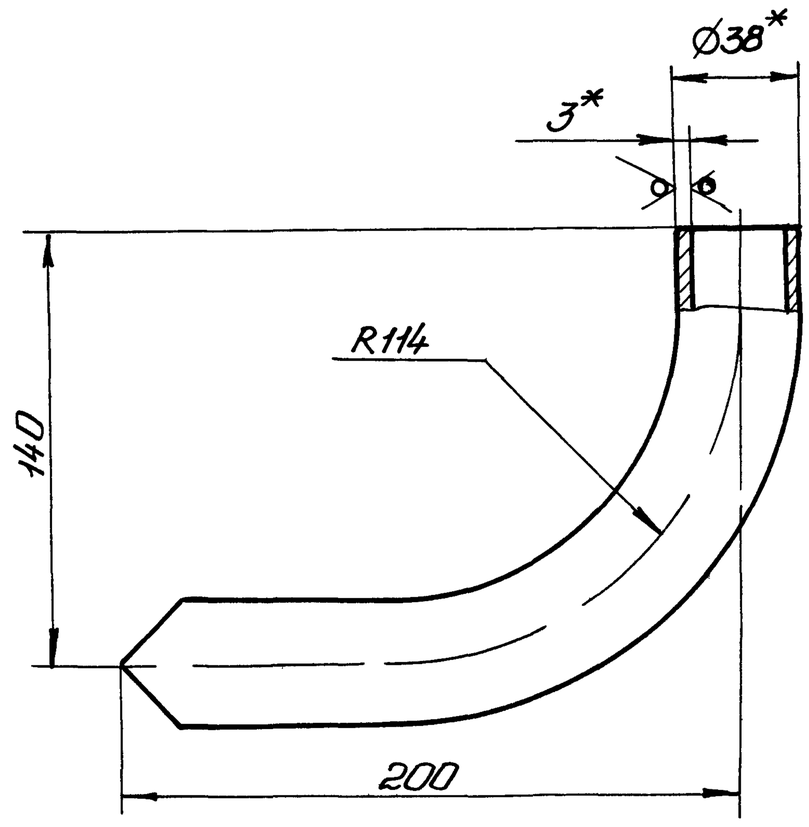

1 $\pm \frac{t_2}{2}$

2 * Размеры для справок

3 Развернутая длина 291мм

Изм. Лист	№ докум	подп	Дата	H1-04 201			
Разраб	Анопко			Труба	Лит	Масса	Масштаб
Пров	Брацлавский					0,7	1:2
Т контр	Брацлавский				Лист	Листов 1	
Н контр	Толчинский			Труба $\frac{38 \times 3 \text{ ГОСТ } 10704-76}{\text{Ст3 ГОСТ } 10705-80}$	Госстрой СССР Союзводоканалниипроект Харьковский Водоканалпроект		
Утв.							

Формат А4

Инв. № подл. | Подп. и дата | Взам. инв. № | Инв. № дубл. | Подп. и дата

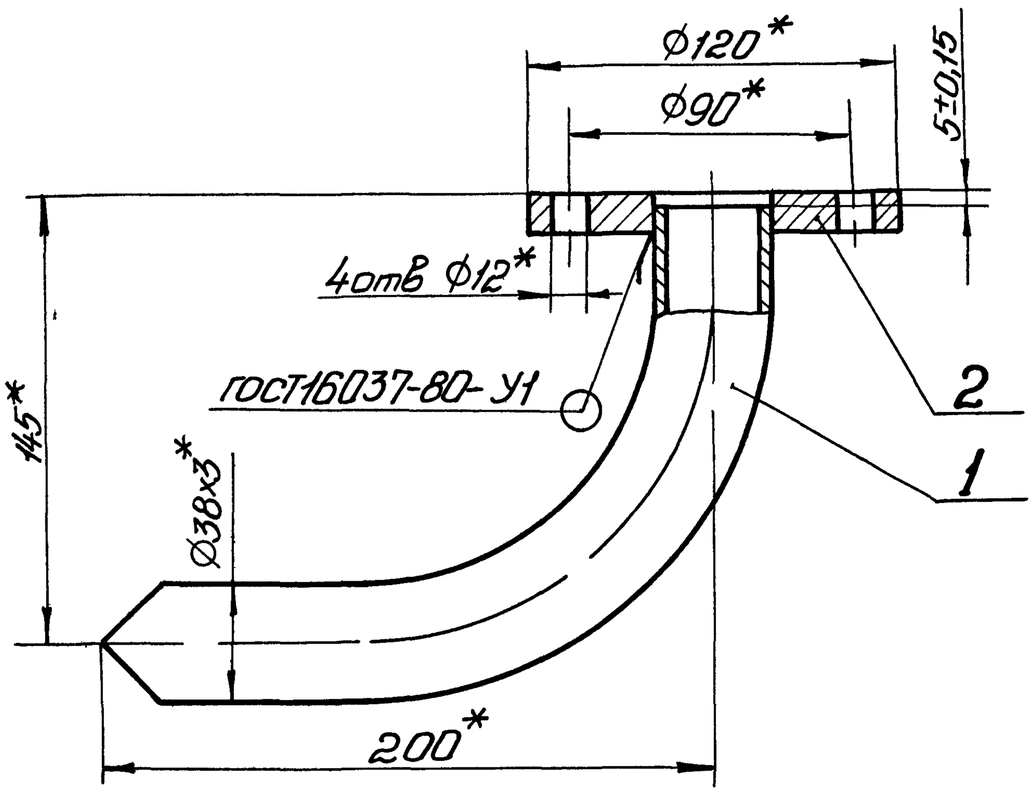

* Размеры для справок

Изм. Лист	№ докум	подп	Дата	H1-04 200 СБ			
Разраб	Анопко			Отвод	Лит	Масса	Масштаб
Пров	Брацлавский					1,6	1:2
Т контр	Брацлавский			Сборочный чертеж	Лист	Листов 1	
Н. контр	Толчинский				Госстрой СССР Союзводоканалниипроект Харьковский Водоканалпроект		
Утв							

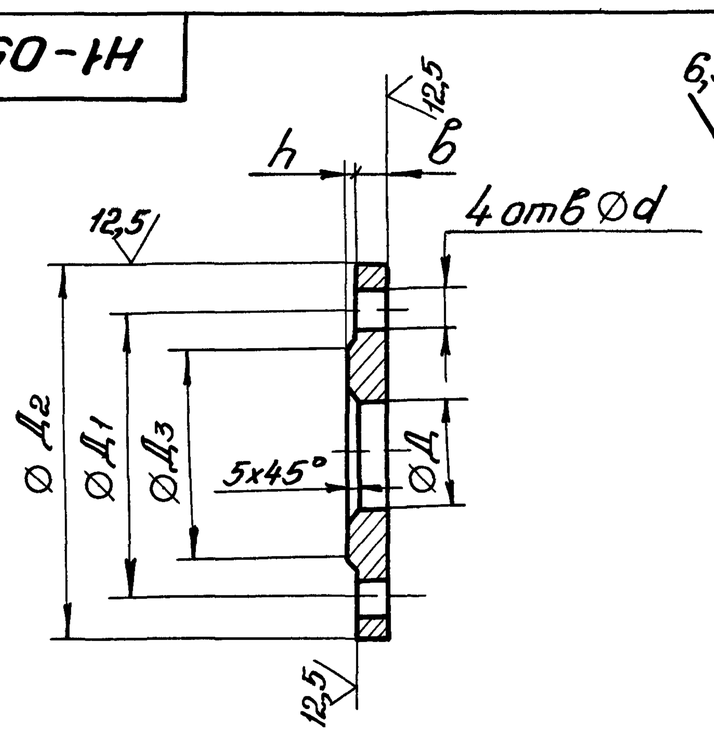

Обозначение	Д мм	Д1 мм	Д2 мм	Д3 мм	b мм	h мм	d мм	Масса кг
H1-05 002	35	90	120	70	10	2	12	0,8
-01	42	100	130	80	10	3	14	0,9
-02	54	110	140	90	10	3	14	1
-03	72	130	160	110	11	3	14	1,4
-04	85	150	185	128	11	3	18	1,8

Предельные отклонения размеров H14, h14, $\pm \frac{t_2}{2}$

Изм. Лист	№ докум.	подп.	Дата	H1-05 002			
Разраб	Анопко			Фланец	Лит	Масса	Масштаб
Пров	Брацлавский					См табл	1:2
Т контр	Брацлавский				Лист	Листов 1	
Н. контр	Толчинский			Ст3 ГОСТ 380-71	Госстрой СССР Союзводоканалниипроект Харьковский Водоканалпроект		
Утв							

Инв. № подл. | Подп. и дата | Взам. инв. № | Инв. № дубл. | Подп. и дата

23281-07 18 Формат А4

Альбом 7

Типовой проект 902-1-138.88

Формат	Зона	Поз	Обозначение	Наименование	Кол	Примечание
				Стандартные изделия		
				Фланец 1-40-2,5-ВСт3сп2 ГОСТ 12820-80	2	
				Н1-05.100-02		
				Детали		
Б4		1	Н1-05.101-02	Труба		
				Труба 57х3 ГОСТ 10704-76 / Ст3 ГОСТ 10705-80		
				L=92 h 14	1	0,4 кг
				Стандартные изделия		
		2		Фланец 1-50-2,5-ВСт3сп2 ГОСТ 12820-80	2	
				Н1-05.100-03		
				Детали		
Б4		1	Н1-05.101-03	Труба		
				Труба 76х4 ГОСТ 10704-76 / Ст3 ГОСТ 10705-80		
				L=92 h 14	1	0,71 кг
				Стандартные изделия		
		2		Фланец 1-65-2,5-ВСт3сп2 ГОСТ 12820-80	2	

Инв. № подл. | Подп. и дата | Взам. инв. № | Инв. № дубл. | Подп. и дата

Изм. | Лист | № докум. | Подп. | Дата

Н1-05.100

Лист 2

Формат А4

Формат	Зона	Поз	Обозначение	Наименование	Кол	Примечание
				Н1-05 100-04		
				Детали		
Б4		1	Н1-05.101-04	Труба		
				Труба 89х4 ГОСТ 10704-76 / Ст3 ГОСТ 10705-80		
				L=92 h 14	1	0,84 кг
				Стандартные изделия		
		2		Фланец 1-80-2,5-ВСт3сп2 ГОСТ 12820-80	2	

Инв. № подл. | Подп. и дата | Взам. инв. № | Инв. № дубл. | Подп. и дата

Изм. | Лист | № докум. | Подп. | Дата

Н1-05.100

Лист 3

Формат А4

Формат	Зона	Поз	Обозначение	Наименование	Кол	Примечание
				Документация		
А3			Н1-06.000 СБ	Сборочный чертеж		
				Сборочные единицы		
А4		1	Н1-06.100	Патрубок		
				Детали		
А4		2	Н1-06 001	Заглушка	1	
А4		3	Н1-06 002	Прокладка	1	
				Стандартные изделия		
		4		Болт М12х50 56 ГОСТ 7798-70	4	
		5		Гайка М12 5 ГОСТ 5915-70	4	
		6		Шайба 12 ГОСТ 11371-78	4	

Инв. № подл. | Подп. и дата | Взам. инв. № | Инв. № дубл. | Подп. и дата

Изм | Лист | № докум. | Подп | Дата

Разраб. Анопко
Пров. Брацлавский
Рук. гр. Брацлавский
Н. контр. Толчинский
Утв. Чмелев

Н1-06.000

Установка патрубка

Лит | Лист | Листов 1

Госстрой СССР Союзводоканалниипроект Харьковский Водоканалпроект

Формат А4

Формат	Зона	Поз	Обозначение	Наименование	Кол	Примечание
				Документация		
А4			Н1-05.100 СБ	Сборочный чертеж		
			Переменные данные	для исполнений		
				Н1-05.100		
				Детали		
Б4		1	Н1-05.101	Труба		
				Труба 38х3 ГОСТ 10704-76 / Ст3 ГОСТ 10705-80		
				L=92 h 14	1	0,26 кг
				Стандартные изделия		
		2		Фланец 1-32-2,5-ВСт3сп2 ГОСТ 12820-80	2	
				Н1-05 100-01		
				Детали		
Б4		1	Н1-05.101-01	Труба		
				Труба 45х3 ГОСТ 10704-76 / Ст3 ГОСТ 10705-80		
				L=92 h 14	1	0,31 кг

Инв. № подл. | Подп. и дата | Взам. инв. № | Инв. № дубл. | Подп. и дата

Изм | Лист | № докум. | Подп. | Дата

Разраб. Анопко
Пров. Брацлавский
Рук. гр. Брацлавский
Н. контр. Толчинский
Утв.

Н1-05.100

Патрубок

Лит | Лист 1 | Листов 3

Госстрой СССР Союзводоканалниипроект Харьковский Водоканалпроект

Формат А4

Н1-05.100СБ

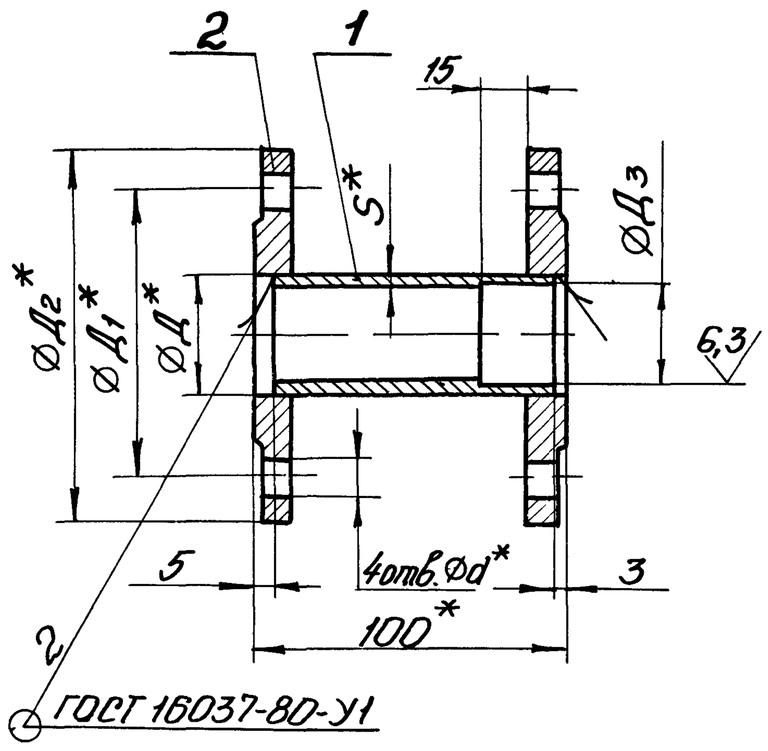

Обозначение	Д мм	Д1 мм	Д2 мм	Д3 мм	d мм	S мм	Масса кг
Н1-05 100	38	90	120	35	12	3	1,85
-01	45	100	130	42	14	3	2,22
-02	57	110	140	54	14	3	2,5
-03	76	130	160	72	14	4	3,5
-04	89	150	185	85	18	4	4,54

1 Н14, $\pm\frac{t2}{2}$.
2 * Размеры для справок

Изм	Лист	№ докум	Подп	Дата	Н1-05.100СБ			
Разраб		Анопко			Патрубок сборочный чертеж	Лит	Масса	Масштаб
Пров		Брацлавский					см табл	1:2
Т контр		Брацлавский				Лист	Листов 1	
Н контр		Толчинский				Госстрой СССР Союзводоканалниипроект Харьковский Водоканалпроект		
Утв								

Формат А4

Н1-05.001

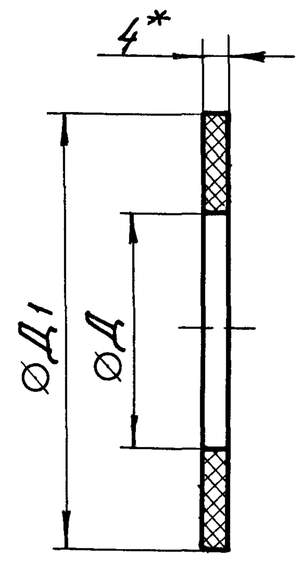

Обозначение	Д мм	Д1 мм	Масса кг
Н1-05.001	38	70	0,002
-01	45	80	0,002
-02	57	90	0,002
-03	76	110	0,003
-04	89	128	0,003

1 Н14, h14.
2. * Размер для справок

Изм	Лист	№ докум	Подп	Дата	Н1-05.001			
Разраб		Анопко			Прокладка	Лит	Масса	Масштаб
Пров		Брацлавский					см табл	1:1
Т контр		Брацлавский				Лист	Листов 1	
Н контр		Толчинский			Пластина I, лист ТМКЦ-С-4 ГОСТ 7338-77	Госстрой СССР Союзводоканалниипроект Харьковский Водоканалпроект		
Утв								

Формат А4

Н1-05.200СБ

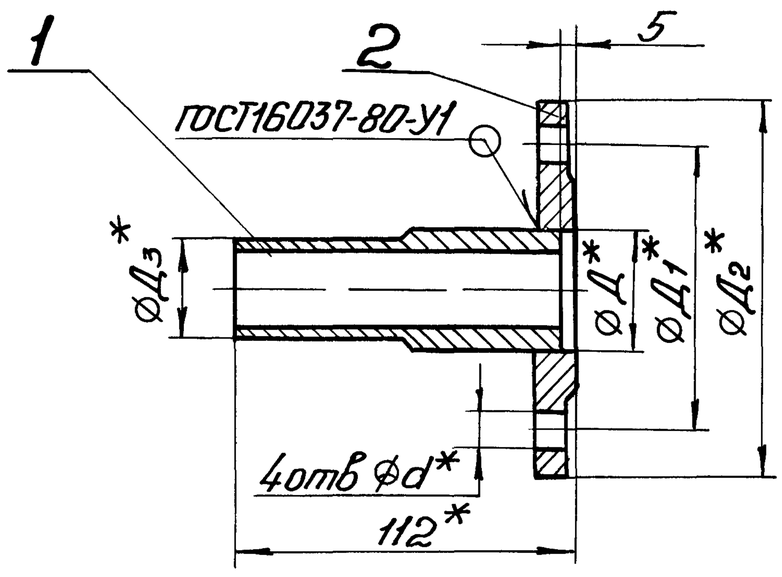

Обозначение	Д мм	Д1 мм	Д2 мм	Д3 мм	d мм	Масса кг
Н1-05 200	38	90	120	33	12	1,17
-01	45	100	130	40	14	1,4
-02	57	110	140	52	14	1,62
-03	76	130	160	70	14	2,27
-04	89	150	185	83	18	2,89

1 $\pm\frac{t2}{2}$
2. * Размеры для справок.

Изм	Лист	№ докум	Подп	Дата	Н1-05.200СБ			
Разраб		Анопко			Патрубок сборочный чертеж	Лит	Масса	Масштаб
Пров		Брацлавский					см табл	1:2
Т контр		Брацлавский				Лист	Листов 1	
Н контр		Толчинский				Госстрой СССР Союзводоканалниипроект Харьковский Водоканалпроект		
Утв								

Н1-05.201

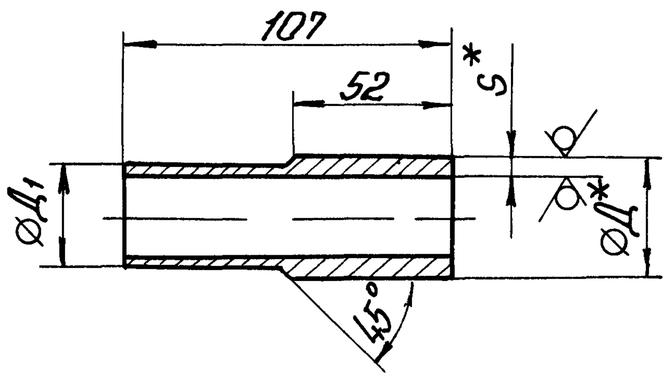

Обозначение	Д, мм	Д1, мм	S, мм	Масса кг
Н1-05 201	38	33	4,5	0,36
-01	45	40	4,5	0,43
-02	57	52	4,5	0,56
-03	76	70	5	0,85
-04	89	83	5	1,02

1. h14, $\pm\frac{t2}{2}$
2 * Размеры для справок.

Изм	Лист	№ докум	Подп	Дата	Н1-05.201			
разраб.		Анопко			Труба	Лит	Масса	Масштаб
Пров.		Брацлавский					см. табл.	1 2
Т контр.		Брацлавский				Лист	Листов 1	
Н контр		Толчинский			Труба Д×S ГОСТ 8734-75 / В20 ГОСТ 8733-74	Госстрой СССР Союзводоканалниипроект Харьковский Водоканалпроект		
Утв								

Инв. № подл | Подп. и дата | Взам. инв. № | Инв. № дубл. | Подп. и дата

23281-07 20

Формат А4

Альбом I

Типовой проект 902-1-136.88

Н1-05.000 СБ

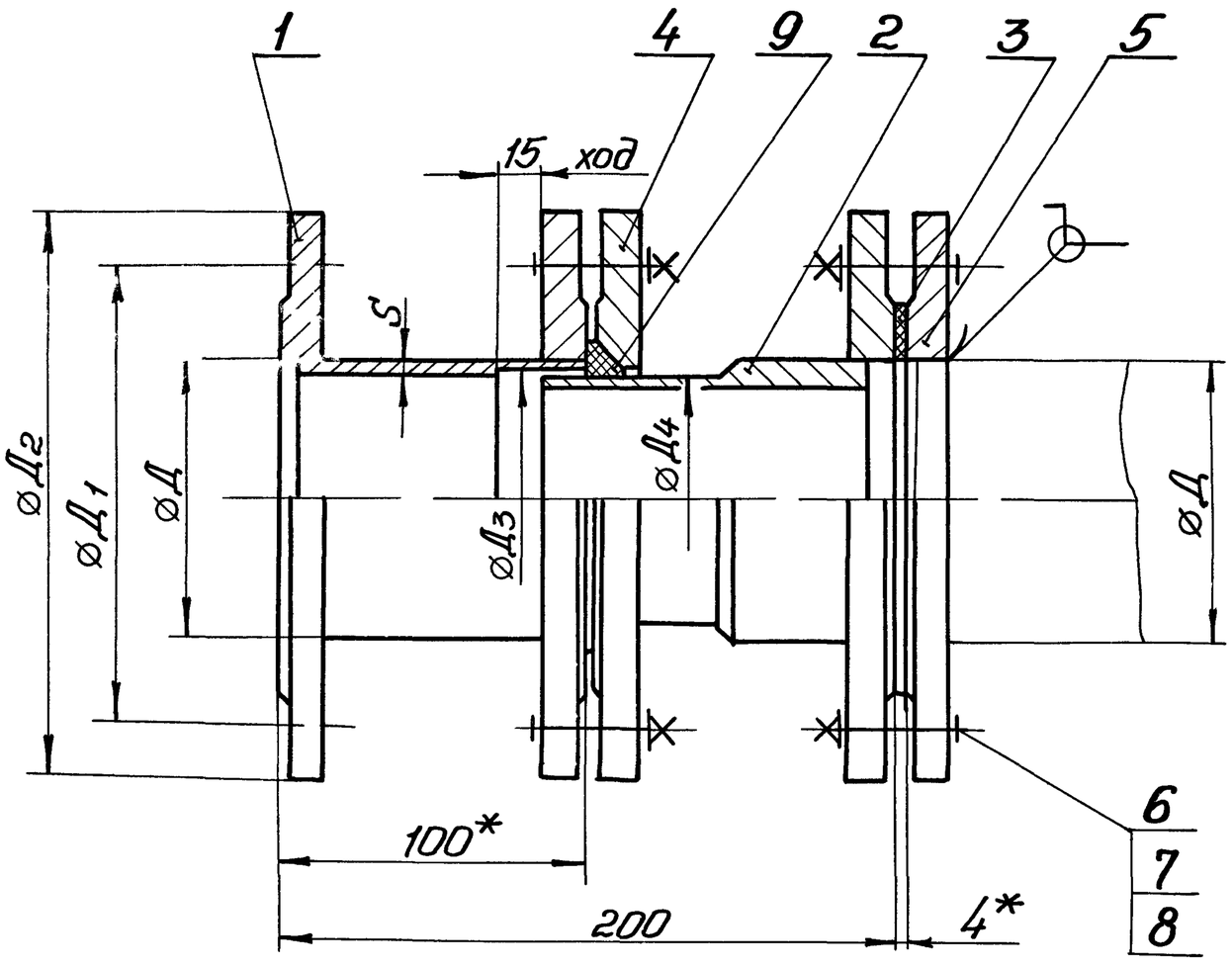

Техническая характеристика

1 Назначение - монтаж насосов и трубопроводов
2 Рабочее давление - МПа, 0,1

Обозначение	Д	S	Д1	Д2	Д3	Д4	Масса (кг)
Н1-05 000	38	3	90	120	35	33	4,9
-01	45	3	100	130	42	40	6,0
-02	57	3	110	140	54	52	6,7
-03	76	4	130	160	72	70	9,0
-04	89	4	150	185	85	83	12,0

Технические требования

1 $\pm t_2/2$
2 Патрубок испытать под давлением 0,2 МПа в течении 3 ч
3 *Размеры для справок

Изм	Лист	№ докум	Подп	Дата	Н1-05.000 СБ			
Разраб		Брацлавский			Патрубок монтажный	Лит	Масса	Масштаб
Пров		Ясинов			Сборочный чертеж		см табл.	—
Т контр.		Брацлавский				Лист	Листов 1	
Н контр		Толчинский				Госстрой СССР Союзводоканалниипроект Харьковский Водоканалпроект		
Утв								

Формат А3

Н1-06.000 СБ

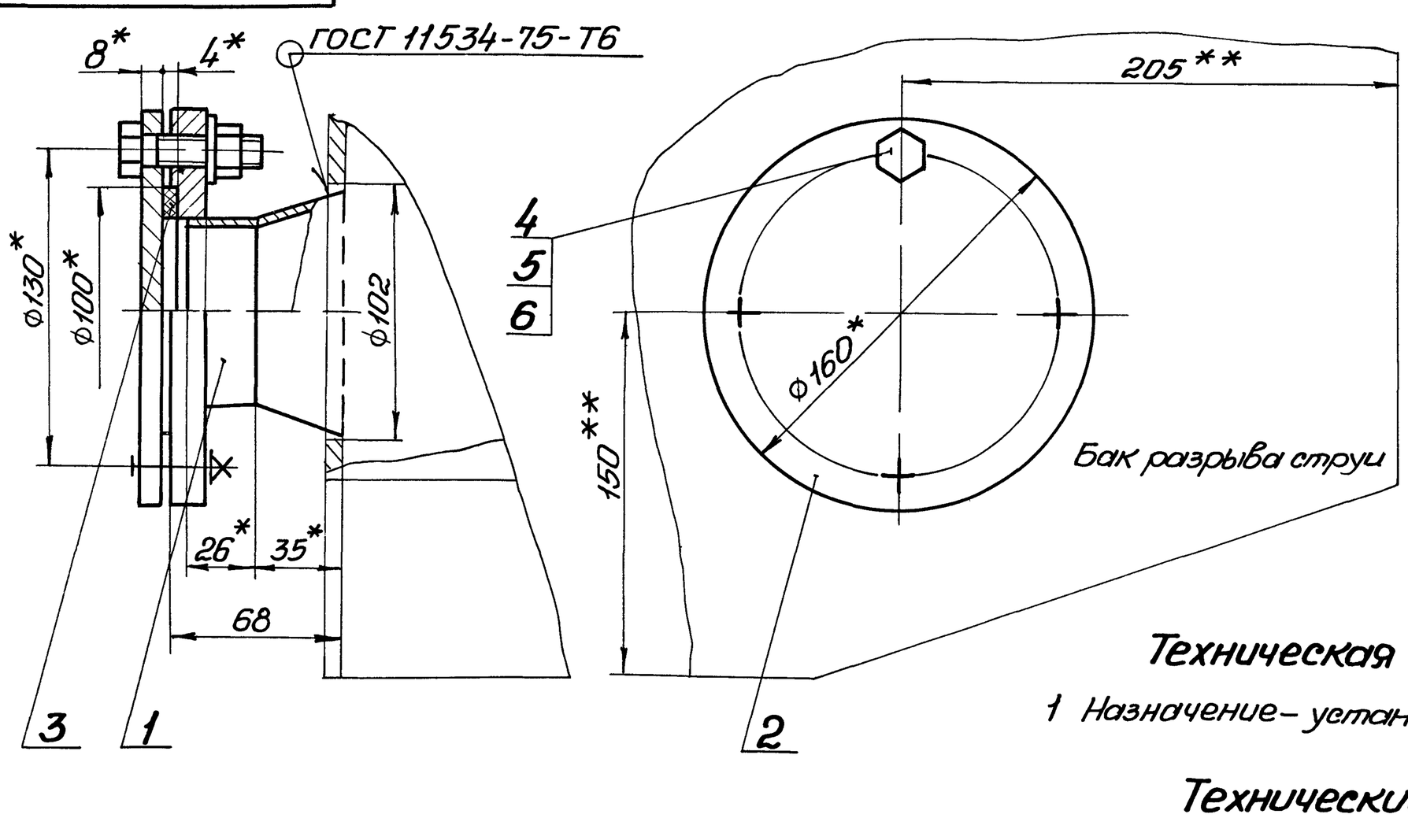

Техническая характеристика.

1 Назначение - установка датчика уровня ДПЭ

Технические требования.

1 Бак разрыва струи см серию 7 902-4
2 **Патрубок поз 1 вварить взамен штуцера М27х1,5
3 Н14, $\pm t_2/2$
4 * Размеры для справок

Изм	Лист	№ докум	Подп	Дата	Н1-06.000 СБ			
Разраб		Брацлавский			Установка патрубка	Лит	Масса	Масштаб
Пров		Ясинов			Сборочный чертеж		3,3	1:2
Т контр		Брацлавский				Лист	Листов 1	
Н контр		Толчинский				Госстрой СССР Союзводоканалниипроект Харьковский Водоканалпроект		
Утв								

Формат А3

Н1-06.111

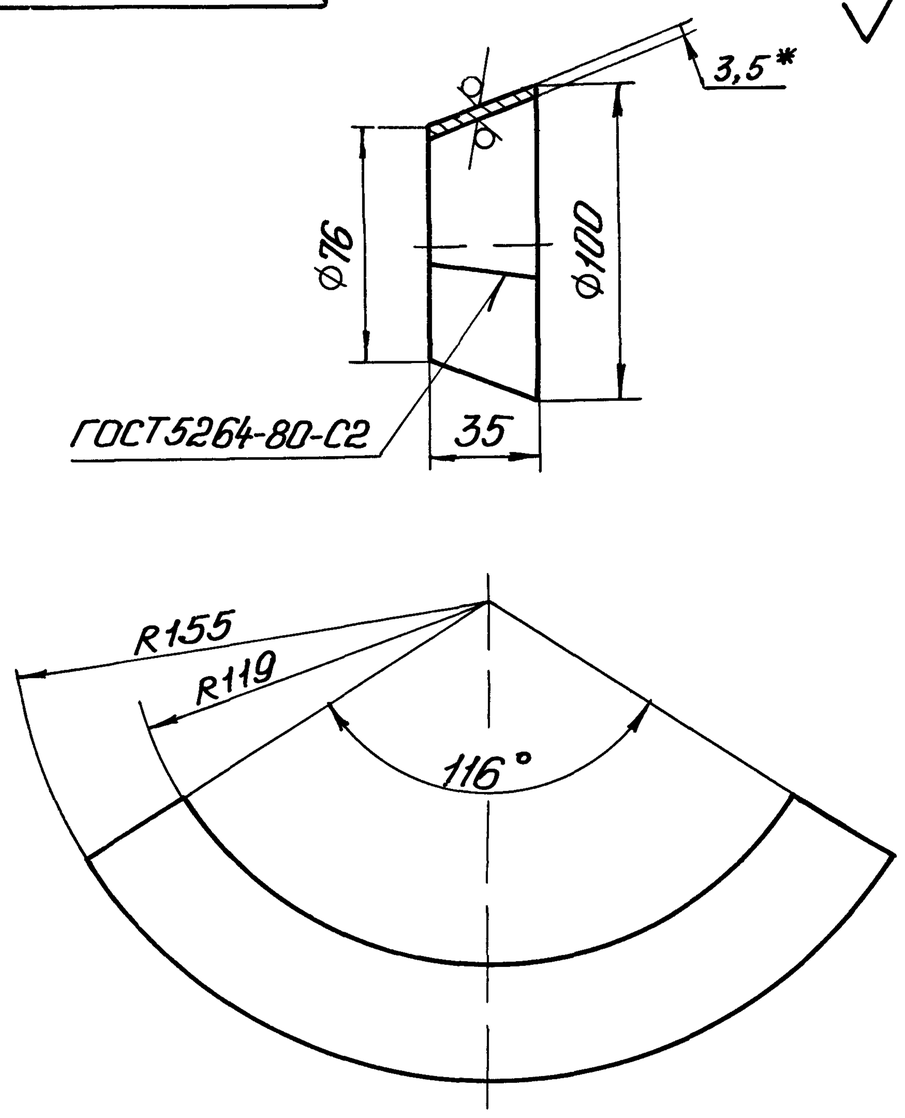

1. h14, $\pm\frac{t2}{2}$
2. * Размер для справок.

Изм.	Лист	№ докум	Подп	Дата	Н1-06.111		
Разраб		Анопко			Конус	Лит	Масса 0,28 / Масштаб 1:2
Пров		Брацлавский				Лист	Листов 1
Т.контр		Брацлавский			Лист 3,5 ГОСТ 19903-74 / Ст 3 ГОСТ 16523-70	Госстрой СССР Союзводоканалниипроект Харьковский Водоканалпроект	
Н.контр		Толчинский					
Утв							

Формат А4

Н1-06.001

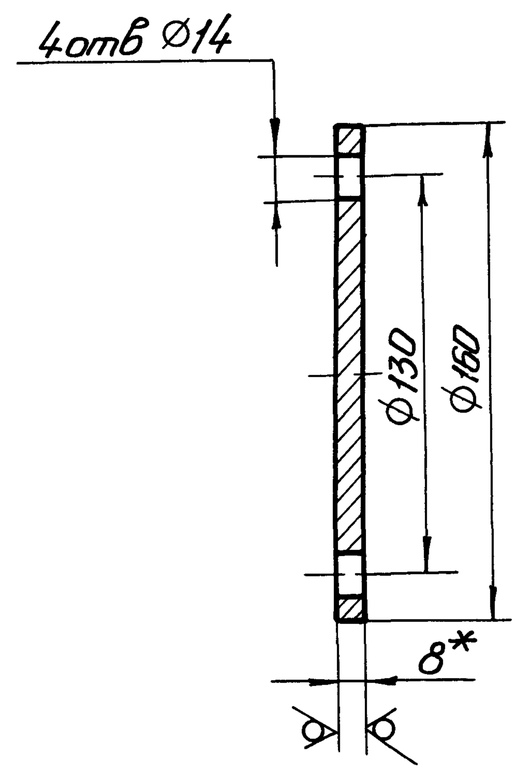

1. H14, h14, $\pm\frac{t2}{2}$
2. * Размер для справок

Изм.	Лист	№ докум	Подп	Дата	Н1-06.001		
Разраб		Анопко			Заглушка	Лит	Масса 1,26 / Масштаб 1:2
Пров		Брацлавский				Лист	Листов 1
Т.контр.		Брацлавский			Лист 8 ГОСТ 19903-74 / Ст 3 ГОСТ 14637-79	Госстрой СССР Союзводоканалниипроект Харьковский Водоканалпроект	
Н.контр		Толчинский					
Утв							

Формат А4

Инв. № подл | Подп. и дата | Взам. инв. № | Инв. № дубл. | Подп. и дата

Н1-06.100СБ

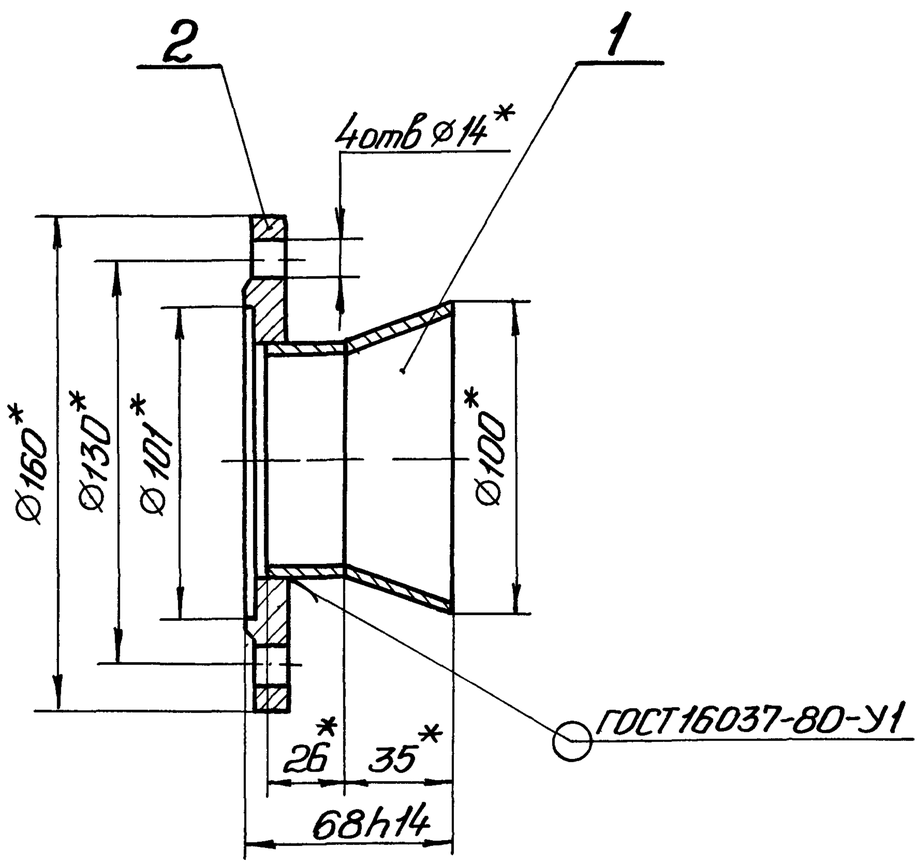

* Размеры для справок

Изм	Лист	№ докум	Подп	Дата	Н1-06.100СБ		
Разраб		Анопко			Патрубок Сборочный чертеж	Лит.	Масса 1,86 / Масштаб 1:2
Пров		Брацлавский				Лист	Листов 1
Т.контр		Брацлавский				Госстрой СССР Союзводоканалниипроект Харьковский Водоканалпроект	
Н.контр		Толчинский					
Утв							

Н1-06.110СБ

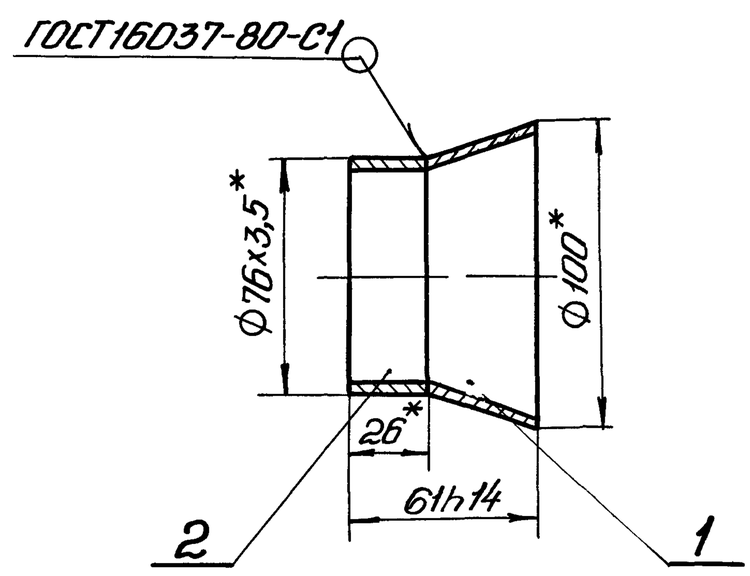

*Размеры для справок

Изм	Лист	№ докум	Подп	Дата	Н1-06.110СБ		
Разраб		Анопко			Патрубок Сборочный чертеж	Лит.	Масса 0,45 / Масштаб 1:2
Пров		Брацлавский				Лист	Листов 1
Т.контр		Брацлавский				Госстрой СССР Союзводоканалниипроект Харьковский Водоканалпроект	
Н.контр		Толчинский					
Утв							

Альбом 7

Типовой проект 902-1-136.88

Формат	Зона	Поз	Обозначение	Наименование	Кол.	Примечание
				Документация		
А4			Н1-06 100 СБ	Сборочный чертеж		
				Сборочные единицы		
А4		1	Н1-06 110	Патрубок	1	
				Стандартные изделия		
		2		Фланец 3-65-2,5-ВСт3сп2 ГОСТ 12820-80	1	

Изм	Лист	№ докум	Подп	Дата	Н1-06.100		
Разраб		Анопко			Патрубок	Лит	Лист / Листов 1
Пров		Брацлавский				Госстрой СССР Союзводоканалниипроект Харьковский Водоканалпроект	
Рук гр		Брацлавский					
Н контр		Толчинский					
Утв							

Подп и дата | Инв № дубл | Взам инв № | Подп и дата | Инв № подл

Формат А4

Формат	Зона	Поз	Обозначение	Наименование	Кол	Примечание
				Документация		
А2			Н1-07 100СБ	Сборочный чертеж		
				Детали		
А4		1	Н1-07 101	Ребро	1	
А4		2	Н1-07 102	Скоба	1	
А4		3	Н1-07 103	Петля	2	
А4		4	Н1-07 104	Пруток	15	
А4		5	Н1-07.105	Уголок	1	
А4		6	Н1-07 106	Уголок	1	
Б4		7	Н1-07 107	Уголок		
				Уголок 50х50х3-Б-ГОСТ8509-86 / Ст3-II-ГОСТ 535-79		
				L=246 h14	2	0,58кг
Б4		8	Н1-07.108	Уголок		
				Уголок 40х40х3-Б-ГОСТ8509-86 / Ст3-II-ГОСТ 535-79		
				250 h14	2	0,46кг
Б4		9	Н1-07 109	Пруток		
				Круг 12-В-ГОСТ2590-71 / Ст3-II-ГОСТ535-79		
				L=550 h14	4	0,49кг
Б4		10	Н1-07.110	Пруток		
				Круг 6-В-ГОСТ2590-71 / Ст3-II-ГОСТ535-79		
				L=550 h14	39	0,12кг

Изм	Лист	№ докум.	Подп	Дата	Н1-07.100		
Разраб		Анопко			Створка	Лит	Лист / Листов 1
Пров		Брацлавский				Госстрой СССР Союзводоканалниипроект Харьковский Водоканалпроект	
Рук гр		Брацлавский					
Н контр		Толчинский					
Утв.							

Подп и дата | Инв № дубл | Взам инв № | Подп и дата | Инв № подл

Формат А4

Формат	Зона	Поз	Обозначение	Наименование	Кол	Примечание
				Документация		
А4			Н1-06.110 СБ	Сборочный чертеж		
				Детали		
А4		1	Н1-06 111	Конус	1	
Б4		2	Н1-06 112	Труба		
				Труба 76х3,5ГОСТ10704-76 / Ст3ГОСТ10705-80		
				L=26 h14	1	0,16кг

Изм	Лист	№ докум.	Подп.	Дата	Н1-06.110		
Разраб		Анопко			Патрубок	Лит	Лист / Листов 1
Пров		Брацлавский				Госстрой СССР Союзводоканалниипроект Харьковский Водоканалпроект	
Рук гр		Брацлавский					
Н контр		Толчинский					
Утв							

Подп и дата | Инв № дубл | Взам инв № | Подп и дата | Инв № подл

Формат А4

Формат	Зона	Поз	Обозначение	Наименование	Кол	Примечание
				Документация		
А3			Н1-07.200СБ	Сборочный чертеж		
				Детали		
А4		1	Н1-07 201	Скоба	1	
А4		2	Н1-07.202	Пластина	2	
Б4		3	Н1-07 203	Труба		
				Труба 18х2 ГОСТ10704-76 / Ст3ГОСТ10705-80		
				L=15 h14	2	0,01кг

Изм.	Лист	№ докум	Подп	Дата	Н1-07.200		
Разраб		Анопко			Скоба	Лит	Лист / Листов 1
Пров.		Брацлавский				Госстрой СССР Союзводоканалниипроект Харьковский Водоканалпроект	
Рук гр		Брацлавский					
Н контр		Толчинский					
Утв.							

Подп и дата | Инв № дубл | Взам инв № | Подп и дата | Инв № подл

Формат А4

Копировал Годовская

Формат	Зона	Поз	Обозначение	Наименование	Кол	Примечание
				Документация		
А3			Н1-08 000СБ	Сборочный чертеж		
				Сборочные единицы		
А4		1	Н1-04 100	Разделитель мембранный	1	
А4		2	Н1-08 100	Патрубок	1	
				Детали		
А4		3	Н1-04 001	Прокладка	1	
А4		4	Н1-04 002	Прокладка	1	
А4		5	Н1-04 003	Прокладка	1	
А4		6	Н1-04 004	Пробка	1	
				Стандартные изделия		
		7		Шпилька М10-6g×50 58 ГОСТ 22042-76	4	
		8		Гайка М10 5 ГОСТ 5915-70	4	
		9		Шайба 10 65Г ГОСТ 6402-70	4	

Изм	Лист	№ докум	Подп	Дата	Н1-08 000		
Разраб.		Анопко			Устройство отборное разрежения	Лит	Лист	Листов 1
Пров		Брацлавский				Госстрой СССР Союзводоканалниипроект Харьковский Водоканалпроект	
Рук гр		Брацлавский					
Н контр		Толчинский					
Утв		Чмелев					

Формат А4

Формат	Зона	Поз	Обозначение	Наименование	Кол	Примечание
				Документация		
А2			Н1-07 000СБ	Сборочный чертеж		
				Сборочные единицы		
А4		1	Н1-07 100	Створка	2	
А4		2	Н1-07 200	Скоба	1	
				Стандартные изделия		
		4		Ось 22-12В12×60Ст3 ГОСТ 9650-80	2	
		5		Шайба 12 ГОСТ 11371-78	2	
		6		Шплинт 3,2×18 ГОСТ 397-79	2	

Изм	Лист	№ докум	Подп	Дата	Н1-07.000		
Разраб		Анопко			Контейнер решетчатый	Лит	Лист	Листов 1
Пров		Брацлавский				Госстрой СССР Союзводоканалниипроект Харьковский Водоканалпроект	
Рук гр		Брацлавский					
Н контр		Толчинский					
Утв		Чмелев					

Формат А4

Инв № подл | Подп и дата | Взам инв № | Инв № дубл | Подп и дата

Н1-08.000СБ

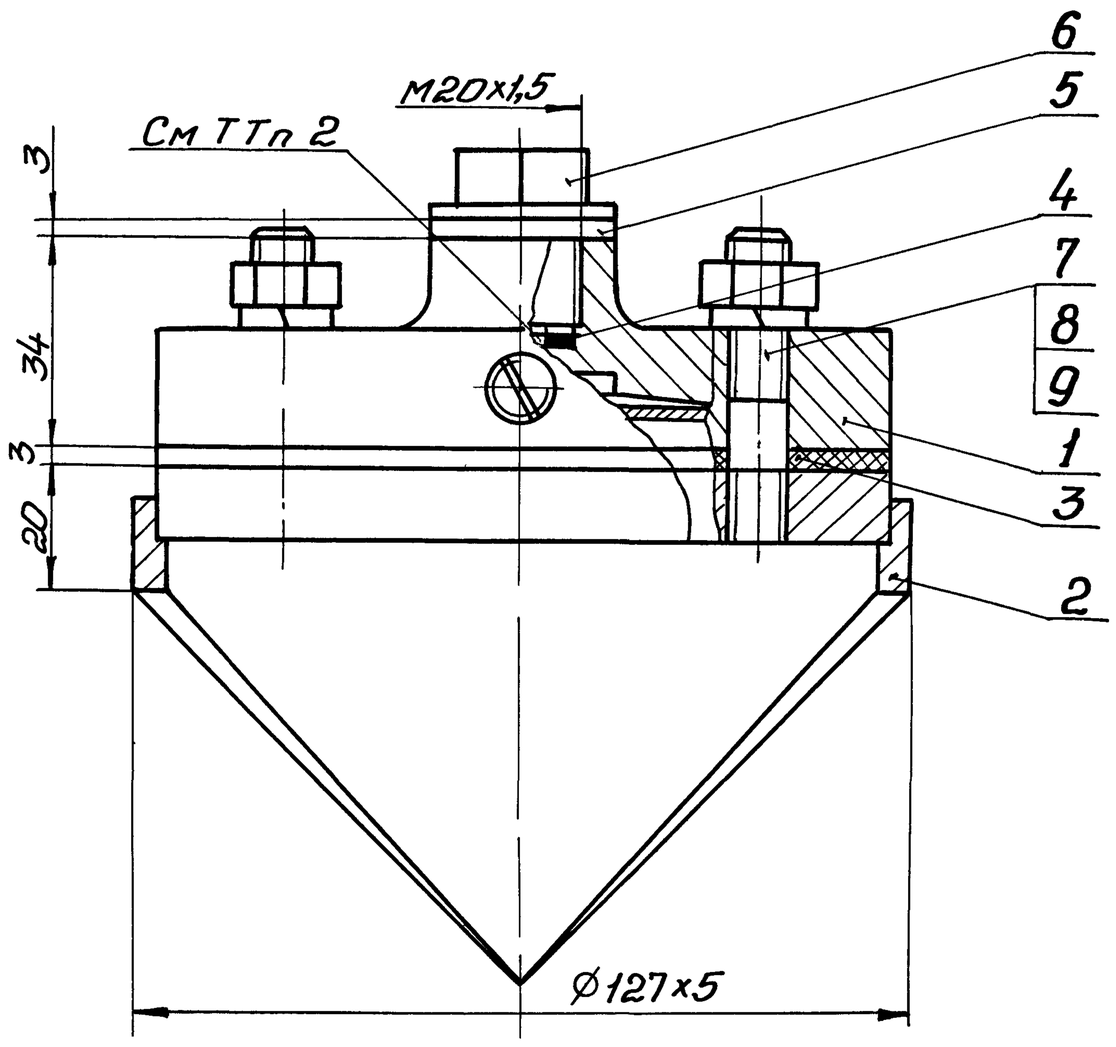

Техническая характеристика

1 Назначение - установка манометра на всасывающем трубопроводе
2 Среда - сточные воды
3 Давление - МПа, 0,6
4 Температура воды - °С, +10..+30
5 Рабочий агент - масло индустриальное приборное МПВ гидравлическое

Технические требования.

1 Взамен пробки поз 6 установить импульсную трубку (см альбом 6)
2 Внутреннюю полость разделителя (поз 1), импульсную трубку и манометр (см альбом 6) заполнить маслом Наличие воздушных пузырьков не допускается
3 Размеры для справок

Изм	Лист	№ докум	Подп	Дата	Н1-08.000 СБ			
Разраб		Брацлавский			Устройство отборное разрежения Сборочный чертеж	Лит	Масса	Масштаб
Пров		Ясинов					3,3	1:1
Т контр		Брацлавский				Лист	Листов 1	
Н контр		Толчинский				Госстрой СССР Союзводоканалниипроект Харьковский Водоканалпроект		
Утв		Чмелев						

Копировал Годовская

23281-01 24 Формат А3

Альбом 7

Н1-07 000 СБ

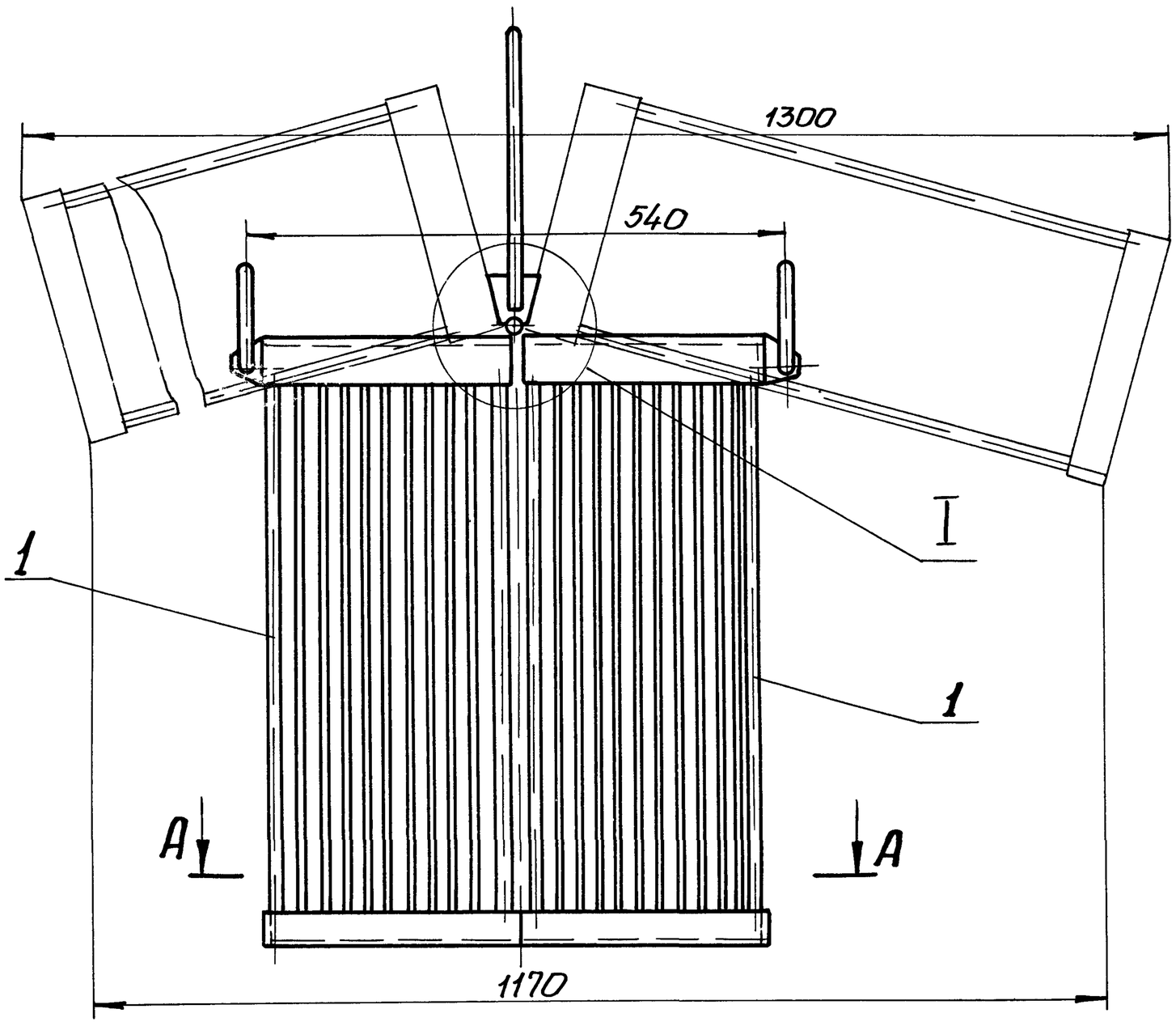

А - А

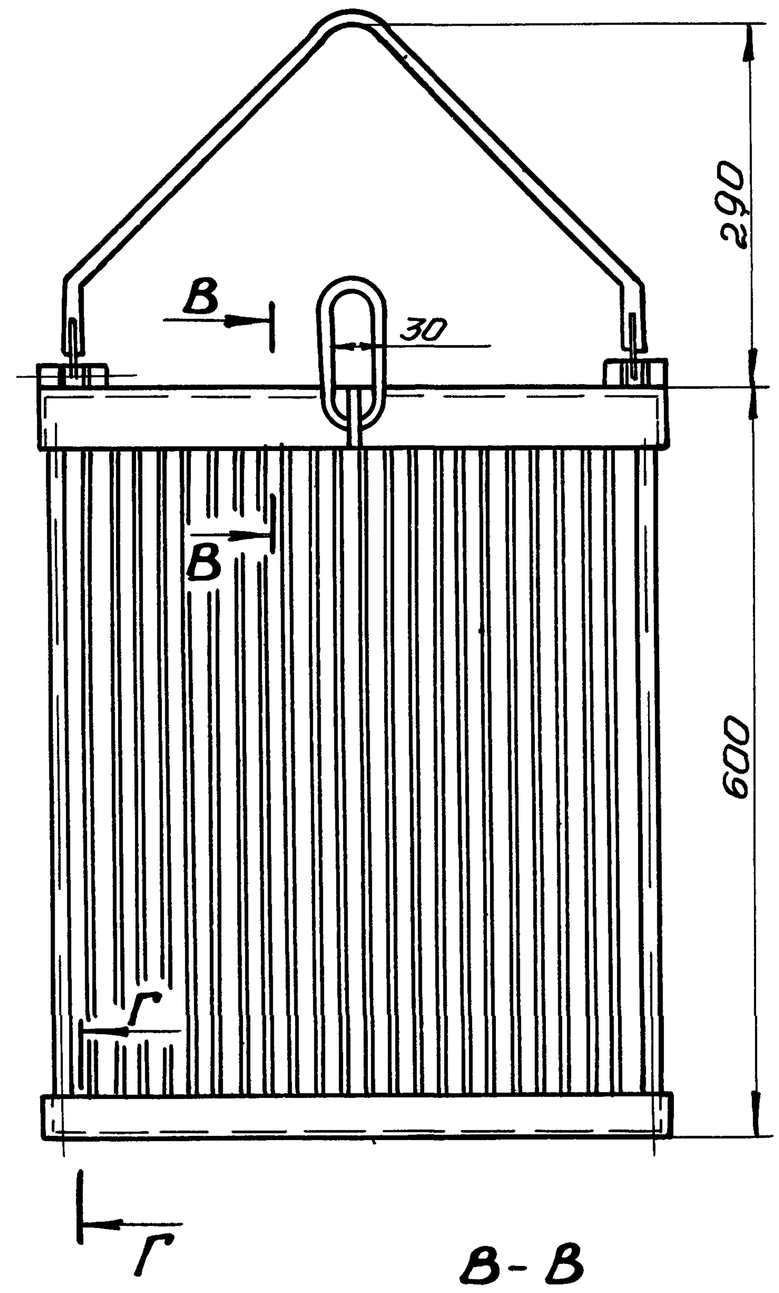

В - В

М1 1

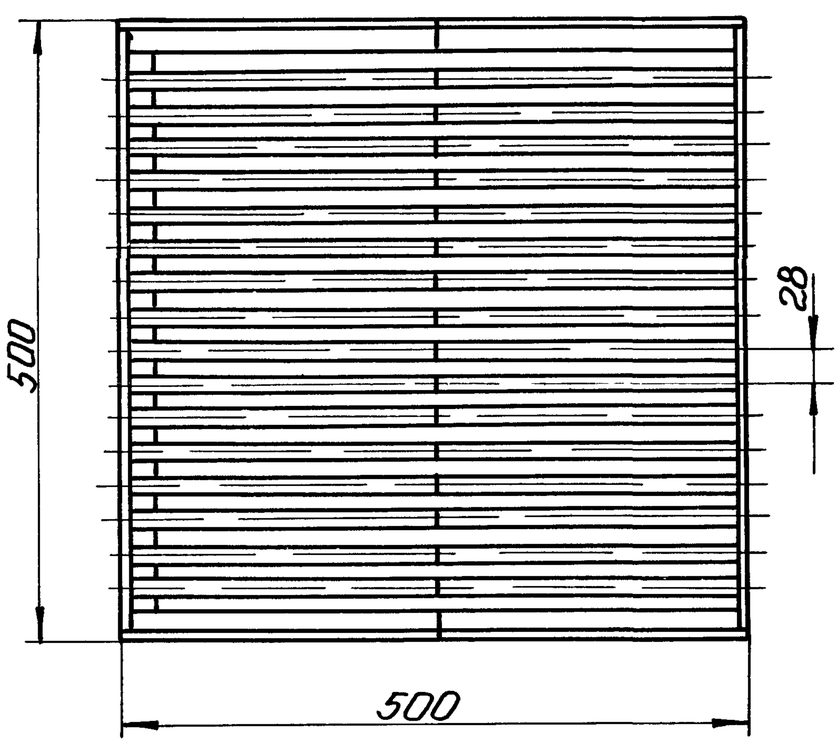

Г - Г

М1 1

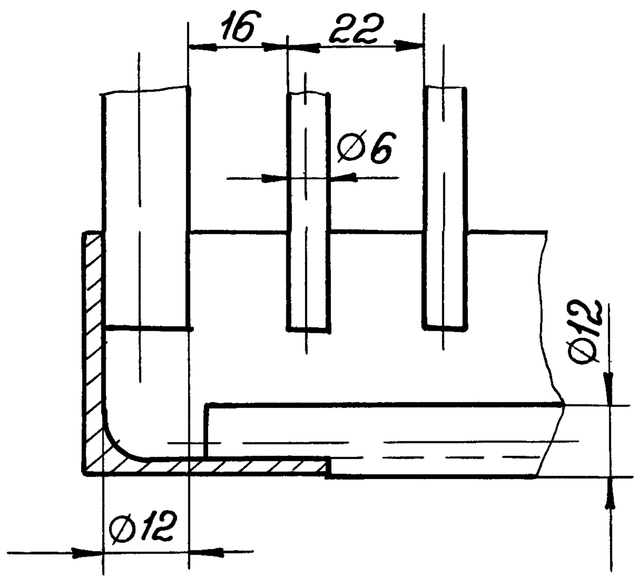

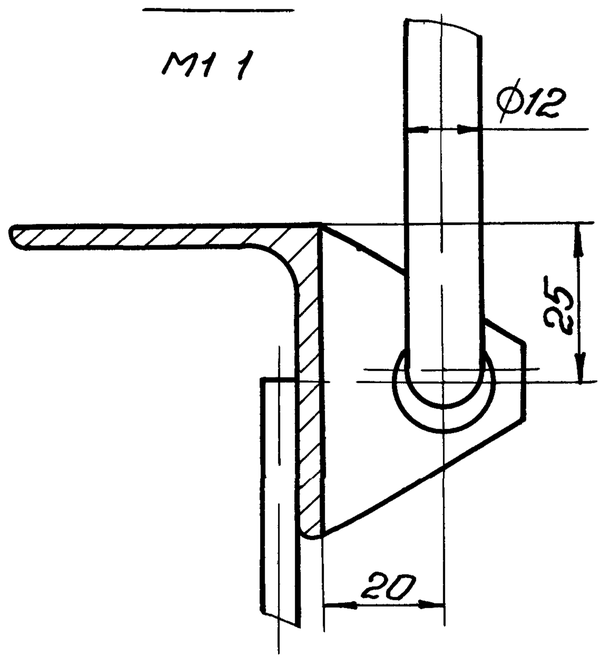

I

М1 1

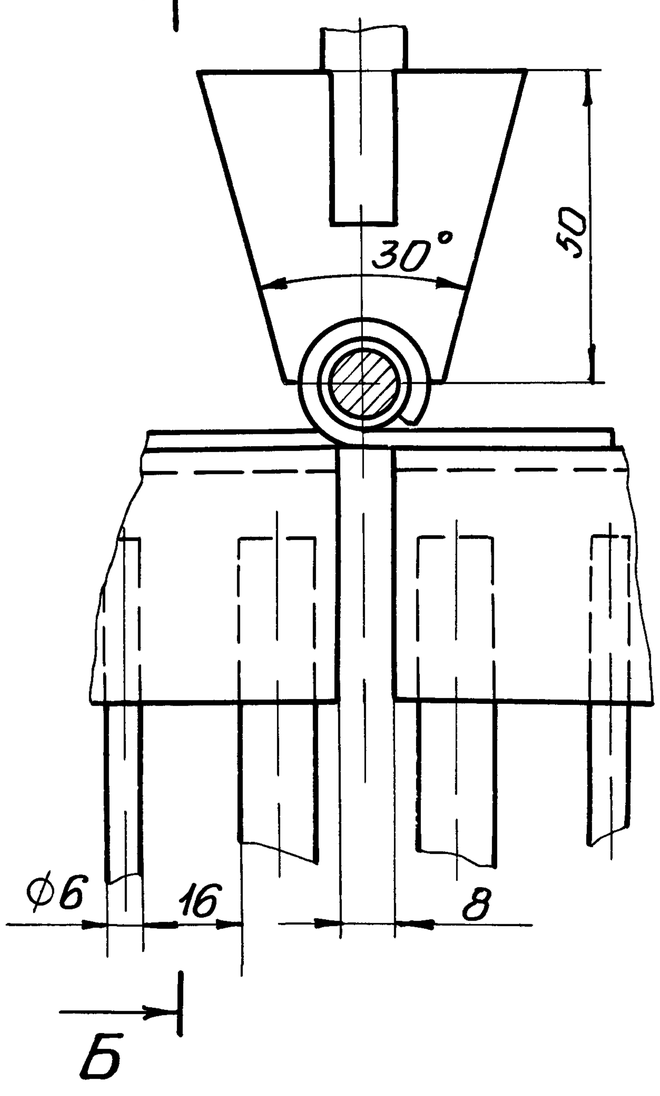

Б - Б

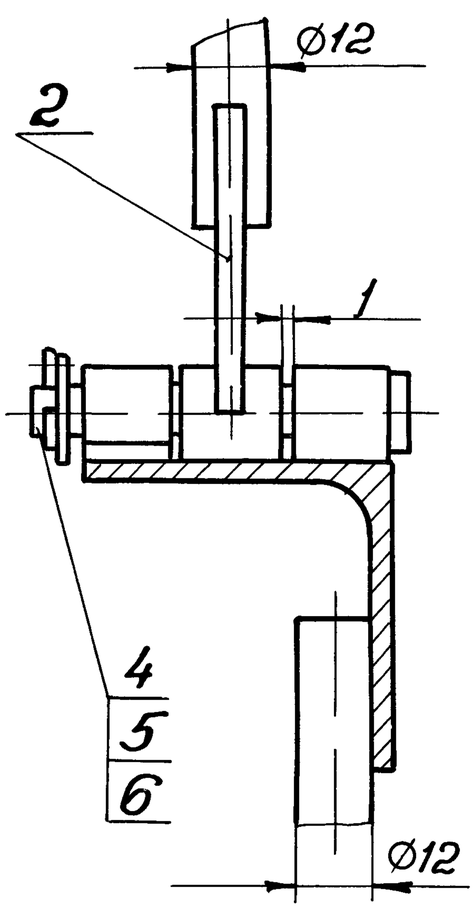

Техническая характеристика

1 Назначение - прием и накопление отбросов

2 Рабочий объем -	$м^3$,	0,15
3 Нагрузочная масса -	кг,	150
4 Габарит -	мм,	560×500×902

Размеры для справок

Изм	Лист	№ докум.	Подп.	Дата	Н1-07 000СБ			
Разраб.		Брацлавский			Контейнер решетчатый	Лит	Масса	Масштаб
Пров.		Ясинов					30	1:5
Т.контр.		Брацлавский			Сборочный чертеж	Лист	Листов 1	
Н.контр.		Толчинский				Госстрой СССР Союзводоканалниипроект Харьковский Водоканалпроект		
Утв.		Чмелев						

Типовой проект 902-1-136 88

Инв. № подл. | Подпись и дата | Взам. инв. № | Инв. № дубл. | Подпись и дата

23281-07 25 Формат А2

Альбом 7

Н1-07.100 СБ

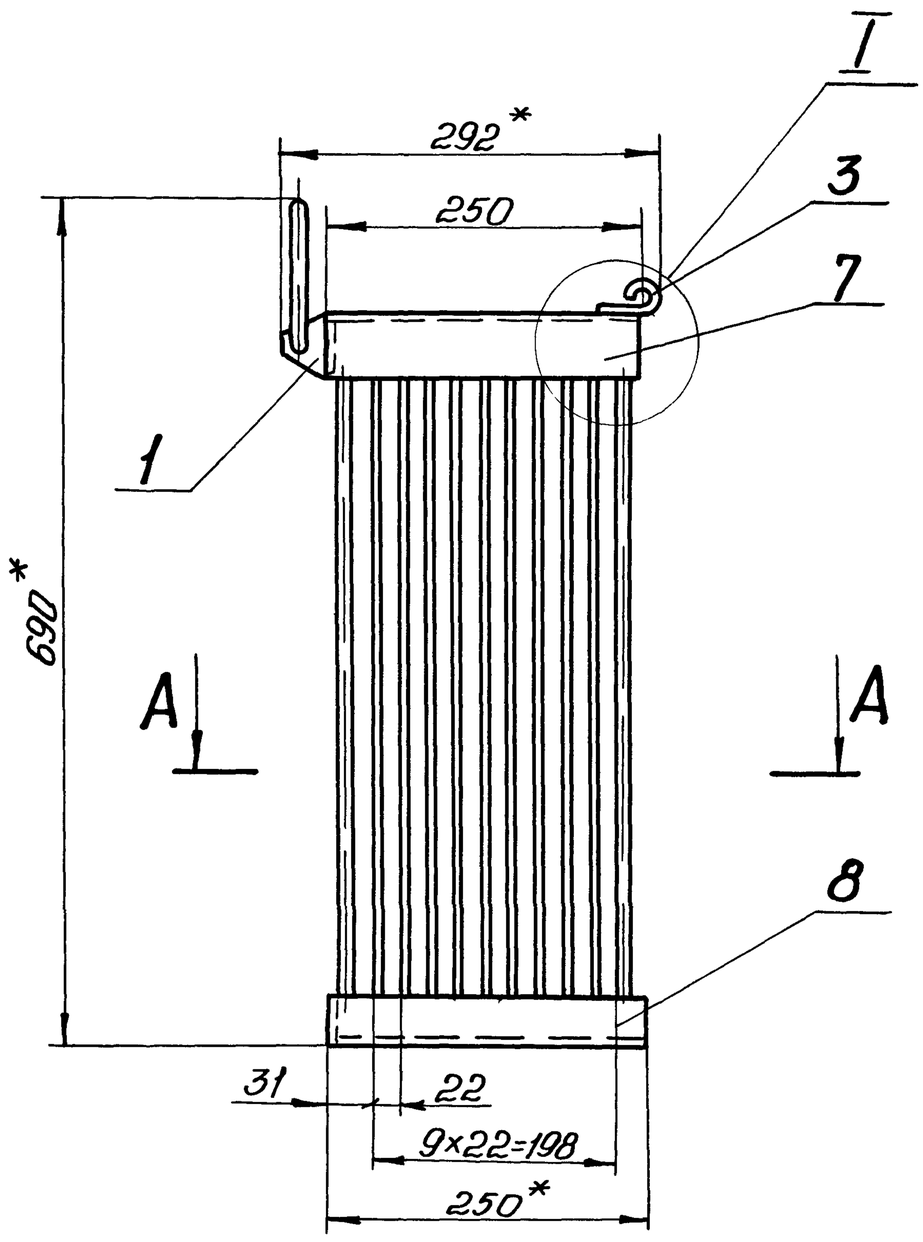

А-А

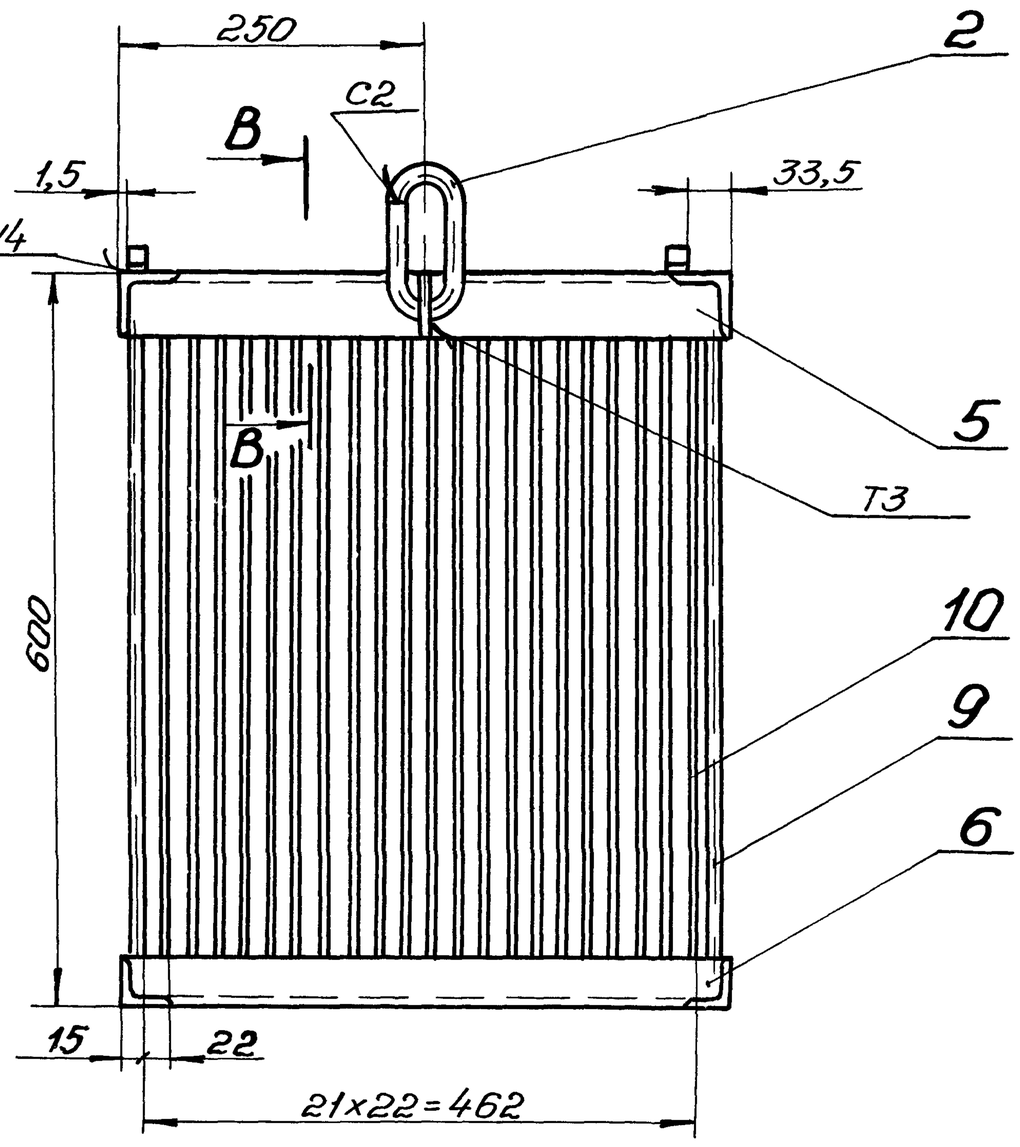

Б-Б
М1 1

В-В
М1 1

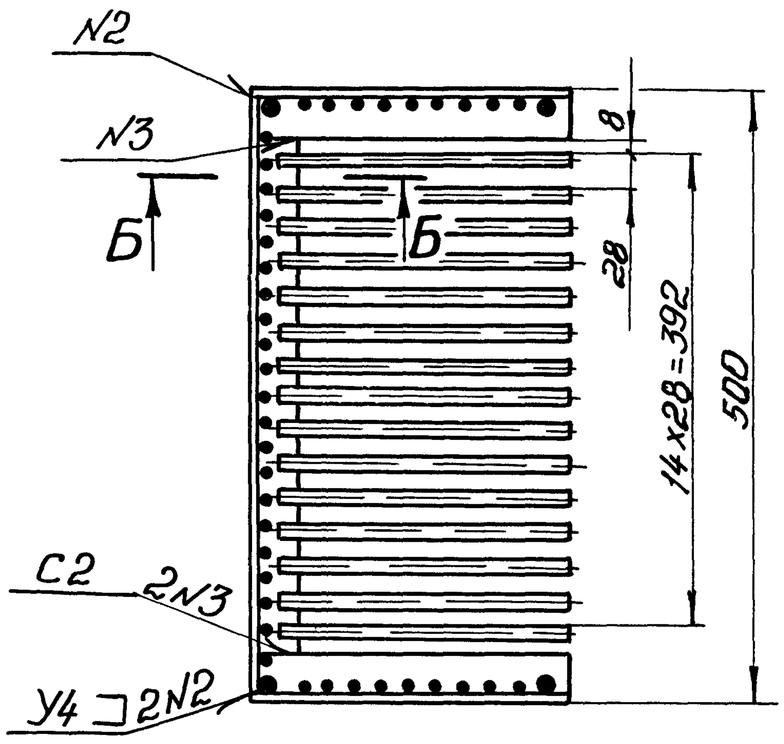

I
М1 1

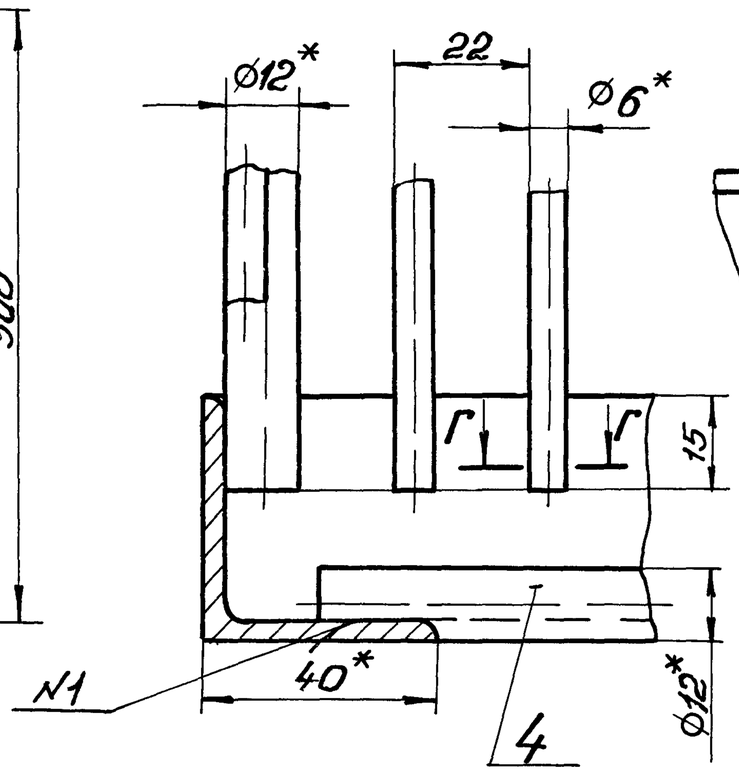

Г-Г
М2 1

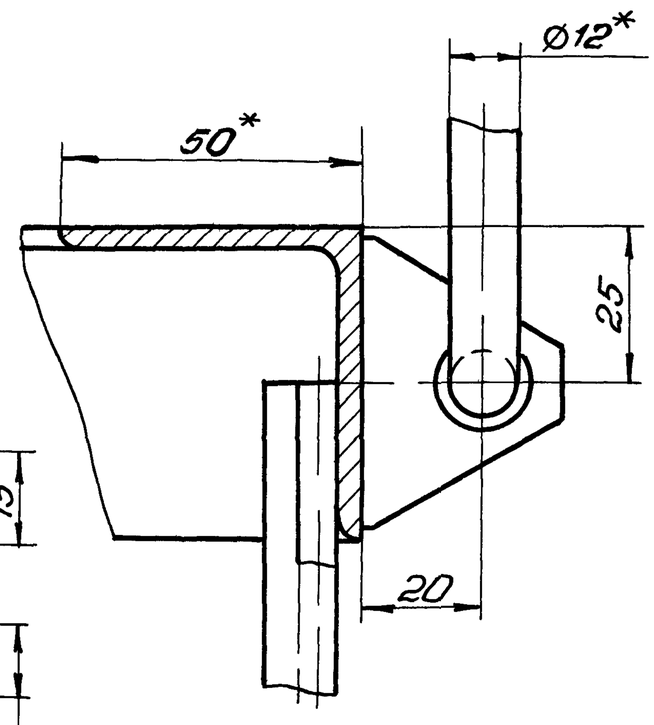

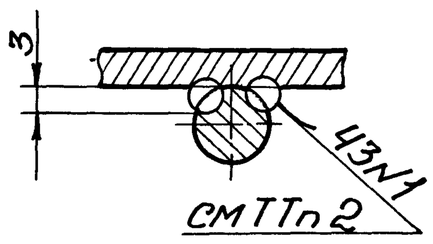

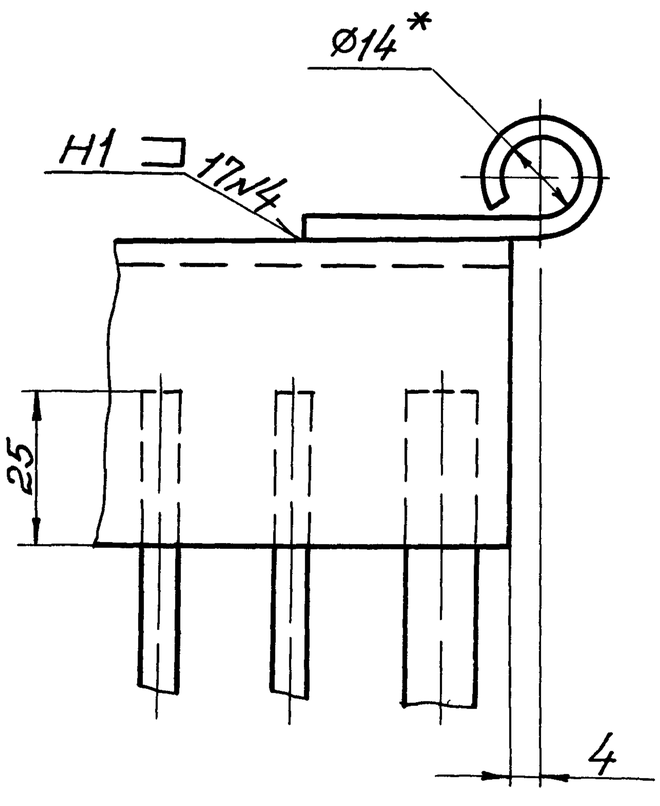

1 Сварные швы по ГОСТ 5264-80
2 Сварка шва N1 ручная электродуговая
3 $\pm\frac{t2}{2}$
4 *Размеры для справок
5 Шероховатость обрабатываемых поверхностей деталей Бч $\overset{25}{\surd}$

Изм.	Лист	№докум	Подп	Дата	Н1-07.100 СБ			
Разраб		Анопко			Створка сборочный чертеж	Лит	Масса	Масштаб
Пров		Брацлавский					14,1	1:5
Т.контр		Брацлавский				Лист	Листов 1	
Н.контр.		Толчинский				Госстрой СССР Союзводоканалгипроект Харьковский Водоканалпроект		
Утв								

Копировал Галовкина

23281-07 26

Формат А2

Типовой проект 902-1-136 88

Альбом I

Типовой проект 902-1-136.88

Н1-06.002

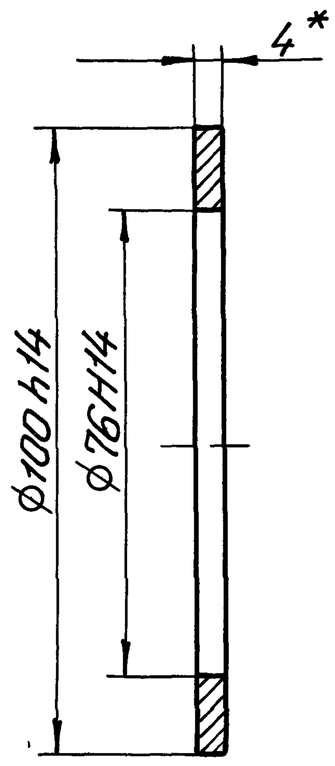

* Размер для справок

Изм	Лист	№ докум	Подп	Дата	Н1-06 002		
Разраб	Анопко				Прокладка	Лит	Масса 0,02 / Масштаб 1:1
Пров	Брацлавский					Лист	Листов 1
Т контр	Брацлавский				Пластина I, лист, ТМКЦ-С-4 ГОСТ 7338-77	Госстрой СССР Союзводоканалниипроект Харьковский Водоканалпроект	
Н контр	Толчинский						
Утв							

Формат А4

Н1-07.101

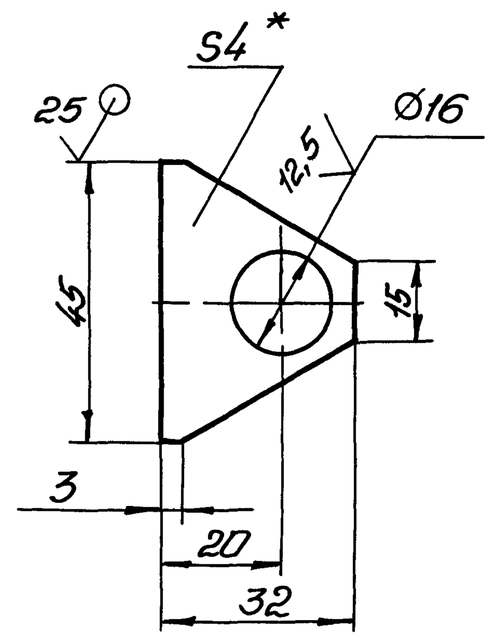

1 H14, h14, $\pm\frac{t_2}{2}$

2 * Размер для справок

Изм	Лист	№ докум	Подп	Дата	Н1-07.101		
Разраб	Анопко				Ребро	Лит	Масса 0,02 / Масштаб 1:1
Пров	Брацлавский					Лист	Листов 1
Т контр	Брацлавский				Лист 4 ГОСТ 19903-74 / Ст 3 ГОСТ 14637-79	Госстрой СССР Союзводоканалниипроект Харьковский Водоканалпроект	
Н контр	Толчинский						
Утв							

Формат А4

Н1-07 200 СБ

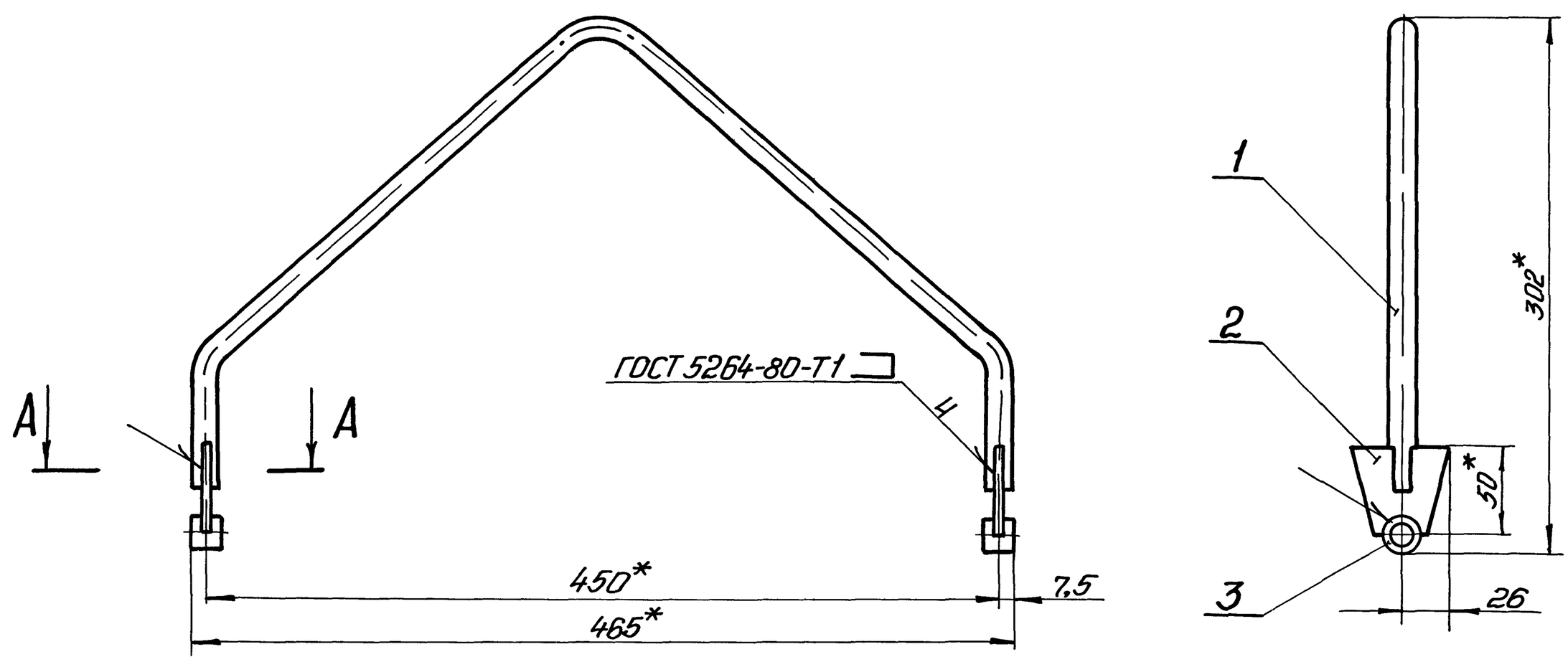

1 $\pm\frac{t_2}{2}$

2 * Размеры для справок

3 Шероховатость обрабатываемых поверхностей дет Б4 $\overset{25}{\vee}$

А-А / М 2:1 повернуто

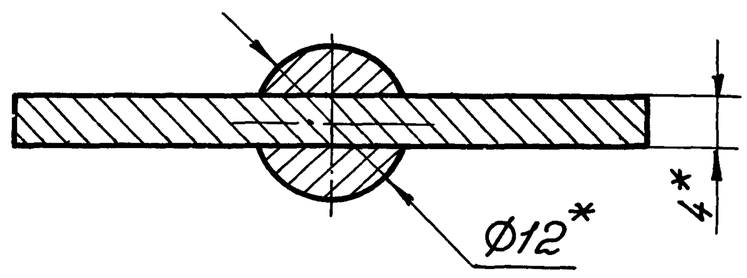

Изм	Лист	№ докум.	Подп	Дата	Н1-07.200 СБ		
Разраб.	Анопко				Скоба	Лит	Масса 0,8 / Масштаб 1:2,5
Пров	Брацлавский				Сборочный чертеж	Лист	Листов 1
Т контр	Брацлавский					Госстрой СССР Союзводоканалниипроект Харьковский Водоканалпроект	
Н контр	Толчинский						
Утв							

Копировал Гарбачик

23281-07 27

Формат А3

Инв. № подл. | Подп. и дата | Взам. инв. № | Инв. № дубл. | Подп. и дата

Альбом 7

Типовой проект 902-1-136 88

Н1-07.202

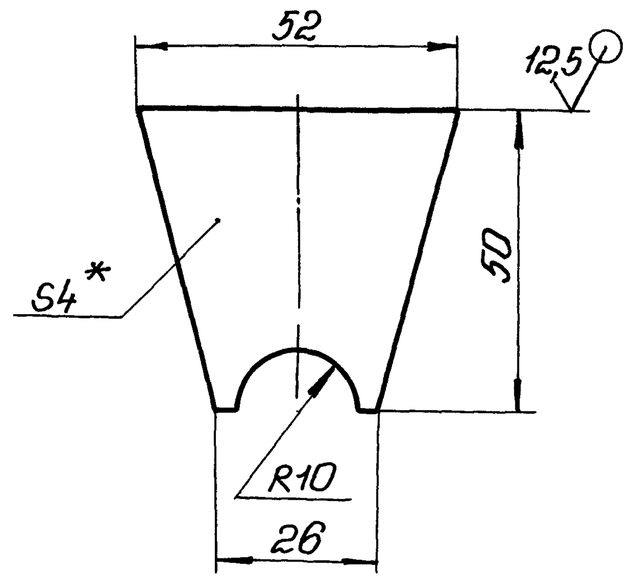

1 $\pm\frac{t2}{2}$

2 * Размер для справок.

Изм	Лист	№ докум.	Подп	Дата	Н1-07.202		
Разраб		Анопко			Пластина	Лит	Масса 0,04 / Масштаб 1:1
Пров		Брацлавский				Лист	Листов 1
Т контр		Брацлавский			Лист 4 ГОСТ 19903-74 / Ст3 ГОСТ 14637-79	Госстрой СССР Союзводоканалниипроект Харьковский Водоканалпроект	
Н контр		Толчинский					
Утв.							

Формат А4

Н1-07.102

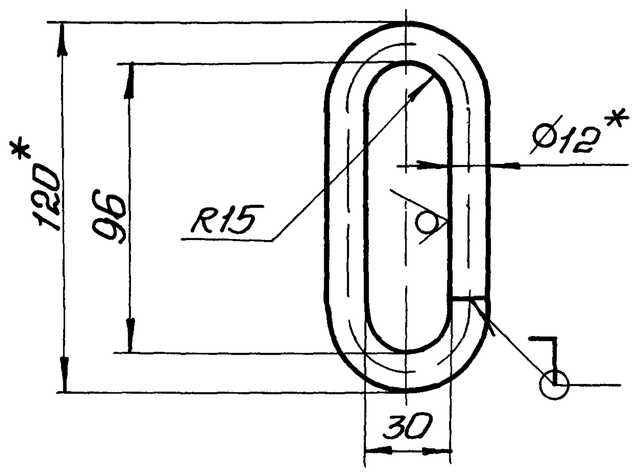

1 H14, $\pm\frac{t2}{2}$

2 * Размеры для справок.

3 Развернутая длина 264мм

Изм	Лист	№ докум.	Подп	Дата	Н1-07.102		
Разраб		Анопко			Скоба	Лит	Масса 0,23 / Масштаб 1:2
Пров.		Брацлавский				Лист	Листов 1
Т. контр.		Брацлавский			Круг 12-В-ГОСТ 2590-71 / Ст3-II-ГОСТ 535-79	Госстрой СССР Союзводоканалниипроект Харьковский Водоканалпроект	
Н контр		Толчинский					
Утв							

Формат А4

Инв. № подл | Подп. и дата | Взам. инв. № | Инв. № дубл. | Подп. и дата

Н1-07.201

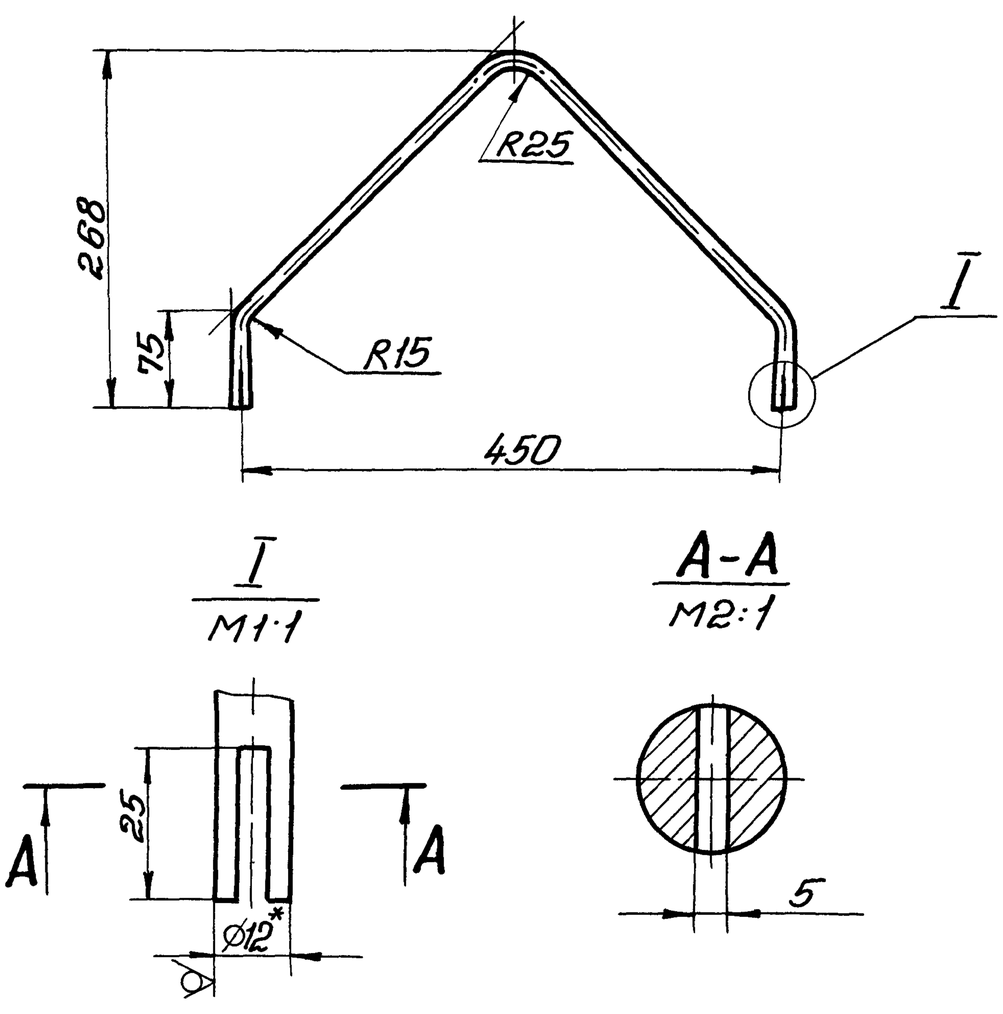

1 H14, $\pm\frac{t2}{2}$.

2. * Размер для справок.

3. Развернутая длина 735мм.

Изм	Лист	№ докум.	Подп	Дата	Н1-07.201		
Разраб		Анопко			Скоба	Лит	Масса 0,65 / Масштаб 1:5
Пров		Брацлавский				Лист	Листов 1
Т контр		Брацлавский			Круг 12-В-ГОСТ 2590-71 / Ст3-II-ГОСТ 535-79	Госстрой СССР Союзводоканалниипроект Харьковский Водоканалпроект	
Н контр		Толчинский					
Утв							

Н1-07.103

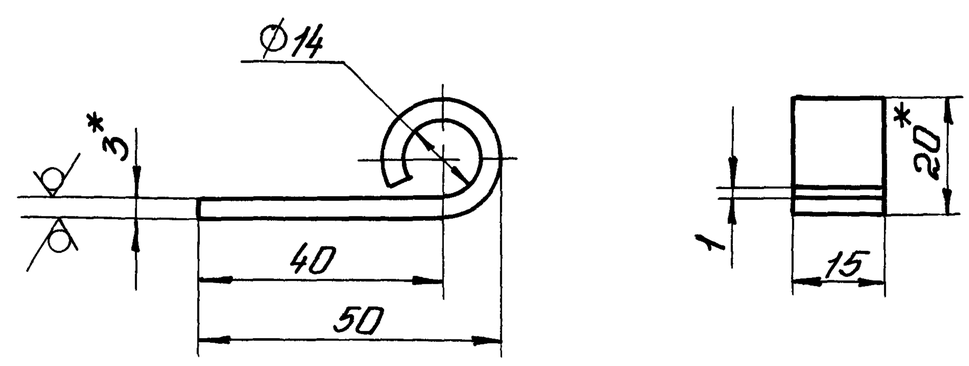

1. H14, $\pm\frac{t2}{2}$.

2. * Размеры для справок.

3. Развернутая длина 90мм

Изм	Лист	№ докум	Подп	Дата	Н1-07.103		
Разраб		Анопко			Петля	Лит	Масса 0,03 / Масштаб 1:1
Пров		Брацлавский				Лист	Листов 1
Т контр		Брацлавский			Лист 3 ГОСТ 19903-74 / Ст3 ГОСТ 16523-70	Госстрой СССР Союзводоканалниипроект Харьковский Водоканалпроект	
Н контр		Толчинский					
Утв							

23281-07 98 Формат А4

Альбом 7

Типовой проект 902-1-136 88

Н1-07.104

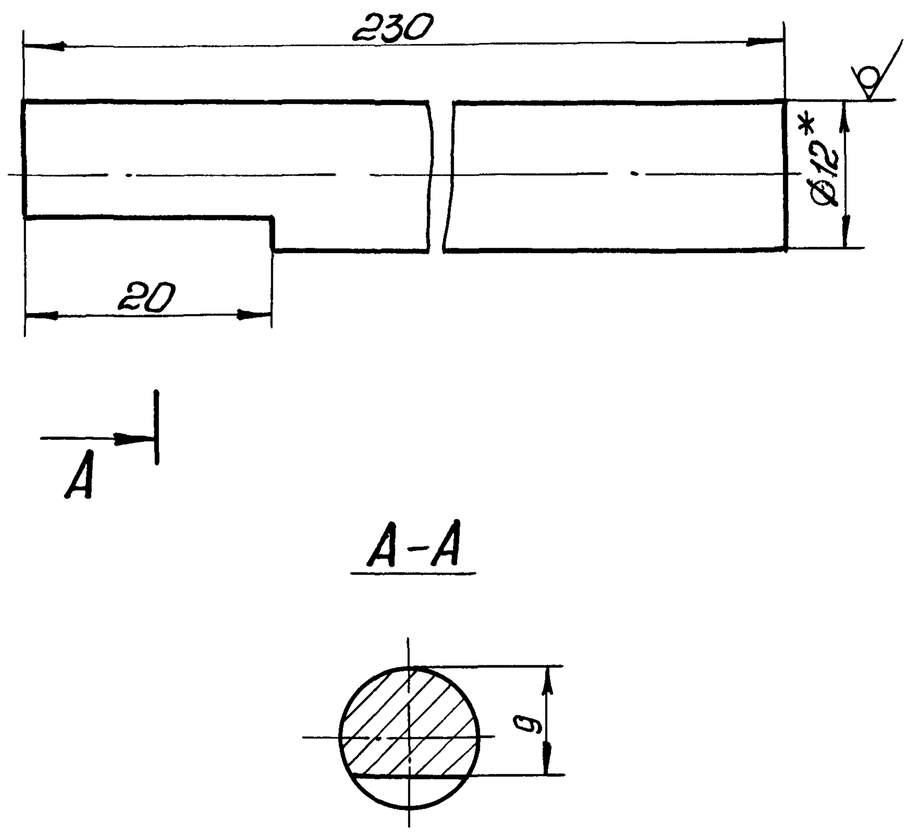

$1 \pm \frac{t2}{2}$

2 * Размер для справок

Изм	Лист	№ докум	Подп	Дата	Н1-07.104		
Разраб		Анопко			Пруток	Лит	Масса 0,2 / Масштаб 2:1
Пров		Брацлавский				Лист	Листов 1
Т контр		Брацлавский			Круг 12-В-ГОСТ 2590-71 / Ст 3-II-ГОСТ 535-79	Госстрой СССР Союзводоканалниипроект Харьковский Водоканалпроект	
Н контр		Толчинский					
Утв							

Формат А4

Н1-07.106

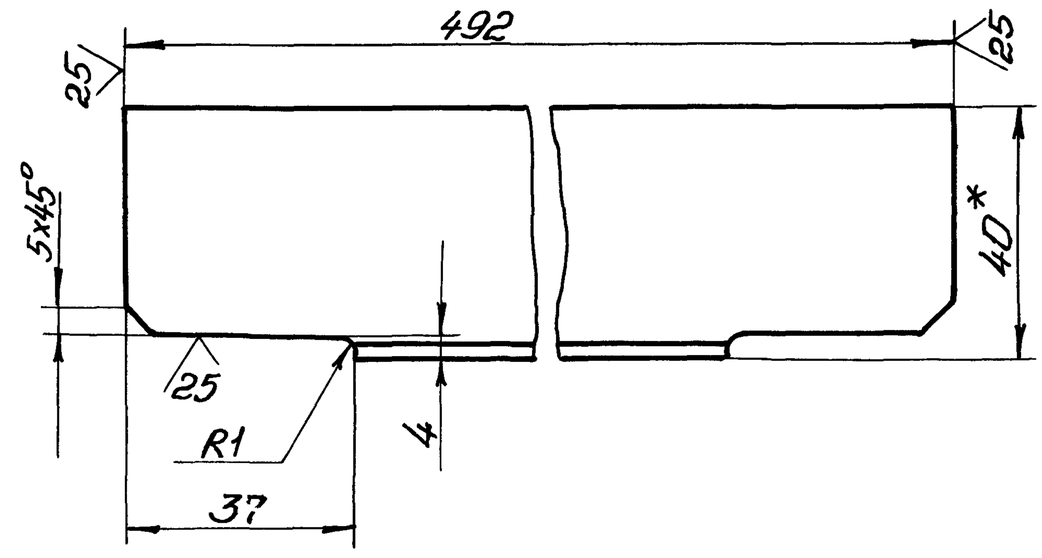

$1\ h14, \pm \frac{t2}{2}$

2 * Размер для справок

Изм	Лист	№ докум	Подп	Дата	Н1-07.106		
Разраб		Анопко			Уголок	Лит	Масса 0,9 / Масштаб 1:1
Пров		Брацлавский				Лист	Листов 1
Т контр		Брацлавский			Уголок 40х40х3-Б-ГОСТ 8509-86 / Ст3-II-ГОСТ 535-79	Госстрой СССР Союзводоканалниипроект Харьковский Водоканалпроект	
Н контр		Толчинский					
Утв							

Формат А4

Н1-07.105

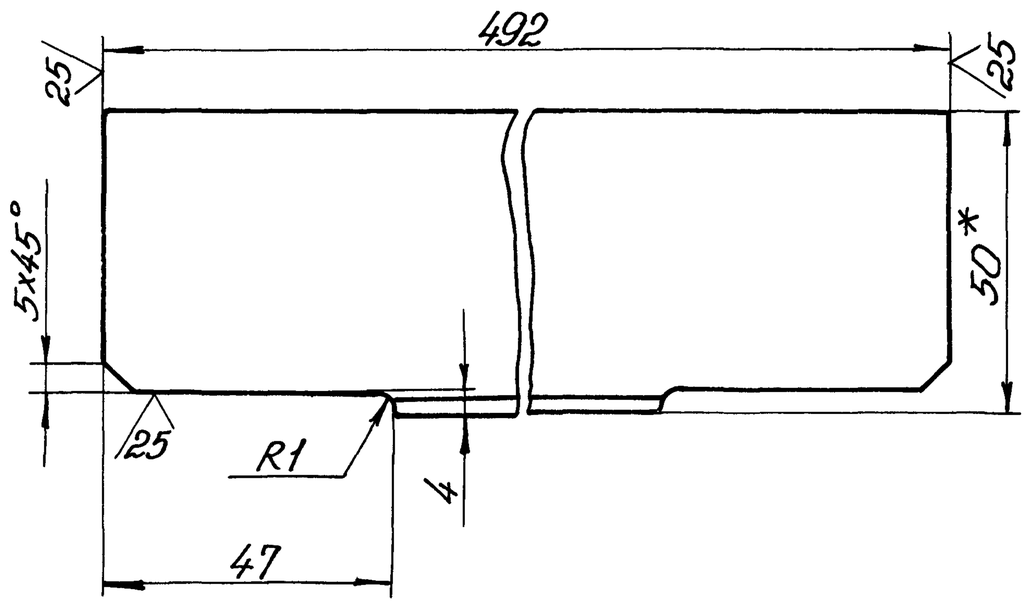

$1\ h14, \pm \frac{t2}{2}$

2 * Размер для справок

Изм	Лист	№ докум	Подп	Дата	Н1-07.105		
Разраб		Анопко			Уголок	Лит	Масса 1,1 / Масштаб 1:1
Пров		Брацлавский				Лист	Листов 1
Т контр		Брацлавский			Уголок 50х50х3-Б-ГОСТ 8509-86 / Ст3-II-ГОСТ 535-79	Госстрой СССР Союзводоканалниипроект Харьковский Водоканалпроект	
Н контр		Толчинский					
Утв							

Формат А4

Н1-04.202

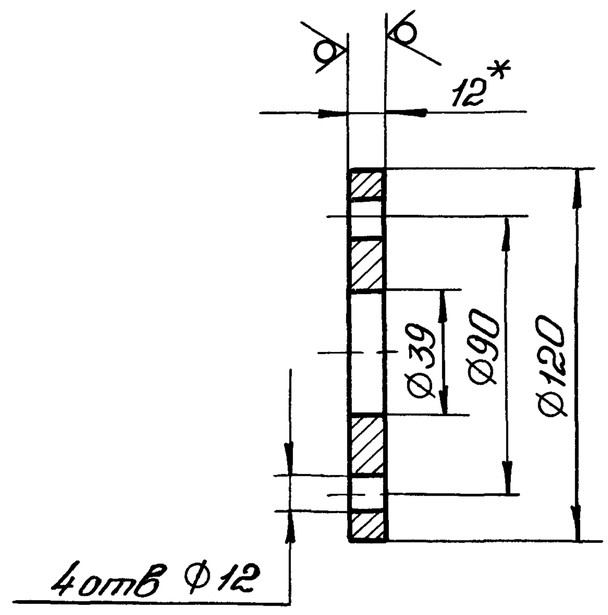

$1\ H14, h14, \pm \frac{t2}{2}$

2 * Размер для справок

Изм	Лист	№ докум	Подп	Дата	Н1-04.202		
Разраб		Анопко			Фланец	Лит	Масса 0,8 / Масштаб 1:2
Пров		Брацлавский				Лист	Листов 1
Т контр.		Брацлавский			Лист 12 ГОСТ 19903-74 / Ст3ГОСТ 14637-79	Госстрой СССР Союзводоканалниипроект Харьковский Водоканалпроект	
Н контр		Толчинский					
Утв							

Формат А4

Копировал Гладкая

23281-07 29

Н1-08.100СБ

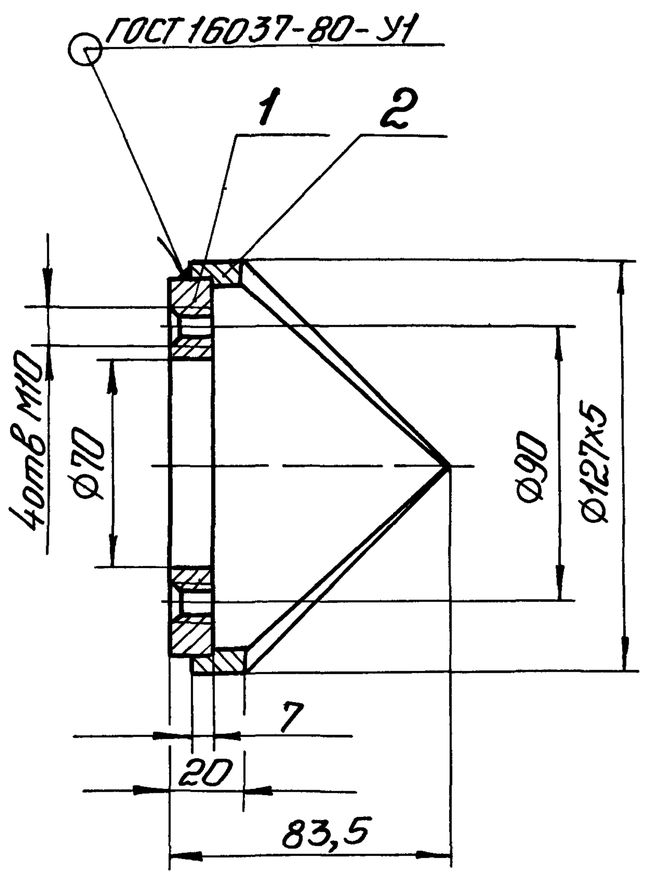

Размеры для справок

Изм	Лист	№ докум	Подп	Дата	Н1-08 100СБ		
Разраб		Анопко			Патрубок Сборочный чертеж	Лит	Масса 1,4 / Масштаб 1:2
Пров		Брацлавский				Лист	Листов 1
Т контр		Брацлавский				Госстрой СССР Союзводоканалниипроект Харьковский Водоканалпроект	
Н контр		Толчинский					
Утв							

Формат А4

Н1-08 101

12,5 (√)

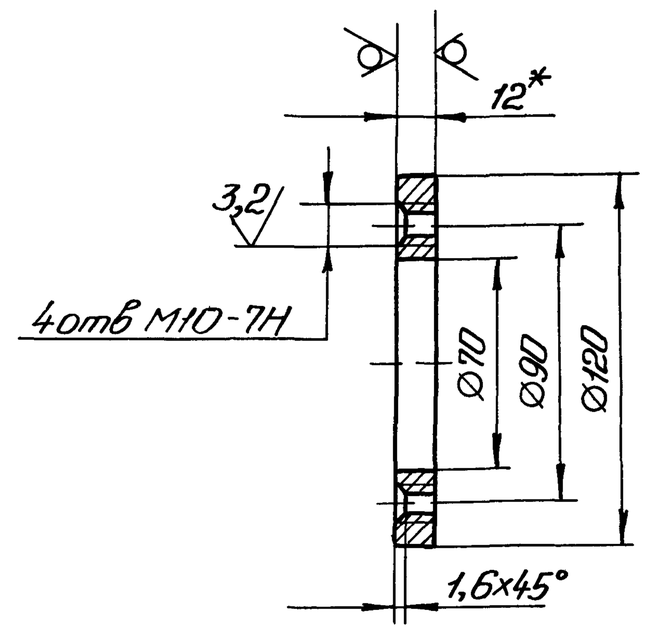

1 Неуказанные предельные отклонения размеров Н14, h14, $\pm\frac{IT2}{2}$

2 * Размер для справок

Изм	Лист	№ докум	Подп	Дата	Н1-08 101		
Разраб		Анопко			Фланец	Лит	Масса 0,7 / Масштаб 1:2
Пров		Брацлавский				Лист	Листов 1
Т контр		Брацлавский			Лист 12 ГОСТ 19903-74 Ст 3 ГОСТ 14637-79	Госстрой СССР Союзводоканалниипроект Харьковский Водоканалпроект	
Н контр		Толчинский					
Утв							

Формат А4

Инв № подл | Подп и дата | Взам инв № | Инв № дубл | Подп и дата

Н1-08 102

12,5 (√)

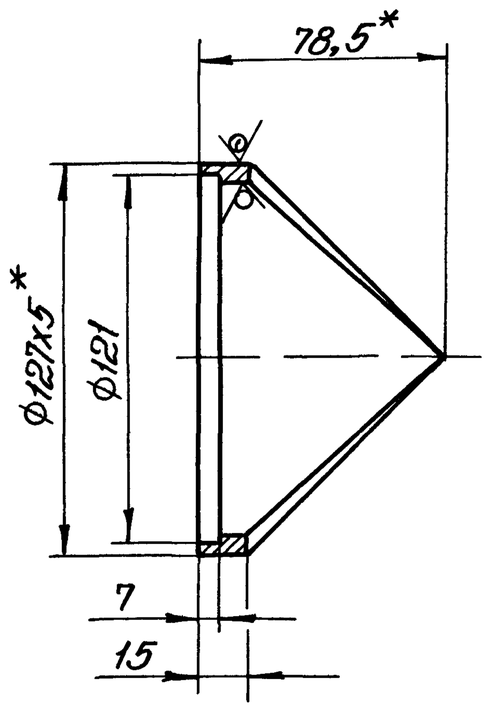

1 Н14, h14, $\pm\frac{IT2}{2}$

2 * Размеры для справок

Изм.	Лист	№ докум.	Подп.	Дата	Н1-08.102		
Разраб		Анопко			Корпус	Лит	Масса 0,7 / Масштаб 1:2
Пров		Брацлавский				Лист	Листов 1
Т контр		Брацлавский			Труба 127х5 ГОСТ 8732-78 / В10 ГОСТ 8731-74	Госстрой СССР Союзводоканалниипроект Харьковский Водоканалпроект	
Н контр.		Толчинский					
Утв.							

Формат А4

Формат	Зона	Поз	Обозначение	Наименование	Кол	Примечание
				Документация		
А4			Н1-08 100СБ	Сборочный чертеж		
				Детали		
А4		1	Н1-08 101	Фланец	1	
А4		2	Н1-08 102	Корпус	1	

Изм	Лист	№ докум	Подп	Дата	Н1-08.100		
Разраб		Анопко			Патрубок	Лит	Лист / Листов 1
Пров		Брацлавский				Госстрой СССР Союзводоканалниипроект Харьковский Водоканалпроект	
Рук гр		Брацлавский					
Н контр		Толчинский					
Утв							

Инв № подл | Подп и дата | Взам инв № | Инв № дубл | Подп и дата

Формат А4