УДК 621.643.4.069:629.7 Группа Д15

ОТРАСЛЕВЫЕ СТАНДАРТЫ

ОСТ 1 12937-77
ОСТ 1 12938-77
ОСТ 1 12939-77
ОСТ 1 14681-90

ПРОХОДНИКИ ФЛАНЦЕВЫЕ
Конструкция и размеры

На 5 страницах

Введен впервые

ОКП 75 9510

Проверено в 1985 г.

Распоряжением Министерства от 22 декабря 1977 г. № 087-16

срок введения установлен с 1 января 1979 г.

Несоблюдение стандарта преследуется по закону

1. Настоящие стандарты распространяются на фланцевые проходники, предназначенные для соединений трубопроводов с углом конуса 24 °.

Инв. № дубликата 3361
Инв. № подлинника
№ изм. 1 80668 2 10017 3 10291 4 10829 5 11209

Издание официальное ГР 8067387, 8067392, 8067408 от 31.03.78 Перепечатка воспрещена

2. Конструкция и размеры фланцевых проходников должны соответствовать указанным на чертеже и в таблице.

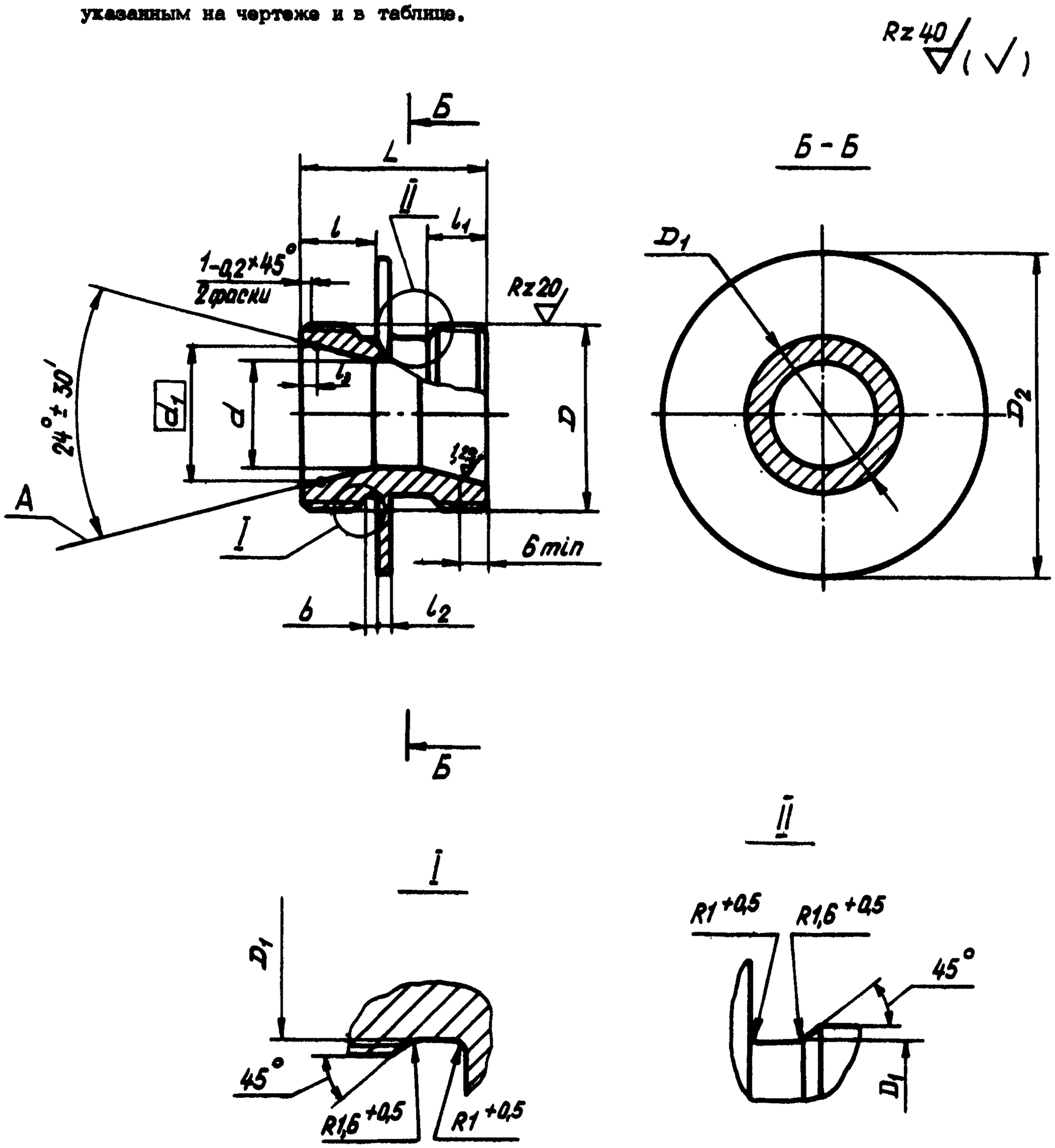

Инв. № подлинника | 9581
Подп. и дата | Инв. № дубл. | 8088 | 1 | 10017 | 2 | 10829 | 4 | 11609 | 5

ОСТ 1 12937-77—ОСТ 1 12939-77, Стр. 3
ОСТ 1 14681-90

Размеры, мм

Наружный диаметр трубы* $D_н$*	D	D_1	D_2	d	d_1	l	l_1	l_2	l_3	L	b	Масса, г	
									Пред. откл. ±0,1			Титановый сплав	Сталь
6	MR12x1,25	10,2	29	5	8,0	10	8	2	1,3	26	2,5	11,4	19,9
	MR12x1,5	9,8				11				27	3,0		
8	MR14x1,5	11,8	34	7	10,0							15,3	26,7
10	MR16x1,5	13,8	40	9	12,0	12	9			29		20,1	34,9
12	MR18x1,5	15,8	42	10	14,0					31		23,7	41,2
14	MR20x1,5	17,8		12	16,0							25,2	43,8
16	MR22x1,5	19,8	48	14	18,0							30,6	53,4
18	MR24x1,5	21,8		16	20,0							31,1	54,2
20	MR27x1,5	24,8	51	18	22,4				1,5			38,8	67,5
22	MR30x1,5	27,8	54	20	24,4	13	10	3		36		57,3	99,7
25	MR33x1,5	30,8	60	23	27,4							67,5	117,4
28	MR36x1,5	33,8	61	26	30,4							69,1	120,2
30	MR39x1,5	36,8	67	28	33,0				2,3			77,4	134,6
32	MR42x2	39,0	70	30	35,0	14				37	4,0	100,3	178,1
34				32	36,6				2,1			87,8	152,7
36	MR45x2	42,0		34	39,0							98,5	171,1
38	MR48x2	45,0	76	36	41,0				2,3			117,9	205,0
42	MR52x2	49,0	80	40	45,0							127,1	222,1

3. Материал: титановые сплавы ВТ3-1, ВТ6 ОСТ 1 90173-75 и ОСТ 1 90266-86, круг г/к 13Х11Н2В2МФШ ТУ 14-1-3297-82; круг г/к 15Х16Н2АМ-Ш ТУ 14-1-948-74.

4. Термическая обработка**: проходники из титанового сплава – отжечь, группа контроля 5 ОСТ 1 00021-78, из стали 25 ... 35 $HRC_э$, группа контроля 4 ОСТ 1 00021-78.

5. Неуказанные предельные отклонения размеров, формы и расположения поверхностей – по ОСТ 1 00022-80.

---

*Размер для справок.

**По действующему в отрасли документу.

Инв. № подлинника 3561 | Подп. и дата | Инв. № дубликата 11609 | 10829 | 10291 | 10017 | 8068 | Взам. инв. №

6. Допуск радиального биения поверхности А относительно оси резьбы – 0,05 мм.

7. Покрытие проходников из стали: Хим.Пас, из титанового сплава Ан.Окс 2-3*.

8. Маркировать обозначение и клеймить окончательную приемку на бирке для партии деталей.

9. Технические условия – по ОСТ 1 00943-79.

Пример наименования и обозначения фланцевого проходника к трубопроводу D_H=12 мм из титанового сплава ВТ3-1:

Проходник фланцевый 12-ОСТ 1 12937-77

То же, из титанового сплава ВТ6:

Проходник фланцевый 12-ОСТ 1 14681-90

То же, из стали 13Х11Н2В2МФ-Ш:

Проходник фланцевый 12-ОСТ 1 12938-77

То же, из стали 15Х16Н2АМ-Ш:

Проходник фланцевый 12-ОСТ 1 12939-77

В обозначение фланцевого проходника к трубопроводу D_H = 6 мм с резьбой MR12x1,5 дополнительно вводится шаг резьбы, например:

Проходник фланцевый 6-1,5'-ОСТ 1 12939-77

---

*По действующему в отрасли документу.

Инв. № дубликата | 3661
Инв. № подлинника | 11609
№ изм. | 5
№ изм. | 3 | 10291
№ изм. | 2 | 10017

ЛИСТ РЕГИСТРАЦИИ ИЗМЕНЕНИЙ

№ изм.	Номера страниц				Номер "Изв. об изм."	Подпись	Дата	Срок введения изменения
	Изменных	Заменных	Новых	Аннулированных				
Переиздан с учетом изменений № 1, 2, 3, 4, 5.								