ТИПОВЫЕ СТРОИТЕЛЬНЫЕ КОНСТРУКЦИИ, ИЗДЕЛИЯ И УЗЛЫ

СЕРИЯ 1.432.1-22

СТЕНЫ ИЗ ОДНОСЛОЙНЫХ ПАНЕЛЕЙ ДЛИНОЙ 12 м ОТАПЛИВАЕМЫХ ОДНОЭТАЖНЫХ ПРОИЗВОДСТВЕННЫХ ЗДАНИЙ С ЖЕЛЕЗОБЕТОННЫМ КАРКАСОМ

выпуск 2

АРМАТУРНЫЕ И ЗАКЛАДНЫЕ ИЗДЕЛИЯ

рабочие чертежи

23909-04
ЦЕНА 1-14

ТИПОВЫЕ СТРОИТЕЛЬНЫЕ КОНСТРУКЦИИ, ИЗДЕЛИЯ И УЗЛЫ

СЕРИЯ 1.432.1-22

СТЕНЫ ИЗ ОДНОСЛОЙНЫХ ПАНЕЛЕЙ ДЛИНОЙ 12 м ОТАПЛИВАЕМЫХ ОДНОЭТАЖНЫХ ПРОИЗВОДСТВЕННЫХ ЗДАНИЙ С ЖЕЛЕЗОБЕТОННЫМ КАРКАСОМ

Выпуск 2

АРМАТУРНЫЕ И ЗАКЛАДНЫЕ ИЗДЕЛИЯ

рабочие чертежи

РАЗРАБОТАНЫ
ЦНИИПРОМЗДАНИЙ

ЗАМ ДИРЕКТОРА С.М.ГЛИКИН
ЗАВ ОТДЕЛОМ Г.М.СМИЛЯНСКИЙ
ГЛ.ИНЖ ПРОЕКТА Г.Т.РЕВО

УТВЕРЖДЕНЫ
ГЛАВНЫМ УПРАВЛЕНИЕМ ПРОЕКТИРОВАНИЯ ГОССТРОЯ СССР
ПИСЬМО № 6/6-1550
ОТ 3.08.88 г

ВВЕДЕНЫ В ДЕЙСТВИЕ
ЦНИИПРОМЗДАНИЙ
ПРИКАЗ № 62
ОТ 29.05.89 г

© ЦИТП Госстроя СССР, 1989

Обозначение документа	Наименование	Стр.
1.432.1-22.2-ТО	Техническое описание	2
1.432.1-22.2-010	Каркас пространственный КП1...КП30	4
1.432.1-22.2-020	Каркас пространственный КП31...КП57	5
1.432.1-22.2-030	Каркас пространственный КП58...КП84	6
1.432.1-22.2-040	Каркас плоский КР1...КР9	7
1.432.1-22.2-050	Каркас плоский КР10...КР18	7
1.432.1-22.2-060	Каркас плоский КР19...КР27	8
1.432.1-22.2-070	Стержень напрягаемый	8
1.432.1-22.2-080	Сетка арматурная С1...С4	9
1.432.1-22.2-090	Сетка арматурная С5...С8	9
1.432.1-22.2-100	Петля строповочная П1...П12	10
1.432.1-22.2-110	Изделие закладное М1	11
1.432.1-22.2-120	Изделие закладное М2...М5	11
1.432.1-22.2-130	Изделие закладное М6...М9	12
1.432.1-22.2-140	Изделие закладное М10 и М11	12
1.432.1-22.2-150	Изделие закладное М12...М15	13
1.432.1-22.2-160	Изделие закладное М16 и М17	13

Взам. инв. №

Подпись и дата

Инв. № подл.

1.432.1-22.2

Зав. отд.	Стилянский	
Н. контр.	Рево	
ГИП	Рево	
Вед. инж.	Кузнецова	

Содержание

Стадия	Лист	Листов
Р		1

ЦНИИПРОМЗДАНИЙ

1. Выпуск 2 „Арматурные и закладные изделия. Рабочие чертежи" входит в состав серии 1.432.1-22 „Стены из однослойных панелей длиной 12 м отапливаемых одноэтажных производственных зданий с железобетонным каркасом."

2. В настоящем выпуске приведены рабочие чертежи арматурных и закладных изделий для стеновых легкобетонных панелей с предварительным и без предварительного напряжения арматуры.

3. Панели без предварительного напряжения арматуры армируются пространственными каркасами. Пространственные каркасы состоят из плоских каркасов и отдельных стержней класса Вр-I по ГОСТ 6727-80, которые соединяют плоские каркасы между собой с помощью контактной точечной сварки во всех местах пересечения.

Плоские каркасы запроектированы из условия их изготовления на одноточечных сварных машинах. Каркасы изготавливаются из горячекатаной стали класса А-III по ГОСТ 5781-82* и холоднотянутой проволоки периодического профиля класса Вр-I по ГОСТ 6727-80*.

4. Изготовление арматурных изделий должно производиться контактной точечной сваркой в соответствии с требованиями ГОСТ 10922-75 и СНиП 3.03.01-87 „Несущие и ограждающие конструкции."

1.432.1-22.2-ТО

Зав. отд.	Стилянский	
Н. контр.	Рево	
ГИП	Рево	
Вед. инж.	Кузнецова	

Техническое описание

Стадия	Лист	Листов
Р	1	2

ЦНИИПРОМЗДАНИЙ

5 Панели с предварительным напряжением арматуры армируются предварительно напрягаемыми стержнями из стали класса А-IIIв (или Ат-IV) по ГОСТ 5781-82* и сварными сетками из арматурной проволоки класса Вр-I по ГОСТ 6727-80

Стержни напрягаемой арматуры должны применяться в виде изделий, имеющих по концам временные концевые анкера для закрепления натянутой арматуры на упорах форм или стендов Кроме того на стержнях помимо временных концевых анкеров должны быть предусмотрены постоянные анкера в виде опрессованных в холодном состоянии шайб (обойм)

Устройства анкеров на концевых участках стержней следует выполнять в соответствии с „Руководством по технологии изготовления предварительно напряженных железобетонных конструкций" (Стройиздат, 1975 г)

Стержни напрягаемой арматуры могут быть состыкованы контактной стыковой сваркой Сварные стыки должны размещаться не ближе 3м от середины стержня

6 Упрочнение вытяжкой стали класса А-III следует производить до контролируемого удлинения 4,5% и контролируемого напряжения не менее 540 Н/мм^2 (55 кгс/мм^2) в соответствии с „Рекомендациями по применению в железобетонных конструкциях эффективных видов стержневой арматуры", НИИЖБ, Москва, 1987г

7 Монтажные петли изготавливаются из гладкой горячекатаной арматурной стали класса А-I марок ВСт3сп2 или ВСт3пс2 по ГОСТ 5781-82* Для изделий, предназначенных для монтажа при температуре ниже минус 40°С запрещается применять сталь марки ВСт3пс2.

8 Закладные изделия должны изготавливаться с учетом следующих требований - тавровые соединения анкерных стержней с пластиной или уголком следует выполнять дуговой сваркой под флюсом Допускается соединения выполнять ручной дуговой сваркой в раззенкованные отверстия многослойными кольцевыми швами с применением электродов Э-50А-Ф

9 Для панелей, предназначенных для применения в районах с расчетной зимней температурой наружного воздуха до минус 40°С включительно, марку стали для закладных изделий следует принимать по ГОСТ 380-71* в соответствии с требованиями главы СНиП 2 03 01-84

При температуре ниже минус 40°С выбор марки стали для закладных изделий следует производить как для стальных сварных конструкций в соответствии с требованиями главы СНиП II-23-81* „Стальные конструкции"

10 Испытания соединений арматурных и закладных изделий и оценку их качества следует производить по ГОСТ 10922-75

11 Арматурные и закладные изделия должны быть приняты поштучно техническим контролем предприятия-изготовителя

12 Закладные изделия должны быть защищены от коррозии цинковым покрытием в соответствии со СНиП 2 03 11-85 „Защита строительных конструкций от коррозии"

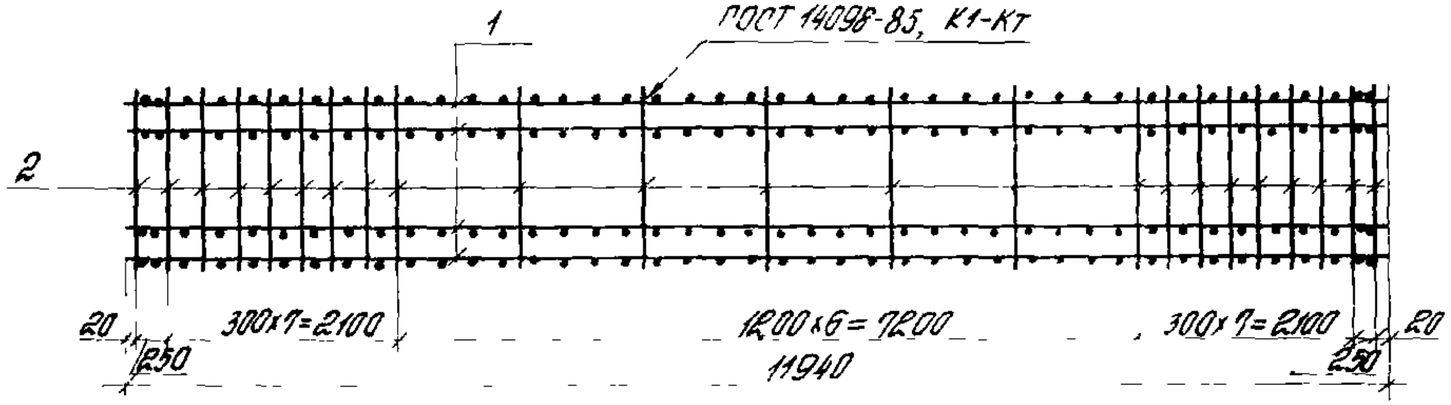

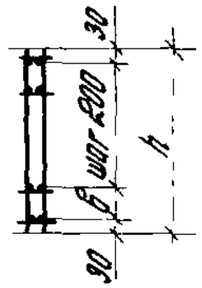

Марка пространственного каркаса	Размеры, мм	
	h	b
КП1 КП6, КП19 КП21	860	200
КП7 .КП12, КП22. . КП24	1160	300
КП13. КП18, КП25 КП27	1760	300
КП28 КП30	1460	200

Поз	Наименование	Кол на пространственной каркас КП																													Масса ед., кг
		1	2	3	4	5	6	7	8	9	10	11	12	13	14	15	16	17	18	19	20	21	22	23	24	25	26	27	28	29	30	
1	Каркас плоский КР1	5						6						9																		
	КР2		5						6						9																	
	КР3																			5			6			9			8			
	КР10			5						6						9																
	КР11				5						6						9															
	КР12																				5			6			9			8		
	КР19					5						6						9														
	КР20						5						6						9													
	КР21																					5			6			9			6	
2	Отрезок ф 5 Вр I, ГОСТ 6727-80																															
	ℓ=860	46	46	46	46	46	46													46	46	46										0,132
	ℓ=1160							46	46	46	46	46	46										46	46	46							0,18
	ℓ=1760													46	46	46	46	46	46							46	46	46				0,27
	ℓ=1460																												46	46	46	0,22
	Масса, кг	58,1	154,6	58,6	85,1	60,1	86,6	100,7	186,5	71,3	103,1	73,1	104,9	106,1	219,8	107,0	154,7	109,1	157,4	199,1	200,1	201,1	239,9	241,1	242,3	359,9	361,1	363,5	319,1	320,1	322,3	

Плоские каркасы см докум 1432.1-222-040 1432.1-222-060

Зав отд	Стиманский		1432.1-222-010
Н контр	Рева		
ГИП	Рева		Каркас пространственный КП1. КП30
Вед инж.	Кизнецова		Стадия: Р; Лист; Листов: 1
			ЦНИИПРОМЗДАНИЙ

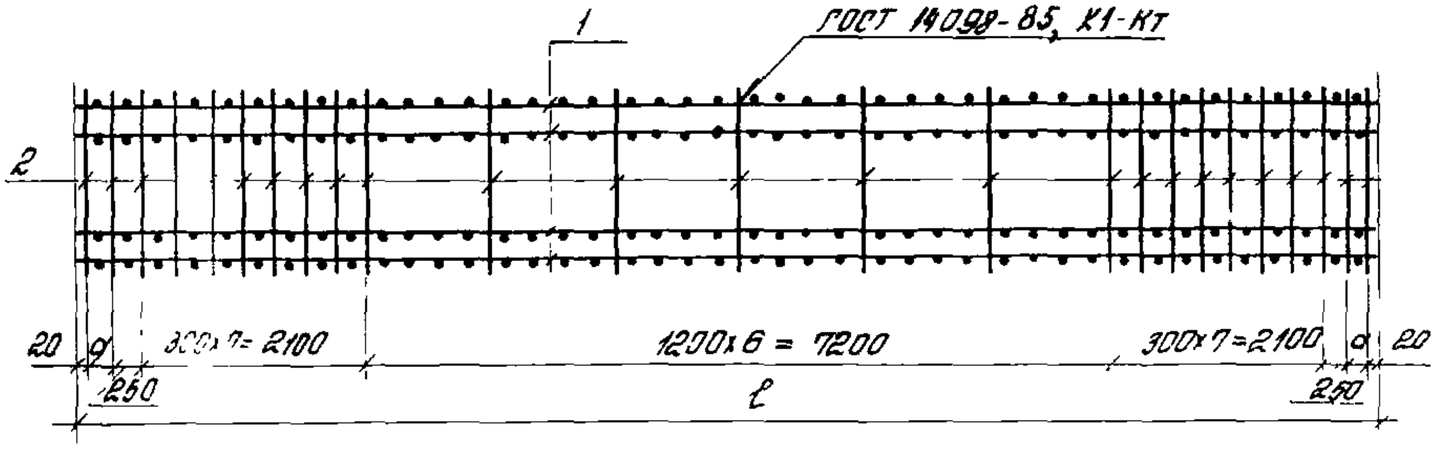

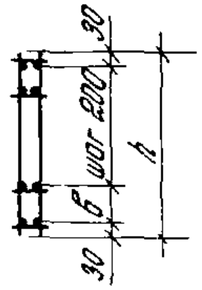

Марка пространственного каркаса	Размеры, мм			
	ℓ	a	h	в
КП31, КП32, КП37	12240	150	860	200
КП33, КП34, КП38			1160	300
КП35, КП36, КП39			1760	300
КП40, КП41, КП46	12290	175	860	200
КП42, КП43, КП47			1160	300
КП44, КП45, КП48			1760	300
КП49, КП50, КП55	12340	200	860	200
КП51, КП52, КП56			1160	300
КП53, КП54, КП57			1760	300

Поз	Наименование	Кол на пространственный каркас КП																													Масса ед, кг
		31	32	33	34	35	36	37	38	39	40	41	42	43	44	45	46	47	48	49	50	51	52	53	54	55	56	57				
1	Каркас плоский КР4	5		6		9																										
	КР5		5		6		9																									
	КР6							5	6	9																						
	КР13										5		6		9																	
	КР14											5		6		9																
	КР15																5	6	9													
	КР22																			5		6		9								
	КР23																				5		6		9							
	КР24																									5	6	9				
2	Стержень ф 5 Вр I, ГОСТ 6727-80																															
	ℓ=860	50	50					50			50	50					50			50	50					50						0,13
	ℓ=1160			50	50				50				50	50				50				50	50				50					0,18
	ℓ=1760					50	50			50					50	50			50					50	50			50				0,27
	Масса, кг	59,6	159,6	72,6	192,6	108,9	288,9	207,6	246,6	369,9	61,6	88,6	74,4	107,4	111,6	161,1	206,6	249,0	373,5	62,1	89,6	75,6	108,6	113,4	162,9	208,1	250,8	376,2				

Плоские каркасы см докум 1.432 1-22 2-040 1 432 1-22.2-060

Зав отд	Стилянский		
Н контр	Рево		
ГИП	Рево		
[illegible]	[illegible]		

1 432 1-22 2-020

Каркас пространственный КП 31 КП 57

Стадия	Лист	Листов
Р		1

ЦНИИПРОМЗ[illegible]

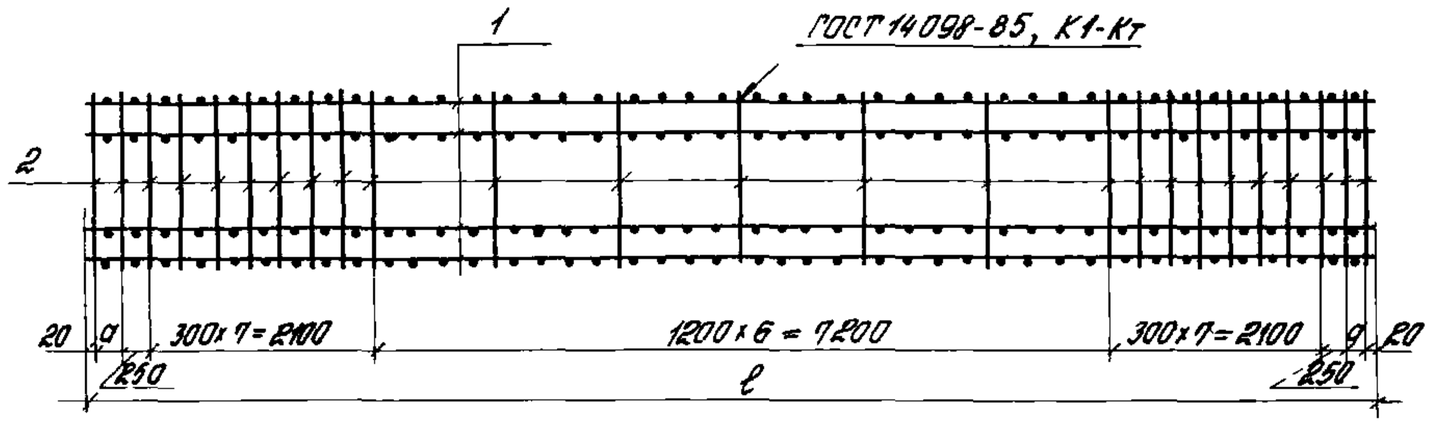

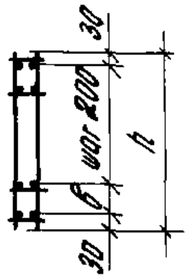

Марка пространственного каркаса	Размеры, мм			
	ℓ	a	h	б
КП58, КП59, КП64	12490	275	860	200
КП60, КП61, КП65			1160	300
КП62, КП63, КП66			1760	300
КП67, КП68, КП73	12540	300	860	200
КП69, КП70, КП74			1160	300
КП71, КП72, КП75			1760	300
КП76, КП77, КП82	12590	325	860	200
КП78, КП79, КП83			1160	300
КП80, КП81, КП84			1760	300

Поз	Наименование	Кол на пространственный каркас КП																															Масса ед, кг
		58	59	60	61	62	63	64	65	66	67	68	69	70	71	72	73	74	75	76	77	78	79	80	81	82	83	84				
1	Каркас плоский КР7	5		6		9																											
	КР8		5		6		9																										
	КР9							5	6	9																							
	КР16										5		6		9																		
	КР17											5		6		9																	
	КР18																5	6	9														
	КР25																			5		6		9									
	КР26																				5		6		9								
	КР27																									5	6	9					
2	Стержень ф 5 Вр I, ГОСТ 6727-80																																
	ℓ=860	50	50					50			50	50					50			50	50					50							0,13
	ℓ=1160			50	50				50				50	50				50				50	50				50						0,18
	ℓ=1760					50	50			50					50	50			50					50	50			50					0,27
	Масса, кг	60,6	162,1	73,8	195,6	110,7	293,4	208,6	251,4	377,1	62,1	90,1	75,6	109,2	113,4	163,8	210,6	253,8	380,7	63,6	91,6	77,4	111,0	116,1	166,5	212,6	256,2	384,3					

Плоские каркасы см докум 14321-222-040 14321-222-060.

Зав. отд	Стилянский		
Н. контр.	Рево		
ГИП	Рево		
Вед. инж.	Кузнецова		

14321-222-030

Каркас пространственный КП58 КП84

Стадия	Лист	Листов
Р		1

ЦНИИПРОМЗДАНИЙ

Подпись и дата | Взам. инв. №

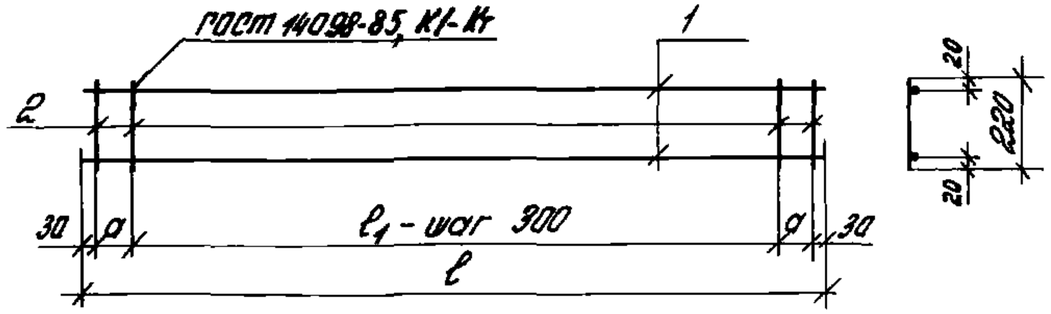

Марка каркаса	Размеры, мм			Поз.	Наименование	Кол	Масса ед., кг	Масса каркаса, кг
	ℓ	ℓ_1	а					
КР1	11940	11700	90	1	ф8 AIII, ℓ= 11940	2	4,72	10,4
				2	ф4 BpI, ℓ= 220	42	0,022	
КР2				1	ф14 AIII, ℓ= 11940	2	14,42	29,7
				2	ф4 BpI, ℓ= 220	42	0,022	
КР3				1	ф16 AIII, ℓ= 11940	2	18,84	38,6
				2	ф4 BpI, ℓ= 220	42	0,022	
КР4	12240	12000	90	1	ф8 AIII, ℓ= 12240	2	4,83	10,6
				2	ф4 BpI, ℓ= 220	43	0,022	
КР5				1	ф14 AIII, ℓ= 12240	2	14,78	30,6
				2	ф4 BpI, ℓ= 220	43	0,022	
КР6				1	ф16 AIII, ℓ= 12240	2	19,31	39,6
				2	ф4 BpI, ℓ= 220	43	0,022	
КР7	12490	12000	215	1	ф8 AIII, ℓ= 12490	2	4,93	10,8
				2	ф4 BpI, ℓ= 220	43	0,022	
КР8				1	ф14 AIII, ℓ= 12490	2	15,08	31,1
				2	ф4 BpI, ℓ= 220	43	0,022	
КР9				1	ф16 AIII, ℓ= 12490	2	19,71	40,4
				2	ф18 BpI, ℓ= 220	43	0,022	

Арматура класса A-III по ГОСТ 5781-82*, класса Bp-I по ГОСТ 6727-80*

Зав. отд.	Стиланский		
Н. контр.	Рева		
ГИП	Рева		
Вед. инж.	Кузнецова		

1432 1-222-040

Каркас плоский КР1 КР9

Стадия	Лист	Листов
Р		1

ЦНИИПромзданий

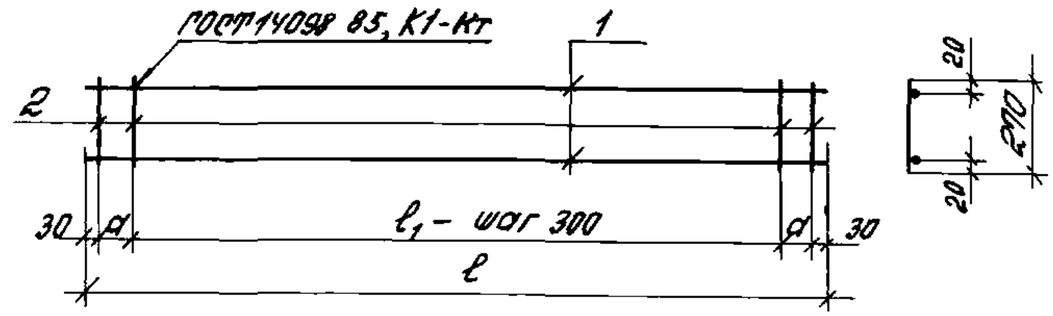

Марка каркаса	Размеры, мм			Поз	Наименование	Кол	Масса ед., кг	Масса каркаса, кг
	ℓ	ℓ_1	а					
КР10	11940	11700	90	1	ф8 AIII, ℓ= 11940	2	4,72	10,5
				2	ф4 BpI, ℓ= 270	42	0,027	
КР11				1	ф10 AIII, ℓ= 11940	2	7,37	15,8
				2	ф4 BpI, ℓ= 270	42	0,027	
КР12				1	ф16 AIII, ℓ= 11940	2	18,84	38,8
				2	ф4 BpI, ℓ= 270	42	0,027	
КР13	12290	12000	115	1	ф8 AIII, ℓ= 12290	2	4,85	10,9
				2	ф4 BpI, ℓ= 270	43	0,027	
КР14				1	ф10 AIII, ℓ= 12290	2	7,58	16,4
				2	ф4 BpI, ℓ= 270	43	0,027	
КР15				1	ф16 AIII, ℓ= 12290	2	19,4	40,0
				2	ф4 BpI, ℓ= 270	43	0,027	
КР16	12540	12300	90	1	ф8 AIII, ℓ= 12540	2	4,95	11,1
				2	ф4 BpI, ℓ= 270	44	0,027	
КР17				1	ф10 AIII, ℓ= 12540	2	7,74	16,7
				2	ф4 BpI, ℓ= 270	44	0,027	
КР18				1	ф16 AIII, ℓ= 12540	2	19,8	40,8
				2	ф4 BpI, ℓ= 270	44	0,027	

Арматура класса A-III по ГОСТ 5781-82*, класса BpI по ГОСТ 6727-80*

Зав. отд.	Стиланский		
Н. контр.	Рева		
ГИП	Рева		
Вед. инж.	Кузнецова		

1432 1-222-050

Каркас плоский КР10 КР18

Стадия	Лист	Листов
Р		1

ЦНИИПромзданий

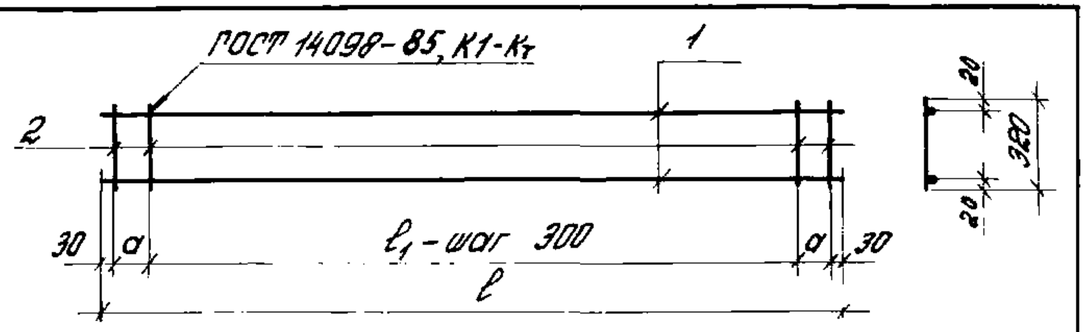

Марка каркаса	Размеры, мм ℓ	ℓ_1	a	Поз.	Наименование	Кол.	Масса ед., кг	Масса каркаса, кг
КР19	11940	11700	90	1	ф8 AIII, ℓ = 11940	2	4,72	10,8
				2	ф4 BpI, ℓ = 320	42	0,032	
КР20				1	ф10 AIII, ℓ = 11940	2	7,37	16,1
				2	ф4 BpI, ℓ = 320	42	0,032	
КР21				1	ф16 AIII, ℓ = 11940	2	18,84	39,0
				2	ф4 BpI, ℓ = 320	42	0,032	
КР22	12340	12000	140	1	ф8 AIII, ℓ = 12340	2	4,87	11,1
				2	ф4 BpI, ℓ = 320	43	0,032	
КР23				1	ф10 AIII, ℓ = 12340	2	7,61	16,6
				2	ф4 BpI, ℓ = 320	43	0,032	
КР24				1	ф16 AIII, ℓ = 12340	2	19,47	40,3
				2	ф4 BpI, ℓ = 320	43	0,032	
КР25	12590	12300	115	1	ф8 AIII, ℓ = 12590	2	4,97	11,4
				2	ф4 BpI, ℓ = 320	44	0,032	
КР26				1	ф10 AIII, ℓ = 12590	2	7,77	17,0
				2	ф4 BpI, ℓ = 320	44	0,032	
КР27				1	ф16 AIII, ℓ = 12590	2	19,87	41,2
				2	ф4 BpI, ℓ = 320	44	0,032	

Арматура класса A-III по ГОСТ 5781-82*, класса Bp-I по ГОСТ 6727-80

1.432.1-22.2-060

Зав. отд.	Стилянский		
Н. контр.	Рево		
ГИП	Рево		
Вед. инж.	Кизнецова		

Каркас плоский КР19... КР27

Стадия	Лист	Листов
Р		1

ЦНИИПРОМЗДАНИЙ

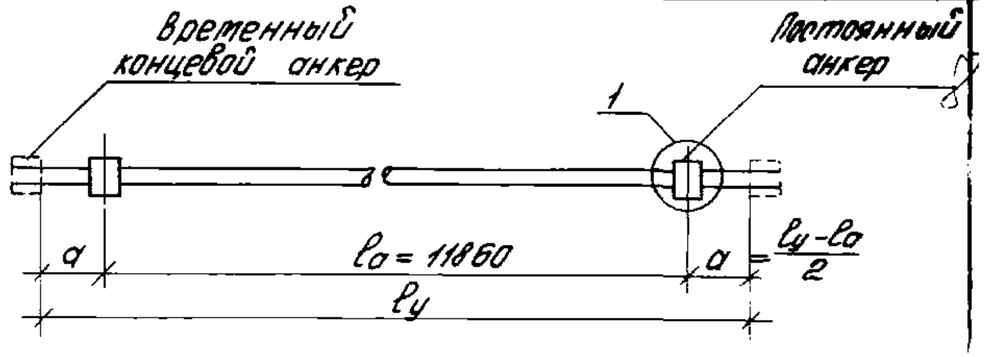

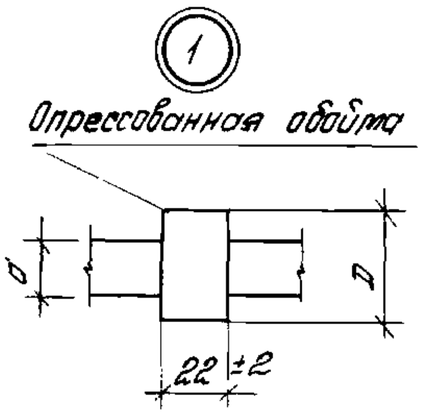

$D = 1{,}8\,d \pm 2$

ℓ_y - расстояние между упорными поверхностями временных концевых анкеров (определяется заводом-изготовителем).

Поз.	Ф, мм	Длина, мм	Масса, кг	Примечание
1	8 AIIIв	11970	4,7	ГОСТ 5781-82*
2	8 AIIIв	12270	4,8	
3	8 AIIIв	12520	4,9	
4	ф10 AIIIв	11970	7,4	
5	ф10 AIIIв	12220	7,5	
6	ф10 AIIIв	12270	7,6	
7	ф10 AIIIв	12470	7,7	
8	ф10 AIIIв	12520	7,7	
9	ф12 AIIIв	11970	10,6	
10	ф12 AIIIв	12220	10,9	
11	ф12 AIIIв	12470	11,1	
12	ф14 AIIIв	11970	14,6	

Длина предварительно-напрягаемой арматуры указана теоретическая. Действительную длину принимать в зависимости от способа натяжения и конструкции захватных приспособлений.

1.432.1-22.2-070

Зав. отд.	Стилянский		
Н. контр.	Рево		
ГИП	Рево		
Вед. инж.	Кизнецова		

Стержень напрягаемый

Стадия	Лист	Листов
Р		1

ЦНИИПРОМЗДАНИЙ

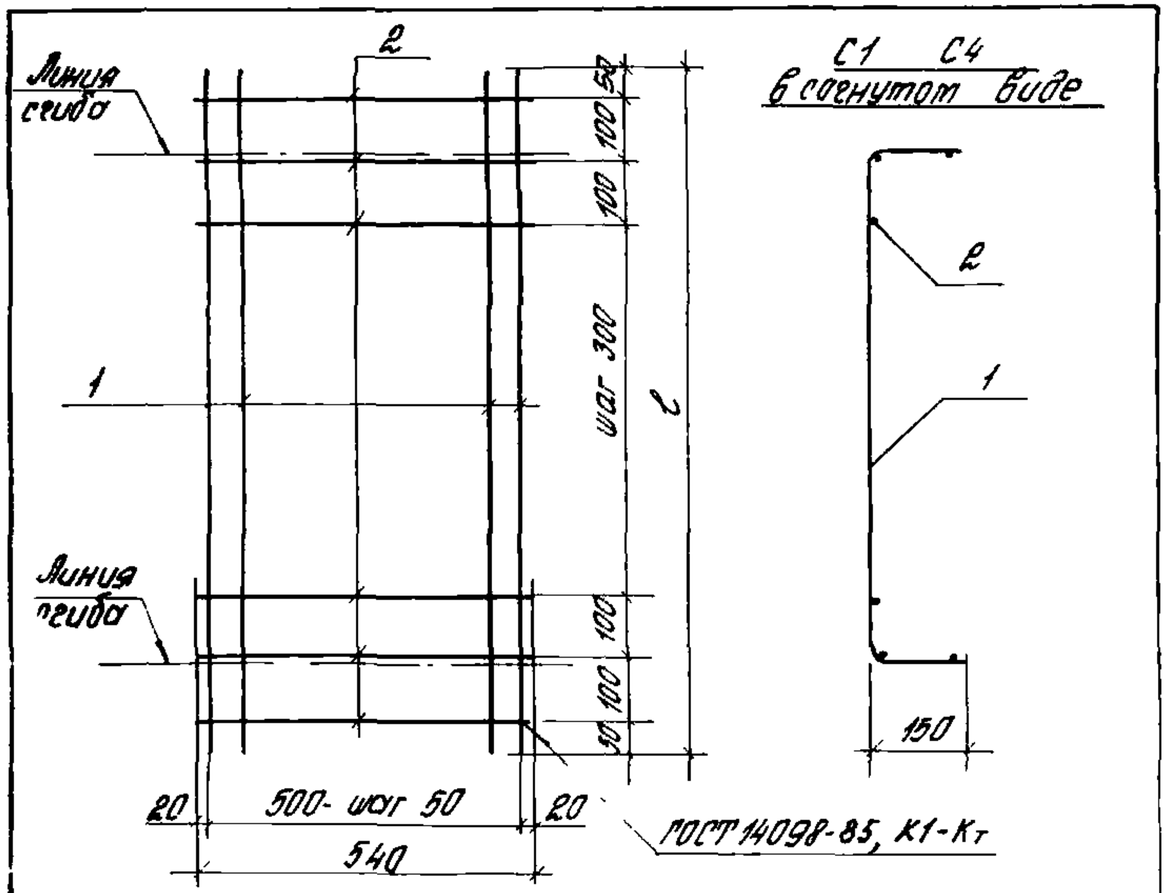

С1 С4
в согнутом виде

Марка сетки	Поз	Наименование	Кол.	Масса ед, кг	Масса сетки, кг
С1	1	ф5 ВрI, ℓ= 1100	11	0,17	2,4
	2	ф5 ВрI, ℓ= 540	7	0,08	
С2	1	ф5 ВрI, ℓ= 1400	11	0,22	3,1
	2	ф5 ВрI, ℓ= 540	8	0,08	
С3	1	ф5 ВрI, ℓ= 2000	11	0,31	4,2
	2	ф5 ВрI, ℓ= 540	10	0,08	
С4	1	ф5 ВрI, ℓ= 1700	11	0,26	3,6
	2	ф5 ВрI, ℓ= 540	9	0,08	

Арматура класса Вр-I по ГОСТ 6727-80

1432 1-22 2-080

Зав. отд.	Смилянский		
Н. контр.	Рево		
ГИП	Рево		
Инж.	Кузнецова		

Сетка арматурная С1 С4

Стадия	Лист	Листов
		1

ЦНИИПРОМЗДАНИЙ

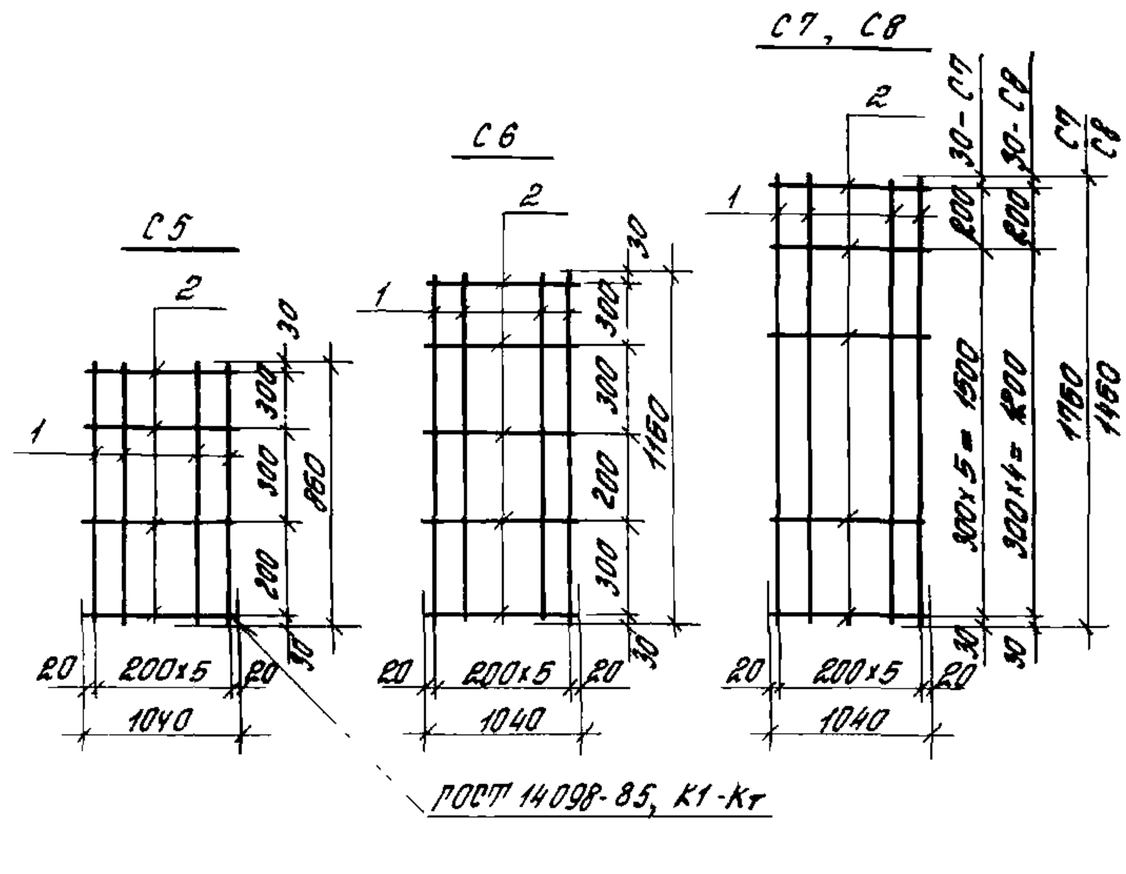

Марка сетки	Поз.	Наименование	Кол	Масса ед, кг	Масса сетки, кг
С5	1	ф5 ВрI, ℓ= 860	6	0,13	1,4
	2	ф5 ВрI, ℓ= 1040	4	0,16	
С6	1	ф5 ВрI, ℓ= 1160	6	0,18	1,9
	2	ф5 ВрI, ℓ= 1040	5	0,16	
С7	1	ф5 ВрI, ℓ= 1760	6	0,27	2,7
	2	ф5 ВрI, ℓ= 1040	7	0,16	
С8	1	ф5 ВрI, ℓ= 1460	6	0,22	2,3
	2	ф5 ВрI, ℓ= 1040	6	0,16	

Арматура класса Вр-I по ГОСТ 6727-80

1432 1-22.2-090

Зав. отд.	Смилянский		
Н. контр.	Рево		
ГИП	Рево		
Инж.	Кузнецова		

Сетка арматурная С5 С8

Стадия	Лист	Листов
Р		1

ЦНИИПРОМЗДАНИЙ

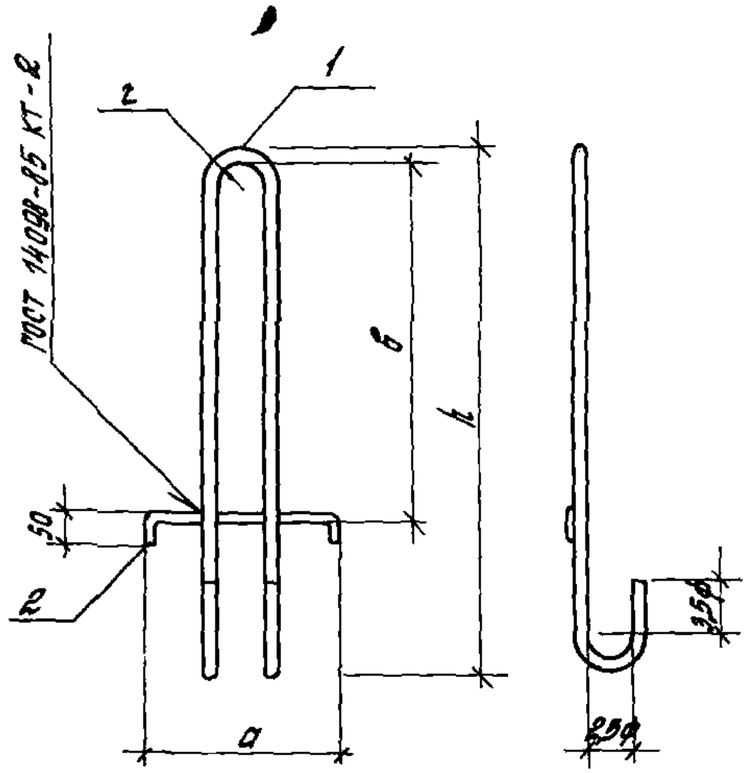

Марка петли	Размеры, мм			
	h	a	в	c
П1	670	180	600	30
П2	735	230		
П3	805	280		40
П4		330		
П5	735	180		30
П6	805	230		40
П7	880	280		
П8	1160	330	800	60
П9	880	180		40
П10	1160	230		60
П11	1290	280	1200	
П12		330		

Марка петли	Поз.	Наименование	Кол.	Масса ед, кг	Масса петли, кг
П1	1	ф 16 AI, ℓ= 1700	1	2,68	2,9
	2	ф 12 AI, ℓ= 280	1	0,25	
П2	1	ф 18 AI, ℓ= 1830	1	3,66	3,95
	2	ф 12 AI, ℓ= 330	1	0,29	
П3	1	ф 20 AI, ℓ= 2010	1	4,96	5,3
	2	ф 12 AI, ℓ= 380	1	0,34	
П4	1	ф 20 AI, ℓ= 2010	1	4,96	5,3
	2	ф 12 AI, ℓ= 430	1	0,38	
П5	1	ф 18 AI, ℓ= 1830	1	3,66	3,9
	2	ф 12 AI, ℓ= 280	1	0,25	
П6	1	ф 20 AI, ℓ= 2010	1	4,96	5,3
	2	ф 12 AI, ℓ= 330	1	0,29	
П7	1	ф 22 AI, ℓ= 2200	1	6,56	6,9
	2	ф 12 AI, ℓ= 380	1	0,34	
П8	1	ф 25 AI, ℓ= 2835	1	10,90	11,3
	2	ф 12 AI, ℓ= 430	1	0,38	
П9	1	ф 22 AI, ℓ= 2200	1	6,56	6,8
	2	ф 12 AI, ℓ= 280	1	0,25	
П10	1	ф 25 AI, ℓ= 2835	1	10,89	11,2
	2	ф 12 AI, ℓ= 330	1	0,29	
П11	1	ф 28 AI, ℓ= 3150	1	15,21	15,6
	2	ф 12 AI, ℓ= 380	1	0,34	
П12	1	ф 28 AI, ℓ= 3150	1	15,21	15,6
	2	ф 12 AI, ℓ= 430	1	0,38	

Арматура класса А-I по ГОСТ 5781-82*.

Инв.№ подл. | Подпись и дата | Взам. инв.№

			1.432.1-22.2-100
Зав.отд.	Стуловский		Петля строповочная П1... П12
Н.контр.	Ревва		
ГИП	Ревва		
Разраб.	Кочешкова		

Стадия	Лист	Листов
Р		1

ЦНИИПРОМЗДАНИЙ

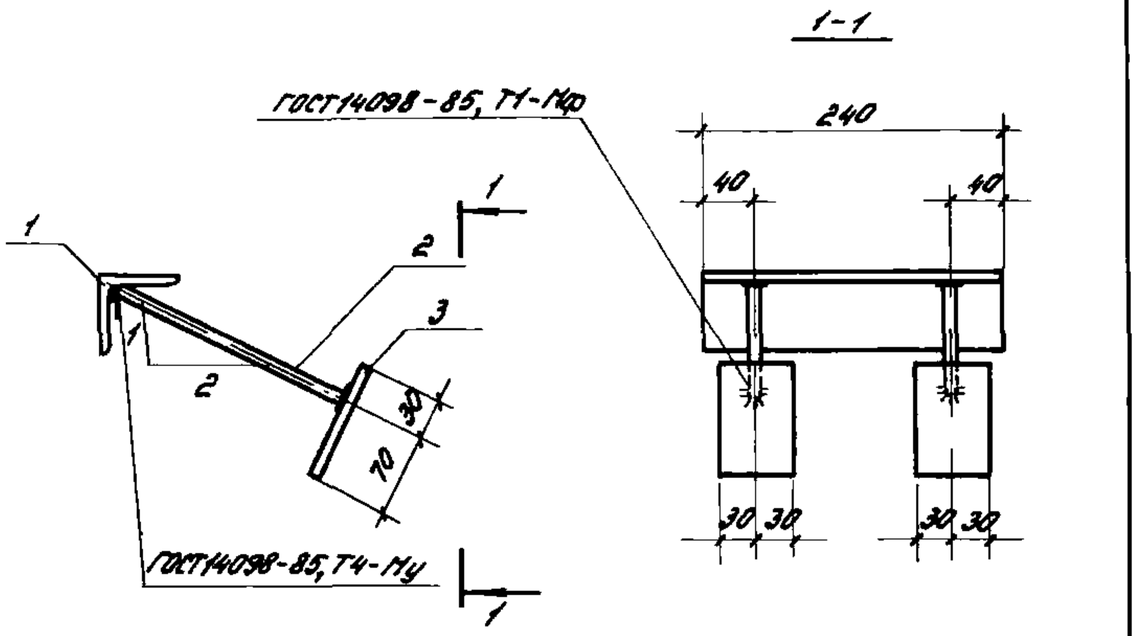

Марка изделия	Поз.	Наименование	Кол.	Масса ед., кг	Масса изделия, кг
М1	1	Уголок 63х63х6, ГОСТ8509-86, Ст3кп2, ГОСТ380-71*			2,23
		ℓ = 240	1	1,37	
	2	ф10 AIII, ГОСТ5781-82, ℓ=200	2	0,13	
	3	Полоса 6х60, ГОСТ 103-76*, Ст3кп2, ГОСТ380-71*			
		ℓ=100	2	0,30	

				1.432.1-22.2-110	
Зав.отд.	Спиридонский			Изделие закладное М1	Стадия: Р; Лист: ; Листов: 1
Н.контр.	Рева				ЦНИИПРОМЗДАНИЙ
ГИП	Рева				
Ведущ.	Кузнецова				

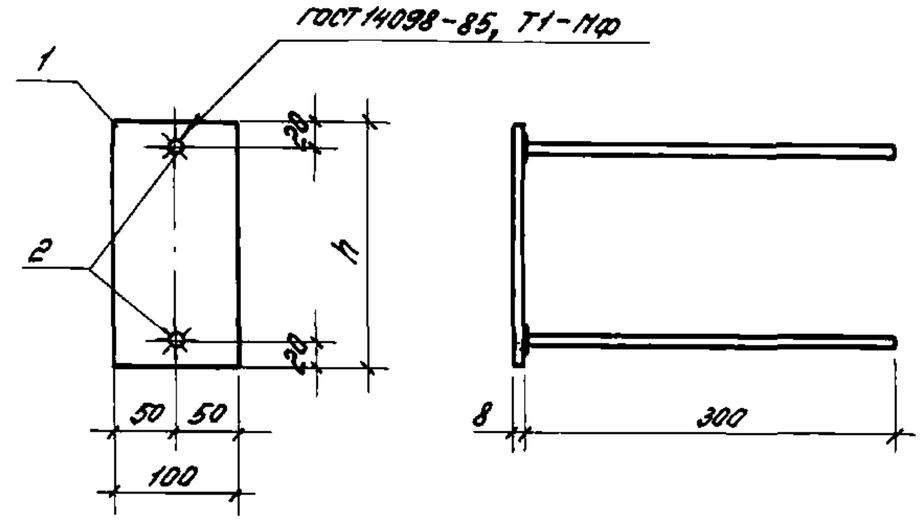

Марка изделия	Поз.	Наименование	Кол.	Масса ед., кг	Масса изделия, кг
М2	1	Полоса 8х100, ГОСТ 103-76*, Ст3кп2, ГОСТ380-71*			1,4
		h = 160	1	1,00	
	2	ф10 AIII, ГОСТ5781-82, ℓ=300	2	0,19	
М3	1	Полоса 8х100, ГОСТ 103-76*, Ст3кп2, ГОСТ380-71*			1,7
		h = 210	1	1,32	
	2	ф10 AIII, ГОСТ5781-82, ℓ=300	2	0,19	
М4	1	Полоса 8х100, ГОСТ 103-76*, Ст3кп2, ГОСТ380-71*			2,0
		h = 260	1	1,63	
	2	ф10 AIII, ГОСТ5781-82, ℓ=300	2	0,19	
М5	1	Полоса 8х100, ГОСТ 103-76*, Ст3кп2, ГОСТ380-71*			2,3
		h = 310	1	1,95	
	2	ф10 AIII, ГОСТ5781-82, ℓ=300	2	0,19	

				1.432.1-22.2-120	
Зав.отд.	Спиридонский			Изделие закладное М2...М5	Стадия: Р; Лист: ; Листов: 1
Н.контр.	Рева				ЦНИИПРОМЗДАНИЙ
ГИП	Рева				
Ведущ.	Кузнецова				

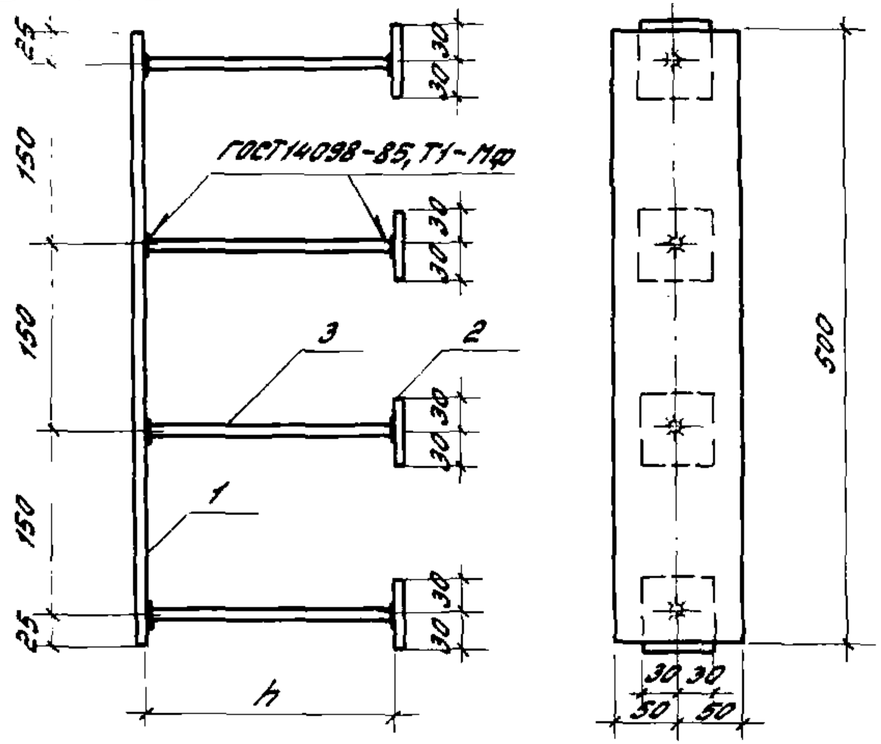

Марка изделия	Поз.	Наименование	Кол.	Масса ед, кг	Масса изделия, кг
М6	1	Полоса 8×100, ГОСТ 103-76* Ст3кп2, ГОСТ 380-71*			4,5
		ℓ=500	1	3,14	
	2	Полоса 8×60, ГОСТ 103-76* Ст3кп2, ГОСТ 380-71*			
		ℓ=60	4	0,23	
	3	ф10 А-III, ГОСТ 5781-82, h=150	4	0,10	
М7		Поз. 1 и 2 по М6			4,6
	3	ф10 А-III, ГОСТ 5781-82, h=200	4	0,12	
М8		Поз. 1 и 2 по М6			4,7
	3	ф10 А-III, ГОСТ 5781-82, h=250	4	0,15	
М9		Поз. 1 и 2 по М6			4,8
	3	ф10 А-III, ГОСТ 5781-82, h=300	4	0,19	

Инв.№ подл. | Подпись и дата | Взам. инв.№

Зав. отд.	Спилянский		
Н. контр.	Рево		
ГИП	Рево		
Ст. инж.	Кузнецова		

1.432.1-22.2-130

Изделие закладное М6...М9

Стадия	Лист	Листов
Р		1

ЦНИИПРОМЗДАНИЙ

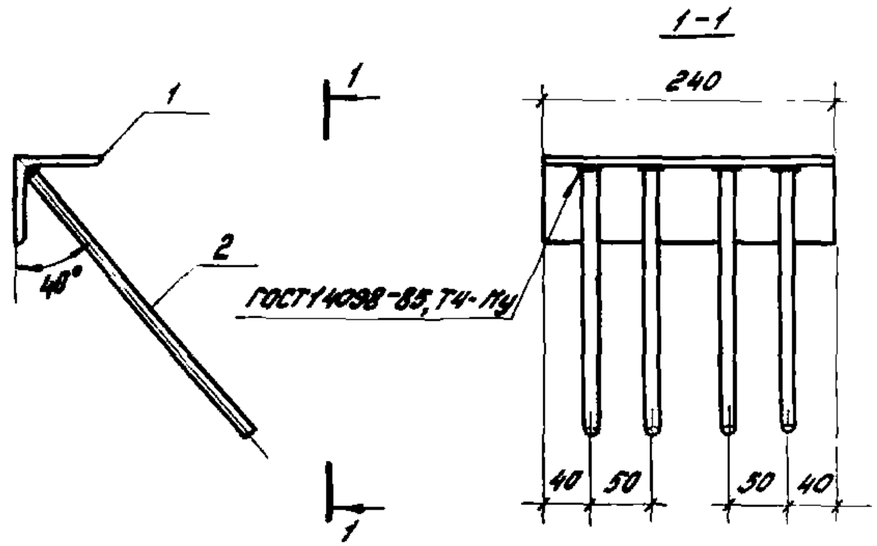

Марка изделия	Поз.	Наименование	Кол.	Масса ед, кг	Масса изделия, кг
М10	1	Уголок 70×70×8, ГОСТ 8509-86 Ст3кп2, ГОСТ 380-71*			2,6
		ℓ=240	1	2,01	
	2	ф10 А-III, ГОСТ 5781-82, ℓ=230	4	0,14	
М11	1	Уголок 70×70×8, ГОСТ 8509-86 Ст3кп2, ГОСТ 380-71*			2,7
		ℓ=240	1	2,01	
	2	ф10 А-III, ГОСТ 5781-82, ℓ=280	4	0,17	

Зав. отд.	Спилянский		
Н. контр.	Рево		
ГИП	Рево		
Ст. инж.	Кузнецова		

1.432.1-22.2-140

Изделие закладное М10 и М11

Стадия	Лист	Листов
Р		1

ЦНИИПРОМЗДАНИЙ

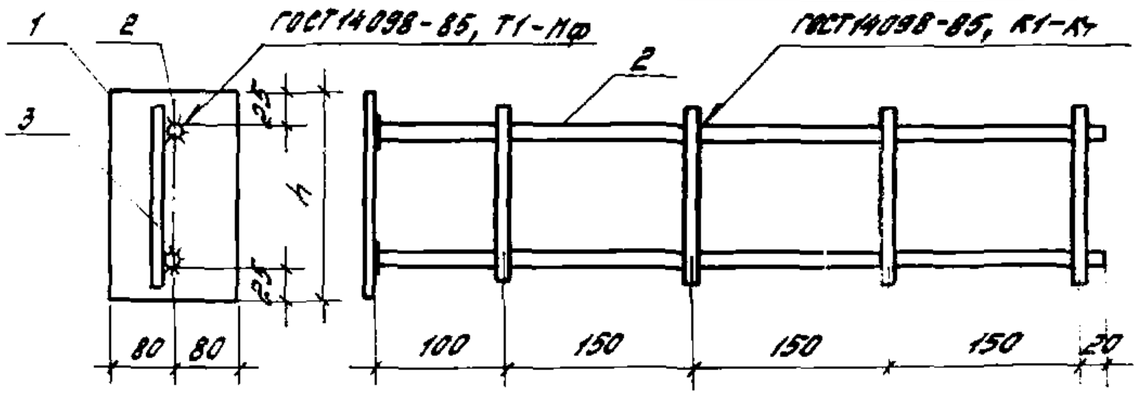

Марка изделия	Поз.	Наименование	Кол.	Масса ед, кг	Масса изделия, кг
М12	1	Полоса 8х160, ГОСТ 103-76* / Ст3кп2, ГОСТ 380-71*			2,7
		h=160	1	1,60	
	2	ф10 AIII, ГОСТ 5781-82, ℓ=570	2	0,35	
	3	ф10 AIII, ГОСТ 5781-82, ℓ=140	4	0,10	
М13	1	Полоса 8х160, ГОСТ 103-76* / Ст3кп2, ГОСТ 380-71*			3,3
		h=210	1	2,10	
	2	ф10 AIII, ГОСТ 5781-82, ℓ=570	2	0,35	
	3	ф10 AIII, ГОСТ 5781-82, ℓ=190	4	0,12	
М14	1	Полоса 8х160, ГОСТ 103-76* / Ст3кп2, ГОСТ 380-71*			3,9
		h=260	1	2,61	
	2	ф10 AIII, ГОСТ 5781-82, ℓ=570	2	0,35	
	3	ф10 AIII, ГОСТ 5781-82, ℓ=240	4	0,15	
М15	1	Полоса 8х160, ГОСТ 103-76* / Ст3кп2, ГОСТ 380-71*			4,6
		h=310	1	3,12	
	2	ф10 AIII, ГОСТ 5781-82, ℓ=570	2	0,35	
	3	ф10 AIII, ГОСТ 5781-82, ℓ=290	4	0,18	

1.432.1-22.2-150

Зав.отд	Смоленский		
Н.контр.	Ревo		
ГИП	Ревo		
Ст.инж.	Кузнецова		

Изделие закладное М12...М15

Стадия	Лист	Листов
Р		1

ЦНИИПромзданий

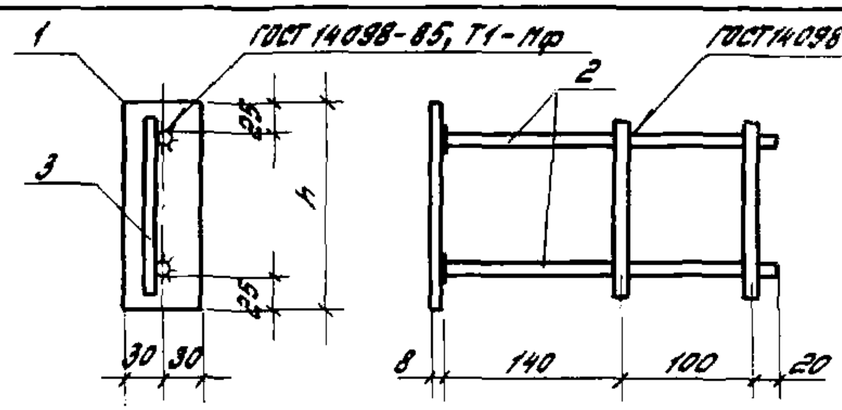

Марка изделия	Поз.	Наименование	Кол.	Масса ед, кг	Масса изделия, кг
М16	1	Полоса 8х60, ГОСТ 103-76* / Ст3кп2, ГОСТ 380-71*			1,1
		h=160	1	0,60	
	2	ф10 AIII, ГОСТ 5781-82, ℓ=260	2	0,16	
	3	ф10 AIII, ГОСТ 5781-82, ℓ=140	2	0,10	
М17	1	Полоса 8х60, ГОСТ 103-76* / Ст3кп2, ГОСТ 380-71*			1,4
		h=210	1	0,80	
	2	ф10 AIII, ГОСТ 5781-82, ℓ=260	2	0,16	
	3	ф10 AIII, ГОСТ 5781-82, ℓ=190	2	0,12	

1.432.1-22.2-160

Зав.отд	Смоленский		
Н.контр.	Ревo		
ГИП	Ревo		
Вед.инж.	Кузнецова		

Изделие закладное М16 и М17

Стадия	Лист	Листов
Р		1

ЦНИИПромзданий