ПРОЛЕТНЫЕ СТРОЕНИЯ БЕЗ ДИАФРАГМ ИЗ ЖЕЛЕЗОБЕТОННЫХ БАЛОК ТАВРОВОГО СЕЧЕНИЯ С НЕНАПРЯГАЕМОЙ АРМАТУРОЙ ДЛЯ МОСТОВ И ПУТЕПРОВОДОВ НА АВТОМОБИЛЬНЫХ ДОРОГАХ ОБЩЕГО ПОЛЬЗОВАНИЯ РОССИЙСКОЙ ФЕДЕРАЦИИ ПОД НАГРУЗКУ КЛАССА А 11 и НК-80

ВЫПУСК 3

Балки пролетного строения длиной 18 м , высотой 1,08м ,
изготавливаемые в опалубке балок по серии 3.503.1-73
(Балки марок Б 1800.130.108-Т28АIIIв и Б 1800.130.108-Т28АIIIс)

РАБОЧИЕ ЧЕРТЕЖИ

инв.N 54022-М

Инв.N подл.	Подпись и дата	Взам. инв.N
54022-М-1		

Формат А3

ПРОЛЕТНЫЕ СТРОЕНИЯ БЕЗ ДИАФРАГМ ИЗ ЖЕЛЕЗОБЕТОННЫХ БАЛОК ТАВРОВОГО СЕЧЕНИЯ С НЕНАПРЯГАЕМОЙ АРМАТУРОЙ ДЛЯ МОСТОВ И ПУТЕПРОВОДОВ НА АВТОМОБИЛЬНЫХ ДОРОГАХ ОБЩЕГО ПОЛЬЗОВАНИЯ РОССИЙСКОЙ ФЕДЕРАЦИИ ПОД НАГРУЗКУ КЛАССА А 11 и НК-80

ВЫПУСК 3

Балки пролетного строения длиной 18 м , высотой 1,08м , изготавливаемые в опалубке балок по серии 3.503.1-73 (Балки марок Б 1800.130.108-Т28АIIIв и Б 1800.130.108-Т28АIIIс)

РАБОЧИЕ ЧЕРТЕЖИ

Разработаны институтом " Союздорпроект "

Зам. директора " Союздорпроекта " /Прохоров И.Г./

Главный инженер проекта 20.12.01 /Старова Л.Н./

Инв.№ подл. 54022-М-2 | Подпись и дата | Взам. инв.№

Обозначение документа	Наименование	Стр.
3.503.1-73.М-3-ТТ	Технические требования	4
3.503.1-73.М-3-1	Схема компоновки габаритов	10
3.503.1-73.М-3-2	Участок монолитный	11
3.503.1-73.М-3-3ФЧ	Балка пролетного строения Б 1800.130.108	
	Опалубочный чертеж	13
3.503.1-73.М-3-4	Плита балки Б 1800.130.108	
	Схема армирования	15
3.503.1-73.М-3-5	Ребро балки Б 1800.130.108-Т28АIIIв	
	Схема армирования	16
3.503.1-73.М-3-6	Ребро балки Б 1800.130.108-Т28АIIIс	
	Схема армирования	17
3.503.1-73.М-3-7	Изделие закладное МН-ТАII(АIII)-1	18
3.503.1-73.М-3-8	Изделие закладное МН-ТАII(АIII)-2 (2с)	18
3.503.1-73.М-3-9	Изделие закладное МН-ТАII(АIII)-3	19
3.503.1-73.М-3-10	Изделие закладное МН-ТАII(АIII)-4	20
3.503.1-73.М-3-11	Сетка плиты СП 130-ТАIII-1	
	СП 130-ТАIII-2	21
3.503.1-73.М-3-12	Сетка плиты СП 130-ТАIII-1	
	Вариант сварных сеток	22
3.503.1-73.М-3-13	Сетка плиты СП 130-ТАIII-2	
	Вариант сварных сеток	23
3.503.1-73.М-3-14	Сетка плиты СП 130-ТАIII-2(2')	
	Вариант сварных составных сеток	24
3.503.1-73.М-3-15	Сетка плиты СП 130-ТАIII-3	25
3.503.1-73.М-3-16	Сетка плиты СП 130-ТАIII-4	26

Обозначение документа	Наименование	Стр.
3.503.1-73.М-3-17	Сетка плиты СП 130-ТАIII-4	
	Вариант сварных сеток	27
3.503.1-73.М-3-18	Сетка плиты СП 130-ТАIII-4	
	Вариант сварных составных сеток	28
3.503.1-73.М-3-19	Сетка вута	29
3.503.1-73.М-3-20	Каркас К 1800-Т28АIIIв	30
3.503.1-73.М-3-21	Каркас К 1800-Т28АIIIс	32
3.503.1-73.М-3-22	Фиксатор Ф-1(2,3,4)	34
3.503.1-73.М-3-23	Стяжка. Фиксатор	34
3.503.1-73.М-3-24	Деталь закрепления пролетного строения	
	в районах с сейсмичностью 7, 8 и 9 баллов	35
3.503.1-73.М-3-25РС	Ведомость расхода стали	38
3.503.1-73.М-3-26	Расчетный лист	
	Балка Б 1800.130.108-Т28АIIIв	39
3.503.1-73.М-3-27	Расчетный лист	
	Балка Б 1800.130.108-Т28АIIIс	40

Инв.№ подл. | Подпись и дата | Взам. инв.№

54022-М-3

Изм	Кол.уч	Лист	N док	Подпись	Дата
Н. контр.		Федоров			
Нач. ОИС		Федоров			
Гл. спец.		Старова			20.12.01
Вед. инж.		Штеменко			
Инж. III кат.		Каунанг			

3.503.1-73.М-3-ТТ

Содержание

Стадия	Лист	Листов
Р		1

СОЮЗДОРПРОЕКТ

Формат А4

Настоящие рабочие чертежи железобетонных балок таврового сечения с ненапрягаемой арматурой разрезных пролетных строений без диафрагм длиной 18 метров для мостов и путепроводов на автомобильных дорогах общего пользования разработаны взамен серии 3.503.1-73 и в соответствии со СНиП 2.05.03-84*.

Балки запроектированы с учетом изготовления их в существующих опалубочных формах. Изготовление новых опалубочных форм должны производиться по другим специально разработанным чертежам.

Конструкции предназначены для эксплуатации во всех климатических районах и подрайонах Российской Федерации, приведенных в СНиП 23-01-99, с сейсмичностью до 9 баллов включительно.

Чертежи разработаны по договору с ОАО «Мостожелезобетонконструкция» и является собственностью ФГУП «Союздорпроект» и ОАО «Мостожелезобетонконструкция».

1. Данные для проектирования и изготовления

При проектировании, строительстве, реконструкции и эксплуатации мостов и путепроводов необходимо соблюдать требования нормативных документов:

- СНиП 2.05.03-84* "Мосты и трубы " и пособие к нему (ПМП-91), ГК "Трансстрой".
- СНиП 3.06.04-91 "Мосты и трубы "
- СНиП 2.03.01-84* "Бетонные и железобетонные конструкции"
- СНиП II-23-81* "Стальные конструкции" издание 1998г.
- СНиП 3.03.01-87 "Несущие и ограждающие конструкции"
- СНиП 2.03.11-85 "Защита строительных конструкций от коррозии"
- СНиП 23-01-99 "Строительная климатология "
- СНиП II-7-81* "Строительство в сейсмических районах"
- СНиП 2.05.02-85 "Автомобильные дороги"
- СНиП 23-05-95 "Естественное и искусственное освещение"
- СНиП III-4-80* "Техника безопасности в строительстве" издание 1989г.
- СНиП 3.06.07-87 "Мосты и трубы. Правила обследования и испытаний"
- СН 393-78 "Инструкция по сварке соединений арматуры и закладных деталей железобетонных конструкций" с учетом письма Госстроя N8-1051 от 27.06.88 г (разделы 2,3 и 4 Приложение 1)
- СН 541-82 "Инструкция по проектированию наружного освещения городов, поселков и сельских населенных пунктов" Госкомархитектуры СССР
- "Временные рекомендации по применению импортных арматурных сталей железобетонных конструкций искусственных сооружений" ЦНИИС Минтрансстроя СССР 1975г.
- ВСН 32-81 "Инструкция по устройству гидроизоляции конструкций мостов и труб на железных, автомобильных и городских дорогах" Минтрансстрой СССР, Москва,1982г.
- ВСН 38-90 "Технические указания по устройству дорожных покрытий с шероховатой поверхностью" НПО "Росдорнии", Москва, 1991г.
- ОНД 1-86 "Указания о порядке рассмотрения и согласования органами рыбоохраны намечаемых решений и проектной документации на строительство предприятий зданий и сооружений " Минрыбхоз СССР,1987г
- ВСН 4-81 "Инструкция по проведению осмотра мостов и труб на автомобильных дорогах" Минавтодор РСФСР, Москва, 1982г,
- ВСН 6-90 "Правила диагностики и оценки состояния автомобильных дорог" Минавтодор НПО "РосдорНИИ", 1990г.
- ВСН 24-88 "Технические правила по ремонту и содержанию автомобильных дорог РСФСР " Минавтодор РСФСР, Москва, 1989г.
- "Рекомендации по ремонту бетонных и железобетонных конструкций с применением эпоксидного полимерного бетона", Москва, Оргтрансстрой 1976г.
- "Рекомендации по ремонту поверхностных дефектов железобетонных мостов " Москва, Гипродорнии, 1975г.
- "Рекомендации по ремонту железобетонных мостов" Москва , ЦБНТИ Минавтодора РСФСР, 1985г.

При изготовлении, контрольной проверке, приемке, транспортировании и хранении балок пролетных строений, надлежит руководствоваться ТУ 5851-008-013888383-2002 . До выхода ТУ 5851-008-013888383-2002 надлежит руководствоваться ТУ 35-1806-86 и изменениями N1 и N2 к ним.

При назначении генеральных размеров мостов и путепроводов надлежит руководствоваться данными, приведенными в таблице 1.

Таблица 1

Полная длина пролет.строения , м	18
Высота балок , м	1,08
Расчетный пролет, м	17,4
Расстояние между осями опор, м	18,05

2. Временная расчетная нагрузка

Пролетные строения рассчитаны на следующие сочетания нагрузок.

Для расчета по предельным состояниям первой группы:

1 Нагрузка класса А11 от автотранспортных средств , устанавливаемая в пределах проезжей части,в сочетании с толпой на тротуарах интенсивностью $P=3{,}92-0{,}0196\,\lambda$, кПа $> 1{,}96$ кПа ($P=400-2\,\lambda$, кгс/м2 > 200 кгс/м2),

где λ – длина загружения , м

2 Две полосы нагрузки класса А11 (для однополосного движения - одна полоса), устанавливаемые вплотную к тротуарам при незагруженных тротуарах

3 Тяжелая одиночная колесная нагрузка НК-80 , устанавливаемая в пределах проезжей части.

Изм	Кол.уч	Лист	Nдок	Подпись	Дата	3.503.1-73.М-3-ТТ			
Н.контр.		Федоров				Технические требования	Стадия	Лист	Листов
Нач.ОИС		Федоров					Р	1	6
Гл.спец.		Старова			10.12.01		СОЮЗДОРПРОЕКТ		
Вед.инж.		Штеменко							
Инж.IIIкат.		Каунанг							

Инв.Nподл. 54022-М-4 | Подпись и дата | Взам.инв.N

При расчете на выносливость, принят только первый случай воздействия нагрузки класса А11.

Для расчета по предельным состояниям второй группы:

1. Нагрузка класса А11, устанавливаемая в пределах проезжей части в сочетании с толпой на тротуарах интенсивностью P=3,92-0,0196 λ , кПа > 1,96 кПа (P=400-2 λ, кгс/м2 > 200 кгс/м2).

где λ – длина загружения , м

2. Колесная нагрузка НК-80 , устанавливаемая в пределах проезжей части.

3. Компоновка габаритов

Габариты по ширине мостов и путепроводов принимать по СНиП 2.05.03-84* Приложение 1 как для автомобильных дорог общего пользования. При компоновке габаритов расстояние между балками принимать не менее 1,66 м и не более 1,73 м .

Расстояние между осями крайних балок должно быть на 10-15 см больше размера габарита проезда, включая полосы безопасности. Чем больше вес покрытия тротуара и ограждения, тем дальше ось балки должна заходить под тротуар.

В расчете учтен вес проезжей части следующей конструкции:

Асфальтобетон – 7 см

Защитный слой гидроизоляции – 6 см

Гидроизоляция – 0,5 см

Выравнивающий слой – не более 5,5 см

Балки устанавливать на подферменники наклонно, в соответствии с уклоном проезжей части. При одностороннем уклоне необходимо предусмотреть упоры. При устройстве подферменников расстояние между средними подферменниками должно быть уменьшено на размер, равный уклону балок, умноженному на их высоту.

При необходимости компоновку габаритов, конструкцию проезжей части и ограждений можно принять по серии 3.503.1-73 выпуск 0 Как справочный материал можно использовать серию 3.503.1-81 выпуски 1-1, 3-1 и 0-4. За новыми разработками конструкции проезжей части необходимо обращаться в СОЮЗДОРНИИИ

4. Монолитные участки пролетного строения

Объединение балок в габарите производится обетонированием выпусков арматуры. Средние монолитные участки (УМС) образуются за счет перехлеста выпусков из плиты балок и дополнительно армируются продольной арматурой, которую можно привязать или приварить в соответствии с требованиями таблицы 4. Консольные монолитные участки (УМК) армируется поперечной и продольной арматурой при конкретном проектировании.

Бетонирование монолитных участков следует производить при тщательном контроле. Для повышения качества сцепления бетона омоноличивания с бетоном боковых граней плиты балок необходимо непосредственно перед омоноличиванием боковые грани плит смазать 4% раствором соляной кислоты.

Требования к материалам в зависимости от температурной зоны строительства см. в разделе «Материалы».

5. Опорные части

Балки пролетного строения устанавливают на опорные части следующих типов:

1. Резиновые опорные части в соответствии с ВСН 86-83. При этом необходимо отметить , что если балки устанавливать на опорные части шириной более 160 мм , необходимо предусматривать дополнительные плиты для полной передачи усилия на опорную часть.

2. Металлические опорные части тангенциального типа по ТУ 2080-90.

6. Мероприятия по закреплению балок пролетных строений в районах с сейсмичностью 7, 8 и 9 баллов

1. При установке балок на опорные части (металлические или резиновые), которые необходимо проверить на сейсмические нагрузки, в балках предусмотрена установка закладных изделий для приварки верхней части опорных частей, для приварки нижней части опорных частей аналогичные закладные изделия необходимо предусмотреть в подферменниках (см. 3.503.1-73.М-3-8).

2 При установке балок на опорные части , указанные в параграфе 5 , в настоящих чертежах предусмотрено специальное анкерное закрепление балок, устраиваемое с четырех сторон пролетного строения. Для приварки анкерного закрепления в балках предусмотрена установка закладных изделий (см. 3.503.1-73.М-3-24).

7. Конструктивные решения

Изготовление балок в существующих опалубочных формах разрешается до их износа. Изготовление новых опалубок по настоящему проекту не рекомендуется , так как размеры ребра балок не соответствуют требованиям СНиП 2.05.03-84*

Армирование балок дано вязаными и сварными каркасами и сетками.

Конструкция каркасов балок дана высотой до низа верхних сеток плиты Нижние сетки плиты можно вязать на месте или готовить составными. Верхний стержень каркаса можно тоже готовить составным, а после установки нижних сеток плиты, привязать верхнюю часть стержня к отгибам рабочей арматуры каркаса.

Высота каркасов балок принята при верхних сетках плиты из арматурной стали диаметром 12мм, при сетках плиты , изготавливаемых из арматуры диаметром 16мм высоту каркаса уменьшить на 4мм.

Расположение закладных изделий для приварки барьерного ограждения должно быть откорректировано при привязке к конкретному объекту.

Закладные изделия для приварки металлических опорных частей устанавливают по согласованию с заказчиком.

Все закладные изделия должны иметь антикоррозийное покрытие в соответствии с п. 2.41 и 2.45 СНиП 2.03.11-85.

В плите и ребре балки предусмотрены отверстия для выемки из опалубки и строповки. Отверстия в ребре можно использовать для устройства тяги при объединении пролетных строений в температурно-неразрезную систему (патент N 1323630 "Мост".

Строительный подъем балок дан без учета прогиба стенда от веса сырого бетона.

Арматурные каркасы изготавливать с учетом строительного подъема балок.

8. Маркировка балок

Маркировка балок состоит из трех групп обозначений, разделенных дефисом, например:

Б 1800.130.108-Т28АIIIв-1, Б 1800.130.108-Т28АIIIс-3С

Первая группа: Буква Б – балка, тип конструкции
1800 - длина балки в см
130 – ширина плиты балки по бетону в см
108 – высота балки в см

Вторая группа: Т – номер температурной зоны в соответствии с таблицей 2
28АIII – диаметр и класс рабочей арматуры
в – рабочая арматура в вязаных каркасах
с – рабочая арматура в сварных каркасах

Третья группа: 1,2,3 и 4 – типоразмер балок
С – балки, устанавливаемые в сейсмических районах

9. Материалы

В серии для удобства маркировки сборных железобетонных изделий и монолитных участков районы строительства условно разделены на температурные зоны в зависимости от средней температуры наиболее холодного месяца, наиболее холодной пятидневки. Характеристика температурных зон для балок пролетных строений и монолитных участков пролетных строений дана в таблице 2, для блоков мостового полотна и слоев одежды проезжей части – дана в таблице 3.

Среднюю температуру наиболее холодного месяца, наиболее холодной пятидневки и влажность воздуха принимать согласно СНиП 23-01-99 "Строительная климатология".

Среднюю температуру наружного воздуха наиболее холодной пятидневки в районе строительства следует принимать с обеспеченностью:

0,92-для железобетонных конструкций

0,98-для металлических конструкций мостового полотна и опорных частей.

Для изготовления балок пролетных строений, участков монолитных, сборных блоков мостового полотна и слоев одежды мостового полотна применяют тяжелый бетон со средней плотностью 2200-2500 кг/м3 по ГОСТ 25192-82 и ГОСТ 26633-91.

Класс бетона по прочности на сжатие принят:

В27,5 для балок и монолитных участков пролетного строения

В35 - для тротуарных блоков, ограждающих блоков и блоков разделительной полосы.

В30 – для монолитного цоколя под металлическое барьерное ограждение, для цементобетонного покрытия и цементобетонных полос безопасности при асфальтобетонном покрытии мостов и путепроводов на автомобильных дорогах общего пользования I и II категории.

В27,5 – для карнизных блоков мостового полотна, блоков водоотвода, бетона заполнения металлического цоколя под металлическое барьерное ограждение.

В27,5 – для цементобетонного покрытия и цементобетонных полос безопасности при асфальтобетонном покрытии мостов и путепроводов на автомобильных дорогах общего пользования III категории, для цементобетонного покрытия тротуаров мостов и путепроводов на дорогах I,II и III категории.

Таблица 2

Средняя температура наиболее холодного месяца		Минус 20° С и выше			Ниже минус 20°С	
Средняя температура наиболее холодной пятидневки с обеспеченностью 0,92		Минус 30° С и выше	Ниже минус 30°С до минус 40°С вкл	Ниже минус 40° С	Ниже минус 30°С до минус 40° С вкл.	Ниже минус 40° С
Т- номер температурной зоны строительства		1	2	3	4	5
Марка бетона по морозостойкости		F 200			F 300	
Марка бетона по водонепроницаемости		W 6				
Отпускная прочность в % от проектной прочности бетона	При положительной температуре	70				
	При отрицательной температуре	75		100*)	75	100*)

*) Конструкции, изготовленные из бетона с воздухововлекающими (газообразующими) и пластифицирующими добавками, допускается замораживать при 75% прочности бетона.

В25 – для цементобетонного покрытия и цементобетонных полос безопасности при асфальтобетонном покрытии и для цементобетонного покрытия тротуаров мостов и путепроводов на автомобильных дорогах общего пользования IV и V категории, для выравнивающего слоя под гидроизоляцию, для защитного слоя гидроизоляции

Марка бетона по морозостойкости и водонепроницаемости в зависимости от средней температуры наиболее холодного месяца приведена в таблице 2 для балок и монолитных участков пролетного строения, в таблице 3 - для сборных блоков и бетонных слоев одежды мостового полотна.

Для определения морозостойкости сборных блоков мостового полотна и монолитных слоев покрытия образцы бетона должны испытываться при их насыщении раствором хлористого натрия по ГОСТ 10060.2-95 как для бетона дорожного и аэродромного покрытия.

В соответствии с приказом N22 Федерального Дорожного Департамента при строительстве, эксплуатации и ремонте мостовых сооружений за счет средств Федерального Дорожного Департамента не применять в конструкции проезжей части сборные накладные тротуарные блоки с пешеходным движением в одном уровне с проезжей частью. Для элементов мостового полотна из бетона марки по морозостойкости F200 принимать класс по прочности не ниже В30 , а для F300 – не ниже В40. Защитный слой гидроизоляции мостового полотна принимать толщиной 60 мм . Для гидроизоляции мостового полотна использовать материалы «Изопласт» и «Филиизол».

Таблица 3

Средняя температура наиболее холодного месяца		Минус 10°С и выше	Ниже минус 10°С		
Средняя температура наиболее холодной пятидневки с обеспеченностью 0,92		Минус 30°С и выше	Минус 30°С и выше	Ниже минус 30°С до минус 40°С вкл.	Ниже минус 40°С
Т- номер температурной зоны строительства		9	10	11	12
Марка бетона по морозостойкости		F 200	F 300		
Марка бетона по водонепроницаемости		W 6			
Отпускная прочность в % от проектной прочности бетона	При положительной температуре	70			
	При отрицательной температуре	75	75	75	100*)

*) Конструкции, изготовленные из бетона с воздухововлекающими (газообразующими) и пластифицирующими добавками, допускается замораживать при 75% прочности бетона.

Марки арматурной стали, листового и фасонного проката для изготовления железобетонных изделий в зависимости от средней температуры наиболее холодной пятидневки района строительства приведены в таблице 4, для металлических изделий мостового полотна и опорных частей в таблице 5.

Таблица 4

Средняя температура наиболее холодной пятидневки с обеспеченностью 0,92		Минус 30° С и выше	Ниже минус 30°С до минус 40°С вкл	Ниже минус 40° С
Т- номер температурной зоны строительства		1	2 и 4	3 и 5
Арматурная сталь класса А-I по ГОСТ 5781-82*	Сварные и вязаные сетки и каркасы (диам. 6-10мм)	Ст3сп, Ст3пс, а Ст3кп (кроме сеток плиты) по ГОСТ 380-94	Ст3сп, а Ст3пс (кроме сеток плиты) по ГОСТ 380-94	Ст3сп по ГОСТ 380-94
	Только вязаные сетки и каркасы (диам. 6-10мм)		Ст3пс по ГОСТ380-94	Ст3пс (кроме хомутов и сеток плиты) по ГОСТ 380-94
	Строповочные петли	Ст3сп , Ст3пс по ГОСТ 380-94		Ст3сп по ГОСТ 380-94
Арматурная сталь класса А-II по ГОСТ 5781-82* (диам 10-16мм)	Сварные и вязаные сетки и каркасы , закладные изделия	Ст5сп, а Ст5пс (кроме хомутов) по ГОСТ 380-94	Ст5сп по ГОСТ 380-94	-
	Только вязаные сетки и каркасы		Ст5пс (кроме хомутов) по ГОСТ 380-94	Ст5сп по ГОСТ 380-94
Арматурная сталь класса Ас-II по ГОСТ 5781-82*	Сварные и вязаные сетки и каркасы , закладные изделия	10ГТ по ГОСТ 5781-82*		
Арматурная сталь класса А-III по ГОСТ 5781-82*	Сварные и вязаные сетки и каркасы , закладные изделия	25Г2С, а 35ГС (кроме сеток плиты) по ГОСТ 5781-82*	25Г2С (кроме сеток плиты) по ГОСТ 5781-82*	
	Только вязаные сетки и каркасы		25Г2С, а 35ГС (кроме сеток плиты) по ГОСТ 5781-82*	25Г2С по ГОСТ 5781-82*

Таблица 4 (продолжение)

Средняя температура наиболее холодной пятидневки с обеспеченностью 0,92		Минус 30° С и выше	Ниже минус 30°С до минус 40°С вкл	Ниже минус 40° С
Т- номер температурной зоны строительства		1	2 и 4	3 и 5
Прокатная полосовая сталь по ГОСТ 103-76* Широкополосная универсальная по ГОСТ 82-70* Прокатная листовая по ГОСТ 19903-74*	Сварные закладные изделия	16Д по ГОСТ 6713-91 Ст3сп5-1 по ГОСТ 535-88*		10ХСНД, 15ХСНД по ГОСТ 6713-91, а также все марки стали (кроме 17ГС и 17Г1С) по ГОСТ 19281-89* не ниже четвертой категории поставки
Трубы стальные бесшовные по ГОСТ 8732-78*	Сварные закладные изделия	Ст2сп по ГОСТ 380-94 10, 20 по ГОСТ 1050-88* 10Г2 по ГОСТ 4543-71*		
Вязальная проволока по ГОСТ 3282-74* и ГОСТ 6727-80*				

Стыковку стержней рабочей арматуры каркасов производить посредством контактной стыковой сварки. Стыки располагать в разбежку, на расстоянии 15 диаметров стыкуемых стержней. В одном сечении допускается стыковать не более 40% общего количества стержней. На длине 6 м по оси балки стыковать стержни не разрешается.

При отсутствии необходимого сортамента арматурной стали, предусмотренного настоящим выпуском, для сеток плиты и хомутов разрешается замена стержней по эквивалентной площади с шагом не более 200 мм, а для хомутов на концевых участках балки длиной 0,25L не более 150 мм.

При замене стержней по эквивалентной площади в сетках плиты, рассчитанной на выносливость, замену производить отдельно в сварных сетках, отдельно в вязаных сетках.

Для фиксации сеток и каркасов предусмотрены стяжки и фиксаторы. При необходимости, для удобст. в технологии изготовления, разрешается менять конструкцию фиксации без перерасхода стали и при соблюдении защитного слоя и жесткости арматурного каркаса.

Таблица 5

Средняя температура наиболее холодной пятидневки с обеспеченностью 0,98		Минус 40° С и выше	Ниже минус 40°С до минус 50°С вкл	Ниже минус 50°С
Исполнение		Обычное	Северное А	Северное Б
Элементы мостового полотна	Прокатная полосовая сталь по ГОСТ103-76* Широкополосная универсальная по ГОСТ 82-70* Прокатная листовая по ГОСТ 19903-74*	16Д, 10ХСНД, 15ХСНД, 10ХСНД-2, 15ХСНД-2 по ГОСТ6713-91, 390-14Г2АФД-13, 390-15Г2АФДпс-13 по ГОСТ19281-89* Ст3сп5, а для несваривaемых элементов Ст3сп4 по ГОСТ 535-88* и ГОСТ 14637-89*	10ХСНД-2, 15ХСНД-2 по ГОСТ6713-91, 390-14Г2АФД-13, 390-15Г2АФДпс-13 по ГОСТ 19281-89*	10ХСНД-2 по ГОСТ6713-91
			345-10Г2С1Д-4, 345-10Г2С1-4, 325-09Г2СД-4, 325-09Г2С-4, 295-09Г2Д-4, 295-09Г2-4, 325-14Г2-4 по ГОСТ 19281-89*	
	Угловая равнополочная по ГОСТ 8509-93, Угловая неравнополочная по ГОСТ 8510-86*	16Д, 10ХСНД, 15ХСНД по ГОСТ6713-91	10ХСНД, 15ХСНД по ГОСТ 6713-91	
		Уголки с полкой 70мм и менее Ст3сп2 по ГОСТ 535-88*		
	Швеллеры по ГОСТ 8240-89, Балки двутавровые по ГОСТ 8239-89	16Д, 10ХСНД, 15ХСНД по ГОСТ6713-91	10ХСНД-2, 15ХСНД-2 по ГОСТ6713-91	10ХСНД-3, 15ХСНД-3 по ГОСТ 6713-91
			10ХСНД, 15ХСНД по ГОСТ 6713-91 при выполнении требования по ударной вязкости при температуре минус 60°С и 70°С	
	Трубы стальные бесшовные по ГОСТ 8732-78* и ГОСТ 8734-75*	Все марки сталей в соответствии с ГОСТ 8732-78* и ГОСТ 8734-75* с пределом текучести не менее 24 кгс/мм2		
	Трубы стальные прямоугольные по ГОСТ 8645-68*	Применять без ограничений с соблюдением требований СНиП III-18-75 к радиусу гибки для конструкций, воспринимающих динамическую нагрузку		

Таблица 5 (продолжение)

Средняя температура наиболее холодной пятидневки с обеспеченностью 0,98		Минус 40° С и выше	Ниже минус 40°С до минус 50°С вкл	Ниже минус 50°С
Исполнение		Обычное	Северное А	Северное Б
Элементы мостового полотна	Болты по ГОСТ 7798-70*, ГОСТ 7802-81*, ГОСТ 7805-70*	Класс прочности 4,6 по ГОСТ 1759.4-87* с выполнением испытаний по п.п. 6.2 и 6.6 , а также из стали марки Ст3сп4 по ГОСТ 535-88* по специальным техническим условиям	При диаметре менее 22мм класс прочности 4,6 по ГОСТ 1759.4-87* с выполнением испытаний по п.п. 6.2 и 6.6 , при диаметре 22мм и более из стали марки 09Г2 по ТУ14-1-287-72 и марки 40Х по ГОСТ 4543-71 по специальным техническим условиям	
	Гайки по ГОСТ 5915-70*, ГОСТ 5916-70*	Класс прочности 4 и 5 по ГОСТ1759.5-87* , а также из стали марки Ст3сп4 по ГОСТ 535-88* по специальным техническим условиям	Класс прочности 4 и 5 по ГОСТ 1759.5-87*	
	Шайбы под болты по ГОСТ 6958-78*			
	Водоотводные лотки	Листы латунные по ГОСТ 931-90 марки Л85 по ГОСТ 15527-70*		
		Оцинкованная сталь по ГОСТ 19904-90 марки ВСт3сп2 по ГОСТ 14918-80*		
Опорные части	Прокатная полосовая сталь по ГОСТ 103-76* Широкополосная универсальная по ГОСТ 82-70* Прокатная листовая по ГОСТ 19903-74*	16Д, 10ХСНД-2 , 15ХСНД-2 по ГОСТ6713-91, 390-14Г2АФД-13 по ГОСТ 19281-89*, а для δ<=32мм 390-15Г2АФДпс-13 по ГОСТ19281-89*	10ХСНД-2 , 15ХСНД-2 по ГОСТ6713-91, 390-14Г2АФД-13 по ГОСТ19281-89* а для δ<=32мм 390-15Г2АФДпс-13 по ГОСТ19281-89*	10ХСНД-3 , 15ХСНД-40 по ГОСТ6713-91

10. Указания по эксплуатации

Компоновку габаритов пролетных строений мостов и путепроводов производить строго в соответствии с требованиями настоящего проекта.

Пролетные строения рассчитаны на следующие сочетания нагрузок:

1. Нагрузка класса А11 от автотранспортных средств , устанавливаемая в пределах проезжей части в сочетании с толпой на тротуарах интенсивностью P=3,02 0,0196 λ,кПа > 1,96 кПа (P=400-2 λ, кгс/м2 > 200 кгс/м2),

где λ – длина загружения , м

2. Две полосы нагрузки класса А11 (для однополосного движения - одна полоса), устанавливаемые вплотную к тротуарам при незагруженных тротуарах

3. Тяжелая одиночная колесная нагрузка НК-80 , устанавливаемая в пределах проезжей части.

Для пропуска нагрузок , превышающих вышеизложенные, необходимо произвести проверочные расчеты и согласовать с проектными организациями.

В процессе эксплуатации постоянно следить за состоянием проезжей части , гидроизоляции , деформационных швов , водоотводных устройств , тротуаров , ограждений и балок пролетных строений . Дефекты устранять . Результаты обследования и ремонта регистрировать в журнале по эксплуатации данного сооружения . В зимний период своевременно убирать снег с проезжей части . Не допускать образование снежных валов у барьерного ограждения . Посыпать солью мостовое полотно мостов и путепроводов запрещается. При необходимости применять соль,крайние балки должны быть защищены от коррозии окраской полимерными материалами.

Обследование и ремонт производить в соответствии со СНиП 3.06.07-87, ВСН 4-81, ВСН 24-88 , «Рекомендациями по ремонту поверхностных дефектов железобетонных мостов» и «Рекомендациями по ремонту железобетонных мостов».

Для дорог общего пользования : I категории 2(Г-15.25) , 2(Г-11.5)

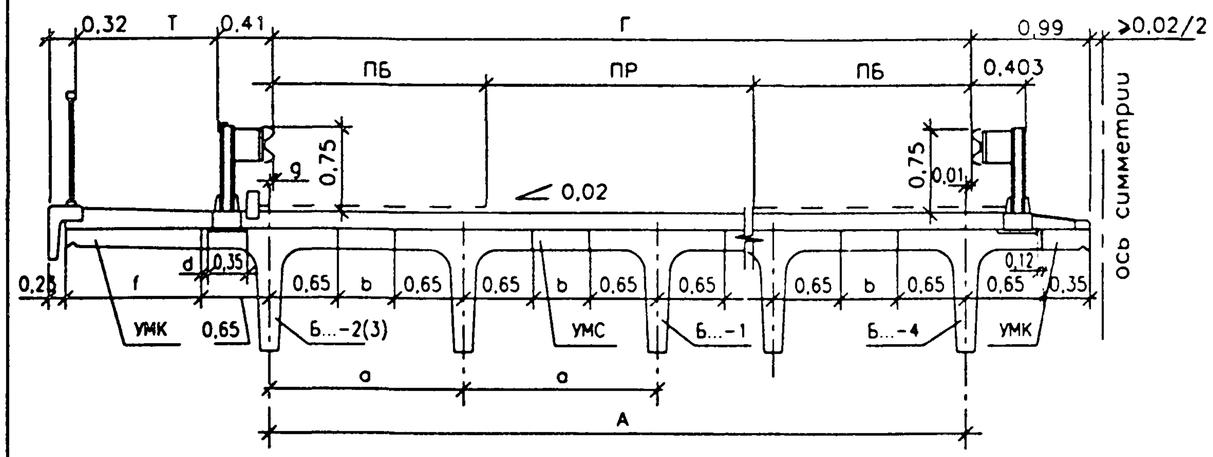

Г-13,25+5+13,25 ; Г-9,5+5+9,5

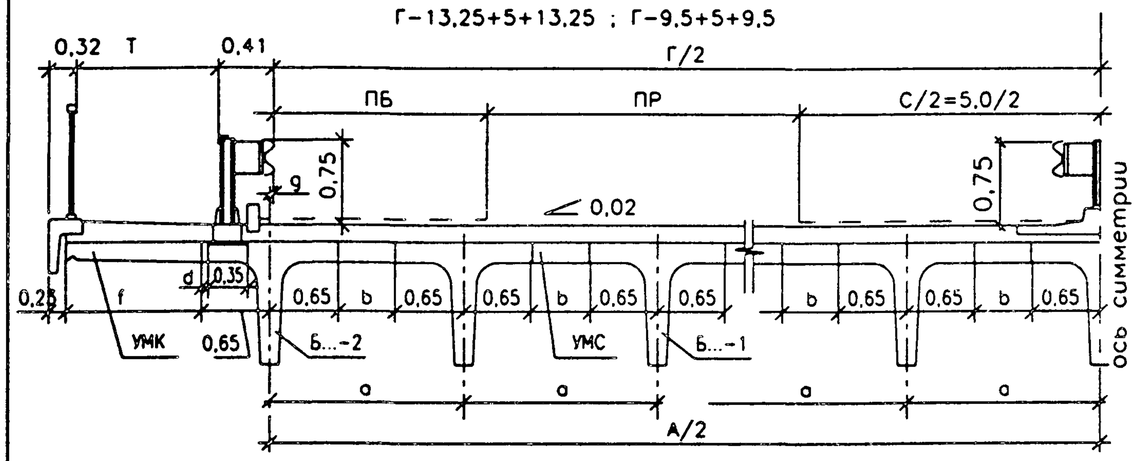

II категории Г-11.5 и III категории Г-10

IV категории Г-8 и V категории Г-6,5 и Г-4,5

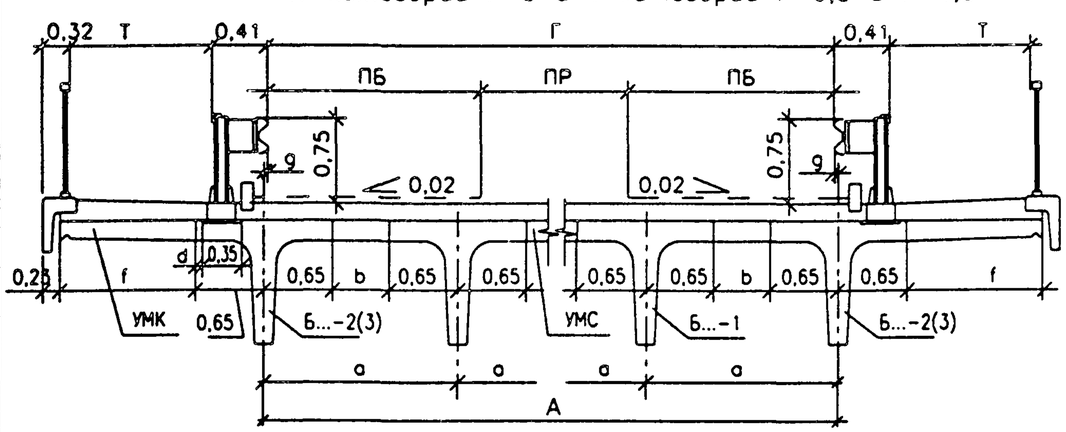

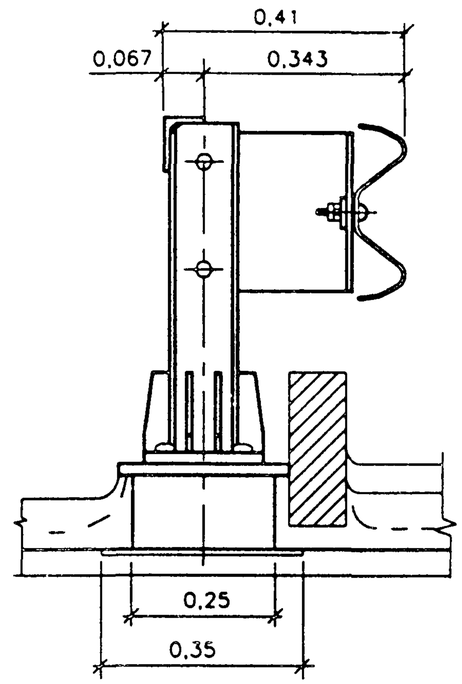

Таблица монтажных элементов

Кат. дороги	Габарит	Марка балок	Колич. балок
	м		шт.
I	2(Г-15,25)	Б...-1	16
		Б...-3	2
		Б...-4	2
	2(Г-11,5)	Б...-1	12
		Б...-2	2
		Б...-4	2
	Г-13,25+ +5+13,25	Б...-1	18
		Б...-2	2
	Г-9,5+ +5+9,5	Б...-1	13
		Б...-2	2
II	Г-11,5	Б...-1	6
		Б...-2	2
III	Г-10	Б...-1	5
		Б...-2	2
IV	Г-8	Б...-1	4
		Б...-3	2
V	Г-6,5	Б...-1	3
		Б...-2	2
	Г-4,5	Б...-1	2
		Б...-3	2

1. Геометрические размеры смотри лист 2
2. Монолитный участок смотри 3.503.1-73.М-3-2
3. Детали узлов компоновки габаритов смотри выпуск 1-1, серии 3.503.1-81
4. Размеры даны в метрах.

Изм	Кол.уч	Лист	Nдок	Подпись	Дата	3.503.1-73.М-3-1		
Н.контр.		Федоров				Схема компоновки габаритов	Стадия	Лист	Листов
Нач.ОИС		Федоров					Р	1	2
Гл.спец.		Старова			1.01.2.01		СОЮЗДОРПРОЕКТ		
Вед.инж.		Штеменко							
Инж.IIIкат.		Каунанг							

Инв.№ подл. 54022-М-10 | Подпись и дата | Взам.инв.№

Формат А3

Кат. дорог	Габарит	Кол. балок	Ширина тротуара	Ширина проезжей части	Ширина полосы безоп.	Расстояние между балками	Расстояние между кр. балк.	Расст. между осью балки и габарит	Ширина стыка	Ширина консоли	Расстояние до закл. изделия
	Г	N	T	ПР	ПБ	a	A	g	b	f	d
I	2(Г-15,25)	2*10	0,75	11,25	2,00	1,72	15,48	0,24	0,42	0,36	0,37
			1,00							0,61	
			1,50							1,11	
	2(Г-11,5)	2*8	0,75	7,50	2,00	1,66	11,62	0,13	0,36	0,47	0,25
			1,00							0,72	
			1,50							1,22	
	Г-13,25+ +5+13,25 (B=31,5)	20	0,75	11,25	2,00	1,67	31,73	0,115	0,37	0,485	0,25
			1,00							0,735	
			1,50							1,235	
	Г-9,5+ +5+9,5 (B=24,0)	15	0,75	7,50	2,00	1,73	24,22	0,11	0,43	0,49	0,25
			1,00							0,74	
			1,50							1,24	
II	Г-11,5	8	0,75	7,50	2,00	1,68	11,76	0,13	0,38	0,47	0,25
			1,00							0,72	
			1,50							1,22	
III	Г-10	7	0,75	7,00	1,50	1,71	10,26	0,13	0,41	0,47	0,25
			1,00							0,72	
			1,50							1,22	
IV	Г-8	6	0,75	6,00	1,00	1,70	8,50	0,25	0,40	0,35	0,37
			1,00							0,60	
			1,50							1,10	
V	Г-6,5	5	0,75	4,50	1,00	1,69	6,76	0,13	0,39	0,47	0,25
			1,00							0,72	
	Г-4,5	4	0,75	3,50	0,50	1,66	4,98	0,24	0,36	0,36	0,37
			1,00							0,61	

Размеры даны в метрах.

УМС

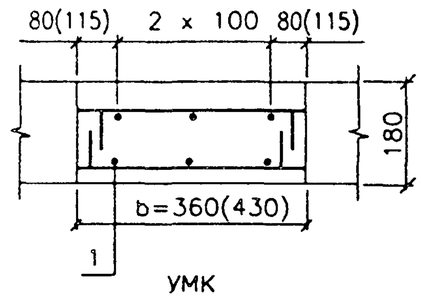

УМК

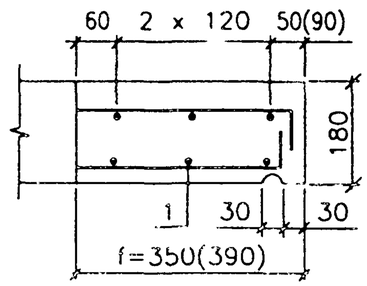

Марка монолитного участка	Поз.	Наименование	Кол.	Масса ед., кг	Масса на 1 участок, кг
УМС 1800.36(43)	1	Ø 8AI, ℓ = 3200	36	1,27	45,8
		Объем бетона В27,5, м3	1,17 (1,40)		
УМК 1800.35(39)	1	Ø 8AI, ℓ = 3200	36	1,27	45,8
		Объем бетона В27,5, м3	1,14 (1,27)		

1. На чертеже даны монолитные участки для двух размеров. Для промежуточных размеров значения принимать по интерполяции.
2. ГОСТ на сортамент и марки сталей см. Технические требования

Изм	Кол.уч	Лист	Nдок	Подпись	Дата
Н. контр.		Федоров			
Нач. ОИС		Федоров			
Гл. спец.		Старова			10.12.81
Вед. инж.		Штеменко			
Инж. III кат.		Каунанг			

3.503.1-73.М-3-2

Участок монолитный

Стадия	Лист	Листов
Р	1	2

СОЮЗДОРПРОЕКТ

Формат А4

54022-М 11

Инв. N подл. 54022-М-11 | Подпись и дата | Взам. инв. N

Изм	Кол.уч	Лист	Nдок	Подпись	Дата

3.503.1-73.М-3-1

Лист 2

Формат А4

УМК

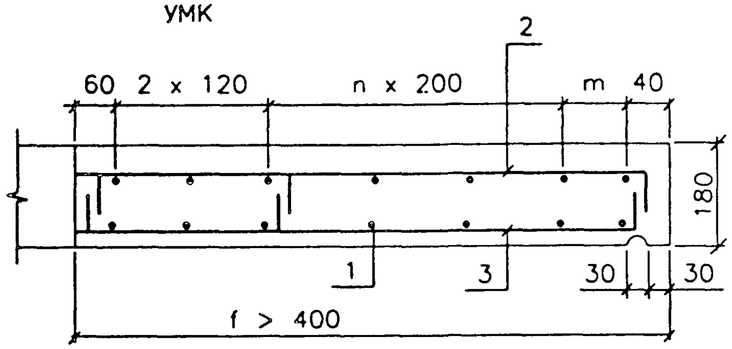

Поз. 2

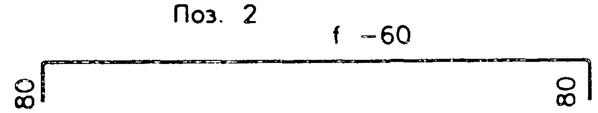

Поз. 3

Тип армирования участка	Марка монолитного участка	f, мм	n	m, мм	Поз.	Наименование	Кол.	Масса ед., кг	Масса на 1 участок, кг	Итого на 1 участок, кг
I	УМК 1800 47	470	–	130	1	Ø 8AI , ℓ = 3200	48	1,27	61,0	103,0
					2	Ø 8AI , ℓ = 570 , шаг 200	91	0,23	21,0	
					3	Ø 8AI , ℓ = 570 , шаг 200	91	0,23	21,0	
						Объем бетона В27,5 , м3	1,53			
	УМК 1800.49	490	–	150	1	Ø 8AI , ℓ = 3200	48	1,27	61,0	104,8
					2	Ø 8AI , ℓ = 590 , шаг 200	91	0,24	21,9	
					3	Ø 8AI , ℓ = 590 , шаг 200	91	0,24	21,9	
						Объем бетона В27,5 , м3	1,59			
II	УМК 1800.60	600	1	60	1	Ø 8AI , ℓ = 3200	60	1,27	76,2	152,1
					2	Ø 8AI , ℓ = 700 , шаг 100	180	0,28	50,4	
					3	Ø 8AI , ℓ = 700 , шаг 200	91	0,28	25,5	
						Объем бетона В27,5 , м3	1,95			
	УМК 1800.74	740	2	–	1	Ø 8AI , ℓ = 3200	60	1,27	76,2	168,4
					2	Ø 8AI , ℓ = 840 , шаг 100	180	0,34	61,2	
					3	Ø 8AI , ℓ = 840 , шаг 200	91	0,34	31,0	
						Объем бетона В27,5 , м3	2,40			
III	УМК 1800.110	1100	3	160	1	Ø 8AI , ℓ = 3200	84	1,27	106,7	285,4
					2	Ø10AIII , ℓ = 1200 , шаг 100	180	0,75	135,0	
					3	Ø 8AI , ℓ = 1200 , шаг 200	91	0,48	43,7	
						Объем бетона В27,5 , м3	3,57			
	УМК 1800.124	1240	4	100	1	Ø 8AI , ℓ = 3200	96	1,27	122,0	319,7
					2	Ø10AIII , ℓ = 1340 , шаг 100	180	0,83	149,4	
					3	Ø 8AI , ℓ = 1340 , шаг 200	91	0,53	48,3	
						Объем бетона В27,5 , м3	4,02			

1 На чертеже даны монолитные участки для двух основных размеров каждого типа армирования.
Для промежуточных размеров значения принимать по интерполяции.
2. ГОСТ на сортамент и марки сталей см. Технические требования

Рис. 1 Балка Б 1800.130.108–...–1

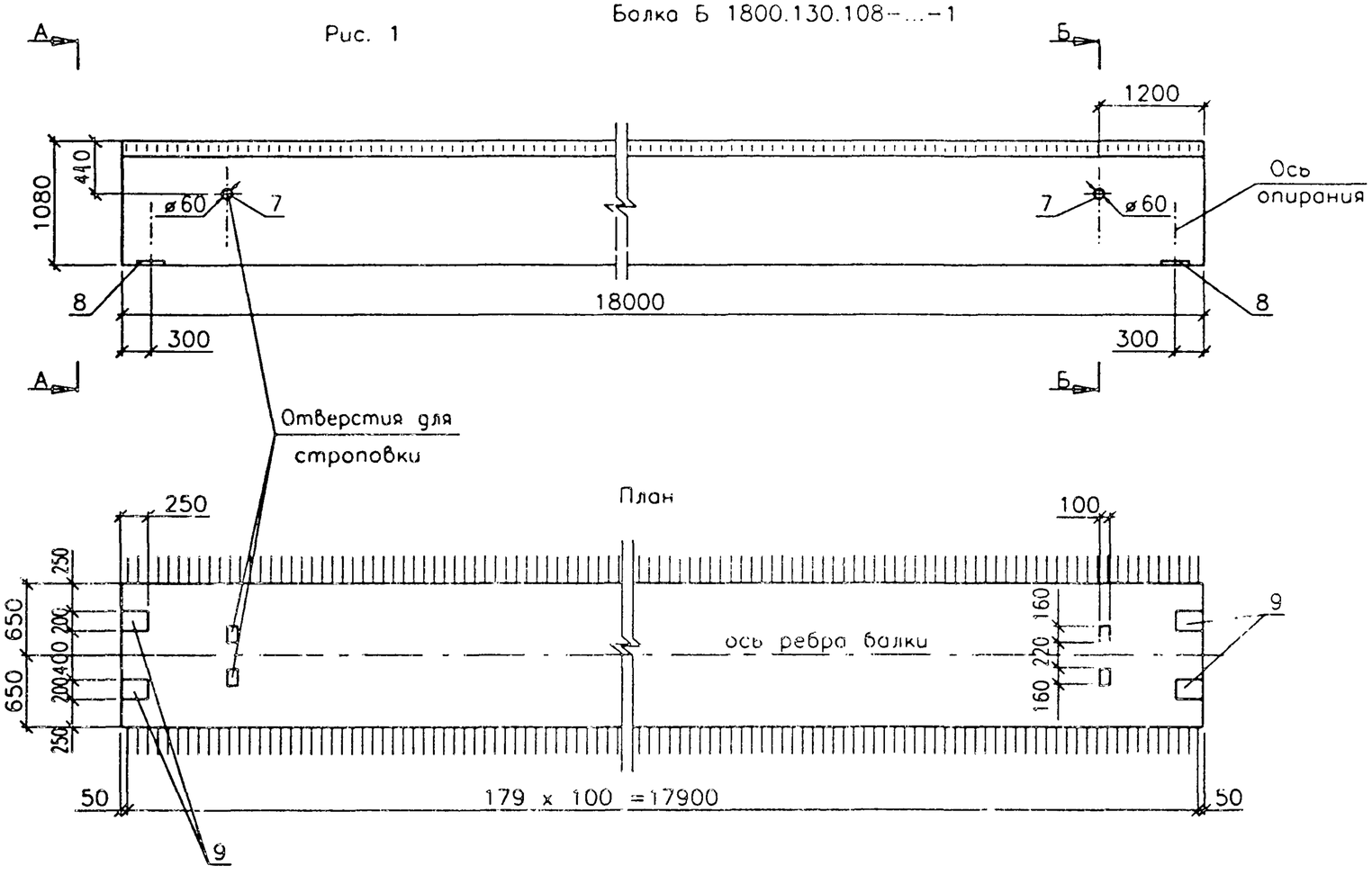

А – А

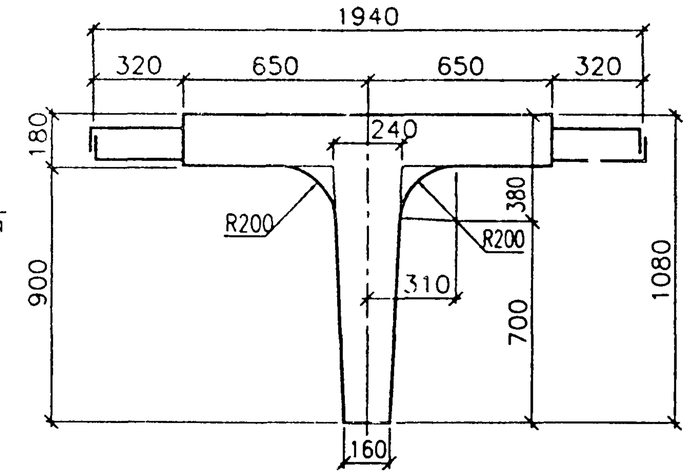

Б – Б

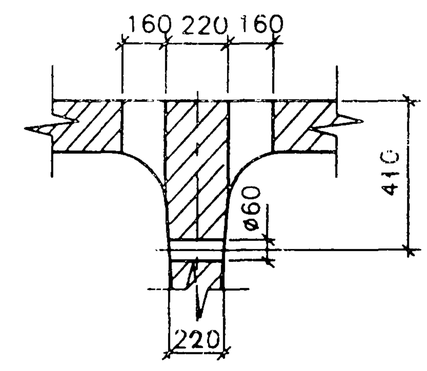

1 Схему армирования балки см. 3.503.1–73.М–3–4(5,6)

2. Поз.8 устанавливать по требованию заказчика

Марка балки	Т – номер температурной зоны	Класс бетона по прочности на сжатие	Марка бетона по морозостойкости	Марка бетона по водонепроницаемости	Объем бетона, $м^3$	Масса балки, т	Величина консоли при перевозке и монтаже в м при прочности бетона	
							70%	80÷100%
Б1800.130.108	1, 2 и 3	В27,5	F200	W 6	7,76	19,4	1,24	3,35
	4 и 5		F300					

Изм.	Кол.уч.	Лист	Nдок.	Подпись	Дата	3.503.1–73.М–3–ЗФЧ		
Н. контр.		Федоров				Балка пролетного строения Б1800.130.108 Опалубочный чертеж	Стадия	Лист	Листов
Нач. ОИС		Федоров					Р	1	2
Гл. спец.		Старова			10.12.01		СОЮЗДОРПРОЕКТ		
Вед. инж.		Штеменко							
Инж. IIIкат.		Каунанг							

Инв. № подл. 54022-М-13 | Подпись и дата | Взам. инв. №

Формат А3

Балка Б 1800.130.108–...–2(3,4)

Рис. 2

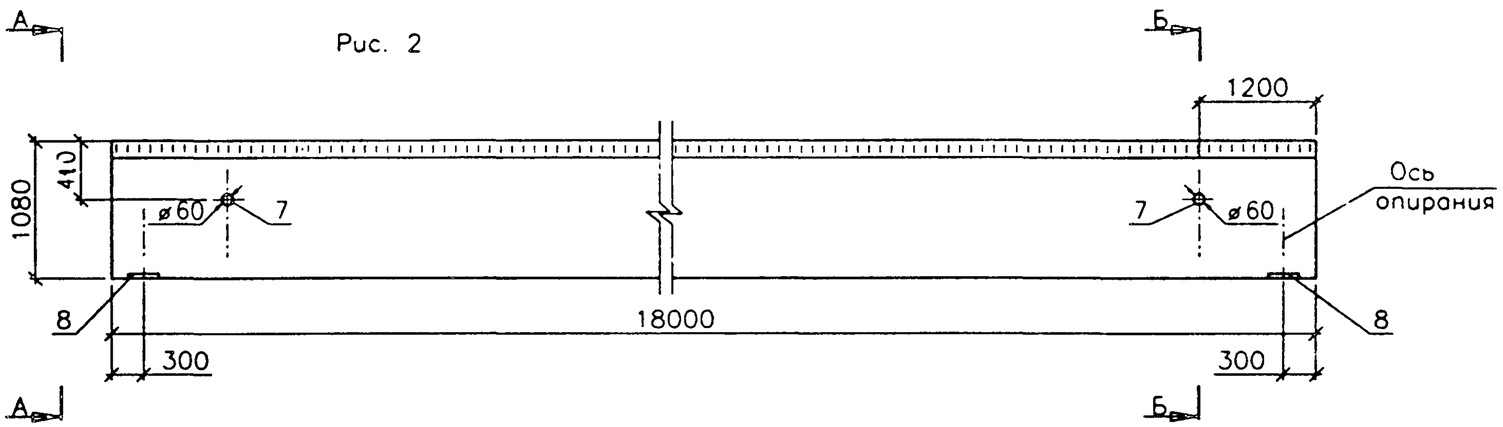

А – А

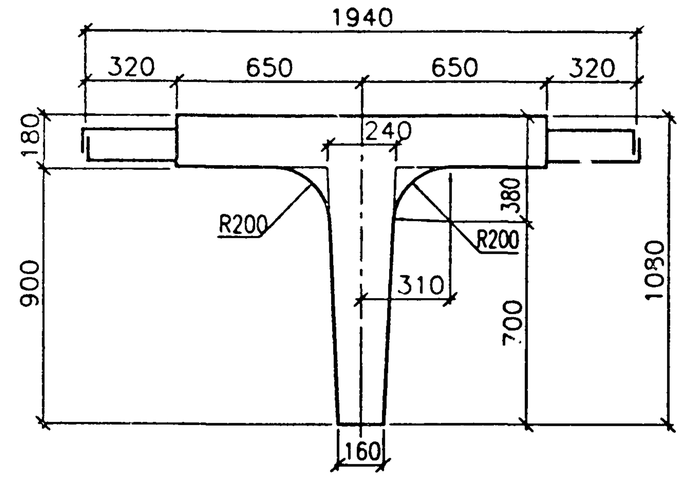

План

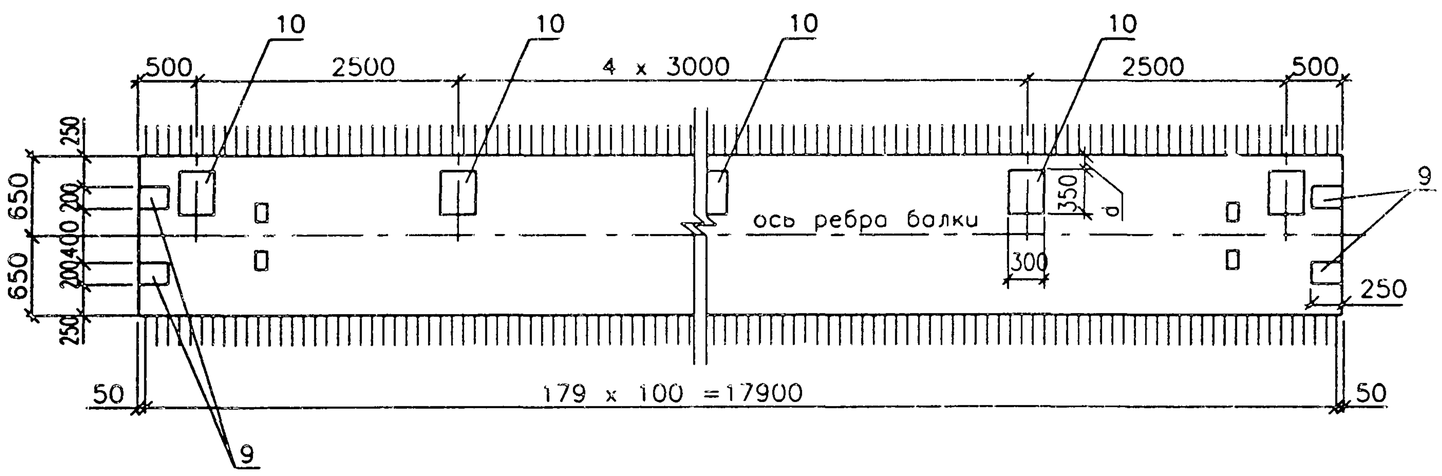

Б – Б

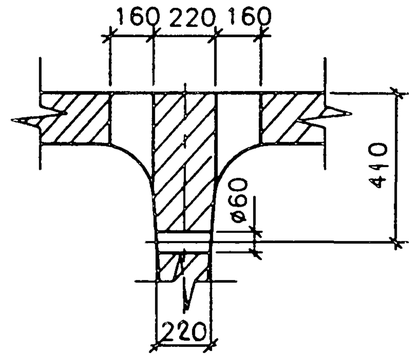

Марка балки	d, мм
Б 1800.130.108–...–2	250
Б 1800.130.108–...–3	370
Б 1800.130.108–...–4	120

1. Схему армирования балки см. 3.503.1–73.М–3–4(5,6)
2. Поз.8 устанавливать по требованию заказчика

Изм	Кол.уч	Лист	Nдок	Подпись	Дата	3.503.1–73.М–3–3ФЧ	Лист 2

Инв.№ подл. 54022–М–14 | Подпись и дата | Взам.инв.№

Формат А3

План верхних сеток плиты

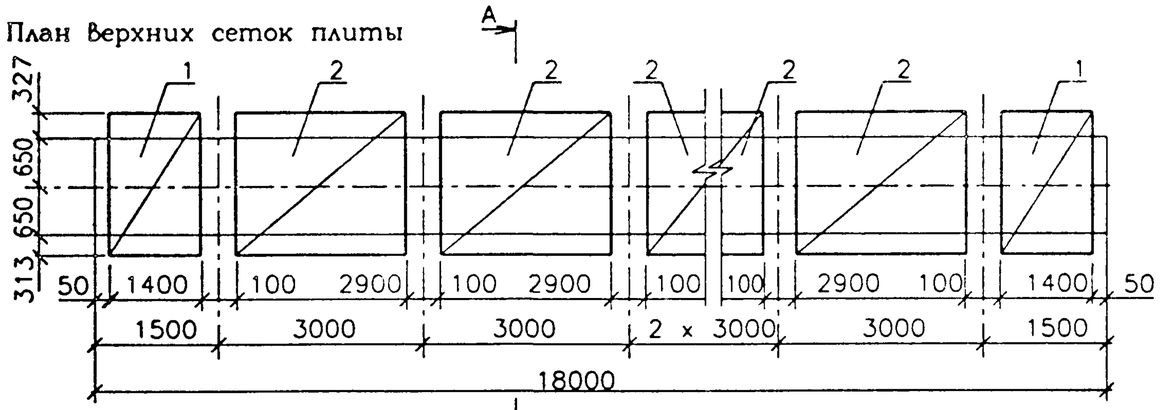

План нижних сеток плиты

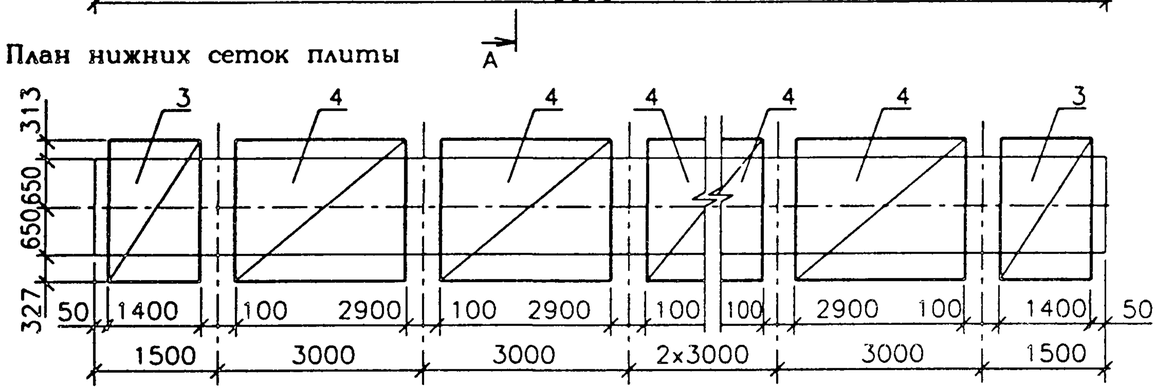

План нижних составных сеток плиты

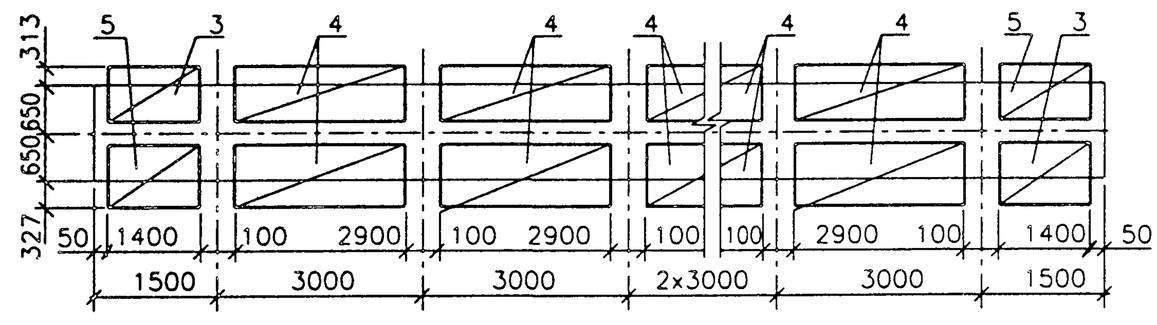

Поз	Наименование	Кол.	Обозначение документа	Масса ед., кг	
				вязаные	сварные
	Сетка плиты				
1	СП130-ТАIII-1	2	3.503.1-73.М-3-11	31,9	53,6
2	СП130-ТАIII-3	5	3.503.1-73.М-3-15	65,3	85,4
3	СП130-ТАIII-2	2	3.503.1-73.М-3-11	30,6	52,4
4	СП130-ТАIII-4	5	3.503.1-73.М-3-16	62,7	106,2
6	Фиксатор Ф-1(2,3,4)	24	3.503.1-73.М-3-22	1,7	1,7
–	Вяз.проволока Ø 2, кг		ГОСТ 3282-74*	4,1	–
	Вариант армирования плиты с составными нижними сетками				
	Сетка плиты				
1	СП130-ТАIII-1	2	3.503.1-73.М-3-11	31,9	53,6
2	СП130-ТАIII-3	5	3.503.1-73.М-3-15	65,3	85,4
3	СП130-ТАIII-2	2	3.503.1-73.М-3-11	16,0	
	СП130-ТАIII-2	2	3.503.1-73.М-3-14		31,9
4	СП130-ТАIII-4	10	3.503.1-73.М-3-16	32,0	
	СП130-ТАIII-4	10	3.503.1-73.М-3-18		58,0
5	СП130-ТАIII-2'	2	3.503.1-73.М-3-11	16,0	
	СП130-ТАIII-2'	2	3.503.1-73.М-3-14		31,9
6	Фиксатор Ф-1(2,3,4)	24	3.503.1-73.М-3-22	1,7	1,7
–	Вяз.проволока Ø 2, кг		ГОСТ 3282-74*	4,1	–

А – А

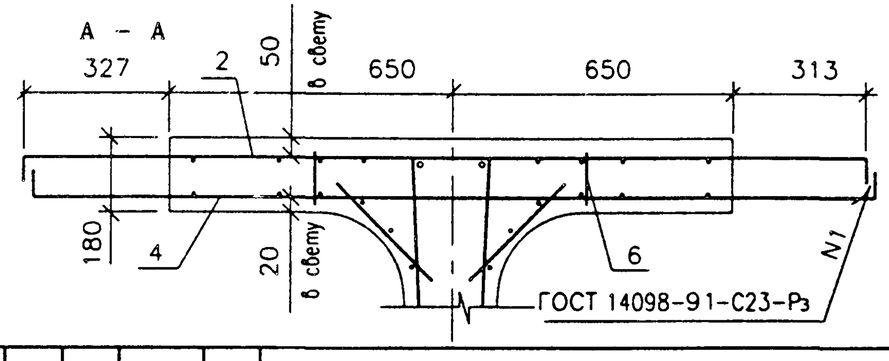

Защитный слой бетона 20 мм*)

*) Защитный слой для верхних сеток плиты 50 мм

1. Опалубочный чертеж см. 3.503.1-73.М-3-3ФЧ
2. Схему армирования ребра балки см. 3.503.1-73.М-3-5(6)
3. На чертеже даны размеры выпусков стержней для арматуры Ø 12

Изм	Кол.уч	Лист	Nдок	Подпись	Дата
Н.контр.		Федоров			
Нач.ОИС		Федоров			
Гл.спец.		Старова			10.12.91
Вед.инж.		Штеменко			
Инж.IIIкат.		Каунанг			

3.503.1-73.М-3-4

Плита балки Б1800.130.108 Схема армирования

Стадия	Лист	Листов
Р		1

СОЮЗДОРПРОЕКТ

Формат А3

Инв.№ подл. 54022-М-15 | Подпись и дата | Взам.инв.№

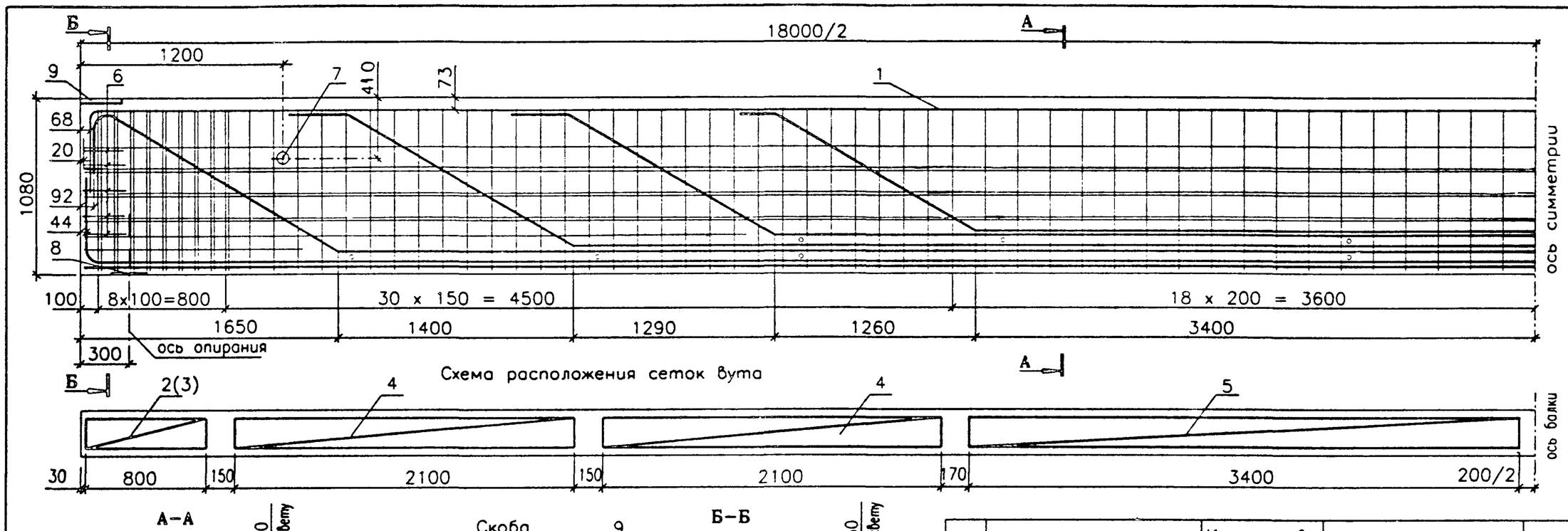

Схема расположения сеток вута

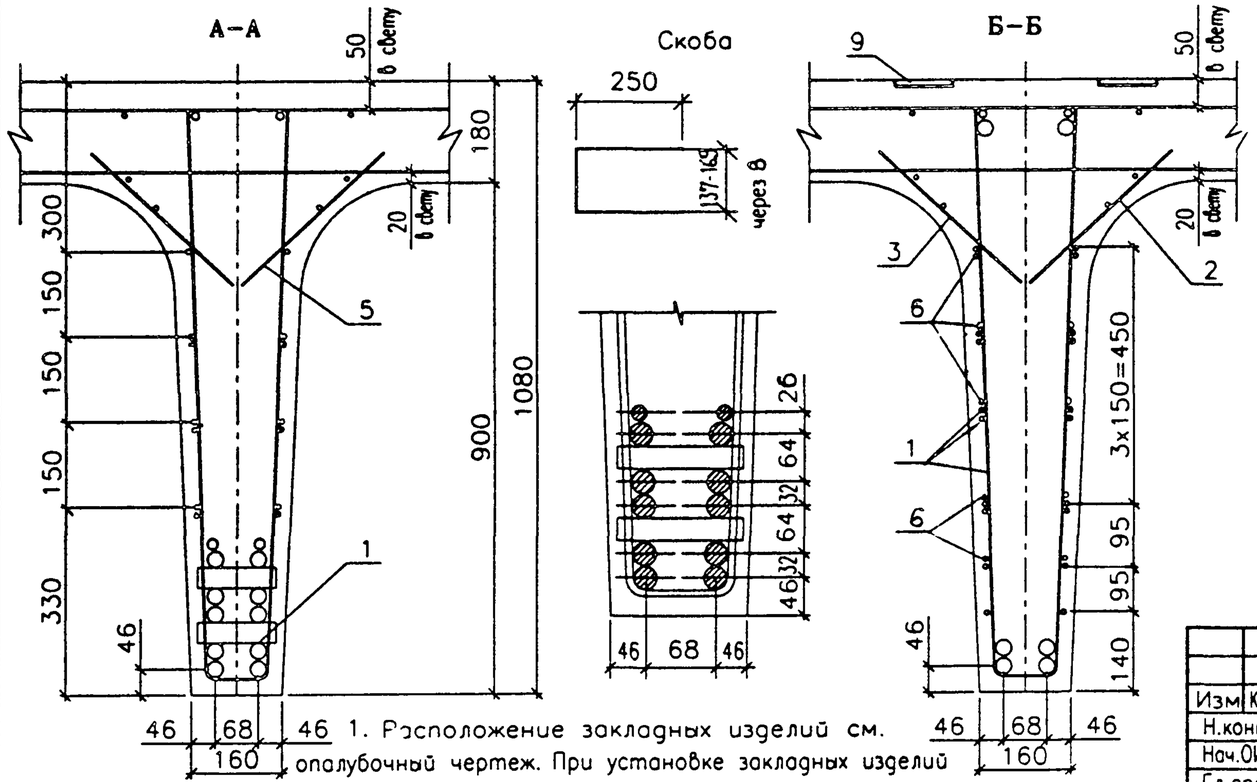

Поз	Наименование	Количество Б...–1	Количество Б...–2(3,4)	Обозначение документа	Масса ед., кг
1	Каркас К1800–Т28АIIIв	1	1	3.503.1–73.М–3–20	1194,8
2	Сетка вута СВ–ТАI–1	2	2	3.503.1–73.М–3–19	1,2
3	СВ–ТАI–2	2	2	3.503.1–73.М–3–19	1,2
4	СВ–ТАI–3	8	8	3.503.1–73.М–3–19	2,3
5	СВ–ТАI–4	4	4	3.503.1–73.М–3–19	3,2
6	Скоба Ø 8АI, $\ell_{ср}$=655	10	10	ГОСТ 5781–82*	0,26
7	Изделие закл. МН–...–1	2	2	3.503.1–73.М–3–7	2,43
8	Изделие закл. МН–...–2	2	2	3.503.1–73.М–3–8	4,76
9	Изделие закл. МН–...–3	4	4	3.503.1–73.М–3–9	5,0
10	Изделие закл. МН–...–4		7	3.503.1–73.М–3–10	22,1

1. Расположение закладных изделий см. опалубочный чертеж. При установке закладных изделий откорректировать положение хомутов и стержней сеток плиты
2. ГОСТ на сортамент и марки сталей см. 3.503.1–73.М–3–ТТ

Изм.	Кол.уч.	Лист	Nдок.	Подпись	Дата
Н.контр.		Федоров			
Нач.ОИС		Федоров			
Гл.спец.		Старова			10.12.01
Вед.инж.		Штеменко			
Инж.IIIкат.		Каунанг			

3.503.1–73.М–3–5

Ребро балки
Б1800.130.108–Т28АIIIв
Схема армирования

Стадия	Лист	Листов
Р		1

СОЮЗДОРПРОЕКТ

Формат А3

Инв.Nподл. 54022–М–16 | Подпись и дата | Взам.инв.N

54022–М 16

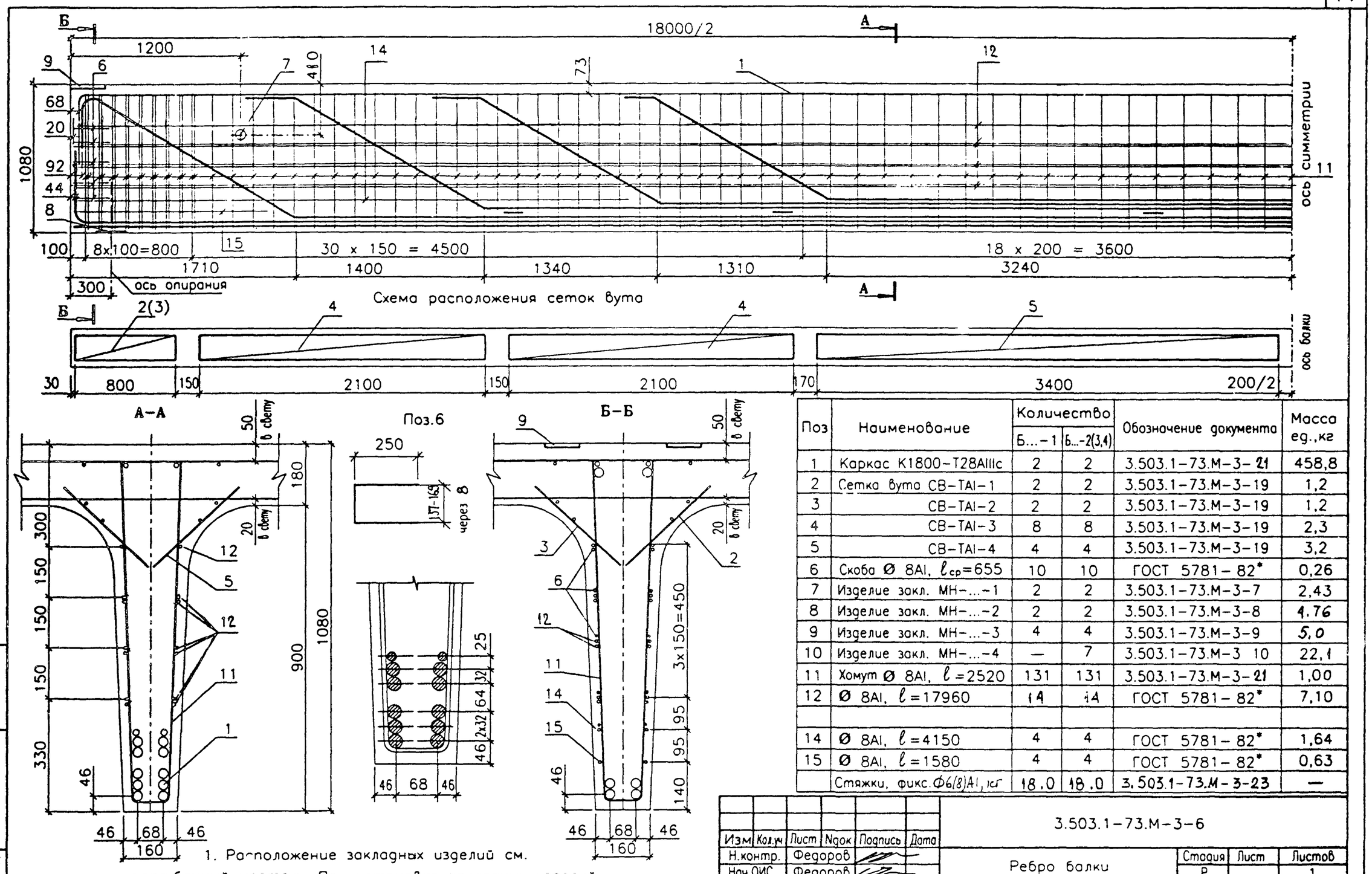

Поз	Наименование	Количество Б...–1	Количество Б...–2(3,4)	Обозначение документа	Масса ед.,кг
1	Каркас К1800–Т28АIIIс	2	2	3.503.1–73.М–3–21	458,8
2	Сетка вута СВ–ТАI–1	2	2	3.503.1–73.М–3–19	1,2
3	СВ–ТАI–2	2	2	3.503.1–73.М–3–19	1,2
4	СВ–ТАI–3	8	8	3.503.1–73.М–3–19	2,3
5	СВ–ТАI–4	4	4	3.503.1–73.М–3–19	3,2
6	Скоба Ø 8АI, $\ell_{ср}$=655	10	10	ГОСТ 5781–82*	0,26
7	Изделие закл. МН–...–1	2	2	3.503.1–73.М–3–7	2,43
8	Изделие закл. МН–...–2	2	2	3.503.1–73.М–3–8	4,76
9	Изделие закл. МН–...–3	4	4	3.503.1–73.М–3–9	5,0
10	Изделие закл. МН–...–4	—	7	3.503.1–73.М–3 10	22,1
11	Хомут Ø 8АI, ℓ=2520	131	131	3.503.1–73.М–3–21	1,00
12	Ø 8АI, ℓ=17960	14	14	ГОСТ 5781–82*	7,10
14	Ø 8АI, ℓ=4150	4	4	ГОСТ 5781–82*	1,64
15	Ø 8АI, ℓ=1580	4	4	ГОСТ 5781–82*	0,63
	Стяжки, фикс. Ф6(8)АI, ГСТ	18,0	18,0	3.503.1–73.М–3–23	—

1. Расположение закладных изделий см. опалубочный чертеж. При установке закладных изделий откорректировать положение хомутов и стержней сеток плиты
2. ГОСТ на сортамент и марки сталей см. 3.503.1–73.М–3–ТТ

Изм.	Кол.уч.	Лист	Nдок.	Подпись	Дата
Н.контр.		Федоров			
Нач.ОИС		Федоров			
Гл.спец.		Старова			28.12.91
Вед.инж.		Штеменко			
Инж.IIIкат.		Каунанг			

3.503.1–73.М–3–6

Ребро балки
Б1800.130.108–Т28АIIIс
Схема армирования

Стадия	Лист	Листов
Р		1

СОЮЗДОРПРОЕКТ

Инв.Nподл. 54022-М-17 | Подпись и дата | Взам.инв.N

Формат А3

54022–М 17

МН-ТАII(AIII)-1

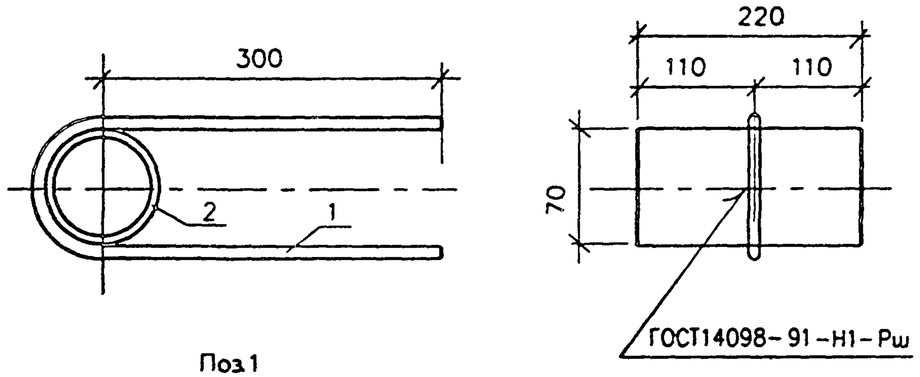

Поз.1

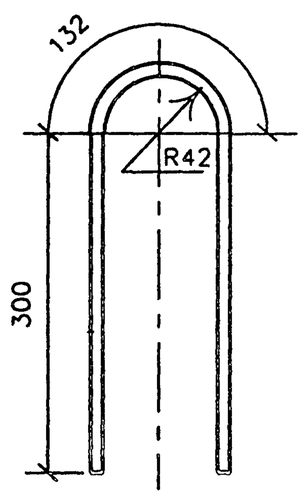

Марка сетки	Поз.	Наименование	Кол.	Масса ед., кг	Масса сетки, кг
МН-ТАII(AIII)-1	1	Ø 12AII(AIII), ℓ = 732	1	0,65	2,43
	2	O 70x5, ℓ = 220	1	1,78	

ГОСТ на сортамент и марки сталей см. Технические требования

Изм.	Кол.уч.	Лист	N док.	Подпись	Дата	3.503.1-73.М-3-7		
Н. контр.		Федоров				Изделие закладное МН-ТАII(AIII)-1	Стадия: Р	Лист:	Листов: 1
Нач. ОИС		Федоров					СОЮЗДОРПРОЕКТ		
Гл. спец.		Старова			10.12.01				
Вед. инж.		Штеменко							
Инж. III кат.		Каунанг							

Инв. N подл. 54022-М-18 | Подпись и дата | Взам. инв. N

Формат А4

МН-ТАII(AIII)-2

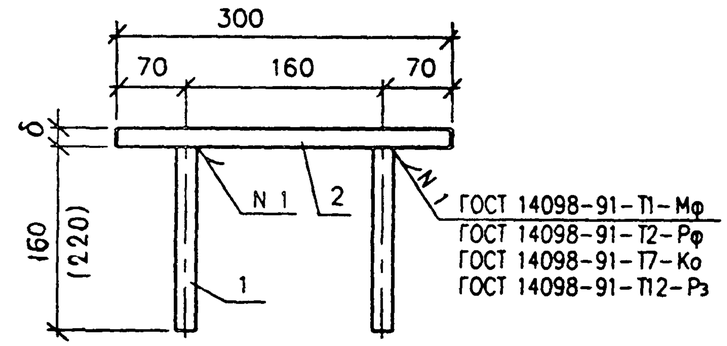

Раззенковка для варианта ручной сварки валиковыми швами по ГОСТ 14098-91

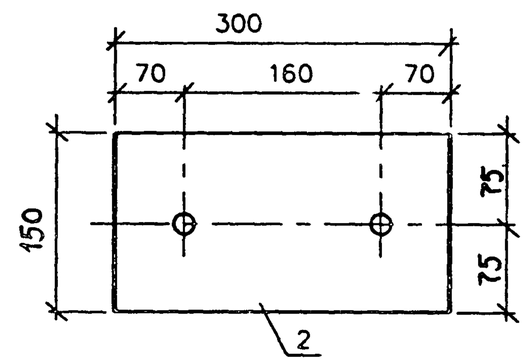

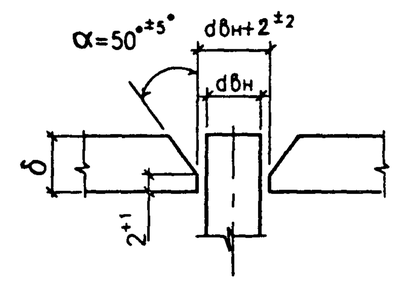

Марка сетки	Поз.	Наименование	Кол.	Масса ед., кг	Масса сетки, кг
МН-ТАII(AIII)-2	1	Ø 16AII(AIII), ℓ = 160	2	0,26	4.76
	2	-12x150, ℓ = 300	1	4,24	
МН-ТАII(AIII)-2С Для сейсмики 7-9 баллов	1	Ø 22AII(AIII), ℓ = 220	2	0,66	8.39
	2	-20x150, ℓ = 300	1	7,07	

1. В скобках дан размер для МН-ТАII(AIII)-2С
2. Для варианта ручной сварки длину анкеров принять длиннее на толщину листа
3. ГОСТ на сортамент и марки сталей см. Технические требования

Изм.	Кол.уч.	Лист	N док.	Подпись	Дата	3.503.1-73.М-3-8		
Н. контр.		Федоров				Изделие закладное МН-ТАII(AIII)-2(2С)	Стадия: Р	Лист:	Листов: 1
Нач. ОИС		Федоров					СОЮЗДОРПРОЕКТ		
Гл. спец.		Старова			10.12.01				
Вед. инж.		Штеменко							
Инж. III кат.		Каунанг							

Формат А4

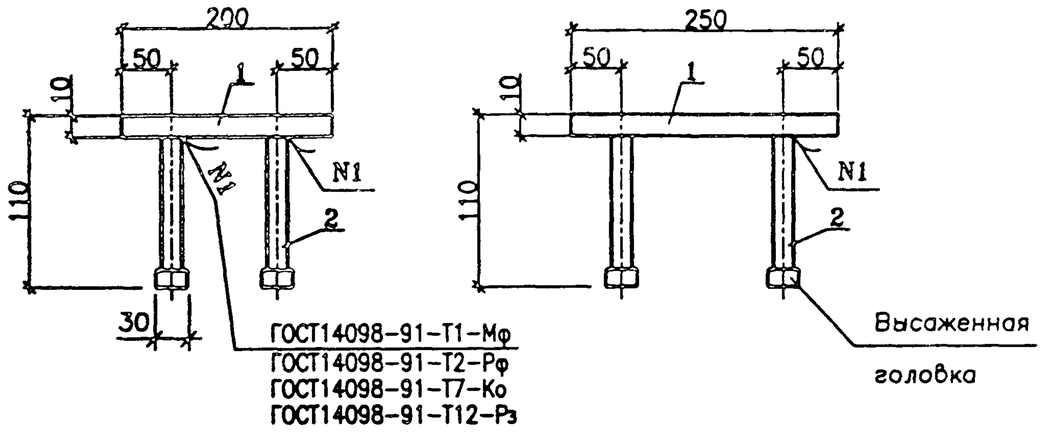

Вариант 1

Марка	Поз.	Наименование	Кол.	Масса ед., кг	Масса, кг
МН-ТАII(AIII)-3	1	−10x200, ℓ = 250	1	3,93	4,3
	2	ø10AII(AIII), ℓ = 120*)	4	0,08	
МН-ТАII(AIII)-3 (вариант 1)	1	−10x200, ℓ = 250	1	3,93	4,7
	2	ø10AII(AIII), ℓ = 300*)	2	0,19	
	3	ø10AII(AIII), ℓ = 300*)	2	0,19	
МН-ТАII(AIII)-3 (вариант 2)	1	−10x200, ℓ = 250	1	3,93	5,0
	2	ø10AII(AIII), ℓ = 90**)	4	0,06	
	3	−10x50, ℓ = 50	4	0,20	

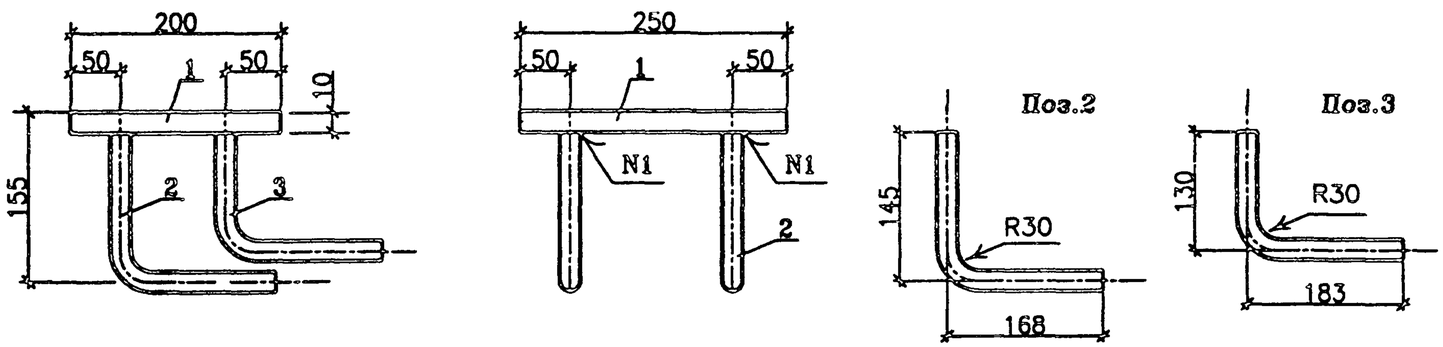

Раззенковка для варианта ручной сварки валиковыми швами по ГОСТ 14098-91

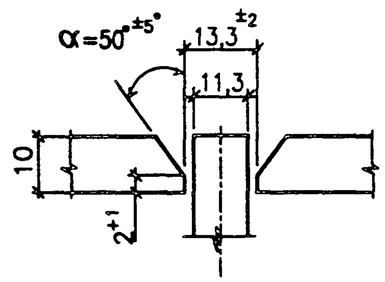

Вариант 2

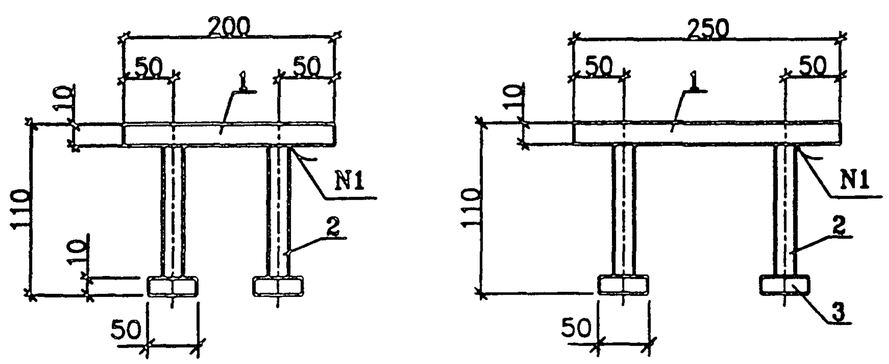

1. *) Для варианта ручной сварки длину анкеров принять на 10 мм длиннее, **) – на 20 мм длинее.
2. ГОСТ на сортамент и марки сталей см. Технические требования

Изм	Кол.уч	Лист	Nдок	Подпись	Дата	3.503.1-73.М-3-9		
Н.контр.		Федоров				Изделие закладное МН-ТАII(AIII)-3	Стадия	Лист	Листов
Нач.ОИС		Федоров					Р		1
Гл.спец.		Старова					СОЮЗДОРПРОЕКТ		
Вед.инж.		Штеменко							
Инж.IIIкат.		Кауканг							

Инв.№ подл. 54022-М-19 | Подпись и дата | Взам.инв.№

Формат А4

МН–TAII(AIII)–4

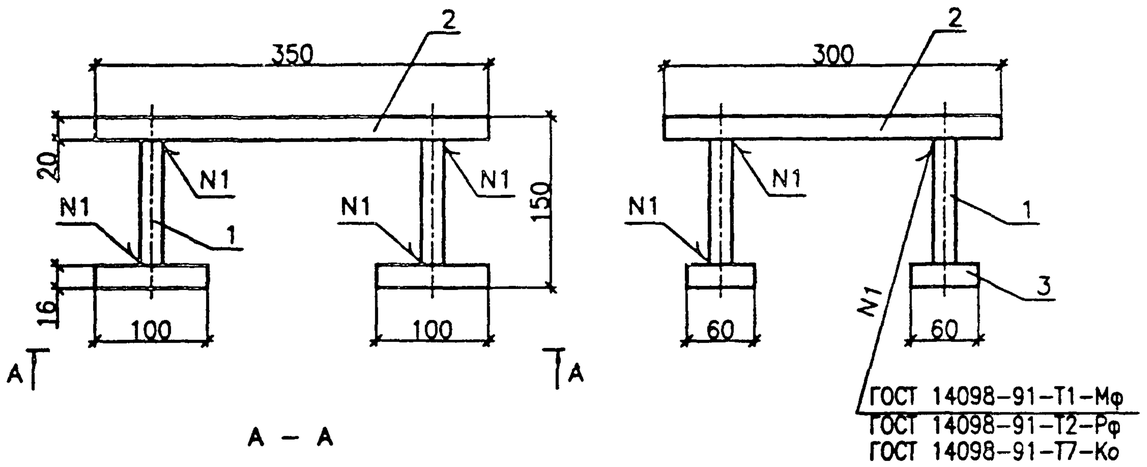

А – А

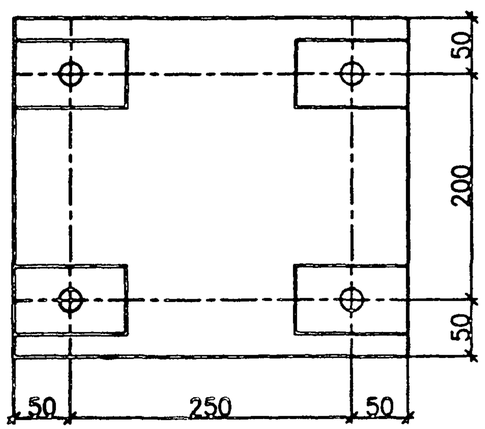

Марка изделия	Поз.	Наименование	Кол.	Масса ед.,кг	Масса, кг
МН–TAII–4	1	Ø 22 AII, ℓ = 114	4	0,34	20,9
	2	–20x300, ℓ = 350	1	16,5	
	3	–16x100, ℓ = 60	4	0,76	
МН–TAIII–4	1	Ø 20 AIII, ℓ = 114	4	0,29	20,7
	2	–20x300, ℓ = 350	1	16,5	
	3	–16x100, ℓ = 60	4	0,76	
МН–TAII–4 (вариант)	1	Ø 22 AII, ℓ = 150	4	0,45	22,4
	2	–20x300, ℓ = 350	1	16,5	
	3	–16x100, ℓ = 80	4	1,01	
МН–TAIII–4 (вариант)	1	Ø 20 AIII, ℓ = 150	4	0,37	22,1
	2	–20x300, ℓ = 350	1	16,5	
	3	–16x100, ℓ = 80	4	1,01	

МН–TAII(AIII)–4 (Вариант)

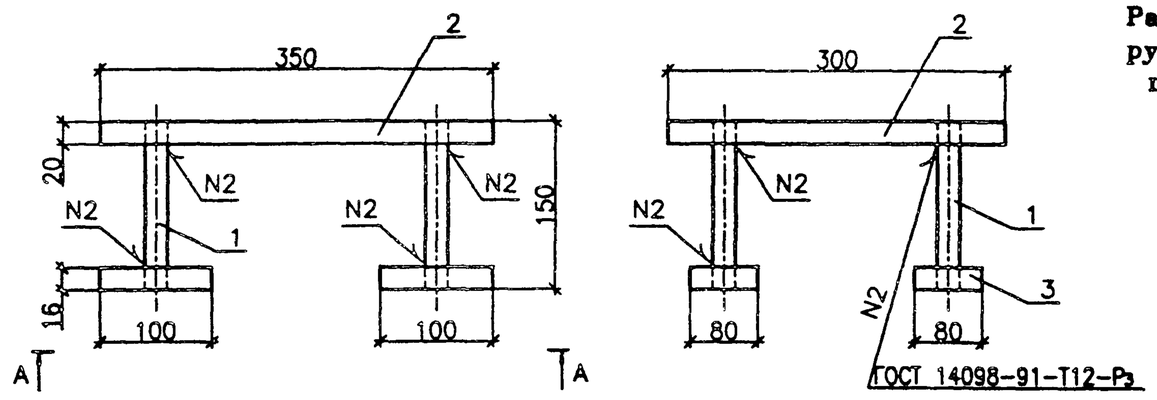

Разделка для варианта ручной сварки валиковыми швами по ГОСТ 14098–91

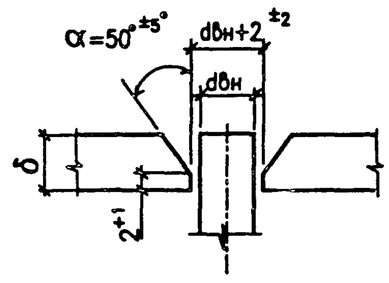

1. При попадании анкеров в ребро балки разрешается поз. 3 не устраивать, при этом длину анкера принимать 30 диаметров
2. ГОСТ на сортамент и марки сталей см. Технические требования

Изм	Кол.уч	Лист	Nдок	Подпись	Дата
Н.контр.		Федоров			
Нач.ОИС		Федоров			
Гл.спец.		Старова			20.02.90
Вед.инж.		Штеменко			
Инж.IIIкат.		Каунанг			

3.503.1–73.М–3–10

Изделие закладное МН–TAII(AIII)–4

Стадия	Лист	Листов
Р		1

СОЮЗДОРПРОЕКТ

Формат А4

Инв.№ подл. 54022–М–20 | Подпись и дата | Взам.инв.№

СП130-ТАIII-1

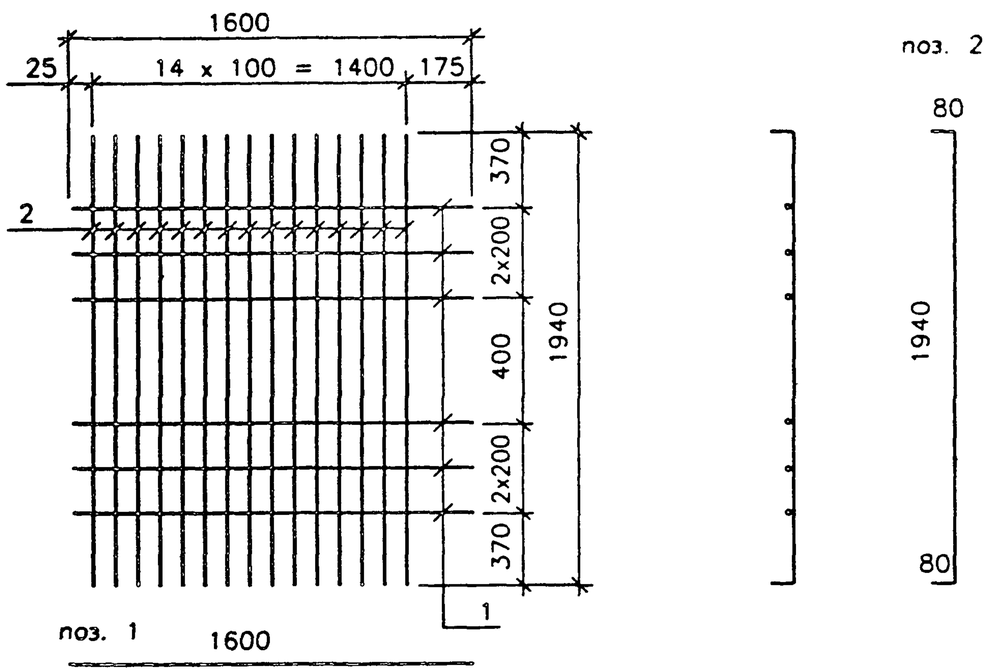

Марка сетки	Поз	Наименование	Кол	Масса ед.,кг	Масса сетки.,кг
СП130-ТАIII-1 верхняя (вязаная)	1	Ø 8AI , ℓ = 1600	6	0,63	31,9
	2	Ø 12AIII , ℓ = 2100	15	1,87	
СП130-ТАIII-1 верхняя (сварная)	1	Ø 8AI , ℓ = 1600	6	0,63	53,6
	2	Ø 16AIII , ℓ = 2100	15	3,32	
СП130-ТАIII-2 нижняя (вязаная)	1	Ø 8AI , ℓ = 1600	4	0,63	30,6
	2	Ø 12AIII , ℓ = 2100	15	1,87	
СП130-ТАIII-2 нижняя (сварная)	1	Ø 8AI , ℓ = 1600	4	0,63	52,4
	2	Ø 16AIII , ℓ = 2100	15	3,32	
СП130-ТАIII-2(2') нижняя (вязаная-составная)	1	Ø 8AI , ℓ = 1600	2	0,63	16,0
	2	Ø 12AIII , ℓ = 1230	10	1,10	
	2	Ø 12AIII , ℓ = 830	5	0,74	

СП130-ТАIII-2

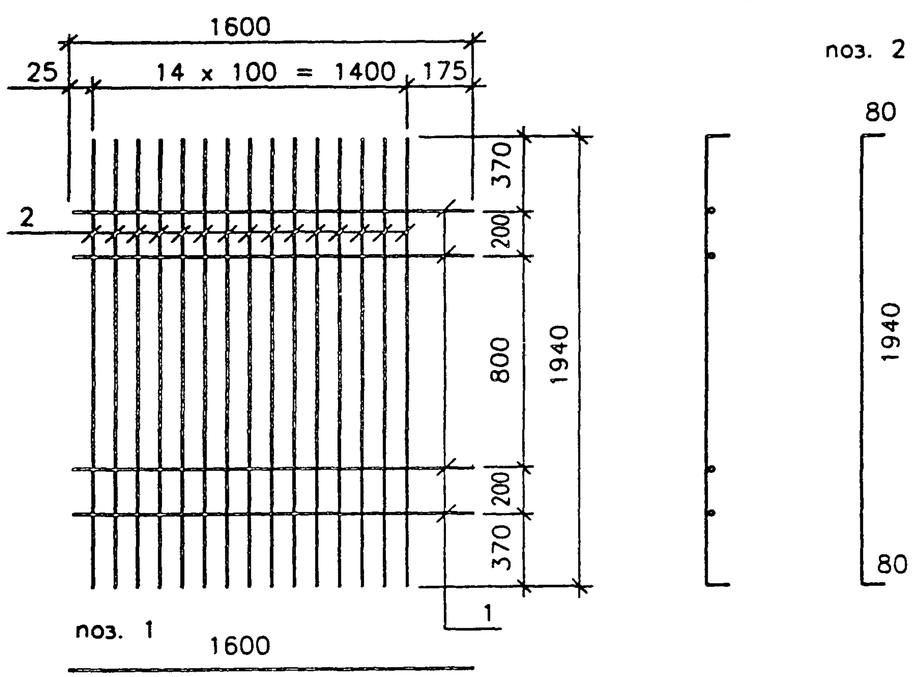

СП130-ТАIII-2(2')

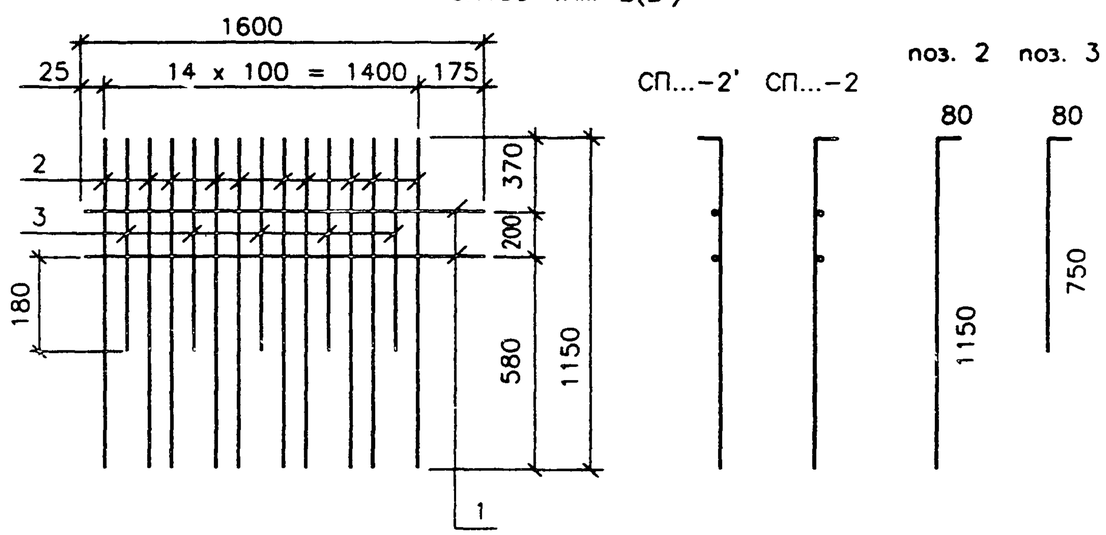

ГОСТ на сортамент и марки сталей см. 3.503.1-73.М-3-ТТ

Изм	Кол.уч	Лист	Nдок	Подпись	Дата
Н.контр.		Федоров			
Нач.ОИС		Федоров			
Гл.спец.		Старова			10.12.91
Вед.инж.		Штеменко			
Инж.IIIкат.		Каунанг			

3.503.1-73.М-3-11

Сетка плиты
СП130-ТАIII-1
СП130-ТАIII-2

Стадия	Лист	Листов
Р		1

СОЮЗДОРПРОЕКТ

Формат А3

Инв.№подл. 54022-М-21 | Подпись и дата | Взам.инв.№

СП130-ТАIII-1 – вар.1
(из арматуры Ø 12мм)

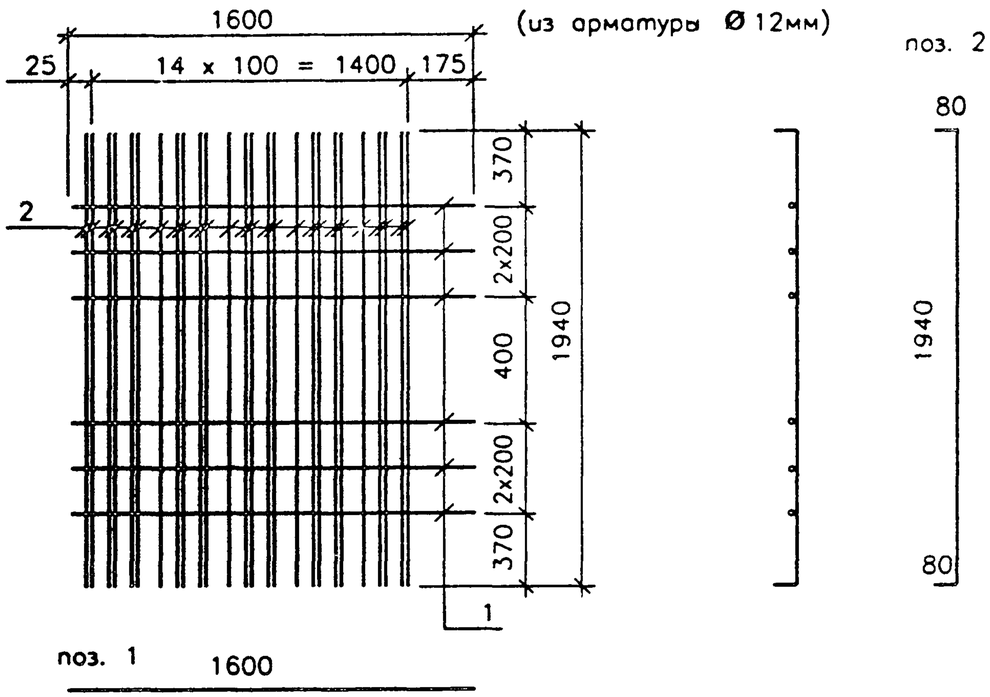

СП130-ТАIII-1 – вар.2
(из арматуры Ø 14мм)

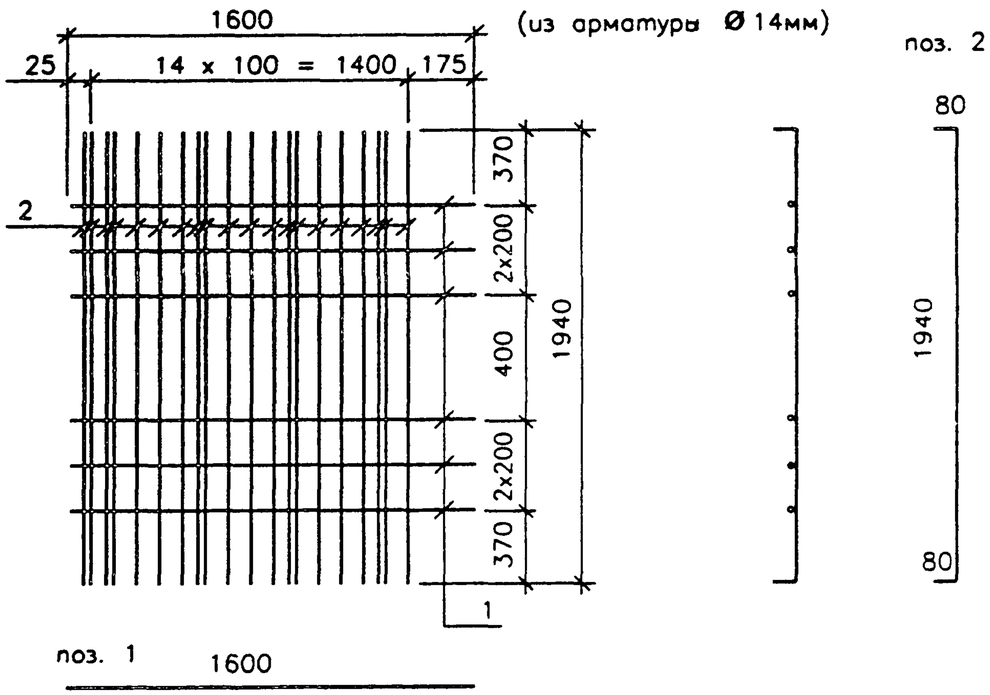

Марка сетки	Поз	Наименование	Кол	Масса ед., кг	Масса сетки, кг
СП130-ТАIII-1 верхняя-вар.1 (сварная)	1	Ø 8AI , ℓ = 1600	6	0,63	52,4
	2	Ø 12AIII , ℓ = 2100	26	1,87	
СП130-ТАIII-1 верхняя-вар.2 (сварная)	1	Ø 8AI , ℓ = 1600	6	0,63	54,6
	2	Ø 14AIII, ℓ = 2100	20	2,54	

ГОСТ на сортамент и марки сталей см. 3.503.1-73.М-3-ТТ

Изм	Кол.уч	Лист	Nдок	Подпись	Дата
Н.контр.		Федоров			
Нач.ОИС		Федоров			
Гл.спец.		Старова			10.12.91
Вед.инж.		Штеменко			
Инж.IIIкат.		Каунанг			

3.503.1-73.М-3-12

Сетка плиты
СП130-ТАIII-1
Вариант сварных сеток

Стадия	Лист	Листов
Р		1

СОЮЗДОРПРОЕКТ

Формат А3

Инв.№подл. 54022-М-22 | Подпись и дата | Взам.инв.№

СП130-ТАIII-2 - вар.1

(из арматуры Ø 12мм)

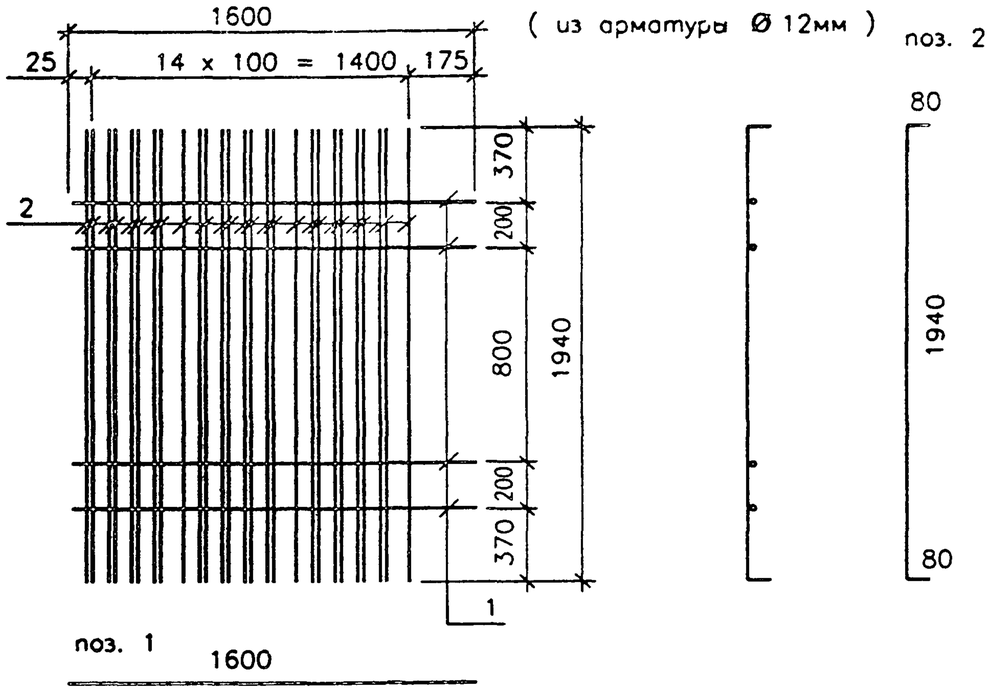

СП130-ТАIII-2 - вар.2

(из арматуры Ø 14мм)

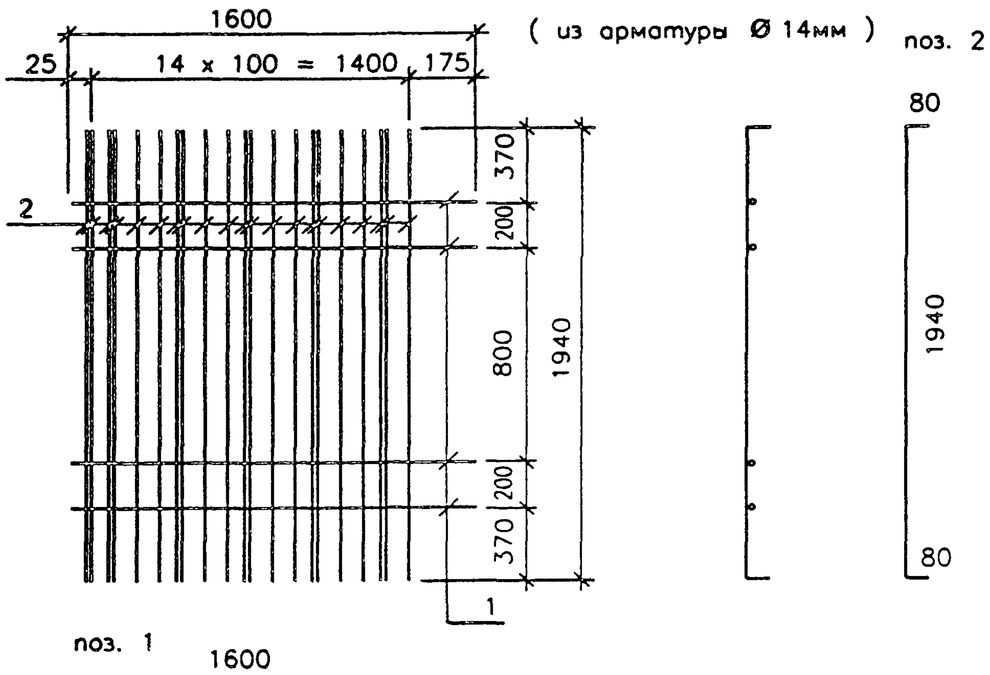

Марка сетки	Поз	Наименование	Кол	Масса ед.,кг	Масса сетки,кг
СП130-ТАIII-2 нижняя - вар.1 (сварная)	1	Ø 8AI , ℓ = 1600	4	0,63	53,0
	2	Ø 12AIII , ℓ = 2100	27	1,87	
СП130-ТАIII-2 нижняя - вар.2 (сварная)	1	Ø 8AI , ℓ = 1600	4	0,63	55,9
	2	Ø 14AIII, ℓ = 2100	21	2,54	

ГОСТ на сортамент и марки сталей см. 3.503.1-73.М-3-ТТ

Изм	Кол.уч	Лист	Nдок	Подпись	Дата	3.503.1-73.М-3-13		
Н.контр.		Федоров				Сетка плиты СП130-ТАIII-2 Вариант сварных сеток	Стадия	Лист	Листов
Нач.ОИС		Федоров					Р		1
Гл.спец.		Старова			10.12.01		СОЮЗДОРПРОЕКТ		
Вед.инж.		Штеменко							
Инж.IIIкат.		Каунанг							

Формат А3

54022-М 23

Инв.№подл. 54022-М-23 | Подпись и дата | Взам.инв.№

СП130–ТАIII–2(2')– вар.1

(из арматуры Ø16мм)

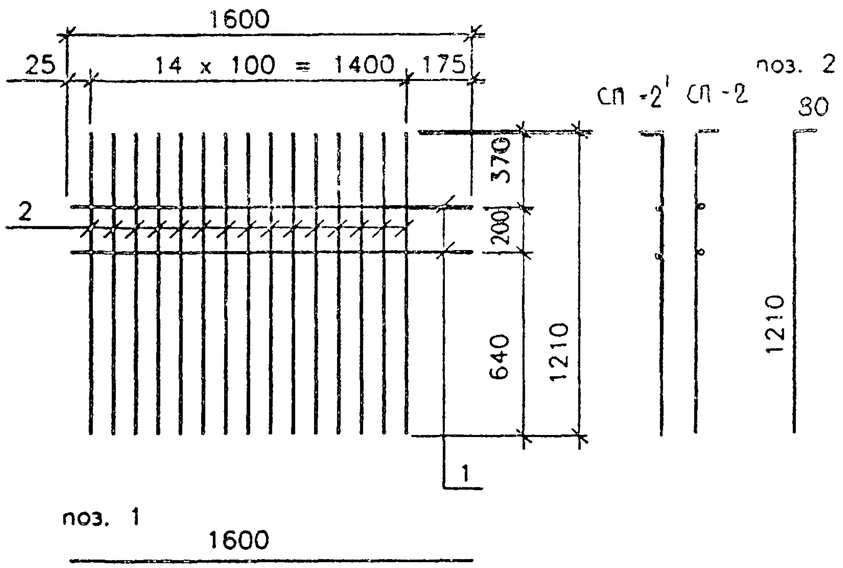

СП130–ТАIII–2(2')– вар.2

(из арматуры Ø14мм)

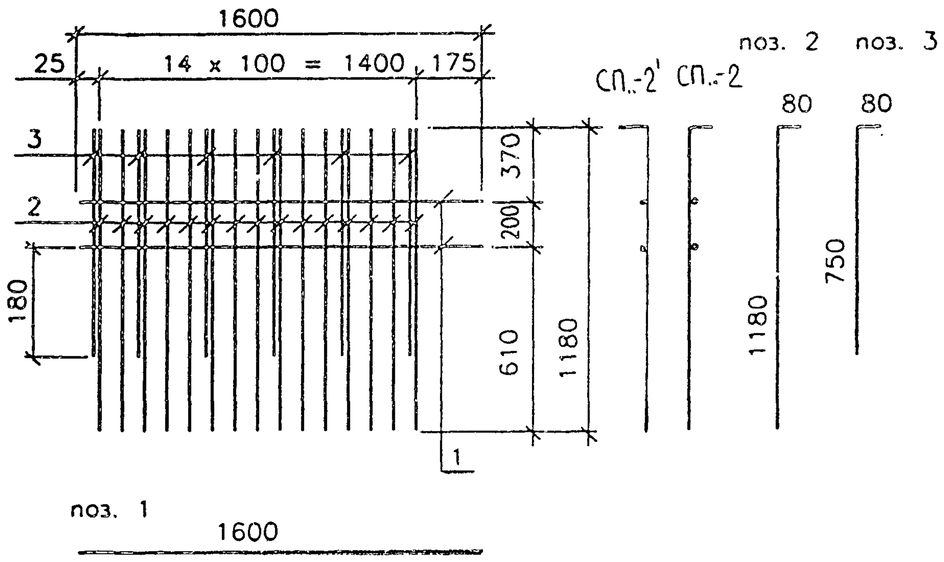

Марка сетки	Поз	Наименование	Кол	Масса ед.,кг	Масса сетки.,кг
СП130–ТАIII–2(2') нижняя – вар.1 (сварная, составная)	1	Ø 8AI , ℓ = 1600	2	0,63	31,9
	2	Ø 16AIII , ℓ = 1290	15	2,04	
СП130–ТАIII–2(2') нижняя – вар.2 (сварная, составная)	1	Ø 8AI , ℓ = 1600	2	0,63	30,5
	2	Ø 14AIII, ℓ = 1260	15	1,53	
	3	Ø 14AIII, ℓ = 830	6	1,01	
СП130–ТАIII–2(2') нижняя – вар.3 (сварная, составная)	1	Ø 8AI , ℓ = 1600	2	0.63	27,8
	2	Ø 12AIII , ℓ = 1230	18	1,10	
	3	Ø 12AIII , ℓ = 830	9	0,74	

СП130–ТАIII–2(2')– вар.3

(из арматуры Ø12мм)

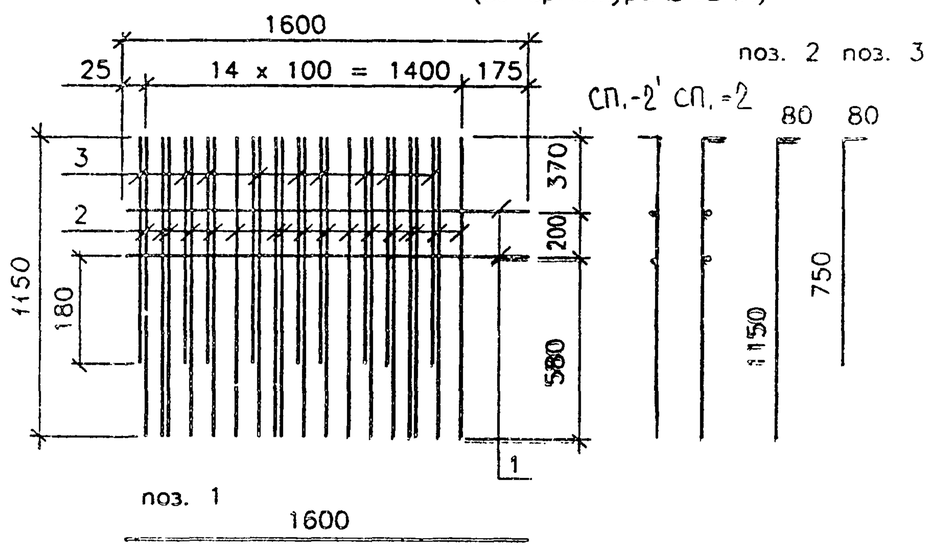

ГОСТ на сортамент и марки сталей см. 3.503.1–73.М–3–ТТ

Изм	Кол.уч	Лист	Nдок	Подпись	Дата	3.503.1–73.М–3–14		
Н.контр.		Федоров				Сетка плиты СП130–ТАIII–2(2') Вариант сварных составных сеток	Стадия	Лист	Листов
Нач.ОИС		Федоров					Р		1
Гл.спец.		Старова			10.12.91		СОЮЗДОРПРОЕКТ		
Вед.инж.		Штеменко							
Инж.IIIкат.		Каунанг							

Формат А3

54022–М 24

Инв.Nподл. 54022–М–24 | Подпись и дата | Взам.инв.N°

СП130-ТАIII-3

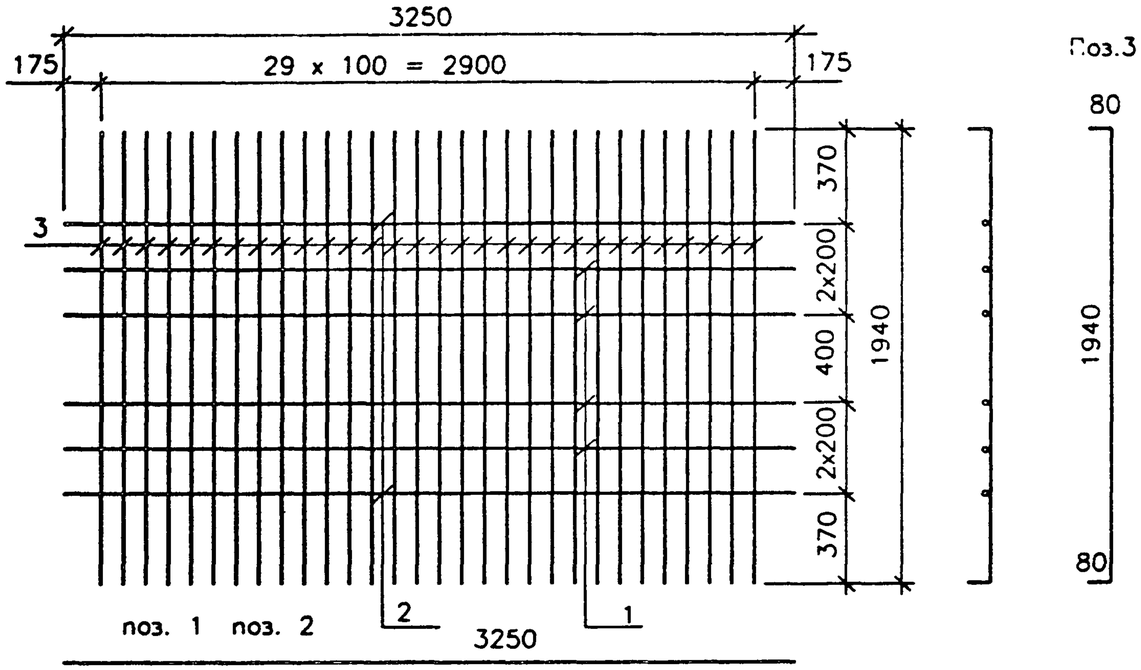

Марка сетки	Поз	Наименование	Кол	Масса ед.,кг	Масса сетки.,кг
СП130-ТАIII-3 верхняя (вязаная)	1	Ø 8AI , ℓ = 3250	4	1,29	65,3
	2	Ø 10AIII, ℓ = 3250	2	2,01	
	3	Ø 12AIII, ℓ = 2100	30	1,87	
СП130-ТАIII-3 верхняя (сварная)	1	Ø 8AI , ℓ = 3250	4	1,29	85,4
	2	Ø 10AIII, ℓ = 3250	2	2,01	
	3	Ø 14AIII, ℓ = 2100	30	2,54	
СП130-ТАIII-3 верхняя (сварная-вариант)	1	Ø 8AI , ℓ = 3250	4	1,29	87,8
	2	Ø 10AIII, ℓ = 3250	2	2,01	
	3	Ø 12AIII, ℓ = 2100	42	1,87	

СП130-ТАIII-3 – Вариат

(из арматуры Ø 12мм)

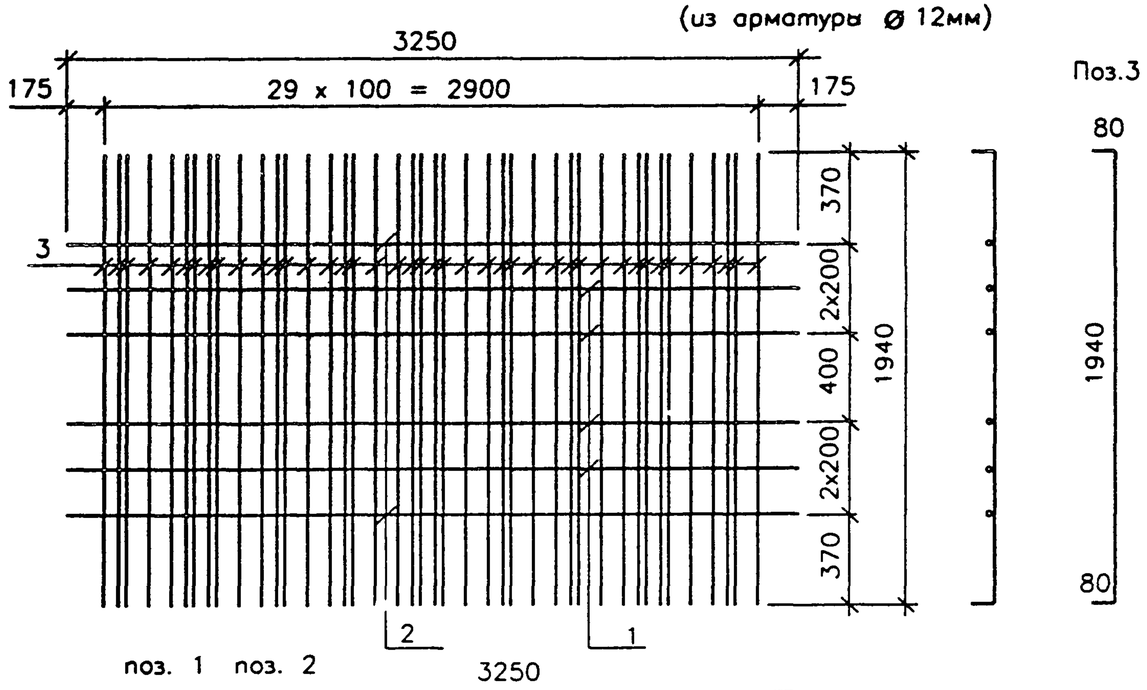

1. Стержни поз.2 предусмотрены для подъема сеток на монтаже В случае обеспечения заводом необходимой жесткости сеток другим способом или, если эти сетки вяжутся на месте, то эти стержни можно заменить на Ø 8AI (поз.1)

2. ГОСТ на сортамент и марки сталей см. 3.503.1-73.М-3-ТТ

Изм	Кол.уч	Лист	Nдок	Подпись	Дата	3.503.1-73.М-3-15		
Н.контр.		Федоров				Сетка плиты СП130-ТАIII-3	Стадия	Лист	Листов
Нач.ОИС		Федоров					Р		1
Гл.спец.		Старова			6.12.01		СОЮЗДОРПРОЕКТ		
Вед.инж.		Штеменко							
Инж.IIIкат.		Каунанг							

Инв.№подл. 54022-М-25 | Подпись и дата | Взам.инв.№

Формат А3

СП130-ТАIII-4

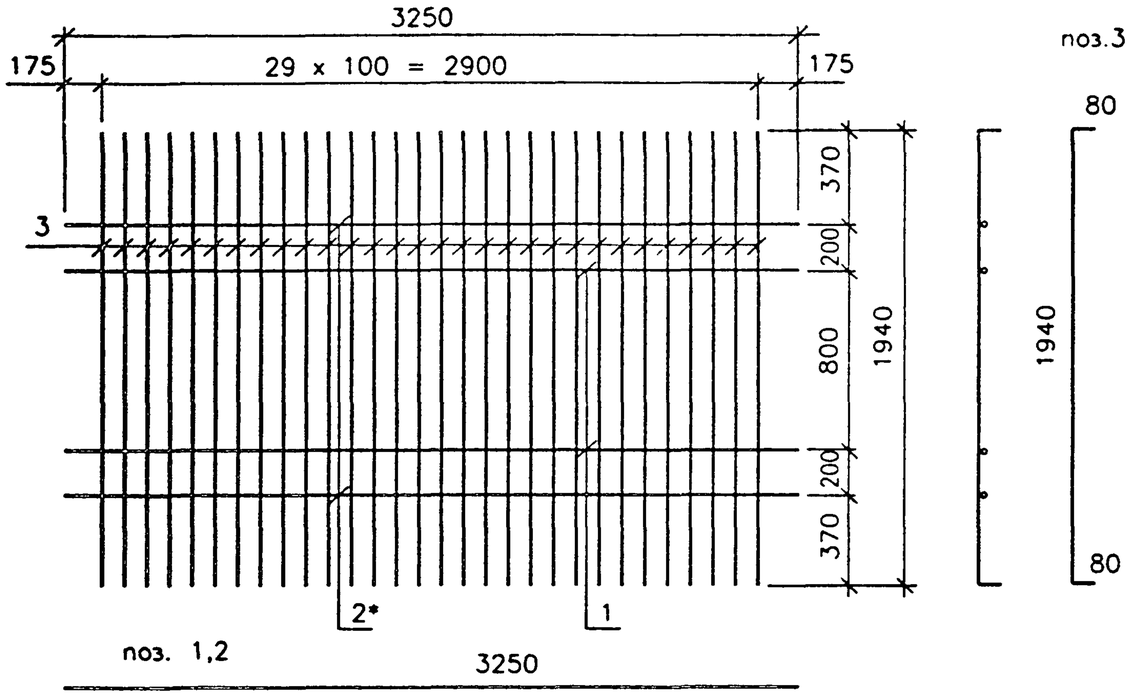

Марка сетки	Поз	Наименование	Кол	Масса ед.,кг	Масса сетки.,кг
СП130-ТАIII-4 нижняя (вязаная)	1	Ø 8AI , ℓ = 3250	2	1,29	62,7
	2*	Ø 10AIII, ℓ = 3250	2	2,01	
	3	Ø 12AIII, ℓ = 2100	30	1,87	
СП130-ТАIII-4 нижняя (сварная)	1	Ø 8AI , ℓ = 3250	2	1,29	106,2
	2*	Ø 10AIII, ℓ = 3250	2	2,01	
	3	Ø 16AIII, ℓ = 2100	30	3,32	
СП130-ТАIII-4 нижняя (вязаная-составная)	1	Ø 8AI , ℓ = 3250	2	1,29	32,0
	2	Ø 12AIII, ℓ = 1230	20	1,10	
	3	Ø 12AIII, ℓ = 830	10	0,74	

СП130-ТАIII-4 – Вариант вязаной составной сетки

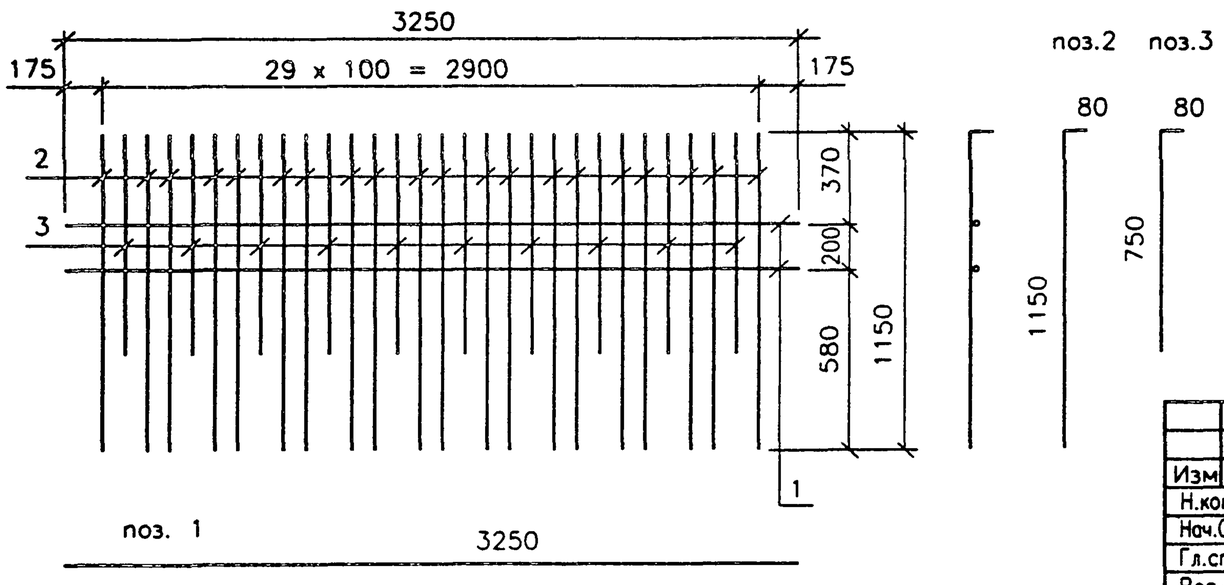

1. Стержни поз.2* предусмотрены для подъема сеток на монтаже В случае обеспечения заводом необходимой жесткости сеток другим способом или, если эти сетки вяжутся на месте, то эти стержни можно заменить на Ø 8AI (поз.1)

2. ГОСТ на сортамент и марки сталей см. 3.503.1-73.М-3-ТТ

Изм	Кол.уч	Лист	Nдок	Подпись	Дата
Н.контр.		Федоров			
Нач.ОИС		Федоров			
Гл.спец.		Старова			10.12.91
Вед.инж.		Штеменко			
Инж.IIIкат.		Каунанг			

3.503.1-73.М-3-16

Сетка плиты СП130-ТАIII-4

Стадия	Лист	Листов
Р		1

СОЮЗДОРПРОЕКТ

Инв.№подл. | Подпись и дата | Взам.инв.№ | 54022-М-26

Формат А3

СП130-ТАIII-4
(из арматуры Ø12мм)

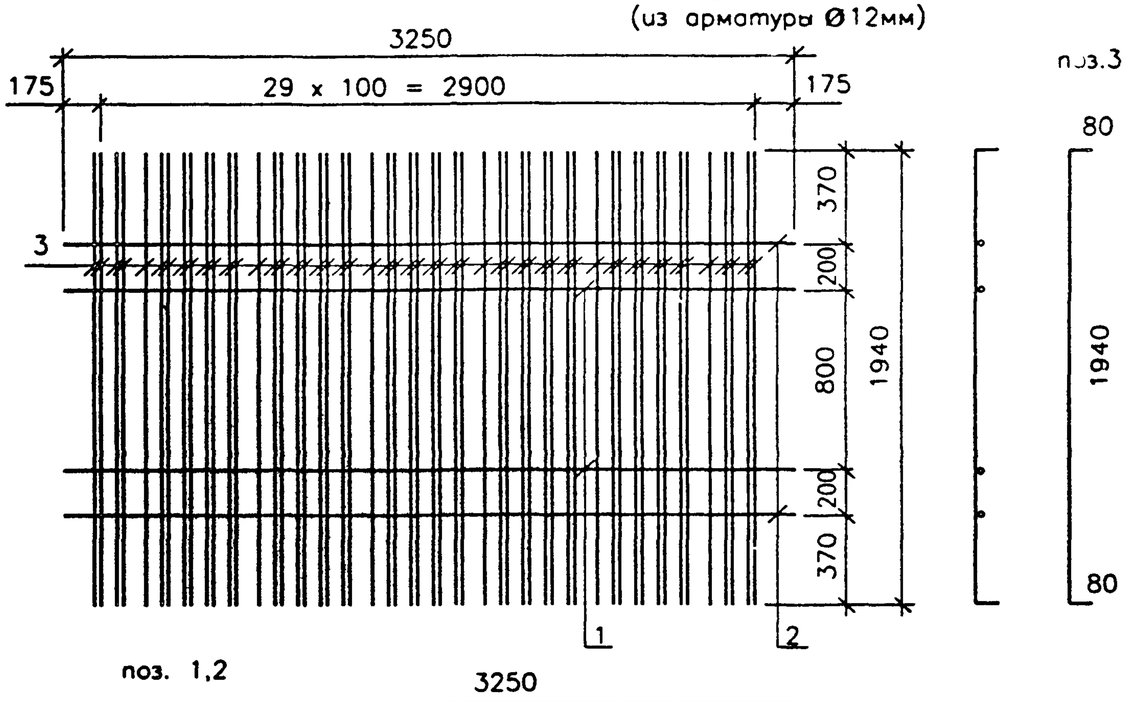

СП130-ТАIII-4
(из арматуры Ø14мм)

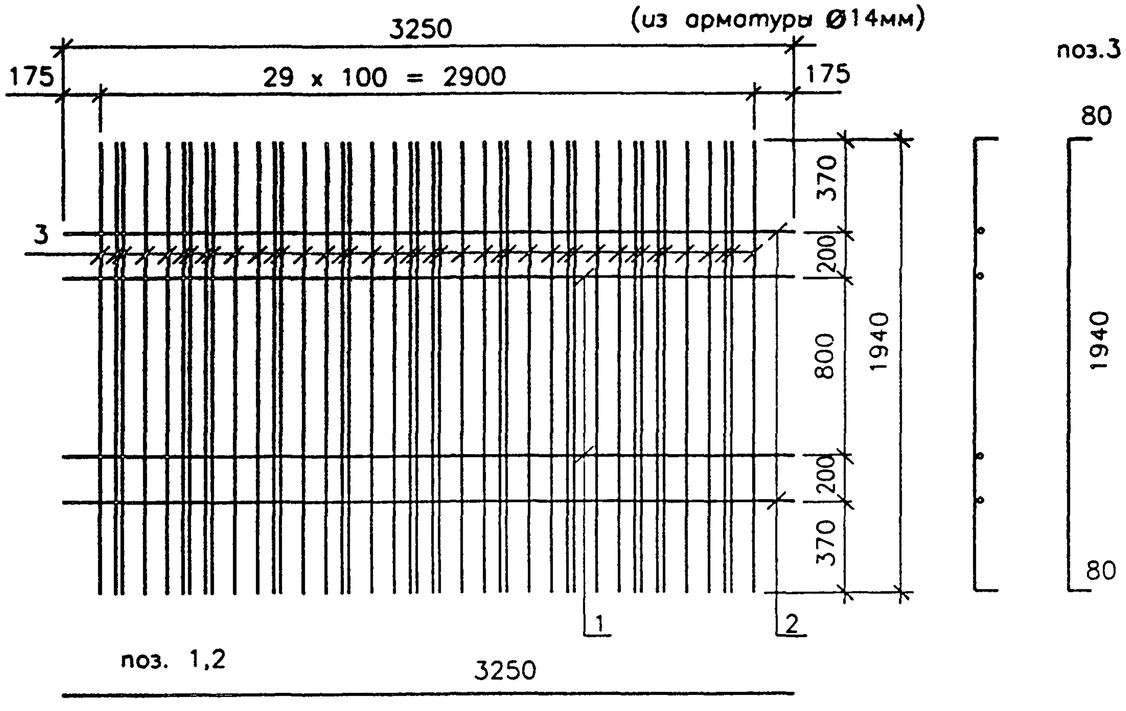

Марка сетки	Поз	Наименование	Кол	Масса ед.,кг	Масса сетки.,кг
СП130-ТАIII-4 нижняя-вар.1 (сварная)	1	Ø 8AI , ℓ = 3250	2	1,29	107,6
	2	Ø 10AIII, ℓ = 3250	2	2,01	
	3	Ø 12AIII, ℓ = 2100	54	1,87	
СП130-ТАIII-4 нижняя-вар.2 (сварная)	1	Ø 8AI , ℓ = 3250	2	1,29	113,3
	2	Ø 10AIII, ℓ = 3250	2	2,01	
	3	Ø 14AIII, ℓ = 2100	42	2,54	

1. Стержни поз.2 предусмотрены для подъема сеток на монтаже В случае обеспечения заводом необходимой жесткости сеток другим способом или, если эти сетки вяжутся на месте, то эти стержни можно заменить на Ø 8AI (поз.1)
2. ГОСТ на сортамент и марки сталей см. 3.503.1-73.М-3-ТТ

Изм	Кол.уч	Лист	Nдок	Подпись	Дата	3.503.1-73.М-3-17		
Н.контр.		Федоров				Сетка плиты СП130-ТАIII-4 Вариант сварных сеток	Стадия	Лист	Листов
Нач.ОИС		Федоров					Р		1
Гл.спец.		Старова			10.12.91		СОЮЗДОРПРОЕКТ		
Вед.инж.		Штеменко							
Инж.IIIкат.		Каунанг							

Инв.№подл. 54022-М-27 | Подпись и дата | Взам.инв.№

Формат А3

СП130-ТАIII-4 – вар.1
(из арматуры Ø12мм)

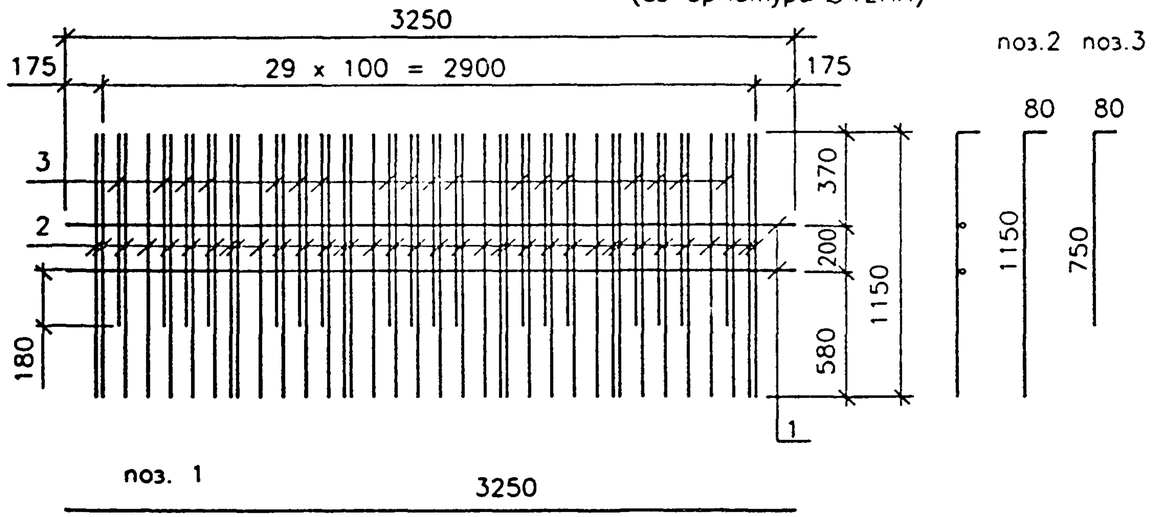

Марка сетки	Поз	Наименование	Кол	Масса ед.,кг	Масса сетки.,кг
СП130-ТАIII-4 нижняя-вар.1 (сварная, составная)	1	Ø 10AIII, l = 3250	2	2,01	57,0
	2	Ø 12AIII, l = 1230	36	1,10	
	3	Ø 12AIII, l = 830	18	0,74	
СП130-ТАIII-4 нижняя-вар.2 (сварная, составная)	1	Ø 10AIII, l = 3250	2	2,01	62,1
	2	Ø 14AIII, l = 1260	30	1,53	
	3	Ø 14AIII, l = 830	12	1,01	
СП130-ТАIII-4 нижняя-вар.3 (сварная, составная)	1	Ø 10AIII, l = 3250	2	2,01	58,0
	2	Ø 16AIII, l = 1290	20	2,04	
	3	Ø 16AIII, l = 830	10	1,31	

СП130-ТАIII-4 – вар.2
(из арматуры Ø14мм)

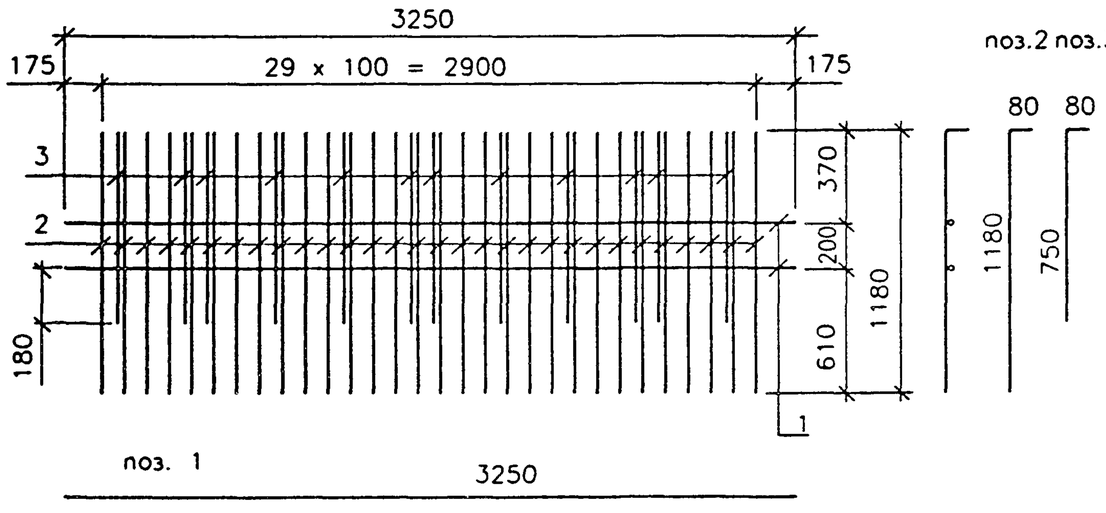

СП130-ТАIII-4 – вар.3
(из арматуры Ø16мм)

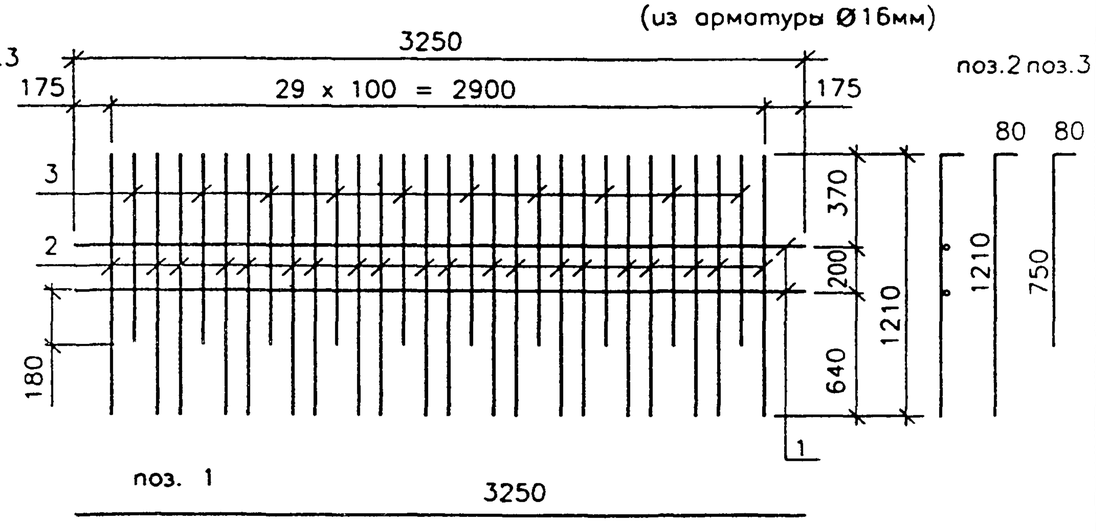

ГОСТ на сортамент и марки сталей см. 3.503.1-73.М-3-ТТ

Изм	Кол.уч	Лист	Nдок	Подпись	Дата
Н.контр.		Федоров			
Нач.ОИС		Федоров			
Гл.спец.		Старова			
Вед.инж.		Штеменко			
Инж.IIIкат.		Каунанг			

3.503.1-73.М-3-18

Сетка плиты СП130-ТАIII-4
Вариант сварных составных сеток

Стадия	Лист	Листов
Р		1

СОЮЗДОРПРОЕКТ

Формат А3

Инв.№подл. 54022-М-28 | Подпись и дата | Взам.инв.№

Марка сетки	Поз	Наименование	Кол	Масса ед.,кг	Масса сетки.,кг
СВ-ТАI-1 СВ-ТАI-2	1	Ø 6AI , ℓ = 1015	2	0,23	1,2
	2	Ø 6AI , ℓ = 350	9	0,08	
СВ-ТАI-3	1	Ø 6AI , ℓ = 2500	2	0,56	2,3
	2	Ø 6AI , ℓ = 350	15	0,08	
СВ-ТАI-4	1	Ø 6AI , ℓ = 3850	2	0,86	3,2
	2	Ø 6AI , ℓ = 350	18	0,08	

СВ-ТАI-1(2)

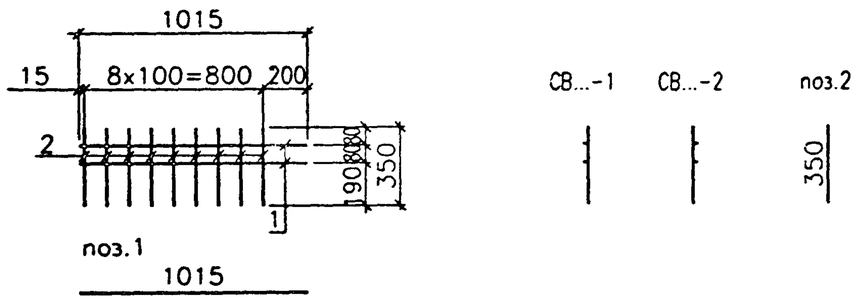

СВ-ТАI-3

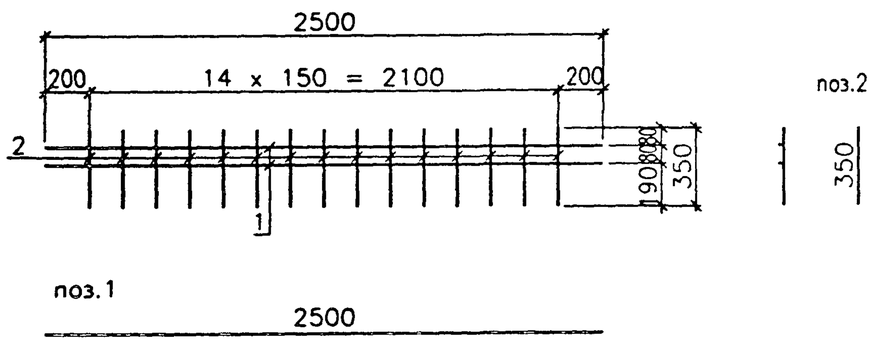

СВ-ТАI-4

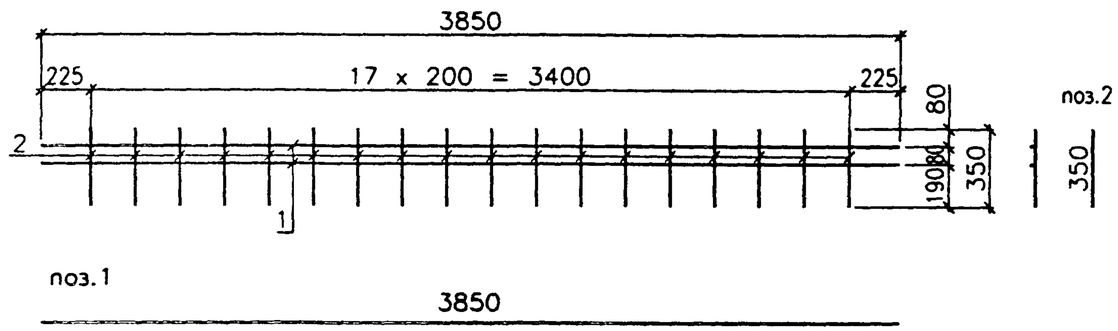

ГОСТ на сортамент и марки сталей см. 3.503.1-73.М-3-ТТ

Изм	Кол.уч	Лист	Nдок	Подпись	Дата	3.503.1-73.М-3-19		
Н.контр.		Федоров				Сетка вута	Стадия	Лист	Листов
Нач.ОИС		Федоров					Р		1
Гл.спец.		Старова			10.12.01		СОЮЗДОРПРОЕКТ		
Вед.инж.		Штеменко							
Инж.IIIкат.		Каунанг							

Инв.Nподл. 54022-М-29 | Подпись и дата | Взам.инв.Nº

Формат А3

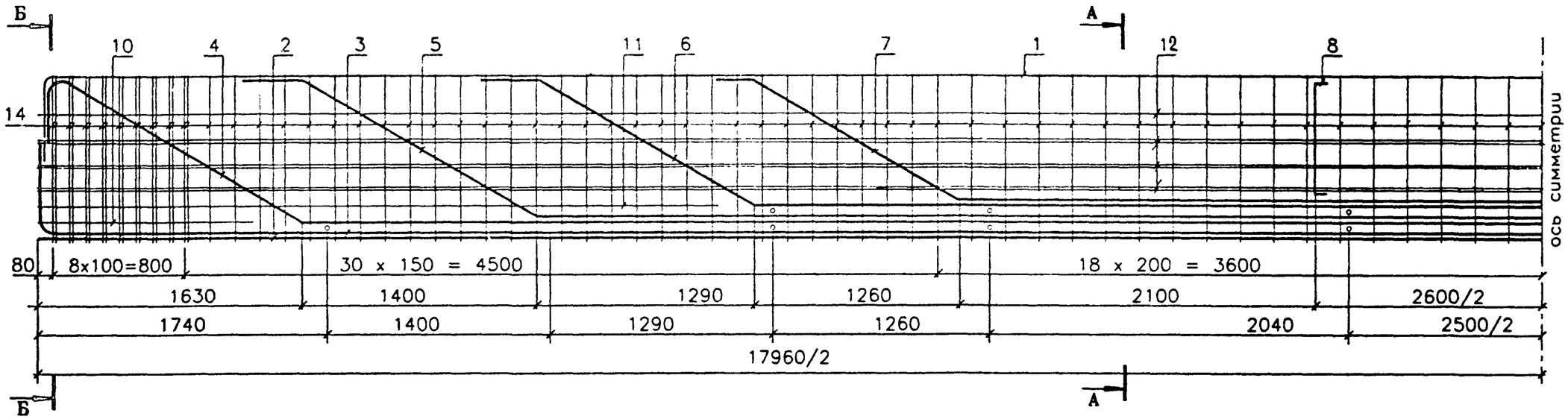

А – А

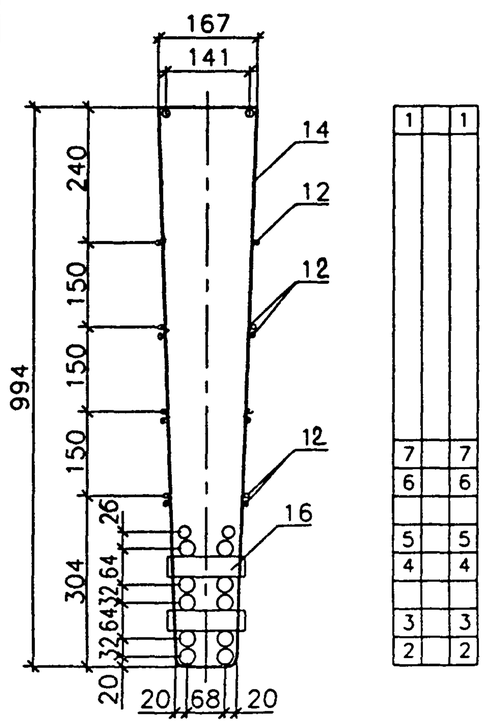

Б – Б

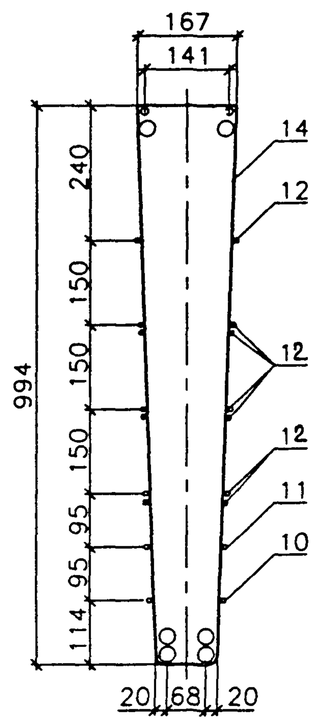

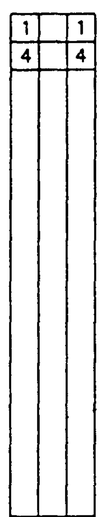

Поз	Наименование	Кол	Масса ед.,кг	Масса, кг
1	Ø 16AIII , ℓ = 19100	2	30,12	1194,8
2	Ø 28AIII , ℓ = 17960	2	86,82	
3	Ø 28AIII , ℓ = 18765	2	90,71	
4	Ø 28AIII , ℓ = 18912	2	91,42	
5	Ø 28AIII , ℓ = 15855	2	76,65	
6	Ø 28AIII , ℓ = 13020	2	62,94	
7	Ø 18AIII , ℓ = 10170	2	20,32	
8	Ø 10AIII , ℓ = 950	4	0,59	
10	Ø 8AI , ℓ = 1550	4	0,62	
11	Ø 8AI , ℓ = 4240	4	1,68	
12	Ø 8AI , ℓ = 17960	14	7,10	
14	Хомут Ø 8AI , ℓ = 2520	131	1,00	
16	Ø 28AIII , ℓ = 140	16	0,68	
–	Фиксаторы,стяжки Ø6(8)AI,кг	18,0		
–	Вяз.проволока Ø 2,кг	6,0		

1. Каркасы готовить с учетом строительного подъема в соответствии с опалубочным чертежом по серии 3.503.1-73 вып.1
2. Конструкция каркаса дана для варианта армирования плиты проезжей части сетками из стали диаметром 12мм
3. ГОСТ на сортамент и марки сталей см. 3.503.1-73.М-3-ТТ

Изм	Кол.уч	Лист	Nдок	Подпись	Дата
Н.контр.		Федоров			
Нач.ОИС		Федоров			
Гл.спец.		Старова			10.12.01
Вед.инж.		Штеменко			
Инж.IIIкат.		Каунанг			

3.503.1-73.М-3-20

Каркас

К1800-Т28AIIIв

Стадия	Лист	Листов
Р	1	2

СОЮЗДОРПРОЕКТ

Инв.№подл. 54022-М-30 | Подпись и дата | Взам.инв.№

Формат А3

Поз. 5, 6 и 7

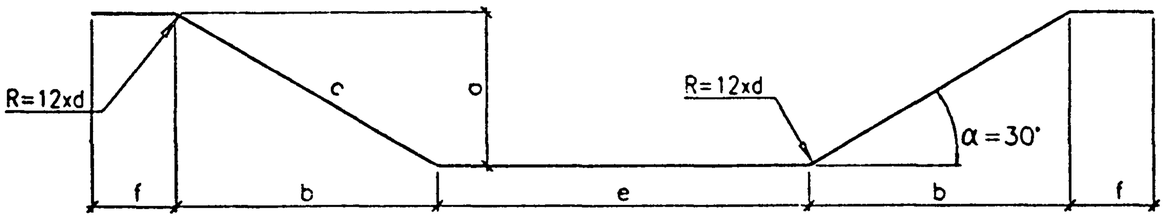

поз.4

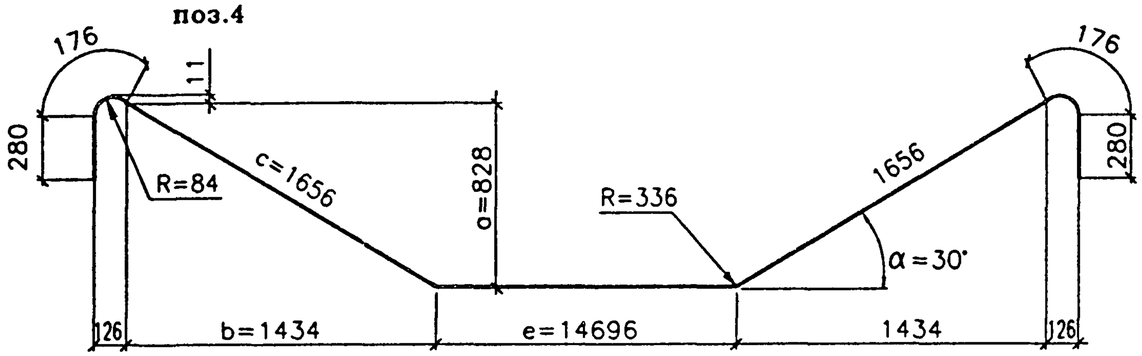

поз.1

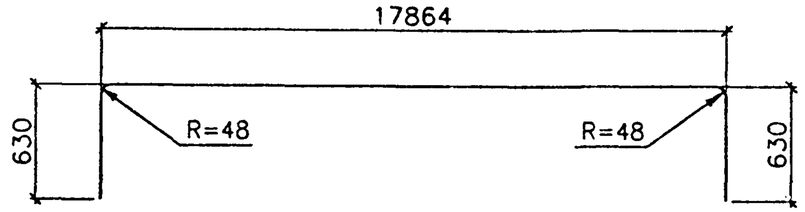

поз.3

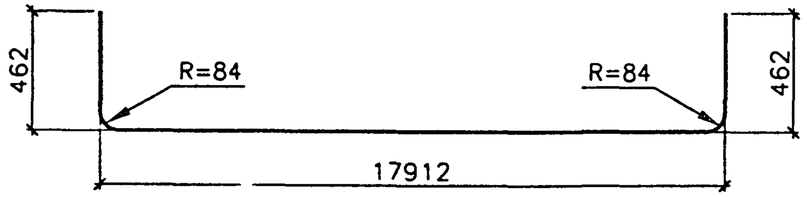

Вар.1 (вместо поз.1)

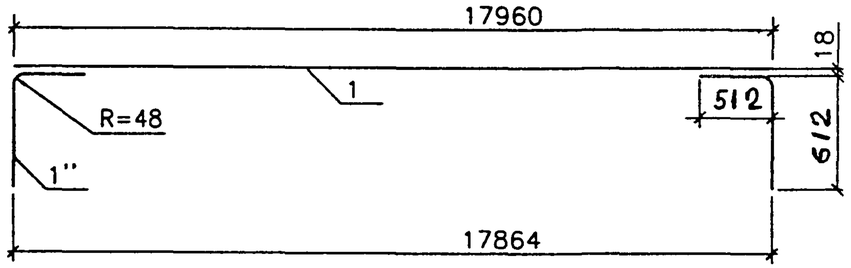

поз.14

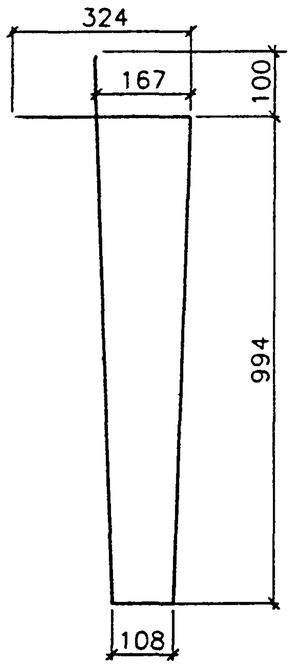

поз.8

Вар.2 (вместо поз.1 и 3)

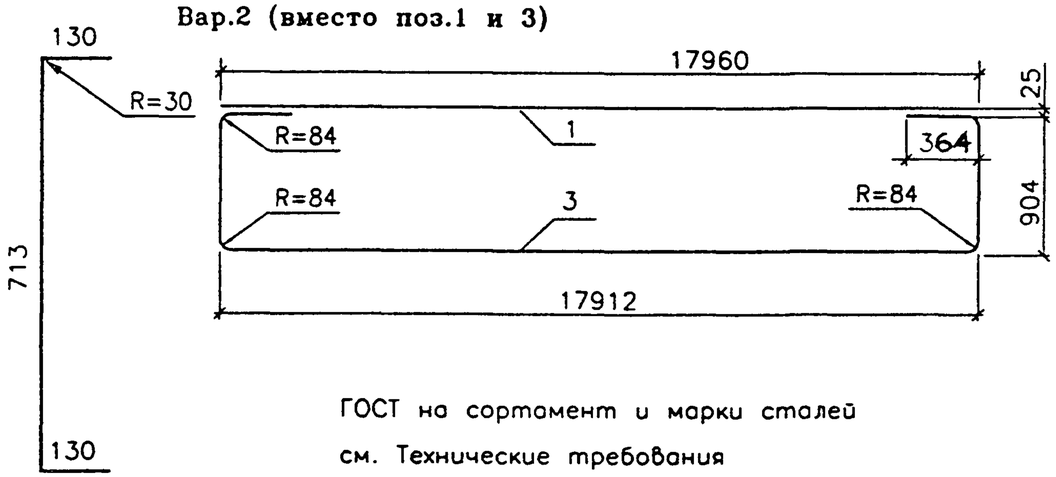

Поз	Размеры в мм						
	d	a	b	c	e	f	ℓ
1	16AIII	–	–	–	–	–	19085
3	28AIII	–	–	–	–	–	18765
4	28AIII	–	–	–	–	–	18912
5	28AIII	808	1399	1616	11900	370	15855
6	28AIII	744	1289	1488	9320	370	13020
7	18AIII	725	1256	1450	6800	240	10170
8	10AIII	–	–	–	–	–	950
14	8AI	–	–	–	–	–	2520
Для вар.1 1''	16AIII	–	–	–	–	–	1105
Для вар.2 3	28AIII	–	–	–	–	–	20305

ГОСТ на сортамент и марки сталей см. Технические требования

Изм	Кол.уч	Лист	Nдок	Подпись	Дата	3.503.1-73.М-3-20	Лист 2

Формат А3

54022-М 31

Инв.№подл. | Подпись и дата | Взам.инв.№ | 54022-М-31

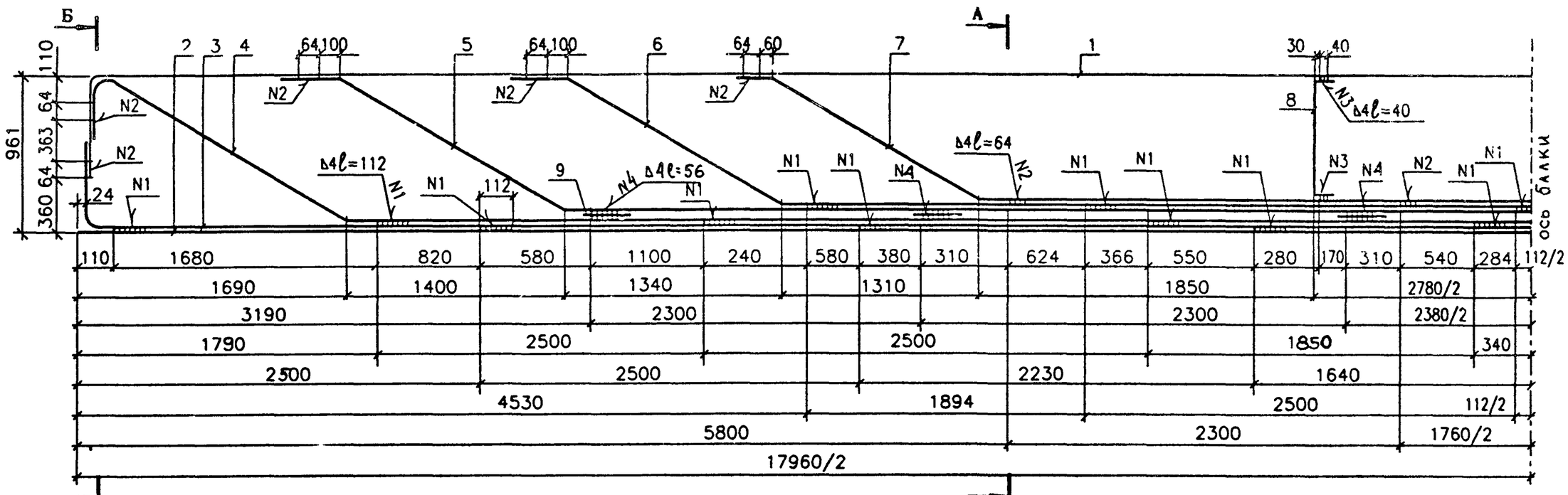

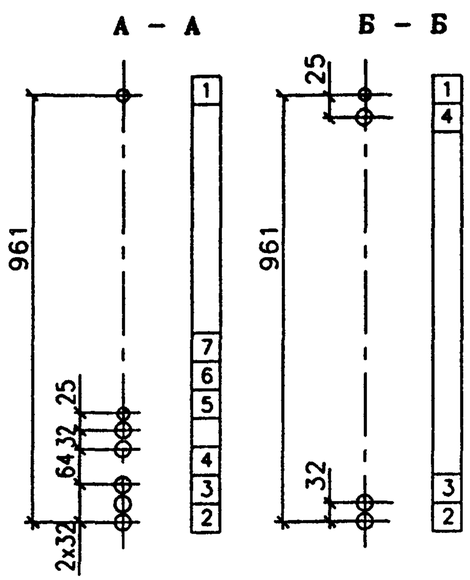

Поз	Наименование	Кол	Масса ед.,кг	Масса, кг
1	Ø 16AIII , ℓ = 19085	1	30,12	458,8
2	Ø 28AIII , ℓ = 17960	1	86,82	
3	Ø 28AIII , ℓ = 18765	1	90,71	
4	Ø 28AIII , ℓ = 18930	1	91,51	
5	Ø 28AIII , ℓ = 15740	1	76,09	
6	Ø 28AIII , ℓ = 12930	1	62,51	
7	Ø 16AIII , ℓ = 9930	1	15,67	
8	Ø 10AIII , ℓ = 980	2	0,61	
9	Ø 28AIII , ℓ = 140	6	0,68	

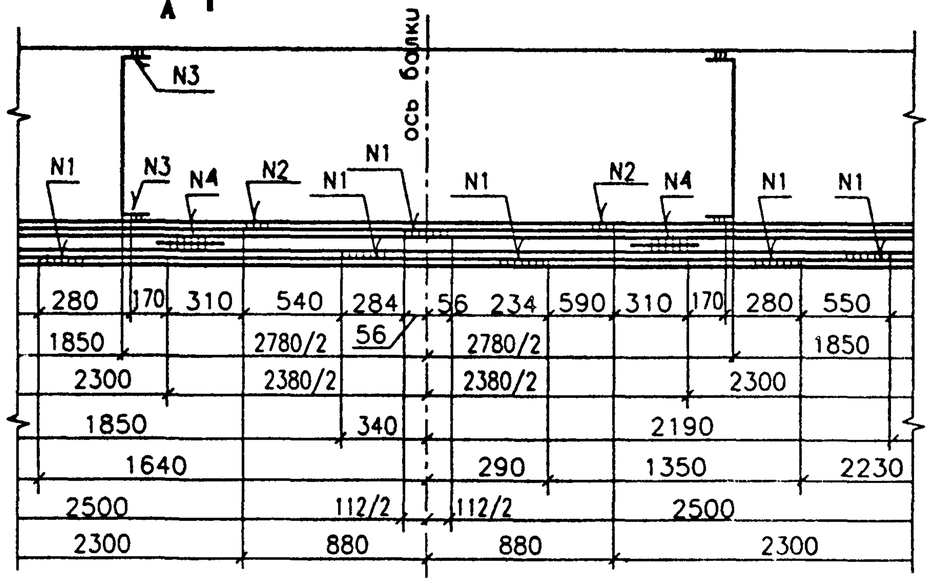

1. Каркасы готовить с учетом строительного подъема в соответствии с опалубочным чертежом по серии 3.503.1-73 вып. 1
2. Конструкция каркаса дана для варианта армирования плиты проезжей части сетками Ø12мм
3. ГОСТ на сортамент и марки сталей см. 3.503.73.М-3-ТТ

Изм	Кол.уч	Лист	Nдок	Подпись	Дата
Н.контр.		Федоров			
Нач.ОИС		Федоров			
Гл.спец.		Старова			28.12.01
Вед.инж.		Штеменко			
Инж.IIIкат.		Каунанг			

3.503.1-73.М-3-21

Каркас К1800-Т28AIIIс

Стадия	Лист	Листов
Р	1	2

СОЮЗДОРПРОЕКТ

Взам.инв.№ | Подпись и дата | Инв.№подл. 54022-М-32

Формат А3

поз. 5, 6 и 7

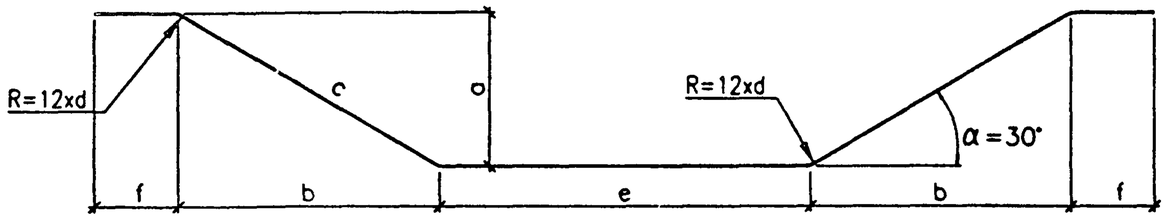

поз.4

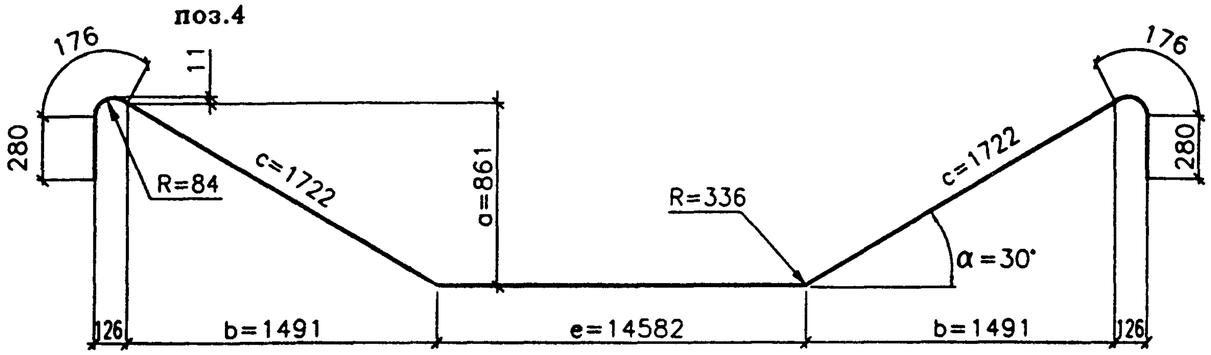

поз.11

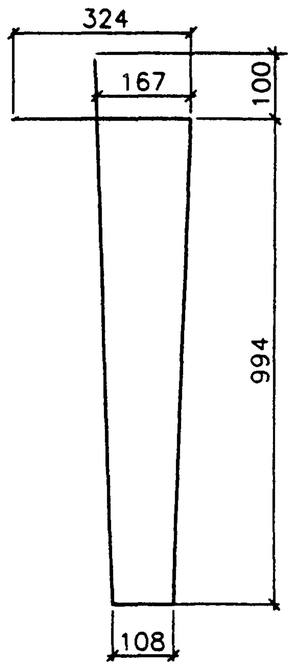

поз.1

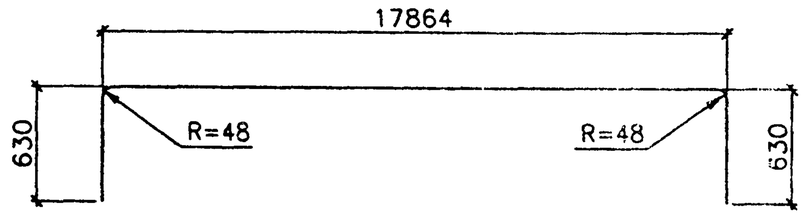

поз.3

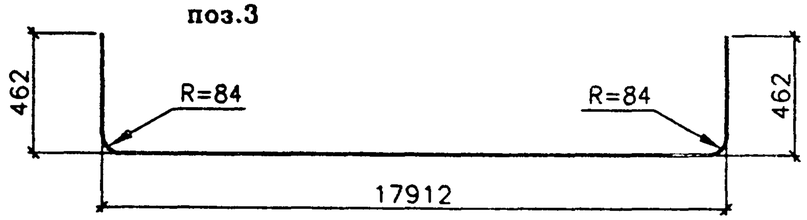

Вар.1 (вместо поз.1)

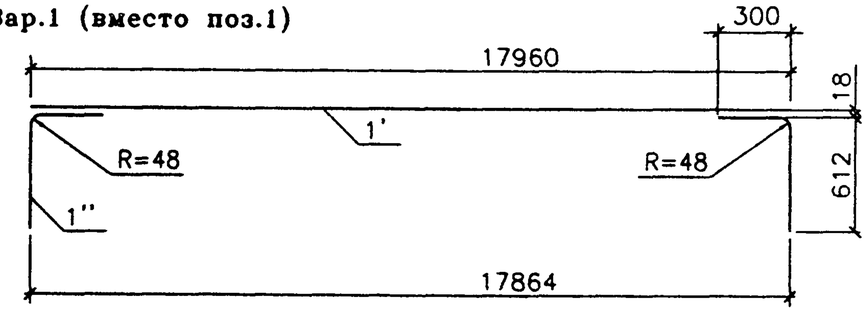

поз.8

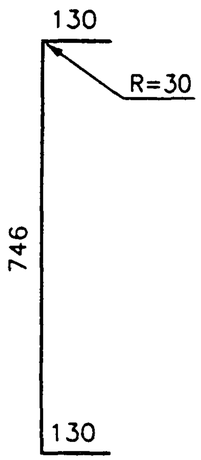

Вар.2 (вместо поз.1 и 3)

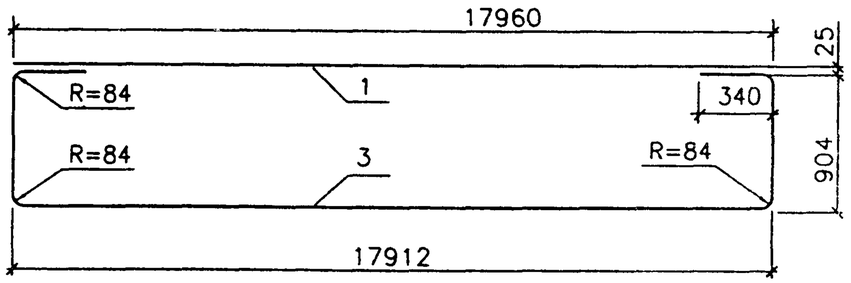

Поз	Размеры в мм						
	d	a	b	c	e	f	ℓ
1	16AIII	–	–	–	–	–	19085
3	28AIII	–	–	–	–	–	18765
4	28AIII	–	–	–	–	–	18930
5	28AIII	808	1399	1616	11780	370	15740
6	28AIII	776	1344	1552	9100	370	12930
7	16AIII	758	1313	1516	6480	215	9930
8	10AIII	–	–	–	–	–	980
11	8AI	–	–	–	–	–	2520
Для вар.1 4	28AIII	843	1460	1686	14644	–	18920
Для вар.2 4	28AIII	829	1436	1658	14692	–	18910

ГОСТ на сортамент и марки сталей см. Технические требования

Изм	Кол.уч	Лист	Nдок	Подпись	Дата	3.503.1-73.М-3-21	Лист 2

Формат А3

54022-М 33

Инв.№подл. 54022-М-33 | Подпись и дата | Взам.инв.№

Ф-ТАI-1(2,3,4)

развертка

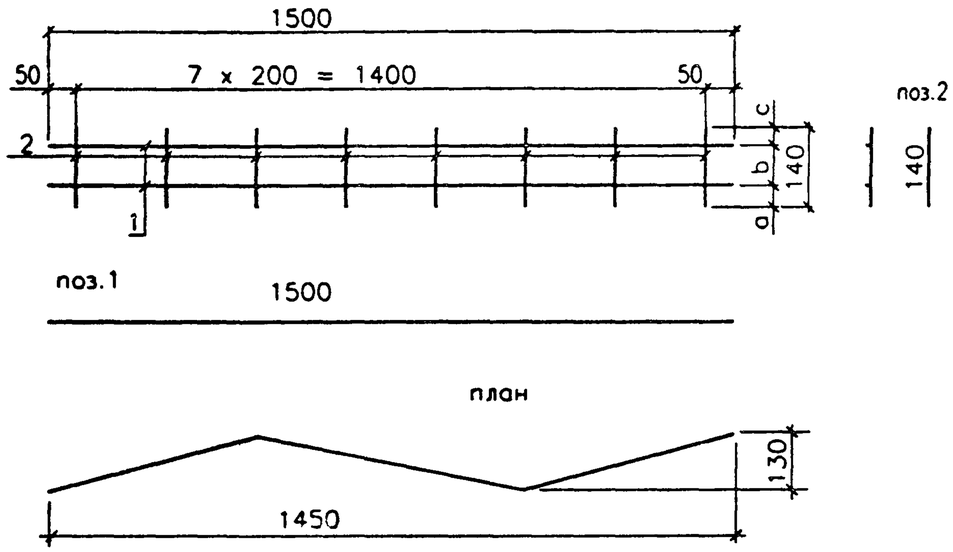

Марка сетки	Поз	Наименование	Кол	Масса ед.,кг	Масса сетки.,кг
Ф-ТАI-1 Ф-ТАI-2 Ф-ТАI-3 Ф-ТАI-4	1	Ø 8AI , ℓ = 1500	2	0,60	1,7
	2	Ø 8AI , ℓ = 140	8	0,06	

	Диаметр раб.армат. плиты	Размеры в мм		
		a	b	c
Ф-ТАI-1	Ø 12AIII	18	74	48
Ф-ТАI-2	Ø 14AIII	20	70	50
Ф-ТАI-3	Ø 16AIII	22	66	52
Ф-ТАI-4	Ø 14AIII Ø 16AIII	22	68	50

ГОСТ на сортамент и марки сталей см. 3.503.1-73.М-3-ТТ

Изм	Кол.уч	Лист	Nдок	Подпись	Дата	3.503.1-73.М-3-22			
Н.контр.		Федоров				Фиксатор Ф-ТАI-1(2,3,4)	Стадия	Лист	Листов
Нач.ОИС		Федоров					Р		1
Гл.спец.		Старова			10.12.01		СОЮЗДОРПРОЕКТ		
Вед.инж.		Штеменко							
Инж.IIIкат.		Коунанг							

Формат А4

Инв.№подл. 54022-М-34 | Подпись и дата | Взам.инв.№

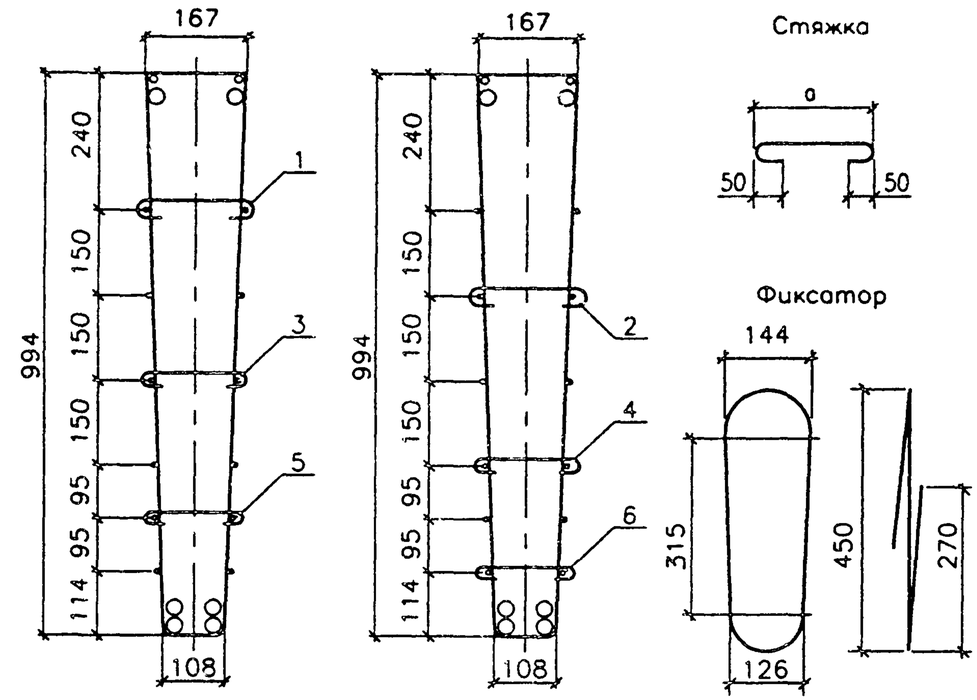

Наимен изделия	Поз	a, мм	Наименование	Масса ед.,кг
Стяжка	1	189	Ø 6AI , ℓ = 290	0,07
	2	191	Ø 6AI , ℓ = 290	0,07
	3	183	Ø 6AI , ℓ = 280	0,07
	4	174	Ø 6AI , ℓ = 275	0,07
	5	157	Ø 6AI , ℓ = 260	0,06
	6	151	Ø 6AI , ℓ = 250	0,06
Фиксатор			Ø 8AI , ℓ = 1150	0,46

ГОСТ на сортамент и марки сталей см. 3.503.1-73.М-3-ТТ

Изм	Кол.уч	Лист	Nдок	Подпись	Дата	3.503.1-73.М-3-23			
Н.контр.		Федоров				Стяжка Фиксатор	Стадия	Лист	Листов
Нач.ОИС		Федоров					Р		1
Гл.спец.		Старова			10.12.01		СОЮЗДОРПРОЕКТ		
Вед.инж.		Штеменко							
Инж.IIIкат.		Коунанг							

Формат А4

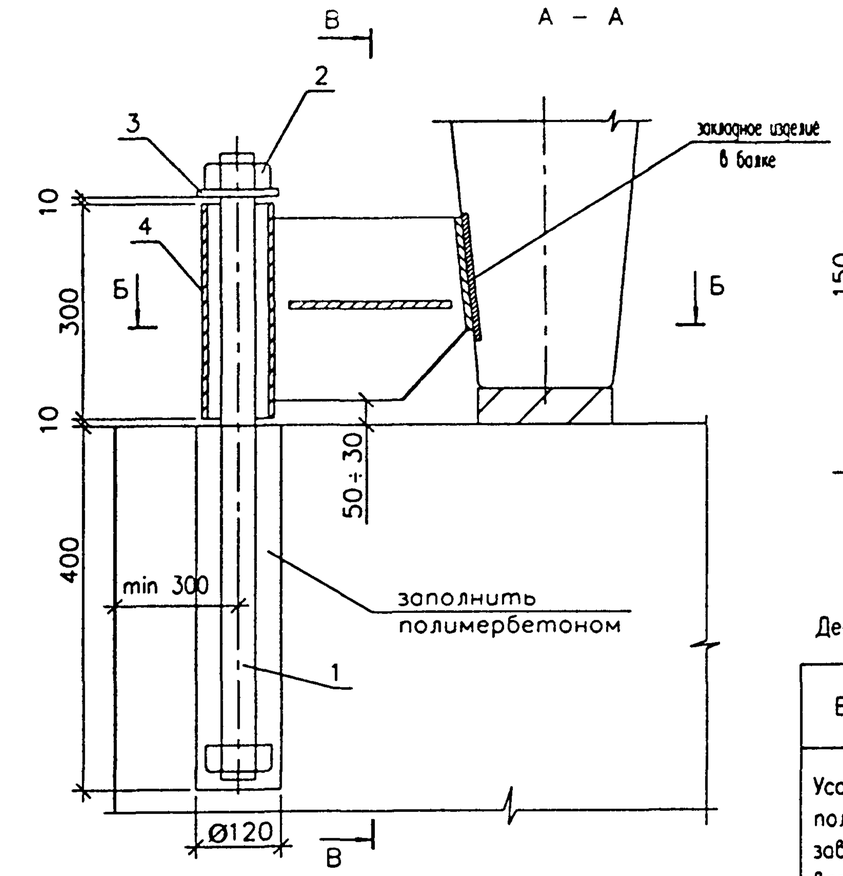

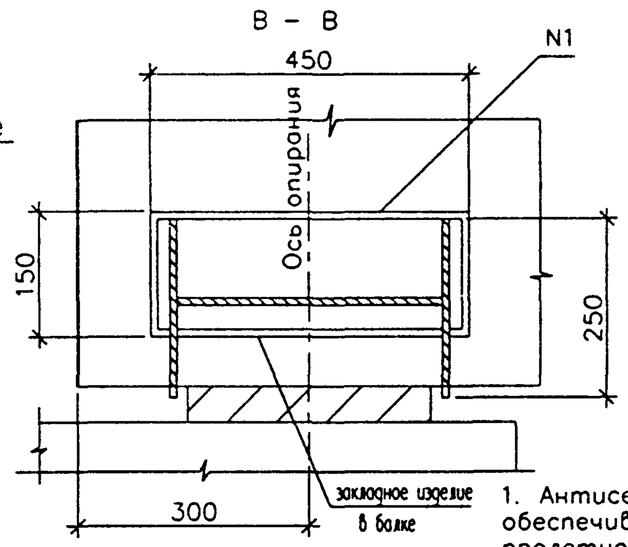

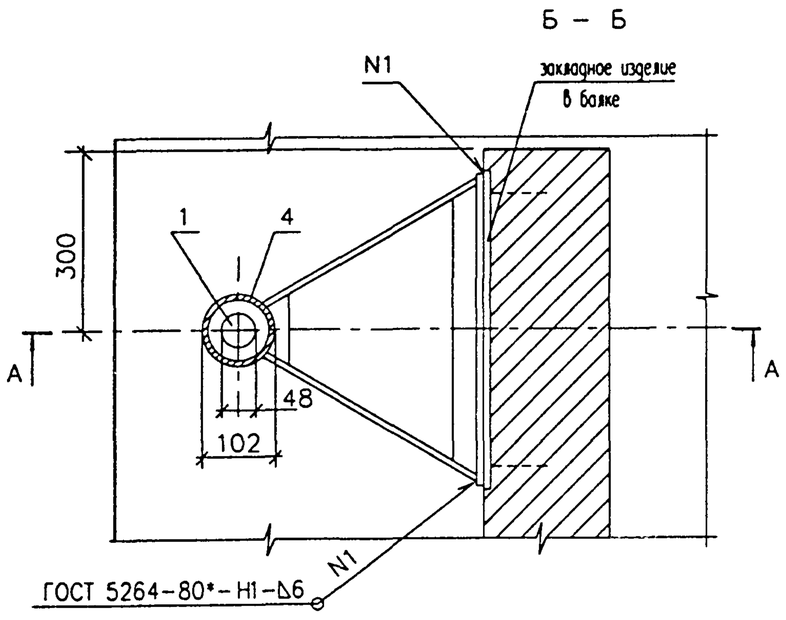

Спецификация на одно устройство

Поз	Наименование	Кол	Масса ед., кг	Масса, кг
1	Анкер-Круг Ø48	1	11,37	45,21
2	Гайка М48	2	0,96	
3	Шайба	1	1,54	
4	Шарнир	1	30,38	

Выборка стали на один пролет, кг

Круг Ø 48	Гайка М 48	Труба ○102x8	Полоса δ 10	Шайба δ 10	Итого
45,48	7,68	22,28	99,24	6,16	180,84

Деформация пролетного строения, см

Вид деформации		ℓ = 18
Усадка и ползучесть в зависимости от возраста бетона в момент замыкания	1 мес.	0,73
	2 мес.	0,58
	3 мес.	0,49
	4 мес.	0,42
	6 мес.	0,33
	1 год	0,19
температурный перепад	−50°С +40°С	1,62
	−40°С +40°С	1,44
	−40°С +30°С	1,26
	−30°С +30°С	1,08
от угла поворота	от прочей пост. нагрузки	0,04
	от временной нагрузки	0,09

1. Антисейсмическое устройство, предложенное НИЦ "МОСТЫ", обеспечивает фиксированное положение 4 концов пролетного строения на ригеле и объединяет пролетное строение с опорой через анкерный болт.
2. Анкерный болт через приваривaемую шайбу (поз.3) предотвращает возможный сдвиг пролетного строения в трех направлениях.
3. Конструкция закрепления дана схематично для пролетного строения длиной 18 м с 10 ÷ 12 балками в поперечном сечении. Размеры конструкции, которые зависят от длины пролета и конструкции опирания балок, уточняются при конкретном проектировании. Для двойных габаритов 2(Г-11,5) и 2(Г-15,25) между габаритами устраивать зазор для возможности устройства антисейсмического закрепления, при этом минимальное расстояние между осями анкеров смежных габаритов 620 мм.
4. Заливку скважины полимербетоном производить после установки устройства в проектное положение.
5. Проектное положение (величину смещения центра трубы относительно центра анкера) определять в зависимости от деформаций пролетного строения: от температурных перепадов, усадки и ползучести бетона, угла поворота и типа опорных частей как вдоль, так и поперек моста. Например, для пролетного строения длиной 18 м, Г-11,5+1,5x2, опирающегося на резиновые опорные части, при температуре установки +5°С ÷ +25°С. Ось анкера должна совпадать с осью трубы.
6. Все металлические изделия должны иметь антикоррозийное покрытие в соответствии со СНиП 2.03.11-85 п.2.41 и п.2.45.
7. Поз. 1,2,3 и 4 см. лист 2.

Изм	Кол.уч	Лист	N док	Подпись	Дата
Н. контр.		Федоров			
Нач. ОИС		Федоров			
Гл. спец.		Старова			10.12.01
Вед. инж		Штеменко			
Инж. III кат		Каунанг			

3.503.1-73.М-3-24

Деталь закрепления пролетного строения в районах с сейсмичностью 7, 8 и 9 баллов

Стадия	Лист	Листов
Р	1	3

СОЮЗДОРПРОЕКТ

Инв. N подл. 54022-М-35 | Подпись и дата | Взам. инв. N

Формат А3

Шарнир

А – А

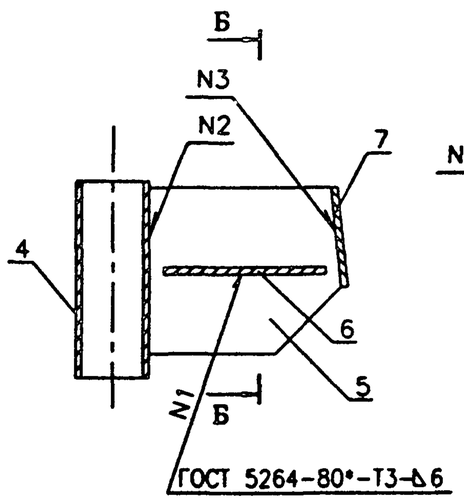

Б – Б

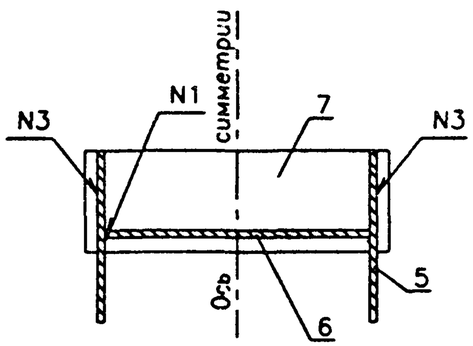

Анкер
поз.1

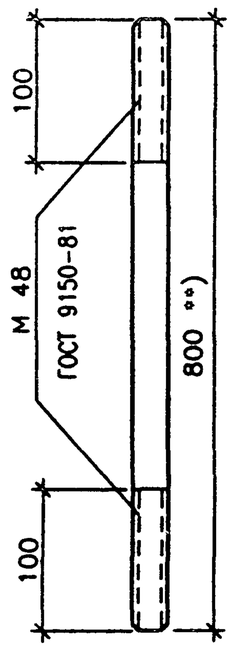

План

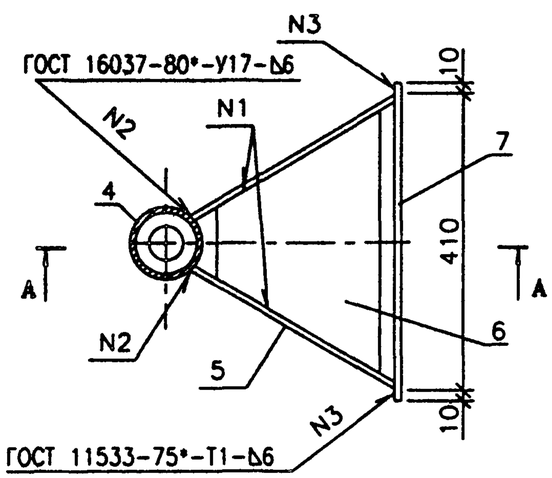

поз.5

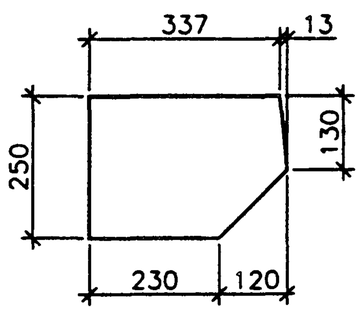

шайба
поз.3

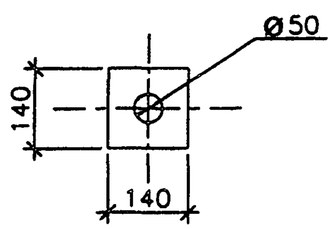

поз.6

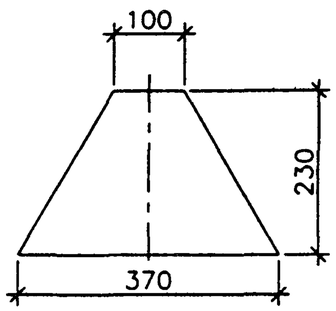

	Поз.	Наименование	Кол.	Масса ед., кг	Масса, кг
Анкер	1	Круг 48 , ℓ = 800 **)	1	11,37	11,37
Гайка	2	Гайка М 48 , h=38	1	0,96	0,96
Шайба	3	– 10 x 140 ℓ = 140	1	1,54	1,54
Шарнир	4	○ 102 x 8 , ℓ = 300	1	5,57	30,38
	5	– 10 x 250 ℓ = 350	2	6,87	
	6	– 10 x 230 ℓ = 370	1	6,68	
	7	– 10 x 130 ℓ = 430	1	4,39	

**) Длину стержня откорректировать при конкретном проектировании

МАТЕРИАЛЫ

- Круг 48 по ГОСТ 2590-88
- Гайки по ГОСТ 5915-70* и по ГОСТ 5916-70*
- Труба стальная бесшовная по ГОСТ 8732-78* и ГОСТ 8734-75* . Марки сталей в соответствии с ГОСТ 8731-74* и ГОСТ 8733-74* с пределом текучести не менее 24 кгс/мм^2
- Требования к полосовой стали см. Технические требования .

1. Обработка всех кромок Rz 80
2. Все металлические изделия должны иметь антикоррозийное покрытие в соответствии со СНиП 2.03.11-85 п. 2.41 и п. 2.45

Инв.№подл. | Подпись и дата | Взам.инв.№ | 54022-М-36

Изм	Кол.уч	Лист	Nдок	Подпись	Дата	3.503.1-73.М-3-24	Лист 2

Формат А3

МН-TAII(AIII)-5

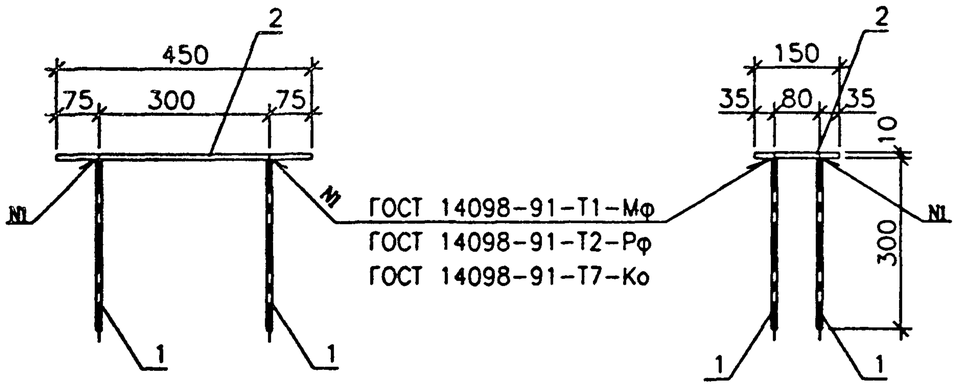

Раззенковка для варианта ручной сварки валиковыми швами по ГОСТ 14098-91

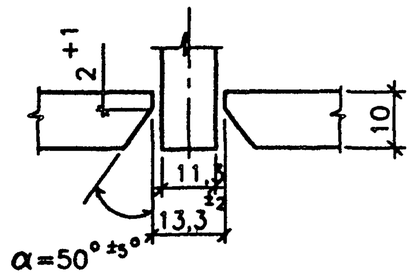

Балка Б 1800.130.108 – ... – 2С(3С,4С)

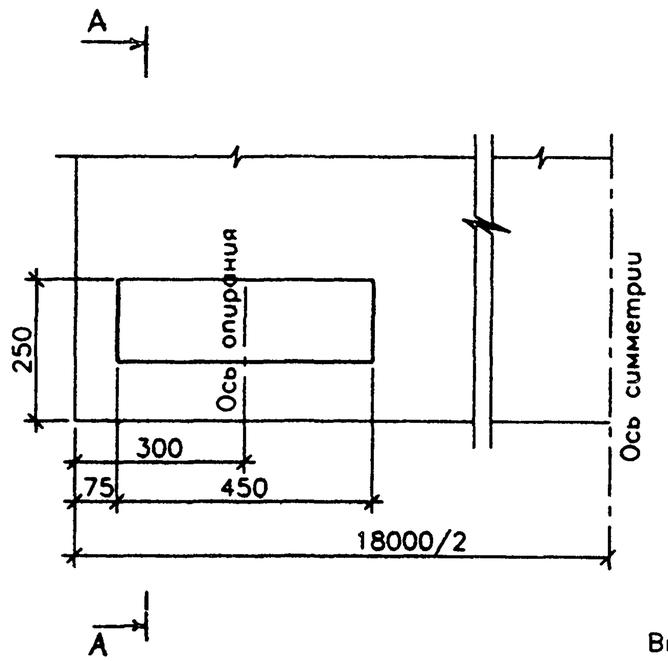

А – А

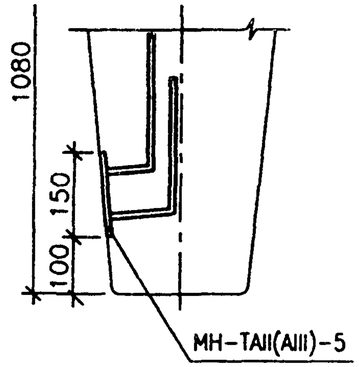

Выборка стали на одну балку, кг

Арматура класса А – III ГОСТ 5781-82*	Полосовая сталь	Итого
Ø 10	δ 10	
1,6	10,6	12,2

Марка	Поз.	Наименование	Кол.	Масса ед., кг	Масса, кг
МН-TAII(AIII)-5	1	Ø10AII(AIII), ℓ=300(310)	4	0,20	6,1
	2	–10x150, ℓ = 450	1	5,30	

1. Размеры в скобках даны для варианта с раззенковкой
2. ГОСТ на сортамент и марки стали см. Технические требования

Изм	Кол.уч	Лист	Nдок	Подпись	Дата	3.503.1-73.М-3-24	Лист 3

Формат А3

54022-М 37

Инв.№подл. 54022-М-37 | Подпись и дата | Взам.инв.№

Марка элемента	Вязальная проволока, кг	Изделия арматурные, кг											Изделия закладные и анкеры, кг												Общий расход, кг
		Арматура класса											Арматура класса					Прокат							
		А-I			А-III							Всего	А-III											Всего	
	ГОСТ 3282-74*	ГОСТ 5781-82*			ГОСТ 5781-82*								ГОСТ 5781-82*					См.Технические требования					ГОСТ 8732-78*		
	Ø2	Ø6	Ø8	Итого	Ø10	Ø12	Ø14	Ø16	Ø18	Ø28	Итого		Ø10	Ø12	Ø16	Ø20	Итого	б10	б12	б16	б20	Итого	труба 70х5		
Б1800.130.108-Т28АIIIв-1	11	46	356	402	23	690		61	41	828	1643	2045	1	2	2		5	19	9			28	4	37	2093
Б1800.130.108-Т28АIIIв-2(3,4)	11	46	356	402	23	690		61	41	828	1643	2045	1	2	2	11	16	19	9	29	116	173	4	193	2249
Б1800.130.108-Т28АIIIс-1	1	46	330	376	63		381	853		824	2121	2497	1	2	2		5	19	9			28	4	37	2535
Б1800.130.108-Т28АIIIс-2(3,4)	1	46	330	376	63		381	853		824	2121	2497	1	2	2	11	16	19	9	29	116	173	4	193	2691
Б1800.130.108-Т28АIIIв-2С(3С,4С)	11	46	356	402	23	690		61	41	828	1643	2045	3	2	2	11	18	30	9	29	116	184	4	206	2262
Б1800.130.108-Т28АIIIс-2С(3С,4С)	1	46	330	376	63		381	853		824	2121	2497	3	2	2	11	18	30	9	29	116	184	4	206	2704

1. Расход стали дан для варианта армирования верхней плиты балок составными нижними сетками , при этом , диаметр рабочей арматуры для вязаных сеток плиты принят Ø12АIII , а для сварных сеток-Ø16АIII.

   Для балок, устанавливаемых в сейсмических районах, расход стали дан для варианта закрепления балок по 3.503.1-73.М-3-24

2. ГОСТ на сортамент и марки стали см. 3.503.1-73.М-3-ТТ

Взам.инв.№ | Подпись и дата | Инв.№ подл. 54022-М-38

Изм	Кол.уч	Лист	Nдок	Подпись	Дата
Н.контр.		Федоров			
Нач.ОИС		Федоров			
Гл.спец.		Старова			19.02.92
Вед.инж.		Штеменко			
Инж.IIIкат.		Каунанг			

3.503.1-73.М-3-25РС

Ведомость расхода стали

Стадия	Лист	Листов
Р		1

СОЮЗДОРПРОЕКТ

Формат А3

Сечение X	Усилия: Мсв2 / Мсв1 / Qсв2 / Qсв1	Мом2 / Мом1 / Qом2 / Qом1	Мпрп2 / Мпрп1 / Qпрп2 / Qпрп1	Ма11н / Ма11р / Qа11н / Qа11р	Мнк2 / Мнк1 / Qнк2 / Qнк1	ΣM-2 / ΣM-1 / ΣQ-2 / ΣQ-1	Расчет на прочн: As' / Rs' / As / Rs	Мпред	Геометрич характерист: Ared' / Ared"	Jred / Jred"	Xo' / Xo"	Расчет на трещиностойкость: Напряжения в бетоне, стадия изготовл σв'	стадия эксплуатации от пост.н σв"	с учетом времен. нагрузки	σв'''	МАКС напряжения в арматуре нижней σs	верхней σs'	В сеч У=Хо" τ	Трещин acr<0,03 в нижн. поясе acr норм	в ребре acr накл	acr верт
м	кНм кН	кНм кН	кНм кН	кНм кН	кНм кН	кНм кН	см2 Мпа	кНм	м2/10^3	м4/10^3	м	М Па	М Па		М Па	М Па	М Па	М Па	см	см	см
8,7	400 440 0 0	72 79 0 0	278 434 0 0	701 1091 70 116	677 745 72 79	1452 2045 72 116	4,02 350 66,66 350	2054,2	473 546	55 61	0,350 0,307	2,53	3,94	А11 НК-80	7,95 7,83	257,0	101,6	0,52 0,54	0,0092	0,0076	0,0042
4,6	311 342 43 48	56 61 8 9	216 338 30 47	558 869 113 181	528 581 114 126	1142 1610 195 284	4,02 350 49,26 350	1612,9	462 536	49 52	0,310 0,271	1,99	3,11	А11 НК-80	6,36 6,20	260,8	77,6	1,38 1,39	0,0100	0,0213	0,0143
1,9	156 171 72 79	28 31 13 14	108 169 50 78	300 468 153 242	297 327 142 156	592 839 288 413	4,02 350 24,63 350	858,6	448 522	31 33	0,226 0,198	1,12	1,78	А11 НК-80	3,79 3,78	252,9	39,5	1,89 1,82	0,0131	0,0233	0,0154
0	0 0 92 101	0 0 17 18	0 0 64 100	0 0 190 297	0 0 234 257	0 0 406 516	4,02 350 24,63 350	858,6	448 522	0 0	0 0	0	0	А11 НК-80	0 0	0	0	2,39 2,68	0,0000	0,0130	0,0154

Вид деформации	Ед. измер.	От собственного веса: При выем из опалубки	Через 90 дней	От всей постоянной нагрузки: Через 90 дней	Через 360 дней	Через 900 дней	От временной нагрузки: А11	НК-80	Допускаемая деформация	Строительный подъем
Прогиб в середине пролета*)	мм	26,61	22,62	25,60	41,20	42,96	32,25	30,98	43,5	59,1
Угол поворота на опоре	рад	0,0051	0,0043	0,0049	0,0079	0,0082	0,0062	0,0060	**)	

Допускаемые напряжения

σв' <=	Rbmc2=	8,4	М Па	Класс бетона	В	27,5	
σв" <=	Rbmc2=	13,2	М Па	Отпускная прочность -		0,7	
σв''' <=	Rbmc2=	13,2	М Па	Στ<=	Rb,sh=	2,75	М Па
				σs<=	Rs =	350	М Па
				σs'<=	Rs =	350	М Па

1 кН = 0,102 тс
1 М Па = 10,2 кгс/см2
1 кН*м = 0,102 тс*м

*) Для определения выгиба балок после выемки из опалубки необходимо от величины строительного подъема балок (см. 3.503.1-73.1 030000 СБ) вычесть расчетный прогиб балок приведенный в настоящей таблице.

**) См. СНиП 2.05.03-84* п. 1.45.

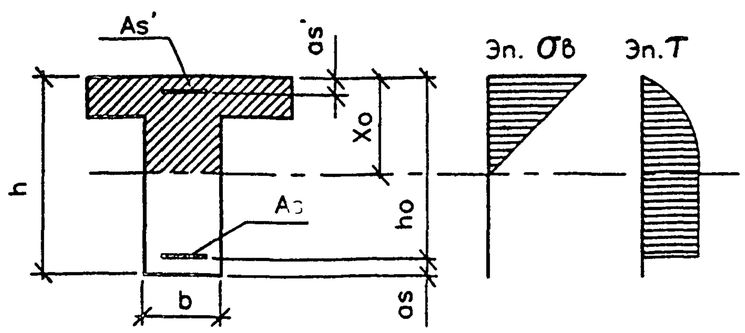

Изм	Кол.уч	Лист	Nдок	Подпись	Дата
Н.контр.		Федоров			
Нач.ОИС		Федоров			
Гл.спец.		Старова			10.12.91
Вед.инж.		Штеменко			
Инж.IIкат.		Каунанг			

3.503.1-73.М-3-26

Расчетный лист
Балка Б1800.130.108-Т28АIII в

Стадия	Лист	Листов
Р		1

СОЮЗДОРПРОЕКТ

Формат А3

54022-М 39

Инв.Nподл. 54022-М-39 | Подпись и дата | Взам.инв.N

Сечение X	Усилия						Расчет на прочн		Геометрич характерист			Расчет на трещиностойкость									
	Мсв2	Мом2	Мпрп2	Ма11н	Мнк2	ΣМ-2	As'	Мпред	Ared'	Jred'	Xo'	Напряжения в бетоне				МАКС напряжения		В сеч.	Трещин acr<0,03		
	Мсв1	Мом1	Мпрп1	Ма11р	Мнк1	ΣМ-1	Rs'		Ared"	Jred"	Xo"	стадия изготовл	стадия эксплуатации от пост н	с учетом времен нагрузки		в арматуре нижней	верхней	У=Хо"	в нижн. поясе	в ребре	
	Qсв2	Qом2	Qпрп2	Qа11н	Qнк2	ΣQ-2	As														
	Qсв1	Qом1	Qпрп1	Qа11р	Qнк1	ΣQ-1	Rs					σв	σв"		σв'''	σs	σs'	τ	acr норм	acr накл	acr верт
м	кНм кН	кНм кН	кНм кН	кНм кН	кНм кН	кНм кН	см2 Мпа	кНм	м2/10^3	м4/10^3	м	М Па	М Па		М Па	М Па	М Па	М Па	см	см	см
8,7	400 440 0 0	72 79 0 0	278 434 0 0	701 1091 70 116	677 745 72 79	1452 2045 72 116	4,02 350 65,60 350	2066,8	472 546	57 62	0,352 0,308	2,48	3,86	А11 НК-80	7,79 7,66	256,5	99,6	0,51 0,53	0,0093	0,0083	0,0046
4,6	311 342 43 48	56 61 8 9	216 338 30 47	558 869 113 181	528 581 114 126	1142 1610 195 284	4,02 350 49,26 350	1625,5	462 536	50 53	0,312 0,272	1,96	3,07	А11 НК-80	6,28 6,13	258,6	76,9	1,37 1,38	0,0112	0,0212	0,0142
1,9	156 171 72 79	28 31 13 14	108 169 50 78	300 468 153 242	297 327 142 156	592 839 288 413	4,02 350 24,63 350	858,6	448 522	31 33	0,226 0,198	1,12	1,78	А11 НК-80	3,79 3,78	252,9	39,5	1,89 1,82	0,0139	0,0233	0,0154
0	0 0 92 101	0 0 17 18	0 0 64 100	0 0 190 297	0 0 234 257	0 0 406 516	4,02 350 24,63 350	858,6	448 522	0 0	0 0	0	0	А11 НК-80	0 0	0	0	2,39 2,68	0,0000	0,0130	0,0154

Вид деформации	Ед. измер.	От собственного веса		От всей постоянной нагрузки			От временной нагрузки		Допус-каемая дефор-мация	Строи-тельный подъем
		При выем из опа-лубки	Через 90 дней	Через 90 дней	Через 360 дней	Через 900 дней	А11	НК-80		
Прогиб в середине пролета*)	мм	25,99	22,03	25,00	40,24	41,95	31,60	30,26	43,5	57,7
Угол поворота на опоре	рад	0,0050	0,0042	0,0048	0,0077	0,0080	0,0061	0,0059	**)	

Допускаемые напряжения

σв' <=	Rbmc2=	8,4	М Па	Класс бетона	В	27,5	
σв" <=	Rbmc2=	13,2	М Па	Отпускная прочность -		0,7	
σв''' <=	Rbmc2=	13,2	М Па	Στ<=	Rb,sh=	2,75	М Па
				σs<=	Rs =	350	М Па
				σs'<=	Rs =	350	М Па

1 кН = 0,102 тс
1 М Па = 10,2 кгс/см2
1 кН*м = 0,102 тс*м

*) Для определения выгиба балок после выемки из опалубки необходимо от величины строительного подъема балок (см. 3.503.1-73.1 030000 СБ) вычесть расчетный прогиб балок приведенный в настоящей таблице.

**) См. СНиП 2.05.03-84* п. 1.45.

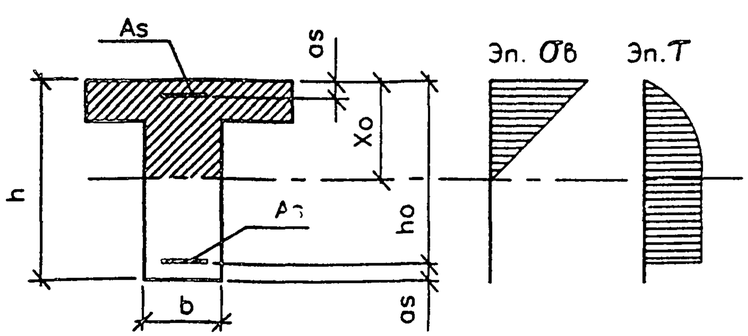

Изм	Кол.уч	Лист	Nдок	Подпись	Дата
Н.контр.		Федоров			
Нач.ОИС		Федоров			
Гл.спец.		Старова			10.12.01
Вед.инж.		Штеменко			
Инж.IIIкат.		Каунанг			

3.503.1-73.М-3-27

Расчетный лист
Балка Б1800.130.108-Т28AIIIc

Стадия	Лист	Листов
Р		1

СОЮЗДОРПРОЕКТ

Формат А3

54022-М 40

Инв.Nопод. 54022-М-40 | Подпись и дата | Взам.инв.No