ТИПОВЫЕ КОНСТРУКЦИИ

УЗЛЫ И ДЕТАЛИ НЕСУЩИХ И ОПОРНЫХ КОНСТРУКЦИЙ ЭЛЕКТРИЧЕСКИХ И ТРУБНЫХ ПРОВОДОК

ЧАСТЬ 2

СТК4-25-92 ч.2

© ГПКИ "Проектмонтажавтоматика"

1992

ТИПОВЫЕ КОНСТРУКЦИИ

УТВЕРЖДАЮ
Генеральный директор
ассоциации
"Монтажавтоматика"
М.Б.Полищук

УЗЛЫ И ДЕТАЛИ НЕСУЩИХ И ОПОРНЫХ КОНСТРУКЦИЙ ЭЛЕКТРИЧЕСКИХ И ТРУБНЫХ ПРОВОДОК

ЧАСТЬ 2

СТК4-25-92 ч.2

Рег.№ 10-93

Дата введения 01.06.93

Главный инженер Н.А.Рыжов

Начальник отдела А.М.Гуров

© ГПКИ "Проектмонтажавтоматика"

1992

Ф27405(А4)
Инв.№ подл. | Подп. и дата | Взам.инв. № | Инв.№ публ. | Подп. и дата
15.05.92
Копировал Формат А4

Обозначение	Наименование
ТК4-3687-92	Кронштейн К
ТК4-3688-92	Кронштейн двухрядный КД
ТК4-3689-92	Кронштейн трехрядный КТ-I
ТК4-3690-92	Кронштейн четырехрядный КЧ-I
ТК4-3696-92	Секция прямая переходная
ТК4-3697-92	Секция угловая вертикальная
ТК4-3698-92	Обход
ТК4-3699-92	Секция
ТК4-3700-92	Секция
ТК4-3701-92	Подвеска
ТК4-3702-92	Подвеска
ТК4-3703-92	Кронштейн
ТК4-3704-92	Секция угловая вертикальная
ТК4-3705-92	Кронштейн
ТК4-3706-92	Кронштейн
ТК4-3707-92	Кронштейн
ТК4-3728-92	Скоба верхняя
ТК4-3729-92	Корпус
ТК4-3730-92	Скоба нижняя
ТК4-3731-92	Корпус

Ф2.106-5(А4)

Подп. и дата | Инв.№ дубл. | Взам.инв. № | Подп. и дата | Инв.№ подл.

СТК4-25-92 ч.2

Изм.	Лист	№ докум.	Подп.	Дата
Разраб.		Сучкова		14.7.93
Пров.		Крупнова		14.7.93
Н.контр.		Бурякова		21.07.93
Утв.				

Узлы и детали несущих и опорных конструкций электрических и трубных проводок. Часть 2. Ведомость документов

Лит.	Лист	Листов
	2	4

Копировал

Формат А4

ОБЩИЕ УКАЗАНИЯ

Сборник содержит чертежи опорных конструкций установки коробов стальных по ТУ36.1107-77, прокладываемых по стенам, перекрытиям и колоннам горизонтально и вертикально.

Конструкции расчитаны на однорядную и многорядную (до 4-х рядов) прокладку коробов как непосредственно около стен, так и на расстоянии, определяемом поперечным сечением колонн. При такой установке короба прокладываются по прямой линии при ширине колонн до 900мм без обхода колонн.

Конструкции просчитаны по допустимым нагрузкам как на элементы конструкций, так и на узлы их крепления к строительным основаниям. Опорные конструкции для прокладки коробов под перекрытиями позволяют легко изменять высоту подвески короба, регулировать высоту подвески каждой конструкции после крепления ее к строительному основанию для обеспечения прямолинейной линии сборки коробов с заданными уклонами.

В сборнике представлены конструкции для прокладки коробов на тросовых растяжках при большой величине безопорных пролетов. В сборнике приведены также разнообразные опорные конструкции для прокладки вертикальных трасс коробов на колоннах с креплением обхватами (стяжками).

В сборнике приведены несущие конструкции отсутствующие в ТУ36.1107-77 фасонные соединительные секции коробов: угловые секции для поворота коробов вверх или вниз (с внутренней и наружной крышкой), обходы коробов и препятствий в горизонтальной плоскости. Предлагаемые конструкции отличаются меньшей металлоемкостью и улучшенными условиями сварки. Конструкции расчитаны на их изготовление из товарных холоднокатанных стальных профилей с использованием универсального металлорежущего оборудования на максимальную толщину реза листовой стали 3мм, максимальный размер угловой стали 70х50х3, швеллера 60х40х3. Максимальные размеры накатываемой или нарезаемой резьбы М12.

Конструкции могут применяться для всех климатических районов, кроме I_1 при применении электродов марок Э42А или проволоки СВ08А. При применении электродов не хуже Э42-для всех климатических районов, за исключением I_1, I_2 ; II_2, II_3 в соответствии со СНиП II-23-81 и СНиП 2.01.07-85. Конструкции отнесены к группе 4 по табл.50 СНиП II-23-81. Класс ответственности зданий -I по СНиП2.01.07-85. Конструкции не расчитаны на сейсмические воздействия и вибрационные

нагрузки. Конструкции разработанные в данном сборнике применены в сборнике СТК4-25-92 ч.2 "Способы установки несущих и опорных конструкций электрических и трубных проводок. Часть 2. Короба."

Ф2.108-5в(А4)

Инв.№ подл.	Подп. и дата	Взам.инв. №	Инв.№ дубл.	Подп. и дата

Рис.1

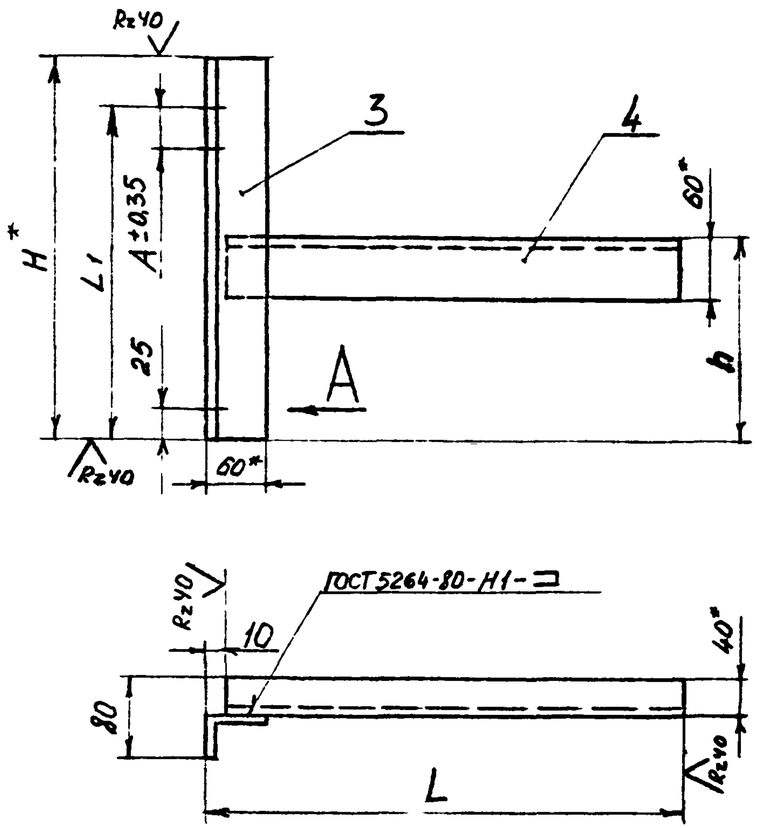

Пример условного обозначения кронштейна К-84 по рис.1:

Кронштейн К-84 ТК4-3687-92

1.* Размеры для справок.

2. Остальные технические требования по ТК4-570-81.

А (1:2)

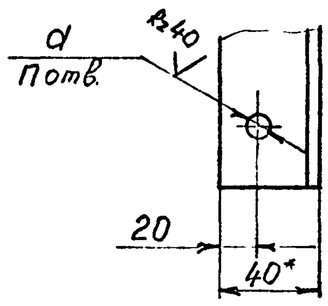

Изм.	Лист	N докум.	Подп.	Дата	Взамен	ТК4-3687-92		
Разраб.		Сучкой		11.92	Группа			
Пров.		Крупнова		12.92	Кронштейн К	Лит	Масса	Масштаб
							См. табл.	–
Гл.спец.		Чудинов		12.92		Лист 1	Листов 5	
Н.контр.		Бурякова		12.92	Рег № 10-93			
Утв.		Гурсь		12.92	Срок введения 01.06.93			

Копировал

Формат А3

Перв. примен. | Подп. и дата | Инв. № дубл. | Взам. инв. № | Подп. и дата | Инв. № подл. 434-2 | 20.05.93

Рис.2

Остальное - см. рис. 1

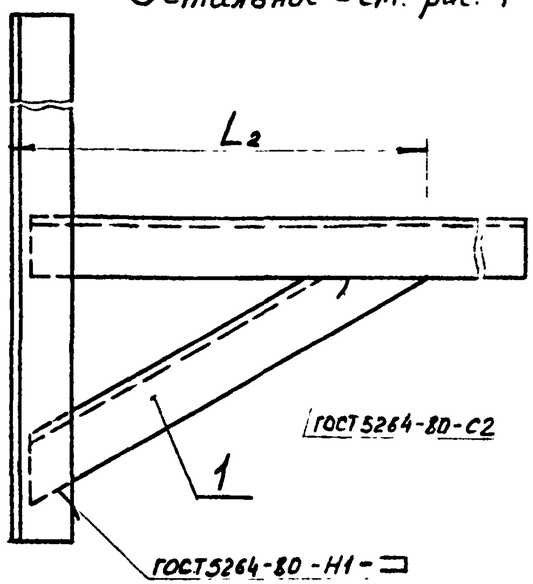

Рис 3

Остальное - см. рис. 1

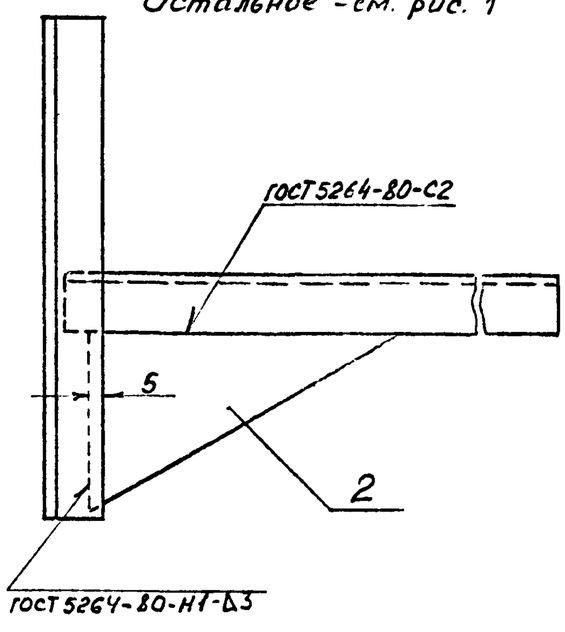

Таблица 1

Условное наименование	Рис.	Размеры, мм L	L1	L2	H*	h	A	d	n	Масса, кг	Поз.1 Подкос	Поз 2 Косынка	Поз.3 Уголок 60х40х3 Б ГОСТ 19772-74 / Ст3сп-2 ГОСТ 11474-76	Поз 4
											Количество			
											1	1	1	1
											Условное наименование			
К-84	1	220	140	—	190	100	—	10	2	0,88	—	—	L = 190мм	L = 210мм
К-85		270	190		240					1,10			L = 240мм	L = 260мм
К-86		320	240		290			12		1,33			L = 290мм	L = 310мм
К-87		520	300		350	150		10		1,91			L = 350мм	L = 510мм
К-88		620	380		430					2,31			L = 430мм	L = 610мм
К-89	3	720	450		500	275				3,11		К-89/2	L = 500мм	L = 710мм
К-90		820	500		550	325				3,69		К-90/2	L = 550мм	L = 810мм
К-91		920	560		610	375				4,37		К-91/2	L = 610мм	L = 910мм
К-92		1020	630		680	425				5,12		К-92/2	L = 680мм	L = 1010мм
К-93		1120	690		740	525				6,39		К-93/2	L = 740мм	L = 1110мм
К-94		570	510		560	225		12		2,71		К-94/2	L = 560мм	L = 560мм
К-95		670	530		580	325				3,43		К-116/2	L = 580мм	L = 660мм
К-96	2	770	640	400	690	320				4,06	К-96/1	—	L = 690мм	L = 760мм
К-97		870	700	500	750	380				4,67	К-97/1		L = 750мм	L = 860мм
К-98		970	570	600	620	250				4,60	К-98/1		L = 620мм	L = 960мм
К-99		1070	600	700	650	280				5,11	К-99/1		L = 650мм	L = 1060мм
К-100		1170	620	800	670	300				5,61	К-100/1		L = 670мм	L = 1160мм
К-101	3	620	560	—	610	375				3,71	—	К-91/2	L = 610мм	L = 610мм
К-102	2	720	510	450	560	290	50	10	3	3,79	К-102/1	—	L = 560мм	L = 710мм
К-103		820	570	550	620	350				4,40	К-103/1		L = 620мм	L = 810мм
К-104		920	490	650	540	270	—	14	2	4,42	К-104/1		L = 540мм	L = 910мм
К-105		1020	510	750	560	290	50	12	3	4,92	К-105/1		L = 560мм	L = 1010мм
К-106		1120	550	850	600	320				5,46	К-106/1		L = 600мм	L = 1110мм
К-107		1220	620	950	730	350	—	14	2	6,20	К-107/1		L = 730мм	L = 1210мм
К-108	1	300	210	—	270	100		10		1,21	—		L = 260мм	L = 290мм
К-109		350	230		320			12		1,37			L = 280мм	L = 340мм
К-110	3	400	370		430	225				2,04		К-94/2	L = 430мм	L = 390мм

Инв. № подл. | Подп. и дата | Взам. инв. № | Инв. № дубл. | Подп. и дата

4-34-2 | Кл. 07.91

Изм.	Лист	№ докум.	Подп.	Дата

ТК4-3687-92

Лист 2

Копировал

Формат А3

Продолжение табл.1

Условное наименование	Рис	Размеры, мм L	L_1	L_2	H^*	h	A	d	n	Масса, кг	Поз 1 Подкос	Поз 2 Косынка	Поз 3 Уголок 60×40×3 Б ГОСТ 19772-74 / Ст3сп-2 ГОСТ 11474-76	Поз 4
											Количество			
											1	1	1	1
											Условное наименование			
К-111	1	270	160	—	210	100	—	10	2	1,03	—	—	L=210мм	L=260мм
К-112		295						12		1,09				L=285мм
К-113		245	140		190	90		10		0,94			L=190мм	L=235мм
К-114		410	250		300	100				1,55			L=300мм	L=400мм
К-115		460	430		480	150				2,07			L=480мм	L=450мм
К-116	3	510	390		440	225		12		2,39		К-116/2	L=440мм	L=500мм
К-117	1	460	360		410	150		10		1,80		—	L=410мм	L=450мм
К-118	2	560	390	290	440	170		14		2,76	К-118/1		L=440мм	L=550мм
К-119		610	400	340	450	185				3,01	К-119/1		L=450мм	L=600мм
К-120	1	410	330	—	380	100		10		1,73	—		L=380мм	L=400мм
К-122	2	610	500	340	550	280		14		3,23	К-119/1	—	L=550мм	L=600мм
К-123		1180	560	550	610	240		12		4,92	К-123/1		L=610мм	L=1170мм
К-124		1280	660	900	710	330		14		6,18	К-124/1		L=710мм	L=1270мм
К-125		1380	630	1100	680	390	80		3	6,80	К-125/1		L=680мм	L=1370мм
К-126	3	1000	660	—	650	265	—	12	2	4,29	—	К-126/2	L=650мм	L=990мм
К-127	2		570	620	620			14		4,71	К-127/1	—	L=620мм	
К-128			500	730	550	280	80		3	4,80	К-128/1		L=550мм	

Инв № подл | Подп и дата | Взам инв № | Инв № дубл | Подп и дата
4341-2 | 20.05.93

Изм	Лист	№ докум	Подп	Дата

Копировал

ТК4-3687-92

Лист 3

формат А3

Поз 1 Подкос (1:2)

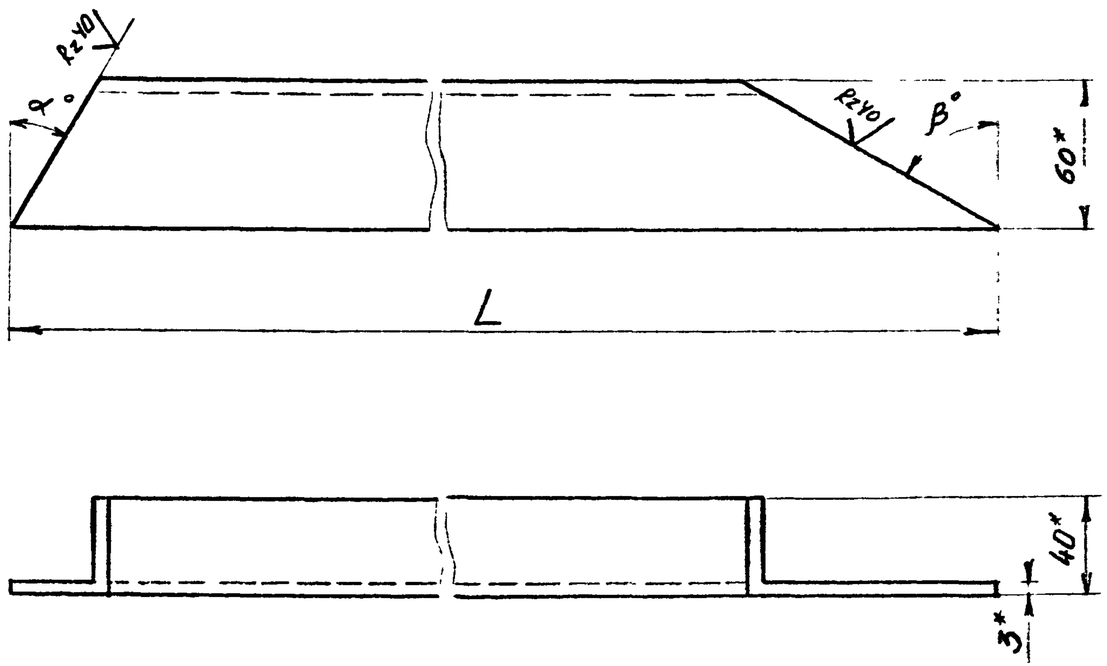

(✓)

Таблица 2

Условное наименование	L, мм	α°	β°	Масса, кг
К-96/1	450	30	60	0,84
К-97/1	565			1,09
К-98/1	611	15	75	1,08
К-99/1	715			1.31
К-100/1	318			1,54
К-102/1	508	30	60	0,97
К-103/1	623			1,22
К-104/1	663	15	75	1,20
К-105/1	766			1,43
К-106/1	870			1,66
К-107/1	974			1,89
К-118/1	323	30	60	0,56
К-119/1	381			0,68
К-123/1	559	15	75	0,96
К-124/1	922			1,77
К-125/1	1129			2,24
К-127/1	632			1,13
К-128/1	746			1,38

1.* Размеры для справок.

2. Материал – уголок $\frac{\text{Б}\,50\times50\times3\ \text{ГОСТ}\ 19772-74}{\text{Ст3сп-2 ГОСТ}\ 11474-76}$

3. Остальные технические требования по ТК4-570-81

Инв. № подл.	Подп. и дата	Взам. инв. №	Инв. № дубл.	Подп. и дата
1324-2	12.05.95			

Изм.	Лист	№ докум.	Подп.	Дата	ТК4-3687-92	Лист 4

Копировал

формат А2

Поз 2 Косынка (1:2)

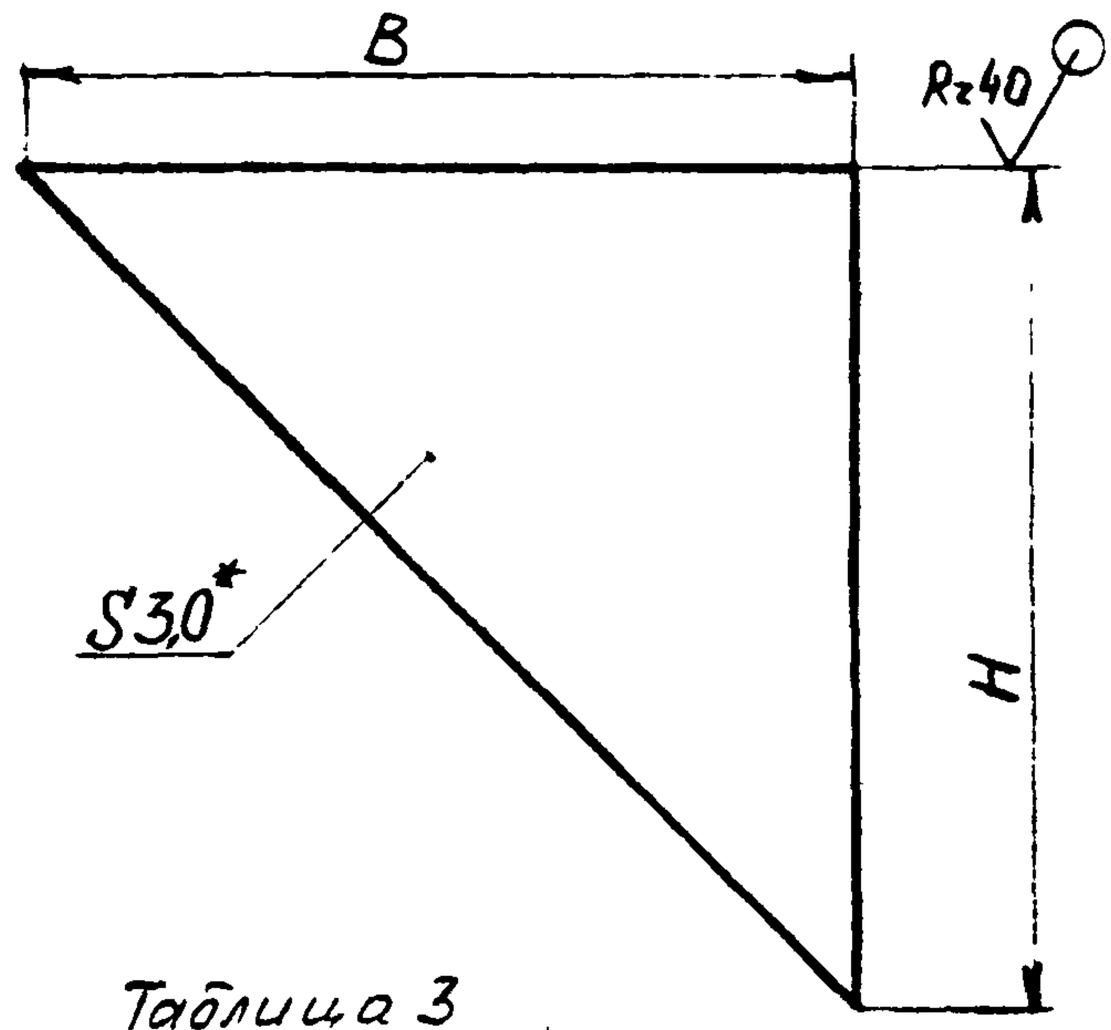

Таблица 3

Условное наименование	Размеры, мм		Масса, кг
	B	H	
К-89/2	190	190	0,42
К-90/2	240	240	0,67
К-91/2	290	290	0,99
К-92/2	340	340	1,36
К-93/2	440	440	2,27
К-94/2	140	140	0,23
К-116/2	240	140	0,39
К-126/2	310	180	0,65

1 * Размер для справок.

2 Материал - лист х/к $\frac{Б3.0 ГОСТ 19904-90}{ОК 360В-3-III ГОСТ 16523-89}$.

3 Остальные технические требования по ТК4-570-81.

Инв № подл | Подп и дата | Взам инв № | Инв № дубл | Подп и дата

4334-2 | Ш.05.93

Изм	Лист	Nодокум	Подп	Дата

ТК4-3687-92

Лист 5

Копировал

Формат А4

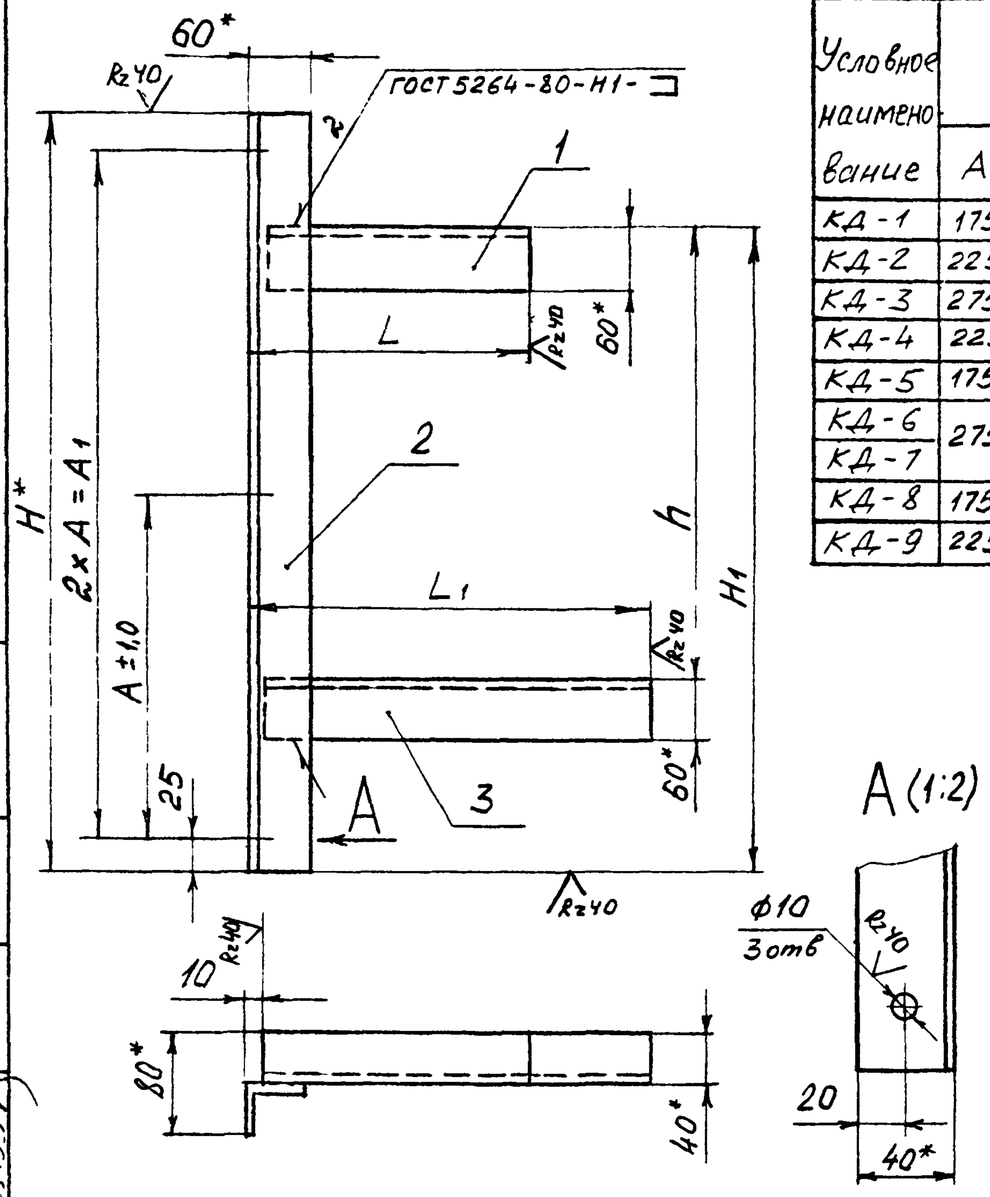

Условное наименование	Размеры, мм A	A1	L	L1	H	H1	h	Масса, кг	Поз.1	Поз 2	Поз 3
									Уголок 60×40×3 Б ГОСТ 19772-74 / Ст3сп-2 ГОСТ 11474-76		
									Количество		
									1	1	1
									Условное наименование		
КД-1	175	350	220	220	400	355	250	1,82	L=210мм	L=400мм	L=210мм
КД-2	225	450		270	500	455	350	2,16		L=500мм	L=260мм
КД-3	275	550		320	600	555	450	2,49		L=600мм	L=310мм
КД-4	225	450	270	270	500	455	350	2,27	L=260мм	L=500мм	L=260мм
КД-5	175	350		220	400	355	250	1,94		L=400мм	L=210мм
КД-6	275	550		320	600	555	450	2,60		L=600мм	L=310мм
КД-7			320					2,72	L=310мм		
КД-8	175	350		220	400	355	250	2,05		L=400мм	L=210мм
КД-9	225	450		270	500	455	350	2,38		L=500мм	L=260мм

Пример условного обозначения кронштейна двухрядного КД-1:

Кронштейн двухрядный КД-1 ТК4-3688-92

1.* Размеры для справок

2. Остальные технические требования по ТК4-570-81.

Взамен					ТК4-3688-92			
Группа								
Изм.	Лист	№ докум.	Подп.	Дата	Кронштейн двухрядный КД	Лит.	Масса	Масштаб
Разраб.		Сучкова	Сучкова	1.11.92			Ст. табл.	–
Пров.		Крупнова	Крупнова	11.03.93		Лист	Листов 1	
Т.контр.		Чудинов			Рег № 10-93			
Н.контр.		Бурякова			Срок введения 01.06.93			
Утв.		Гуров		14.03.93				

Копировал

Формат А3

Инв. № подл. | Подп. и дата | Взам. инв. № | Инв. № дубл. | Подп. и дата

Ф34-3 | 12.03.93

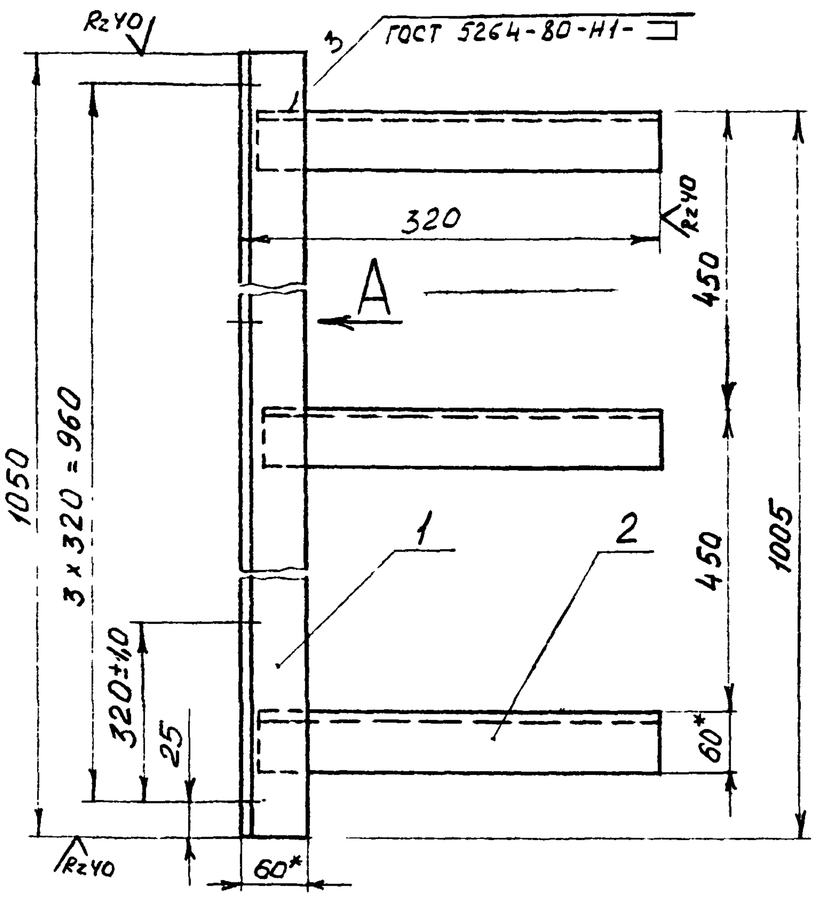

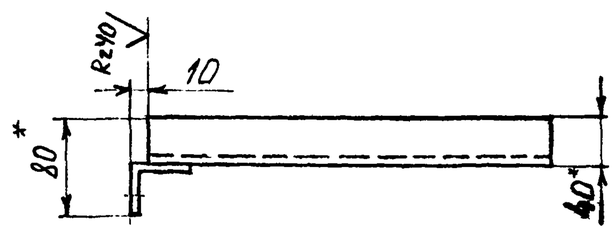

A (1:2)

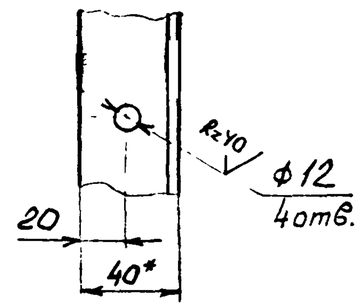

Условное наименование	Поз 1	Поз. 2
	Уголок 60х40х3 Б ГОСТ 19772-74 / Ст3сп-2 ГОСТ 11474-76	
	Количество	
	1	3
	Условное наименование	
КТ-1	L = 1050мм	L = 310мм

Условное обозначение кронштейна трехрядного КТ-1:

Кронштейн трехрядный КТ-1 ТК4-3689-92

1. * Размеры для справок.
2. Остальные технические требования по ТК4-570-81.

Изм	Лист	№ докум	Подп	Дата	Взамен	ТК4-3689-92		
Разраб		Сучкова		1.11.92	Группа			
Пров		Крупнова		10.03.93	Кронштейн трехрядный КТ-1	Лит	Масса 4,41	Масштаб 1:4
Гл спец		Чудинов		11.93	Рег № 10-93	Лист	Листов 1	
Н контр		Бурякова		10.03.93				
Утв		Гуров		10.03.93	Срок введения 01.06.93			

Копировал

формат А3

Инв. № подл. | Подп. и дата | Взам. инв. № | Инв. № дубл. | Подп. и дата
4734-Д | 14.05.93

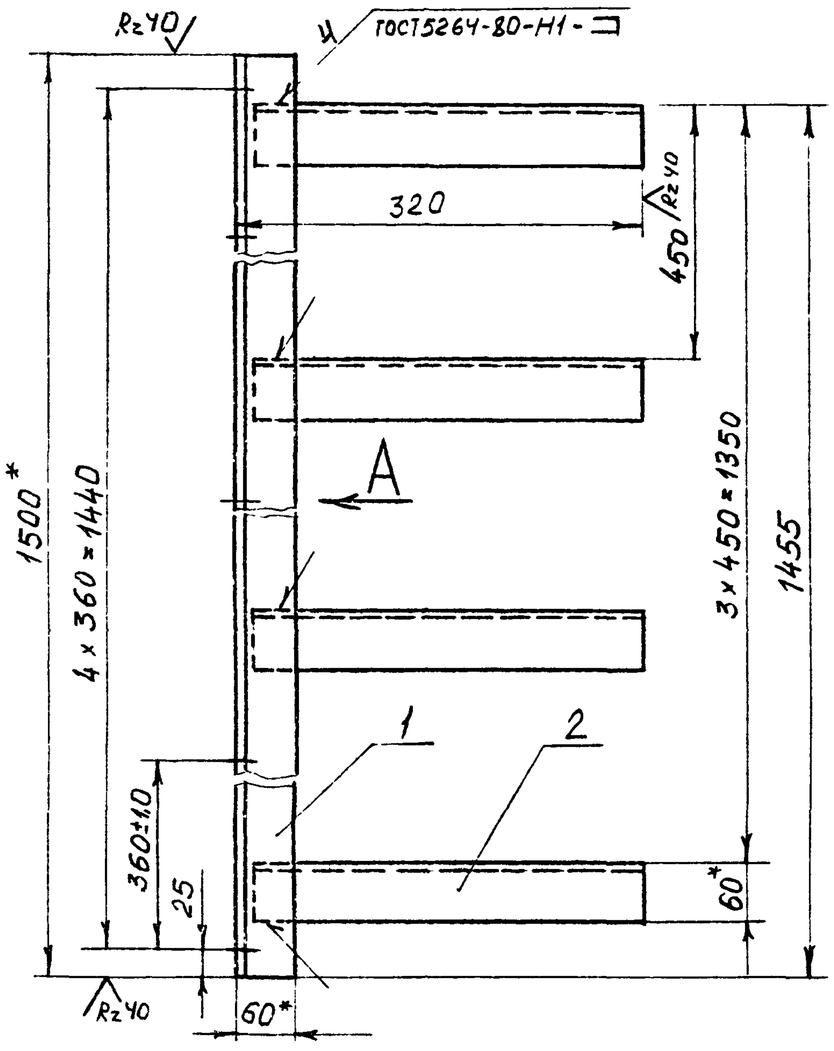

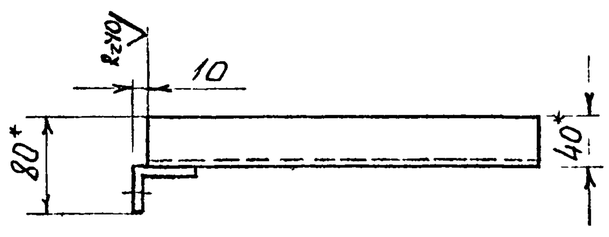

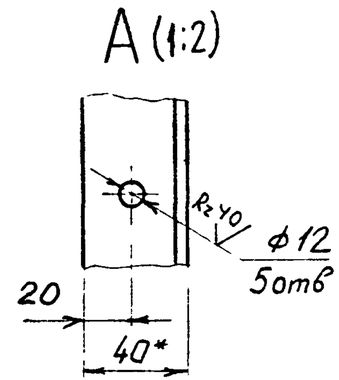

Условное наименование	Поз 1	Поз 2
	Уголок	
	60х40х3 Б 19772-74 / Ст3сп-2 ГОСТ 11474-76	
	Количество	
	1	4
	Условное наименование	
К4-1	L=1500мм	L=310мм

Условное обозначение кронштейна четырехрядного К4-1:

Кронштейн четырехрядный К4-1. ТК4-3690-92

1.* Размеры для справок

2. Остальные технические требования по ТК4-570-81.

Изм	Лист	№ докум.	Подп	Дата	Взамен	ТК4-3690-92		
					Группа			
Разраб		Сучкова		17.02	Кронштейн четырехрядный К4-1	Лит	Масса	Масштаб
Пров		Крупнова		11.03.93			6,11	1:4
Гл спец.		Чудинов		11.03.93		Лист	Листов 1	
Н контр		Вуякова			Рег № 10-93			
Утв		Гурев		11.04.93	Срок введения 01.06.93			

Копировал

Формат А3

Подп и дата 29.03.93

Инв № подл 4424-5

Взам инв №

Инв № дубл

Подп и дата

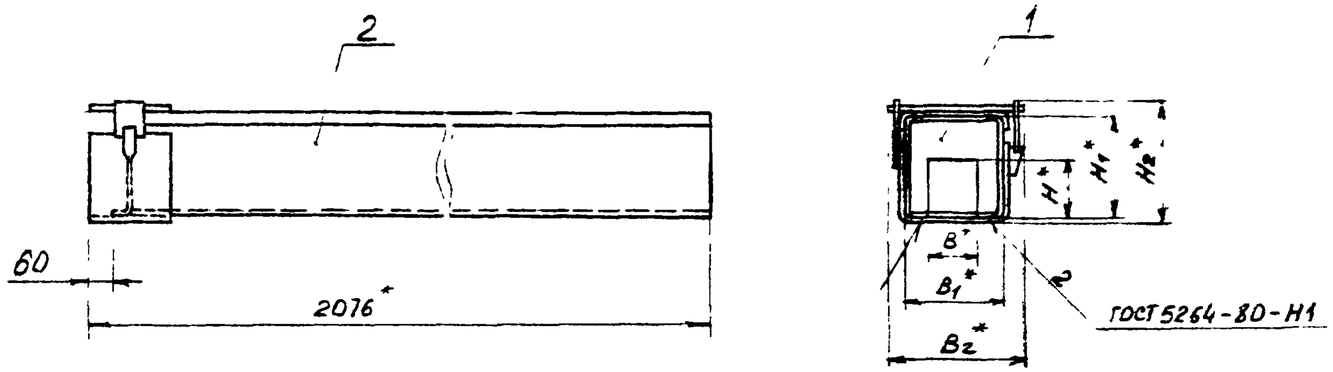

Условное наименование	Размеры, мм						Масса, кг	Поз 1 Заслонка
	B*	B1*	B2*	H*	H1*	H2*		Количество 1 / Условное наименование
СП200-1	104	200	235	104	200	214	21,74	200 × 100
СП200-2	154			154			21,53	200 × 150
СП150-3	104	150	185	104	150	164	16,26	150 × 100

Продолжение

Условное наименование	Поз. 2 Секция прямая ТУ36-1109-77 Количество 1 / Условное наименование
СП200-1	СП200УЗ
СП200-2	
СП-150-3	СП150УЗ

Пример условного обозначения секции прямой СП200 с заслонкой 200×100:
Секция прямая переходная СП200-1
ТК4-3696-92

1* Размеры для справок

2. Остальные технические требования по ТК4-570-81.

Изм	Лист	№ докум	Подп	Дата	Взамен	ТК4-3696-92	
Разраб		Сучкова		11.92	Группа		
Пров		Крупнова		03.04.93	Секция прямая переходная	Лит	Масса: См табл; Масштаб: –
Гл спец		Чудинов		03.04.93		Лист 1	Листов 2
Н контр		Бурякова		03.04.93	Рег № 10-93		
Утв		Гуров		14.01.93	Срок введения 01.06.93		

Копировал

Формат А3

Инв № подл: 11.34-6 | Подп и дата: 12.05.93 | Взам инв № | Инв № дубл | Подп и дата

Rz 40 √(√)

Поз 1 Заслонка

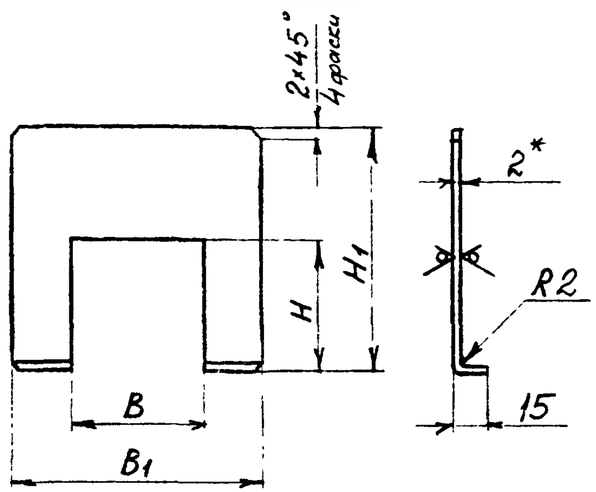

Условное наименование	Размеры, мм				Развернутая длина, L мм	Масса, кг
	B	B1	H	H1		
200x100	104	194	104	194	206	0,44
200x150	154		154			0,23
150x100	104	144	104	144	156	0,16

1. * Размер для справок.
2. Материал - лист х/к $\frac{Б2,0\ ГОСТ\ 19904-90}{К270В-4-III\ ГОСТ16523-89}$
3. Остальные технические требования по ТК4-570-81

Инв № подл	Подп и дата	Взам инв №	Инв № дубл	Подп и дата
1324-6	12.05.92			

Изм	Лист	№ докум.	Подп	Дата	ТК4-3696-92	Лист 2

Копировал Формат А4

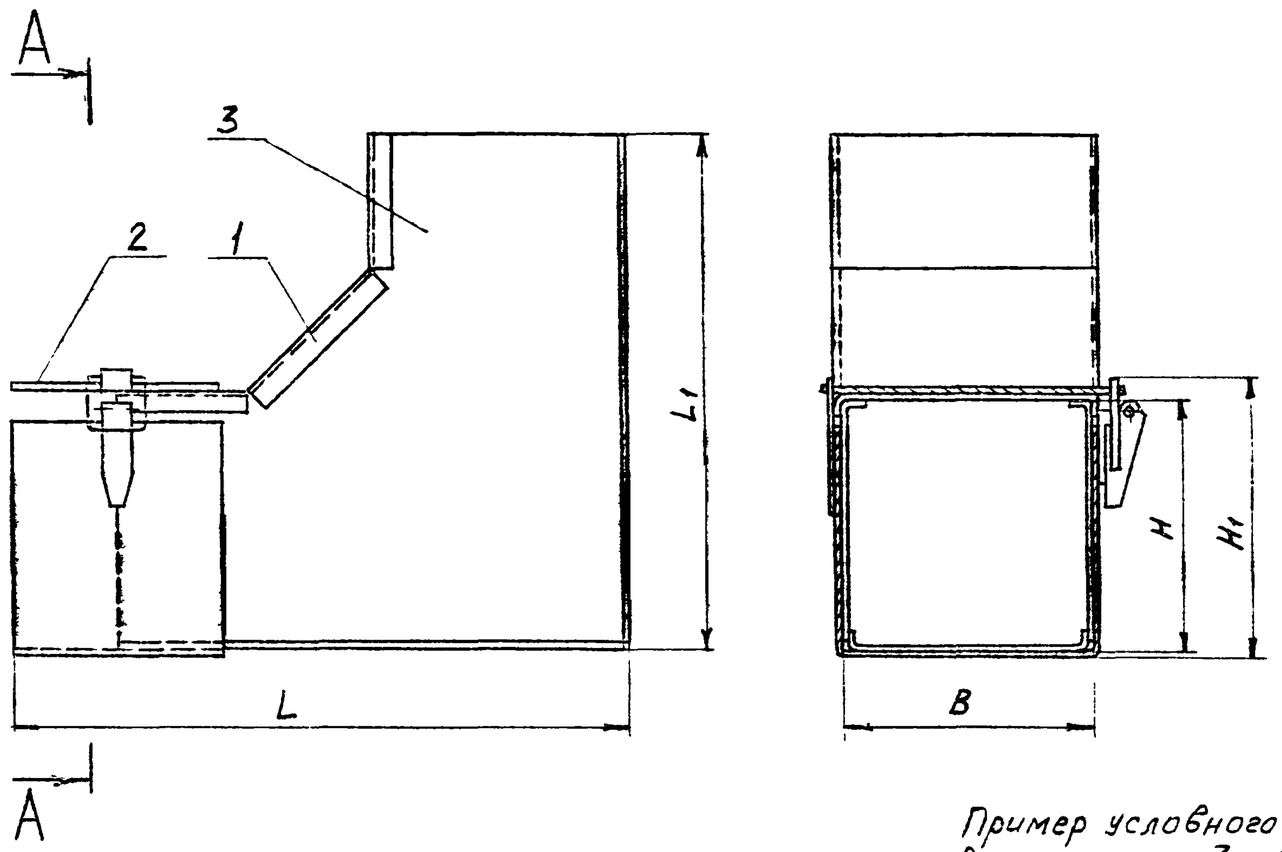

Условное наименование	Размеры, мм					Масса, кг	Поз 1 Крышка	Поз. 2 Скоба верхняя ТК4-3728-92	Поз 3 Корпус ТК4-3729-92
	B	H	H1	L	L1		Количество		
							1	1	1
							Условное наименование		
СУВ-100	100	100	114	380	304	4,09	СУВ-100/1	СВ-100	К-100
СУВ-150	150	150	164	430	354	6,37	СУВ-150/1	СВ-150	К-150
СУВ-200	200	200	214	480	404	8,82	СУВ-200/1	СВ-200	К-200

Пример условного обозначения секции угловой вертикальной СУВ-200 с размерами B=200мм, H=200мм с внутренней крышкой:
Секция угловая вертикальная СУВ-200 ТК4-3697-92.

1. Размеры для справок.
2. Остальные технические требования по ТК4-570-81.

Изм.	Лист	N докум.	Подп.	Дата	Взамен	ТК4-3697-92
Разраб.		Сучкова		1.11.92	Группа	
Пров.		Крупнов		29.04.93	Секция угловая вертикальная	Лит. / Масса см табл / Масштаб —
Гл. спец.		Чудинов		1.04.93		Лист 1 / Листов 2
Н. контр.		Бурякова		1.04.93	Рег. N 10-93	
Утв.		Гуров		1.04.93	Срок введения 01.06.93	

Подп. и дата | Инв. N дубл. | Взам. инв. N | Подп. и дата | Инв. N подл. 1134-7 | 12.05.93

Копировал | Формат А3

Rz 80 √(√)

Поз. 1. Крышка

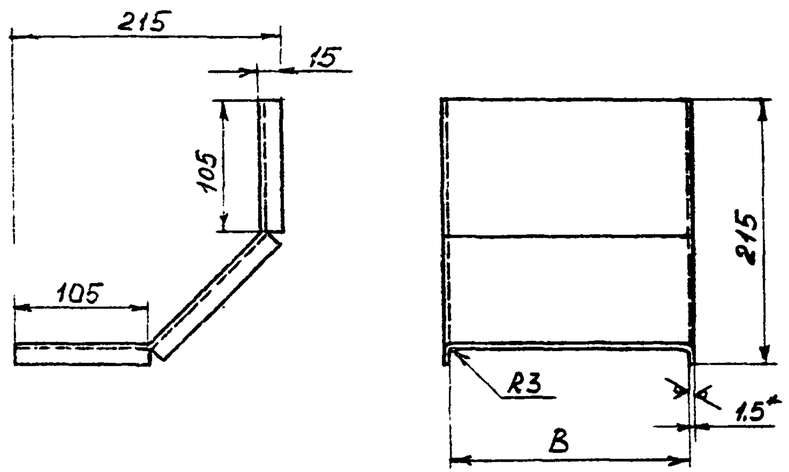

Условное наименование	B, мм	Развертка, мм	Масса, кг
СУВ-100/1	101	135 × 345	0,55
СУВ-150/1	151	185 × 345	0,75
СУВ-200/1	201	235 × 345	0,95

1.* Размер для справок.

2. Материал - лист х/к $\frac{Б1.5\ ГОСТ\ 19904-90}{К270В-4-III\ ГОСТ\ 16523-89}$

3. Остальные технические требования по ТКЧ-570-81.

Инв. № подл. | Подп. и дата | Взам. инв. № | Инв. № дубл. | Подп. и дата

434-2 | 21.05.92

Изм.	Лист	№ докум.	Подп.	Дата	ТК4-3697-92	Лист 2

Копировал Формат А4

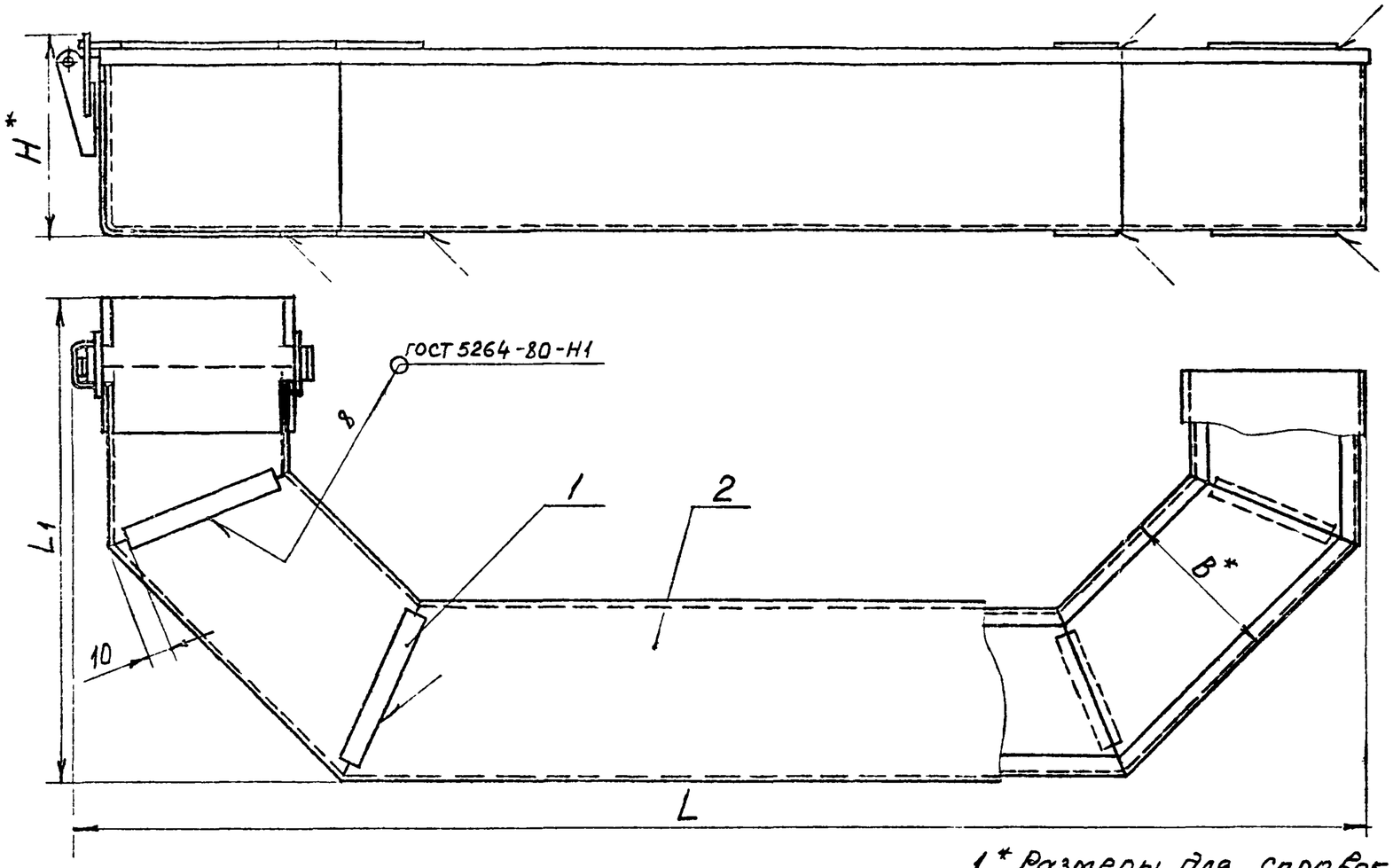

1.* Размеры для справок.

2. Остальные технические требования по ТК4-570-81

Пример условного обозначения обхода ОБ-100:
Обход ОБ-100. ТК4-3698-92

					ВЗАМЕН	ТК4-3698-92		
					ГРУППА			
ИЗМ.	КОЛ.УЧ.	N ДОКУМ.	ПОДП.	ДАТА	Обход	ЛИТ.	МАССА	МАСШТАБ
РАЗРАБ.		Сучков		1.11.92			См. табл	—
ПРОВ.		Крупнова		05.04.93		ЛИСТ 1	ЛИСТОВ 3	
ГЛ. СПЕЦ.				5.04.93	РЕГ. N 10-93			
Н. КОНТР.		Бурякс		9.04.93				
УТВ.		Гуров		14.04.93	СРОК ВВЕДЕНИЯ 01.06.93			

КОПИРОВАЛ

ФОРМАТ А3

ИНВ. N ПОДЛ. | ПОДП. И ДАТА | ВЗАМ. ИНВ. N | ИНВ. N ДУБЛ. | ПОДП. И ДАТА

Таблица 1

Условное наименование	Размеры, мм				Масса, кг	Поз. 1 Подкладка Лист х/к $\frac{Б2.0\ ГОСТ19904-90}{ОК\ 360В-3-III\ ГОСТ16523-89}$	Поз. 2 Секция прямая ТУ36-1109 77 (заготовка)
	B	L	L_1	H		Количество	
						8	1
						Условное наименование	
ОБ-100	100	1100	652	114	10,3	15 × 80	СП 100УЗ
ОБ-150	150	1220	616	164	15,2	15 × 130	СП 150УЗ
ОБ-200	200	1320	586	214	19,7	15 × 180	СП 200УЗ

Доработка корпуса секции прямой поз. 2

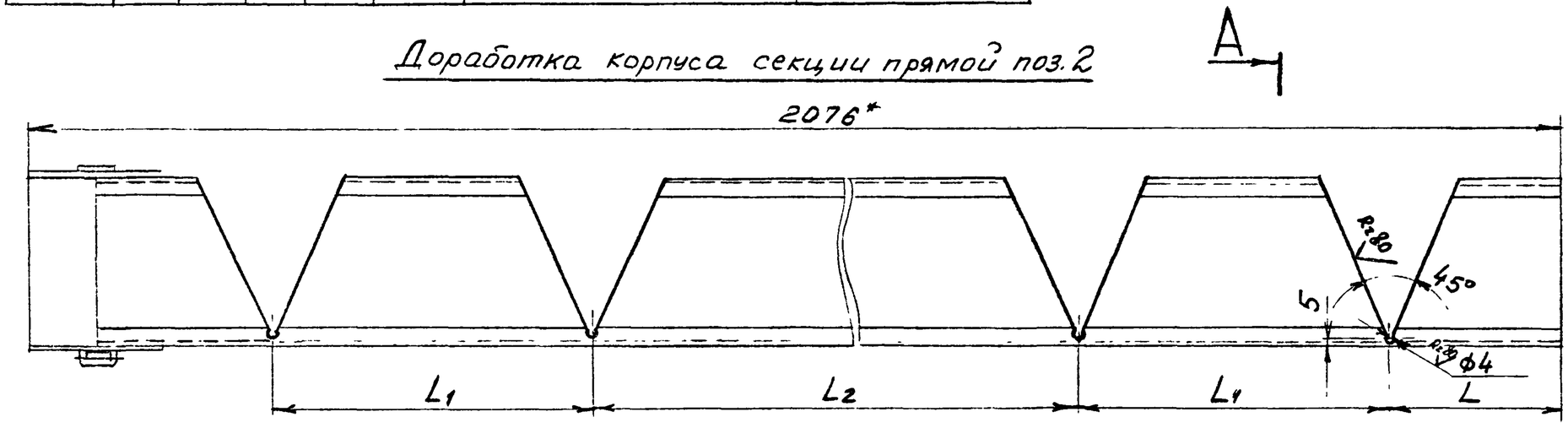

Таблица 2

Условное наименование	Размеры, мм			
	L	L_1	L_2	H*
ОБ-100	380	280	680	100
ОБ-150	317	322	722	150
ОБ-200	254	364	764	200

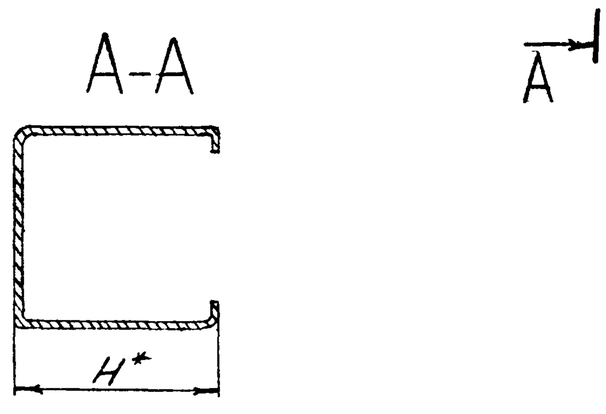

Инв. N подл.	Подп. и дата	Взам. инв. N	Инв. N дубл.	Подп. и дата
4374-8	22.05.93			

Изм.	Лист	N докум.	Подп.	Дата	ТК4-3698-92	Лист 2

Копировал

Формат А3

Доработка крышки секции прямой поз 2

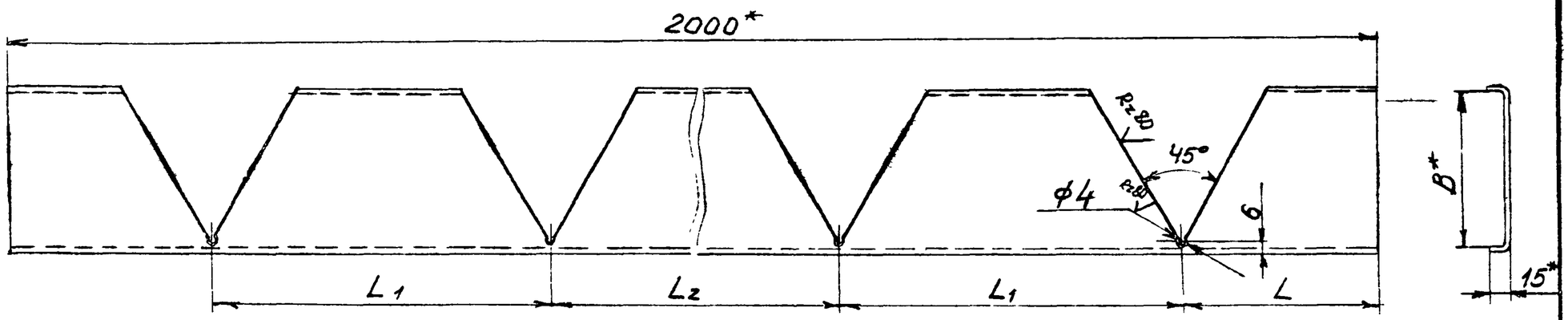

Таблица 3

Условное наименование	Размеры, мм			
	B*	L	L1	L2
ОБ-100	101	381	282	682
ОБ-150	151	318	324	724
ОБ-200	201	255	366	766

Инв. N подл.	Подп. и дата	Взам. инв. N	Инв. N дубл.	Подп. и дата
4374-8	12.05.98			

Изм.	Лист	N докум.	Подп.	Дата	ТК4-3698-92	Лист 3

Копировал

Формат А3

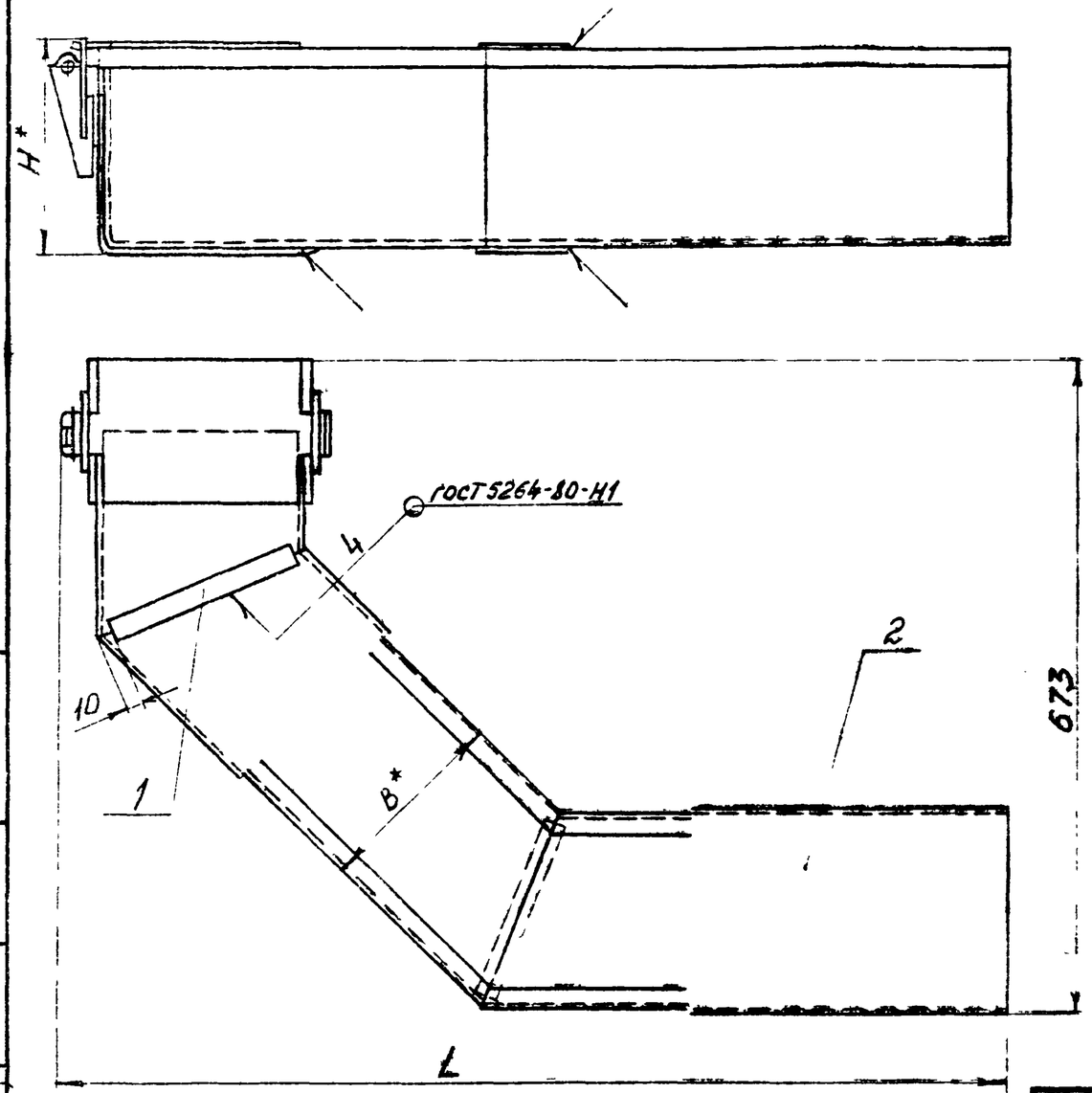

Пример условного обозначения секции С-200:
Секция С-200 ТК4-3699-92

1.* Размеры для справок
2 Остальные технические требования по ТК4-570-81

					Взамен	ТК4-3699-92		
					Группа			
Изм.	Лист	N докум.	Подп.	Дата	Секция	Лит.	Масса	Масштаб
Разраб.							См. табл.	–
Пров.						Лист 1	Листов 3	
Т.контр.					Рег. N 10-93			
Н.контр.								
Утв.					Срок введения 01.06.93			

Копировал

Формат А3

Инв. N подл.	Подп. и дата	Взам. инв. N	Инв. N дубл.	Подп. и дата
6-484	25.05.93			

Таблица 1

Условное наименование	Размеры, мм			Масса, кг	Поз 1 Подкладка Лист к/к $\frac{Б2,0\ ГОСТ\ 19904-90}{ВСт3сп5-3-III\ ГОСТ\ 16523-89}$	Поз 2 Секция прямая ТУ36-1109-77 (заготовка)
	B*	L	H*		Количество	
					4	1
					Условное наименование	
С-100	100	750	114	5,42	15×80	СП 100У3
С-150	150	850	164	10,06	15 × 130	СП 150У3
С-200	200	950	214	11,40	15 × 180	СП 200У3

Доработка корпуса секции прямой поз 2

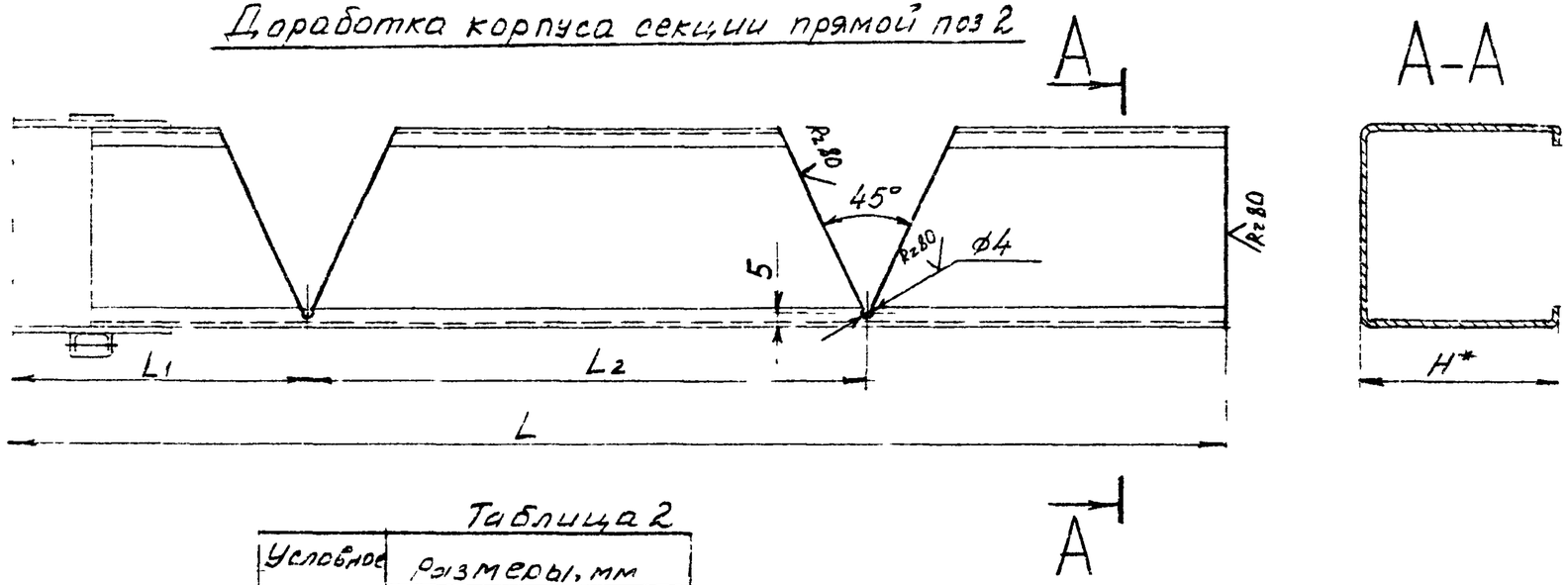

Таблица 2

Условное наименование	Размеры, мм			
	L	L_1	L_2	H*
С-100	1200	476	460	100
С-150	1286	546	500	150
С-200	1370	616	544	200

Инв. N подл. | Подп. и дата | Взам. инв. N | Инв. N дубл. | Подп. и дата
11.34-9

Изм.	Лист	N докум.	Подп.	Дата	ТК4-3699-92	Лист 2

Копировал

Формат А3

Доработка крышки секции прямой поз 2

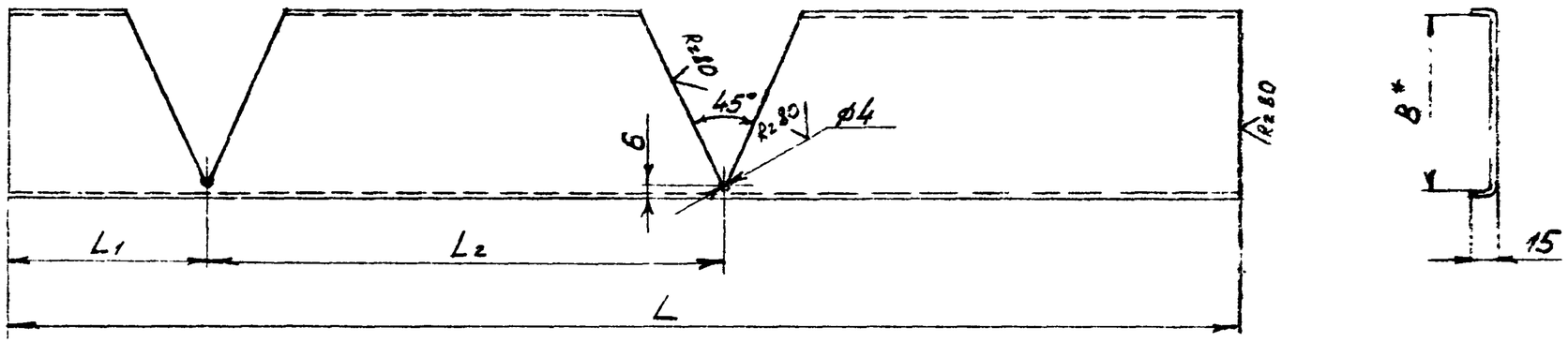

Таблица 3

Условное наименование	Размеры, мм			
	B*	L	L1	L2
С-100	101	1124	400	460
С-150	151	1210	470	500
С-200	201	1294	540	544

Инв. № подл.	Подп. и дата	Взам. инв. №	Инв. № дубл.	Подп. и дата
4384-9	12.05.91			

Изм.	Лист	№ докум.	Подп.	Дата	ТК4-3699-92	Лист 3

Копировал

Формат А3

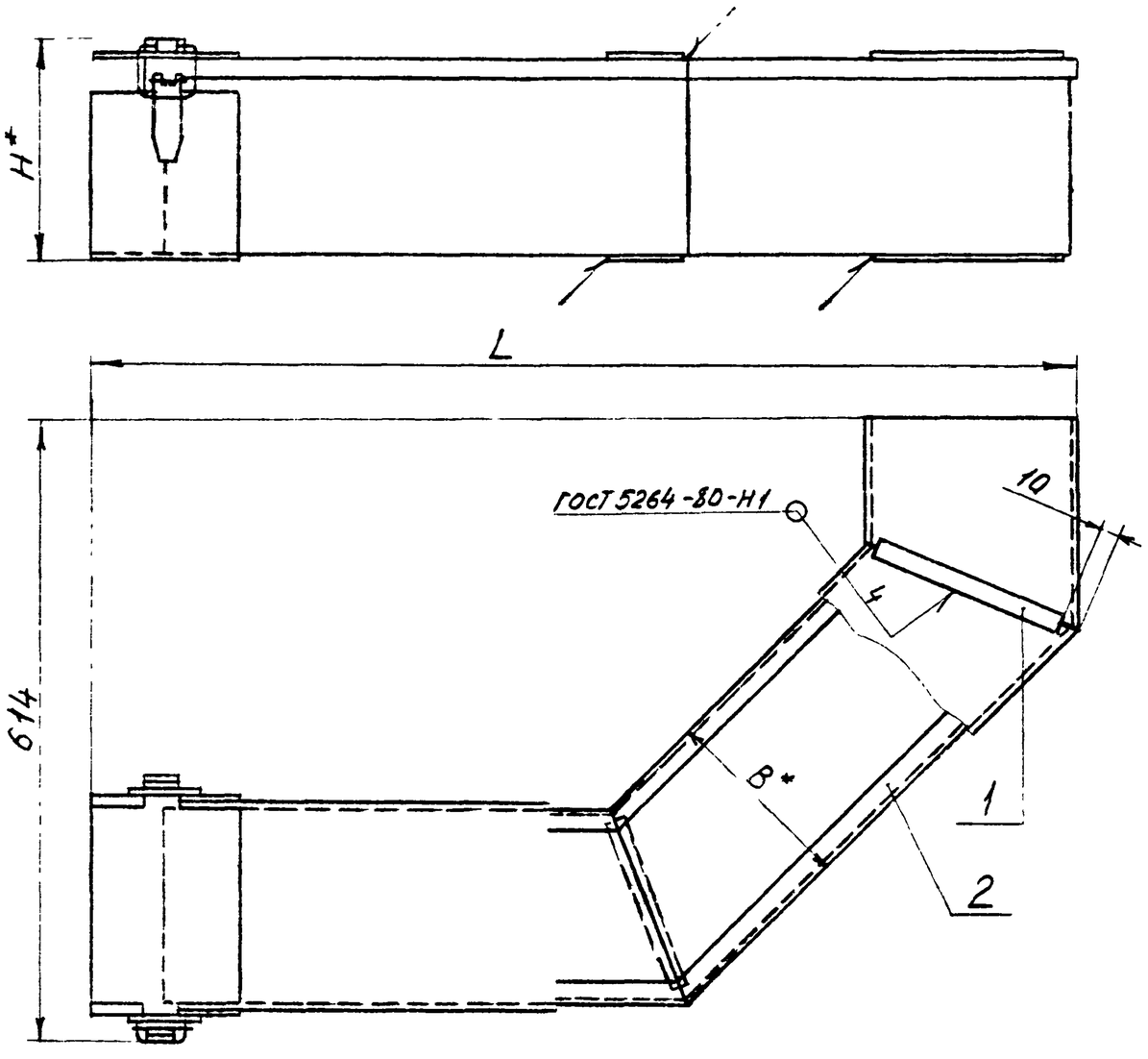

Пример условного обозначения секции С-200:

Секция С-200 ТК4-3700-92

1. * Размеры для справок.
2. Остальные технические требования по ТК4-510-81.

					Взамен	ТК4-3700-92		
					Группа			
Изм.	Лист	N докум.	Подп.	Дата	Секция	Лит.	Масса	Масштаб
Разраб.		Сучкова					См. табл	–
Пров.		Крупнова				Лист 1	Листов 3	
Гл. спец.		Чудинов			Рег. N 10-93			
Н. контр.		Бурякова						
Утв.		Орлов			Срок введения 01.06.93			

Инв. N подл. | Подп. и дата | Взам. инв. N | Инв. N дубл. | Подп. и дата

4134-10 | 12.04.93

Копировал

Формат А3

Таблица 1

Условное наименование	Размеры, мм			Масса, кг	Поз. 1 Подкладка Лист $\frac{\text{Б2.0 ГОСТ 19904-90}}{\text{ОК360В-3-III ГОСТ 16523-89}}$	Поз. 2 Секция прямая ТУ36-1109-77 (заготовка)
	B*	L	H		Количество	
					4	1
					Условное наименование	
С-100	100	807	114	6,42	15×80	СП 100У3
С-150	150	907	164	10,06	15×130	СП 150У3
С-200	200	1007	214	11,40	15×180	СП 200У3

Доработка корпуса секции прямой поз. 2

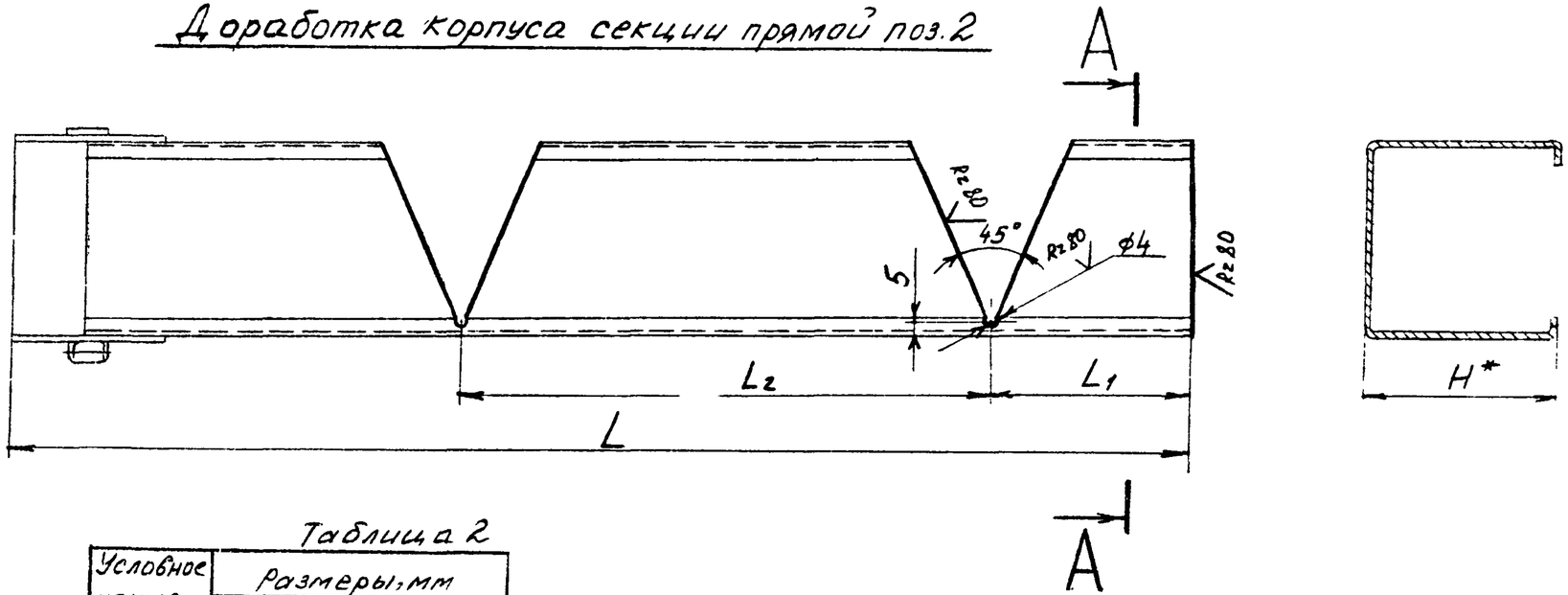

Таблица 2

Условное наименование	Размеры, мм			
	L	L_1	L_2	H*
С-100	1200	264	460	100
С-150	1286	240	500	150
С-200	1370	210	544	200

Инв. № подл.	Подп. и дата	Взам. инв. №	Инв. № дубл.	Подп. и дата
4184-100	12.05.93			

Изм.	Лист	№ докум.	Подп.	Дата	ТК4-3700-92	Лист 2

Копировал

Формат А3

Доработка крышки секции прямой поз. 2

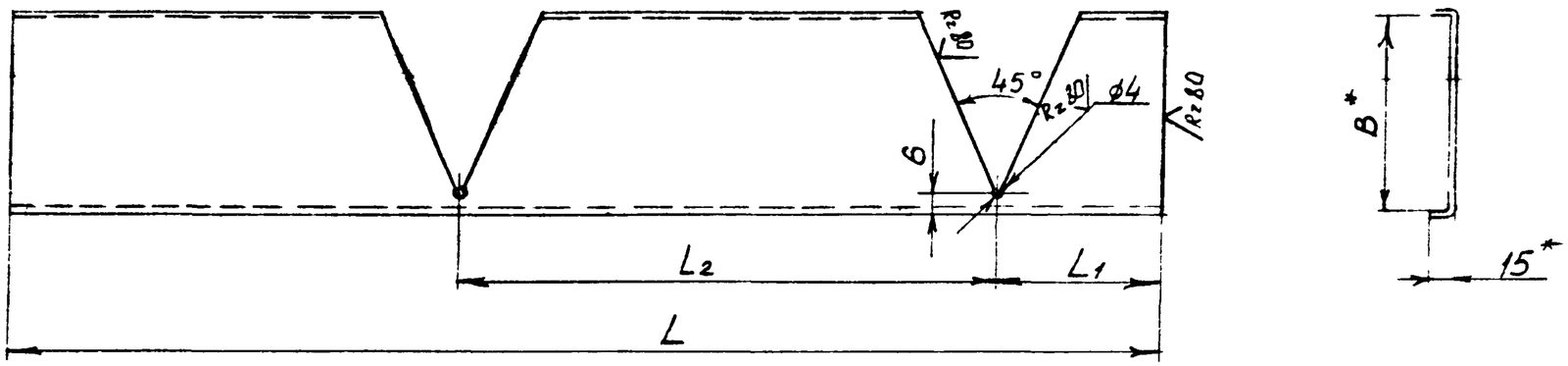

Таблица 3

Условное наименование	Размеры, мм			
	B	L	L_1	L_2
С-100	101	1124	265	462
С-150	151	1210	241	502
С-200	201	1294	211	546

Инв. N подл.	Подп. и дата	Взам. инв. N	Инв. N дубл.	Подп. и дата
1824-10	11.05.93			

Изм.	Лист	N докум.	Подп.	Дата	ТК4-3700-92	Лист 3

Копировал

Формат А3

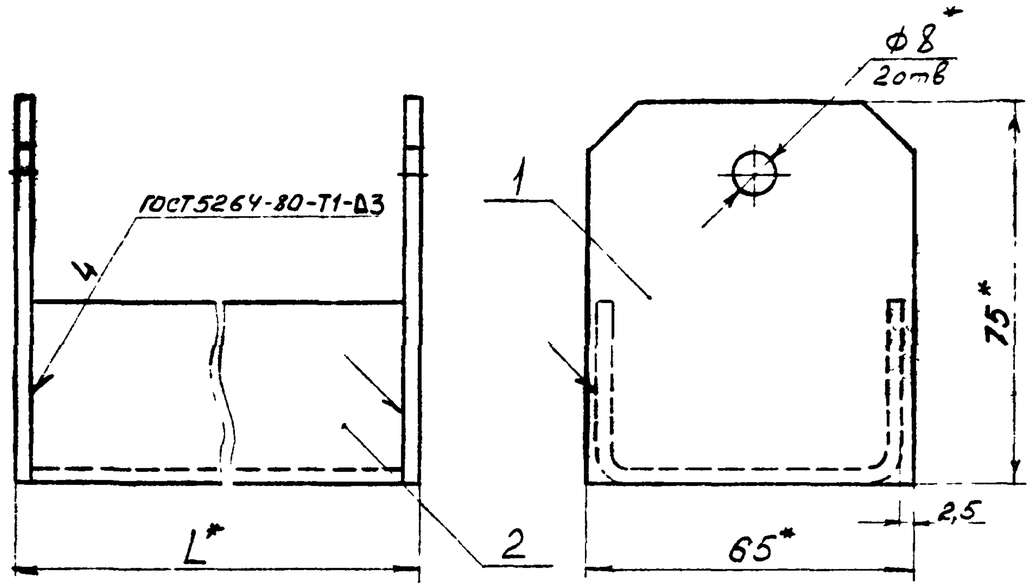

Пример условного обозначения подвески П-3:
Подвеска П-3 ТК4-3701-92

1 * Размеры для справок
2. Остальные технические требования по ТК4-570-81.

Условное наименование	L, мм	Масса, кг	Поз 1 Планка	Поз 2 Швеллер $\frac{В\ 60\times30\times3\ ГОСТ8278-83}{2\text{-}Ст3сп\ ГОСТ11474-76}$
			Количество	
			2	1
			Условное наименование	
П-3	176	0,65	П-3/1	L = 170 мм
П-4	226	0,78		L = 220 мм
П-5	276	0,91		L = 270 мм

					Взамен	ТК4-3701-92		
					Группа			
Изм.	Лист	N докум.	Подп.	Дата	Подвеска	Лит.	Масса	Масштаб
Разраб.		Сучкова		1.11.92			Ст табл.	–
Пров.		Крупнова		19.11.93		Лист 1	Листов 2	
Гл. спец.		Иванцов		09.11.93	Рег. N 10-93			
Н. контр.		Буряков		14.04.93	Срок введения 01.06.93			
Утв.		Гуров						

Копировал

Формат А3

Подп. и дата 12.05.93

Инв. N подл. 784-11

Взам. инв. N

Инв. N дубл.

Подп. и дата

Rz 80 √ (√)

Поз. 1 Планка П-3/1

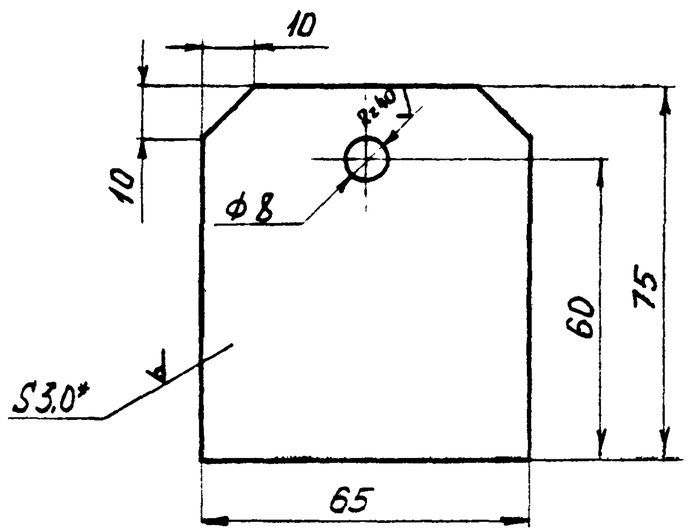

1* Размер для справок.

2. Материал - лист х/к $\frac{Б3,0\ ГОСТ\ 19904-90}{ОК\ 36СВ-3-III\ ГОСТ\ 16523-89}$

3. Масса - 0,11 кг

4. Остальные технические требования по ТК4-570-81

Инв. № подл.	Подп. и дата	Взам. инв. №	Инв. № дубл.	Подп. и дата		
434-11	Ж. 05.95					

Изм.	Лист	№ докум.	Подп.	Дата	ТК4-3701-92	Лист 2

Копировал Формат А4

Рис.1

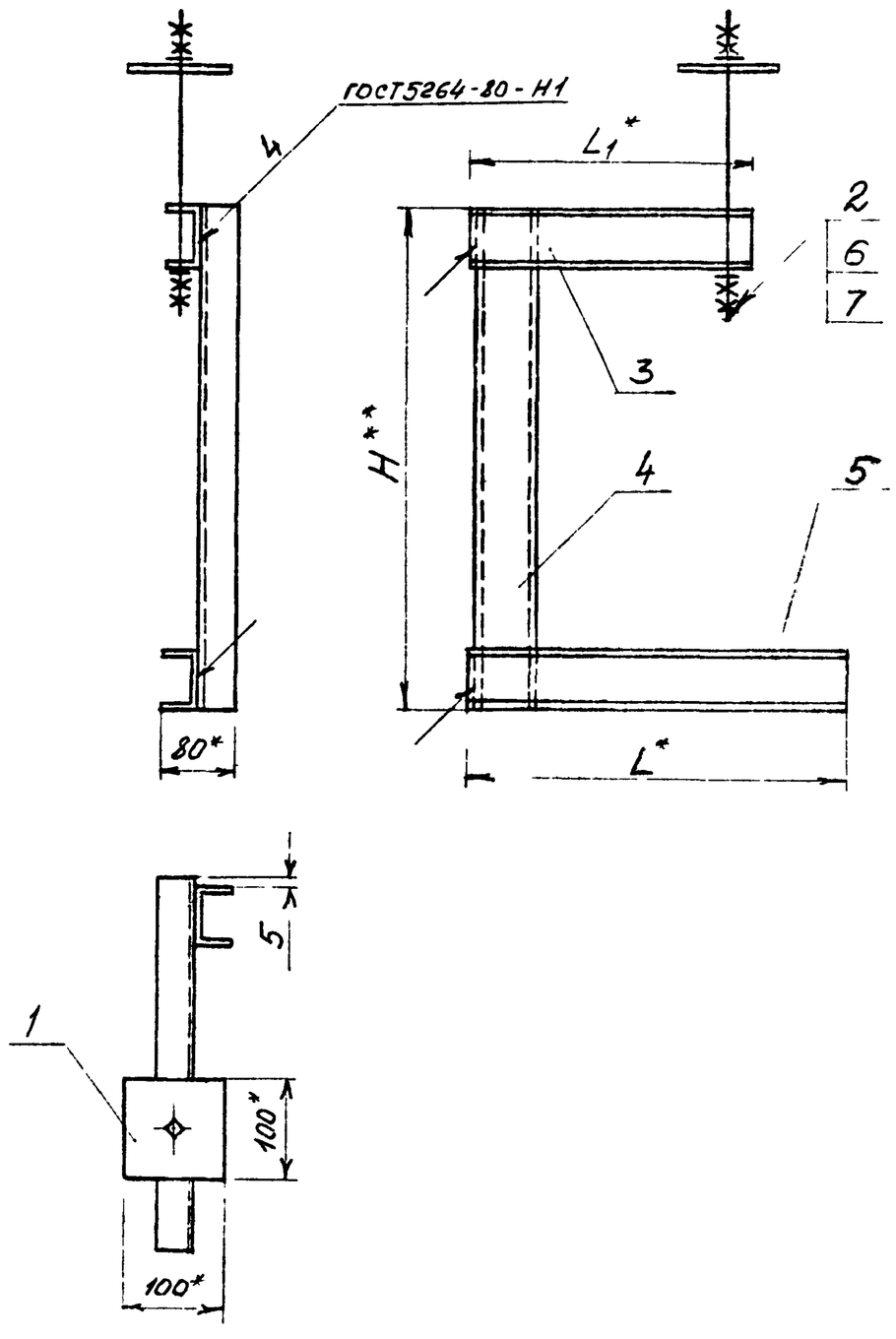

Рис 2

Остальное - см рис 1

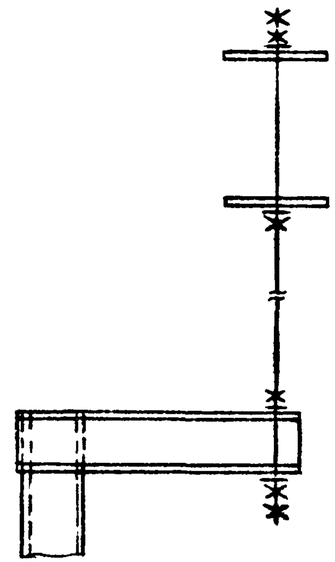

Пример условного обозначения подвески П-6 по рис 1:

Подвеска П-6. ТК4-3702-92

1.* Размеры для справок.

2.** Размер Н определяется при монтаже, но должен быть не более 1500мм, соответственно определяется длина дет поз 4

3 Остальные технические требования по ТК4-570-91

					ВЗАМЕН	ТК4-3702-92		
					ГР-ППА			
ИЗМ	ЛИСТ	N ДОКУМ	ПОДП	ДАТА	Подвески	ЛИТ.	МАССА	МАСШТАБ
РАЗРАБ.				1.11.92			–	–
ПРОВ				03.11.92		ЛИСТ 1	ЛИСТОВ 5	
ГЛ. СПЕЦ				01.01.93				
Н. КОНТР		Бурякова		01.01.93	РЕГ. N 10-93			
УТВ				11.01.93	ДАТА ВВЕДЕНИЯ 01.06.93			

ПОДП. И ДАТА | ИНВ N ДУБЛ. | ВЗАМ. ИНВ N | ПОДП. И ДАТА | ИНВ N ПОДЛ

КОПИРОВАЛ

ФОРМАТ А3

Таблица 1

Условное наименование	Рис.	Размеры, мм			Поз. 1 Пластина			Поз. 2 Шпилька	Поз. 3 Швеллер	Поз 4 Швеллер В 50×40×3 Б ГОСТ 8278-83 / 2-Ст 3сп ГОСТ 11474-76	Поз. 5	Поз. 6 Гайка ГОСТ 5915-70		Поз 7 Шайба ГОСТ 11371-78		
		L^*	L_1^*	H^{**}	Количество											
					–			1	1	1	1	–		–		
					Условное наименование											
П-6	1	280	230	См. п. 2	П-6/1	Количество	1	П-6/2	П-6/3	См. п. 2	L = 280мм	М12-6Н.5.019	Количество 4	12.01.019	Количество	2
П-7		330	255						П-7/3		L = 330мм					
П-8		380	280						П-8/3		L = 380мм					
П-9	2	280	230	300			2	П-9/2	П-6/3	L = 300мм	L = 280мм		Количество 6		Количество	4
П-10		330	255	400					П-7/3	L = 400мм	L = 330мм					
П-11		380	280	500					П-8/3	L = 500мм	L = 380мм					

Инв. № подл.	Подп. и дата	Взам. инв. №	Инв. № дубл.	Подп. и дата
1134-12	12.05.93			

Изм.	Лист	№ докум.	Подп.	Дата	ТК4-3702-92	Лист 2

Копировал

Формат А3

Rz80 √ (√)

Поз 1 Пластина П-6/1 (1:2)

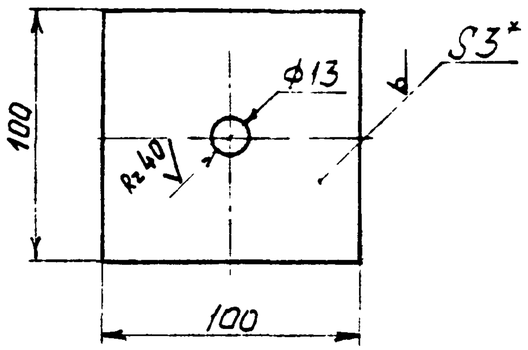

1.* Размер для справок.

2. Материал - лист х/к $\frac{Б3.0\ ГОСТ19904-90}{ОК360В-3-III\ ГОСТ16523-89}$

3 Масса - 0,23 кг.

4. Остальные технические требования по ТК4-570-81

Инв. N подл.	Подп. и дата	Взам. инв. N	Инв. N дубл.	Подп. и дата
484-12	12.05.92			

Изм.	Лист	N докум.	Подп.	Дата	ТК4-3702-92	Лист 3

Копировал Формат А4

Rz40 √ (√)

Поз 2 Шпилька (1:1)

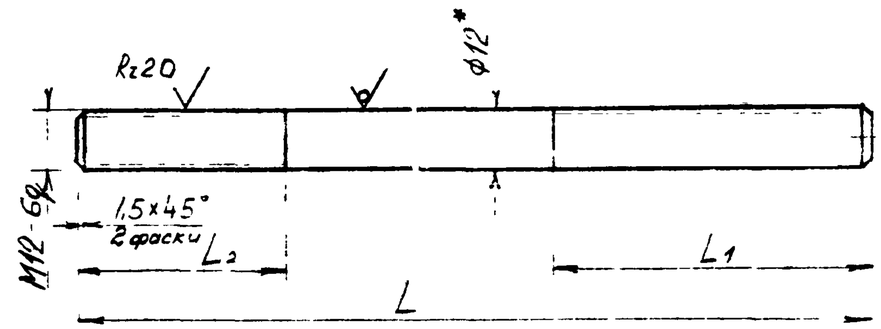

Таблица 2

Условное наименование	L_2, мм
П-6/2	40
П-9/2	120

1* Размер для справок

2 Размеры L и L_1 определяются при монтаже в зависимости от толщины перекрытия

3. Материал - круг $\frac{12-h11\ ГОСТ7417-75}{20-Б-Н\ ГОСТ1051-73}$.

4 Остальные технические требования по ТК4-570-81.

Инв. N подл.	Подп. и дата	Взам. инв. N	Инв. N дубл.	Подп. и дата
484-12	12.05.92			

Изм.	Лист	N докум.	Подп.	Дата	ТК4-3702-92	Лист 4

Копировал Формат А4

Rz80 √ (√)

Поз. 3 Швеллер (1:2)

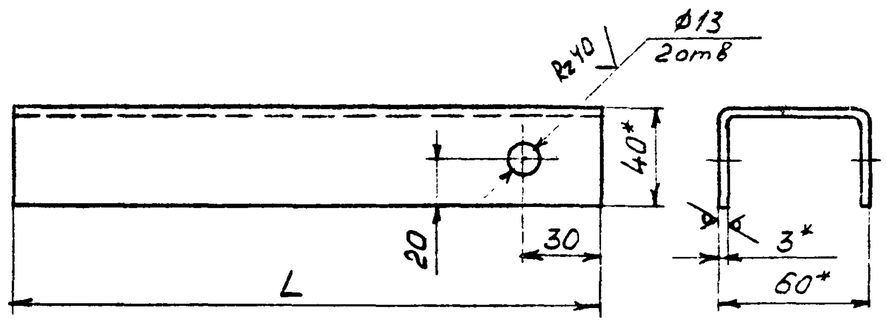

Таблица 3

Условное наименование	L, мм	Масса, кг
П-6/3	230	0,69
П-7/3	255	0,77
П-8/3	280	0,85

1. * Размеры для справок
2. Материал - швеллер $\frac{\text{В } 60\times40\times3 \text{ ГОСТ } 8278\text{-}83}{\text{2-Ст3сп ГОСТ } 11474\text{-}76}$
3. Остальные технические требования по ТКЧ-570-81

Инв. № подл.	Подп. и дата	Взам. инв. №	Инв. № дубл.	Подп. и дата
484-12	12.08.95			

Изм.	Лист	№ докум.	Подп.	Дата	ТК4-3702-92	Лист 5

Копировал формат А4

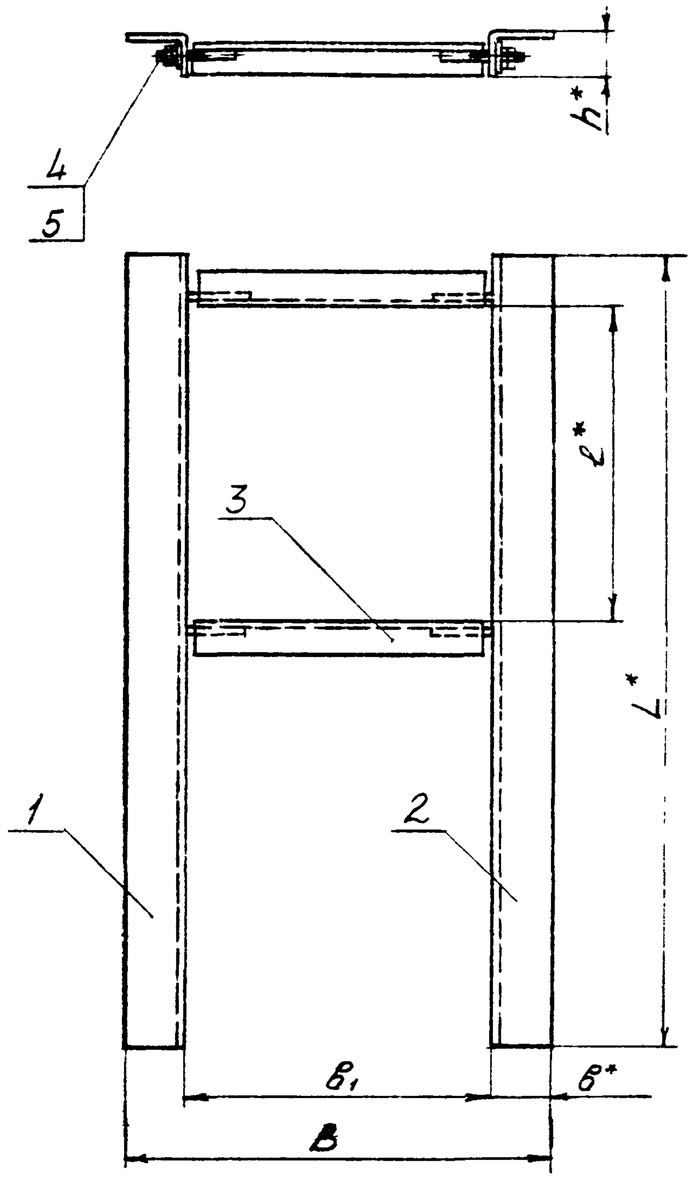

Пример условного обозначения кронштейна КО-191:
Кронштейн КО-191 ТК4-3703-92

1* Размеры для справок
2. Кронштейн предназначен для обвязки колонн
3. Остальные технические требования по ТК4-570-81

Взамен					ТК4-3703-92			
Группа								
Изм.	Лист	N докум.	Подп.	Дата	Кронштейн	Лит.	Масса	Масштаб
Разраб.		Сух		1.11.93			См. табл	–
Пров.		Крупн		29.04.93		Лист 1	Листов 14	
Гл. спец.				9.04.93				
Н. контр.		Бурякова			ГСГ N 10-93			
Утв.		Гиров			Срок введения 01.06.93			

Копировал

Формат А3

Инв. N подл. | Подп. и дата | Взам. инв. N | Инв. N дубл. | Подп. и дата

434-13 21.05.93

Таблица 1

Условное наименование	Тип устанавливаемого короба	Размеры, мм h*	B*	B_1	e*	B	L*	Масса, кг	Поз. 1 Опора	Поз. 2 Опора	Поз. 3 Стяжка ТК4-3536-91	Поз. 4 Гайка ГОСТ 5915-70	Поз. 5 Шайба ГОСТ 11371-78
									Количество				
									1	1	2	3	4
									Условное наименование				
КО-191	СП 100 У3	60	40	300	307	380	570	3,76	КО-191/1	КО-191/2	КО-49	М12-6Н.5.019	12.01.019
КО-192				400		480		3,28			КО-50		
КО-193				300	407	380	670	4,20	КО-193/1	КО-193/2	КО-49		
КО-194				400		480		4,32			КО-50		
КО-195				500		580		4,64			КО-51		
КО-196				600		680		4,86			КО-52		
КО-197				700		780		5,08			КО-53		
КО-198				800		880		5,32			КО-54		
КО-199				400	507	480	770	4,76	КО-199/1	КО-199/2	КО-50		
КО-200				500		580		5,08			КО-51		
КО-201				600		680		5,30			КО-52		
КО-202				400	607	480	870	5,22	КО-202/1	КО-202/2	КО-50		
КО-203				500		580		5,54			КО-51		
КО-204				400	707	480	970	5,66	КО-204/1	КО-204/2	КО-50		
КО-205					807		1070	6,10	КО-205/1	КО-205/2			
КО-206					907		1170	6,54	КО-206/1	КО-206/2			
КО-207				300	307	380	760	4,60	КО-207/1	КО-207/2	КО-49		
КО-208				400		480		4,72			КО-50		
КО-209				300	407	380	860	5,04	КО-209/1	КО-209/2	КО-49		
КО-210				400		480		5,16			КО-50		
КО-211				500		580		5,48			КО-51		
КО-212				600		680		5,70			КО-52		
КО-213				700		780		5,92			КО-53		
КО-214				800		880		6,16			КО-54		
КО-215				400	507	480	960	5,62	КО-215/1	КО-215/2	КО-50		
КО-216				500		580		5,94			КО-51		
КО-217				600		680		6,16			КО-52		

Инв. N подл. | Подп. и дата | Взам. инв. N | Инв. N дубл. | Подп. и дата

4-84-13 | 28.05.92

Изм.	Лист	N докум.	Подп.	Дата	ТК4-3703-92	Лист 2

Копировал

Формат А3

Продолжение табл 1

Условное наименование	Тип устанавливаемого короба	Размеры, мм h*	B*	B_1	l*	B	L*	Масса кг	Поз 1 Опора	Поз 2 Опора	Поз 3 Стяжка ТК4-3536-91	Поз 4 Гайка ГОСТ 5915-70	Поз 5 Шайба ГОСТ 11371-78
									Количество				
									1	1	2	2	4
									Условное наименование				
КО-218	СП 100 У3	60	40	400	607	480	1060	6,06	КО-218/1	КО-218/2	КО-50	М12-6Н 5 019	12 01.019
КО-219				500		580		6,38			КО-51		
КО-220				400	707	480	1160	6,50	КО-220/1	КО-220/2	КО-50		
КО-221					807		1260	6,94	КО-221/1	КО-221/2			
КО-222					907		1360	7,40	КО-222/1	КО-222/2			
КО-223	СП 150 У3			300	307	380	620	3,98	КО-223/1	КО-223/2	КО-49		
КО-224				400		480		4,54			КО-50		
КО-225				300	407	380	720	4,42	КО-225/1	КО-225/2	КО-49		
КО-226				400		480		4,54			КО-50		
КО-227				500		580		4,86			КО-51		
КО-228				600		680		5,08			КО-52		
КО-229				700		780		5,30			КО-53		
КО-230				800		880		5,54			КО-54		
КО-231				400	507	480	820	4,98	КО-231/1	КО-231/2	КО-50		
КО-232				500		580		5,30			КО-51		
КО-233				600		680		5,52			КО-52		
КО-234				400	607	480	920	5,44	КО-234/1	КО-234/2	КО-50		
КО-235				500		580		5,76			КО-51		
КО-236				400	707	480	1020	5,88	КО-236/1	КО-236/2	КО-50		
КО-237					807		1120	6,32	КО-237/1	КО-237/2			
КО-238					907		1220	6,78	КО-238/1	КО-238/2			
КО-239				300	307	380	860	5,04	КО-239/1	КО-239/2	КО-49		
КО-240				400		480		5,16			КО-50		
КО-241				300	407	380	960	5,50	КО-241/1	КО-241/2	КО-49		
КО-242				400		480		5,62			КО-50		
КО-243				500		580		5,94			КО-51		
КО-244				600		680		6,16			КО-52		

Инв. № подл. | Подп. и дата | Взам. инв. № | Инв. № дубл. | Подп. и дата | 4134-15 | 12.05.93 г.

Изм.	Лист	№ докум.	Подп.	Дата	ТК4-3703-92	Лист 3

Копировал формат А3

Продолжение табл. 1

Условное наименование	Тип устанавливаемого короба	Размеры, мм h*	B*	B_1	l*	B	L*	Масса, кг	Поз. 1 Опора	Поз. 2 Опора	Поз 3 Стяжка ТК4-3536-91	Поз 4 Гайка ГОСТ5915-70	Поз. 5 Шайба ГОСТ11371-78
									Количество				
									1	1	2	8	4
									Условное наименование				
КО-245	СП15093	60	40	700	407	780	960	6,38	КО-241/1	КО-241/1	КО-53	М12-6Н.5.019	12.01.019
КО-246				800		880		6,62			КО-54		
КО-247				400	507	480	1060	6,06	КО-247/1	КО-247/2	КО-50		
КО-248				500		580		6,38			КО-51		
КО-249				600		680		6,60			КО-52		
КО-250				400	607	480	1160	6,50	КО-250/1	КО-250/2	КО-50		
КО-251				500		580		6,82			КО-51		
КО-252				400	707	480	1260	6,94	КО-252/1	КО-252/2	КО-50		
КО-253					807		1360	7,40	КО-253/1	КО-253/2			
КО-254					907		1460	7,84	КО-254/1	КО-254/2			
КО-255	СП20093			300	307	380	670	4,20	КО-255/1	КО-255/2	КО-49		
КО-256				400		480		4,32			КО-50		
КО-257				300	407	380	770	4,64	КО-257/1	КО-257/2	КО-49		
КО-258				400		480		4,76			КО-50		
КО-259				500		580		5,08			КО-51		
КО-260				600		680		5,30			КО-52		
КО-261				700		780		5,52			КО-53		
КО-262				200		880		5,76			КО-54		
КО-263				400	507	480	870	5,22	КО-263/1	КО-263/2	КО-50		
КО-264				500		580		5,54			КО-51		
КО-265				600		680		5,76			КО-52		
КО-266				400	607	480	970	5,66	КО-266/1	КО-266/2	КО-50		
КО-267				500		580		5,98			КО-51		
КО-268				400	707	480	1070	6,10	КО-268/1	КО-268/2	КО-50		
КО-269					807		1170	6,54	КО-269/1	КО-269/2			
КО-270					907		1270	7,0	КО-270/1	КО-270/2			

Инв.№ подл. | Подп. и дата | Взам. инв.№ | Инв.№ дубл. | Подп. и дата
4734-13 | 21.05.95

Продолжение табл.1

Условное наименование	Тип устанавливаемого короба	Размеры, мм h*	b*	B_1	l*	B	L*	Масса, кг	Поз 1 Опора	Поз. 2 Опора	Поз. 3 Стяжка ТК4-3536-91	Поз 4 Гайка ГОСТ5915-70	Поз 5 Шайба ГОСТ11371-78
									Количество				
									1	1	2	3	4
									Условное наименование				
КО-271	СП20043	70	50	300	307	400	960	6,40	КО-271/1	КО-271/2	КО-49	М12-6Н.5.019	12.01 019
КО-272				400		500		6,52			КО-50		
КО-273				300	407	400	1060	6,94	КО-273/1	КО-273/2	КО-49		
КО-274				400		500		7,06			КО-50		
КО-275				500		600		7,38			КО-51		
КО-276				600		700		7,60			КО-52		
КО-277				700		800		7,82			КО-53		
КО-278				800		900		8,06			КО-54		
КО-279				400	507	500	1160	7,60	КО-279/1	КО-279/2	КО-50		
КО-280				500		600		7,92			КО-51		
КО-281				600		700		8,14			КО-52		
КО-282				400	607	500	1260	8,14	КО-282/1	КО-282/2	КО-50		
КО-283				500		600		8,46			КО-51		
КО-284				400	707	500	1360	8,68	КО-284/1	КО-284/2	КО-50		
КО-285					807		1460	9,2	КО-285/1	КО-285/2			
КО-286					907		1560	9,76	КО-286/1	КО-286/2			
КО-287	СП10043	60	40	300	307	420	640	4,06	КО-287/1	КО-287/2	КО-49		
КО-288				400		520		4,18			КО-50		
КО-289				300	407	420	740	4,52	КО-289/1	КО-289/2	КО-49		
КО-290				400		520		4,64			КО-50		
КО-291				500		620		4,95			КО-51		
КО-292				600		720		5,18			КО-52		
КО-293				700		820		5,40			КО-53		
КО-294				800		920		5,64			КО-54		
КО-295				400	507	520	840	5,08	КО-295/1	КО-295/2	КО-50		
КО-296				500		620		5,40			КО-51		
КО-297				600		720		5,62			КО-52		

Инв.№подл. | Подп. и дата | Взам.инв.№ | Инв.№дубл. | Подп. и дата
4734-13 | 11.05.93

Продолжение табл. 1

Условное наименование	Тип устанавливаемого короба	Размеры, мм h*	B*	B_1	l*	B	L*	Масса, кг	Поз 1 Опора	Поз.2 Опора	Поз 3 Стяжка ТК4-3536-91	Поз 4 Гайка ГОСТ 5915-70	Поз 5 Шайба ГОСТ 11371-78
									Количество				
									1	1	2	3	4
									Условное наименование				
КО-298	СП 10093	60	40	400	607	480	940	5,52	КО-298/1	КО-298/2	КО-50	М12-6Н.5.019	12.01.019
КО-299				500		580		5,84			КО-51		
КО-300				400	707	480	1040	5,96	КО-300/1	КО-300/2	КО-50		
КО-301					807		1140	6,42	КО-301/1	КО-301/2			
КО-302					907		1240	6,86	КО-302/1	КО-302/2			
КО-303				300	307	380	900	5,22	КО-303/1	КО-303/2	КО-49		
КО-304				400		480		5,34			КО-50		
КО-305				300	407	380	1000	5,68	КО-305/1	КО-305/2	КО-49		
КО-306				400		480		5,80			КО-50		
КО-307				500		580		6,12			КО-51		
КО-308				600		680		6,34			КО-52		
КО-309				700		780		6,56			КО-53		
КО-310				800		880		6,80			КО-54		
КО-311				400	507	480	1100	6,24	КО-311/1	КО-311/2	КО-50		
КО-312				500		580		6,56			КО-51		
КО-313				600		680		6,78			КО-52		
КО-314				400	607	480	1200	6,68	КО-314/1	КО-314/2	КО-50		
КО-315				500		580		7,0			КО-51		
КО-316				400	707	480	1300	7,12	КО-316/1	КО-316/2	КО-50		
КО-317					807		1400	7,58	КО-317/1	КО-317/2			
КО-318					907		1500	8,02	КО-318/1	КО-318/2			
КО-319	СП 15093	40	60	300	307	420	690	4,28	КО-319/1	КО-319/2	КО-49		
КО-320				400		520		4,40			КО-50		
КО-321				300	407	420	790	4,74	КО-321/1	КО-321/2	КО-49		
КО-322				400		520		4,86			КО-50		
КО-323				500		620		5,18			КО-51		

Инв. № подл. | Подп. и дата | Взам. инв. № | Инв. № дубл. | Подпись
4741-13 | 12.05.93

Продолжение табл 1

Условное наименование	Тип устанавливаемого короба	Размеры, мм h*	б*	B1	l*	B	L*	Масса, кг	Поз. 1 Опора	Поз 2 Опора	Поз. 3 Стяжка ТК4-3536-91	Поз 4 Гайка ГОСТ 5915-70	Поз 5 Шайба ГОСТ 11371-78
									Количество				
									1	1	2	8	4
									Условное наименование				
КО-324	СП 150 43	40	60	600	407	720	790	5,40	КО-321/1	КО-321/2	КО-52	М12-6Н.5 019	12 01 019
КО-325				700		820		5,62			КО-53		
КО-326				800		920		5,86			КО-54		
КО-327				400	507	520	890	5,30	КО-327/1	КО-327/2	КО-50		
КО-328				500		620		5,62			КО-51		
КО-329				600		720		5,84			КО-52		
КО-330				400	607	520	990	5,74	КО-330/1	КО-330/2	КО-50		
КО-331				500		620		6,06			КО-51		
КО-332				400	707	520	1090	6,20	КО-332/1	КО-332/2	КО-50		
КО-333					807		1190	6,64	КО-333/1	КО-333/2			
КО-334					907		1290	7,08	КО-334/1	КО-334/2			
КО-335				300	307	420	1000	5,68	КО-335/1	КО-335/2	КО-49		
КО-336				400		520		5,80			КО-50		
КО-337				300	407	420	1100	6,12	КО-337/1	КО-337/2	КО-49		
КО-338				400		520		6,24			КО-50		
КО-339				500		620		6,56			КО-51		
КО-340				600		720		6,78			КО-52		
КО-341				700		820		7,0			КО-53		
КО-342				800		920		7,24			КО-54		
КО-343				400	507	520	1200	6,68	КО-343/1	КО-343/2	КО-50		
КО-344				500		620		7,0			КО-51		
КО-345				600		720		7,22			КО-52		
КО-346				400	607	520	1300	7,12	КО-346/1	КО-346/2	КО-50		
КО-347				500		620		7,44			КО-51		
КО-348				400	707	520	1400	7,58	КО-348/1	КО-348/2	КО-50		
КО-349					807		1500	8,02	КО-349/1	КО-349/2			
КО-350					907		1600	8,46	КО-350/1	КО-350/2			

Инв № подл | Подп. и дата | Взам. инв № | Инв № дубл | Подп. и дата
4234-13 | 12.07.93

Изм	Лист	№ докум	Подп	Дата

ТК4-3703-92

Лист 7

Копировал

Формат А3

Продолжение табл. 1

Условное наименование	Тип устанавливаемого короба	Размеры, мм h*	b*	b1	l*	B	L*	Масса, кг	Поз. 1 Опора	Поз. 2 Опора	Поз. 3 Стяжка ТК4-3536-91	Поз. 4 Гайка ГОСТ 5915-70	Поз. 5 Шайба ГОСТ 11371-78
									Количество				
									1	1	2	8	4
									Условное наименование				
КО-351	СП200У43	40	60	300	307	420	740	4,52	КО-351/1	КО-351/2	КО-49	М12-6Н.5.019	12.01.019
КО-352				400		520		4,64			КО-50		
КО-353				300	407	420	840	4,96	КО-353/1	КО-353/2	КО-49		
КО-354				400		520		5,08			КО-50		
КО-355				500		620		5,40			КО-51		
КО-356				600		720		5,62			КО-52		
КО-357				700		820		5,84			КО-53		
КО-358				800		920		6,08			КО-54		
КО-359				400	507	520	940	5,52	КО-359/1	КО-359/2	КО-50		
КО-360				500		620		5,84			КО-51		
КО-361				600		720		6,06			КО-52		
КО-362				400	607	520	1040	5,96	КО-362/1	КО-362/2	КО-50		
КО-363				500		620		6,28			КО-51		
КО-364				400	707	520	1140	6,42	КО-364/1	КО-364/2	КО-50		
КО-365					807		1240	6,86	КО-365/1	КО-365/2			
КО-366					907		1340	7,30	КО-366/1	КО-366/2			
КО-367				300	307	420	1100	7,90	КО-367/1	КО-367/2	КО-49		
КО-368				400		520		8,02			КО-50		
КО-369				300	407	420	1200	8,50	КО-369/1	КО-369/2	КО-49		
КО-370				400		520		8,62			КО-50		
КО-371				500		620		8,94			КО-51		
КО-372				600		720		9,16			КО-52		
КО-373				700		820		9,38			КО-53		
КО-374				800		920		9,62			КО-54		
КО-375				400	507	520	1300	9,24	КО-375/1	КО-375/2	КО-50		
КО-376				500		620		9,56			КО-51		

Инв. № подл. | Подп. и дата | Взам. инв. № | Инв. № дубл. | Подп. и дата
4344-13 | 12.05.94

Продолжение табл. 1

Условное наименование	Тип устанавливаемого короба	Размеры, мм						Масса, кг	Поз 1	Поз 2	Поз 3	Поз 4	Поз 5
									Опора		Стяжка ТК4-3536-91	Гайка ГОСТ 5915-70	Шайба ГОСТ 11371-78
									Количество				
									1	1	2	8	4
									Условное наименование				
КО-377	СП20043	40	60	600	507	720	1300	9,78	КО-375/1	КО-375/2	КО-52	М12-6Н 5.019	12.01.019
КО-378				400	607	520	1400	9,84	КО-378/1	КО-378/2	КО-50		
КО-379				500		620		10,16			КО-51		
КО-380				400	707	520	1500	10,46	КО-380/1	КО-380/2	КО-50		
КО-381					807		1600	11,06	КО-381/1	КО-381/2			
КО-382					907		1700	11,66	КО-382/1	КО-382/2			

Инв. № подл.	Подп. и дата	Взам. инв. №	Инв. № дубл.	Подп. и дата
4344-13	12.05.95			

Rz80 √ (√)

Поз 1 Опора

Рис 1

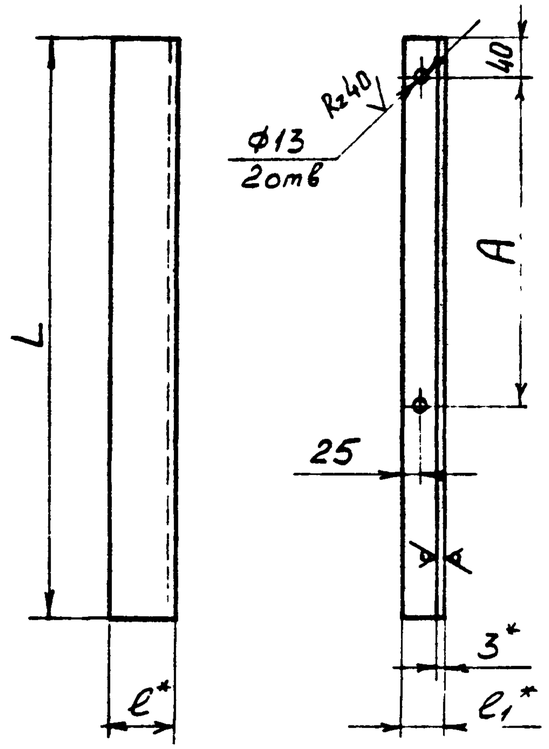

Рис. 2

Остальное - см рис. 1

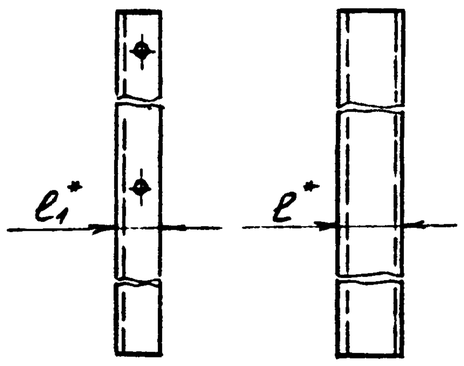

Таблица 2

Условное наименование	Рис	Размеры, мм A	L	e*	e1*	Масса, кг	Материал
КО-191/1	1	325	570	40	60	1,27	Уголок 60х40х3 ГОСТ 19772-74 / ВСт3кп2 ГОСТ 11474-76
КО-193/1		425	670			1,49	
КО-199/1		525	770			1,71	
КО-202/1		625	870			1,94	
КО-204/1		725	970			2,16	
КО-205/1		825	1070			2,38	
КО-206/1		925	1170			2,60	
КО-207/1		325	760			1,69	
КО-209/1		425	860			1,91	
КО-215/1		525	960			2,14	
КО-218/1		625	1060			2,36	
КО-220/1		725	1160			2,58	
КО-221/1		825	1260			2,80	
КО-222/1		925	1360			3,03	
КО-223/1		325	620			1,38	
КО-225/1		425	720			1,60	
КО-231/1		525	820			1,82	
КО-234/1		625	920			2,05	
КО-236/1		725	1020			2,27	
КО-237/1		825	1120			2,49	
КО-238/1		925	1220			2,72	
КО-239/1		325	860			1,91	

1* Размеры для справок.

2 Остальные технические требования по ТК4-570-81.

Инв № подл	Подп. и дата	Взам инв №	Инв № дубл	Подп. и дата
4334-13	12.05.93			

Изм	Лист	№ докум	Подп	Дата	ТК4-3703-92	Лист 10

Копировал формат А3

Продолжение табл.2

Условное наименование	Рис	Размеры, мм A	L	ℓ^*	ℓ_1^*	Масса, кг	Материал
КО-241/1	1	425	960	40	60	2,14	Уголок 60×40×3 ГОСТ 19772-74 / ВСт 3кп2 ГОСТ 11474-76
КО-247/1		525	1060			2,36	
КО-250/1		625	1160			2,58	
КО-252/1		725	1260			2,80	
КО-253/1		825	1360			3,03	
КО 254/1		925	1460			3,25	
КО-255/1		325	670			1,49	
КО-257/1		425	770			1,71	
КО-263/1		525	870			1,94	
КО-266/1		625	970			2,16	
КО-268/1		725	1070			2,38	
КО-269/1		825	1170			2,60	
КО-270/1		925	1270			2,83	
КО-271/1		325	960	50	70	2,59	Уголок 70×50×3 ГОСТ 19772-74 / ВСт 3 2 ГОСТ 11474-76
КО-273/1		425	1060			2,86	
КО-279/1		525	1160			3,13	
КО-282/1		625	1260			3,40	
КО-284/1		725	1360			3,67	
КО-285/1		825	1460			3,94	
КО-286/1		925	1560			4,21	
КО-287/1		325	640	60	40	1,42	Уголок 60×40×3 ГОСТ 19772-74 / ВСт 3кп 2 ГОСТ 11474-76
КО-289/1		425	740			1,65	
КО-295/1		525	840			1,87	
КО-298/1		625	940			2,09	
КО-300/1		725	1040			2,31	
КО-301/1		825	1140			2,54	
КО-302/1		925	1240			2,76	
КО-303/1		325	900			2,0	
КО-305/1		425	1000			2,23	
КО-311/1		525	1100			2,45	
КО-314/1		625	1200			2,67	

Продолжение табл 2

Условное наименование	Рис.	Размеры, мм A	L	ℓ^*	ℓ_1^*	Масса, кг	Материал
КО-316/1	1	725	1300	60	40	2,89	Уголок 60×40×3 ГОСТ 19772-74 / ВСт 3кп2 ГОСТ 11474-76
КО-317/1		825	1400			3,12	
КО 318/1		925	1500			3,34	
КО-319/1		325	690	40	60	1,53	
КО-321/1		425	790			1,76	
КО-327/1		525	890			1,98	
КО-330/1		625	990			2,20	
КО-332/1		725	1090			2,43	
КО-333/1		825	1190			2,65	
КО-334/1		925	1290			2,87	
КО-335/1		325	1000			2,23	
КО-337/1		425	1100			2,45	
КО-343/1		525	1200			2,67	
КО-346/1		625	1300			2,89	
КО-348/1		725	1400			3,12	
КО-349/1		825	1500			3,34	
КО-350/1		925	1600			3,56	
КО-351/1		325	740			1,65	
КО-353/1		425	840			1,87	
КО-359/1		525	940			2,09	
КО-362/1		625	1040			2,31	
КО-364/1		725	1140			2,54	
КО-365/1		825	1240			2,76	
КО-366/1		925	1340			2,98	
КО-367/1	2	325	1100	60	40	3,34	Швеллер В 60×40×3 Б ГОСТ 8278-83 / 2Ст 3сп ГОСТ 11474-76
КО-369/1		425	1200			3,64	
КО-375/1		525	1300			3,95	
КО-378/1		625	1400			4,25	

Изм	Лист	N докум.	Подп.	Дата

ТК4-3703-92

Лист 11

Инв. N подл. | Подп. и дата | Взам. инв. N | Инв. N дубл. | Подп. и дата | 0411

Копировал

Формат А3

Продолжение табл.2

Условное наименование	Рис.	Размеры, мм				Масса, кг	Материал
		A	L	ℓ^*	ℓ_1^*		
КО-380/1	2	725	1500	60	40	4,56	Швеллер В60×70×3Б ГОСТ 8278-83 / 2-Ст3сп ГОСТ 11474-76
КО-381/1		825	1600			4,86	
КО-382/1		925	1700			5,16	

Инв. № подл.	Подп. и дата	Взам. инв. №	Инв. № дубл.	Подп. и дата
034-13	12.05.93			

Изм.	Лист	N докум.	Подп.	Дата	ТК4-3703-92	Лист 12

Копировал Формат А4

Поз. 2 Опора

Рис 1

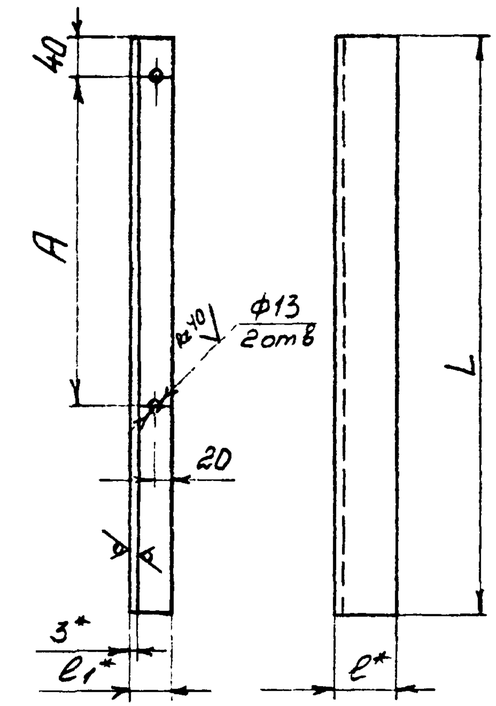

Рис. 2

Остальное - см рис.1

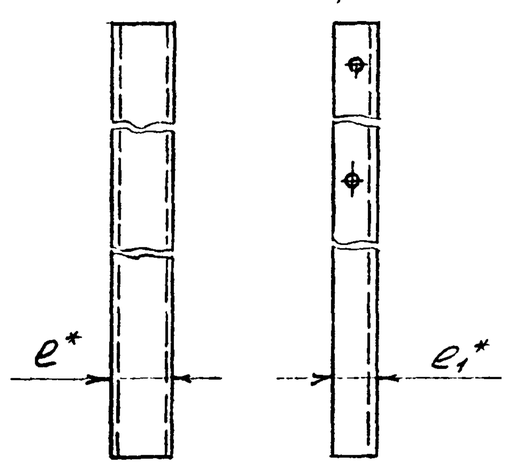

Таблица 3

Условное наименование	Рис.	Размеры, мм A	L	e*	e1*	Масса, кг	Материал
КО-191/2		325	570			1,27	
КО-193/2		425	670			1,49	
КО-199/2		525	770			1,71	
КО-202/2		625	870			1,94	
КО-204/2		725	970			2,16	
КО-205/2		825	1070			2,38	
КО-206/2		925	1170			2,60	
КО-207/2		325	760			1,69	
КО-209/2		425	860			1,91	
КО-215/2		525	960			2,14	
КО-218/2		625	1060			2,36	Уголок
КО-220/2	1	725	1160	40	60	2,58	60×40×3 ГОСТ 19772-74
КО-221/2		825	1260			2,80	ВСт3кп2 ГОСТ 11474-76
КО-222/2		925	1360			3,03	
КО-223/2		325	620			1,38	
КО-225/2		425	720			1,60	
КО-231/2		525	820			1,82	
КО-234/2		625	920			2,05	
КО-236/2		725	1020			2,27	
КО-237/2		825	1120			2,49	
КО-238/2		925	1220			2,72	
КО-239/2		325	860			1,91	
КО-241/2		425	960			2,14	
КО-247/2		525	1060			2,36	
КО-250/2		625	1160			2,58	
КО-252/2		725	1260			2,80	

1.* Размеры для справок.

2. Остальные технические требования по ТКЧ-570-81

Изм	Лист	N докум.	Подп.	Дата	ТК4-3703-92	Лист 13

Инв. N подл. | Подп. и дата | Взам. инв. N | Инв. N дубл. | Подп. и дата

134-13 | 12.01.92

Копировал | Формат А3

Продолжение табл.3

Условное наименование	Рис.	Размеры, мм A	L	e*	e1*	Масса, кг	Материал
КО-253/2	1	825	1360	40	60	3,03	Уголок 60х40х3 ГОСТ19772-74 / ВСт 3кп2 ГОСТ11474-76
КО-254/2		925	1460			3,25	
КО-255/2		325	670			1,49	
КО-257/2		425	770			1,71	
КО-263/2		525	870			1,94	
КО-266/2		625	970			2,16	
КО-268/2		725	1070			2,38	
КО-269/2		825	1170			2,60	
КО-270/2		925	1270			2,83	
КО-271/2		325	960	50	70	2,59	Уголок 70х50х3 ГОСТ19772-74 / ВСт.3кп2 ГОСТ11474-76
КО-273/2		425	1060			2,86	
КО-279/2		525	1160			3,13	
КО-282/2		625	1260			3,40	
КО-284/2		725	1360			3,67	
КО-285/2		825	1460			3,94	
КО-286/2		925	1560			4,21	
КО-287/2		325	640	60	40	1,42	Уголок 60х40х3 ГОСТ19772-74 / ВСт.3кп2 ГОСТ11474-76
КО-289/2		425	740			1,65	
КО-295/2		525	840			1,87	
КО-298/2		625	940			2,09	
КО-300/2		725	1040			2,31	
КО-301/2		825	1140			2,54	
КО-302/2		925	1240			2,76	
КО-303/2		325	900			2,0	
КО-305/2		425	1000			2,23	
КО-311/2		525	1100			2,45	
КО-314/2		625	1200			2,67	
КО-316/2		725	1300			2,89	
КО-317/2		825	1400			3,12	
КО-318/2		925	1500			3,34	
КО-319/2		325	690	40	60	1,53	
КО-321/2		425	790			1,76	

Продолжение табл.3

Условное наименование	Рис.	Размеры, мм A	L	e*	e1*	Масса, кг	Материал
КО-327/2	1	525	890	40	60	1,98	Уголок 60х40х3 ГОСТ19772-74 / ВСт 3кп2 ГОСТ11474-76
КО-330/2		625	990			2,20	
КО-332/2		725	1090			2,43	
КО-333/2		825	1190			2,65	
КО-334/2		925	1290			2,87	
КО-335/2		325	1000			2,23	
КО-337/2		425	1100			2,45	
КО-343/2		525	1200			2,67	
КО-346/2		625	1300			2,89	
КО-348/2		725	1400			3,12	
КО-349/2		825	1500			3,34	
КО-350/2		925	1600			3,56	
КО-351/2		325	740			1,65	
КО-353/2		425	840			1,87	
КО-354/2		525	940			2,09	
КО-362/2		625	1040			2,31	
КО-364/2		725	1140			2,54	
КО-365/2		825	1240			2,76	
КО-366/2		925	1340			2,98	
КО-367/2	2	325	1100	60	40	3,34	Швеллер В60х40х3б ГОСТ8278-83 / 2Ст.3сп ГОСТ11474-76
КО-369/2		425	1200			3,64	
КО-375/2		525	1300			3,95	
КО-378/2		625	1400			4,25	
КО-380/2		725	1500			4,56	
КО-381/2		825	1600			4,86	
КО-382/2		925	1700			5,16	

Инв.№ подл. 4334-13 | Подп. и дата | К2.05.93 | Взам. инв.№ | Инв.№ дубл. | Подп. и дата

Изм.	Лист	№ докум.	Подп.	Дата	ТК4-3703-92	Лист 14

Копировал формат А3

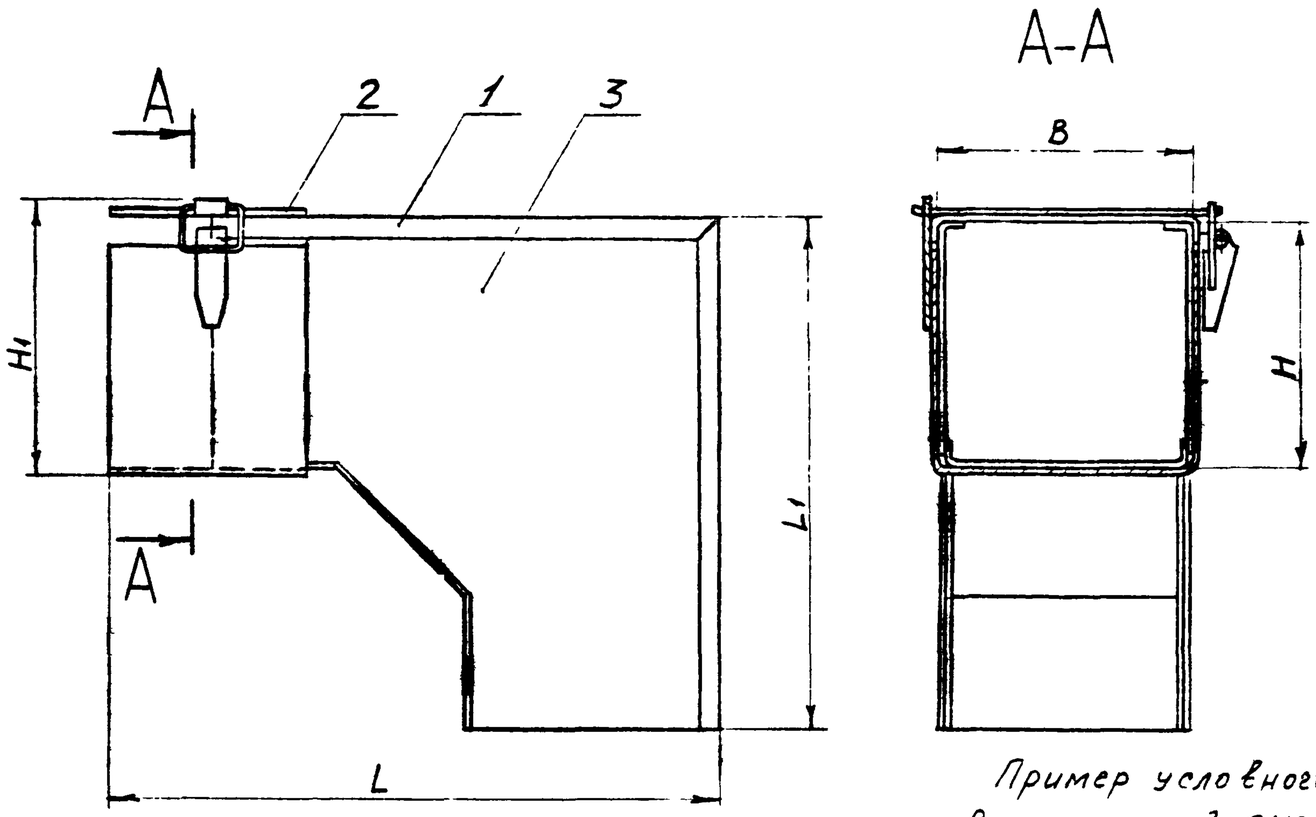

Пример условного обозначения секции угловой вертикальной СУВ-200 с размерами В=200мм Н=200мм с наружной крышкой:

Секция угловая вертикальная СУВ-200 ТК4-3704-92

1. Размеры для справок
2. Остальные технические требования по ТК4-570-81

Условное наименование	Размеры, мм					Масса, кг	Поз.1 Крышка	Поз 2 Скоба верхняя ТК4-3728-92	Поз 3 Корпус ТК4-3731-92
	В	Н	H_1	L	L_1		Количество		
							1	1	1
							Условное наименование		
СУВ-100	100	100	114	382	306	4,25	СУВ 100/1	СВ-100	К-100
СУВ-150	150	150	164	432	356	6 6	СУВ-150/1	СВ-150	К-150
СУВ-200	200	200	214	482	406	9,13	СУВ-200/1	СВ-200	К-200

Изм	Лист	№докум	Подп	Дата	Взамен
Разраб		Сучкова		11.93	Группа
Пров		Крупнова		01.93	
Гл спец		Удалов		01.01.93	
Н.контр		Бурякова			
Утв		Гуров		11.93	

ТК4-3704-92

Секция угловая вертикальная

Лит	Масса	Масштаб
	Ст табл	—

Лист 1 | Листов 2

Рег № 10-93

Срок введения 01.06.93

Инв.№подл | Подп и дата | Взам.инв.№ | Инв.№дубл | Подп и дата

4.34-14 УГ.ОГ.ОГ

Копировал

Формат А3

Rz 80 √(√)

Поз. 1. Крышка

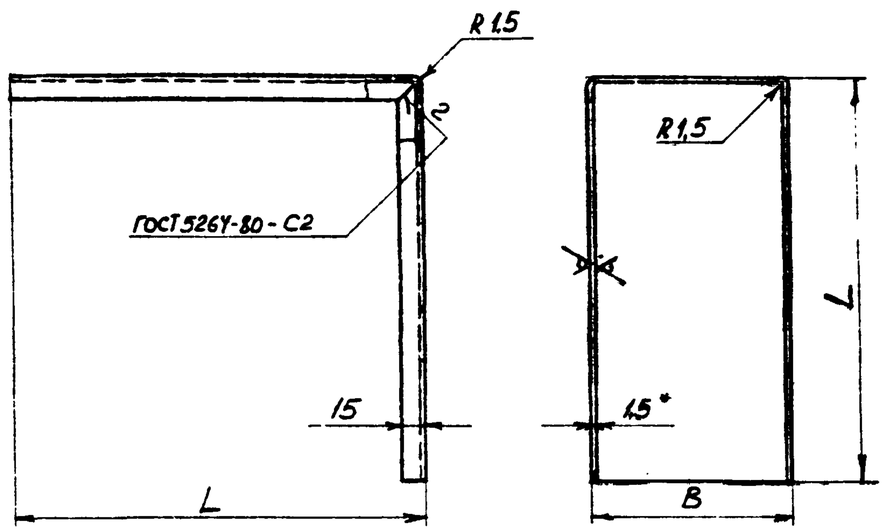

Условное наименование	Размеры, мм		Развёртка, мм	Масса, кг
	B	L		
СУВ-100/1	103	306	121 × 610	0,90
СУВ-150/1	153	356	171 × 710	1,46
СУВ-200/1	203	406	221 × 810	2,14

1. * Размер для справок.
2. Материал - лист х/к $\frac{Б1,5\ ГОСТ\ 19904-90}{К270В-4-III\ ГОСТ\ 16523-89}$
3. Остальные технические требования по ТК4-570-81.

Подп. и дата | Инв. № дубл. | Взам. инв. № | Подп. и дата 12.05.93 | Инв. № подл. 134-14

Изм.	Лист	№ докум.	Подп.	Дата

ТК4-3704-92

Лист 2

Копировал формат А4

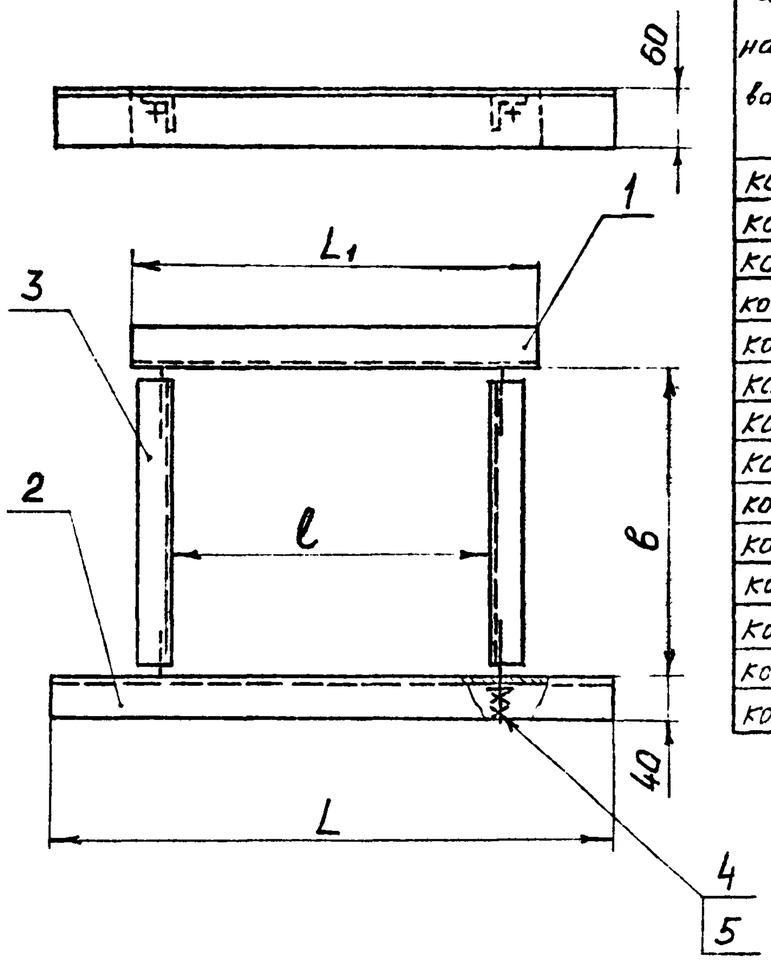

Таблица 1

Условное наименование	Размеры, мм				Поз 1 Уголок	Поз 2 Уголок	Поз 3 Стяжка ТК4-3536-91	Поз 4 Гайка ГОСТ 5915-70	Поз 5 Шайба ГОСТ 11371-78
	в	е	L, см п 2	L_1	Количество				
					1	1	2	8	4
					Условное наименование				
КО-383	300	307	l_2+125	400	КО-383/1	КО-383/2	КО-49	М12-6Н 5.019	12.01 019
КО-384	400						КО-50		
КО-385	300	407		500	КО-385/1	КО-385/2	КО-49		
КО-386	400						КО-50		
КО-387	500						КО-51		
КО-388	600						КО-52		
КО-389	700						КО-53		
КО-390	800						КО-54		
КО-391	400	507		600	КО-391/1	КО-391/2	КО-50		
КО-392	500						КО-51		
КО-393	600						КО-52		
КО-394	400	607		700	КО-394/1	КО-394/2	КО-50		
КО-395	500						КО-51		
КО-396	400	707		800	КО-396/1	КО-396/2	КО-50		

1. Размеры для справок.
2.* L_2 - длина равная ширине двух устанавливаемых коробов. Если сумма L_2+150 > l_2+125, то L=L_2+150, если сумма L_2+150 < l_2+125, то L = l_2+125
3. Остальные технические требования по ТК4-570-81

Пример условного обозначения кронштейна КО-383:
Кронштейн КО-383. ТК4-3705-92

Изм.	Лист	N докум.	Подп.	Дата	Взамен	ТК4-3705-92	
					Группа		
Разраб.		Сусоева		1.11.92	Кронштейн	Лит.	Масса — Масштаб —
Пров.		Крупнова		15.04.93		Лист 1	Листов 3
Гл. спец.		Чудинов		01.04.93	Рег. N 10-93		
Н. контр.		Бурякова					
Утв.		Гусев		01.06.93	Срок введения 01.06.93		

Копировал

Формат А3

Инв. N подл. | Подп. и дата | Взам. инв. N | Инв. N дубл. | Подп. и дата

Продолжение табл 1

Условное наименование	Размеры, мм				Поз 1	Поз 2	Поз 3	Поз. 4	Поз 5
					Уголок		Стяжка ТК4-2536-91	Гайка ГОСТ 5915-70	Шайба ГОСТ 11371-78
					Количество				
					1	1	2	8	4
					Условное наименование				
КО-397	400	807	$\ell + 125$	900	КО-397/1	КО-397/2	КО-50	М12-6Н 5.019	12.01.019
КО-398		907		1000	КО-398/1	КО-398/2			
КО-399	300	307	$L_2^* + 150$	400	КО-383/1	КО-399/2	КО-49		
КО-400	400						КО-50		
КО-401	300	407		500	КО-385/1	КО-401/2	КО-49		
КО-402	400						КО-50		
КО-403	500						КО-51		
КО-404	600						КО-52		
КО-405	700						КО-53		
КО-406	800						КО-54		
КО-407	400	507		600	КО-391/1	КО-407/2	КО-50		
КО-408	500						КО-51		
КО-409	600						КО-52		
КО-410	400	607		700	КО-394/1	КО-410/2	КО-50		
КО-411	500						КО-51		
КО-412	400	707		800	КО-39[illegible]/1	КО-412/2	КО-50		
КО-413		807		900	КО-397/1	КО-413/2			
КО-414		907		1000	КО-398/1	КО-414/2			

Инв. номер подл. | Подп. и дата | Взам. инв. № | Инв. № дубл. | Подп. и дата

4384-15 | 12.05.92

Изм	Лист	№ докум	Подп	Дата	ТК4-3705-92	Лист 2

Копировал

Формат А3

Rz40 (√)

Поз 1. и Поз. 2 Уголок

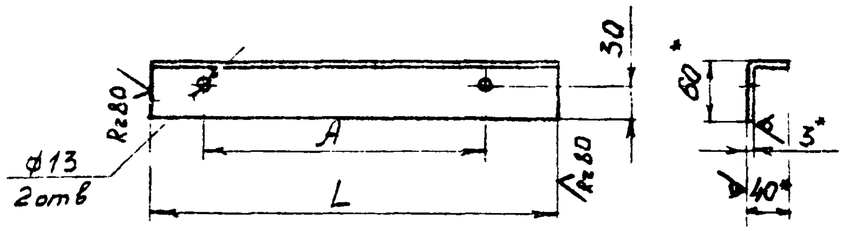

Таблица 2

Условное наименование	Поз	Размеры, мм A	Размеры, мм L	Масса, кг
КО-383/1	1	325	400	0,91
КО-385/1		425	500	1,13
КО-391/1		525	600	1,35
КО-394/1		625	700	1,57
КО-396/1		725	800	1,79
КО-397/1		825	900	2,01
КО-398/1		925	1000	2,23
КО-383/2	2	325	ℓ+125 См лист 1 п.2	—
КО-385/2		425		
КО-391/2		525		
КО-394/2		625		
КО-396/2		725		
КО-397/2		825		
КО-398/2		925		

Продолжение табл 2

Условное наименование	Поз	Размеры, мм A	Размеры, мм L	Масса, кг
КО-399/2	2	325	L_2+150 См лист 1 п.2	—
КО-401/2		425		
КО-407/2		525		
КО-410/2		625		
КО-412/2		725		
КО-413/2		825		
КО-414/2		925		

1. * Размеры для справок.
2. Материал - уголок $\frac{60\times40\times3\ ГОСТ\ 19772-74}{ВСт3кп2\ ГОСТ\ 11474-76}$
3. Остальные технические требования по ТК4-570-81.

Инв. № подл	Подп. и дата	Взам. инв. №	Инв. № дубл.	Подп. и дата
4374-05	19.05.93			

Изм	Лист	№ докум	Подп	Дата	ТК4-3705-92	Лист 3

Копировал

Формат А3

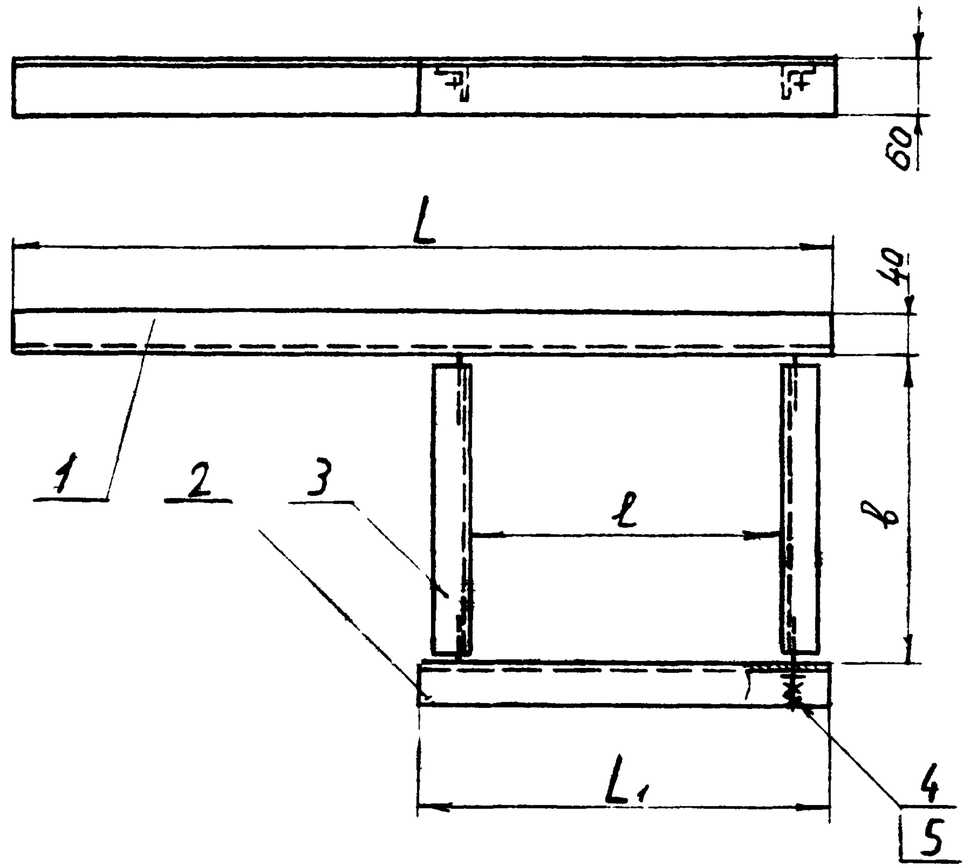

Пример условного обозначения кронштейна КО-415:

Кронштейн КО-415 ТК4-3706-92

1. Размеры для справок
2.* L_2 - длина равная ширине двух устанавливаемых коробов
3. Остальные технические требования по ТК4-570-81.

					ВЗАМЕН	ТК4-3706-92		
					ГРУППА			
ИЗМ.	ЛИСТ	N ДОКУМ.	ПОДП.	ДАТА	Кронштейн	ЛИТ.	МАССА	МАСШТАБ
РАЗРАБ.		Кулешов		11.92			—	—
ПРОВ.		Крылова		05.04.93		ЛИСТ 1	ЛИСТОВ 3	
Гл. спец.		Чудинов		01.94	Инв. N 10-93			
Н. контр.		Бурягова		11.04.93	СРОК ВВЕДЕНИЯ 01.06.93			
УТВ.		Чумак		11.04.93				

КОПИРОВАЛ

ФОРМАТ А3

ИНВ. N ПОДЛ.	ПОДП. И ДАТА	ВЗАМ. ИНВ. N	ИНВ. N ДУБЛ.	ПОДП. И ДАТА
474-16	11.05.93			

Таблица 1

Условное наименование	Размеры, мм				Поз. 1 Уголок	Поз. 2 Уголок ТК4-3705-92	Поз. 3 Стяжка ТК4-3536-91	Поз. 4 Гайка ГОСТ 5915-70	Поз 5 Шайба ГОСТ 11371-78
					Количество				
	в	е	L	L_1	1	1	2	2	4
					Условное наименование				
КО-415	300	307	$550+L_2^{**}$	400	КО-415/1	КО-383/1	КО-49	М12-6Н 5.019	12 01.019
КО-416	400						КО-50		
КО-417	300	407	$650+L_2^{**}$	500	КО-417/1	КО-385/1	КО-49		
КО-418	400						КО-50		
КО-419	500						КО-51		
КО-420	600						КО-52		
КО-421	700						КО-53		
КО-422	800						КО-54		
КО-423	400	507	$750+L_2^{**}$	600	КО-423/1	КО-391/1	КО-50		
КО-424	500						КО-51		
КО-425	600						КО-52		
КО-426	400	607	$850+L_2^{**}$	700	КО-426/1	КО-394/1	КО-50		
КО-427	500						КО-51		
КО-428	400	707	$950+L_2^{**}$	800	КО-428/1	КО-396/1	КО-50		
КО-429		807	$1050+L_2^{**}$	900	КО-429/1	КО-397/1			
КО-430		907	$1150+L_2^{**}$	1000	КО-430/1	КО-398/1			

Инв. № подл. | Подп. и дата | Взам. инв. № | Инв. № дубл. | Подп. и дата

У34-1 | 4.01.01.93

Изм	Лист	№ докум	Подп.	Дата	ТК4-3706-92	Лист 2

Копировал

Формат А3

Rz 40 √ (√)

Поз. 1 Уголок

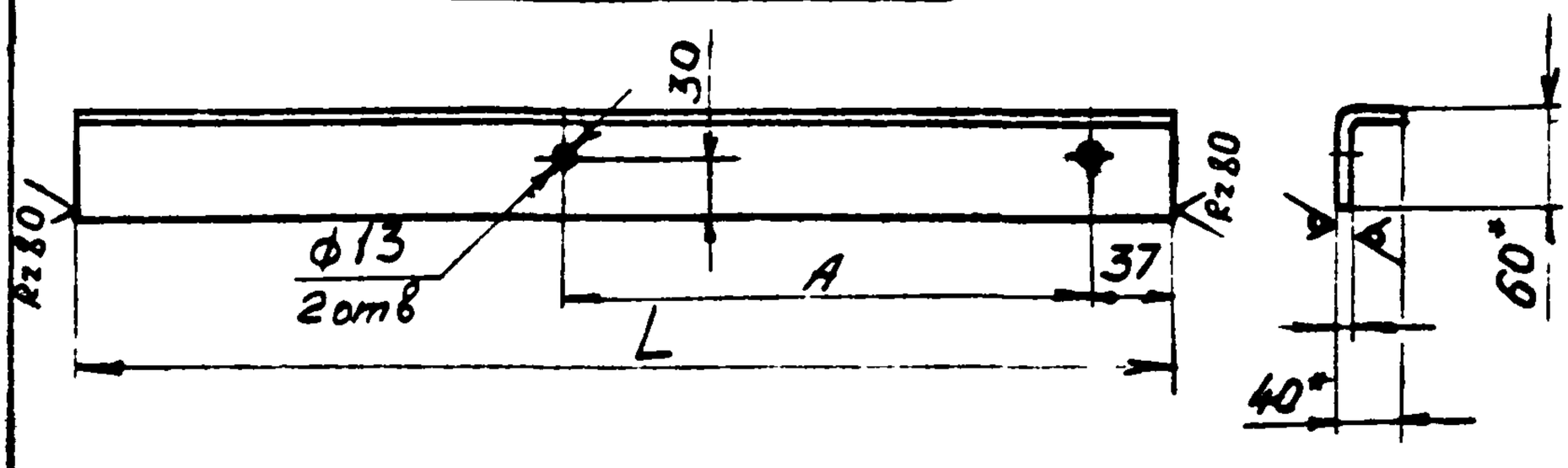

Таблица 2

Условное наименование	Размеры, мм	
	A	L
КО-415/1	325	550+L₂**
КО-417/1	425	650+L₂**
КО-423/1	525	750+L₂**
КО-426/1	625	850+L₂**
КО-428/1	725	950+L₂**
КО-429/1	825	1050+L₂**
КО-430/1	925	1150+L₂**

1.* Размеры для справок

2. Материал - Уголок $\frac{60\times40\times3\ ГОСТ\ 19772-74}{В\ Ст\ 3\ кп\ 2\ ГОСТ\ 11474-76}$

3 Остальные технические требования по ТКЧ-570-81

Инв. № подл.	Подп. и дата	Взам. инв. №	Инв. № дубл.	Подп. и дата
4344-16	13.05.92			

Изм.	Лист	№ докум.	Подп.	Дата	ТК4-3706-92	Лист 3

Копировал Формат А4

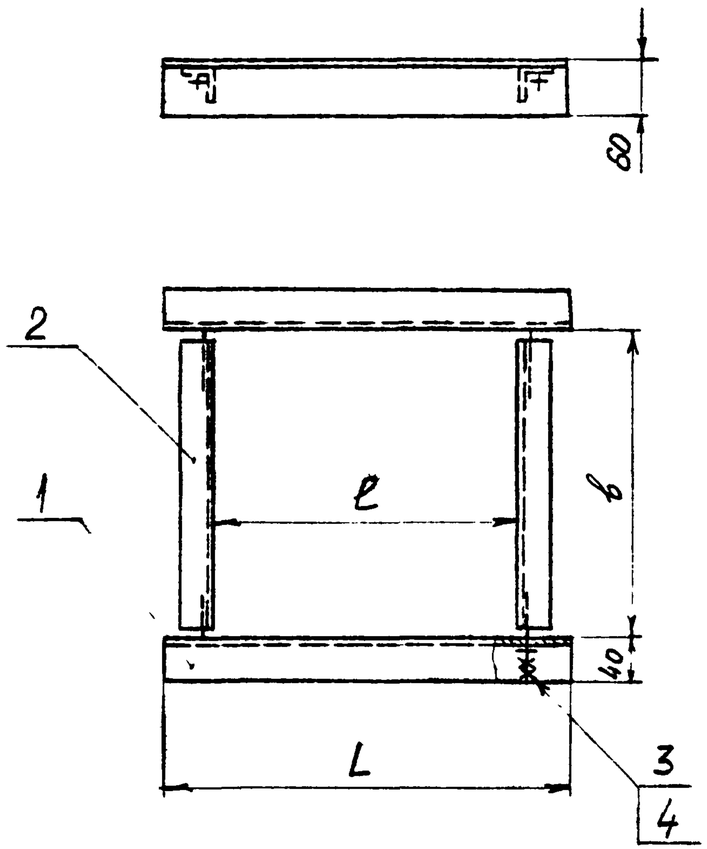

Таблица 1

Условное наименование	Размеры, мм в	e	L	Масса, кг	Поз 1 Уголок	Поз 2 Стяжка ТКЧ-3536-91	Поз 3 Гайка ГОСТ 5915-70	Поз. 4 Шайба ГОСТ 11371-78
					Количество			
					2	5	8	4
					Условное наименование			
КО-431	300	307	400	3,04	КО-431/1	КО-49	М12-6Н.5 019	12 01 019
КО-432	400			3,16		КО-50		
КО-433	300	407	500	3,48	КО-433/1	КО-49		
КО-434	400			3,60		КО-50		
КО-435	500			3,92		КО-51		
КО-436	600			4,14		КО-52		
КО-437	700			4,36		КО-53		
КО-438	800			4,60		КО-54		
КО-439	400	507	600	4,04	КО-439/1	КО-50		
КО-440	500			4,36		КО-51		
КО-441	600			4,58		КО-52		
КО-442	400	607	700	4,48	КО-442/1	КО-50		
КО-443	500			4,80		КО-51		
КО-444	400	707	800	4,92	КО-444/1	КО-50		
КО-445		807	900	5,36	КО-445/1			
КО-446		907	1000	5,80	КО-446/1			

Пример условного обозначения кронштейна КО-431:
Кронштейн КО-431. ТКЧ-3707-92

1. Размеры для справок.
2. Остальные технические требования по ТКЧ-570-81.

					Взамен	ТК4-3707-92			
					Группа				
Изм.	Лист	N докум.	Подп.	Дата	Кронштейн	Лит.	Масса	Масштаб	
Разраб.		Сучкова		1.11.92			См табл	–	
Пров.		Крупнова		19.04.93					
Гл. спец.		Чубина		09.01.93		Лист 1	Листов 2		
Н. контр.		Бурякова		09.01.93	Утв. N 10-93				
Утв.		Гуро		14.04.93	Срок введения 01.06.93				

Копировал

Формат А3

Инв. N подл. | Подп. и дата | Взам. инв. N | Инв. N дубл. | Подп. и дата

ТКЧ-13 | 1.11.92

Rz40 ✓ (✓)

Поз. 1. Уголок

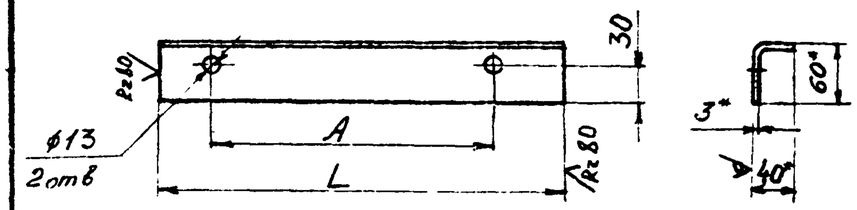

Таблица 2

Условное наименование	Размеры, мм		Масса, кг
	A	L	
КО-431/1	325	400	0,91
КО-433/1	425	500	1,13
КО-439/1	525	600	1,35
КО-442/1	625	700	1,57
КО-444/1	725	800	1,79
КО-445/1	825	900	2,01
КО-446/1	925	1000	2,23

1 * Размеры для справок.

2 Материал - уголок $\frac{60\times40\times3\ ГОСТ\ 19772-74}{ВСт3кп2\ ГОСТ\ 11474-76}$

3 Остальные технические требования по ТКЧ-570-81.

Изм	Лист	№ докум	Подп	Дата	ТК4-3707-92	Лист 2

Инв. № подл. | Подп. и дата | Взам. инв. № | Инв. № дубл. | Подп. и дата

Копировал формат А1

Rz80 ✓ (✓)

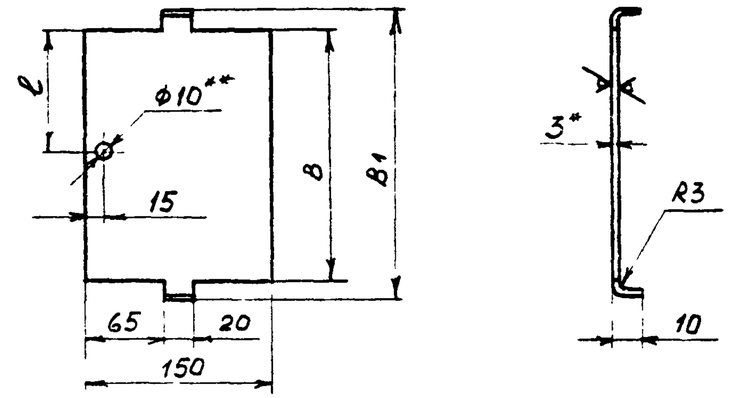

Условное наименование	Размеры, мм			Развернутая длина L, мм	Масса, кг
	B	B1	ℓ		
СВ-100	100	130	50	140	0,37
СВ-150	150	180	75	190	0,60
СВ-200	200	230	100	240	0,80

Пример условного обозначения скобы верхней СВ-100

Скоба верхняя СВ-100. ТКЧ-3728-92

1.* Размер для справок.

2.** Отверстие ф10 - технологическое

3. Материал - лист х/к $\frac{Б3,0\ ГОСТ\ 19904-90}{К270Д-4-III\ ГОСТ\ 16523-89}$

4. Остальные технические требования по ТКЧ-570-81

Изм	Лист	№ докум	Подп	Дата	Взамен	ТК4-3728-92		
					Группа			
Разраб.		Сычкова		1.11.92	Скоба верхняя	Лит	Масса	Масштаб
Пров		Коупнова		13.04.93			См. табл.	-
Гл спец		Чудинов		09.04.93		Лист	Листов 1	
Н контр.		Бурякова		09.04.93	Рег № 10-93			
Утв		Гуров		14.04.93	Срок введения 01.06.93			

Инв. № подл. | Подп. и дата | Взам. инв. № | Инв. № дубл. | Подп. и дата

Копировал формат А4

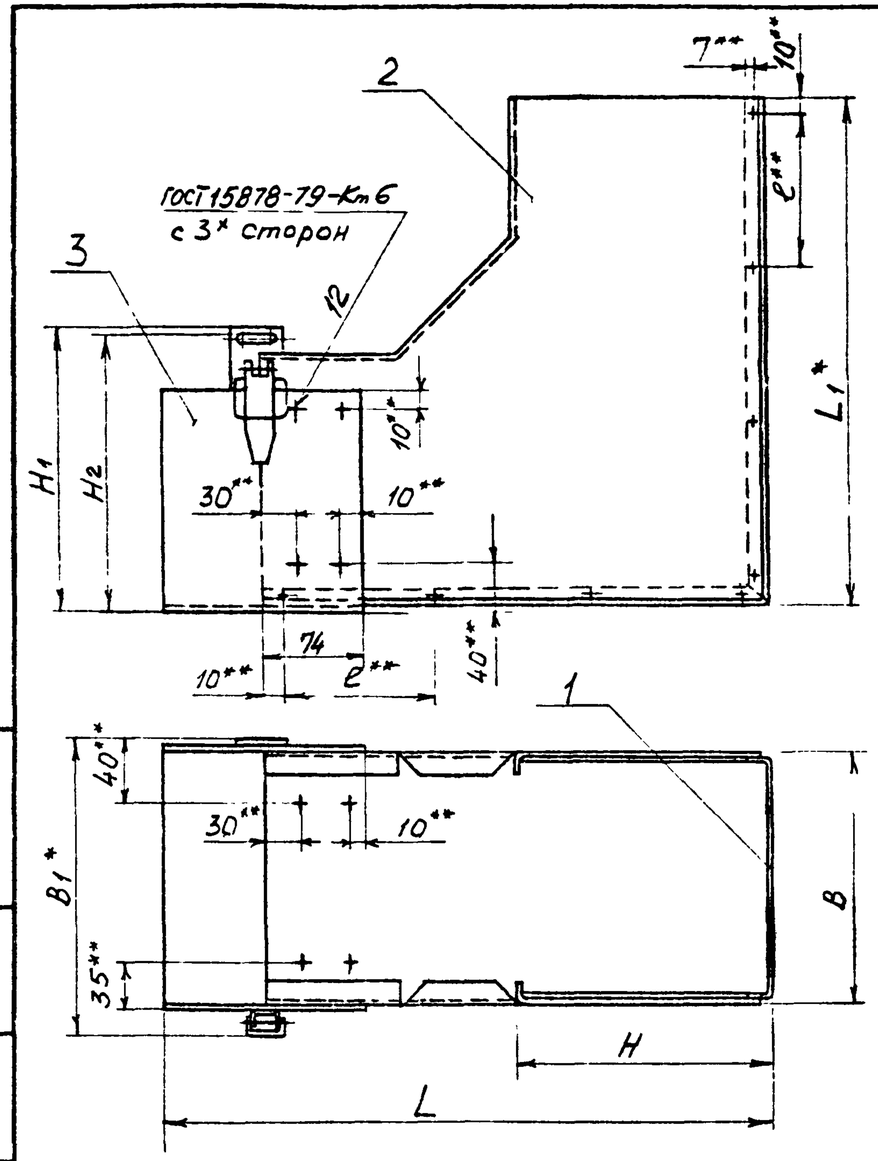

Условное наименование	Размеры, мм								Масса кг	Поз 1 Дно	Поз 2 Бокобина
										Количество	
										1	2
										Условное наименование	
	B	B1*	H	H1	H2	L	L1*	e			
К-100	100	128	100	114	108	380	304	90	3,17	К-100/1	К-100/2
К-150	150	178	150	164	158	430	354	110	5,02	К-150/1	К-150/2
К-200	200	228	200	214	208	480	404	120	7,07	К-200/1	К-200/2

Продолжение

Условное наименование	Поз 3 Скоба нижняя ТК4-3730-92
	Количество
	1
	Условное наименование
К-100	СН-100
К-150	СН-150
К-200	СН-200

1* Размеры для справок.
2.** Размеры обеспечиваются инструментом
3 Допускается сварка ручная электродуговая
4. Остальные технические требования по ТК4-570-81.

Пример условного обозначения корпуса секции угловой вертикальной с внутренней крышкой и размерами 100×100:
Корпус К-100 ТК4-3729-92

					Взамен	ТК4-3729-92		
					Группа			
Изм.	Лист	N докум.	Подп.	Дата	Корпус	Лит.	Масса	Масштаб
Разраб.		Сучкова		1.11.92			См. табл.	–
Пров.		Крупнов		29.04.93		Лист 1	Листов 3	
Гл. спец.		Чудинов		29.04.93	Рег. N 10-93			
Н. контр.		Бурякова						
Утв.		Гуров		30.04.93	Срок введения 01.06.93			

Копировал

Формат А3

Инв. N подл. | Подп. и дата | Взам. инв. N | Инв. N дубл. | Подп. и дата

Поз. 1. Дно

Rz 80 √ (√)

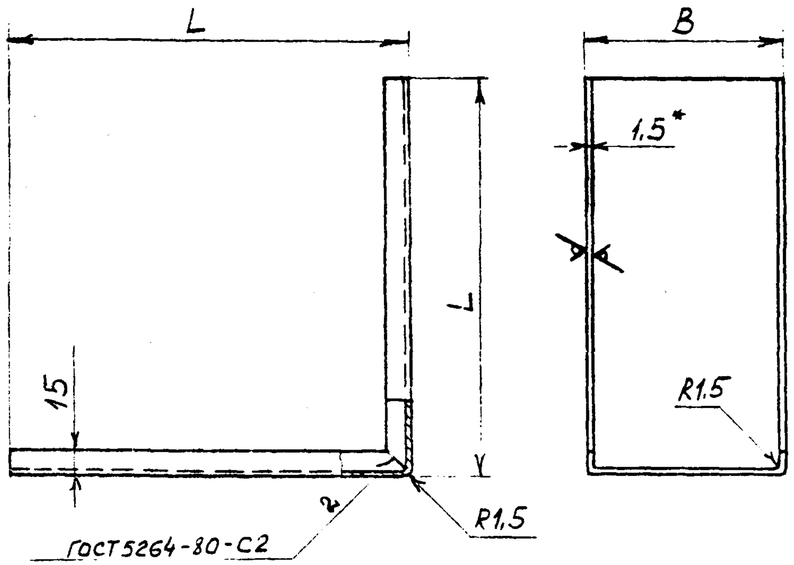

Условное наименование	Размеры, мм		Развертка, мм	Масса, кг
	B	L		
К-100/1	97	304	120 × 605	0,87
К-150/1	147	354	170 × 705	1,40
К-200/1	197	404	220 × 805	2,07

1.* Размер для справок.

2. Материал - лист х/к $\frac{Б1,5\ ГОСТ\ 19904-90}{К270В-4-III\ ГОСТ\ 16523-89}$

3. Остальные технические требования по ТКЧ-570-81

ТК4-3729-92

Лист 2

Поз. 2. Боковина

Rz 80 √ (√)

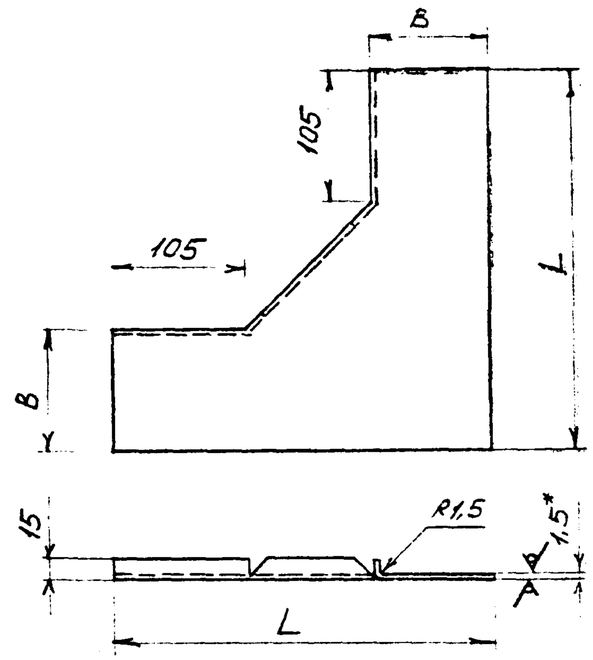

Условное наименование	Размеры, мм		Масса, кг
	B	L	
К-100/2	96	300	0,67
К-150/2	146	350	1,05
К-200/2	196	400	1,49

1.* Размер для справок.

2. Материал - лист х/к $\frac{Б1,5\ ГОСТ\ 19904-90}{К270В-4-III-ГОСТ\ 16523-89}$

3. Остальные технические требования по ТКЧ-570-81.

ТК4-3729-92

Лист 3

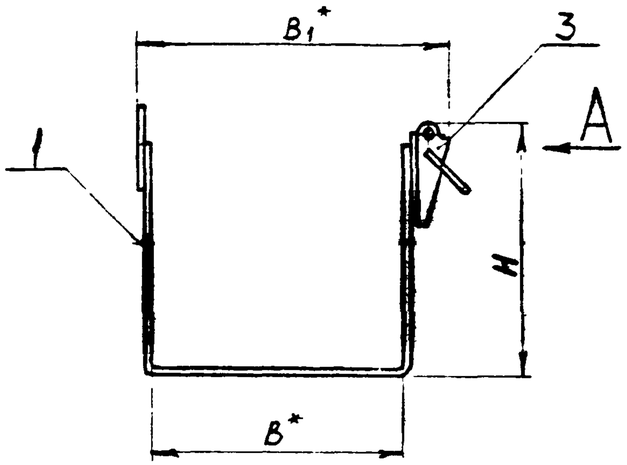

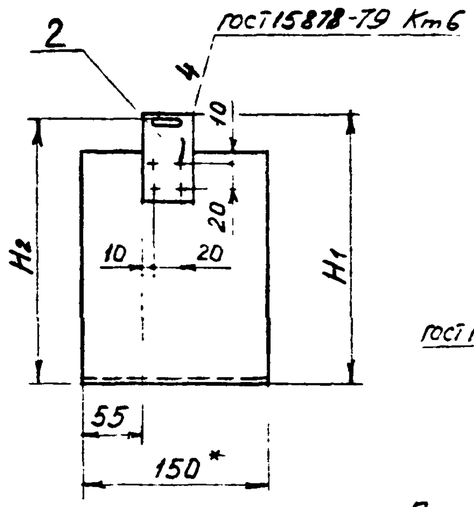

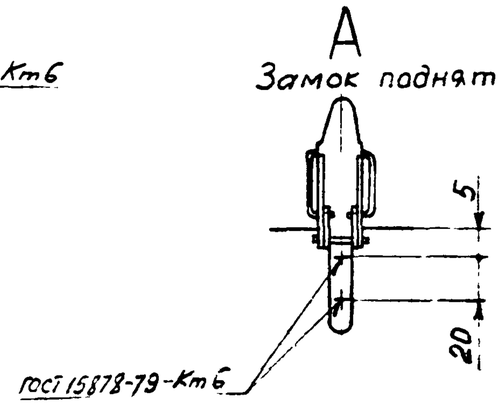

Пример условного обозначения скобы нижней с размером B=101мм:

Скоба нижняя СН-100. ТК4-3730-92

1.* Размеры для справок

2. Допускается сварка ручная электродуговая.

3 Остальные технические требования по ТК4-570-81

Условное наименование	Размеры, мм					Масса, кг	Поз.1 Скоба	Поз 2 Проушина	Поз 3 Замок защелка ТУ36 22 13. 18009-86
	B*	B1*	H	H1	H2		Количество		
							1	1	1
							Условное наименование		
СН-100	101	128	97	114	108	0,96	СН-100/1	СН-100/2	33
СН-150	151	178	147	164	158	1,52	СН-150/1		
СН-200	201	228	197	214	208	2,02	СН-200/1		

Взамен						ТК4-3730-92
Группа						
Изм.	Лист	№ докум.	Подп.	Дата	Скоба нижняя	Лит. / Масса / Масштаб
Разраб.		Сучкова	Сучкова	11.92		См. табл. / —
Пров.		Крупнова	Крупнова	29.04.93		Лист 1 / Листов 3
Гл.спец.		Чудинов		09.01.94	Рег № 10-93	
Н.контр.		Бурякова		29.03.94		
Утв.		Гуров		11.04.94	Срок введения 01.06.93	

Копировал

Формат А3

Подп. и дата | Инв. № дубл. | Взам. инв. № | Подп. и дата | Инв. № подл.

4.94-22 | 12.05.94

Поз. 1 Скоба

Rz80 √ (√)

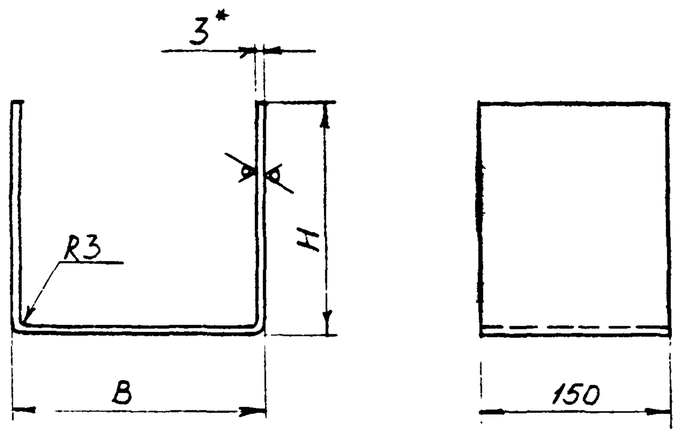

Условное наименование	Размеры, мм		Развернутая длина L, мм	Масса, кг
	B	H		
СН-100/1	107	85	266	0,87
СН-150/1	157	135	416	1,43
СН-200/1	207	185	566	1,93

1.* Размер для справок

2. Материал - лист х/к $\frac{Б3,0\ ГОСТ19904-90}{К270В-4-III-ГОСТ16523-89}$

3 Остальные технические требования по ТК4-570-81.

Изм	Лист	№ докум	Подп	Дата	ТК4-3730-92	Лист 2

Инв. № подл. | 434-20 | Подп. и дата | 12.08.93 | Взам. инв. № | Инв. № дубл. | Подп. и дата

Копировал

Поз 2 Проушина СН-100/2

Rz80 √ (√)

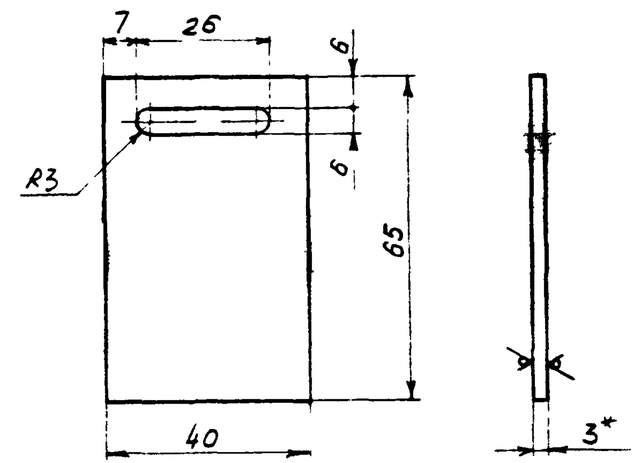

1.* Размер для справок

2. Материал - лист х/к $\frac{Б3,0\ ГОСТ19904-90}{ОК360В-3-III\ ГОСТ16523-89}$

3 Масса - 0,056 кг

4 Остальные технические требования по ТК4-570-81

Изм	Лист	№ докум	Подп	Дата	ТК4-3730-92	Лист 3

Инв. № подл. | 434-20 | Подп. и дата | 12.08.93 | Взам. инв. № | Инв. № дубл. | Подп. и дата

Копировал

формат А4

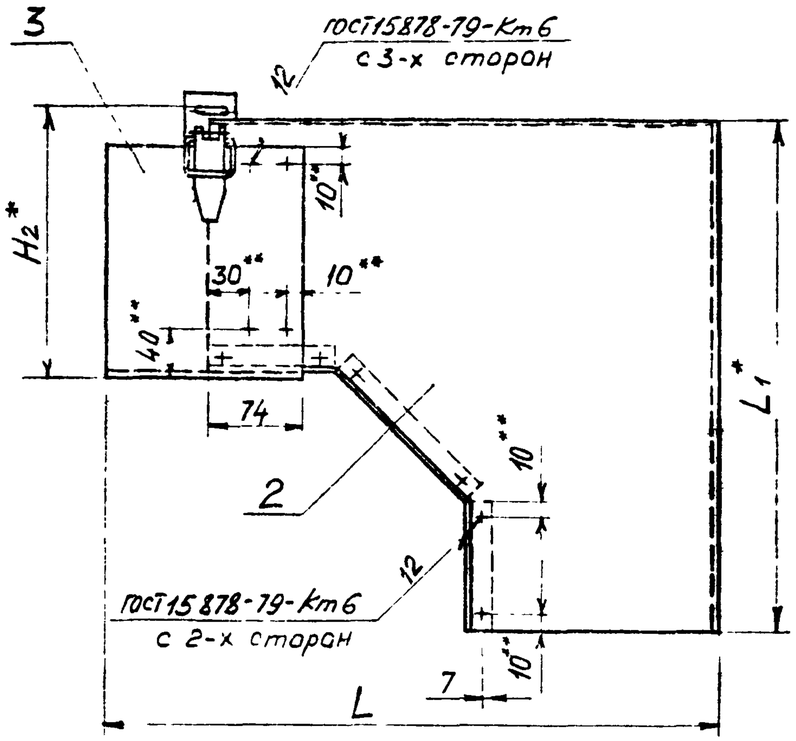

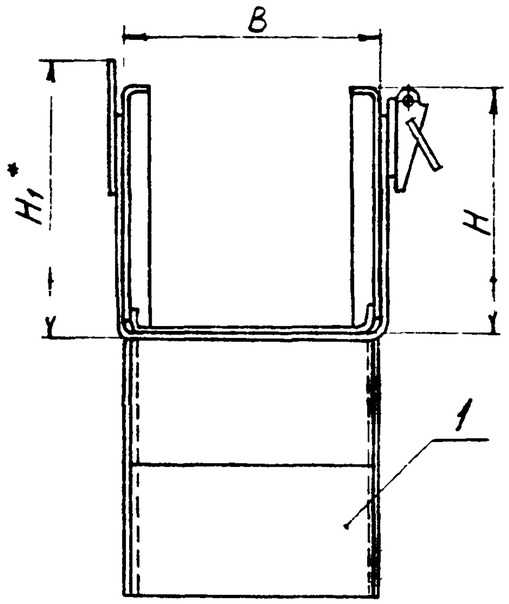

1.* Размеры для справок

2.** Размеры обеспечиваются инструментом

3. Допускается сварка ручная электродуговая

4 Остальные технические требования по ТК4-570-81

Условное наименование	Размеры, мм						Масса, кг	Поз 1 Дно	Поз 2 Боковина	Поз 3 Скоба нижняя ТК4-3730-92
								Количество		
								1	2	1
								Условное наименование		
	B	H	H_1*	H_2*	L	L_1*				
К-100	100	100	114	108	380	304	2,95	К-100/1	К-100/2	СН-100
К-150	150	150	164	158	430	354	4,57	К-150/1	К-150/2	СН-150
К-200	200	200	214	208	480	404	6,14	К-200/1	К-200/2	СН-200

Пример условного обозначения корпуса секции угловой вертикальной с наружной крышкой и размерами 100×100:
Корпус К-100 ТК4-3731-92

Изм	Лист	№ докум.	Подп.	Дата				
Разраб.		Сучкова		1.11.92	Взамен	ТК4-3731-92		
Пров.		Крупнова		09.01.93	Группа			
Гл. спец.		Чузинов		09.01.93	Корпус	Лит	Масса	Масштаб
Н. контр.		Бурякова		09.01.93			См табл	–
Утв.		Гурев		11.01.93		Лист 1	Листов 3	
					Рег № 10-93			
					Срок введения 01.06.93			

Копировал

Формат А3

Инв. № подл. | Подп. и дата | Взам. инв. № | Инв. № дубл. | Подп. и дата

Поз. 1. Дно

Rz 80 √(√)

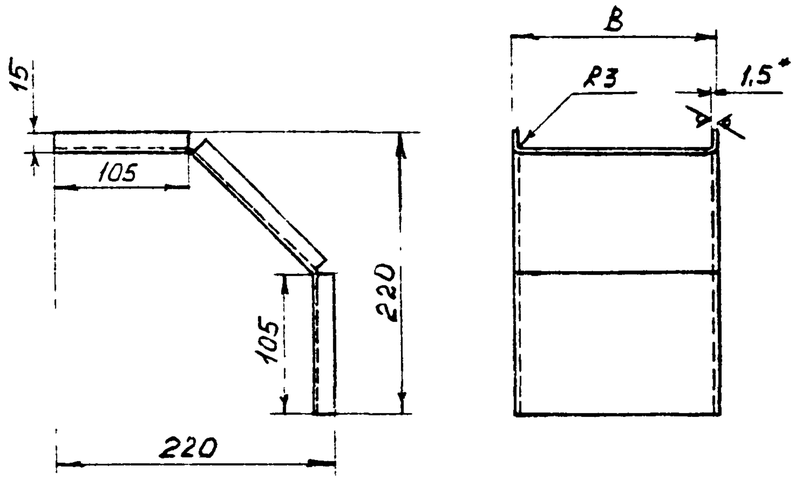

Условное наименование	B, мм	Развёртка, мм	Масса, кг
К-100/1	97	120×350	0,49
К-150/1	147	170×350	0,69
К-200/1	197	220×350	0,89

1.* Размер для справок.

2. Материал - лист х/к $\frac{Б1.5\ ГОСТ\ 19904-90}{К270В-4-III\ ГОСТ\ 16523-89}$.

3. Остальные технические требования по ТК4-570-81.

Инв. N подл.	Подп. и дата	Взам. инв. N	Инв. N дубл.	Подп. и дата
4334-21	12.05.93			

Изм	Лист	N докум.	Подп.	Дата	ТК4-3731-92	Лист 2

Копировал Формат А4

Поз. 2. Боковина

Rz 80 √(√)

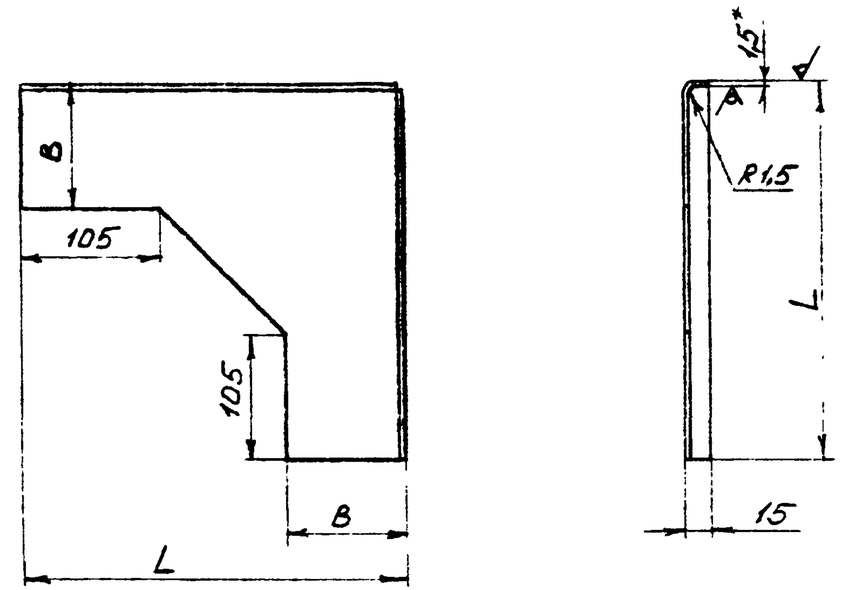

Условное наименование	Размеры, мм		Развертка, мм	Масса кг
	L	B		
К-100/2	304	98	316×316	0,73
К-150/2	354	148	366×366	1,16
К-200/2	404	198	416×416	1,59

1.* Размер для справок.

2. Материал - лист х/к $\frac{Б1.5\ ГОСТ\ 19904-90}{К270В-4-III\ ГОСТ\ 16523-89}$.

3 Остальные технические требования по ТК4-570-81.

Инв. N подл.	Подп. и дата	Взам. инв. N	Инв. N дубл.	Подп.
4334-21	12.05.93			

Изм	Лист	N докум	Подп.	Дата	ТК4-3731-92	Лист 3

Копировал Формат А4