ГОСУДАРСТВЕННЫЙ КОМИТЕТ СОВЕТА МИНИСТРОВ СССР
ПО ДЕЛАМ СТРОИТЕЛЬСТВА /ГОССТРОЙ СССР/

ТИПОВЫЕ КОНСТРУКЦИИ И ДЕТАЛИ ЗДАНИЙ И СООРУЖЕНИЙ

СЕРИЯ 5.903-3

ВАКУУМНЫЕ ДЕАЭРАТОРЫ И ВОДОСТРУЙНЫЕ ЭЖЕКТОРЫ

ВЫПУСК 2

РАБОЧИЕ ЧЕРТЕЖИ УЗЛОВ И ДЕТАЛЕЙ

ВОДОСТРУЙНЫЕ ЭЖЕКТОРЫ ЭВ-10-ЭВ-600

17898-11

ГОСУДАРСТВЕННЫЙ КОМИТЕТ СОВЕТА МИНИСТРОВ СССР
ПО ДЕЛАМ СТРОИТЕЛЬСТВА /ГОССТРОЙ СССР/

ТИПОВЫЕ КОНСТРУКЦИИ И ДЕТАЛИ ЗДАНИЙ И СООРУЖЕНИЙ

СЕРИЯ 5.903-3

ВАКУУМНЫЕ ДЕАЭРАТОРЫ И ВОДОСТРУЙНЫЕ ЭЖЕКТОРЫ

ВЫПУСК 2

РАБОЧИЕ ЧЕРТЕЖИ УЗЛОВ И ДЕТАЛЕЙ

ВОДОСТРУЙНЫЕ ЭЖЕКТОРЫ ЭВ-10-ЭВ-600

Разработаны
проектным институтом
„ЛАТГИПРОПРОМ"

Главный инженер института /В.Ф. Овчаров/
Главный инженер проекта /А.П. Думан/

Утверждены и Введены в действие
НПО ЦКТИ
с 1 апреля 1982 г.
Указание №241 от 29.12.81 г.

Серия 5.903-3 Выпуск 2

Содержание

Обозначение	Наименование	№ стр.
	Эжектор ЭВ-10	
44.14.01.000	Эжектор ЭВ-10	2
44.14.01.000 СБ	Сборочный чертеж	3
44.14.01.001	Фланец	2
44.14.01.002	Сопло	4
44.14.01.003	Прокладка	4
44.14.01.100	Корпус	4
44.14.01.100 СБ	Сборочный чертеж	5
44.14.01.101	Камера смешения	4
44.14.01.102	Фланец	6
44.14.01.103	Входная камера	6
44.14.01.104	Дно	6
44.14.01.105	Выходной конус	6
44.14.01.106	Патрубок	7
	Эжектор ЭВ-30	
44.14.02.000	Эжектор ЭВ-30	7
44.14.02.000 СБ	Сборочный чертеж	8
44.14.02.100	Корпус	7
44.14.02.100 СБ	Сборочный чертеж	9
44.14.02.101	Камера смешения	7
44.14.02.103	Входная камера	9
44.14.02.105	Выходной конус	9
44.14.02.106	Патрубок	10
	Эжектор ЭВ-60	
44.14.03.000	Эжектор ЭВ-60	10
44.14.03.000 СБ	Сборочный чертеж	11
44.14.03.002	Сопло	10

Серия 5.903-3 Выпуск 2

Содержание Продолжение

Обозначение	Наименование	№ стр.
44.14.03.100	Корпус	10
44.14.03.100 СБ	Сборочный чертеж	12
44.14.03.101	Камера смешения	13
44.14.03.103	Входная камера	13
44.14.03.105	Патрубок	13
	Эжектор ЭВ-100	
44.14.04.000	Эжектор ЭВ-100	14
44.14.04.000 СБ	Сборочный чертеж	15
44.14.04.100	Корпус	14
44.14.04.100 СБ	Сборочный чертеж	16
	Эжектор ЭВ-220	
44.14.05.000	Эжектор ЭВ-220	14
44.14.05.000 СБ	Сборочный чертеж	17
44.14.05.100	Корпус	14
44.14.05.100 СБ	Сборочный чертеж	18
	Эжектор ЭВ-340	
44.14.06.000	Эжектор ЭВ-340	19
44.14.06.000 СБ	Сборочный чертеж	20
44.14.06.100	Корпус	19
44.14.06.100 СБ	Сборочный чертеж	21
	Эжектор ЭВ-600	
44.14.07.000	Эжектор ЭВ-600	19
44.14.07.000 СБ	Сборочный чертеж	22
44.14.07.100	Корпус	19
44.14.07.100 СБ	Сборочный чертеж	23

Серия 5.903-3 Выпуск 2

Форм.	Зона	Поз.	Обозначение	Наименование	Кол.	Примечание
				Документация		
22			44.14.01.000 СБ	Сборочный чертеж		
				Сборочные единицы		
11		1	44.14.01.100	Корпус	1	
				Детали		
11		2	44.14.01.001	Фланец	1	
11		3	44.14.01.002	Сопло	1	
11		4	44.14.01.003	Прокладка	1	
11		5	44.14.01.003-01	Прокладка	1	
				Стандартные изделия		
		6		Болт М16×70.46 ГОСТ 7798-70*	4	
		7		Гайка М16.5 ГОСТ 5915-70*	4	
		8		Шайба 16.65Г ГОСТ 6402-70*	4	

Инв. № подл. | Подпись и дата | Взам. инв. № | Инв. № дубл. | Подпись и дата

Изм.	Лист	№ докум.	Подпись	Дата
Разраб.		Эйдиньш		16.XII.81
Пров.		Колмец		17.XII.81
Гл. спец.		Сухоносов		
Н. контр.		Колмец		17.XII.81
Утв.		Попов		

44.14.01.000

Эжектор ЭВ-10

Литера	Лист	Листов
		1

ЛАТГИПРОПРОМ

Формат 11В

Серия 5.903-3 Выпуск 2

44.14.01.001

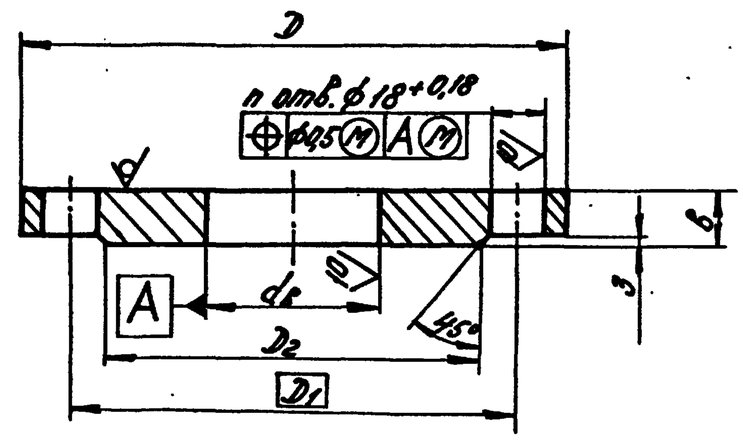

Обозначение	Размеры в мм D	D_1	D_2	$d_в$	в	n	Масса, кг
44.14.01.001	185	150	128	58	18	4	3,3
-01	235	200	178	78	20	8	5,4
-02	260	225	202	110			6,1
-03	370	335	312	161	23	12	14,55
-04	370	335	312	220			11,3
-05	485	445	415	277	26		23,64

Неуказанные предельные отклонения размеров: отверстий H14, валов h14, остальных $\pm \frac{IT14}{2}$.

Инв. № подл. | Подпись и дата | Взам. инв. № | Инв. № дубл. | Подпись и дата

Изм.	Лист	№ докум.	Подпись	Дата
Разраб.		Ионова		16.XII.81
Пров.		Колмец		17.XII.81
Гл. спец.		Сухоносов		
Н. контр.		Колмец		17.XII.81
Утв.		Попов		

44.14.01.001

Фланец

Литера	Масса	Масштаб
	см. табл.	—

Лист | Листов 1

Лист ГОСТ 19903-74 / 20 ГОСТ 1577-70

ЛАТГИПРОПРОМ

17898-11 3 Формат 11

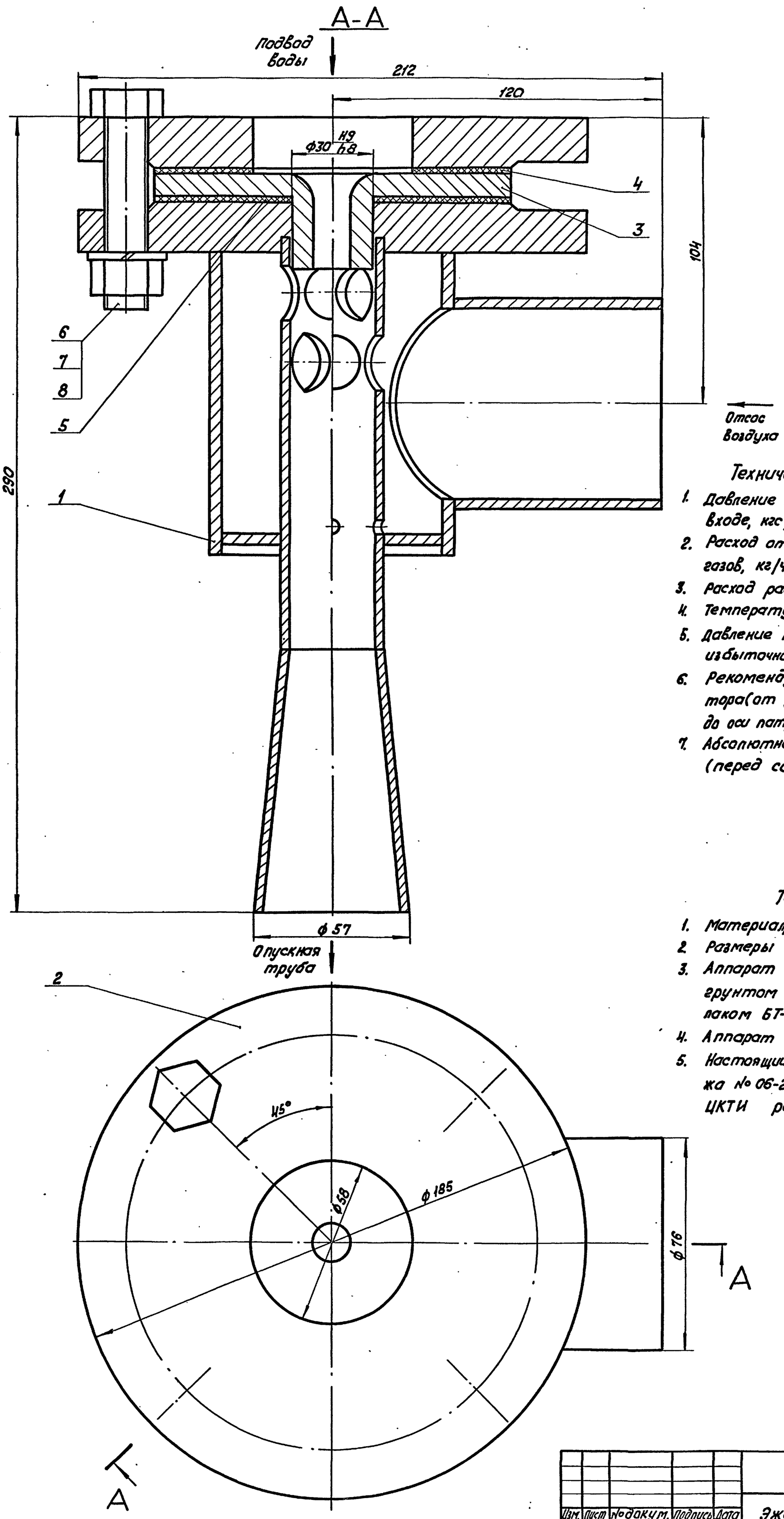

Техническая характеристика

1.	Давление паровоздушной смеси на входе, кгс/см²	0,2
2.	Расход отсасываемых несконденсированных газов, кг/ч	1,2
3.	Расход рабочей воды, т/ч	10
4.	Температура рабочей воды на входе °С	30
5.	Давление пробное при гидроиспытании, избыточное кгс/см²	2
6.	Рекомендуемая Высота установки эжектора (от уровня воды в баке-газоотделителе до оси патрубка паровоздушной смеси), м	8
7.	Абсолютное давление рабочей воды (перед соплом), кгс/см².	2,8

Технические требования.

1. Материал, изготовление и сварка по ОСТ 26-291-79.
2. Размеры для справок.
3. Аппарат окрасить снаружи в два слоя грунтом ГФ-020 по ТУ 610-1642-72 или лаком БТ-577 по ГОСТ 5631-79.
4. Аппарат не подлежит ведению Госгортехнадзора.
5. Настоящий чертеж разработан взамен чертежа № 06-2577, технического проекта НПО ЦКТИ работа № 0-6812.

Серия 5.903-3 Выпуск 2

Инв.№ подл. | Подпись и дата | Взам.инв.№ | Инв.№ дубл. | Подпись и дата

					44.14.01.000 СБ	
Изм.	Лист	№ докум.	Подпись	Дата	Эжектор ЭВ-10 Сборочный чертеж	Лит / Масса / Масштаб: 11 / 1:1
Разраб.		Эйдиньш		16.XII.81		Лист / Листов 1
Пров.		Колмец		17.XII.81		ЛАТГИПРОПРОМ
Гл.спец.		Сухоносов				
Н.контр.		Колмец		17.XII.81		
Утв.		Попов				

Серия 5.903-3 Выпуск 2

44.14.01.002

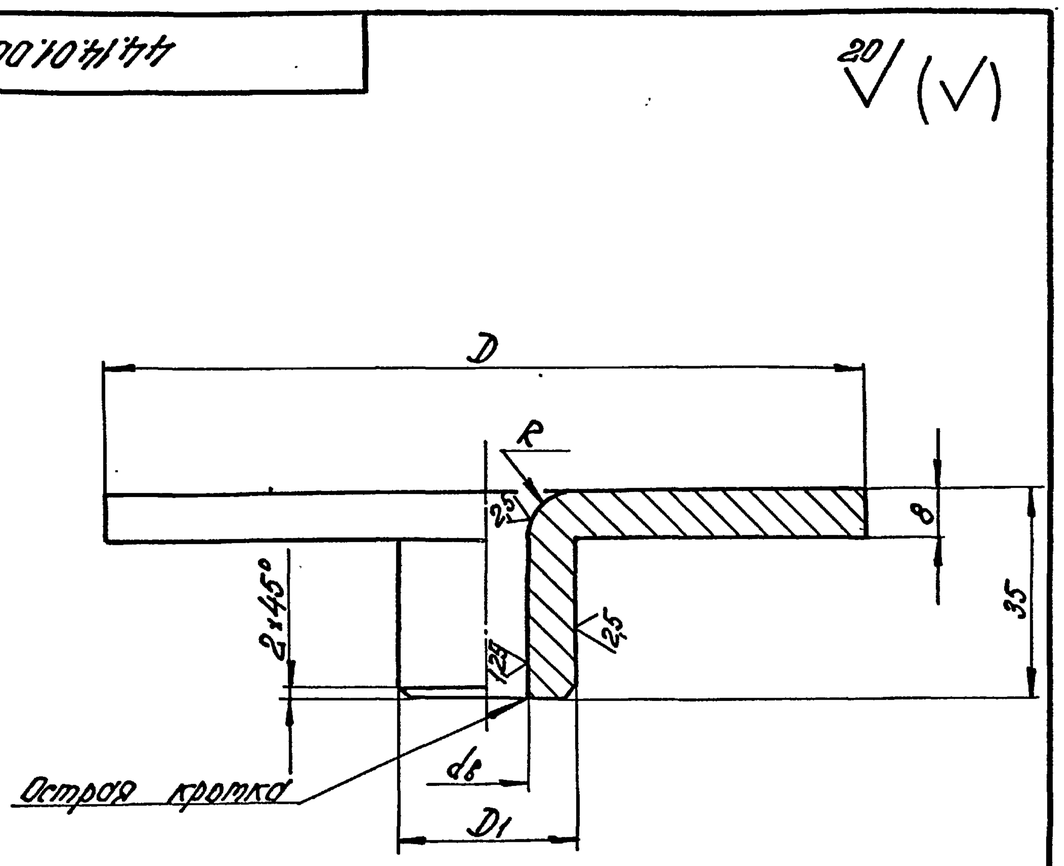

Обозначение	Размеры в мм				Масса, кг
	D	D1	d8	R	
44.14.01.002	128	30h8	13,4h11	8	0,92
-01	178	40h8	24,2h11	10	1,7

Неуказанные предельные отклонения размеров: диаметров H14, h14, остальных $\pm \frac{IT14}{2}$.

Изм.	Лист	№ докум.	Подпись	Дата
Разраб.	Цонова			16.XII.81
Пров.	Колтец			17.XII.81
Гл. спец.	Сухоносов			
Н. контр.	Колтец			17.XII.81
Утв.	Попов			

44.14.01.002

Сопло

Литера | Масса: сп. табл. | Масштаб: —

Лист | Листов 1

38 ГОСТ 19903-74 / 12Х18Н10Т ГОСТ 5949-75

ЛАТГИПРОПРОМ

Формат А1Б

Инв. № подл. | Подпись и дата | Взам. инв. № | Инв. № дубл. | Подпись и дата

Серия 5.903-3 Выпуск 2

44.14.01.003

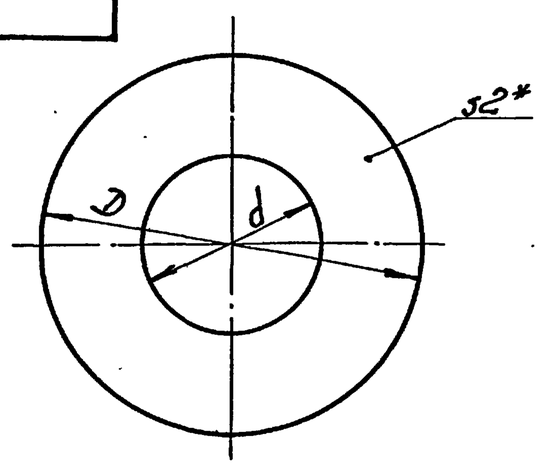

Обозначение	D, мм	d, мм	Масса, кг	Обозначение	D, мм	d, мм	Масса, кг
44.14.01.003	128	59	0,02	-07	310	161	0,22
-01	128	31	0,024	-08	310	100	0,27
-02	178	79	0,08	-09	310	220	0,15
-03	178	41	0,095	-10	310	150	0,23
-04	202	110	0,09	-11	410	280	0,281
-05	202	60	0,117	-12	410	200	0,402
-06	202	80	0,108				

* Размер для справок.

Изм.	Лист	№ докум.	Подпись	Дата
Разраб.	Цонова			16.XII.81
Пров.	Колтец			17.XII.81
Гл. спец.	Сухоносов			
Н. контр.	Колтец			17.XII.81
Утв.	Попов			

44.14.01.003

Прокладка

Литера | Масса: сп. табл. | Масштаб: —

Лист | Листов 1

Паронит ПОН2 ГОСТ 481-80

ЛАТГИПРОПРОМ

Формат А1Б

Инв. № подл. | Подпись и дата | Взам. инв. № | Инв. № дубл. | Подпись и дата

Серия 5.903-3 Выпуск 2

Формат	Зона	Поз.	Обозначение	Наименование	Кол.	Примечание
				Документация		
А2			44.14.01.100 СБ	Сборочный чертеж		
				Детали		
А1		1	44.14.01.101	Катера стешения	1	
А1		2	44.14.01.102	Фланец	1	
А1		3	44.14.01.103	Входная катера	1	
А1		4	44.14.01.104	Дно	1	
А1		5	44.14.01.105	Выходной конус	1	
А1		6	44.14.01.106	Патрубок	1	

Изм.	Лист	№ докум.	Подпись	Дата
Разраб.	Эйдиньш			16.XII.81
Пров.	Колтец			17.XII.81
Гл. спец.	Сухоносов			
Н. контр.	Колтец			17.XII.81
Утв.	Попов			

44.14.01.100

Корпус

Литера | Лист | Листов: 1

ЛАТГИПРОПРОМ

Формат А1Б

Инв. № подл. | Подпись и дата | Взам. инв. № | Инв. № дубл. | Подпись и дата

Серия 5.903-3 Выпуск 2

44.14.01.101

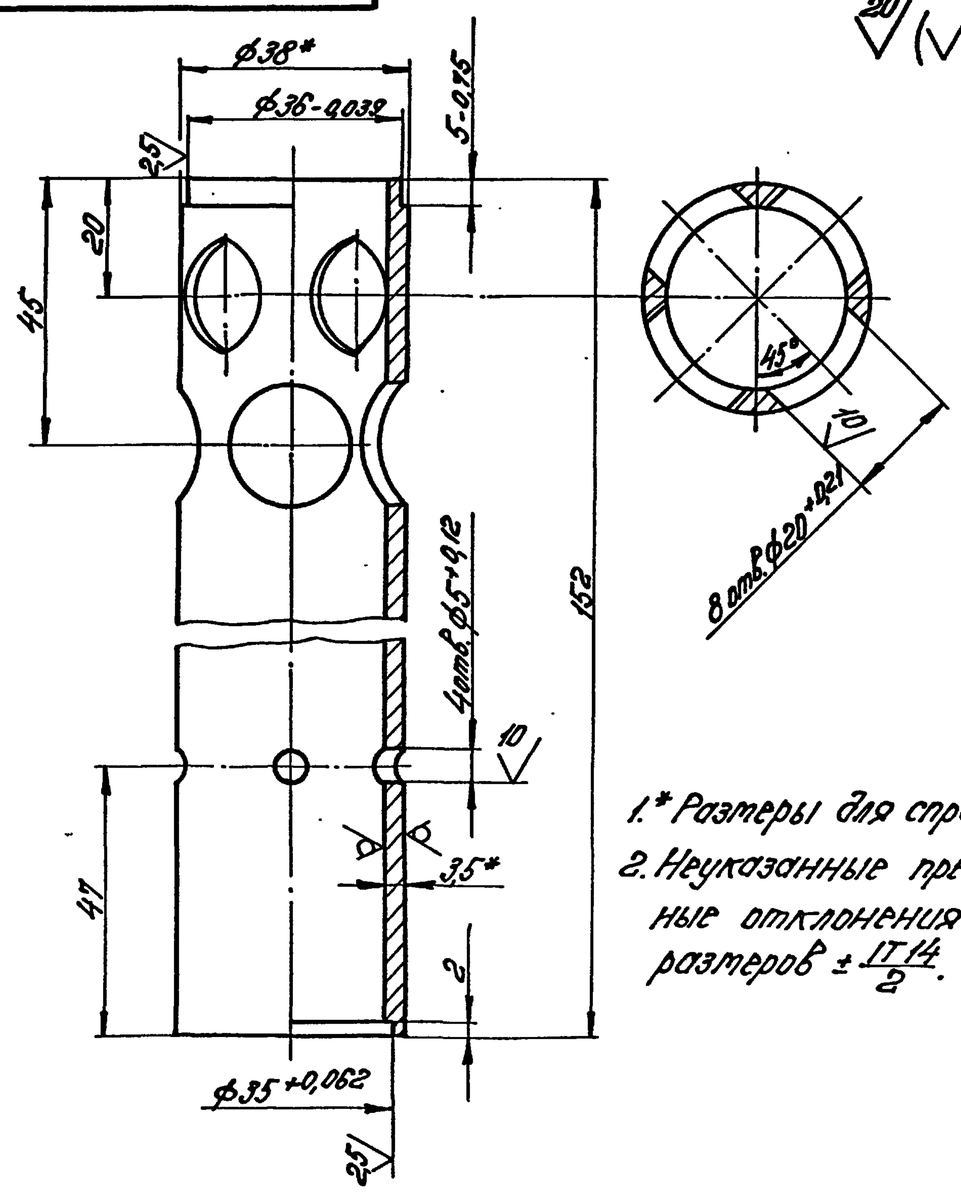

1.* Размеры для справок.

2. Неуказанные предельные отклонения размеров $\pm \frac{IT14}{2}$.

Изм.	Лист	№ докум.	Подпись	Дата
Разраб.	Цонова			16.XII.81
Пров.	Колтец			17.XII.81
Гл. спец.	Сухоносов			
Н. контр.	Колтец			17.XII.81
Утв.	Попов			

44.14.01.101

Катера стешения

Литера | Масса: 0,38 | Масштаб: 1:1

Лист | Листов 1

Труба 38×35 ГОСТ 8732-78 / В20 ГОСТ 8731-74*

ЛАТГИПРОПРОМ

Формат А1Б

А-А

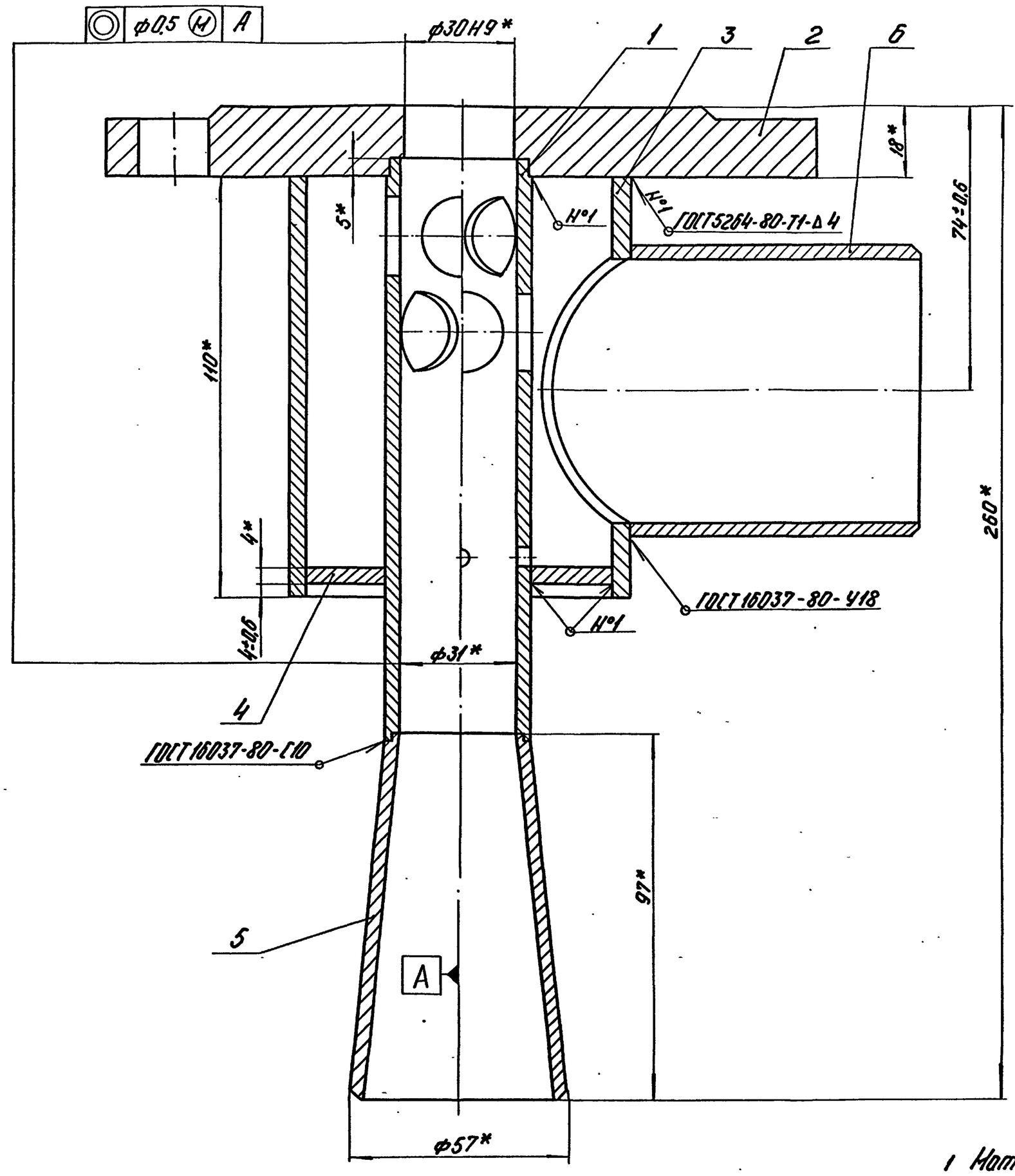

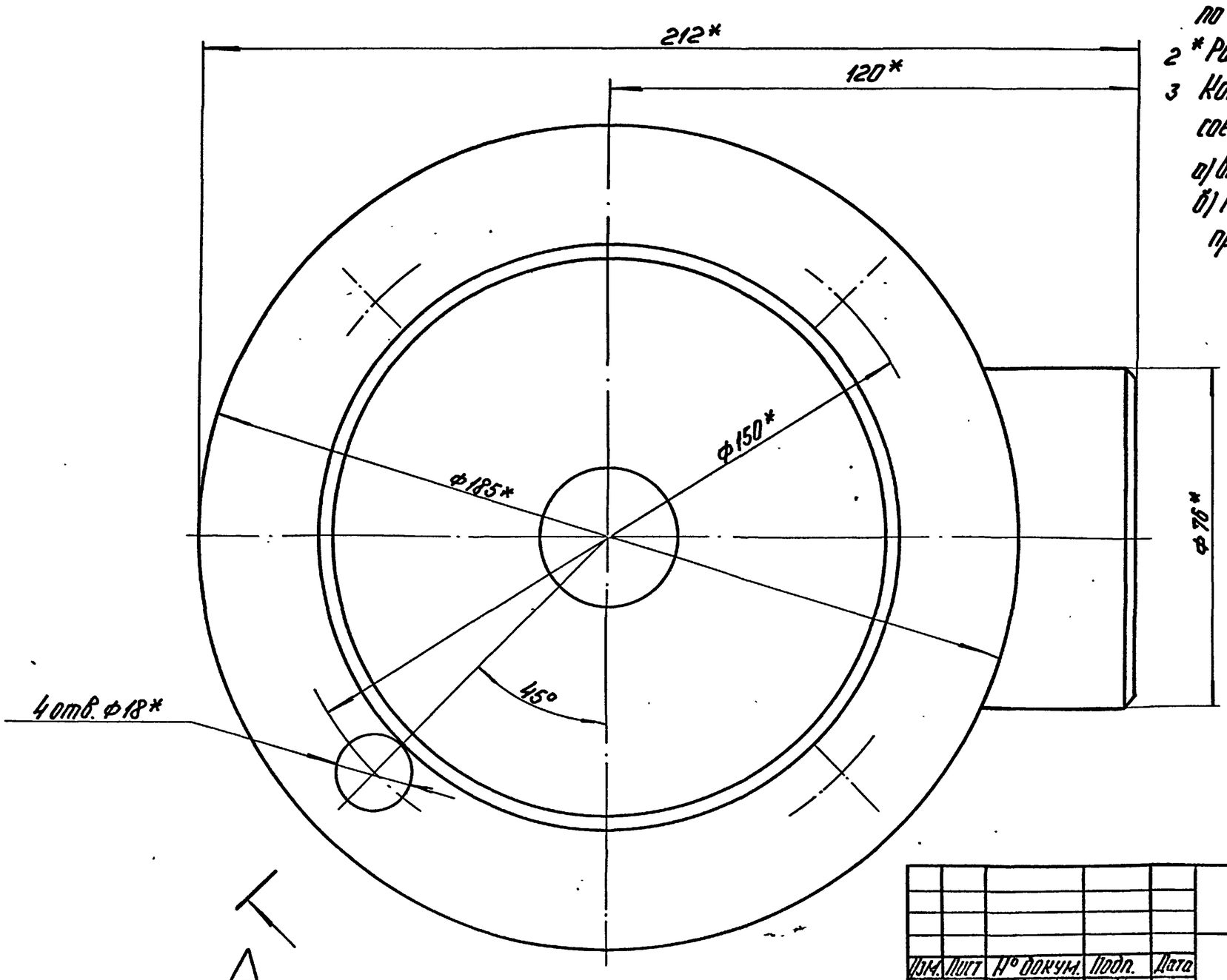

1 Материал, изготовление и сварка по ОСТ 26-291-79.

2 * Размеры для справок.

3 Контроль качества сварных соединений:

а) внешний осмотр и измерение;

б) гидравлическое испытание водой при избыточном давлении 2 кгс/см².

Изм.	Лист	№ докум.	Подп.	Дата	44.14.01.100 СБ
Разраб.		Зайцев		16.10.81	Корпус. Сборочный чертеж.
Пров.		Колмец		17.10.81	Лит. 5,9 Масса 1:1 Масштаб
Гл. спец.		Сухоносов			Лист Листов 1
Н. контр.		Колмец		17.10.81	ЛАТ ГИПРОПРОМ
Утв.		Попов			

Серия 5.903-3 Выпуск 2

Инв. № подл. | Подп. и дата | Взам. инв. № | Инв. № дубл. | Подп. и дата

44.14.01.102

20 √(√)

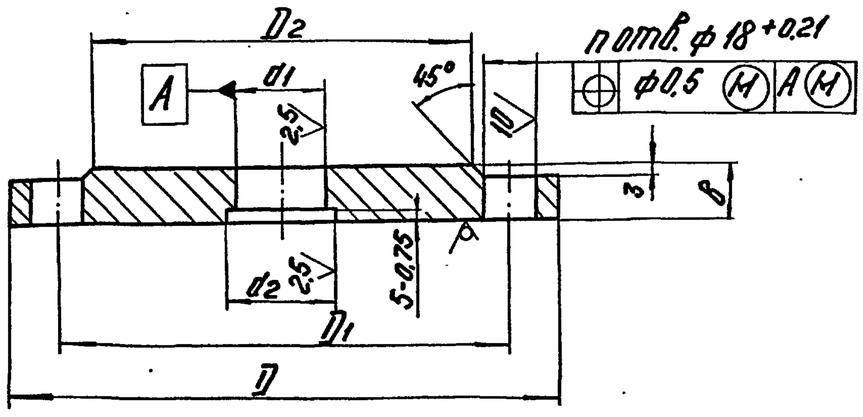

Обозначение	Размеры в мм D	D1	D2	d1	d2	B	n	Масса, кг
44.14.01.102	185	150	128	30 H9	36 H9	18	4	3,6
-01	235	200	178	40 H9	55 H9	20	8	5,8
-02	260	225	202	60 H9	72 H9			7,06
-03	260	225	202	80 H9	105 H9			6,63
-04	370	335	312	100 H9	130 H9	23	12	16,56
-05	370	335	312	150 H9	215 H9			14,28
-06	485	445	415	200 H9	270 H9	26		28,54

Неуказанные предельные отклонения размеров: отверстий H14, валов h14, остальных $\pm \frac{IT14}{2}$.

Изм.	Лист	№ докум.	Подп.	Дата
Разраб.		Цонова		16.IX.81
Пров.		Колмец		17.IX.81
Гл. спец.		Сухоносов		
Н. контр.		Колмец		17.IX.81
Утв.		Попов		

44.14.01.102

Фланец

Лит.	Масса	Масштаб
	см. табл.	—
Лист	Листов 1	

Лист ГОСТ 19903-74 / В20 ГОСТ 1577-70

ЛАТГИПРОПРОМ

Формат 11В

44.14.01.103

40 √(√)

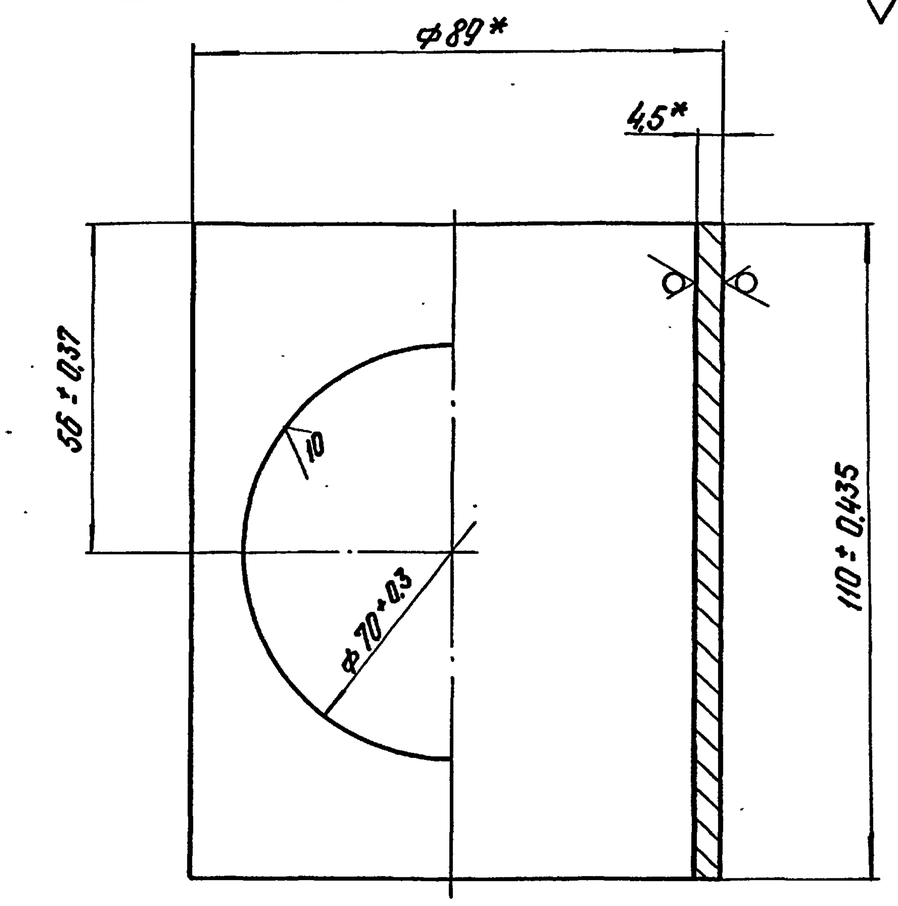

*Размеры для справок.

Изм.	Лист	№ докум.	Подп.	Дата
Разраб.		Цонова		16.IX.81
Пров.		Колмец		17.IX.81
Гл. спец.		Сухоносов		
Н. контр.		Колмец		17.IX.81
Утв.		Попов		

44.14.01.103

Входная камера

Лит.	Масса	Масштаб
	0,9	1:1
Лист	Листов 1	

Труба 89×4,5 ГОСТ 8732-78 / В20 ГОСТ 8731-74*

ЛАТГИПРОПРОМ

Формат 11В

44.14.01.104

√ (√)

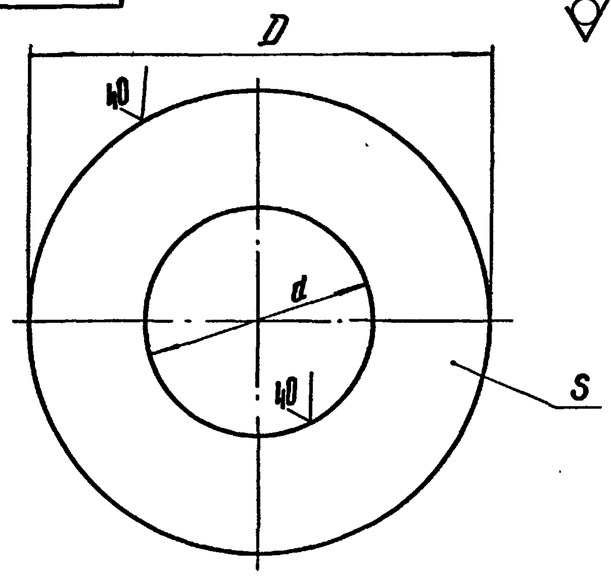

Обозначение	Размеры в мм D	d	S	Масса, кг
44.14.01.104	78	40	4	0,11
-01	122	59		0,28
-02	148	78		0,39
-03	148	111	5	0,295
-04	254	136	6	1,7
-05	254	221		0,58
-06	356	275	7	2,21

Неуказанные предельные отклонения размеров: отверстий H14, валов h14.

Изм.	Лист	№ докум.	Подп.	Дата
Разраб.		Цонова		16.IX.81
Пров.		Колмец		17.IX.81
Гл. спец.		Сухоносов		
Н. контр.		Колмец		17.IX.81
Утв.		Попов		

44.14.01.104

Дно

Лит.	Масса	Масштаб
	см. табл.	—
Лист	Листов 1	

Лист S ГОСТ 19903-74 / В20 ГОСТ 1577-70

ЛАТГИПРОПРОМ

Формат 11В

44.14.01.105

20 √(√)

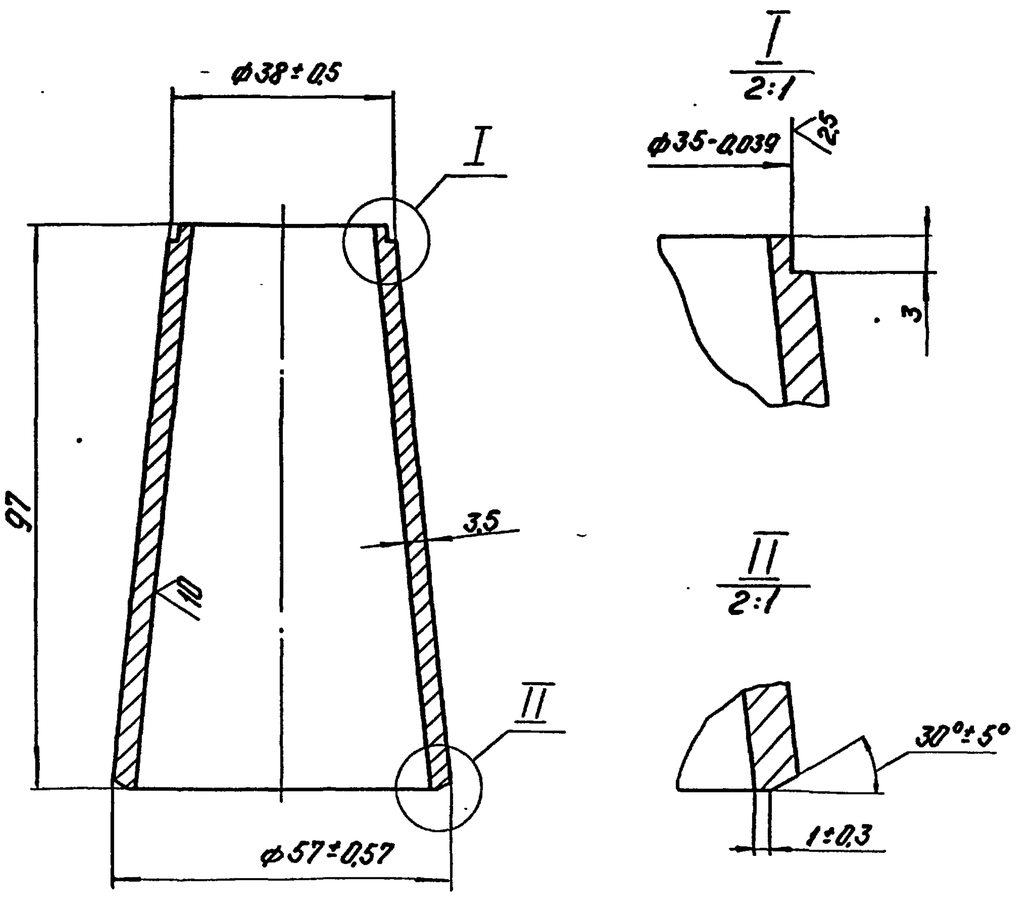

Неуказанные предельные отклонения размеров $\pm \frac{IT14}{2}$.

Изм.	Лист	№ докум.	Подп.	Дата
Разраб.		Цонова		16.IX.81
Пров.		Колмец		17.IX.81
Гл. спец.		Сухоносов		
Н. контр.		Колмец		17.IX.81
Утв.		Попов		

44.14.01.105

Выходной конус

Лит.	Масса	Масштаб
	0,36	1:1
Лист	Листов 1	

Круг В-60 ГОСТ 2590-71* / 20 ГОСТ 1050-74*

ЛАТГИПРОПРОМ

Формат 11В

Серия 5.903-3 Выпуск 2

44.14.01.106

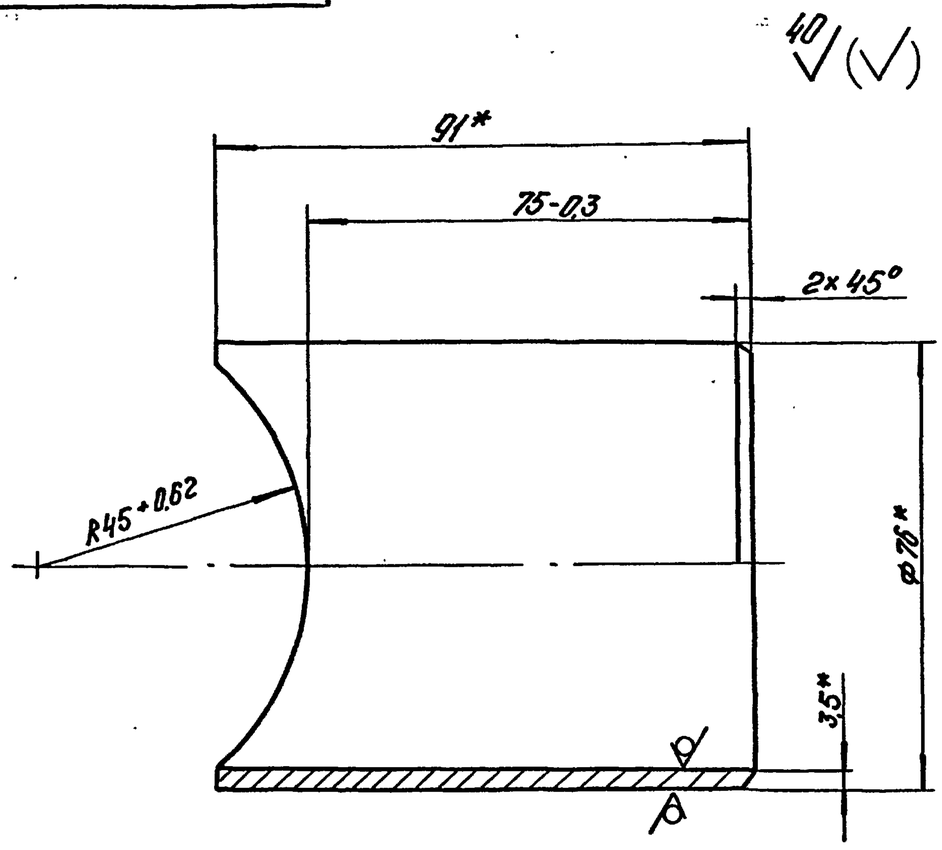

* Размеры для справок

Изм.	Лист	№ докум.	Подп.	Дата
Разраб.		Ионова		16.XII.81
Пров.		Колмец		17.XII.81
Гл.спец.		Сухоносов		
Н.контр.		Попов		17.XII.81
Утв.		Попов		

44.14.01.106

Патрубок

Лит.	Масса	Масштаб
	0,52	1:1

Лист | Листов 1

Труба 76×3,5 ГОСТ 8732-78 / В20 ГОСТ 8731-74*

ЛАТГИПРОПРОМ

Формат 11В

Серия 5.903-3 Выпуск 2

Формат	Зона	Поз.	Обозначение	Наименование	Кол.	Примечание
				Документация		
22			44.14.02.000 СБ	Сборочный чертеж		
				Сборочные единицы		
11		1	44.14.02.100	Корпус	1	
				Детали		
11		2	44.14.01.001-01	Фланец	1	
11		3	44.14.01.002-01	Сопло	1	
11		4	44.14.01.003-02	Прокладка	1	
11		5	44.14.01.003-03	Прокладка	1	
				Стандартные изделия		
		6		Болт М16×70.46 ГОСТ 7798-70*	8	
		7		Гайка М16.5 ГОСТ 5915-70*	8	
		8		Шайба 16.65.Г ГОСТ 6402-70*	8	

Изм.	Лист	№ докум.	Подп.	Дата
Разраб.		Эйдиньш		16.XII.81
Пров.		Колмец		17.XII.81
Гл.спец.		Сухоносов		
Н.контр.		Колмец		17.XII.81
Утв.		Попов		

44.14.02.000

Эжектор ЭВ-30

Лит.	Лист	Листов
		1

ЛАТГИПРОПРОМ

Формат 11В

Серия 5.903-3 Выпуск 2

Формат	Зона	Поз.	Обозначение	Наименование	Кол.	Примечание
				Документация		
12			44.14.02.100 СБ	Сборочный чертеж		
				Детали		
11		1	44.14.02.101	Камера смешения	1	
11		2	44.14.01.102-01	Фланец	1	
11		3	44.14.02.103	Входная камера	1	
11		4	44.14.01.104-01	Дно	1	
11		5	44.14.02.105	Выходной конус	1	
11		6	44.14.02.106	Патрубок	1	

Изм.	Лист	№ докум.	Подп.	Дата
Разраб.		Ионова		16.XII.81
Пров.		Колмец		17.XII.81
Гл.спец.		Сухоносов		
Н.контр.		Колмец		17.XII.81
Утв.		Попов		

44.14.02.100

Корпус

Лит.	Лист	Листов
		1

ЛАТГИПРОПРОМ

Формат 11В

Серия 5.903-3 Выпуск 2

44.14.02.101

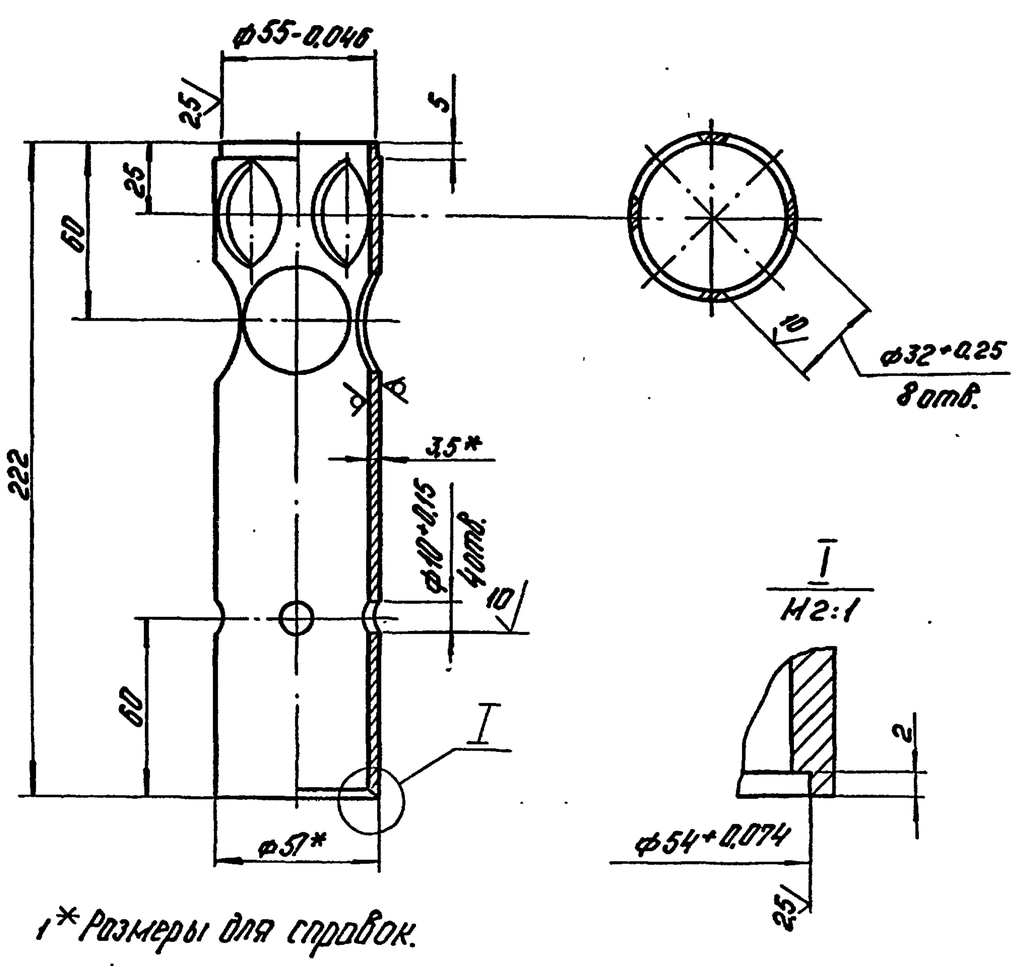

1* Размеры для справок.

2 Неуказанные предельные отклонения размеров ± IT14/2.

Изм.	Лист	№ докум.	Подп.	Дата
Разраб.		Ионова		16.XII.81
Пров.		Колмец		17.XII.81
Гл.спец.		Сухоносов		
Н.контр.		Колмец		17.XII.81
Утв.		Попов		

44.14.02.101

Камера смешения

Лит.	Масса	Масштаб
	0,85	1:2

Лист | Листов 1

Труба 57×3,5 ГОСТ 8732-78 / В20 ГОСТ 8731-74*

ЛАТГИПРОПРОМ

Формат 11В

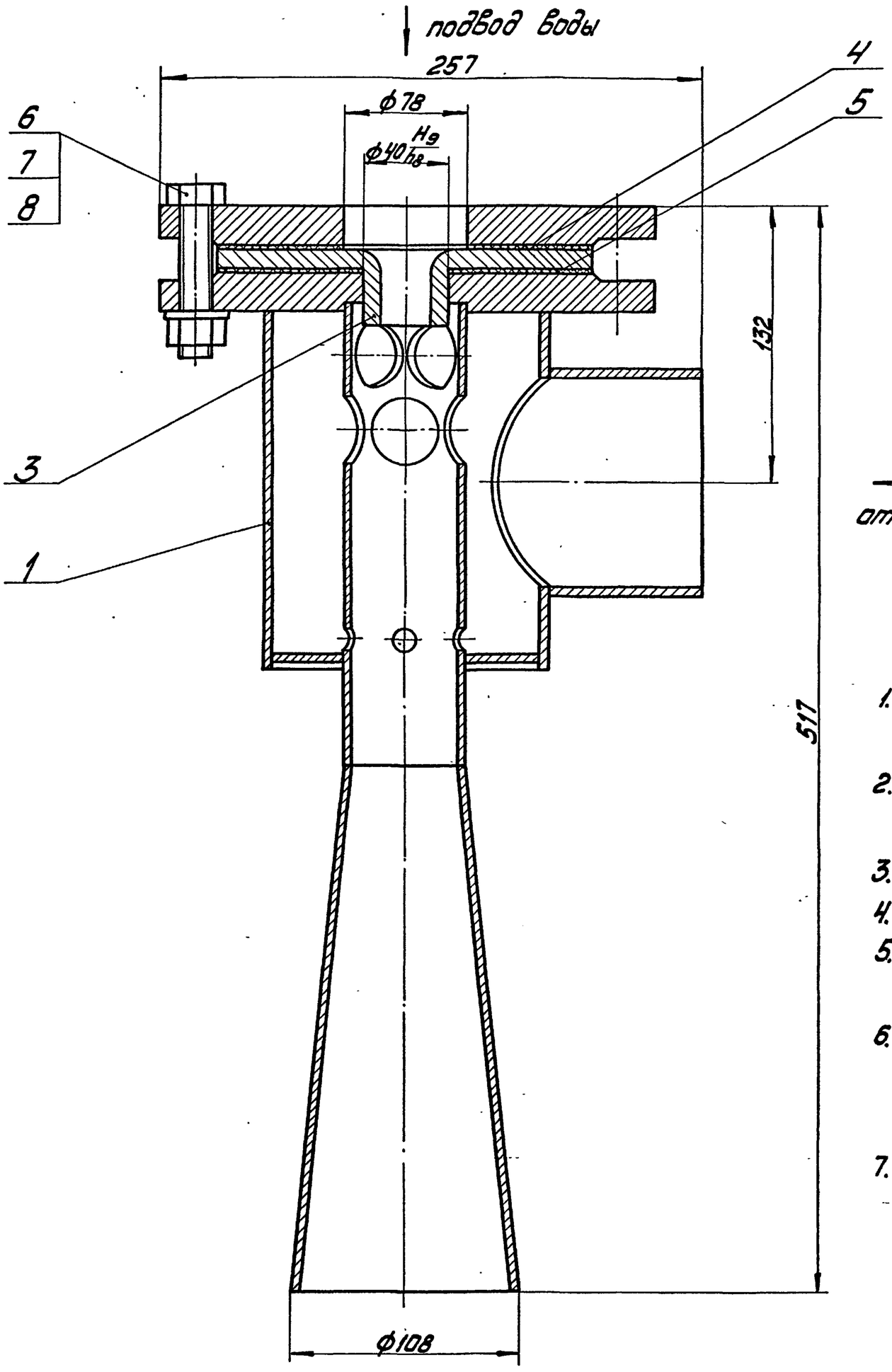

отсос воздуха

Техническая характеристика

1. Давление паровоздушной смеси на входе, кгс/см² — 0,06; 0,2
2. Расход отсасываемых несконденси-рованных газов, кг/ч — 1,35; 3,8
3. Расход рабочей воды, т/ч — 30
4. Температура рабочей воды на входе, °С — 10; 30
5. Давление пробное при гидроиспытании, избыточное, кгс/см² — 2
6. Рекомендуемая высота установки эжектора (от уровня воды в баке-газоотделителе до оси патрубка паровоздушной смеси), м — 9,2; 8,25
7. Абсолютное давление рабочей воды (перед соплом), кгс/см² — 2,5

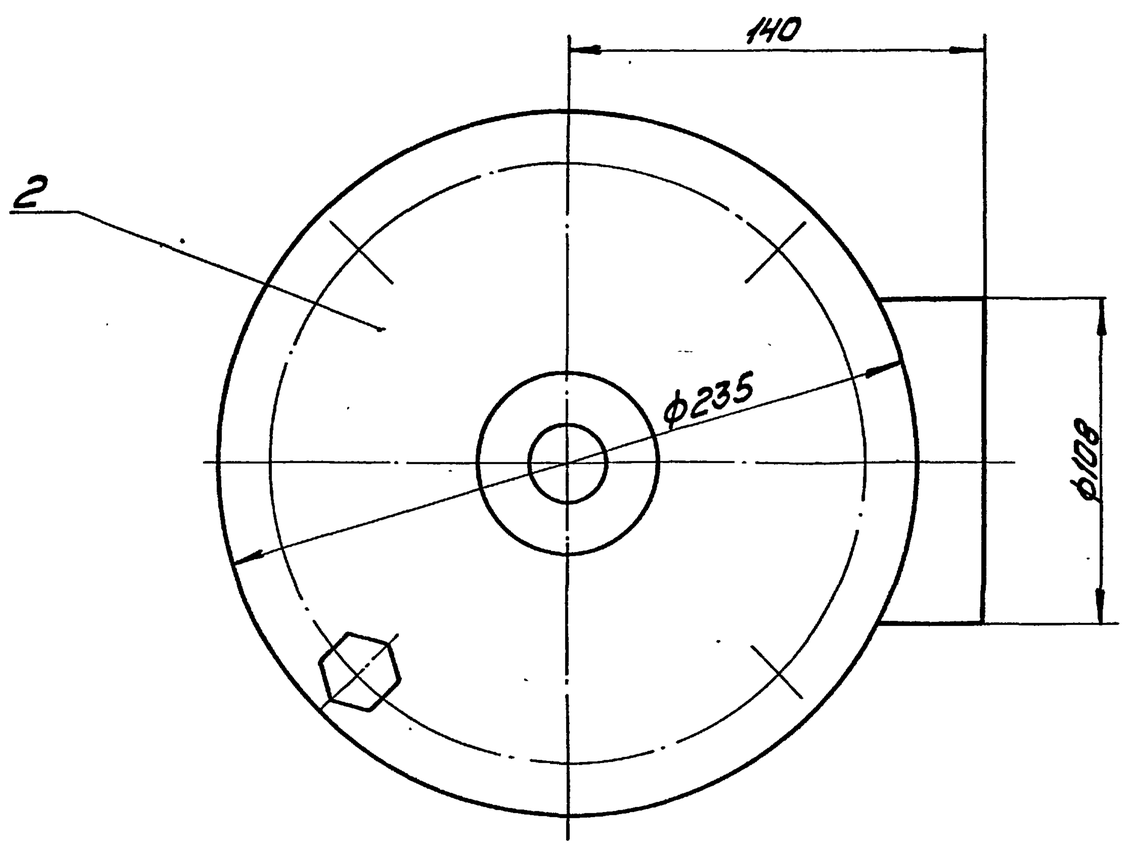

Технические требования

1. Материал, изготовление и сварка по ОСТ 26-291-79.
2. Размеры для справок.
3. Аппарат окрасить снаружи в два слоя грунтом ГФ-020 по ТУ 6-10-1642-77 или лаком БТ-577 по ГОСТ 5631-79.
4. Аппарат не подлежит ведению Госгортехнадзора.
5. Настоящий чертеж разработан взамен чертежа № 06-2577, технического проекта НПО ЦКТИ работа № 0-6812.

Серия 5.903-3 Выпуск 2

Инв. № подл. | Подпись и дата | Взам. инв. № | Инв. № дубл. | Подпись и дата

Изм.	Лист	№ докум.	Подпись	Дата
Разраб.		Эйдиньш		06.81
Пров.		Колмец		07.81
Гл. спец.		Суханосов		
Н. контр.		Колмец		07.81
Утв.		Попов		

44.14.02.000 СБ

Эжектор ЭВ-30
Сборочный чертеж

Лит.	Масса	Масштаб
	20,68	1:2
Лист	Листов 1	

ЛАТГИПРОПРОМ

44.14.02.100СБ

Серия 5.903-3 Выпуск 2

Инв.№ подл. | Подпись и дата | Взам.инв.№ | Инв.№ дубл. | Подпись и дата

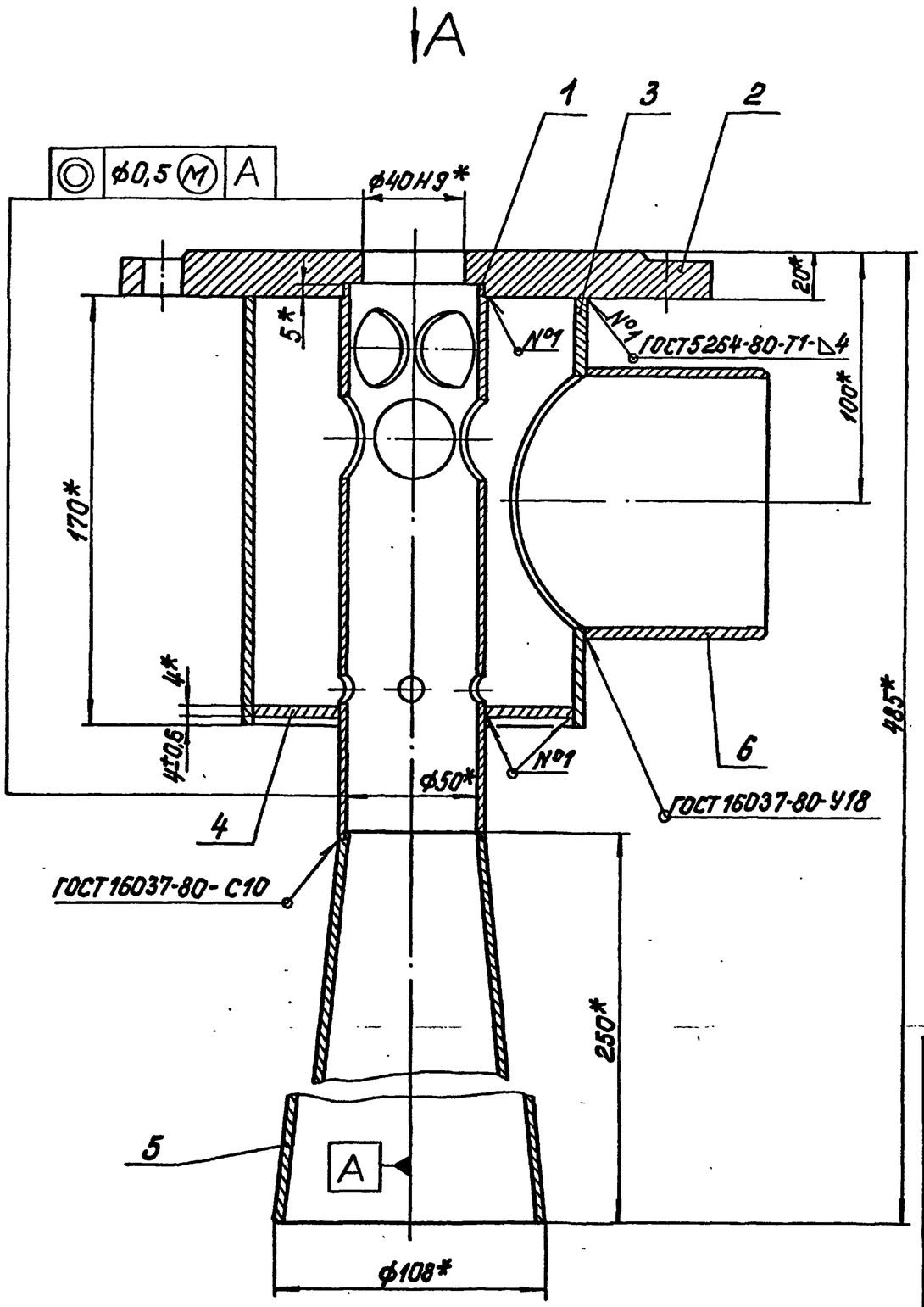

Вид А

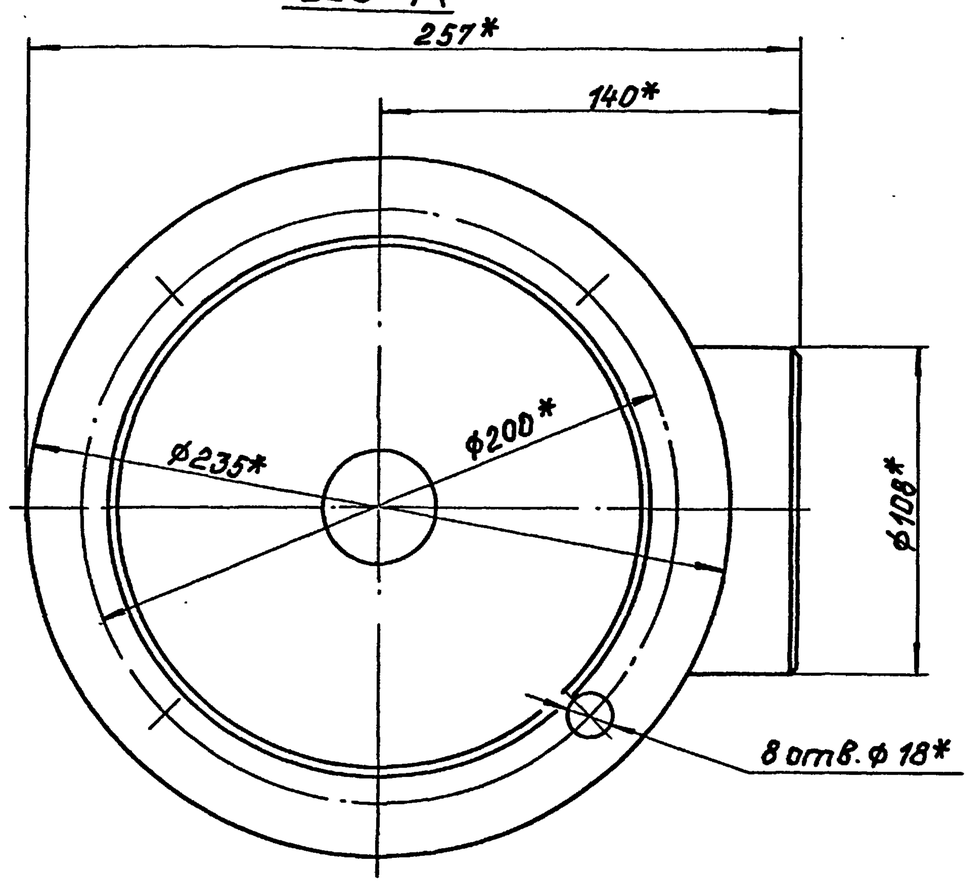

1. Материал, изготовление и сварка по ОСТ 26-291-79.
2. * Размеры для справок.
3. Контроль качества сварных соединений:
   а) внешний осмотр и измерение;
   б) гидравлическое испытание водой при избыточном давлении 2 кгс/см².

					44.14.02.100 СБ		
Изм.	Лист	№ докум.	Подпись	Дата	Корпус сборочный чертеж	Лит.	Масса 11,8 / Масштаб 1:2
Разраб.		Ионова		16.VII.81		Лист	Листов 1
Пров.		Колмец		17.VII.81		ЛАТГИПРОПРОМ	
Гл.спец.		Сухоносов					
Н.контр.		Колмец		17.VII.81			
Утв.		Попов					

Формат 12

44.14.02.103

Серия 5.903-3 Выпуск 2

Инв.№ подл. | Подпись и дата | Взам.инв.№ | Инв.№ дубл. | Подпись и дата

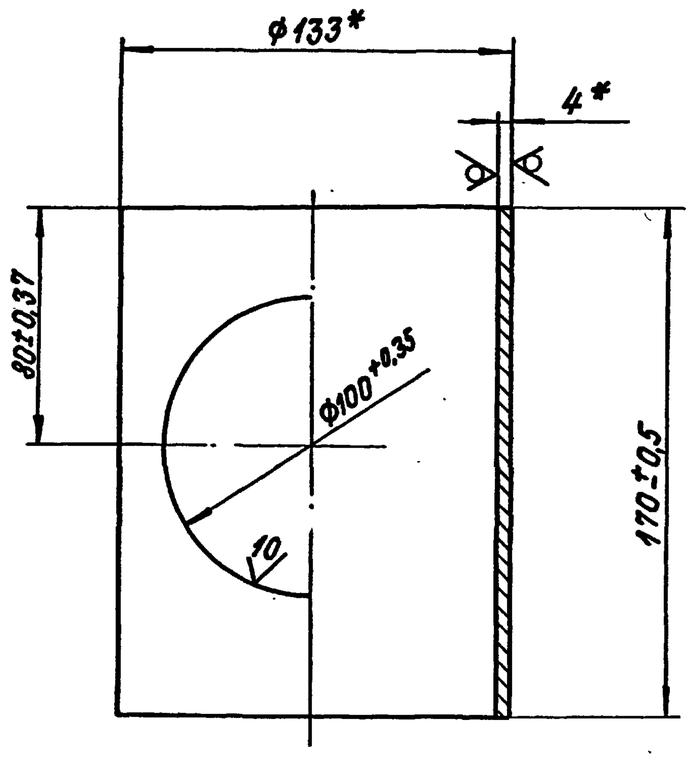

* Размеры для справок.

					44.14.02.103		
Изм.	Лист	№ докум.	Подпись	Дата	Входная камера	Лит.	Масса 1,9 / Масштаб 1:2
Разраб.		Ионова		16.VII.81		Лист	Листов 1
Пров.		Колмец		17.VII.81		ЛАТГИПРОПРОМ	
Гл.спец.		Сухоносов					
Н.контр.		Колмец		17.VII.81			
Утв.		Попов					

Труба 133×4 ГОСТ 8732-78 / В20 ГОСТ 8731-74*

Формат 12В

44.14.02.105

Серия 5.903-3 Выпуск 2

Инв.№ подл. | Подпись и дата | Взам.инв.№ | Инв.№ дубл. | Подпись и дата

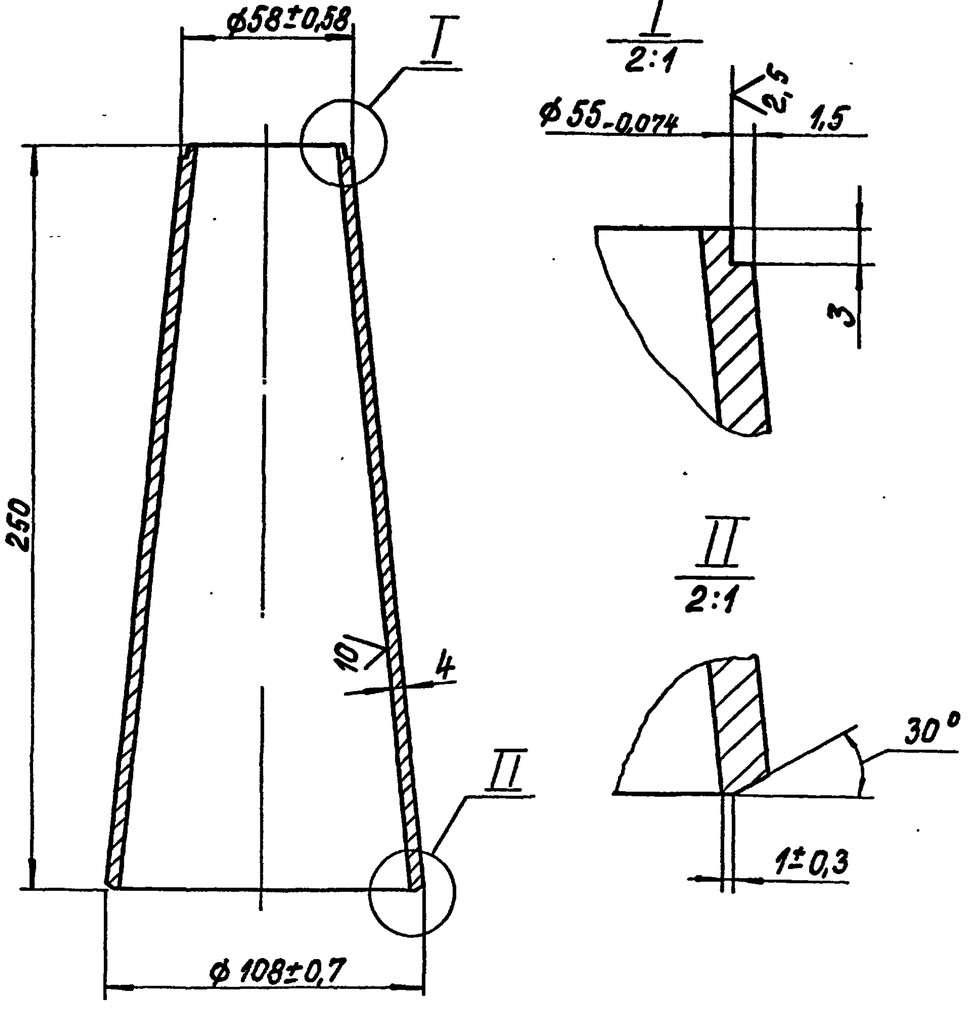

Неуказанные предельные отклонения размеров $\pm\frac{IT14}{2}$.

					44.14.02.105		
Изм.	Лист	№ докум.	Подпись	Дата	Выходной конус	Лит.	Масса 2 / Масштаб 1:2
Разраб.		Ионова		16.VII.81		Лист	Листов 1
Пров.		Колмец		17.VII.81		ЛАТГИПРОПРОМ	
Гл.спец.		Сухоносов					
Н.контр.		Колмец		17.VII.81			
Утв.		Попов					

Круг В-110 ГОСТ 2590-71* / 20 ГОСТ 1050-74*

Серия 5.903-3 Выпуск 2

44.14.02.106

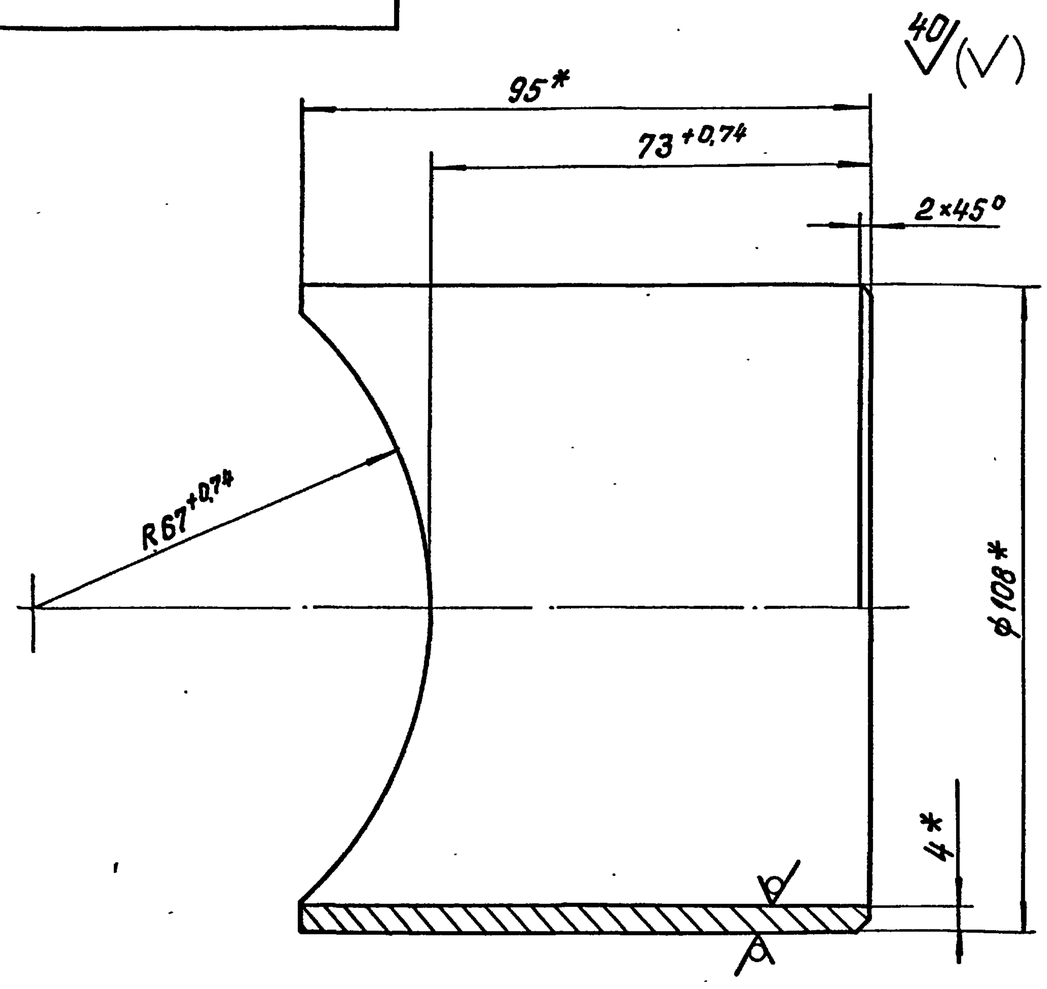

* Размеры для справок.

Изм.	Лист	№ докум.	Подпись	Дата
Разраб.		Ионова		16.XII.81
Пров.		Колмец		17.XII.81
Гл.спец.		Суконосов		
Н.контр.		Колмец		17.XII.81
Утв.		Попов		

44.14.02.106

Патрубок

Лит.	Масса	Масштаб
	0,9	1:1
Лист	Листов 1	

Труба $\frac{108\times4\ \text{ГОСТ 8732-78}}{\text{В20 ГОСТ 8731-74*}}$

ЛАТГИПРОПРОМ

Формат 11В

Формат	Зона	Поз.	Обозначение	Наименование	Кол.	Примечание
				Документация		
22			44.14.03.000 СБ	Сборочный чертеж		
				Сборочные единицы		
11		1	44.14.03.100	Корпус	1	
				Детали		
11		2	44.14.01.001-02	Фланец	1	
11		3	44.14.03.002	Сопло	1	
11		4	44.14.01.003-04	Прокладка	1	
11		5	44.14.01.003-05	Прокладка	1	
				Стандартные изделия		
		6		Болт М16×70.46 ГОСТ 7798-70*	8	
		7		Гайка М16.5 ГОСТ 5915-70*	8	
		8		Шайба 16.65 Г ГОСТ 6402-70*	8	

Инв.№ подл. | Подпись и дата | Взам. инв.№ | Инв.№ дубл. | Подпись и дата

Изм.	Лист	№ докум.	Подпись	Дата
Разраб.		Эйдиньш		16.XII.81
Пров.		Колмец		17.XII.81
Гл.спец.		Суконосов		
Н.контр.		Колмец		17.XII.81
Утв.		Попов		

44.14.03.000

Эжектор ЭВ-60

Лит.	Лист	Листов
		1

ЛАТГИПРОПРОМ

Формат 11В

Серия 5.903-3 Выпуск 2

44.14.03.002

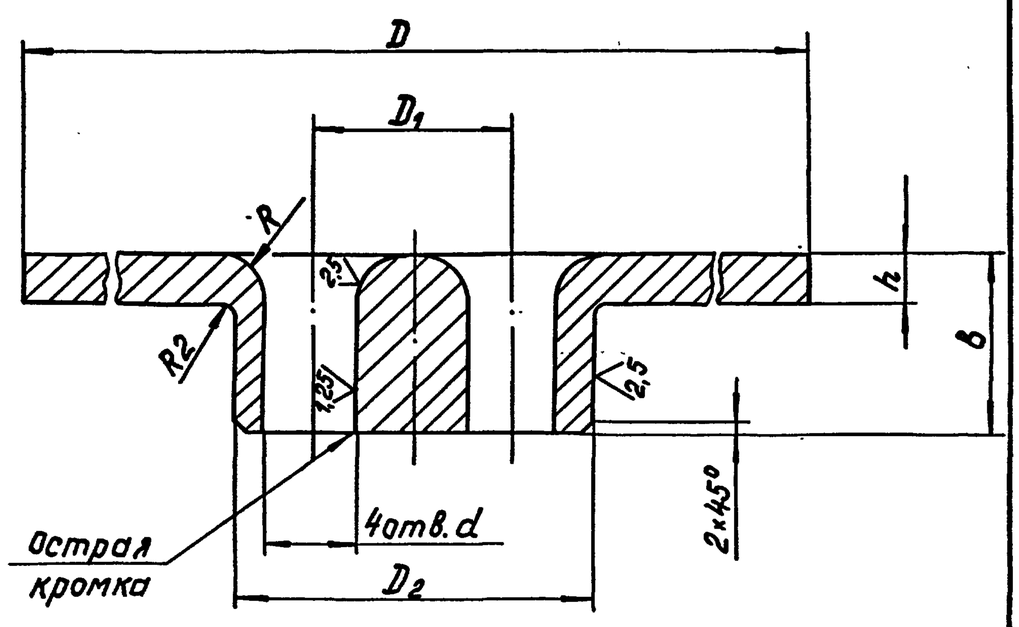

Обозначение	Размеры в мм D	D1	D2	d	R	B	h	Масса, кг
44.14.03.002	200	34	60 h8	16 H12	8	30	8	2,26
-01	200	50	80 h8	23,2 H12	10			2.43
-02	310	62	100 h8	30 H12	12	35		5,62
-03	310	90	150 h8	36,4 H12				7.32
-04	410	114	200 h8	53,5 H12	20	40	10	14,86

Неуказанные предельные отклонения размеров: отверстий H14, валов h 14, остальных $\pm\frac{IT14}{2}$.

Инв.№ подл. | Подпись и дата | Взам. инв.№ | Инв.№ дубл. | Подпись и дата

Изм.	Лист	№ докум.	Подпись	Дата
Разраб.		Ионова		16.XII.81
Пров.		Колмец		17.XII.81
Гл.спец.		Суконосов		
Н.контр.		Колмец		17.XII.81
Утв.		Попов		

44.14.03.002

Сопло

Лит.	Масса	Масштаб
	см. табл.	
Лист	Листов 1	

Лист ГОСТ 19903-74 / 12Х18Н10Т ГОСТ 7350-77

ЛАТГИПРОПРОМ

Формат 11В

Формат	Зона	Поз.	Обозначение	Наименование	Кол.	Примечание
				Документация		
22			44.14.03.100 СБ	Сборочный чертеж		
				Детали		
11		1	44.14.03.101	Камера смешения	1	
11		2	44.14.01.102-02	Фланец	1	
11		3	44.14.03.103	Входная камера	1	
11		4	44.14.03.104-02	Дно	1	
11		5	44.14.03.105	Патрубок	1	
				Стандартные изделия		
		6		Переход К 133×5-76×3,5 ГОСТ 17378-77	1	

Инв.№ подл. | Подпись и дата | Взам. инв.№ | Инв.№ дубл. | Подпись и дата

Изм.	Лист	№ докум.	Подпись	Дата
Разраб.		Ионова		16.XII.81
Пров.		Колмец		17.XII.81
Гл.спец.		Суконосов		
Н.контр.		Колмец		17.XII.81
Утв.		Попов		

44.14.03.100

Корпус

Лит.	Лист	Листов
		1

ЛАТГИПРОПРОМ

17898-11 11 Формат 11В

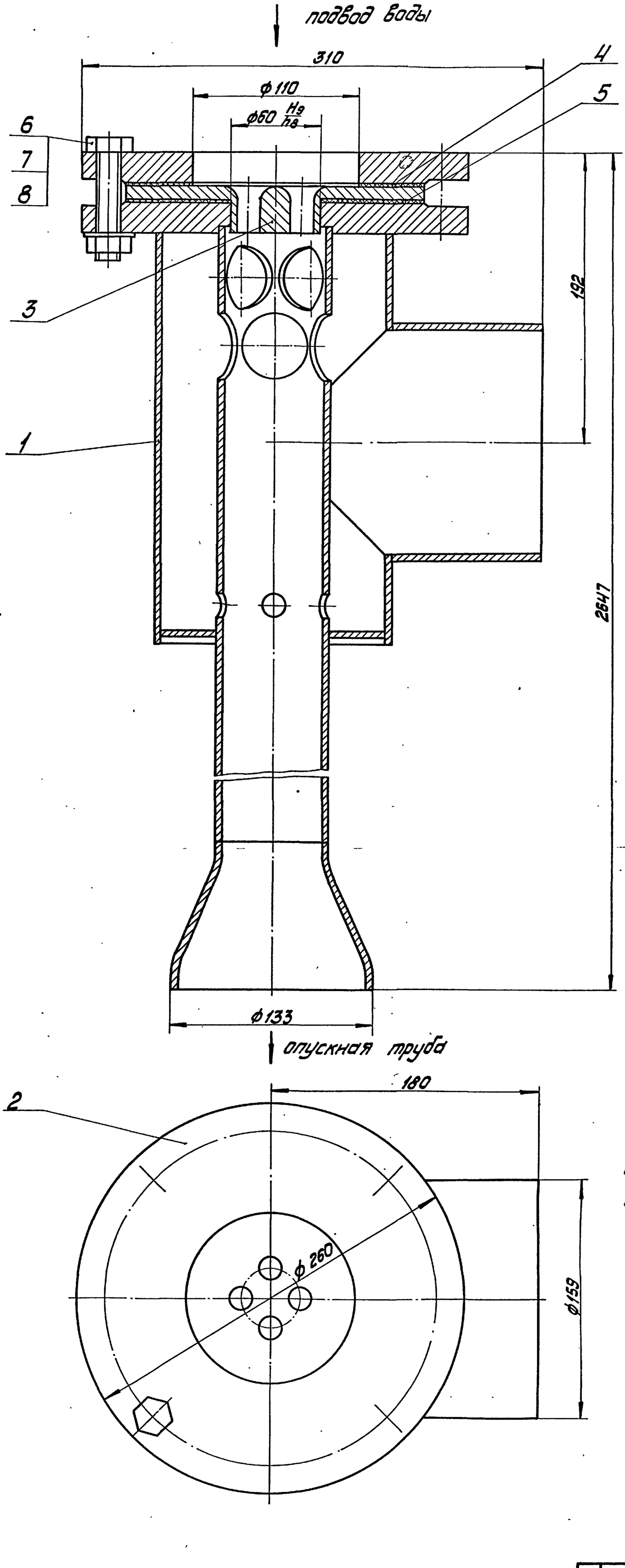

отсос воздуха

Техническая характеристика

1. Давление паровоздушной смеси на входе, кгс/см²	0,06; 0,2
2. Расход отсасываемых несконденсированных газов, кг/ч	3,5; 10
3. Расход рабочей воды, т/ч	60
4. Температура рабочей воды на входе °С	10; 30
5. Давление пробное при гидроиспытании, избыточное, кгс/см²	2
6. Рекомендуемая высота установки эжектора (от уровня воды в баке-газоотделителе до оси патрубка паровоздушной смеси), м	8,2; 7,8
7. Абсолютное давление рабочей воды (перед соплом), кгс/см²	3,1

Технические требования

1. Материал, изготовление и сварка по ОСТ 26-291-79.
2. Размеры для справок.
3. Аппарат окрасить снаружи в два слоя грунтом ГФ-020 по ТУ 6-10-1642-77 или лаком БТ-577 по ГОСТ 5631-79.
4. Аппарат не подлежит ведению Госгортехнадзора.
5. Настоящий чертеж разработан взамен чертежа №ОБ-2582 технического проекта НПО ЦКТИ работа №0-6812.

Серия 5.903-3 Выпуск 2

Инв.№подл. | Подпись и дата | Взам.инв.№ | Инв.№дубл. | Подпись и дата

Изм.	Лист	№ докум.	Подпись	Дата
Разраб.		Эйдиньш		16.XII.81
Пров.		Колмец		17.XII.81
Гл.спец.		Суханосов		
Н.контр.		Колмец		17.XII.81
Утв.		Попов		

44.14.03.000СБ

Эжектор ЭВ-60
Сборочный чертеж

Лит.	Масса	Масштаб
	43,1	1:2
Лист	Листов 1	

ЛАТГИПРОПРОМ

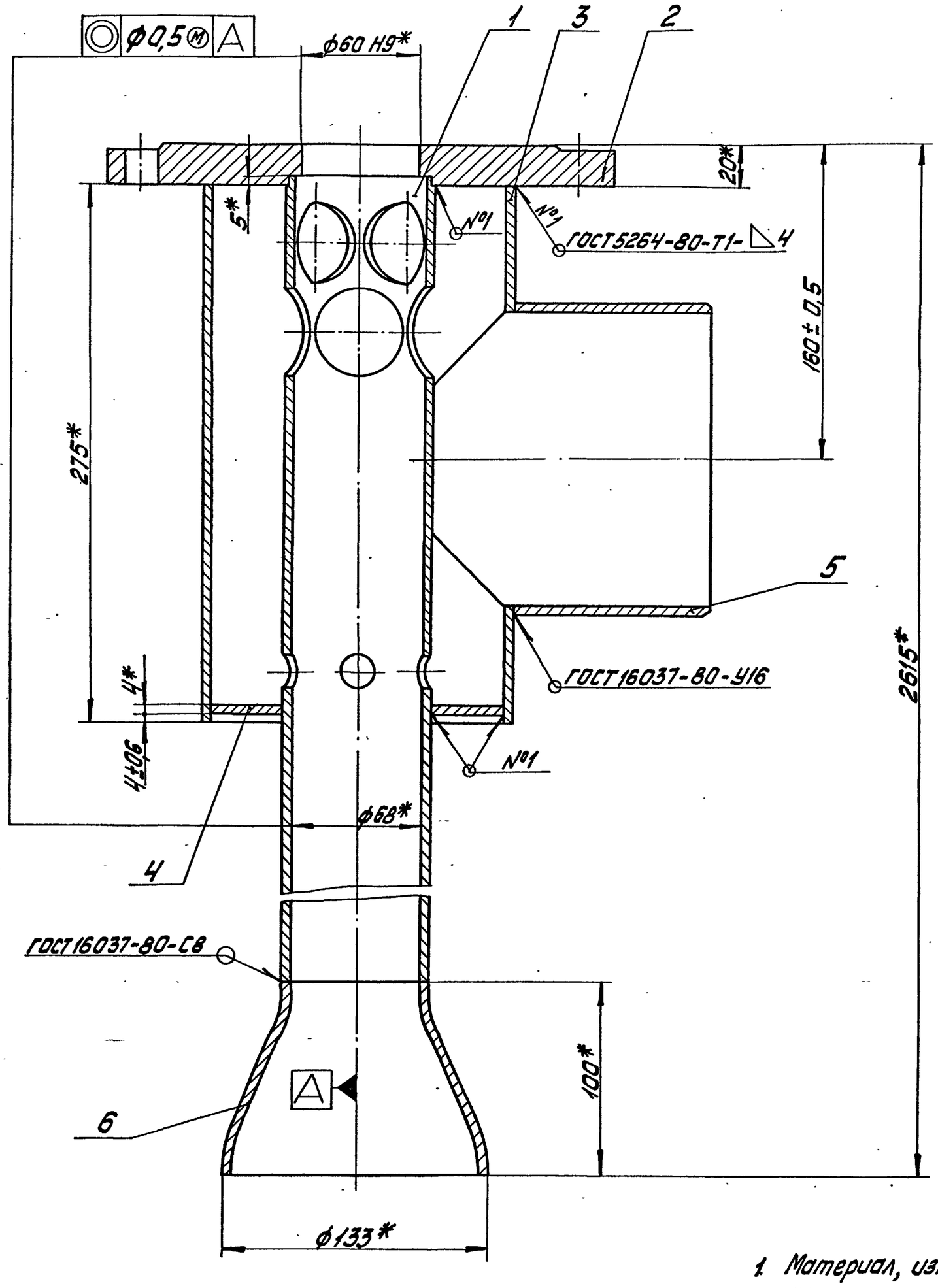

1. Материал, изготовление и сварка по ОСТ 26-291-79.
2. * Размеры для справок.
3. Контроль качества сварных соединений:
   а) внешний осмотр и измерение;
   б) гидравлическое испытание водой при избыточном давлении 2 кгс/см².

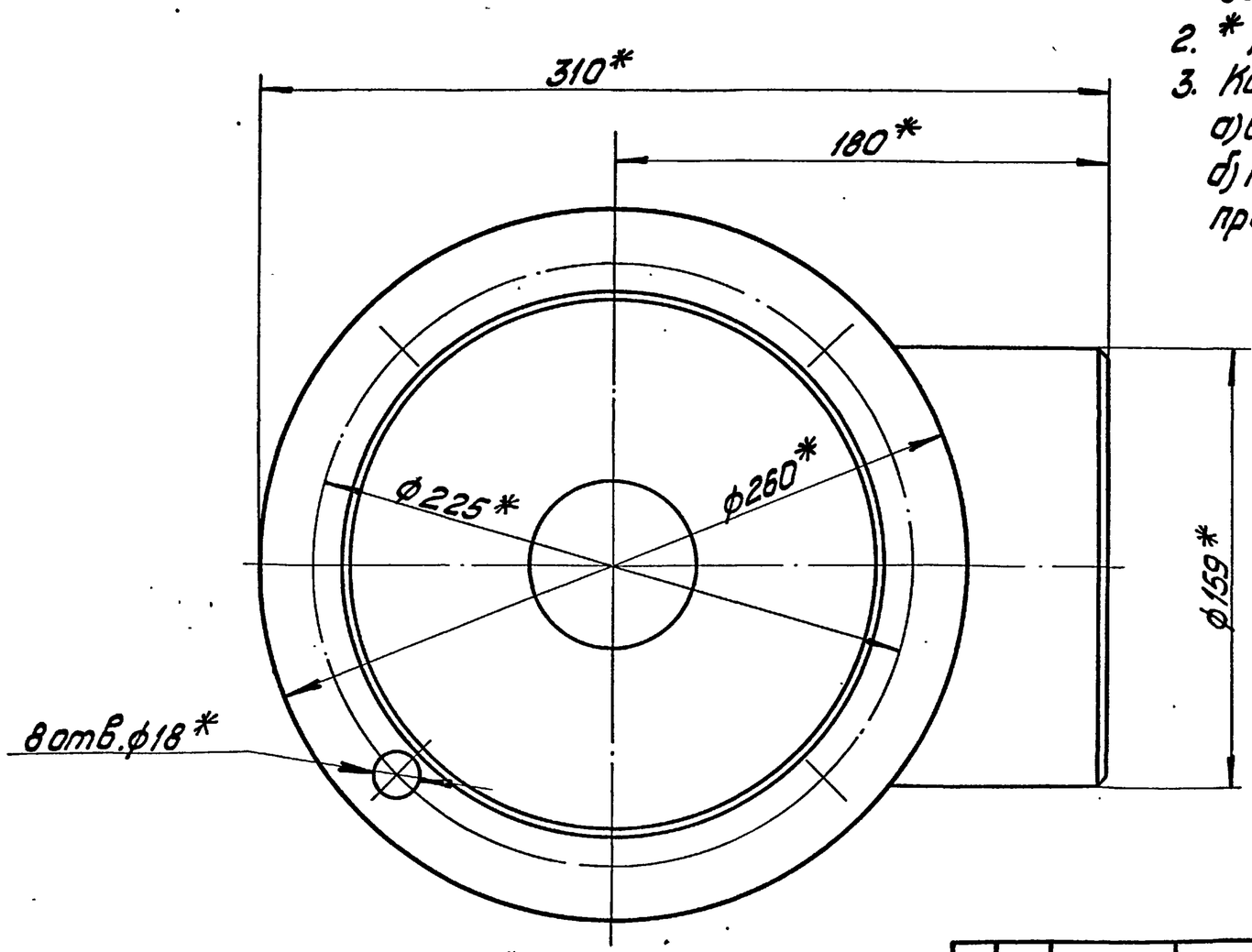

Серия 5.903-3 Выпуск 2

Инв.№подл. | Подпись и дата | Взам.инв.№ | Инв.№дубл. | Подпись и дата

Изм.	Лист	№докум.	Подпись	Дата
Разраб.		Иванова		16.11.81
Пров.		Колмец		17.11.81
Гл.спец.		Сухоносов		
Н.контр.		Колмец		17.11.81
Утв.		Попов		

44.14.03.100СБ

Корпус
Сборочный чертеж

Лит.	Масса	Масштаб
	33	1:2
Лист	Листов 1	

ЛАТГИПРОПРОМ

44.14.03.101

Серия 5.903-3 Выпуск 2

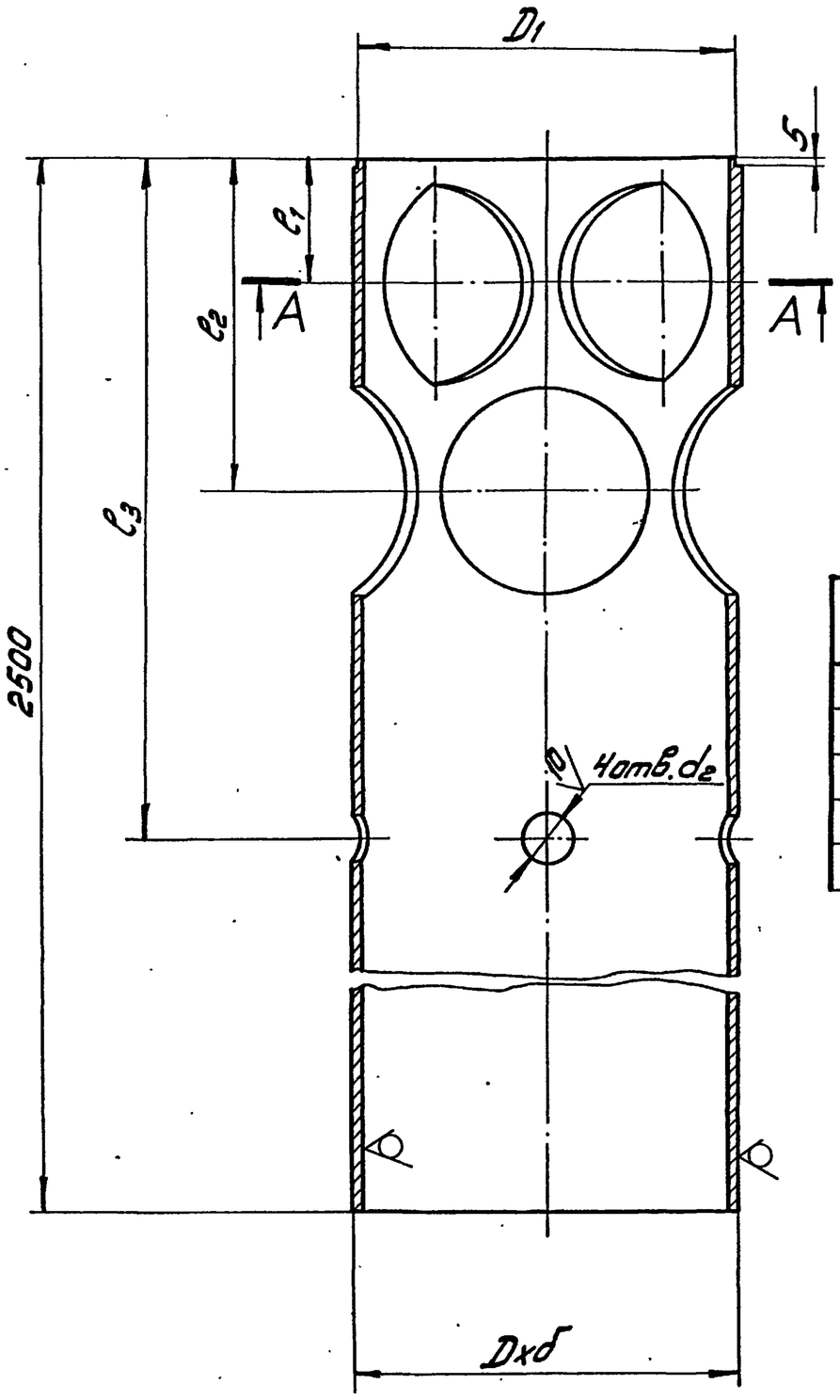

A–A

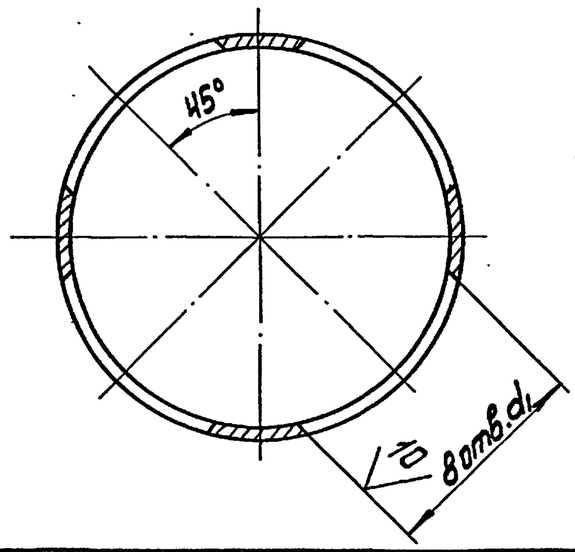

20 (√)

Обозначение	Размеры в мм							Масса, кг
	Dхδ	D1	c1	c2	c3	d1	d2	
44.14.03.101	76х4	72h8	35	80	250	44	15	17,35
-01	108х4	105h8	45	110	300	64	20	24,83
-02	133х4	130h8	50	135	370	80	30	30,5
-03	219х6	215h8	65	185	370	115	30	74,76
-04	273х7	270h8	85	235	484	145	30	107,38

Неуказанные предельные отклонения размеров: диаметров H14; h14, остальных $\pm \frac{IT14}{2}$

Изм.	Лист	№ докум.	Подпись	Дата
Разраб.		Иванова		16.VII.81
Пров.		Колмец		17.VII.81
Гл.спец.		Сухоносов		
Н.контр.		Колмец		17.VII.81
Утв.		Попов		

44.14.03.101

Камера смешения

Лит.	Масса	Масштаб
	см. табл.	—
Лист	Листов 1	

Труба Dхδ ГОСТ 8732-78 / 20 ГОСТ 8731-74*

ЛАТГИПРОПРОМ

Формат 12

Серия 5.903-3 Выпуск 2

44.14.03.103

40 (√)

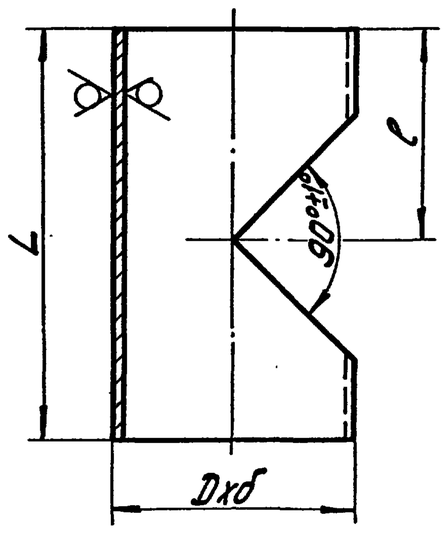

Обозначение	Размеры в мм			Масса, кг
	Dхδ	L	l	
44.14.03.103	159х4,5	275	140	4,12
-01	159х4,5	315	160	4,72
-02	273х7	400	200	15,24
-03	377х9	520	260	34,78

Неуказанные предельные отклонения размеров $\pm \frac{IT14}{2}$.

Изм.	Лист	№ докум.	Подпись	Дата
Разраб.		Иванова		16.VII.81
Пров.		Колмец		17.VII.81
Гл.спец.		Сухоносов		
Н.контр.		Колмец		17.VII.81
Утв.		Попов		

44.14.03.103

Входная камера

Лит.	Масса	Масштаб
	см. табл.	—
Лист	Листов 1	

Труба Dхδ ГОСТ 8732-78 / В20 ГОСТ 8731-74*

ЛАТГИПРОПРОМ

Формат 118

Серия 5.903-3 Выпуск 2

44.14.03.105

40 (√)

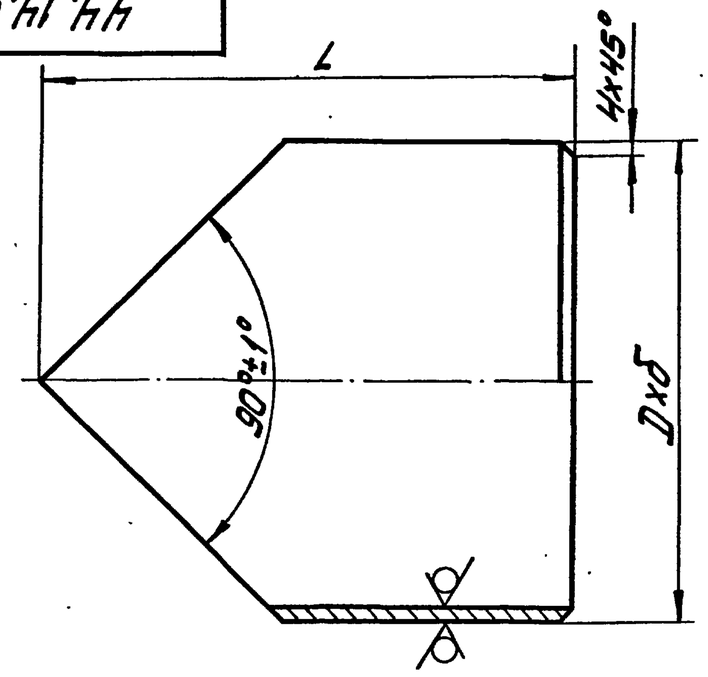

Обозначение	Размеры в мм		Масса, кг
	Dхδ	L	
44.14.03.105	159х4,5	180	2,4
-01	273х7	250	8,35
-02	377х9	350	21,44

Неуказанные предельные отклонения размеров $\pm \frac{IT14}{2}$

Изм.	Лист	№ докум.	Подпись	Дата
Разраб.		Иванова		16.VII.81
Пров.		Колмец		17.VII.81
Гл.спец.		Сухоносов		
Н.контр.		Колмец		17.VII.81
Утв.		Попов		

44.14.03.105

Патрубок

Лит.	Масса	Масштаб
	см. табл.	—
Лист	Листов 1	

Труба Dхδ ГОСТ 8732-78 / В20 ГОСТ 8731-74*

ЛАТГИПРОПРОМ

17898-11 14 Формат 116

Инв.№подл. | Подпись и дата | Взам.инв.№ | Инв.№дубл. | Подпись и дата

Серия 5.903-3 Выпуск 2

Формат	Зона	Поз.	Обозначение	Наименование	Кол.	Примечание
				Документация		
22			44.14.04.000 СБ	Сборочный чертеж		
				Сборочные единицы		
11		1	44.14.04.100	Корпус	1	
				Детали		
11		2	44.14.01.001-02	Фланец	1	
11		3	44.14.03.002-01	Сопло	1	
11		4	44.14.01.003-04	Прокладка	1	
11		5	44.14.01.003-06	Прокладка	1	
				Стандартные изделия		
		6		Болт М16х70.46 ГОСТ 7798-70*	8	
		7		Гайка М16.5 ГОСТ 5915-70*	8	
		8		Шайба 16.65Г ГОСТ 6402-70*	8	

Инв.№подл. | Подпись и дата | Взам.инв.№ | Инв.№дубл. | Подпись и дата

Изм.	Лист	№ докум.	Подпись	Дата
Разраб.	Эйдиньш			16.XII.81
Пров.	Колмец			17.XII.81
Гл.спец.	Суконосов			
Н.контр.	Колмец			17.XII.81
Утв.	Попов			

44.14.04.000

Эжектор ЭВ-100

Лит.	Лист	Листов
		1

ЛАТГИПРОПРОМ

Формат 11В

Серия 5.903-3 Выпуск 2

Формат	Зона	Поз.	Обозначение	Наименование	Кол.	Примечание
				Документация		
22			44.14.04.100 СБ	Сборочный чертеж		
				Детали		
11		1	44.14.03.101-01	Камера смешения	1	
11		2	44.14.01.102-03	Фланец	1	
11		3	44.14.03.103-01	Входная камера	1	
11		4	44.14.01.104-03	Дно	1	
11		5	44.14.03.105	Патрубок	1	
				Стандартные изделия		
		6		Переход К 219х6-108х4 ГОСТ 17378-77	1	

Инв.№подл. | Подпись и дата | Взам.инв.№ | Инв.№дубл. | Подпись и дата

Изм.	Лист	№ докум.	Подпись	Дата
Разраб.	Ионова			16.XII.81
Пров.	Колмец			17.XII.81
Гл.спец.	Суконосов			
Н.контр.	Колмец			17.XII.81
Утв.	Попов			

44.14.04.100

Корпус

Лит.	Лист	Листов
		1

ЛАТГИПРОПРОМ

Формат 11В

Серия 5.903-3 Выпуск 2

Формат	Зона	Поз.	Обозначение	Наименование	Кол.	Примечание
				Документация		
22			44.14.05.000 СБ	Сборочный чертеж		
				Сборочные единицы		
11		1	44.14.05.100	Корпус	1	
				Детали		
12		2	44.14.01.001-03	Фланец	1	
11		3	44.14.03.002-02	Сопло	1	
11		4	44.14.01.003-07	Прокладка	1	
11		5	44.14.01.003-08	Прокладка	1	
				Стандартные изделия		
		6		Болт М16х75.46 ГОСТ 7798-70*	12	
		7		Гайка М16.5 ГОСТ 5915-70*	12	
		8		Шайба 16.65Г ГОСТ 6402-70*	12	

Инв.№подл. | Подпись и дата | Взам.инв.№ | Инв.№дубл. | Подпись и дата

Изм.	Лист	№ докум.	Подпись	Дата
Разраб.	Эйдиньш			16.XII.81
Пров.	Колмец			17.XII.81
Гл.спец.	Суконосов			
Н.контр.	Колмец			17.XII.81
Утв.	Попов			

44.14.05.000

Эжектор ЭВ-220

Лит.	Лист	Листов
		1

ЛАТГИПРОПРОМ

Формат 11В

Серия 5.903-3 Выпуск 2

Формат	Зона	Поз.	Обозначение	Наименование	Кол.	Примечание
				Документация		
22			44.14.05.100 СБ	Сборочный чертеж		
				Детали		
11		1	44.14.03.101-02	Камера смешения	1	
12		2	44.14.01.102-04	Фланец	1	
11		3	44.14.03.103-02	Входная камера	1	
11		4	44.14.01.104-04	Дно	1	
11		5	44.14.03.105-01	Патрубок	1	
				Стандартные изделия		
		6		Переход К 273х8-133х4 ГОСТ 17378-77	1	

Инв.№подл. | Подпись и дата | Взам.инв.№ | Инв.№дубл. | Подпись и дата

Изм.	Лист	№ докум.	Подпись	Дата
Разраб.	Ионова			16.XII.81
Пров.	Колмец			17.XII.81
Гл.спец.	Суконосов			
Н.контр.	Колмец			17.XII.81
Утв.	Попов			

44.14.05.100

Корпус

Лит.	Лист	Листов
		1

ЛАТГИПРОПРОМ

Формат 11В

44.14.04.000СБ

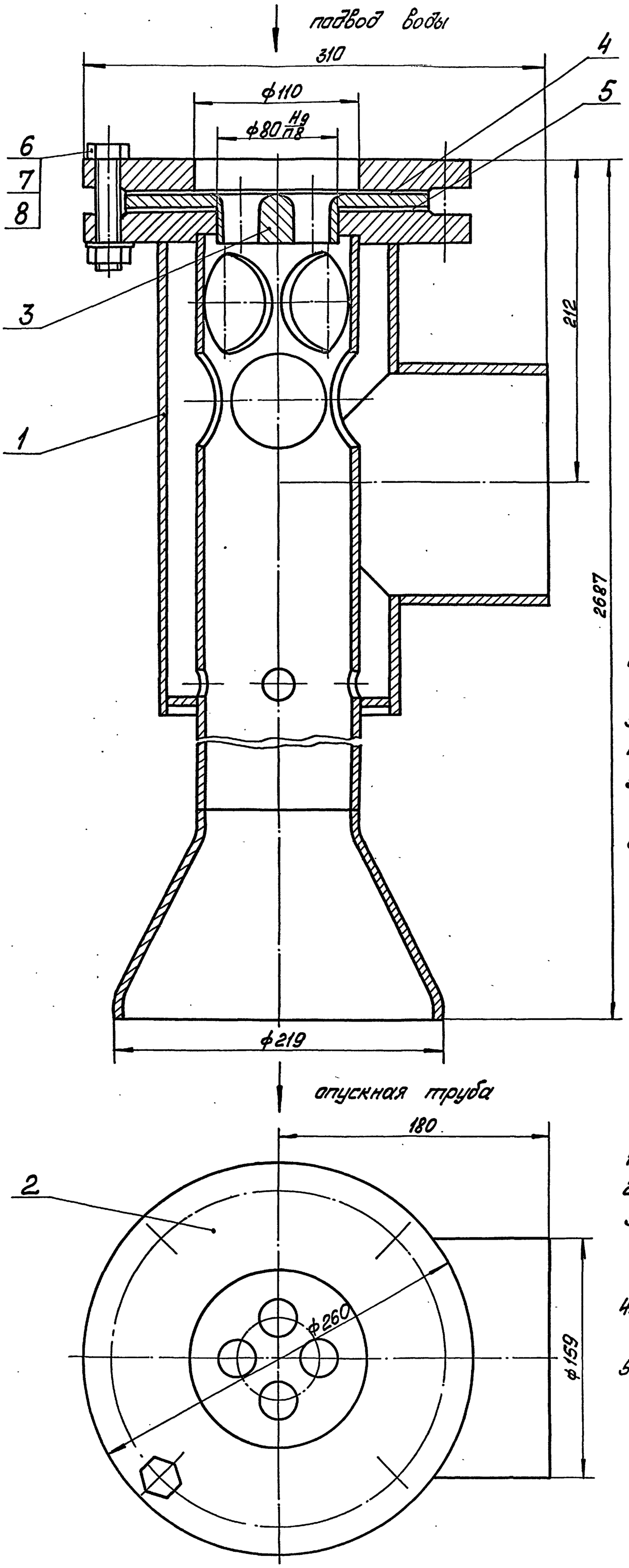

отсос воздуха

Техническая характеристика

1. Давление паровоздушной смеси на входе, кгс/см² 0,06; 0,2
2. Расход отсасываемых несконденсированных газов, кг/ч 6,8; 15
3. Расход рабочей воды, т/ч 110
4. Температура рабочей воды на входе °С 10;30
5. Давление пробное при гидроиспытании избыточное, кгс/см² 2
6. Рекомендуемая высота установки эжектора (от уровня воды в баке-газоотделителе до оси патрубка паровоздушной смеси) м 9,1; 8,5
7. Абсолютное давление рабочей воды (перед соплом) кгс/см² 2,2

Технические требования

1. Материал, изготовление и сварка по ГОСТ 26-291-79.
2. Размеры для справок.
3. Аппарат окрасить снаружи в два слоя грунтом ГФ-020 по ТУ 610-1642-77 или лаком БТ-577 по ГОСТ 5631-79.
4. Аппарат не подлежит ведению Госгортехнадзора.
5. Настоящий чертёж разработан взамен чертежа № ОБ-2582, технического проекта НПО ЦКТИ работа № 0-6812.

Серия 5.903-3 Выпуск 2

Изм.	Лист	№ докум.	Подп.	Дата	44.14.04.000 СБ			
Разраб.		Эйдиньш		16.XII.81	Эжектор ЭВ-100 Сборочный чертёж.	Лит	Масса 53,4	Масштаб 1:2
Пров.		Колмец		17.XII.81		Лист	Листов 1	
Гл.спец.		Суханосов				ЛАТГИПРОПРОМ		
Н.контр.		Колмец		17.XII.81				
Утв.		Попов						

Инв. № подл. | Подп. и дата | Взам. инв. № | Инв. № дубл. | Подп. и дата

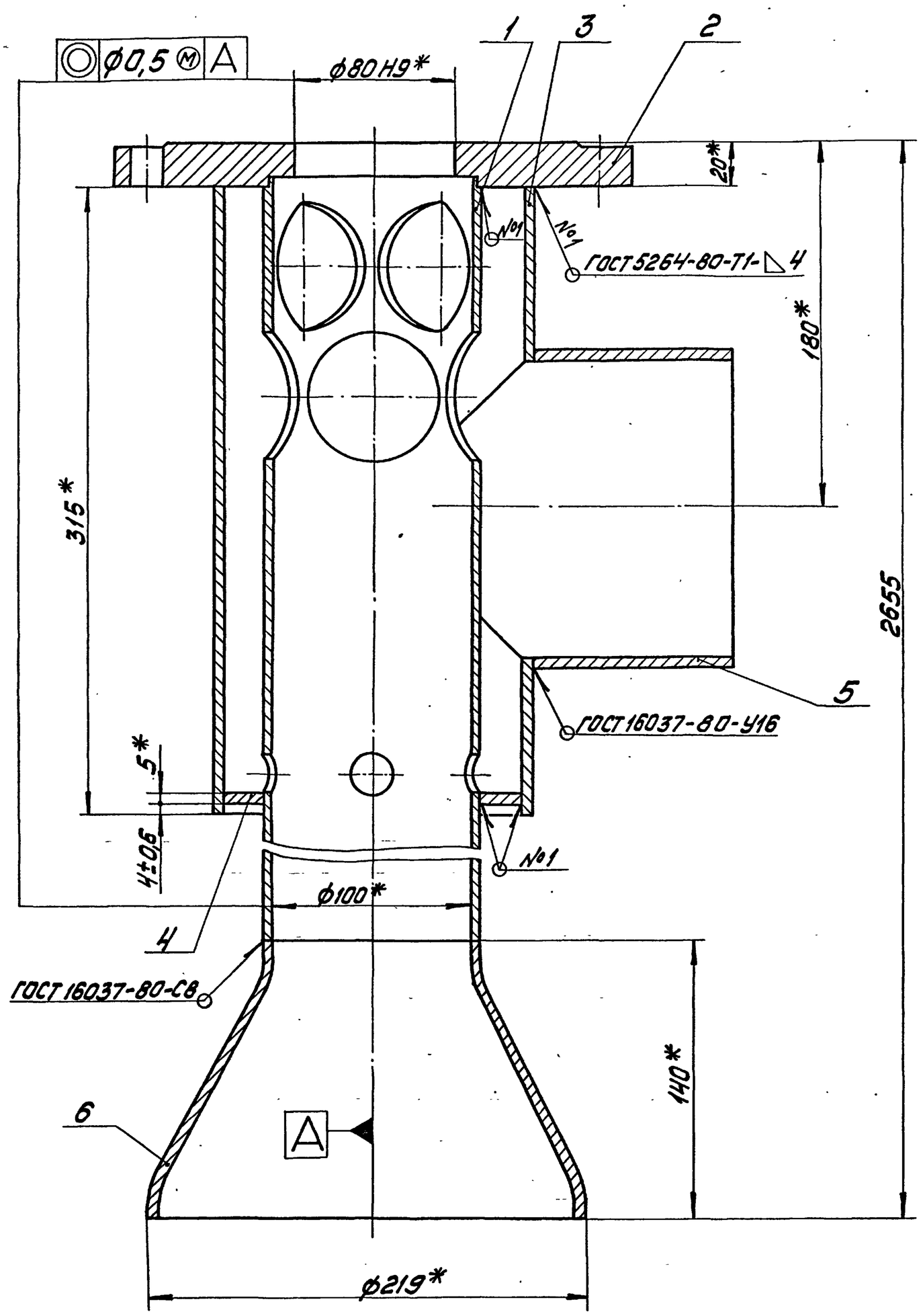

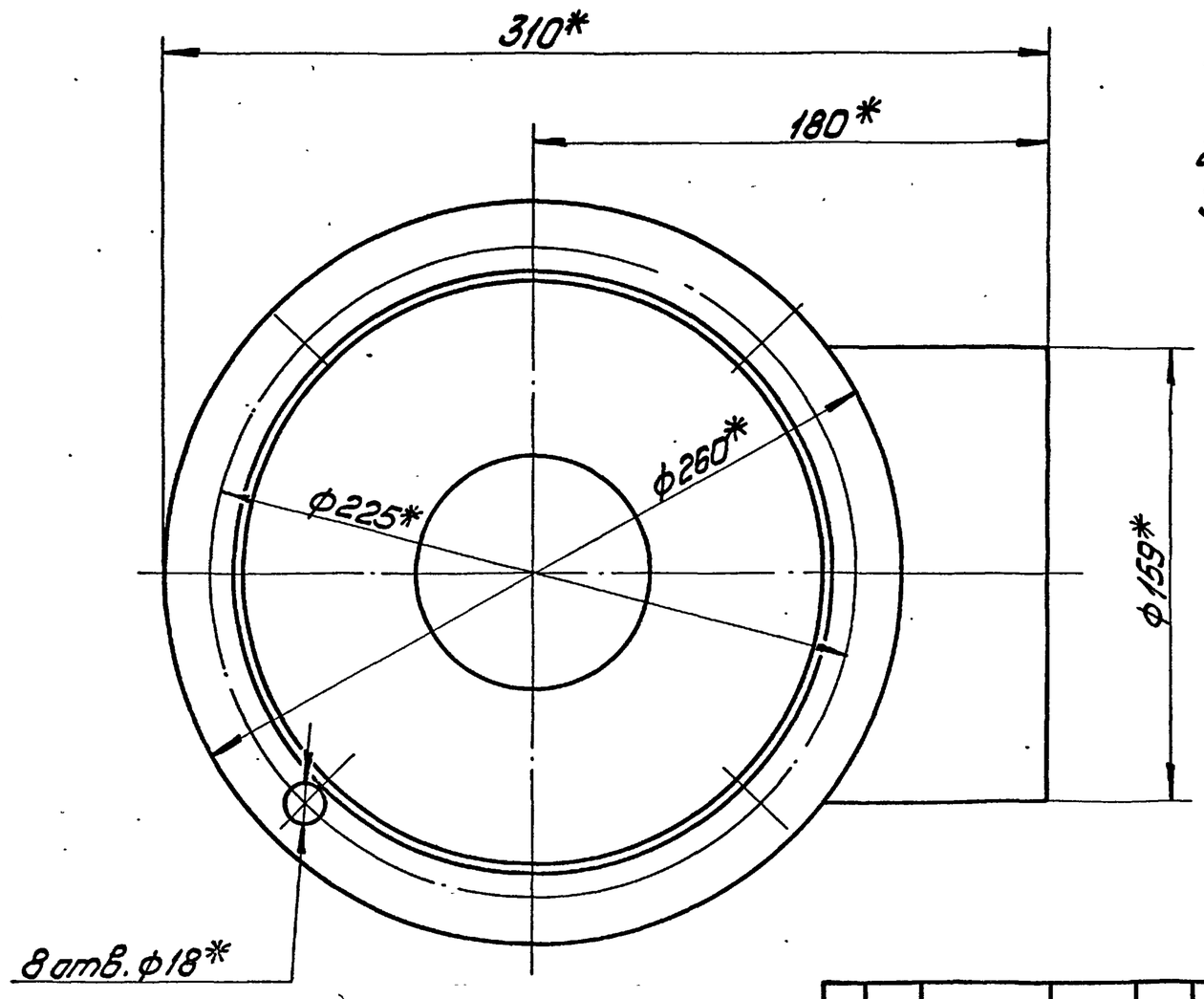

1. Материал, изготовление и сварка по ОСТ26-291-79.
2. * Размеры для справок.
3. Контроль качества сварных соединений:
   а) внешний осмотр и измерения;
   б) гидравлическое испытание водой при избыточном давлении 2 кгс/см².

Изм.	Лист	№ докум.	Подпись	Дата
Разраб.		Ионова		16.11.81
Пров.		Колмец		17.11.81
Гл. спец.		Суханосов		
Н. контр.		Колмец		17.11.81
Утв.		Попов		

44.14.04.100СБ

Корпус
Сборочный чертеж

Лит.	Масса	Масштаб
	43,1	1:2
Лист	Листов 1	

ЛАТГИПРОПРОМ

Серия 5.903-3 Выпуск 2

Инв. № подл. | Подпись и дата | Взам. инв. № | Инв. № дубл. | Подпись и дата

44.14.05.000 СБ

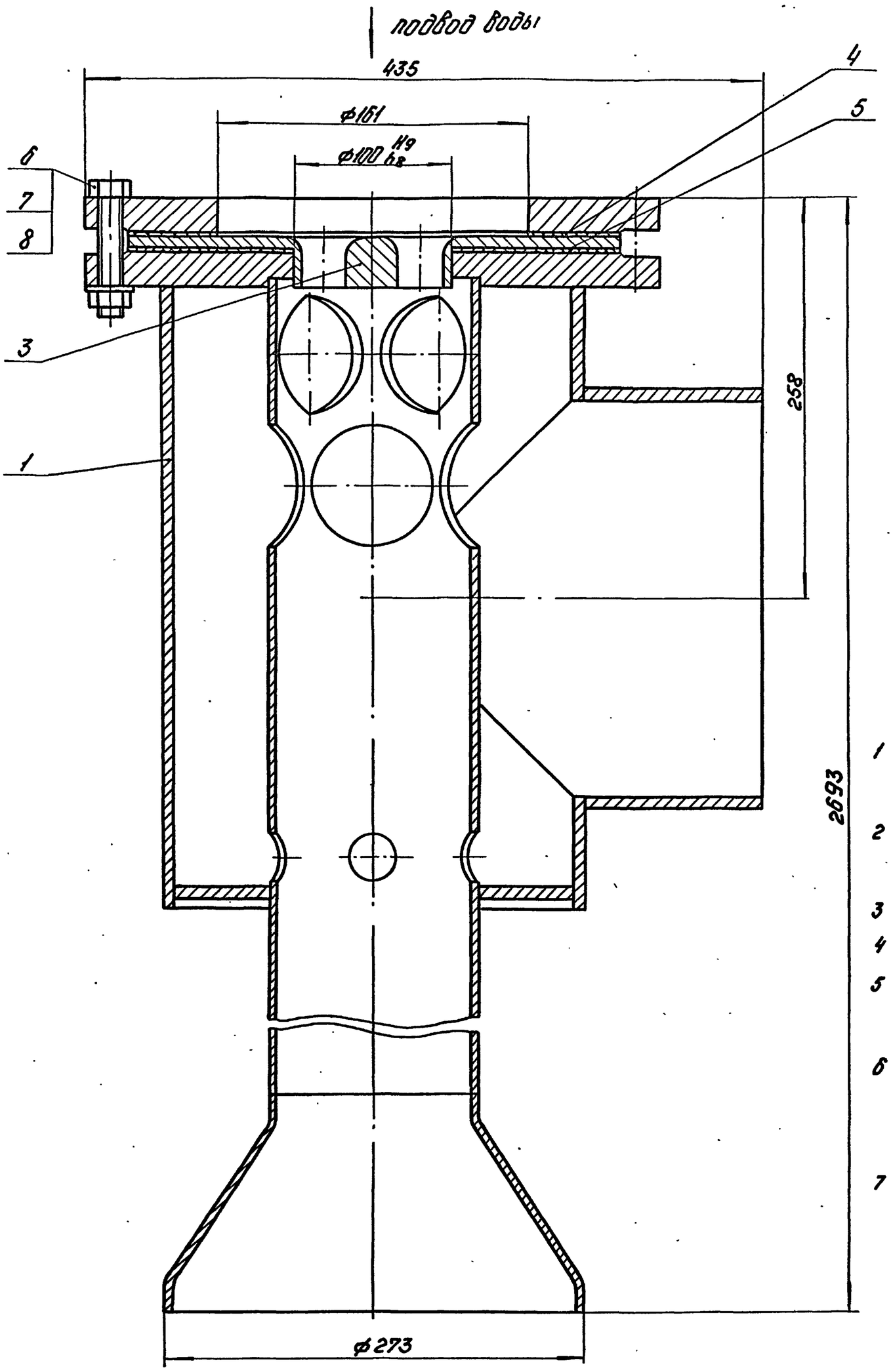

Отсос воздуха

Техническая характеристика

1 Давление паровоздушной смеси на входе, кгс/см² 0,06; 0,2
2 Расход отсасываемых несконденсированных газов, кг/ч 17; 45
3 Расход рабочей воды, т/ч 220
4 Температура рабочей воды на входе °С 10; 30
5 Давление пробное при гидроиспытании избыточное, кгс/см² 2
6 Рекомендуемая высота установки эжектора (от уровня воды в баке-газоотделителе до оси патрубка паровоздушной смеси), м 8,1; 7,5
7 Абсолютное давление рабочей воды (перед соплом), кгс/см² 3,2

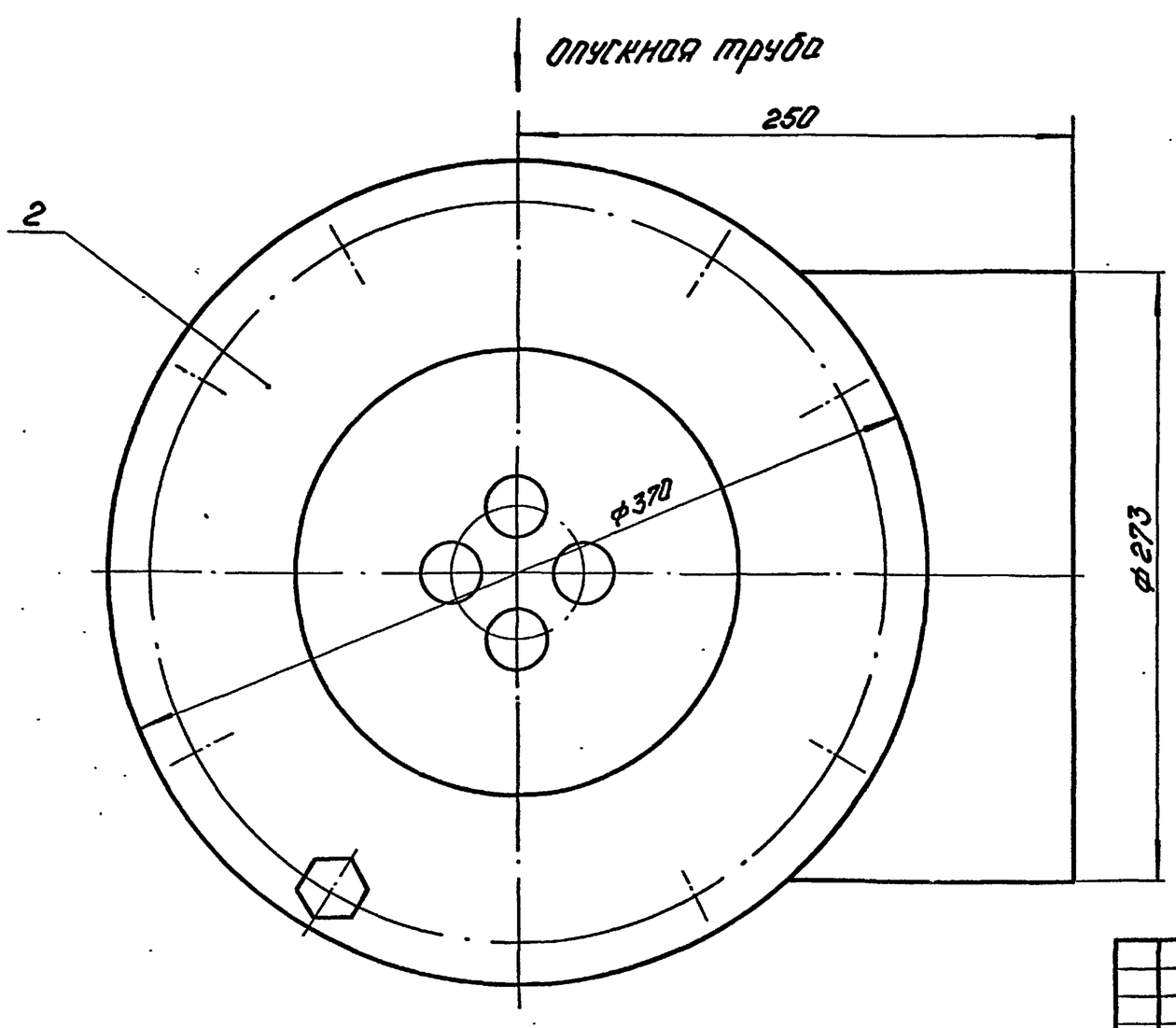

Технические требования

1 Материал, изготовление и сварка по ОСТ 26-291-79.
2 Размеры для справок.
3 Аппарат окрасить снаружи в два слоя грунтом ГФ-020 по ТУ 610-1642-77 или лаком БТ-577 по ГОСТ 5631-79.
4 Аппарат не подлежит ведению Госгортехнадзора.
5 Настоящий чертеж разработан взамен чертежа № 06-2582 технического проекта НПО ЦКТИ работа № 0-6812.

Серия 5.903-3 Выпуск 2

Изм.	Лист	№ докум.	Подпись	Дата	44.14.05.000 СБ		
Разраб.		Эйдиньш		16.XII.81	Эжектор ЭВ-220 Сборочный чертеж	Лит.	Масса 102,4	Масштаб 1:2,5
Пров.		Колмец		17.XII.81		Лист	Листов 1
Гл.спец.		Сухоносов				ЛАТГИПРОПРОМ	
Н.контр.		Колмец		17.XII.81			
Утв.		Попов					

Инв. № подл. | Подпись и дата | Взам. инв. № | Инв. № дубл. | Подпись и дата

44.14.05.100 СБ

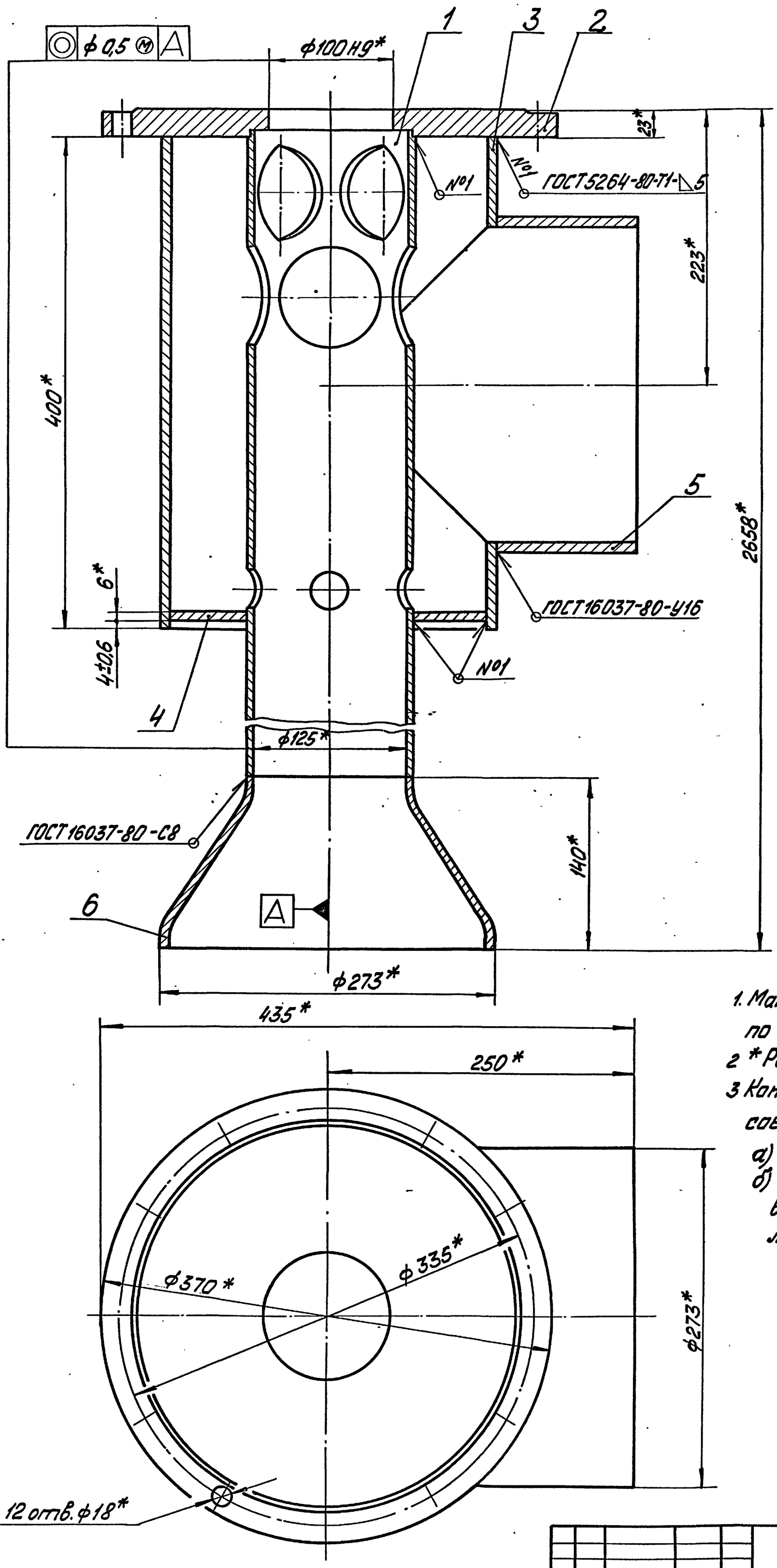

1. Материал, изготовление и сварка по ОСТ 26-291-79.
2. * Размеры для справок.
3. Контроль качества сварных соединений:
   а) внешний осмотр и измерения;
   б) гидравлическое испытание водой при избыточном давлении 2 кгс/см².

Серия 5.903-3 Выпуск 2

Инв.№подл. | Подп. и дата | Взам.инв.№ | Инв.№дубл. | Подп. и дата

Изм.	Лист	№ докум.	Подп.	Дата
Разраб.		Цонова		16.VI.81
Пров.		Калмец		17.VI.81
Гл.спец.		Суханосов		
Н.контр.		Калмец		17.VI.81
Утв.		Попов		

44.14.05.100 СБ

Корпус
Сборочный чертёж

Лит.	Масса	Масштаб
	79,2	1:2,5
Лист	Листов 1	

ЛАТГИПРОПРОМ

Серия 5.903-3 Выпуск 2

Формат	Зона	Поз.	Обозначение	Наименование	Кол.	Примечание
				Документация		
22			44.14.06.000 СБ	Сборочный чертеж		
				Сборочные единицы		
11		1	44.14.06.100	Корпус	1	
				Детали		
12		2	44.14.01.001-04	Фланец	1	
1		3	44.14.03.002-03	Сопло	1	
11		4	44.14.01.003-09	Прокладка	1	
11		5	44.14.01.003-10	Прокладка	1	
				Стандартные изделия		
		6		Болт М16×75.46 ГОСТ 7798-70*	12	
		7		Гайка М16.5 ГОСТ 5915-70*	12	
		8		Шайба 16.65Г ГОСТ 6402-70*	12	

Инв.№подл. | Подпись и дата | Взам.инв.№ | Инв.№дубл. | Подпись и дата

Изм.	Лист	№ докум.	Подпись	Дата
Разраб.		Эйдиньш		16.XII.81
Пров.		Колмец		17.XII.81
Гл.спец.		Суконосов		
Н.контр.		Колмец		17.XII.81
Утв.		Попов		

44.14.06.000

Эжектор ЭВ-340

Лит.	Лист	Листов
		1

ЛАТГИПРОПРОМ

Формат 11В

Серия 5.903-3 Выпуск 2

Формат	Зона	Поз.	Обозначение	Наименование	Кол.	Примечание
				Документация		
22			44.14.07.000 СБ	Сборочный чертеж		
				Сборочные единицы		
11		1	44.14.07.100	Корпус	1	
				Детали		
11		2	44.14.01.001-05	Фланец	1	
11		3	44.14.03.002-04	Сопло	1	
11		4	44.14.01.003-11	Прокладка	1	
11		5	44.14.01.003-12	Прокладка	1	
				Стандартные изделия		
		6		Болт М16×90.46 ГОСТ 7798-70*	12	
		7		Гайка М16.5 ГОСТ 5915-70*	12	
		8		Шайба 16.65Г ГОСТ 6402-70*	12	

Инв.№подл. | Подпись и дата | Взам.инв.№ | Инв.№дубл. | Подпись и дата

Изм.	Лист	№ докум.	Подпись	Дата
Разраб.		Эйдиньш		16.XII.81
Пров.		Колмец		17.XII.81
Гл.спец.		Суконосов		
Н.контр.		Колмец		17.XII.81
Утв.		Попов		

44.14.07.000

Эжектор ЭВ-600

Лит.	Лист	Листов
		1

ЛАТГИПРОПРОМ

Формат 11В

Серия 5.903-3 Выпуск 2

Формат	Зона	Поз.	Обозначение	Наименование	Кол.	Примечание
				Документация		
22			44.14.06.100 СБ	Сборочный чертеж		
				Детали		
12		1	44.14.03.101-03	Камера смешения	1	
12		2	44.14.01.102-05	Фланец	1	
11		3	44.14.03.103-02	Входная камера	1	
11		4	44.14.01.104-05	Дно	1	
11		5	44.14.03.105-01	Патрубок	1	
				Стандартные изделия		
		6		Переход К325×10-219×8 ГОСТ 17378-77	1	

Инв.№подл. | Подпись и дата | Взам.инв.№ | Инв.№дубл. | Подпись и дата

Изм.	Лист	№ докум.	Подпис.	Дата
Разраб		Ионова		16.XII.81
Пров.		Колмец		17.XII.81
Гл.спец.		Суконосов		
Н.контр.		Колмец		17.XII.81
Утв.		Попов		

44.14.06.100

Корпус

Лит.	Лист	Листов
		1

ЛАТГИПРОПРОМ

Формат 11В

Серия 5.903-3 Выпуск 2

Формат	Зона	Поз.	Обозначение	Наименование	Кол.	Примечание
				Документация		
22			44.14.07.100 СБ	Сборочный чертеж		
				Детали		
12		1	44.14.03.101-04	Камера смешения	1	
11		2	44.14.01.102-06	Фланец	1	
11		3	44.14.03.103-03	Входная камера	1	
11		4	44.14.01.104-06	Дно	1	
11		5	44.14.03.105-02	Патрубок	1	
				Стандартные изделия		
		6		Переход К426×12-273×8 ГОСТ 17378-77	1	

Инв.№подл. | Подпись и дата | Взам.инв.№ | Инв.№дубл. | Подпись и дата

Изм.	Лист	№ докум.	Подпис.	Дата
Разраб		Ионова		16.XII.81
Пров.		Колмец		17.XII.81
Гл.спец.		Суконосов		
Н.контр.		Колмец		17.XII.81
Утв.		Попов		

44.14.07.100

Корпус

Лит.	Лист	Листов
		1

ЛАТГИПРОПРОМ

Формат 11В

44.14.06.000СБ

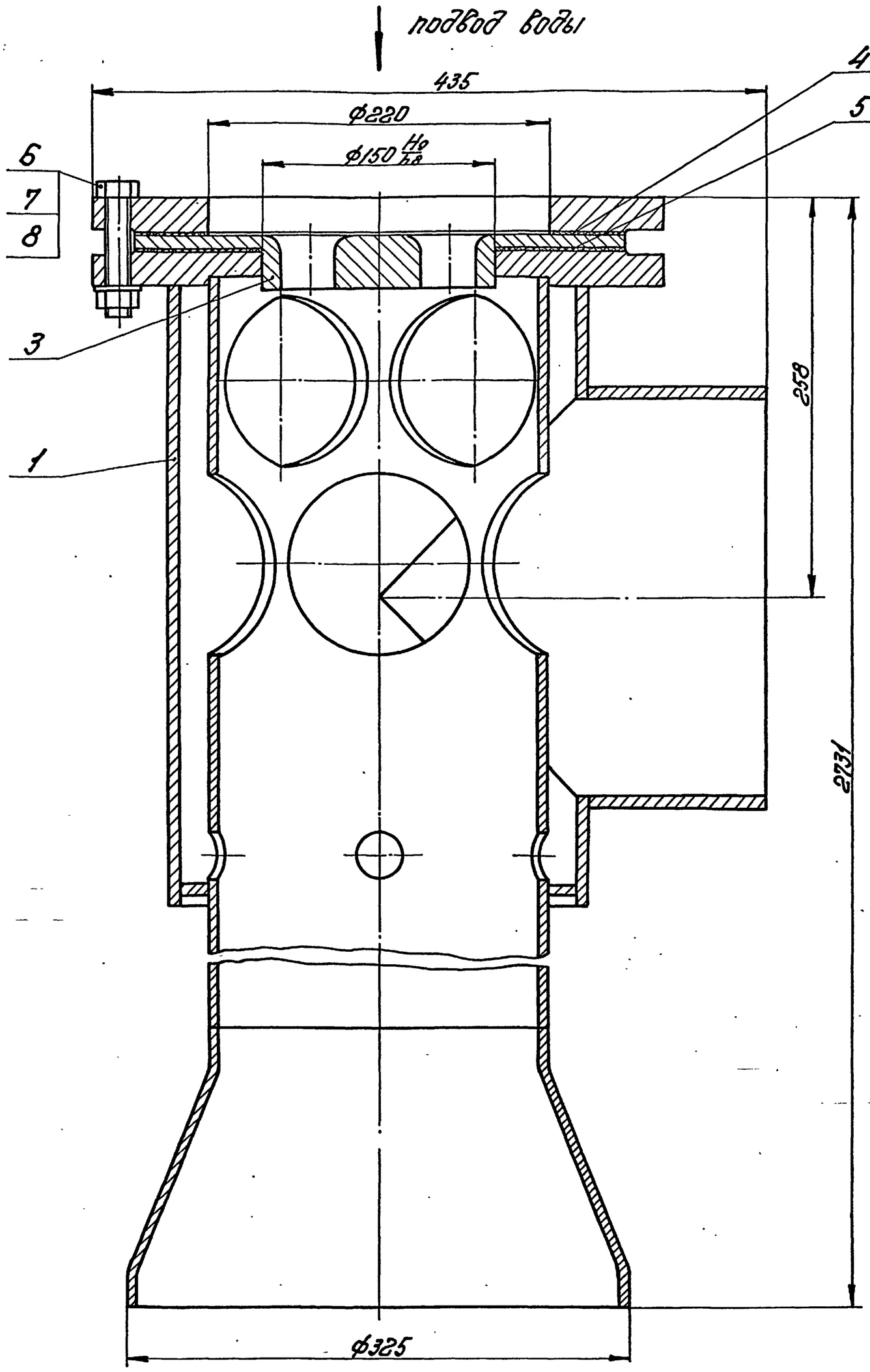

Техническая характеристика

1. Давление паровоздушной смеси на входе, 0,06;0,2 кгс/см².
2. Расход отсасываемых несконденсированных газов, кг/ч — 25;85
3. Расход рабочей воды, т/ч — 340
4. Температура рабочей воды на входе, °С — 10;30
5. Давление пробное при гидроиспытании избыточное, кгс/см² — 2
6. Рекомендуемая высота установки эжектора (от уровня воды в баке-газоотделителе до оси патрубка паровоздушной смеси), м — 9,0;9,5
7. Абсолютное давление рабочей воды (перед соплом), кгс/см² — 2,3

Технические требования.

1. Материал, изготовление и сварка по ОСТ 26-291-79.
2. Размеры для справок.
3. Аппарат окрасить снаружи в два слоя грунтом ГФ-020 по ТУ6.10-1642-77 или лаком БТ-577 по ГОСТ 5631-79.
4. Аппарат не подлежит ведению Госгортехнадзора.
5. Настоящий чертеж разработан взамен чертежа №05-2582, технического проекта НПО ЦКТИ работа №0-6812.

Изм.	Лист	№ докум.	Подпись	Дата
Разраб.		Эдиньш		16.XII.81
Пров.		Колпец		16.XII.81
Гл.спец.		Суконосов		
Н.контр.		Колпец		17.XII.81
Утв.		Попов		

44.14.06.000СБ

Эжектор ЭВ-340.

Сборочный чертеж.

Литера	Масса	Масштаб
	149	1:2,5
Лист	Листов 1	

ЛАТГИПРОПРОМ

Серия 5.903-3 Выпуск 2

Инв.№ подл. | Подпись и дата | Взам.инв.№ | Инв.№ дубл. | Подпись и дата

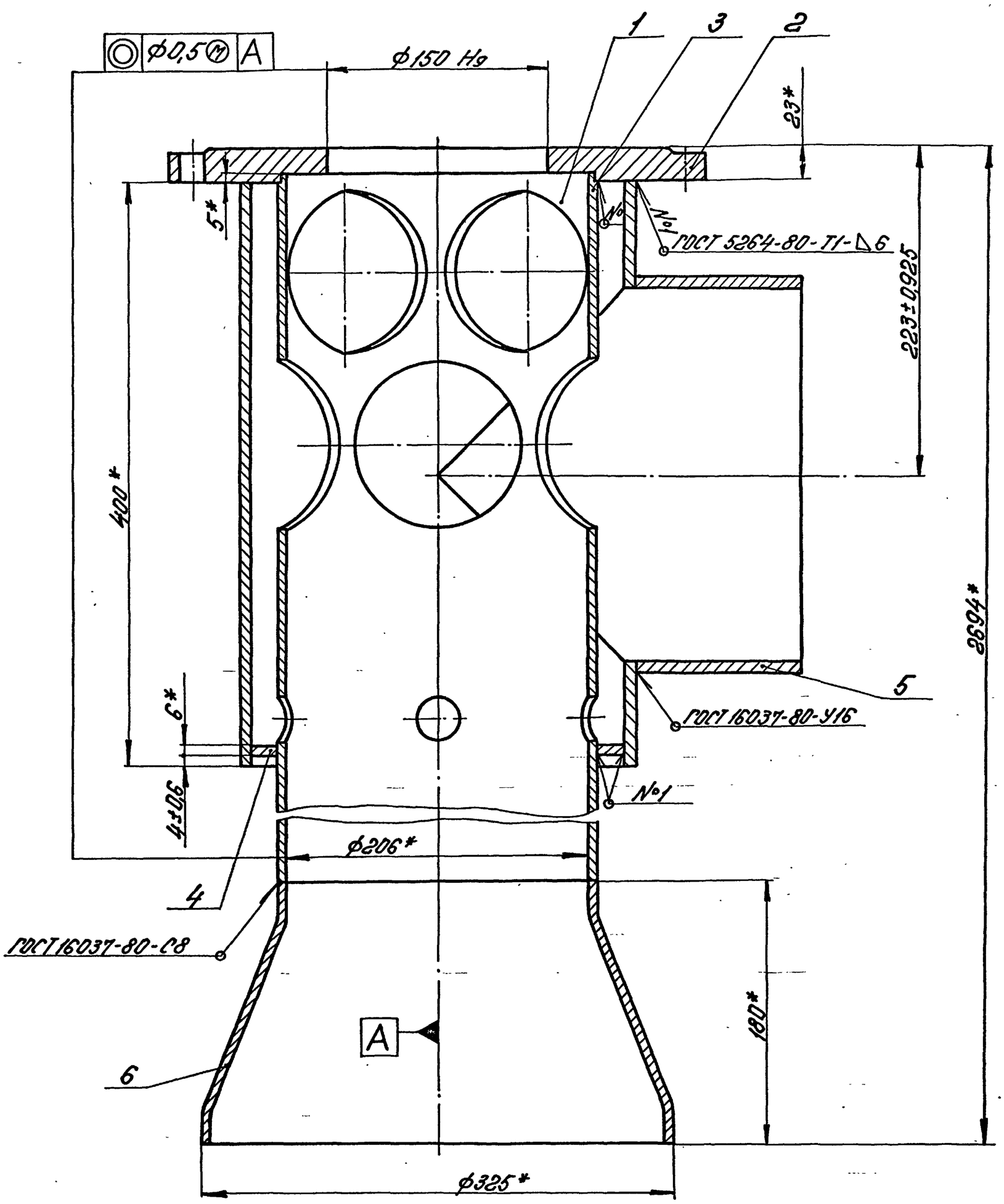

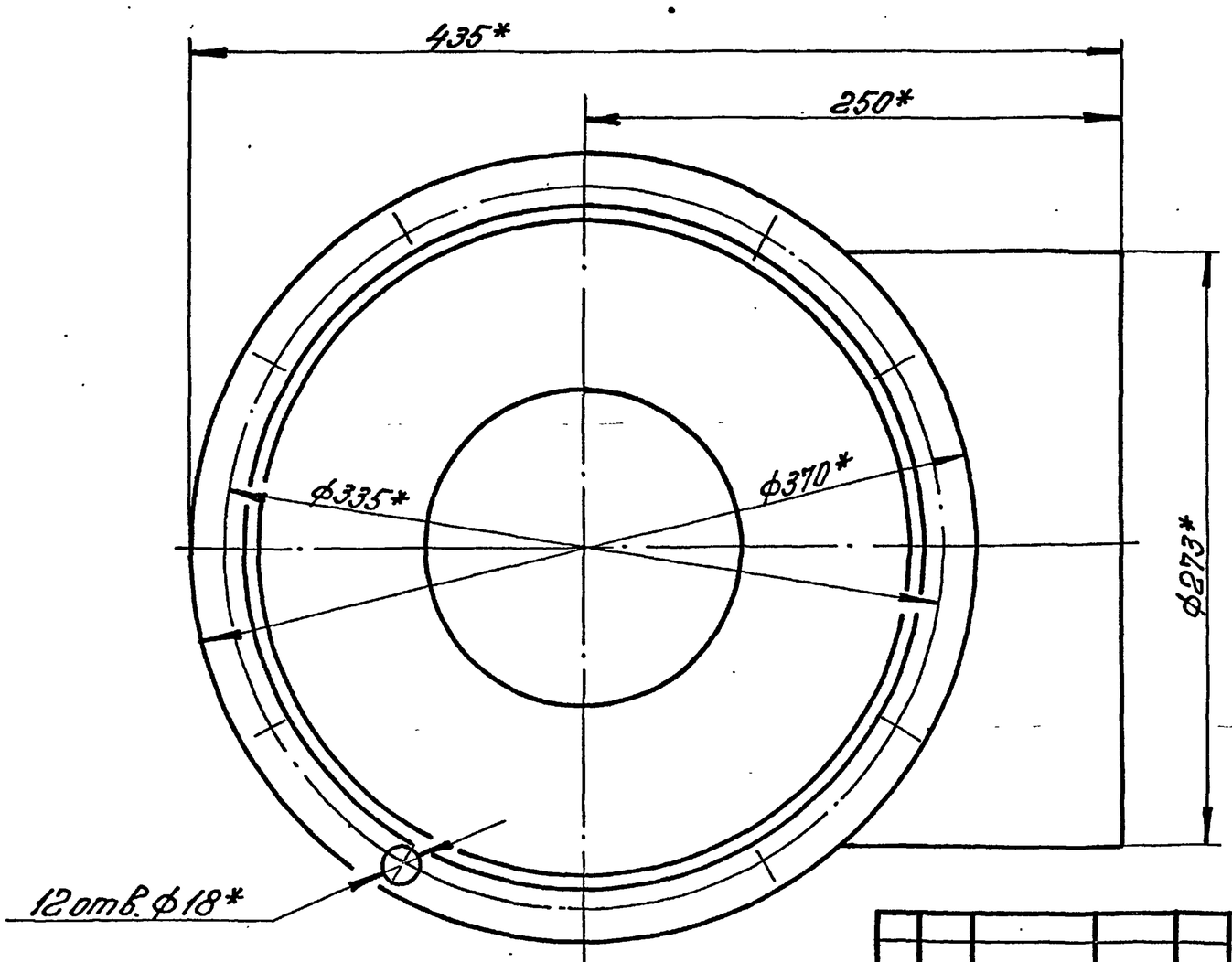

1. Материал, изготовление и сварка по ОСТ 26-291-79.
2. *Размеры для справок.
3. Контроль качества сварных соединений:
   а) внешний осмотр и измерения;
   б) гидравлическое испытание водой при избыточном давлении 2 кгс/см².

Изм.	Лист	№ докум.	Подпись	Дата	44.14.06.100 СБ	
Разраб		Ионова		16.11.81	Корпус. Сборочный чертеж.	Литера / Масса / Масштаб: 127,2 / 1:2,5
Пров.		Колпец		16.11.81		Лист / Листов 1
Гл.спец.		Сухоносов				ЛАТГИПРОПРОМ
Н.контр.		Колпец		16.11.81		
Утв.		Попов				

Серия 5.903-3 Выпуск 2

Инв.№ подл. | Подпись и дата | Взам.инв.№ | Инв.№ дубл. | Подпись и дата

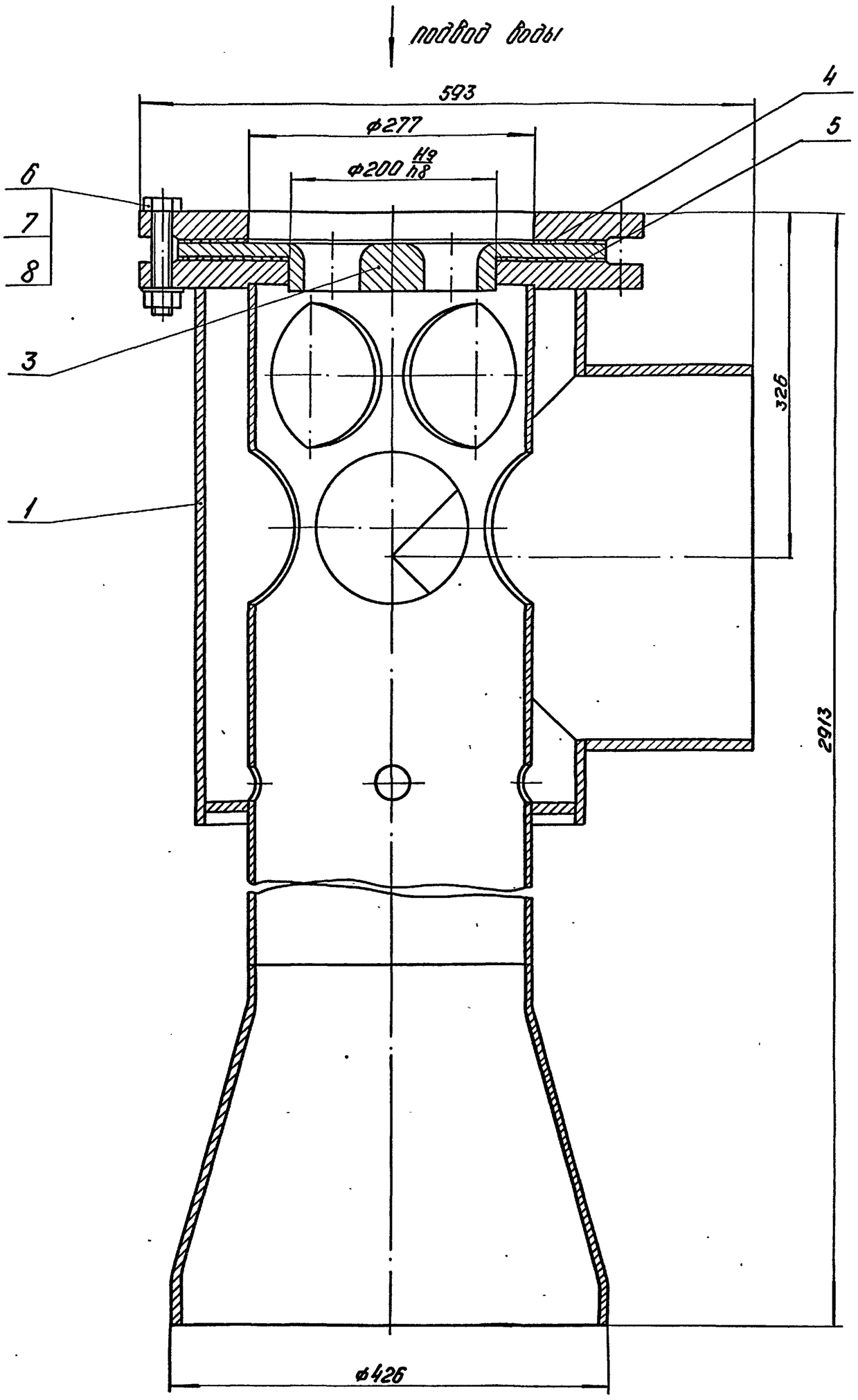

Отсос воздуха

Опускная труба

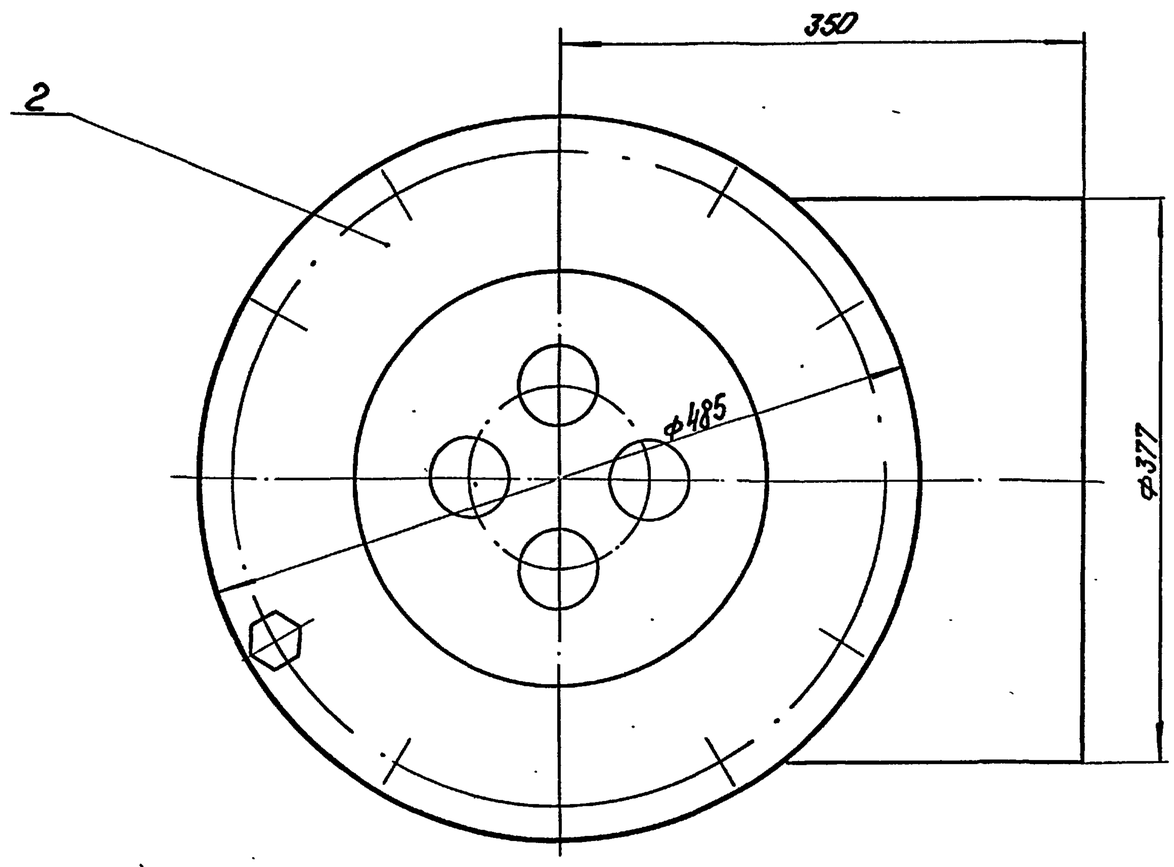

2913

Серия 5.903-3 Выпуск 2

Инв.№ подл. | Подп. и дата | Взам. инв.№ | Инв.№ дубл. | Подп. и дата

Техническая характеристика

1	Давление паровоздушной смеси на входе, кгс/см²	0,2
2	Расход отсасываемых несконденсированных газов, кг/ч	170
3	Расход рабочей воды, т/ч	600
4	Температура рабочей воды на входе, °С	30
5	Давление пробное при гидроиспытании избыточное, кгс/см²	2
6	Рекомендуемая высота установки эжектора (от уровня воды в баке-газоотделителе до оси патрубка паровоздушной смеси), м	0,9
7	Абсолютное давление рабочей воды (перед соплом), кгс/см²	2,5

Технические требования

1. Материал, изготовление и сварка по ОСТ 26-291-79.
2. Размеры для справок.
3. Аппарат окрасить снаружи в два слоя грунтом ГФ-020 по ТУ 6-10-1642-77 или лаком БТ-577 по ГОСТ 5631-79.
4. Аппарат не подлежит ведению Госгортехнадзора.
5. Настоящий чертеж разработан взамен чертежа №06-2582, технического проекта НПО ЦКТИ работа №0-6812.

					44.14.07.000СБ		
Изм.	Лист	№ докум.	Подп.	Дата	Эжектор ЭВ-600. Сборочный чертеж.	Лит.	Масса	Масштаб
Разраб.		Зайдиньш		16.XII.81			276,5	1:4
Пров.		Колмец		17.XII.81		Лист	Листов 1
Т.контр.		Суконогов				ЛАТГИПРОПРОМ	
Н.контр.		Колмец		17.XII.81			
Утв.		Попов					

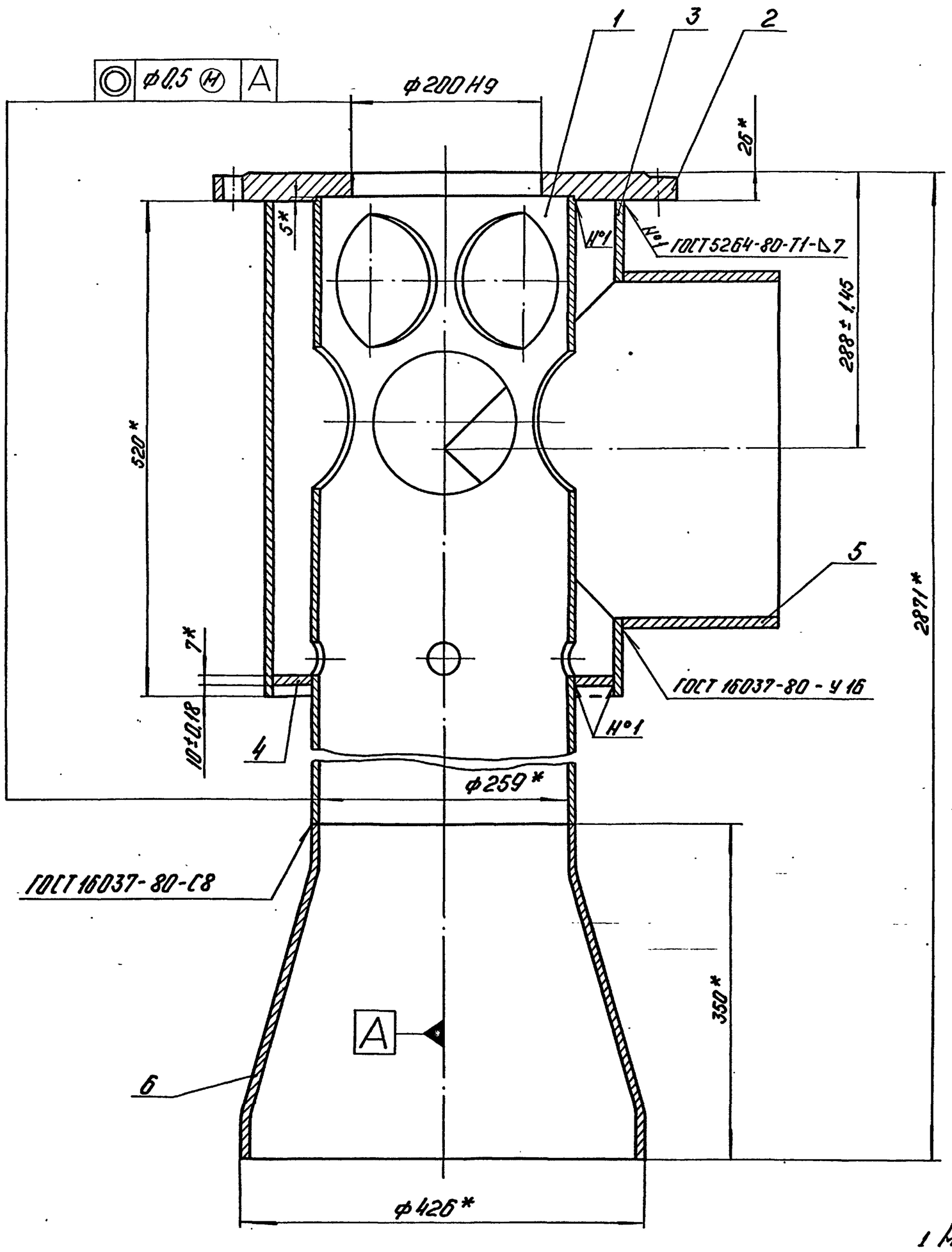

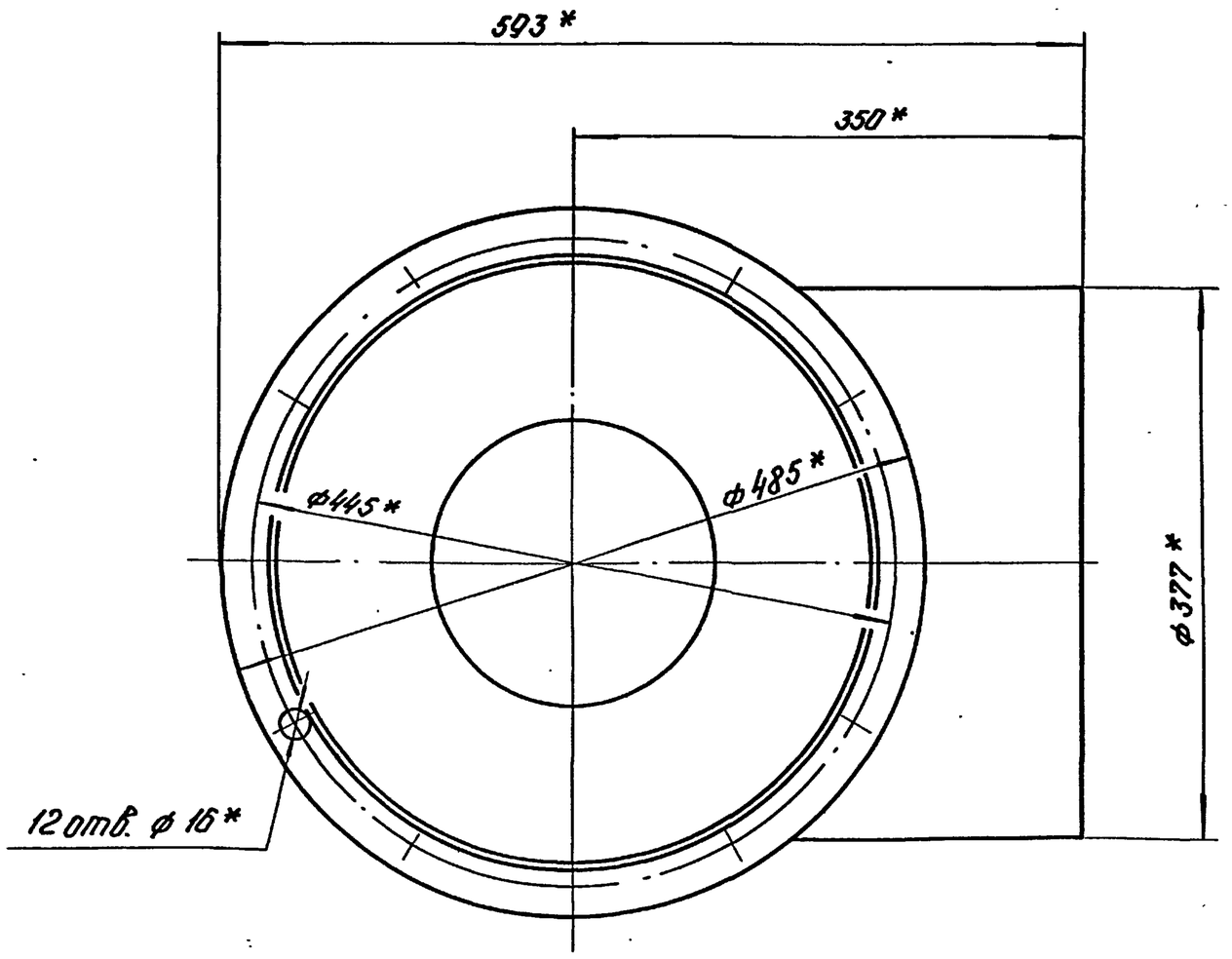

1 Материал, изготовление и сборка по ОСТ 26-291-79.

2 * Размеры для справок.

3 Контроль качества сварных соединений:

а) внешний осмотр и измерения;

б) гидравлическое испытание водой при избыточном давлении 2 кгс/см².

Серия 5.903-3 Выпуск 2

Инв.№ подл.	Подп. и дата	Взам.инв.№	Инв.№ дубл.	Подп. и дата

Изм.	Лист	№ докум.	Подп.	Дата
Разраб.		Цонова		16.III.81
Пров.		Колмец		17.III.81
Гл.спец.		Сухоносов		
Н.контр.		Колмец		17.III.81
Утв.		Попов		

44.14.07.100 СБ

Корпус
Сборочный чертеж.

Лит.	Масса	Масштаб
	234,6	1:4
Лист	Листов 1	

ЛАТГИПРОПРОМ