ТИПОВЫЕ СТРОИТЕЛЬНЫЕ КОНСТРУКЦИИ, ИЗДЕЛИЯ И УЗЛЫ

СЕРИЯ 1.473.9-1

АКУСТИЧЕСКИЕ ЭКРАНЫ ДЛЯ ПРОИЗВОДСТВЕННЫХ ПОМЕЩЕНИЙ

ВЫПУСК 2

ЩИТЫ ЭКРАНОВ С ПРИМЕНЕНИЕМ СТАЛЬНОГО ПРОФИЛЯ

РАБОЧИЕ ЧЕРТЕЖИ

24207 -03
ЦЕНА 1-29

ЦЕНТРАЛЬНЫЙ ИНСТИТУТ ТИПОВОГО ПРОЕКТИРОВАНИЯ
ГОССТРОЯ СССР

Москва А-445 Смольная ул 22

Сдано в печать XII 1990 года

Заказ № 10857 Тираж 1000 экз

ТИПОВЫЕ СТРОИТЕЛЬНЫЕ КОНСТРУКЦИИ, ИЗДЕЛИЯ И УЗЛЫ

СЕРИЯ 1.473.9–1

АКУСТИЧЕСКИЕ ЭКРАНЫ ДЛЯ ПРОИЗВОДСТВЕННЫХ ПОМЕЩЕНИЙ

ВЫПУСК 2

ЩИТЫ ЭКРАНОВ С ПРИМЕНЕНИЕМ СТАЛЬНОГО ПРОФИЛЯ

РАБОЧИЕ ЧЕРТЕЖИ

РАЗРАБОТАНЫ

ГПИ ПРОМСТРОЙПРОЕКТ

ГЛ. ИНЖЕНЕР ИНСТИТУТА — В.И. КОРОЛЁВ
НАЧАЛЬНИК ОТДЕЛА — Г.М.НИКИТИН
ГЛ. ИНЖЕНЕР ПРОЕКТА — Ю.Н.ВИКУЛОВ

С УЧАСТИЕМ:

НИИСФ

ДИРЕКТОРА ИНСТИТУТА — Г.Л. ОСИПОВ
ЗАМ. ЗАВ. ЛАБОРАТОРИИ — М.А.ПОРОЖЕНКО

УТВЕРЖДЕНЫ
ГЛАВНЫМ НАУЧНО-ТЕХНИЧЕСКИМ
УПРАВЛЕНИЕМ ГОССТРОЯ СССР
ПИСЬМО ОТ 03.11.88 №5-476
И ВВЕДЕНЫ В ДЕЙСТВИЕ С 05.05.90
ГПИ ПРОМСТРОЙПРОЕКТ
ПРИКАЗ ОТ 09.11.1989 № 64

© ЦИТП Госстроя СССР, 1990

24207-03 2

Формат	Лист	Обозначение	Наименование	Стр.	Примечание
А4		1.473.9-1.30.00.00 С	Содержание	2	
А4		1.473.9-1.30.00.00 ТУ	Технические условия		
А4		1.473.9-1.34.10.00	Щит	6	
А3		1.473.9-1.34.10.00 СБ	Щит. Сборочный чертеж	9	
А4		1.473.9-1.34.10.01	Связь	11	
А4		1.473.9-1.34.10.04	Обшивка		
А4		1.473.9-1.35.10.00	Панель	12	
А4		1.473.9-1.35.10.00 СБ	Панель. Сборочный чертеж	13	
А4		1.473.9-1.35.10.01	Связь	15	
А4		1.473.9-1.35.10.02	Стойка	15	

Инв. № подл. | Подпись и дата | Взам. инв. №

Изм.	Кол.	№ докум.	Подпись	Дата	1.473.9-1.30.00.00 С		
Нач. отд.		Никитин		14.11.89	Содержание	Лит.	Лист 1 / Листов 1
Н. контр.		Викулов		9.11.89		ПРОМСТРОЙПРОЕКТ	
Гл. спец.		Викулов		9.11.89			
Инж. II кат.		Лаптухина		3.11.89			

Настоящие технические условия распространяются на акустические экраны (в дальнейшем „экраны"), предназначенные для установки в производственных помещениях с шумным оборудованием для снижения уровней шума на рабочих местах и в местах постоянного пребывания людей при воздействии как прямого, так и отраженного звука.

1. Технические требования

1.1. Металлические конструкции экранов должны изготовляться в соответствии с требованиями настоящих технических условий и СНиП II-23-81* по конструкторской и технологической документации, утвержденной в установленном порядке.

Внесение изменений в ТУ, конструкторскую и технологическую документацию должно производиться в соответствии с ГОСТ 2.503-74*.

1.2. Для изготовления конструкций экранов применяются стальные профили из марки стали ВСТ3кп2 ГОСТ 380-71* и прессованные профили из алюминиевого сплава

Инв. № подл. | Подпись и дата | Взам. инв. №

Изм.	Кол.	№ докум.	Подпись	Дата	1.473.9-1.30.00.00 ТУ		
Нач. отд.		Никитин		14.11.89	Технические условия	Лит.	Лист 1 / Листов 7
Н. контр.		Викулов		9.11.89		ПРОМСТРОЙПРОЕКТ	
Гл. спец.		Викулов		9.11.89			
Инж. I кат.		Мороз		3.11.89			

АД31Т5 ГОСТ 4784-74* по каталогу Воронежского завода строительных алюминиевых конструкции им. Ф. Я. Якубовского.
(Алюминиевые профили для выпуска 1).

1.3. Детали крепления, применяемые для изготовления конструкций экранов, должны соответствовать действующим стандартам и техническим условиям.

1.4. Соответствие применяемых материалов предъявляемым требованиям должно подтверждаться сертификатами заводов-поставщиков, а при отсутствии таковых — данными испытаний заводской лаборатории.

1.5. Обработанные поверхности элементов экранов не должны иметь заусенцев, задиров и забоин.

Острые кромки должны быть притуплены.

1.6. Сварные швы выполнять по ГОСТ 5264-80. Все видимые сварные швы должны быть зачищены заподлицо с основным металлом.

1.7. Защитно-декоративные покрытия стальных и алюминиевых конструкций производятся согласно требованиям СНиП 2.03.11-85 с учетом степени агрессивного воздействия среды производственного помещения.

Инв. № подл. | Подпись и дата | Взам. инв. №

1.8. Изготовление щитов и панелей экранов должно производиться в жестком кондукторе, обеспечивающем проектные размеры в пределах указанных допусков. Предельные отклонения размеров деталей без чертежей ± IT14/2.

1.9. В комплект поставки входят металлические щиты, панели, стойки и крепежные элементы.

1.10. Все отправочные элементы металлических конструкций экранов должны маркироваться.

Маркировка должна наноситься несмываемой краской на лицевой стороне элементов и должна содержать обозначение марки элемента и штамп ОТК

1.11. Упаковка металлических конструкций экранов должна обеспечивать их сохранность при транспортировании

К каждой упаковке отправочных элементов должна прикрепляться бирка размером 150×80×4 из фанеры по ГОСТ 3916-69*, на которой указывается:

- наименование завода-изготовителя или его товарный знак;
- обозначение марок элементов и их количество;
- адрес заказчика и станции назначения;
- номер заказа;

Инв. № подл. | Подпись и дата | Взам. инв. №

24207-03 4

- МАССА УПАКОВКИ;
- ДАТА ИЗГОТОВЛЕНИЯ;
- ШТАМП ОТК.

1.12. КРЕПЕЖНЫЕ ЭЛЕМЕНТЫ ДОЛЖНЫ УПАКОВЫВАТЬСЯ В ДЕРЕВЯННЫЕ ЯЩИКИ, ИЗГОТОВЛЕННЫЕ В СООТВЕТСТВИИ С ТРЕБОВАНИЯМИ ГОСТ 2991-85*.

МАССА ЯЩИКОВ (БРУТТО) НЕ ДОЛЖНА ПРЕВЫШАТЬ 30 КГ.

МАРКИРОВКА ЯЩИКОВ ДОЛЖНА СООТВЕТСТВОВАТЬ ТРЕБОВАНИЯМ ГОСТ 14192-77*.

2. ПРАВИЛА ПРИЕМКИ

2.1. МЕТАЛЛИЧЕСКИЕ КОНСТРУКЦИИ ЭКРАНОВ ДОЛЖНЫ БЫТЬ ПРИНЯТЫ ТЕХНИЧЕСКИМ КОНТРОЛЕМ ЗАВОДА-ИЗГОТОВИТЕЛЯ НА ИХ СООТВЕТСТВИЕ ТРЕБОВАНИЯМ НАСТОЯЩИХ ТЕХНИЧЕСКИХ УСЛОВИЙ И РАБОЧИМ ЧЕРТЕЖАМ ДО ИХ ОКРАСКИ.

2.2. ПРИЕМКА И ПОСТАВКА ИЗДЕЛИЙ ДОЛЖНА ПРОИЗВОДИТЬСЯ ПАРТИЯМИ ПО СОГЛАСОВАНИЮ С ПОТРЕБИТЕЛЕМ

В СОСТАВ ПАРТИИ ДОЛЖНЫ ВХОДИТЬ МЕТАЛЛОКОНСТРУКЦИИ ЭКРАНОВ ОДНОГО ТИПОРАЗМЕРА.

2.3. ПРИЕМКЕ ДОЛЖНЫ ПОДВЕРГАТЬСЯ ВСЕ ЭЛЕМЕНТЫ ЭКРАНОВ, ПРИ ЭТОМ КОНТРОЛИРУЮТСЯ:

- КАЧЕСТВО ИСХОДНЫХ МАТЕРИАЛОВ;
- ГЕОМЕТРИЧЕСКИЕ РАЗМЕРЫ;

- КАЧЕСТВО СВАРНЫХ ШВОВ;
- КАЧЕСТВО ЗАЩИТНЫХ ПОКРЫТИЙ;
- КОМПЛЕКТНОСТЬ;
- МАРКИРОВКА И УПАКОВКА.

2.4. ПЕРЕДАЧА ИЗДЕЛИЙ НА СКЛАД ГОТОВОЙ ПРОДУКЦИИ ДОПУСКАЕТСЯ ТОЛЬКО ПРИ НАЛИЧИИ ОФОРМЛЕННОЙ ОТК ДОКУМЕНТАЦИИ, ПОДТВЕРЖДАЮЩЕЙ КАЧЕСТВО ИЗДЕЛИЙ.

2.5. ПОТРЕБИТЕЛЬ ИМЕЕТ ПРАВО ПРОВОДИТЬ КОНТРОЛЬНУЮ ПРОВЕРКУ ПРОДУКЦИИ НА СООТВЕТСТВИЕ ТРЕБОВАНИЯМ НАСТОЯЩИХ ТЕХНИЧЕСКИХ УСЛОВИЙ.

3. МЕТОДЫ КОНТРОЛЯ

3.1. ПРОВЕРКА КАЧЕСТВА ИСХОДНЫХ МАТЕРИАЛОВ ПРОИЗВОДИТСЯ ПО СЕРТИФИКАТАМ ЗАВОДОВ-ПОСТАВЩИКОВ, А ПРИ ОТСУТСТВИИ ТАКОВЫХ — В ЗАВОДСКИХ ЛАБОРАТОРИЯХ ПО МЕТОДИКАМ, ИЗЛОЖЕННЫМ В СТАНДАРТАХ И ТЕХНИЧЕСКИХ УСЛОВИЯХ.

3.2. ГЕОМЕТРИЧЕСКИЕ РАЗМЕРЫ ИЗДЕЛИЙ ЭКРАНОВ КОНТРОЛИРУЮТСЯ ЛИНЕЙКОЙ ПО ГОСТ 427-75*, ИЛИ РУЛЕТКОЙ ПО ГОСТ 7502-80*.

3.3. ПРОВЕРКА НЕПЛОСКОСТНОСТИ ПРОИЗВОДИТСЯ НА ВЫВЕРЕННОЙ ПЛОЩАДКЕ.

Инв. № подл. | Подпись и дата | Взам. инв. №
24207-03 5

3.4. Контроль качества сварных соединений по ГОСТ 3242-79.

3.5. Контроль качества защитных покрытий по ГОСТ 9.402-80 и ГОСТ 9.032-74.

3.6. Проверка комплектности поставки производится сличением подготовленной к отправке партии с комплектностью, указанной в паспорте.

3.7. Наличие маркировки, её содержание и качество упаковки контролируются внешним осмотром.

4. Транспортирование и хранение

4.1. Транспортирование конструкций экранов может производиться любым видом транспорта с соблюдением установленных транспортными организациями правил.

4.2. Условия транспортирования и хранения конструкций должны исключать возможность их загрязнений и механических повреждений.

4.3. При хранении должна быть обеспечена защита конструкций от атмосферных осадков.

Инв. № подл. | Подпись и дата | Взам. инв. №

5. Указания по монтажу

5.1. Монтаж и эксплуатация металлических конструкций экранов должны производиться в соответствии с требованиями СНиП 3.03.01-87.

5.2. При производстве монтажных работ не допускаются механические повреждения конструкций и их защитного покрытия.

6. Гарантии поставщика.

6.1. Завод-изготовитель гарантирует соответствие металлических конструкций экранов требованиям настоящих технических условий при условии соблюдения правил транспортирования, хранения, монтажа и эксплуатации.

6.2. Срок гарантии устанавливается 18 месяцев со дня отгрузки конструкций потребителю.

Инв. № подл. | Подпись и дата | Взам. инв. №

24207-03 6

Подпись и дата	Взам. инв.№

Формат	Зона	Поз.	Обозначение	Наименование	Кол. на исполн. Э4.10.00- —	01	02	03	04	05	06	07	08	09	Примечание
				Документация											
А3			Э4.10.00 СБ	Сборочный чертеж	+	+	+	+	+	+	+	+	+	+	
А4			Э0.00.00 ТУ	Технические условия	+	+	+	+	+	+	+	+	+	+	
				Детали											
А4		1	Э4.10.01	Связь						4	4	4	4	4	
			-01	Связь	4	4	4	4	4						
		2	-02	Связь	4					4					
			-03	Связь		4					4				
			-04	Связь			4					4			
			-05	Связь				4					4		

Исполнения 10...19 - см. листы 4...6.

Изм.	Кол.	№ докум.	Подпись	Дата
Нач. отд.		Никитин		14.11.89
Н. контр.		Викулов		9.11.89
Гл. спец.		Викулов		9.11.89
Инженер		Лаптухина		3.11.89

1.473.9-1.Э4.10.00

Щит

Лит.	Лист	Листов
	1	6

ПРОМСТРОЙПРОЕКТ

Формат А4

Инв.№ подл.	Подпись и дата	Взам. инв.№

Формат	Зона	Поз.	Обозначение	Наименование	Кол. на исполн. Э4.10.00- —	01	02	03	04	05	06	07	08	09	Примечание
		2	Э4.10.01-06	Связь					4					4	
Б4		3	Э4.10.02	Стойка											
				Труба 60×30×3 ГОСТ 8645-68* / ВСт3кп2 ГОСТ 13663-86*											
				ℓ=1800	2										7,11 кг
			-01	ℓ=2400		2									9,48 кг
			-02	ℓ=3000			2								11,85 кг
			-03	ℓ=3600				2							14,22 кг
			-04	ℓ=4200					2						16,59 кг
Б4		4	Э4.10.03	Обшивка											
				Лист 60,8×500×1200 ГОСТ 19903-74* / ВСт3кп2 ГОСТ 16523-70*	6	8	10	12	14	3	4	5	6	7	4,52 кг
А4		5	Э4.10.04	Обшивка	12	16	20	24	28	6	8	10	12	14	
Б4		6	Э4.10.05	Планка											
				Лист 63×30 ГОСТ 19903-74* / ВСт3кп2 ГОСТ 16523-70*											
				ℓ=1140	16	20	24	28	32	8	10	12	14	16	0,81 кг
		7	-01	ℓ=1800	12					6					1,28 кг

24207-03 7

Изм.	Лист	№ докум.	Подп.	Дата

1.473.9-1.Э4.10.00

Лист 2

Копировал Куц

Формат А4

Инв. № подл.	Подпись и дата	Взам. инв. №

Формат	Зона	Поз.	Обозначение	Наименование	Кол. на исполн. 3Ч.10.00 —	01	02	03	04	05	06	07	08	09	Примечание
				Планка											
БЧ		7	3Ч.10.05 -02	Лист $\frac{63\times30\ ГОСТ\ 19903-74^*}{ВСт3кп2\ ГОСТ\ 16523-70^*}$											
				ℓ=2400		12					6				1,71 кг
			-03	ℓ=3000			12					6			2,13 кг
			-04	ℓ=3600				12					6		2,56 кг
			-05	ℓ=4200					12					6	2,98 кг
				Стандартные изделия											
		8		Заклёпка комбинированная 3К-12 ТУ 36-2088-85	264	352	440	528	616	132	176	220	264	308	шт.
				Материалы											
		9		П125 (γ=100 кг/м^3) толщ 50мм ГОСТ 9573-82	43,2	57,6	72,0	86,4	96,4	21,6	28,8	36,0	43,2	48,4	кг
		10		Пленка упаковочная „Повиден" ТУ 6-01-1086-76	18,5	21,2	23,8	26,4	29,0	9,3	10,6	11,9	13,2	14,5	м^2

Изм.	Лист	№ докум.	Подп.	Дата	1.473.9-1.3Ч.10.00	Лист 3

Формат А4

Инв. № подл.	Подпись и дата	Взам. инв. №

Формат	Зона	Поз.	Обозначение	Наименование	Кол. на исполн. 3Ч.10.00- 10	11	12	13	14	15	16	17	18	19	Примечание
				Детали											
А4		1	3Ч.10.01	Связь						2	2	2	2	2	
			-01	Связь	2	2	2	2	2						
		2	-02	Связь	2					2					
			-03	Связь		2					2				
			-04	Связь			2					2			
			-05	Связь				2					2		
			-06	Связь					2					2	
БЧ		3	3Ч.10.02	Стойка											
				Труба $\frac{60\times30\times3\ ГОСТ\ 8645-68^*}{ВСт3кп2\ ГОСТ\ 13663-86^*}$											
				ℓ=1800	1										7,11 кг
			-01	ℓ=2400		1									9,48 кг
			-02	ℓ=3000			1								11,85 кг
			-03	ℓ=3600				1							14,22 кг
			-04	ℓ=4200					1						16,59 кг

Изм.	Лист	№ докум.	Подп.	Дата	1.473.9-1.3Ч.10.00	Лист 4

Формат А4

24207-03 8

Формат	Зона	Поз.	Обозначение	Наименование	Кол. на исполн. 3Ч.10.00										Примечание
					10	11	12	13	14	15	16	17	18	19	
БЧ		4	3Ч.10.03	Обшивка											
				Лист $\frac{Б\ 0{,}8\times600\times1200\ ГОСТ\ 19903\text{-}74^*}{ВСт3кп2\ ГОСТ\ 16523\text{-}70^*}$	6	8	10	12	14	3	4	5	6	7	4,52 кг
АЧ		5	3Ч.10.04	Обшивка	6	8	10	12	14	3	4	5	6	7	
БЧ		6	3Ч.10.05	Планка											
				Лист $\frac{Б\ 3\times30\ ГОСТ\ 19903\text{-}74^*}{ВСт3кп2\ ГОСТ\ 16523\text{-}70^*}$											
				ℓ = 1140	16	20	24	28	32	8	10	12	14	16	0,81 кг
		7	-01	ℓ = 1800	8					4					1,28 кг
			-02	ℓ = 2400		8					4				1,71 кг
			-03	ℓ = 3000			8					4			2,13 кг
			-04	ℓ = 3600				8					4		2,56 кг
			-05	ℓ = 4200					8					4	2,98 кг
				Стандартные изделия											
		8		Заклёпка комбинированная 3К-12											
				ТУ 36-2088-85	216	288	360	432	504	108	144	180	216	252	шт.

Изм.	Лист	№ докум.	Подп.	Дата	1.473.9-1.3Ч.10.00	Лист 5

Формат А4

Инв. № подл.	Подпись и дата	Взам. инв. №

Формат	Зона	Поз.	Обозначение	Наименование	Кол. на исполн. 3Ч.10.00-										Примечание
					10	11	12	13	14	15	16	17	18	19	
				Материалы											
		9		П125(γ=100 кг/м^3) толщ. 50мм											
		10		ГОСТ 9573-82	21,6	28,8	36,0	43,2	48,4	10,8	14,4	18,0	21,6	24,2	кг
				Плёнка упаковочная „Повиден"											
				ТУ6-01-1086-76	9,3	10,6	11,9	13,2	14,5	4,7	5,3	6,0	6,6	7,3	м^2

Изм.	Лист	№ докум.	Подп.	Дата	1.473.9-1.3Ч.10.00	Лист 6

Копировал КУЦ

Формат А4

24207-03 9

8

1.473.9-1.34.10.00 СБ

Рис.1

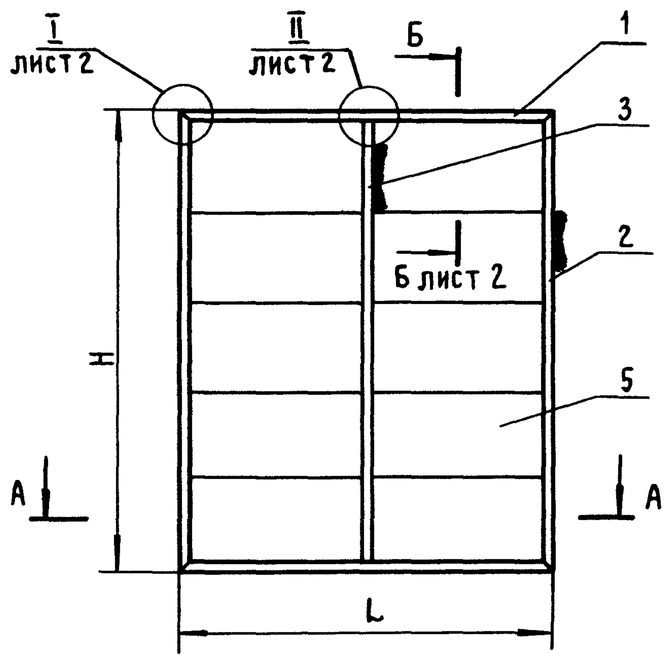

Обозначение	Рис.	Размеры, мм		Масса, кг	Обозначение	Рис.	Размеры, мм		Масса, кг
		H-H14	L-H14				H-H14	L-H14	
34.10.00	1	1860	2490	222,46	34.10.00 -10	3	1860	2490	133,73
-01	1	2460	2490	281,92	-11	3	2460	2490	170,56
-02	1	3060	2490	341,86	-12	3	3060	2490	207,51
-03	1	3660	2490	401,52	-13	3	3660	2490	244,34
-04	1	4260	2490	457,46	-14	3	4260	2490	279,29
-05	2	1860	1260	118,48	-15	4	1860	1260	70,54
-06	2	2460	1260	150,68	-16	4	2460	1260	90,14
-07	2	3060	1260	183,02	-17	4	3060	1260	109,80
-08	2	3660	1260	215,22	-18	4	3660	1260	129,40
-09	2	4260	1260	245,56	-19	4	4260	1260	148,06

А - А
М 1:2

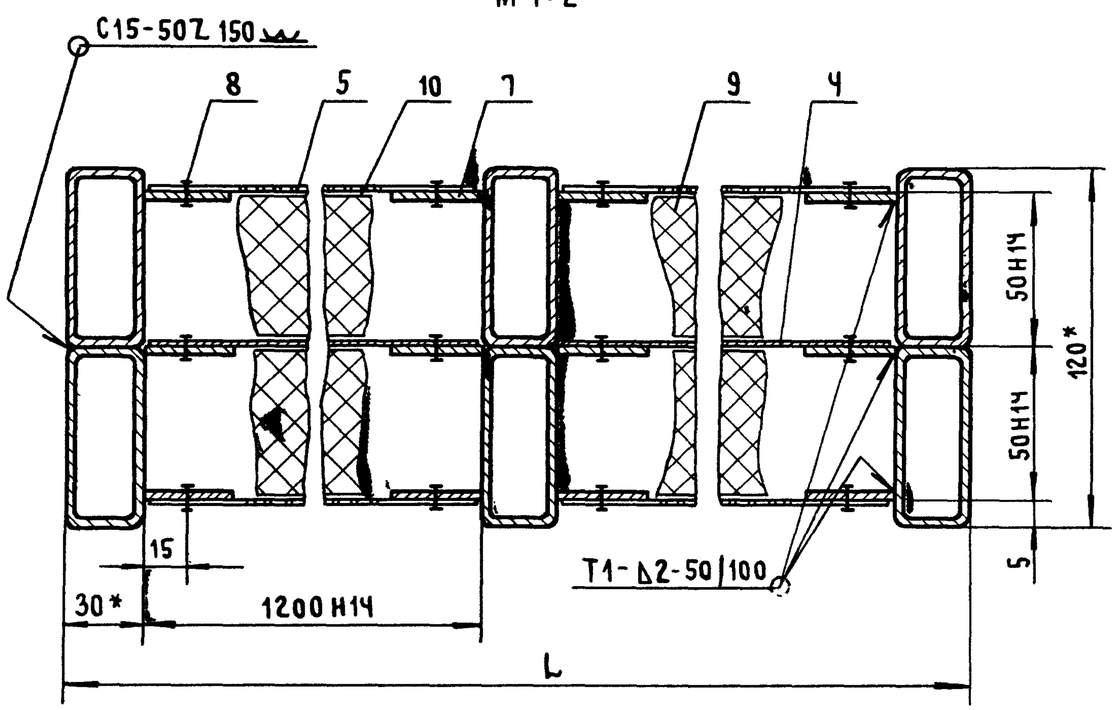

1. Неуказанные предельные отклонения размеров ± 1T14/2.
2. *Размеры для справок.

Изм.	Кол.	№ докум.	Подпись	Дата
Нач.отд.		Никитин		10.11.89
Н.контр.		Викулов		9.11.89
Гл.спец.		Викулов		9.11.89
Инженер		Лаптухина		3.11.89

1.473.9-1.34.10.00 СБ

Щит
Сборочный чертеж

Лит.	Масса	Масштаб
	См. табл.	1:40
Лист 1	Листов 2	

ПРОМСТРОЙПРОЕКТ

Инв.№ подл. | Подпись и дата | Взам.инв.№

24207-03 10

I лист 1
м 1:2

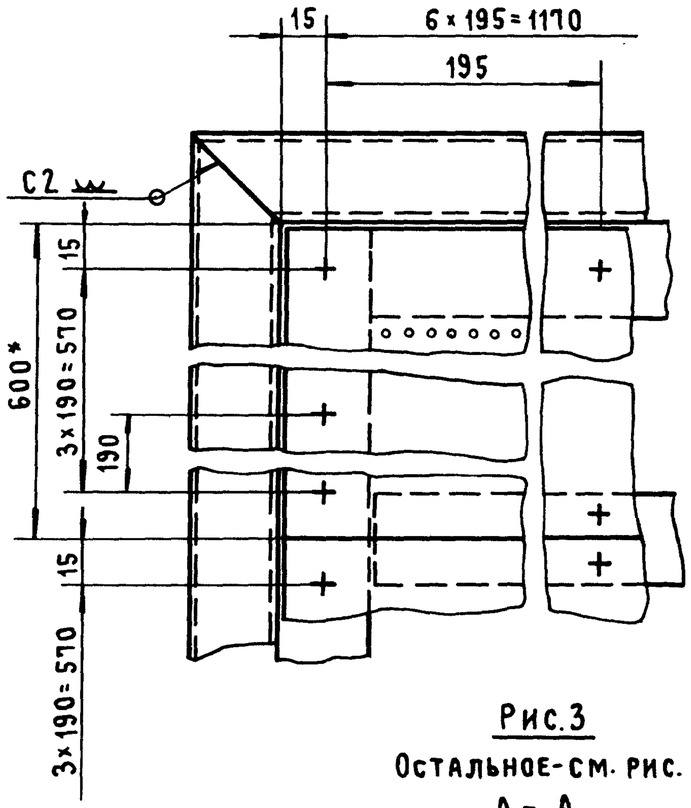

Рис.3
Остальное-см. рис. 1
А - А
м 1:2

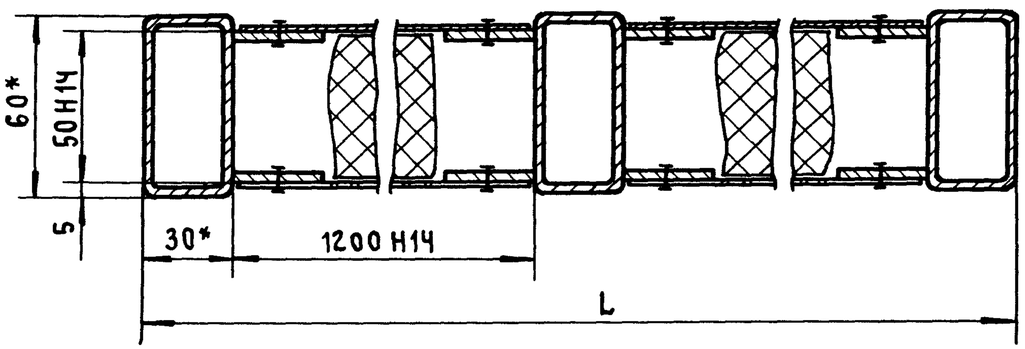

II лист 1
м 1:2

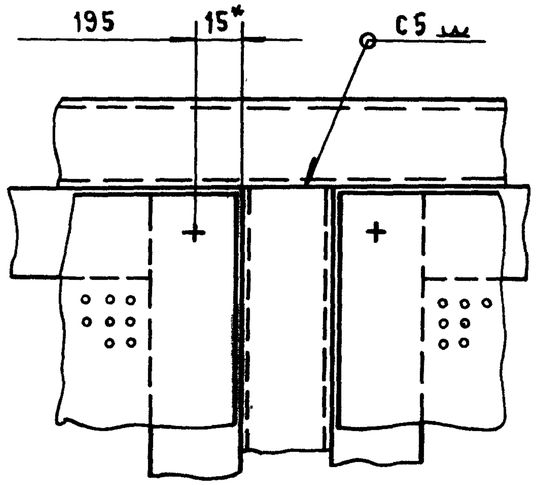

Б - Б лист 1
м 1:2

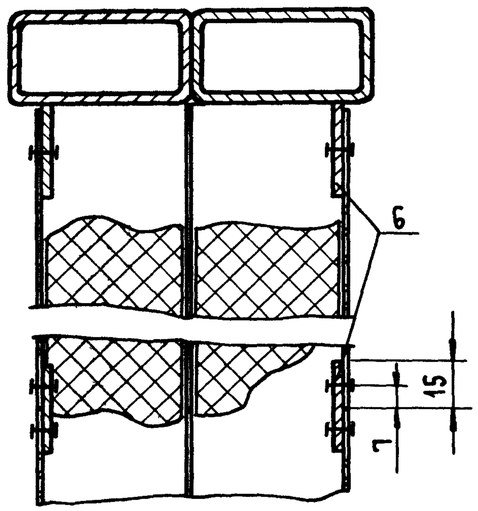

Рис.2
Остальное-см. рис. 1
А - А
м 1:2

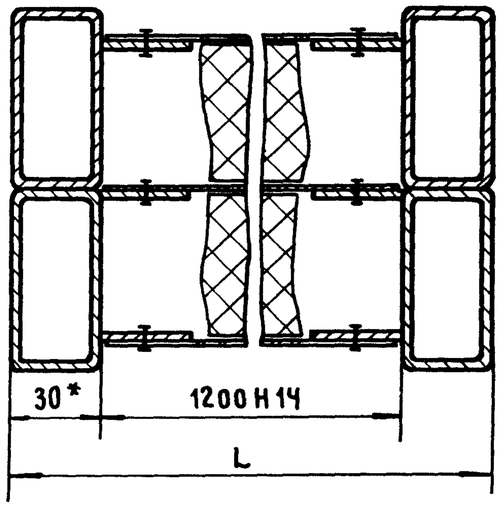

Рис.4
Остальное - см. рис. 1
А - А
м 1:2

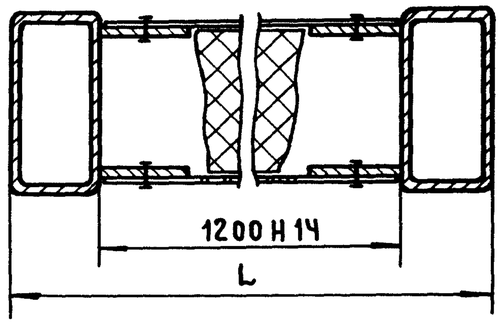

Подпись и дата
Взам. инв. №
24207-03 11

1.473.9-1.34.10.01

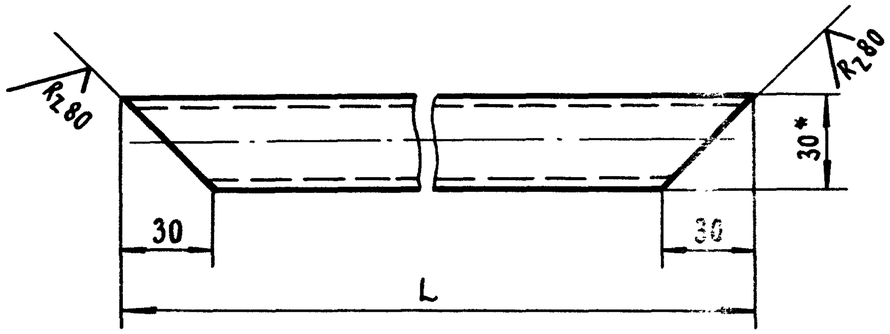

Обозначение	L-Н14	Масса, кг
34.10.01	1260	4,86
-01	2490	9,72
-02	1860	7,23
-03	2460	9,60
-04	3060	11,97
-05	3660	14,34
-06	4260	16,71

1. Неуказанные предельные отклонения размеров ±IT14/2.
2.* Размеры для справок.

Изм.	Кол.	№ докум.	Подпись	Дата	1.473.9-1.34.10.01			
					Связь	Лит.	Масса: см. табл.	Масштаб 1:2
Нач.отд.		Никитин		14.11.89		Лист	Листов 1	
Н.контр.		Викулов		9.11.89	Труба 60×30×3 ГОСТ 8645-68* / ВСт3кп2 ГОСТ 13663-86*	Промстройпроект		
Гл.спец.		Викулов		9.11.89				
Инженер		Лаптухина		3.11.89				

Взам.инв.№ | Подпись и дата | Инв.№ подл.

1.473.9-1.34.10.04

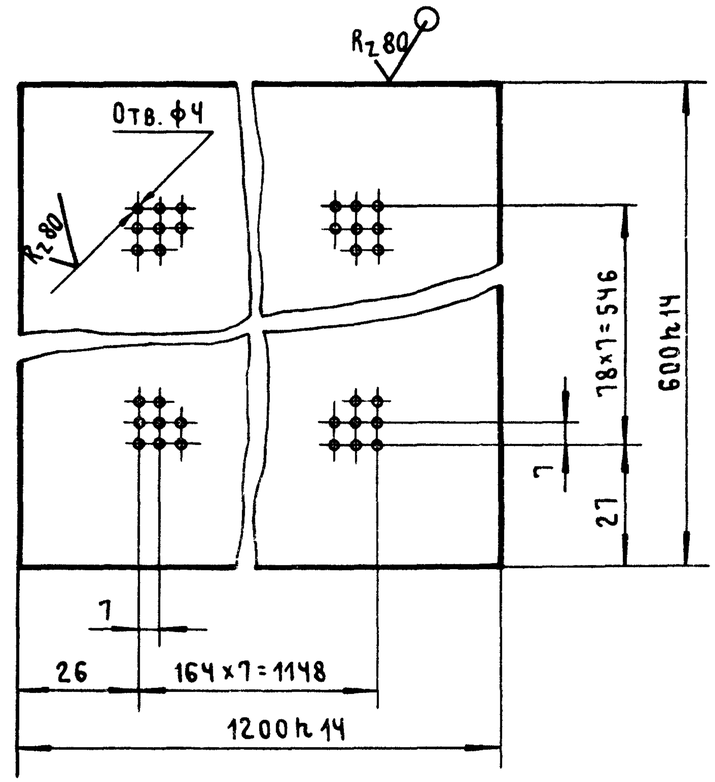

Неуказанные предельные отклонения размеров ±IT14/2.

Изм.	Кол.	№ докум.	Подпись	Дата	1.473.9-1.34.10.04			
					Обшивка	Лит.	Масса: 3,50	Масштаб 1:2
Нач.отд.		Никитин		14.11.89		Лист	Листов 1	
Н.контр.		Викулов		9.11.89	Лист 60,8 ГОСТ 19903-74* / ВСт3кп2 ГОСТ 16523-70*	Промстройпроект		
Гл.спец.		Викулов		9.11.89				
Инженер		Лаптухина		3.11.89				

Взам.инв.№ | Подпись и дата | Инв.№ подл.

Формат	Зона	Поз.	Обозначение	Наименование	Кол. на исполн. 35.10.00- —	01	02	03							Примечание
				Документация											
А3			35.10.00 СБ	Сборочный чертёж	X	X	X	X							
А4			30.00.00 ТУ	Технические условия	X	X	X	X							
				Детали											
А4		1	35.10.01	Связь	2										
			-01	Связь		2									
			-03	Связь			2								
			-04	Связь				2							
		2	-02	Связь	2	2									
			-05	Связь			2	2							

Изм.	Кол.	№ докум.	Подпись	Дата
Нач. отд.		Никитин		14.11.89
Н. контр.		Викулов		9.11.89
Гл. спец.		Викулов		9.11.89
Инженер		Лаптухина		3.11.89

1.473.9-1.35.10.00

Панель

Лит.	Лист	Листов
	1	4

ПРОМСТРОЙПРОЕКТ

Формат А4

Инв. № подл.	Подпись и дата	Взам. инв. №

Формат	Зона	Поз.	Обозначение	Наименование	Кол. на исполн. 35.10.00 —	01	02	03							Примечание
А4		3	35.10.02	Стойка	1										
			-01	Стойка			1								
Б4		4	35.10.03	Планка											
				Лист Б3 ГОСТ 19903-74* / ВСт3кп2 ГОСТ 16523-70*											
				45×603	3	2									0,64 кг
		5	-01	30×603	1										0,43 кг
		6	-02	30×1114	2	2									0,79 кг
		7	-03	30×1122	2										0,79 кг
Б4		8	35.10.07	Кронштейн											
				Уголок Б-40×25×3 ГОСТ 8510-86 / ВСт3кп2 ГОСТ 535-88											
				ℓ = 610	2	2	2	2							0,91 кг
Б4		9	35.10.08	Обшивка											
				Лист Б 0,8 ГОСТ 19903-74* / ВСт3кп2 ГОСТ 16523-70*											
				560×1160	2	1									4,08 кг
Б4		10	34.10.03	600×1200			2	1							4,52 кг

Изм	Лист	№ докум.	Подп.	Дата

1.473.9-1.35.10.00

Лист 2

Копировал Куц

Формат А4

24207-03 12

1.473.9-1.35.10.00СБ

Обозначение	Рис.	L	n × Г	Масса, кг
35.10.00	1	2410	13 × 180	66,5
-01	2	1210	6 × 190	35,3
-02	3	2410	13 × 180	36,3
-03	4	1210	6 × 190	19,6

Рис.1

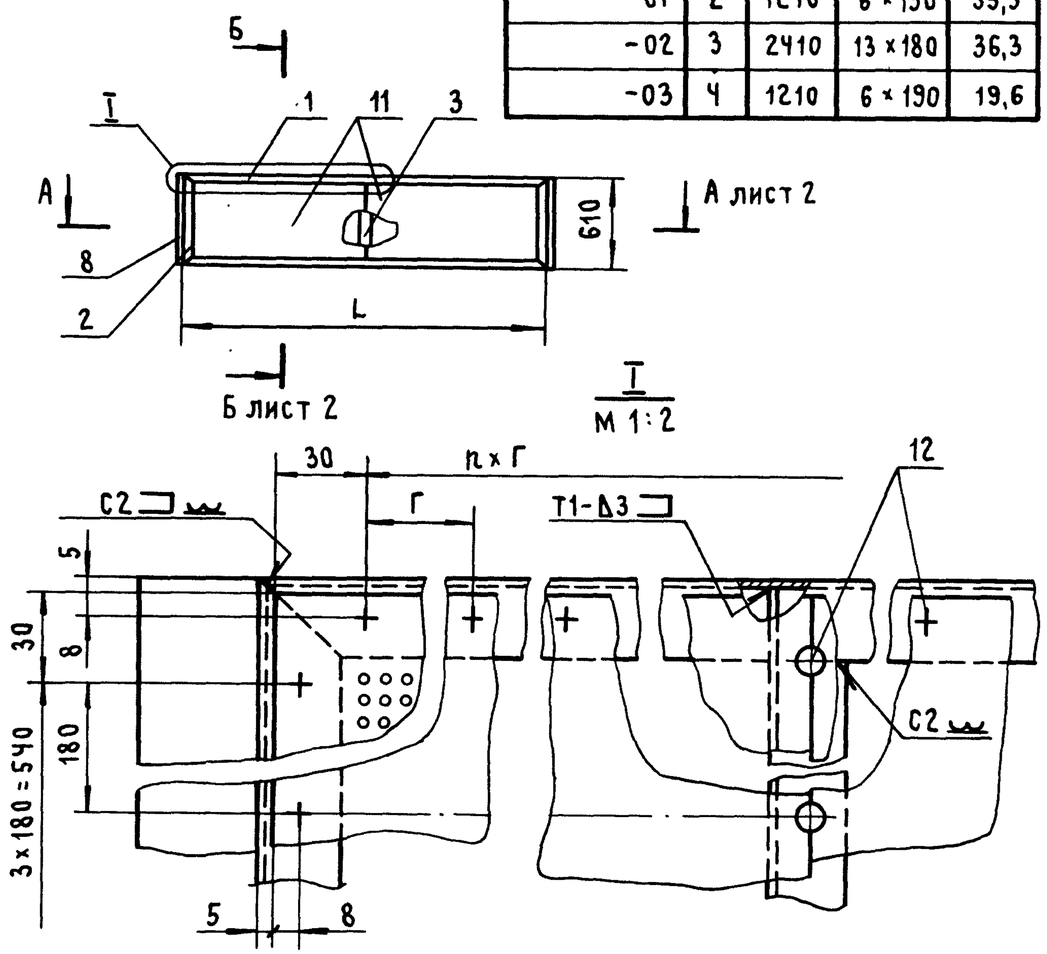

1. Предельные отклонения размеров ± 1Т 14|2.
2. *Размеры для справок.

Изм.	Кол.	№ докум.	Подпись	Дата
Нач. отд.		Никитин		4.11.89
Н. контр.		Викулов		
Гл. спец.		Викулов		4.11.89
Инженер		Лаптухина		4.11.89

1.473.9-1.35.10.00СБ

Панель.
Сборочный чертеж

Лит.	Масса	Масштаб
	См. табл.	1:40

Лист 1 | Листов 2

ПРОМСТРОЙПРОЕКТ

Инв.№ подл. | Подпись и дата | Взам. инв.№

24207-03 14

Обозначение	Наименование	Кол. на исполн. 35.10.00 —						Примечание
		—	01	02	03			
3Ч.10.04	Обшивка	Ч	2	2	1			3,5 кг
	Стандартные изделия							
	Заклёпка комбинированная ЗК-12	92	52	76	44			шт.
	ТУ 36-2088-85							
	Материалы							
	П125(γ=100кг/м³) толщ. 50мм ГОСТ 9573-82	15	7,5	7,5	3,75			кг
	Плёнка упаковочная „Повиден" ТУ 6-01-1086-76	6,5	3,4	3,3	1,7			м²
Поз.		11				12	13	14

Зона | Формат А4

Изм. | Лист | № докум. | Подп. | Дата

1.473.9-1.35.10.00

Лист 3

Формат А4

1.473.9-1.35.10.00 СБ

А – А
М 1:2 лист 1

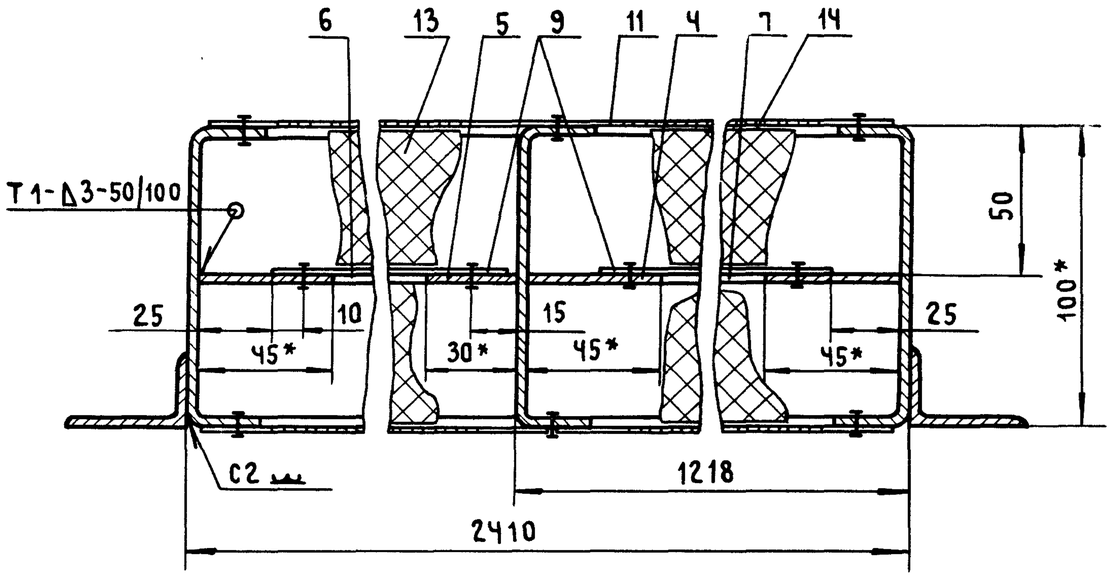

Рис.2
Остальное-см.рис.1

А – А
М 1:2

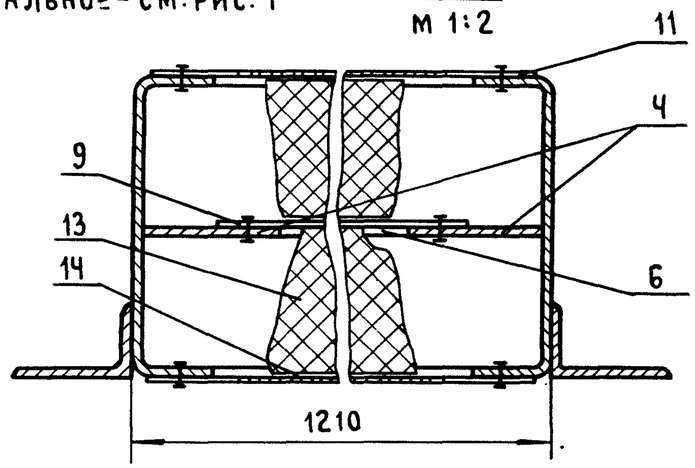

Рис.3
Остальное-см.рис.1

А – А
М 1:2

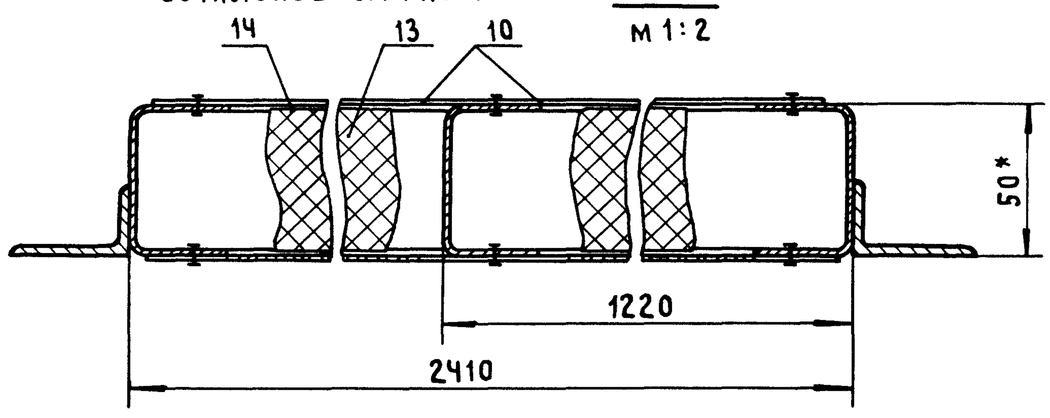

Б – Б
М 1:2 лист 1

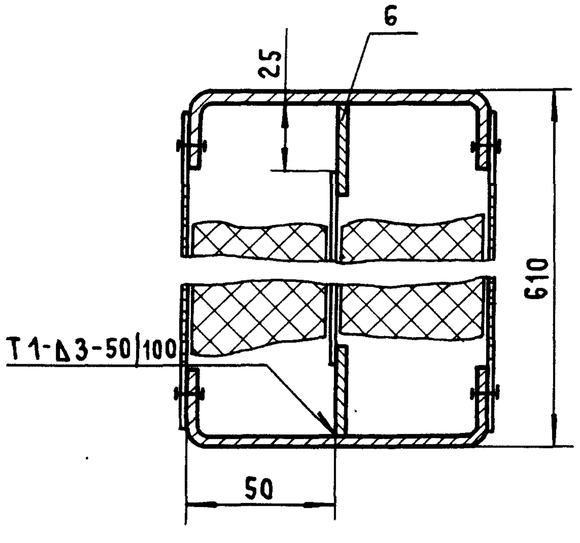

Рис. 3,4
Остальное-см.рис.1

Б – Б
М 1:2

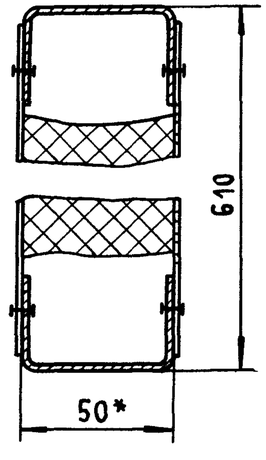

Рис.4
Остальное-см.рис.1

А – А
М 1:2

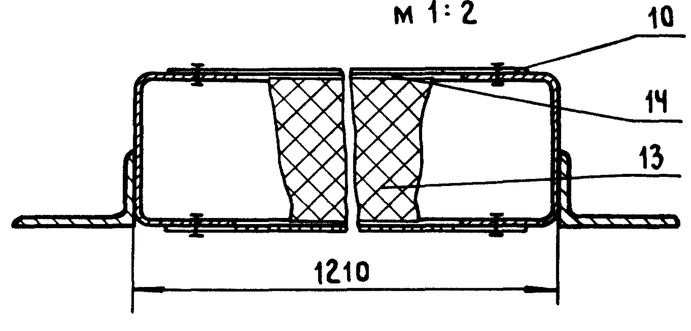

Инв.№ подл. | Подпись и дата | Взам. инв.№

Изм	Лист	№ докум.	Подп.	Дата	1.473.9-1.35.10.00 СБ	Лист 2

24207-03 15

1.473.9-1.35.10.01

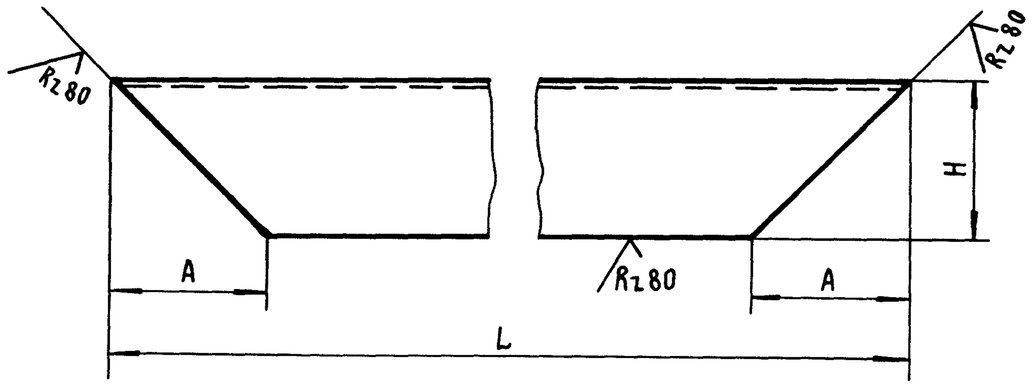

Обозначение	Размеры, мм			Материал	Масса кг
	L	H	A		
35.10.01	2410	26	26	Швеллер $\frac{100\times40\times3\ ГОСТ\ 8278-83^*}{ВСт3кп2\ ГОСТ\ 11474-76^*}$	8,00
– 01	1210				4,00
– 02	610				2,00
– 03	2410	32	32	Швеллер $\frac{50\times32\times2\ ГОСТ\ 8278-83^*}{ВСт3кп2\ ГОСТ\ 11474-76^*}$	3,99
– 04	1210				1,99
– 05	610				0,99

Предельные отклонения размеров ± IT 14/2

Изм.	Кол.	№ докум.	Подпись	Дата	1.473.9-1.35.10.01			
					Связь	Лит.	Масса: См. табл.	Масштаб: 1:1
Нач. отд.		Никитин		14.11.89		Лист	Листов 1	
Н. контр.		Викулов		9.11.89	См. таблицу	ПРОМСТРОЙПРОЕКТ		
Гл. спец.		Викулов		9.11.89				
Инженер		Лаптухина		3.11.89				

Инв. № подл. | Подпись и дата | Взам. инв. №

1.473.9-1.35.10.02

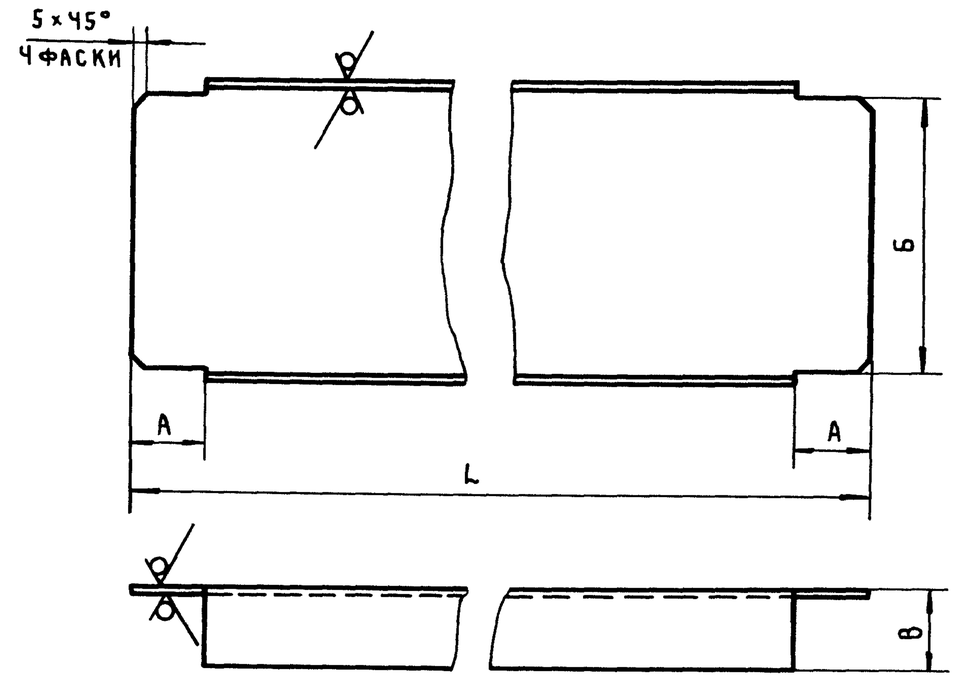

Обозначение	Размеры, мм				Материал	Масса, кг
	L	A	Б	В		
35.10.02	603	24	92	26	Швеллер $\frac{100\times40\times3\ ГОСТ\ 8278-83^*}{ВСт3кп2\ ГОСТ\ 11474-76^*}$	1,98
– 01	605	30	44	32	Швеллер $\frac{50\times32\times2\ ГОСТ\ 8278-83^*}{ВСт3кп2\ ГОСТ\ 11474-76^*}$	0,96

Предельные отклонения размеров ± IT 14/2

Изм.	Кол.	№ докум.	Подпись	Дата	1.473.9-1.35.10.02			
					Стойка	Лит.	Масса: См. табл.	Масштаб: 1:2
Нач. отд.		Никитин		14.11.89		Лист	Листов 1	
Н. контр.		Викулов		9.11.89	См. таблицу	ПРОМСТРОЙПРОЕКТ		
Гл. спец.		Викулов		9.11.89				
Инженер		Лаптухина		3.11.89				

Инв. № подл. | Подпись и дата | Взам. инв. №