ТИПОВЫЕ КОНСТРУКЦИИ, ИЗДЕЛИЯ И УЗЛЫ ЗДАНИЙ И СООРУЖЕНИЙ

СЕРИЯ 1.045.9-1

НЕПРОХОДНЫЕ ПОДВЕСНЫЕ ПОТОЛКИ ДЛЯ ОБЩЕСТВЕННЫХ ЗДАНИЙ, ПРОИЗВОДСТВЕННЫХ И ВСПОМОГАТЕЛЬНЫХ ЗДАНИЙ ПРОМЫШЛЕННЫХ ПРЕДПРИЯТИИ

ВЫПУСК 1-1

ПОТОЛКИ ИЗ ГИПСОВЫХ И ЦЕМЕНТНО-СТРУЖЕЧНЫХ ПЛИТ

КОНСТРУКЦИИ И УЗЛЫ

РАБОЧИЕ ЧЕРТЕЖИ

22457-05
ЦЕНА 2-82

ТИПОВЫЕ КОНСТРУКЦИИ, ИЗДЕЛИЯ И УЗЛЫ ЗДАНИЙ И СООРУЖЕНИЙ

СЕРИЯ 1.045.9-1

НЕПРОХОДНЫЕ ПОДВЕСНЫЕ ПОТОЛКИ ДЛЯ ОБЩЕСТВЕННЫХ ЗДАНИЙ, ПРОИЗВОДСТВЕННЫХ И ВСПОМОГАТЕЛЬНЫХ ЗДАНИЙ ПРОМЫШЛЕННЫХ ПРЕДПРИЯТИЙ

ВЫПУСК 1-1

ПОТОЛКИ ИЗ ГИПСОВЫХ И ЦЕМЕНТНО-СТРУЖЕЧНЫХ ПЛИТ

КОНСТРУКЦИИ И УЗЛЫ

РАБОЧИЕ ЧЕРТЕЖИ

РАЗРАБОТАНЫ
ЦНИИЭП им. Б.С. МЕЗЕНЦЕВА

ГЛ. ИНЖЕНЕР ИНСТИТУТА М.В. ГЛИНКИН
ГЛ. ИНЖЕНЕР ПРОЕКТА И.В. БУШ
ГЛ. ИНЖЕНЕР ПРОЕКТА КАНД. Т. НАУК Л.М. ЩМИДТ

СОГЛАСОВАНО
ПРОМСТРОЙПРОЕКТ

ГЛ. ИНЖЕНЕР ИНСТИТУТА КОРОЛЕВ В.Н.

УТВЕРЖДЕНЫ

ГОССТРОЕМ СССР,

ПРОТОКОЛ ОТ 14.08.87 N АЧ-75

ВВЕДЕНЫ В ДЕЙСТВИЕ С 01.11.87

© ЦИТП Госстроя СССР, 1988

22457-05 2

Обозначение	Наименование	стр.
1.045.9-1.1-1.00.00.00ТО	Техническое описание	3
1.045.9-1.1-1.01.00.00	Потолок ГКП 6.6-1; ГКП 6.6-2	
	ГКП 6.12-1; ГКП 6.12-2	4
1.045.9-1.1-1.01.00.00СБ	Потолок ГКП 6.6-1; ГКП 6.6-2; ГКП 6.12-1	
	ГКП 6.12-2 Сборочный чертеж	6
1.045.9-1.1-1.02.00.00	Потолок ГКПО 6.12-1; ГКПО 6.12-2	
	с открытым каркасом	10
1.045.9-1.1-1.02.00.00.СБ	Потолок ГКПО 6.12-1; ГКПО 6.12-2	
	с открытым каркасом	
	сборочный чертеж	11
1.045.9-1.1-1.03.00.00	Потолок ГКПС 6.12-1; ГКПС 6.12-2;	
	ГВПС 6.12-1; ГВПС 6.12-2	
	со скрытым каркасом	14
1.045.9-1.1-1.03.00.00СБ	Потолок ГКПС 6.12-1; ГКПС 6.12-2;	
	ГВПС 6.12-1; ГВПС 6.12-2	
	со скрытым каркасом	
	сборочный чертеж	16
1.045.9-1.1-1.04.00.00	Потолок ГВПО 6.12-1; ГВПО 6.12-2	
	с открытым каркасом	19
1.045.9-1.1-1.04.00.00СБ	Потолок ГВПО 6.12-1; ГВПО 6.12-2	
	с открытым каркасом	
	сборочный чертеж	20
1.045.9-1.1-1.05.00.00	Потолок ЦСТП 6.6-1; ЦСТП 6.12-2;	
	ЦСТП 6.6-2; ЦСТП 6.12-1	23
1.045.9-1.1-1.05.00.00СБ	Потолок ЦСТП 6.6-1; ЦСТП 6.12-2;	
	ЦСТП 6.6-2; ЦСТП 6.12-1;	
	Сборочный чертеж	25
1.045.9-1.1-1.06.00.00	Потолок ФГПД 6.6-3; ФГПА 6.6-3	28
1.045.9-1.1-1.06.00.00СБ	Потолок ФГПД 6.6-3; ФГПА 6.6-3	
	сборочный чертеж	29
1.045.9-1.1-1.07.00.00	Потолок ГПД 6.6-3; ГПА 6.6-3	31
1.045.9-1.1-1.07.00.00СБ	Потолок ГПД 6.6-3; ГПА 6.6-3	
	сборочный чертеж	32
1.045.9-1.1-1.00.01.00	Узлы крепления подвесок	
	тип-I; тип-II; тип-III	34
1.045.9-1.1-1.00.00.00РС	Ведомость расхода	
	стали, кг	35

Инв. № подл. | Подпись и дата | Взам. инв. №

1.045.9-1.1-1.00.00.00

Нач. отд.	Дмитриев		Содержание	Стадия	Лист	Листов
Рук. сект.	Буш			Р	1	2
Разраб.	Соболева			ЦНИИЭП им. Б.С. Мезенцева	
Н. контр.	Буш				

1.045.9-1.1-1.00.00.00 Лист 2

Данный выпуск следует рассматривать совместно с выпусками 0; 1-0; 2 и 3.

Общие указания, назначение и область применения, технические требования к потолкам, общие сведения о конструкциях, рекомендации для проектирования, по монтажу подвесных потолков и данные по выбору лицевых элементов приведены в выпуске 0.

Номенклатура потолков, лицевых элементов, профилей каркаса и общие виды потолков приведены в выпуске 1-0. Изделия элементов потолков даны в выпуске 2, а установка светильников - в выпуске 3.

В данном выпуске разработаны рабочие чертежи конструкций подвесных потолков из гипсовых и цементно-стружечных плит.

Подвесные потолки состоят из несущего каркаса и заполнителя (лицевых элементов и звукопоглотителя).

В выпуске применены 3 вида несущих каркасов.

Несущий каркас крепится к перекрытию с помощью подвесок трех типов, пристреливаемых непосредственно к перекрытию.

Узлы крепления подвесок к перекрытию даны на документе 1.00.01.00

Каркас представляет собой решетку, собираемую непосредственно на монтаже и состоит из главных профилей, которые крепятся к подвескам, и второстепенных профилей, закрепляемых с определенным шагом к главным профилям, чем создается необходимый размер ячейки.

Второстепенные профили соединяются с главными при помощи соединительных пластин и накладок, фиксируемых на месте плоскогубцами или пресс-клещами, что позволяет, в случае необходимости, легко изменить размер ячейки.

Выверка и установка плоскости потолка осуществляется переменным размером элементов подвесок (длина проволоки, ход резьбового конца, длина части проволоки, защемленной специальной пружинкой).

Пристенные профили крепятся к стенам с помощью дюбель-гвоздей.

Каркасы потолков выполнены из легких стальных профилей открытого или тавров ого сечения. Профили каркаса имеют прямой рез, что облегчает их изготовление и сборку.

Профили открытого сечения (С-образные) могут быть использованы для прокладки электропроводки и слаботочных сетей.

После монтажа каркаса укладываются лицевые элементы с последующей укладкой на них звукопоглотителя.

Изм.	Лист	N докум.	Подп.	Дата	1.045.9-1.1-1 00.00.00 ТО		
Нач. отд.		Дмитриев			Техническое описание	Стадия	Лист	Листов
Рук. сект.		Буш				Р		1
Разраб.		Соболев				ЦНИИЭП им. Б.С. Мезенцева		
Н. контр.		Буш						

22457-05 4

Формат А3

Формат	Поз.	Обозначение	Наименование	К-во	Примечание
			Документация		
А3		1.045.9-1.1-1.01.00.00СБ	Сборочный чертеж		
			Детали		
А4	1	1.045.9-1.2.00.00.01	Профиль каркасо		
			главный ПГ-1	70	
			Стандартные		
			изделия		
	2		Гайка М8 ГОСТ 5915-70	139	
	3		Шайба 8 ГОСТ 11371-78	139	
			Прочие изделия		
	4		Дюбель-гвоздь 6×45×40 Ц6Хр		
			ТУ 14-4-1231-83 М4М СССР	70	Масса кг 0,007
	5		Дюбель-винт ДВНМ 8×35 Ц6Хр		
			ТУ 14-4-1375-86 М4М СССР	139	0,008
			Материалы		
	6		Брус сосновый 13×40×40		

Нач. отд.	Дмитриев		
Рук. сект.	Буш		
Разраб.	Соболев		
Н. контр.	Буш		

1.045.9-1.1-1.01.00.00.00

Потолок ГКЛ 6.6-1; ГКЛ 6.6-2 ГКЛ 6.12-1; ККЛ 6.12-2

Стадия	Лист	Листов
Р	1	4

ЦНИИЭП им Б.С. Мезенцева

ф А4

Формат	Поз.	Обозначение	Наименование	К-во	Примечание
			ГОСТ 8486-66	70	0,02
	7		Плита минераловатная		
			ПП-100 ГОСТ 9573-72	4 м³	плотность 100 кг/м³
	8		Пленка полиэтилентер-	•	
			фталатная ПЭТ обще-		
			го назначения		
			δ = 20 мкм		
			ГОСТ 24234-80	2,0 кг	
		Переменные данные для исполнений:			
			1.045.9-1.1-1.01.00.00		ГКЛ 6.6-1
			Сборочные единицы		
А4	9	1.045.9-1.2.00.01.00	Подвеска тип-I	139	
			Детали		
А4	10	1.045.9-1.2.00.00.02	Накладка соединитель-		
			ная	556	
А4	11	1.045.9-1.2.00.00.03	Профиль каркасо		
			второстепенный ПВ-1	278	
А4	12	1.045.9-1.2.00.00.04	Плита	278	
			1.045.9-1.1-1.01.00.00-01		ГКЛ 6.6-2

Взам. инв. №

Подпись и дата

Инв. № подл.

1.045.9-1.1-1 01.00.00.00

Лист 2

ф А4

Формат	Поз.	Обозначение	Наименование	К-во	Примечание
			Сборочные		
			единицы		
А4	9	1.045.9-1.2.00.02.00	Подвеска тип -II	139	
			Детали		
А4	10	1.045.9-1.2.00.00.02	Накладка соедини-		
			тельная	556	
А4	11	1.045.9-1.2.00.00.03	Профиль каркаса		
	12		второстепенный ПВ-1	278	
А4	12	1.045.9-1.2.00.00.04	Плита	278	
			1.045.9-1.1-1.01.00.00-02		ГКПб.12-1
			Сборочные единицы		
А4	9	1.045.9-1.2.00.01.00	Подвеска тип-I	139	
			Детали		
А4	10	1.045.9-1.2.00.00.02	Накладка соеди-		
			нительная	278	

Формат	Поз.	Обозначение	Наименование	К-во	Примечание
А4	11	1.045.9-1.2.00.00.03	Профиль карка-		
			са второстепен-		
			ный ПВ-1	139	
А4	13	1.045.9-1.2.00.00.04-01	Плита	139	
			1.045.9-1.1-1.01.00.00.-03		ГКПб.12-2
			Сборочные единицы		
А4	9	1.045.9-1.2.00.02.00	Подвеска тип II	139	
			Детали		
А4	10	1.045.9-1.2.00.00.02	Накладка соеди-		
			нительная	278	
А4	11	1.045.9-1.2.00.00.03	Профиль каркаса		
			второстепенный		
			ПВ-1	139	
А4	13	1.045.9-1.2.00.00.04-01	Плита	139	
		Расход материалов указан на			
		100 м² потолка			

Взам. инв. N | Подпись и дата | Инв. N подл.

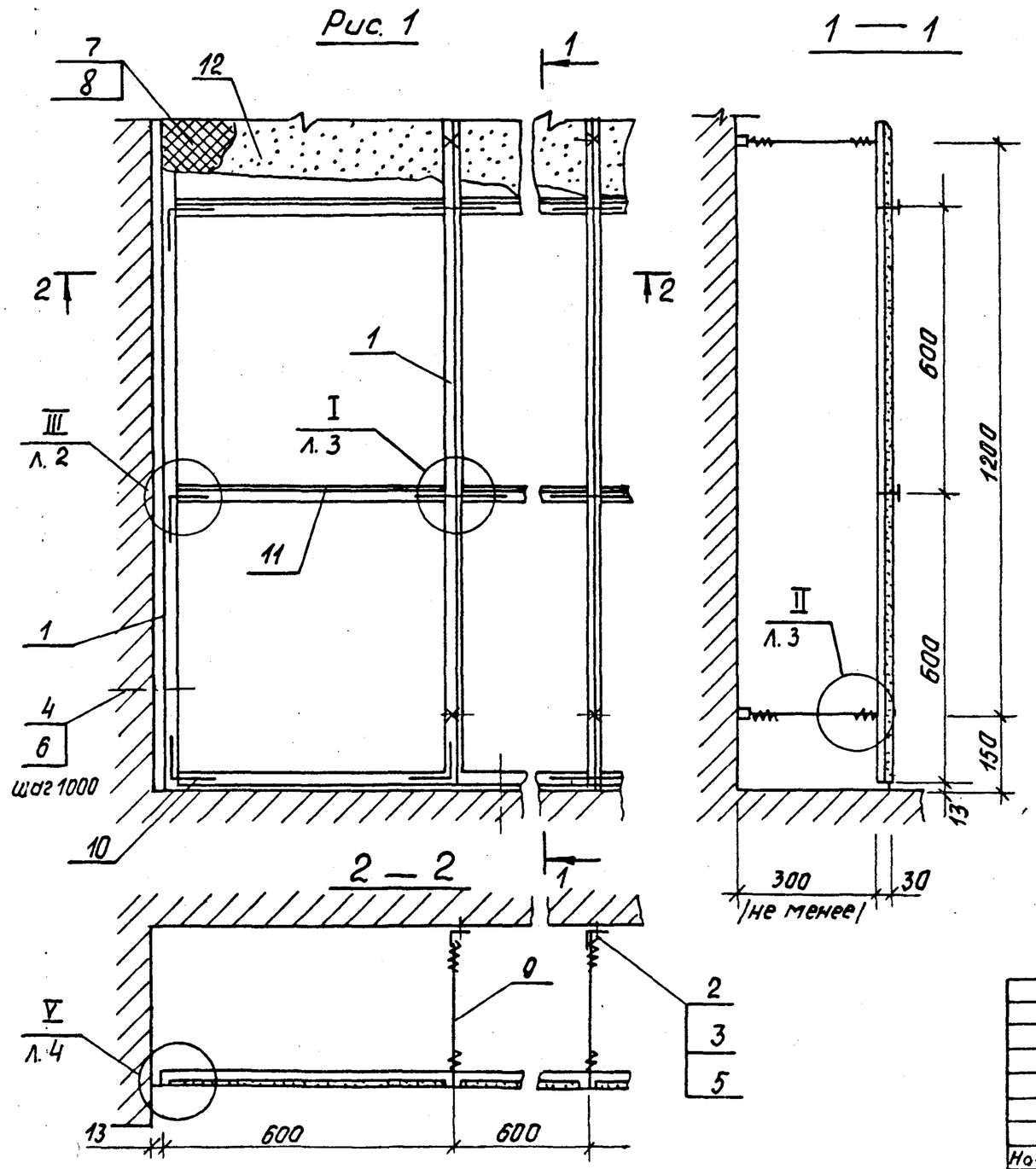

Обозначение	Марка	Рис.	Масса на 100 м² потол. кд кг
1.045.9-1. 1-101.00.00	ГКП 6.6-1	1	1669
-01	ГКП 6.6-2	1	1665
-02	ГКП 6.12-1	2	1648
-03	ГКП 6.12-2	2	1644

Условно изображена подвеска тип-I

По согласованию с заказчиком допускается заполнение каркаса подвесного потолка гипсокартонными плитами без перфорации. В этом варианте минераловатная плита поз. 7 и полиэтилентерфталатная пленка поз. 8 не требуется.

Нач. отд.	Дмитриев		
Рук. сек.	Буш		
Разраб.	Соболев		
Н. контр.	Буш		

1.045.9-1.1-101.00.00.СБ.

Потолок
ГКП 6.6-1; ГКП 6.6-2;
ГКП 6.12-1; ГКП 6.12-2
Сборочный чертеж

Стадия	Масса	Масштаб
Р	см. табл.	1:10
Лист 1	Листов 4	

ЦНИИЭП им. В.С. Мезенцева

22457-05 7

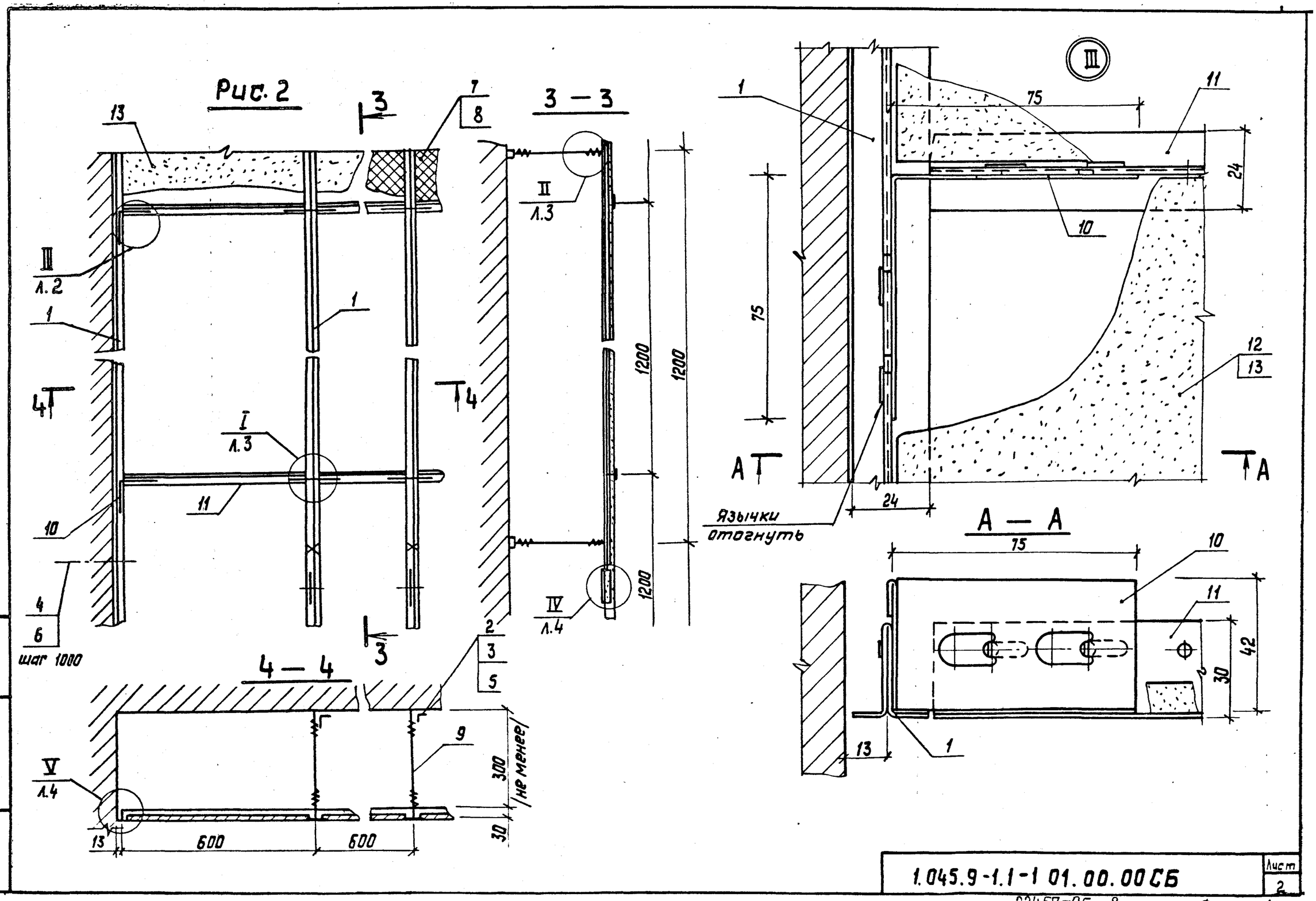

1.045.9-1.1-1 01.00.00СБ

Лист 2

22457-05 8

Формат А3

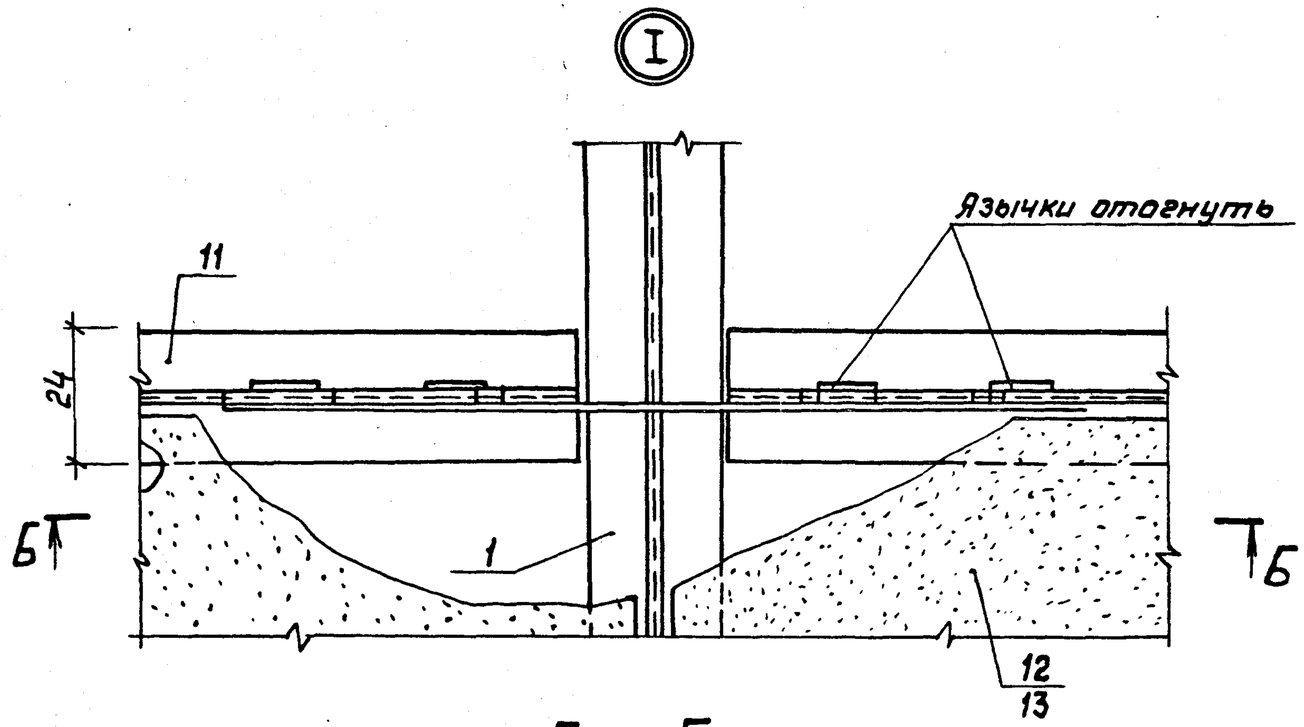

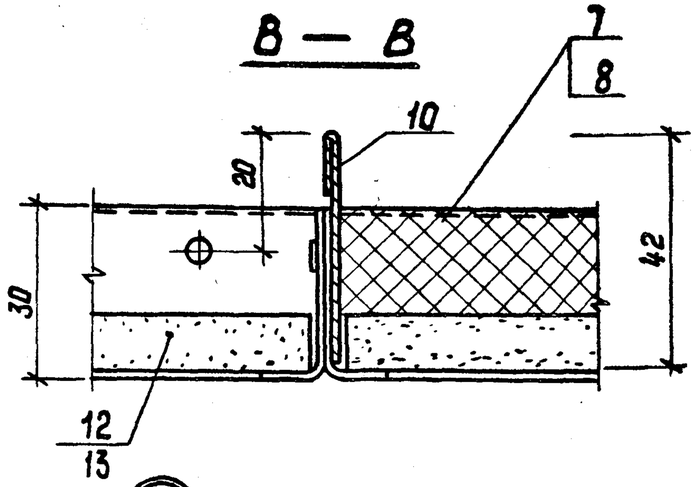

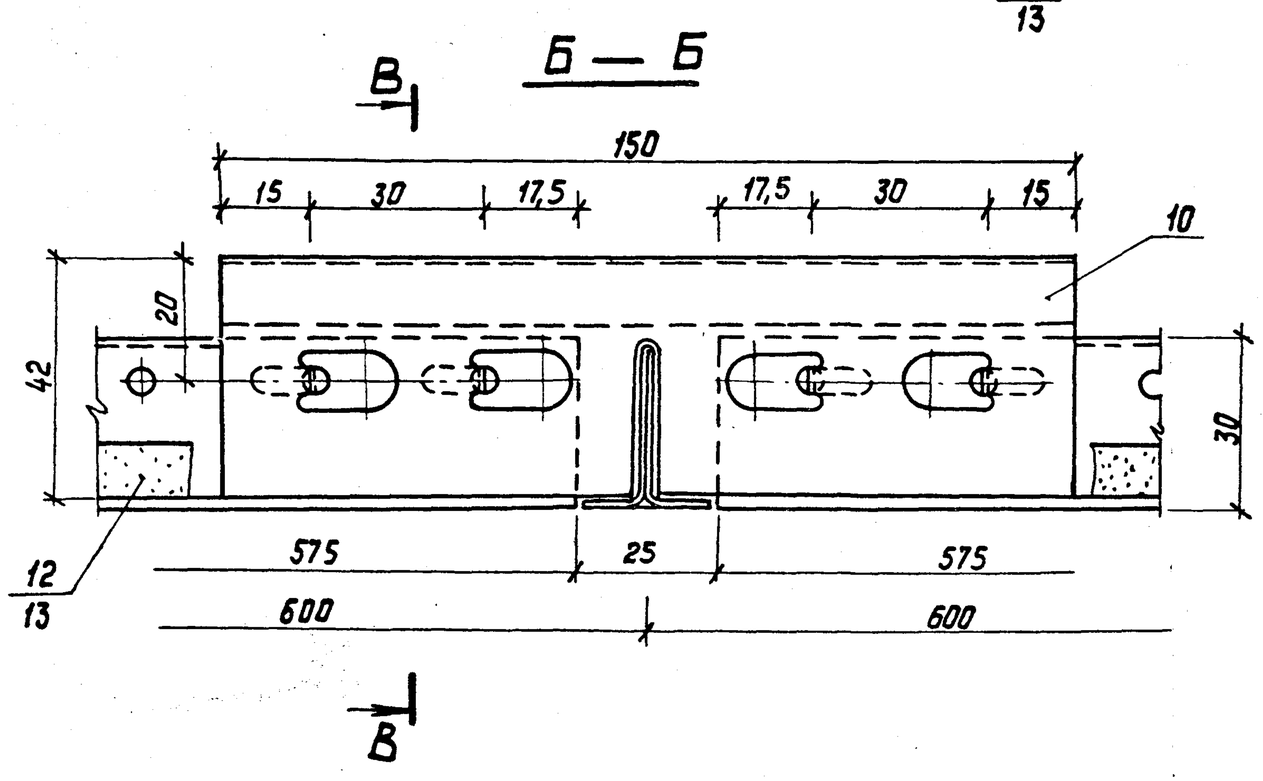

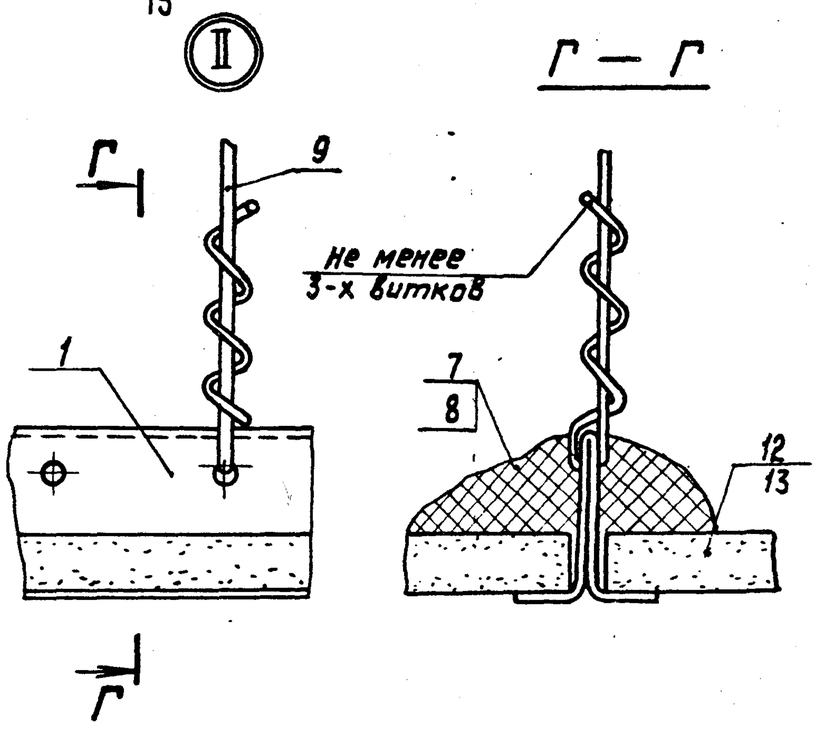

1.045.9-1.1-1 01.00.00СБ	Лист 3

22457-05 9 Формат А3

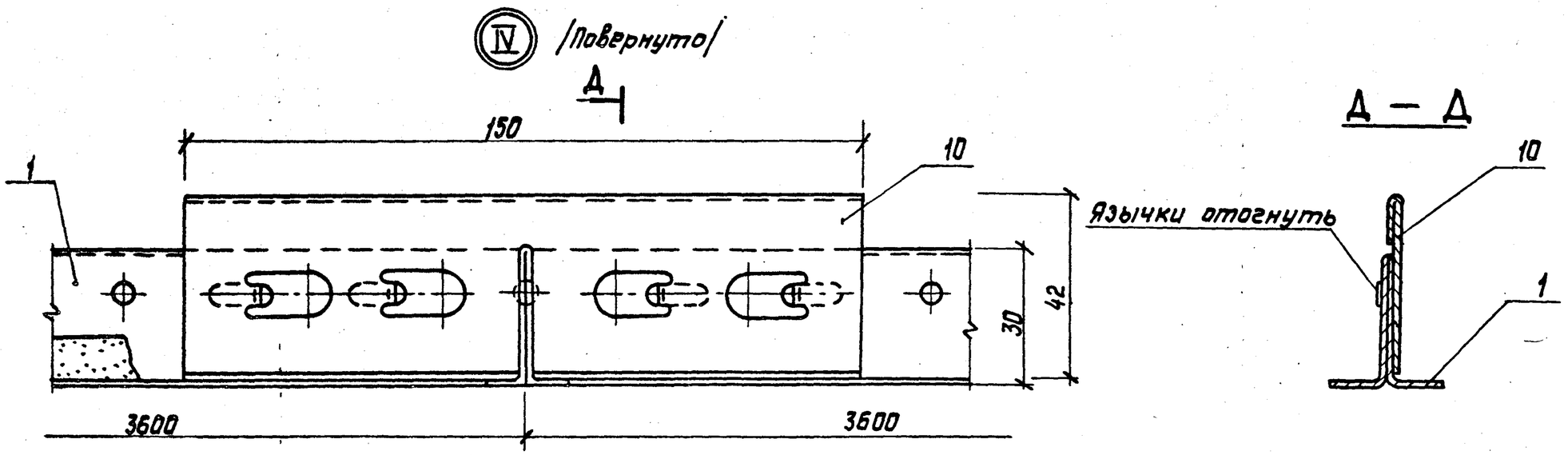

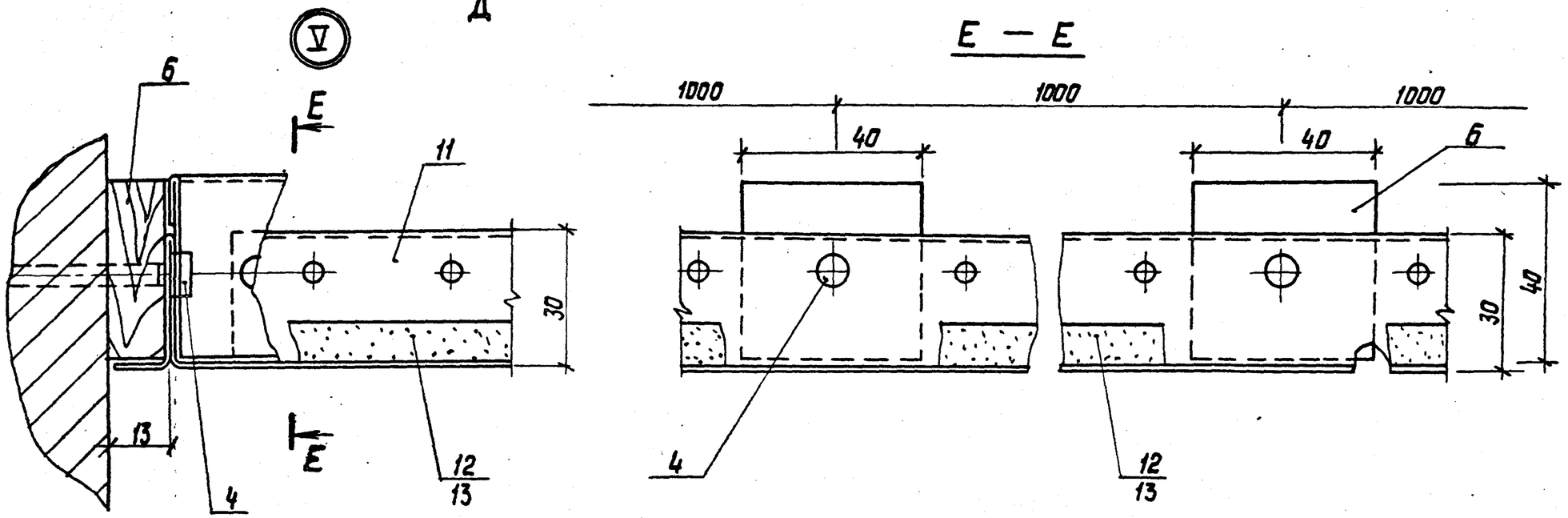

1.045.9-1.1-1 01.00.00СБ	Лист 4

22457-05 10

Формат А3

Формат	Поз.	Обозначение	Наименование	К-во	Примечание
			Документация		
А3		1.045.9-1.1-1.02.00.00 СБ	Сборочный чертеж		
			Детали		
А4	1	1.045.9-1.2.00.00.05	Хомут крепления	139	
А4	2	1.045.9-1.2.00.00.06	Плита	139	
А4	3	1.045.9-1.2.00.00.07	Накладка стыковая	278	
А4	4	1.045.9-1.2.00.00.08	Элемент соединительн.	47	
			Стандартные изделия		
	5		Гайка М8 ГОСТ 5915-70	139	
	6		Шайба 8 ГОСТ 11371-78	139	
			Прочие изделия		
	7		Дюбель-гвоздь 4,5×40 ЦВ×р		
			ТУ 14-4-1231-83 М4М СССР	70	Масса, кг 0,007
	8		Дюбель-винт ДВ НМ 8×35 ЦВ×р		
			ТУ 14-4-1375-86 М4Н СССР	139	0,008
			Профиль		
			ПС10Ц 0,6 ТУ 67-522-83 МТ СССР Ст.3 кп ГОСТ 14918-80		
	9		е = 3600	47	Масса, кг 2,09
	10		е = 559	139	0,32

Нач. отд.	Дмитриев		1.045.9-1.1-1.02.00.00
Рук. сект.	Буш		Потолок ГКП 06.12-1; ГКП 06.12-2 с открытым каркасом
Разраб.	Соболев		Стадия Р · Лист 1 · Листов 2
Н. контр.	Буш		ЦНИИЭП им. Б.С. Мезенцева

Формат А4

Формат	Поз.	Обозначение	Наименование	К-во	Примечание
			Профиль		
			ПС10Ц 0,6 ТУ 67-522-83 МТ СССР Ст3кп ГОСТ 14918-80		
	11		е = 3000	23	1,71
			Материалы		
	12		Плита минераловатная		
			ПП-100 ГОСТ 9573-72	4 м³	Плотность 100 кг/м³
	13		Пленка полиэтилентерефталатная ПЭТ		
			Общего назначения Б20		
			ГОСТ 24-234-80	2 м²	
		Переменные данные для исполнения:			
			1.045.9-1.1-1.02.00.00		ГКП06.12-1
			Сборочные единицы		
А4	14	1.045.9-1.2.00.01.00	Подвеска тип-I	139	
			1.045.9-1.1-1.02.00.00-01		ГКП06.12-2
			Сборочные единицы		
А4	14	1.045.9-1.2.00.02.00	Подвеска тип-II	139	
		Расход материалов указан на 100 м² потолка			

Взам. инв. № · Подп. и дата · Инв. № подл.

1.045.9-1.1-1.02.00.00 · Лист 2

22457-05 11

Формат А4

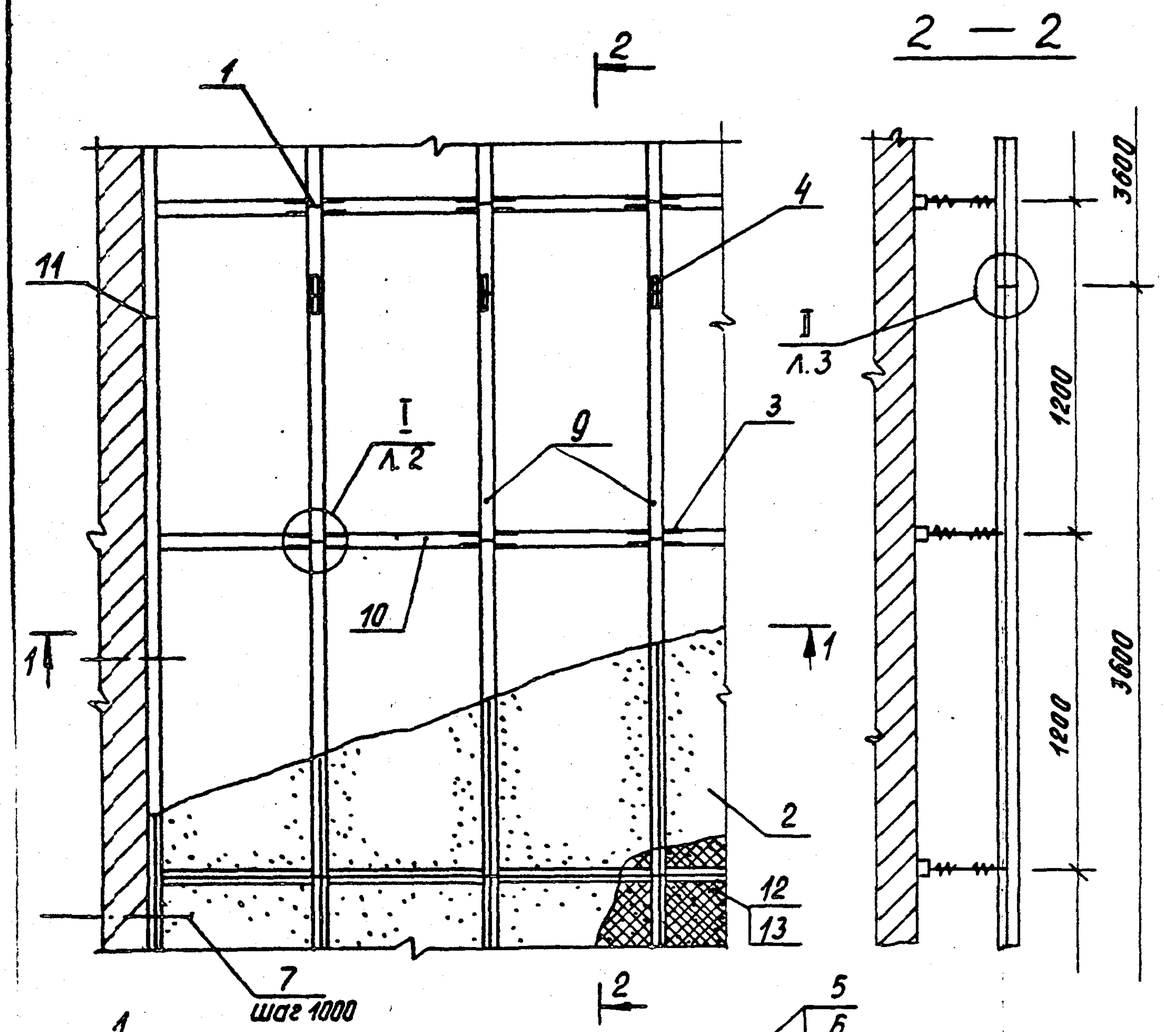

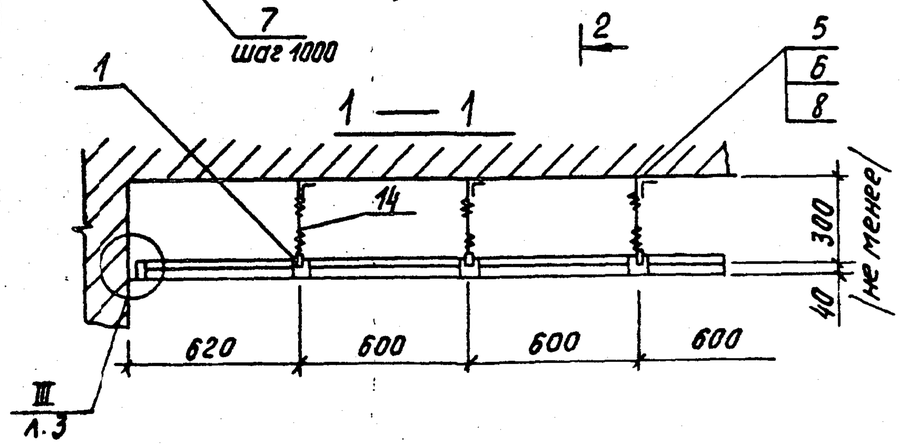

Обозначение	Марка	Масса на 100м² потолка б. кг
1.045.9-1.1-1.02.00.00	ГКПО 6.12-1	1645
-01	ГКПО 6.12-2	1641

Условно изображена подвеска тип-I
По согласованию с заказчиком допускается заполнение каркаса подвесного потолка гипсокартонными листами без перфорации. В этом варианте минераловатная плита, поз. 12 и полиэтилентерфталатная пленка, поз. 13 не требуется.

Нач.отд.	Дмитриев		
Рук.сект.	Буш		
Разраб.	Соболева		
Н.конт.	Буш		

1.045.9-1.2-1 02.00.00 СБ

Потолок ГКПО 6.12-1; ГКПО 6.12-2 с открытым каркасом сборочный чертеж

Стадия	Масса	Масштаб
Р	См. табл.	1:20
Лист 1	Листов 3	

ЦНИИЭП им. В.С. Мезенцева

22457-05 12 формат А3

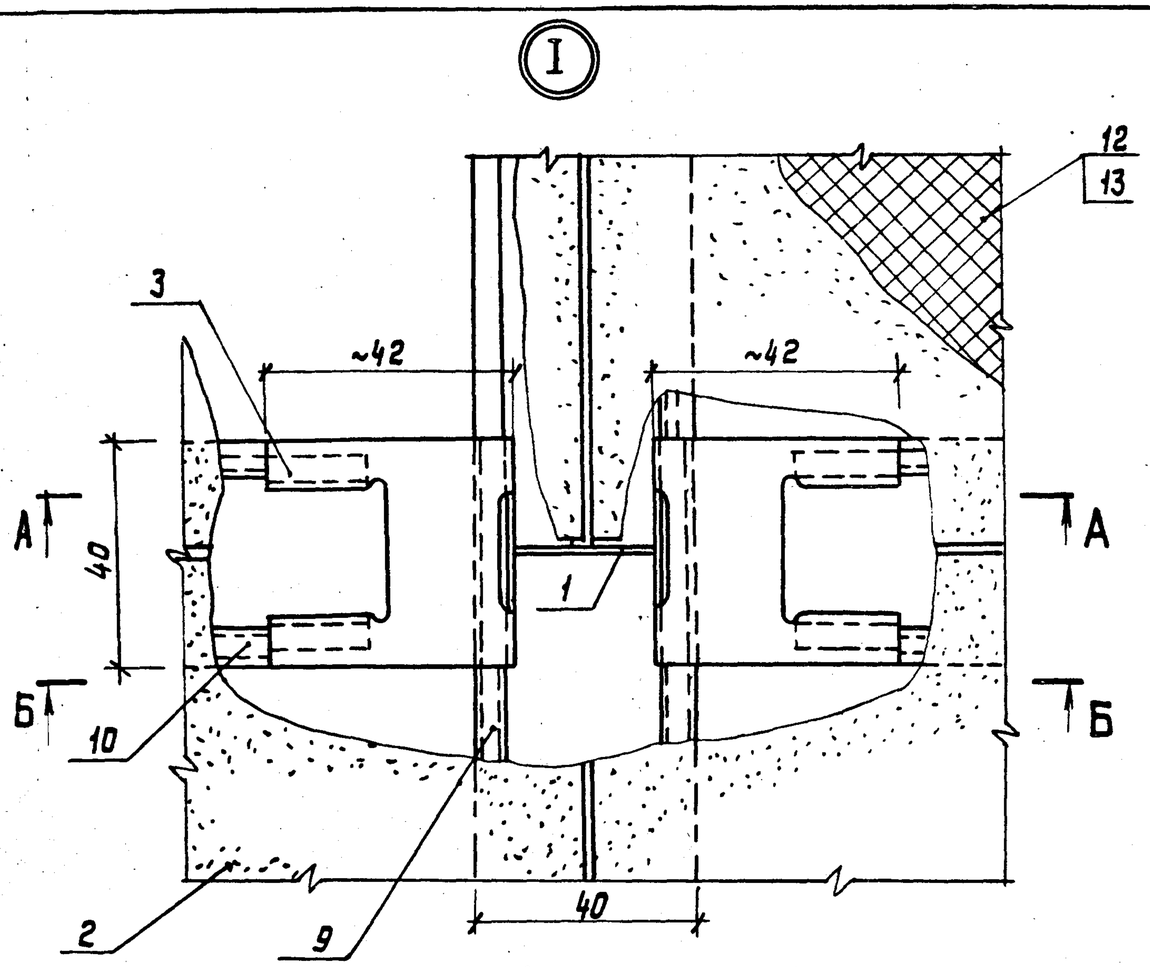

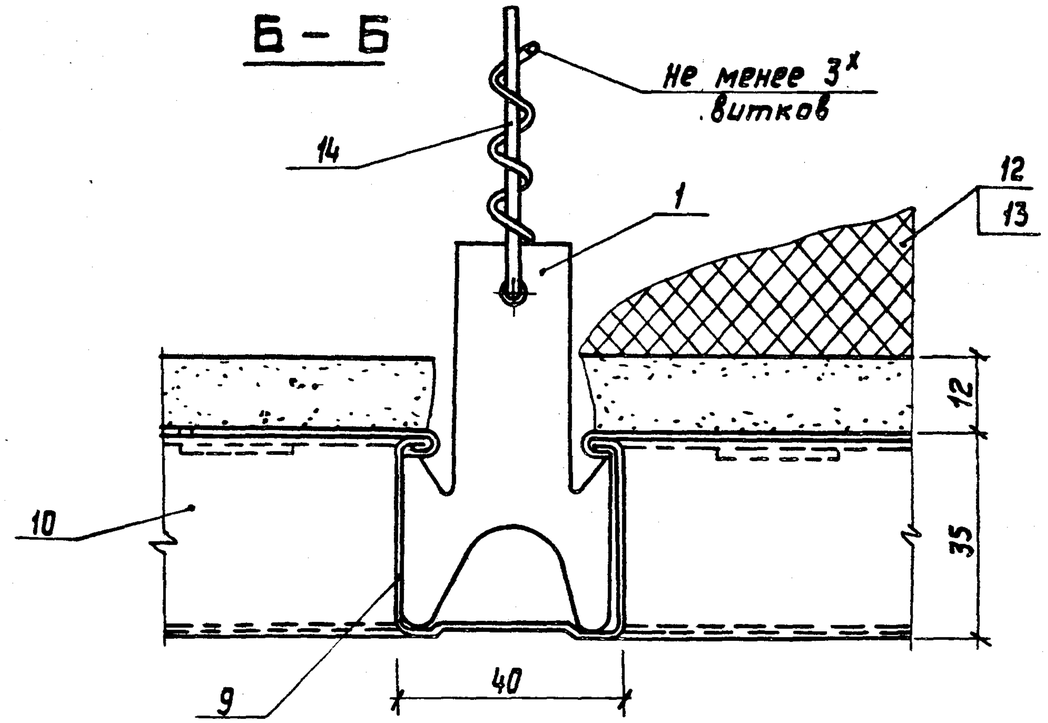

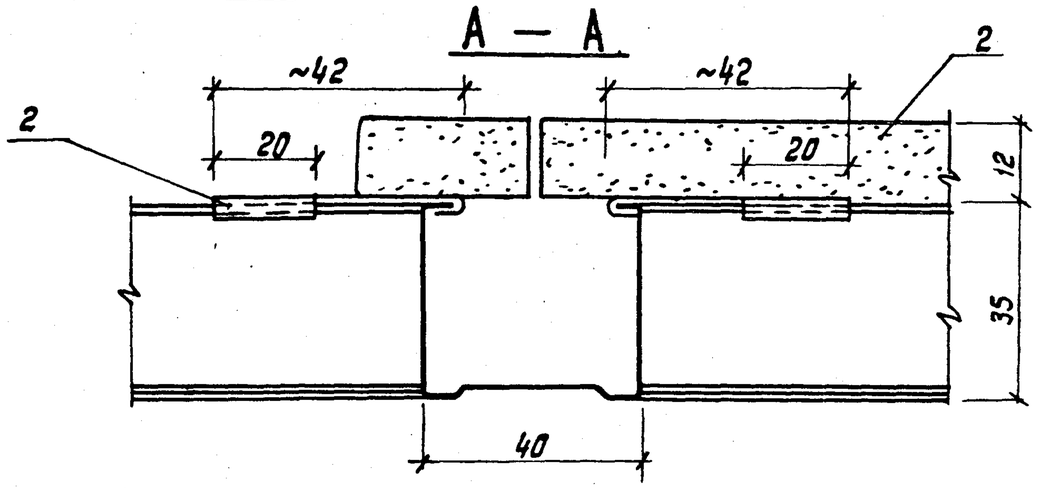

Отгибы стыковых накладок поз. 3 поджать плоскогубцами после выверки проектного положения оси стыковых профилей.

1.045.9-1.1-1 02.00.00СБ	Лист 2

22457-05 13

Формат А3

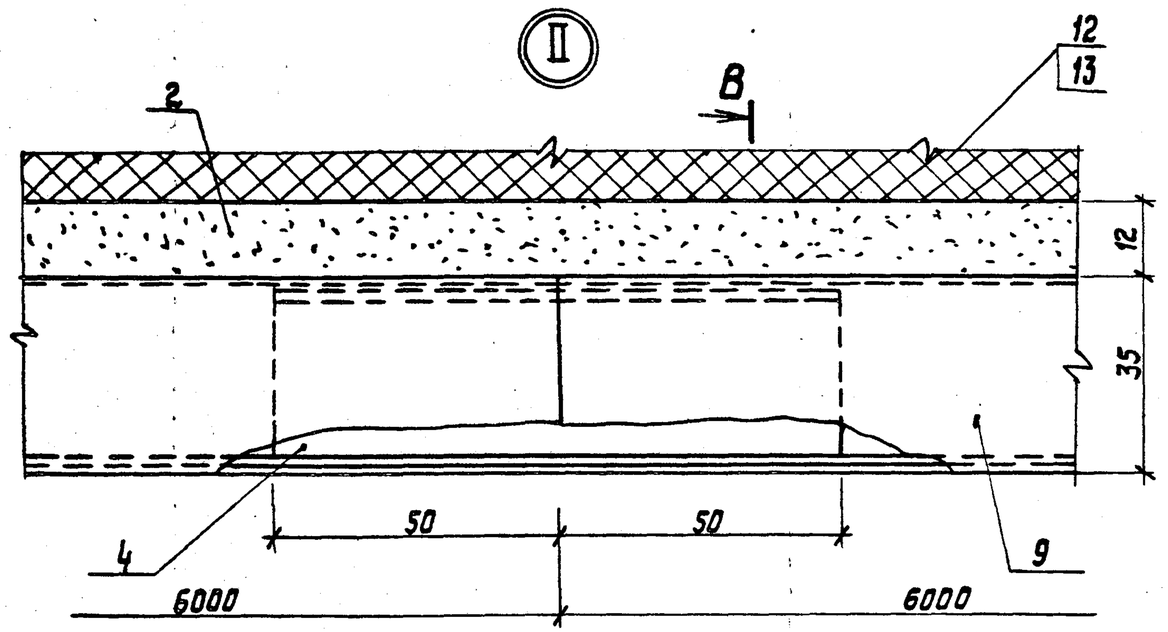

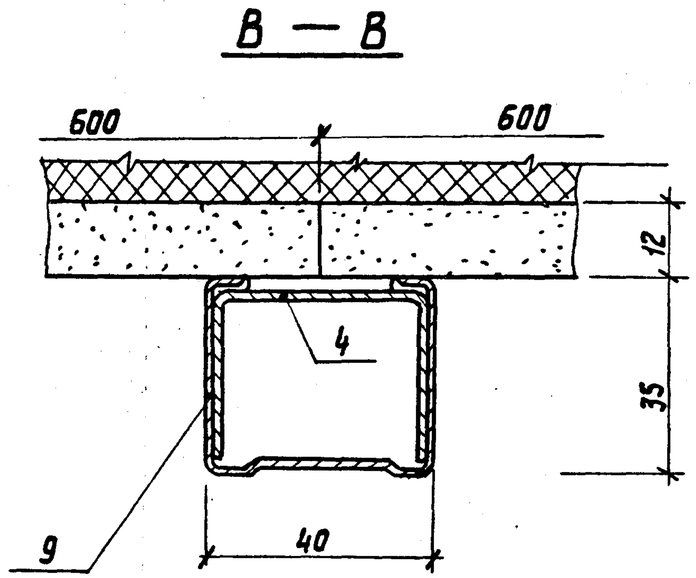

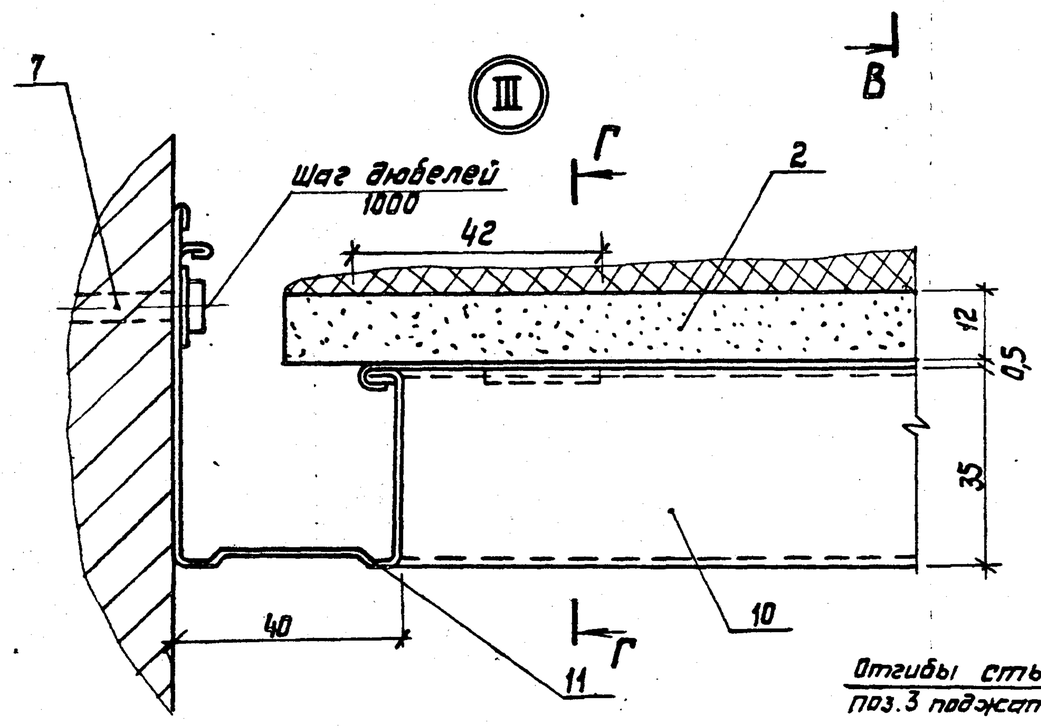

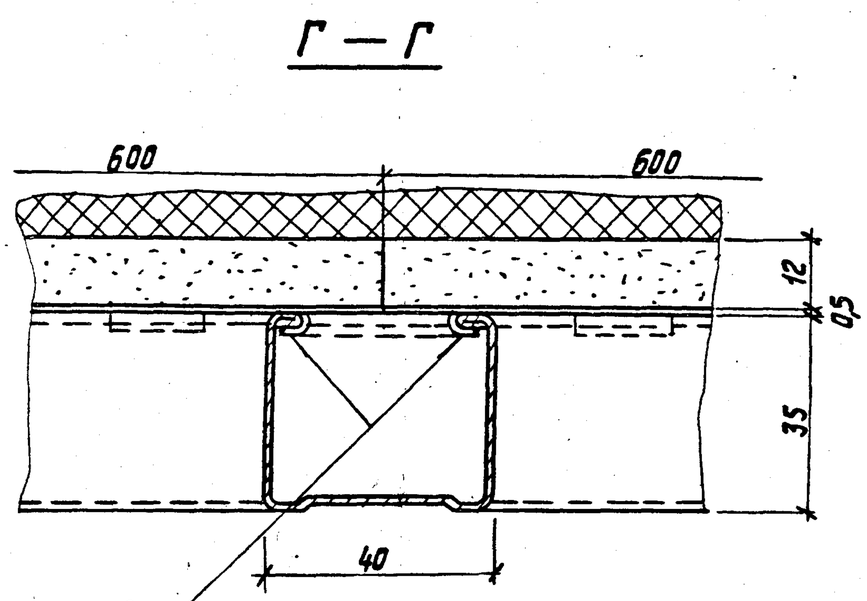

Отгибы стыковых накладок
поз.3 поджать плоскогубцами

1.045.9-1.1-1.02.00.00СБ	Лист 3

22457-05 14

Формат А3

Формат	Поз.	Обозначение	Наименование	К-во	Примечание
			Документация		
А3		1.045.9-1.1-1.03.00.00 СБ	Сборочный чертеж		
			Детали		
А4	1	1.045.9-1.2.00.00.05	Хомут крепления	139	
А4	2	1.045.9-1.2.00.00.07	Накладка стыковая	278	
А4	3	1.045.9-1.2.00.00.08	Элемент соединитель-		
			ный	47	
А4	4	1.045.9-1.2.00.00.09	Профиль пристен-		
			ный ПП-1	23	
			Стандартные изде-		
			лия		
	5		Гайка М8 ГОСТ 5915-70	139	
	6		Шайба 8 ГОСТ 11371-78	139	
			Прочие изделия		
	7		Дюбель-гвоздь 4,5×40		
			1Ц6хр. ТУ 14-4-1231-83		
			М4М СССР	70	Масса. кг 0.007
	8		Дюбель-винт ДВН		

Нач. отд.	Дмитриев		1.045.9-1.1-1.03.00.00
Рук. сект.	Буш		Потолок ГКПС 6.12-1; ГКПС 6.12-2 ГВПС 6.12-1; ГВПС 6.12-2 со скрытым каркасом
Разраб.	Соболев		Стадия: Р; Лист: 1; Листов: 4
Н. контр.	Буш		ЦНИИЭП им. Б.С. Мезенцева

ф. А4

Формат	Поз.	Обозначение	Наименование	К-во	Примечание
			М8×35 1Ц6хр		
			ТУ 14-4-1375-86 М4М СССР	139	0,008
	9		Винт самосверля-		
			щий ВС-4,2×25		
			ТУ 67-637-84 МТС СССР	2712	0,002
			Профиль		
			ПСГ-0Ц ДБ ТУ 67-522-83 МТС СССР		
			Ст.3КП ГОСТ 14918-80		
			L = 3600	47	2,09
			L = 559	139	0,32
			Материалы		
	12		Плита минераловат-		
			ная ПП-100 ГОСТ 9573-72	4м³	плотность 100 кг/м³
	13		Пленка полиэтилен-		
			терфталатная ПЭТ		
			общего назначения		
			δ-20 ГОСТ 24234-80	20кг	
		Переменные данные для исполнений:			
			1.045.9-1.1-1.03.00.00		ГКПС 6.12-1

Взам. инв. N | Подпись и дата | Инв. N подл.

1.045.9-1.1-1.03.00.00 Лист 2

22457-05 15

ф. А4

Формат	Поз.	Обозначение	Наименование	К-во	Примечание
			Сборочные		
			единицы		
А4	14	1.045.9-1.2.00.01.00	Подвеска тип-I	139	
			Детали		
А4	15	1.045.9-1.2.00.00.04-01	Плита	139	
			1.045.9-1.1-1.03.00.00-01		ГКПС6.12-2
			Сборочные		
			единицы		
А4	14	1.045.9-1.2.00.02.00	Подвеска тип-II	139	
			Детали		
А4	15	1.045.9-1.2.00.00.04-01	Плита	139	
			1.045.9-1.1-1.03.00.00-02		ГВПС6.12-1
			Сборочные		
			единицы		
А4	14	1.045.9-1.2.00.01.00	Подвеска тип-I	139	

Формат	Поз.	Обозначение	Наименование	К-во	Примечание
А4	15	1.045.9-1.2.00.00.04-02	Плита	139	
			1.045.9-1.1-1.03.00.00-03		ГВПС6.12-2
			Сборочные		
			единицы		
А4	14	1.045.9-1.2.00.02.00	Подвеска тип-II	139	
			Детали		
А4	15	1.045.9-1.2.00.00.04-02	Плита	139	
		Расход материалов указан			
		на 100 м² потолка			

Взам. инв. №

Подпись и дата

Инв. № подл.

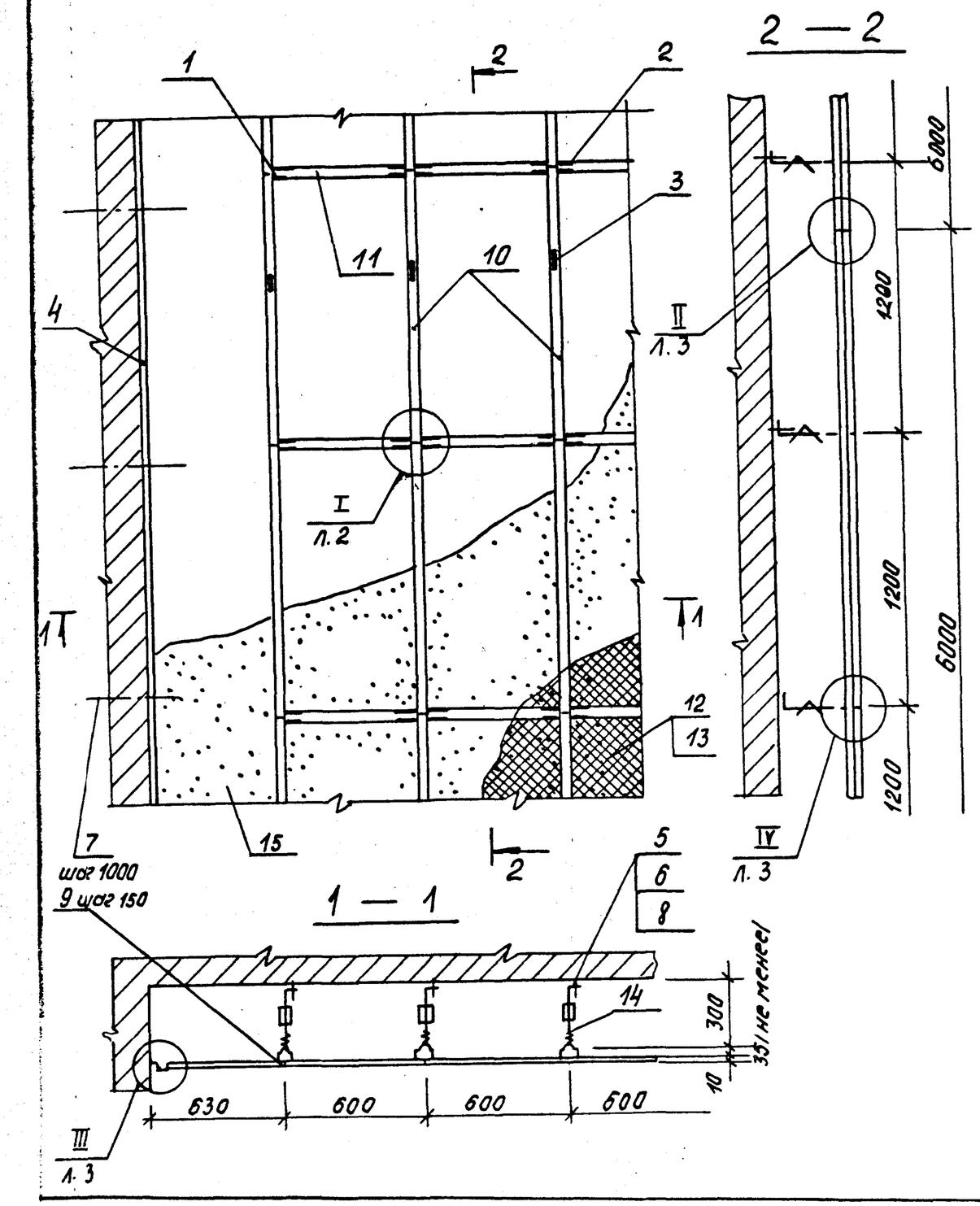

Обозначение	Марка	Масса на 100м² потолка в кг
1.045.9-1.1-1.03.00.00	ГКПС 6.-12-1	1732
-01	ГКПС 6.12-2	1738
-02	ГВПС 6.12-1	1899
-03	ГВПС 6.12-2	1895

Условно изображена подвеска тип -II

По согласованию с заказчиком допускается заполнение каркаса подвесного потолка гипсокартонным и гипсоволокнистыми листами без перфорации, в этом варианте минераловатная плита, поз. 12 и полиэтилентерфталатная пленка, поз. 13 не требуется.

Рук. сект.	Буш		
Разраб.	Соболев		
Утв.	Буш		

1.045.9-1.1-1 03.00.00.СБ

Потолок
ГКПС 6.12-1; ГКПС 6.12-2
ГВПС 6.12-1; ГВПС 6.12-2
со скрытым каркасом
Сборочный чертеж

Стадия	Масса	Масшт.
Р	См. табл.	1:20
Лист 1	Листов 3	

ЦНИИЭП им. Б.С. Мезенцева

22457-05 17

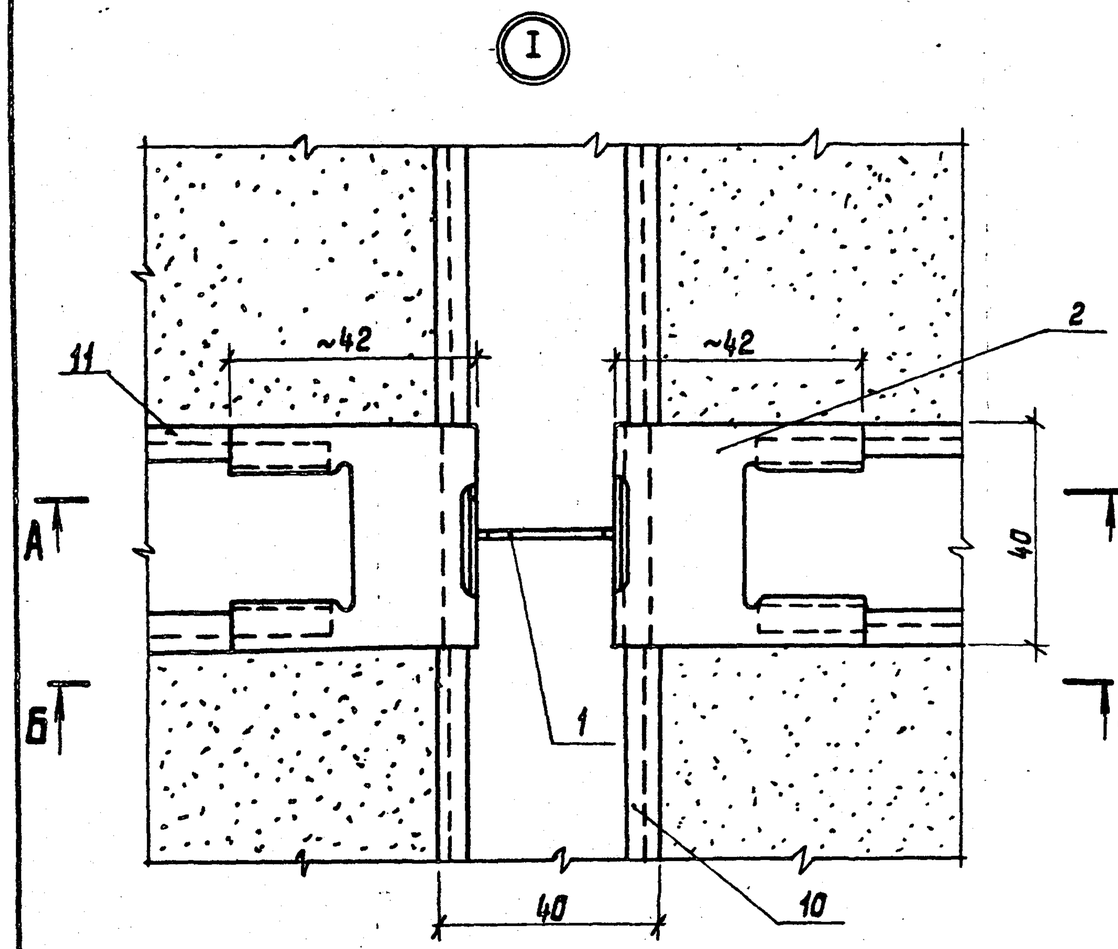

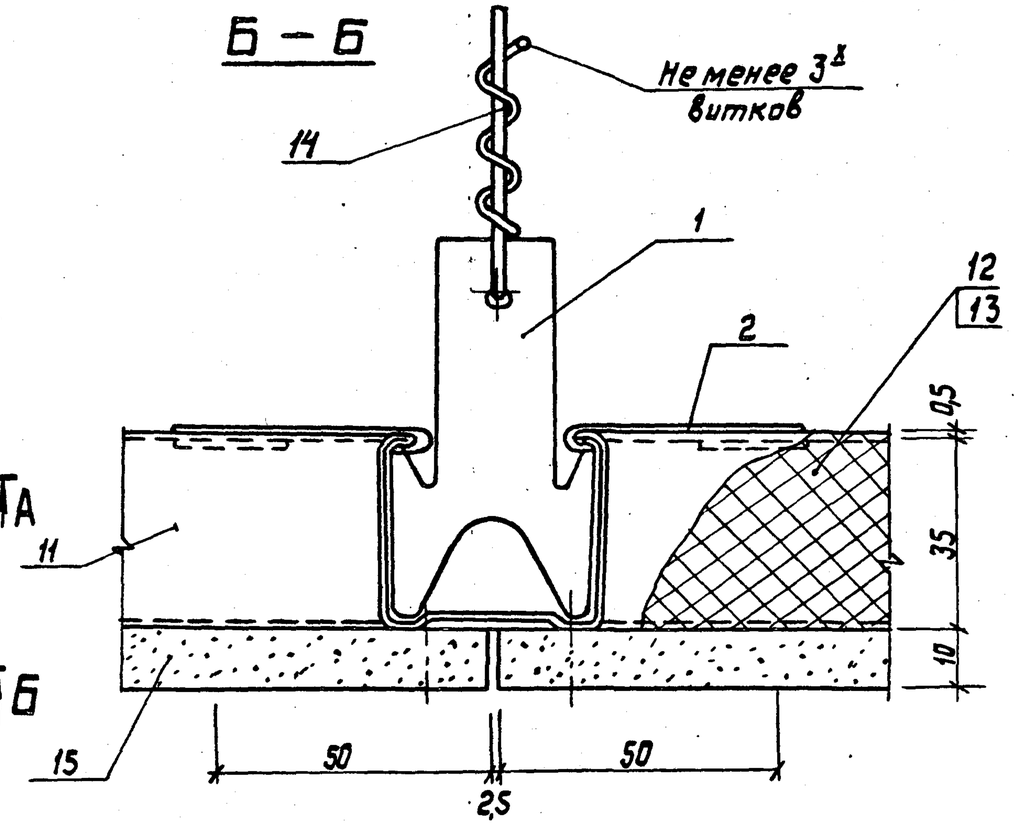

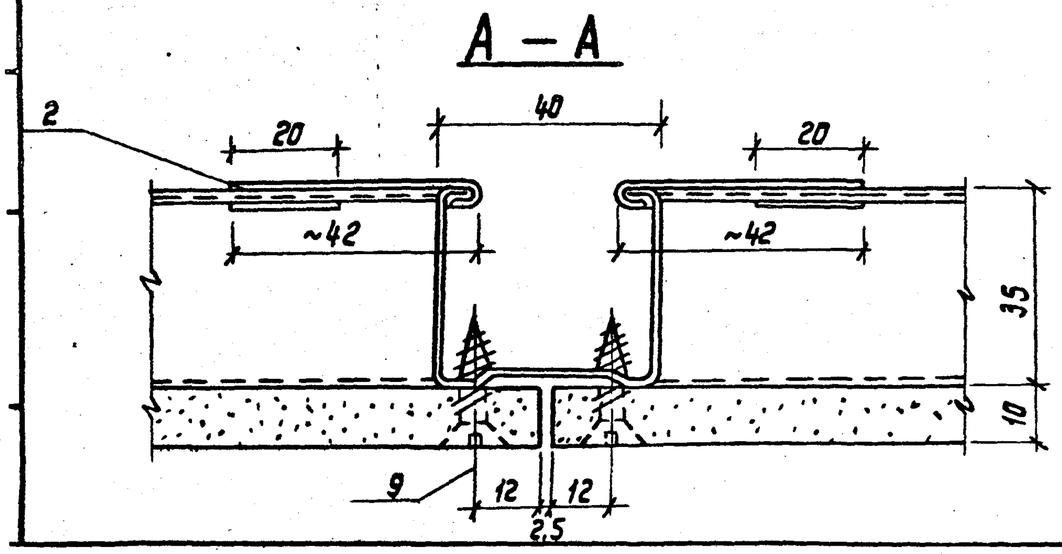

Отгибы стыковых накладок поз.1 поджать плоскогубцами после выверки проектного положения оси стыковых профилей.

1.045.9-1.1-1 03.00.00СБ	Лист 2

22457-05 18

Формат А3

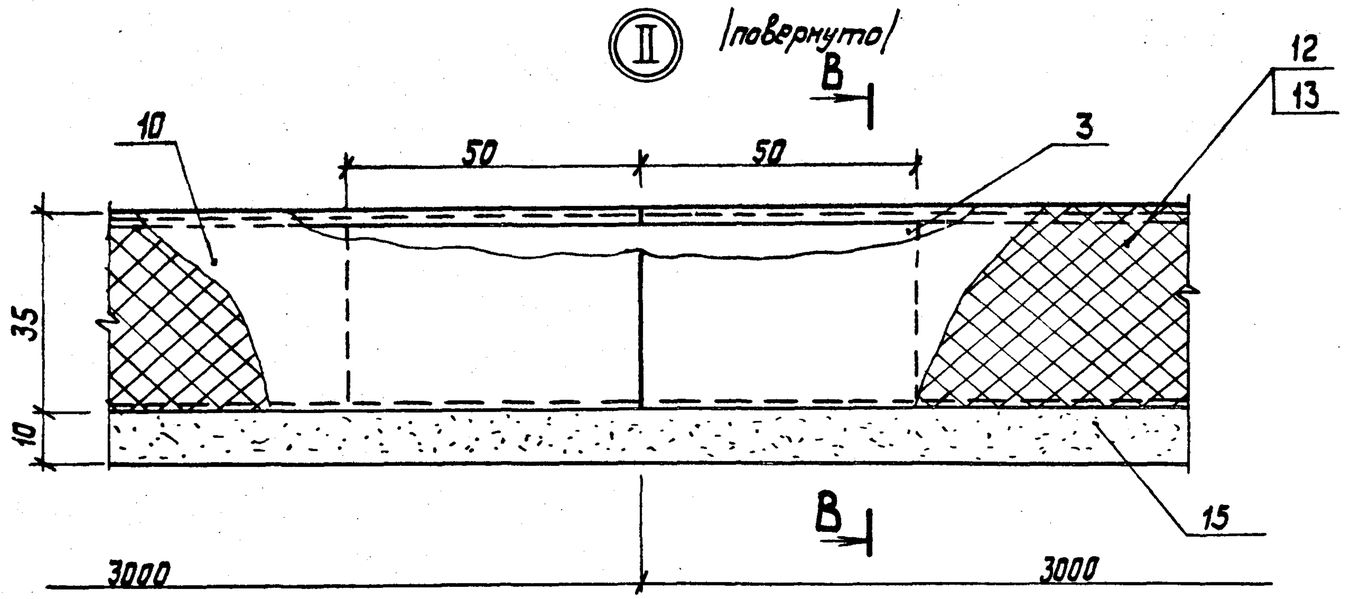

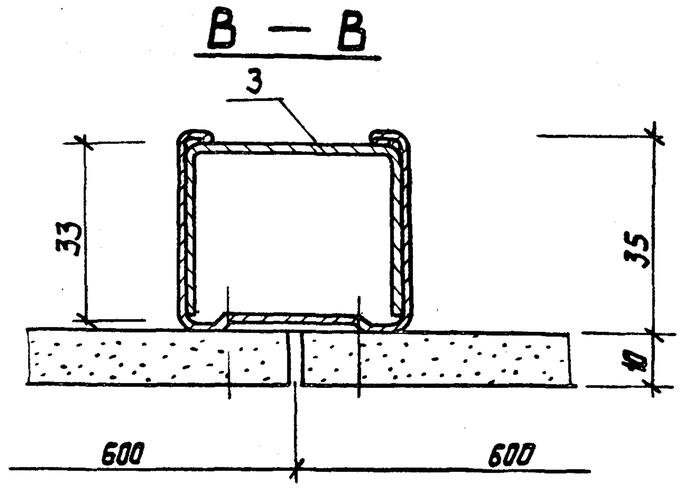

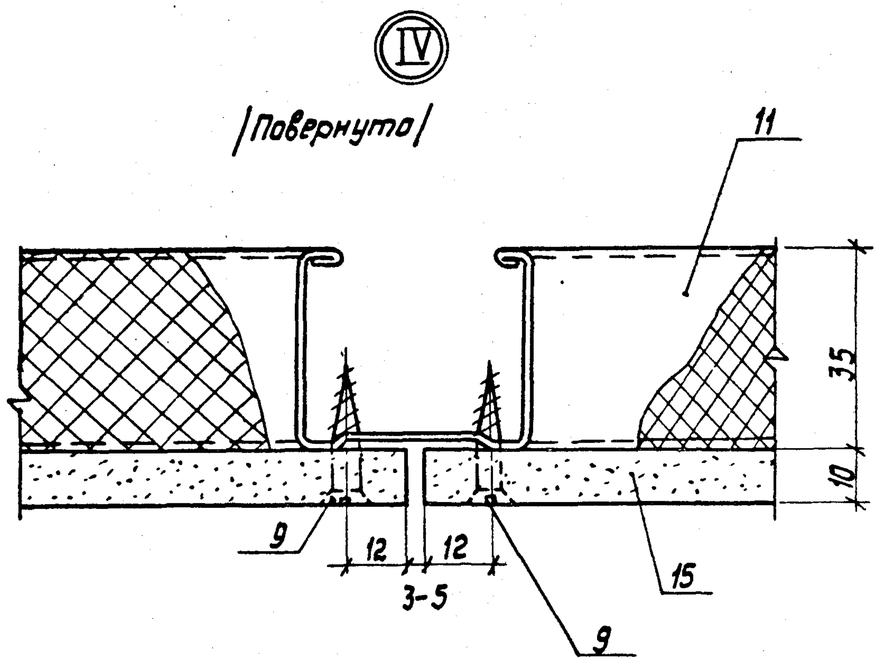

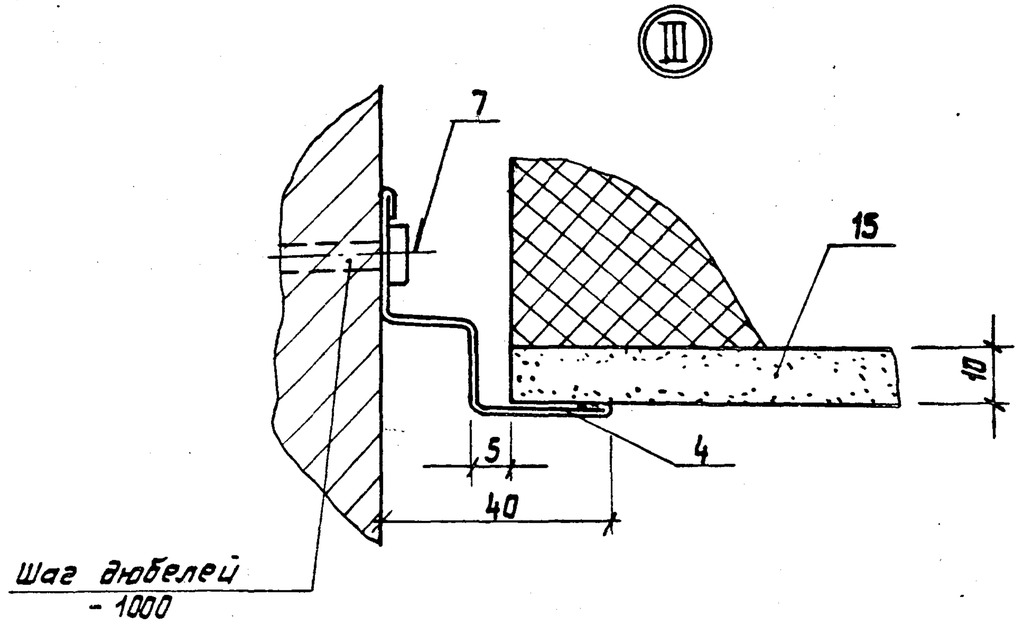

1.045.9-1.1-1 03.00.00СБ	Лист 3

22457-05 19

Формат А3

Формат	Поз.	Обозначение	Наименование	К-во	Примечание
			Документация		
А3		1.045.9-1.1-1.04.00.00СБ	Сборочный чертеж		
			Детали		
А4	1	1.045.9-1.2.00.00.05	Хомут крепления	139	
А4	2	1.045.9-1.2.00.00.07	Накладка стыковая	278	
А4	3	1.045.9-1.2.00.00.08	Элемент соединительный	47	
			Стандартные изделия		
	4		Гайка М8 ГОСТ 5915-70	139	
	5		Шайба 8 ГОСТ 11371-78	139	
			Прочие изделия		
	6		Дюбель-гвоздь 4,5×40 ц6хр ТУ14-4-1231-83 М4М СССР	70	Масса кг 0,007
	7		Дюбель-винт ДВНМ8×35 ц6хр ТУ14-4-1375-86 М4М СССР	139	0,008
			Профиль ПС10Ц 0,6 ТУ67-522-83 МТС СССР Ст.3кп ГОСТ 14918-80		

Нач. отд.	Дмитриев		1.045.9-1.1-1.04.00.00
Рук. сект.	Буш		Потолок ГВПО 6.12-1; ГВПО 6.12-2; с открытым каркасом
Разраб.	Соболев		Стадия Р · Лист 1 · Листов 2
Н. контр.	Буш		ЦНИИЭП им. Б.С. Мезенцева

ф А4

Формат	Поз.	Обозначение	Наименование	К-во	Примечание
	8		ℓ = 3600	47	2,09
	9		ℓ = 559	139	0,32
			ПС10Ц 0,6 ТУ67-522-83 МТС СССР Ст.3кп ГОСТ 14918-80		
	10		ℓ = 3000	23	1,71
	11		Лист гипсоволокнистый 1198×598×10 ТУ 67-612-86 МТС СССР	139	Масса кг 13,8
			Переменные данные для исполнений:		
			1.045.9-1.1-1.04.00.00		ГВПО 6.12-1
			Сборочные единицы		
А4	12	1.045.9-1.2.00.01.00	Подвеска тип-I	139	
			1.045.9-1.1-1.04.00.00-01		ГВПО 6.12-2
			Сборочные единицы		
А4	12	1.045.9-1.2.00.02.00	Подвеска тип-II	139	
			Расход материалов указан на 100 м² потолка		

Инв. N подл. | Подпись и дата | Взам. инв. N

1.045.9-1.1-1.04.00.00 Лист 2

22457-05 20

ф А4

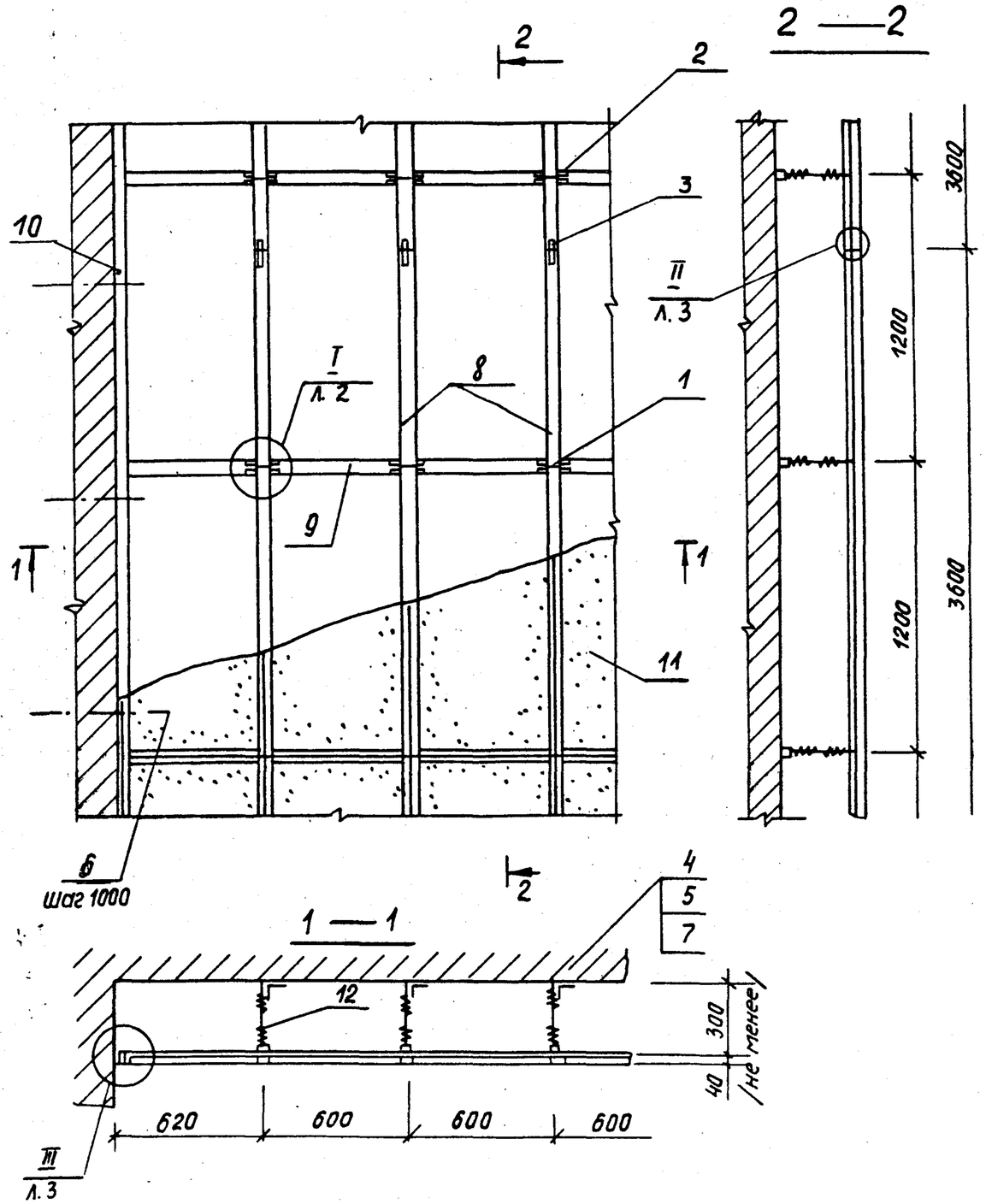

Обозначение	Марка	Масса на 100 м² потолка в кг
1.045.9-1.1-1.04.00.00 СБ	ГВПО 6.12-1	2118
-01	ГВПО 6.12-2	2114

Условно изображена подвеска тип - I

				1.045.9-1.1-1 04.00.00.СБ		
				Потолок ГВПО 6.12-1; ГВПО 6.12-2 с открытым каркасом	Стадия	Масса	Масшт.
					Р	См. табл.	1:20
Нач.отд.	Дмитриев				Лист 1	Листов 3	
Рук.сек.	Буш			Сборочный чертеж	ЦНИИЭП им. В.С. Мезенцева	
Разраб.	Соболев					
Н.контр.	Буш					

22457-05 21

формат А3

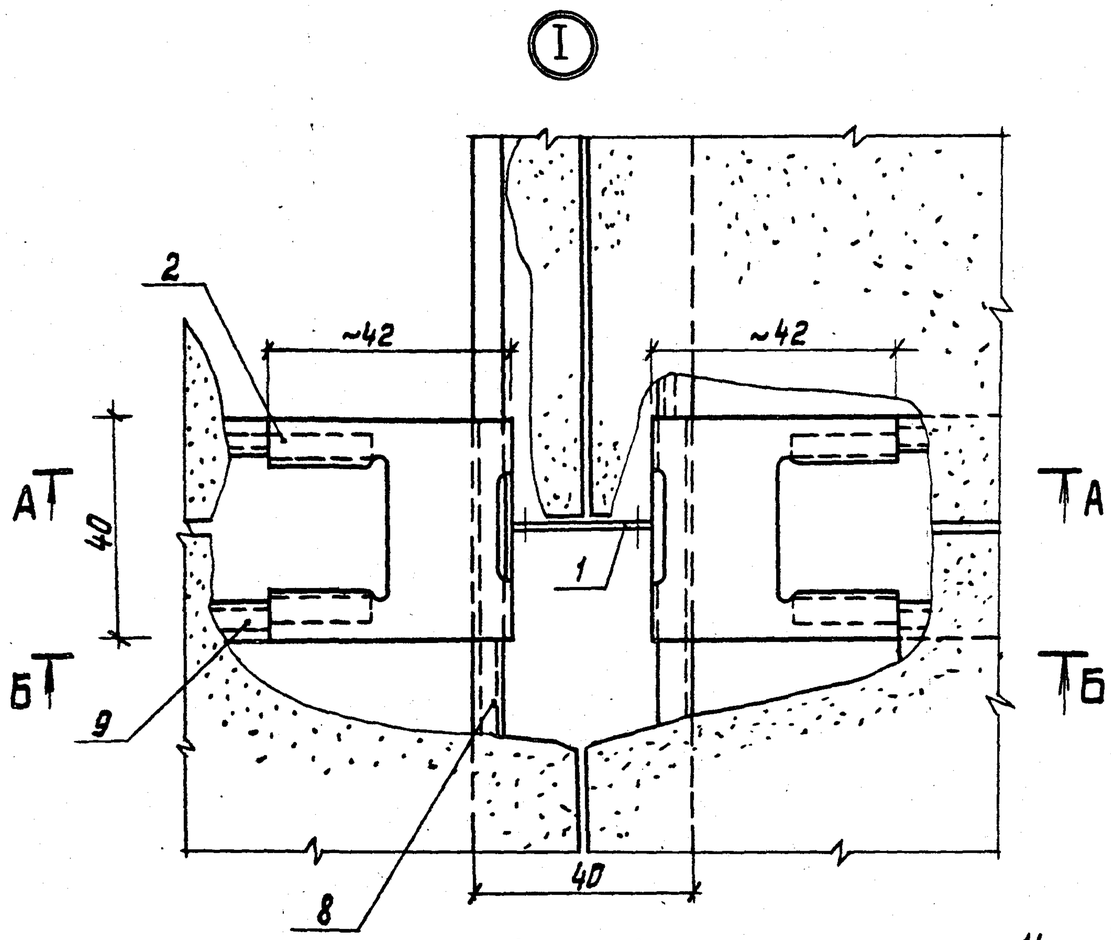

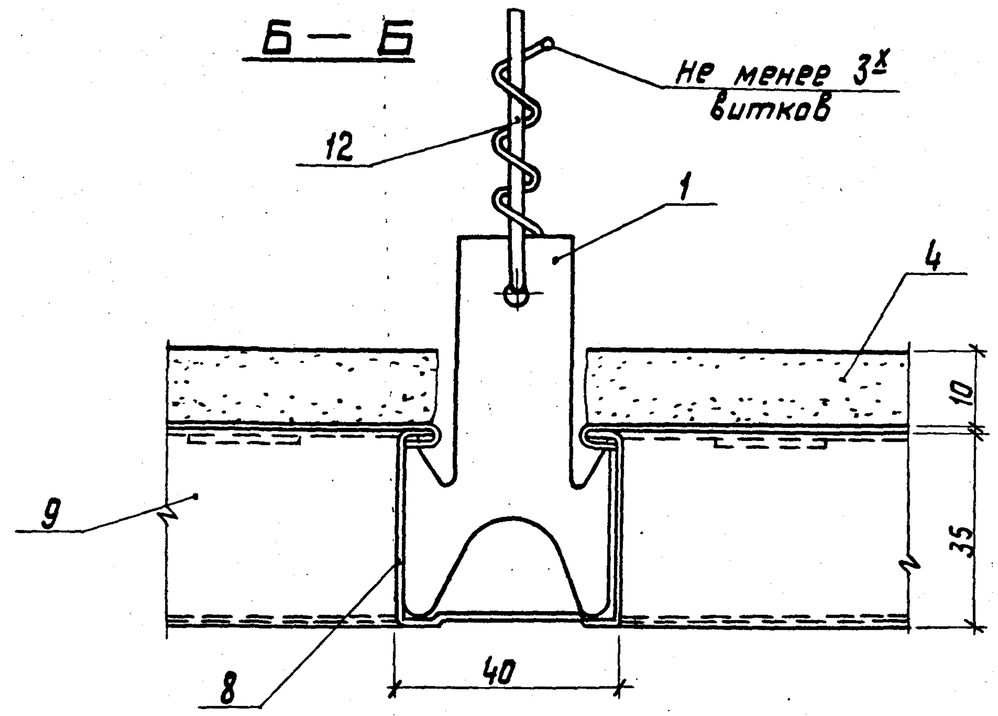

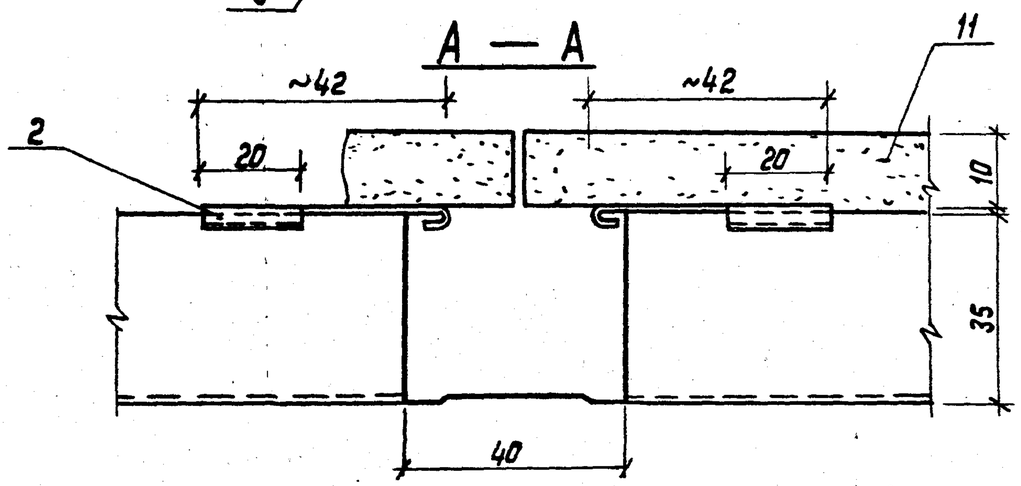

Отгибы стыковых накладок поз. 2 поджать плоскогубцами после выверки проектного положения оси стыковых профилей.

1.045.9-1.1-1 04.00.00.СБ	Лист 2

22457-05 22 Формат А3

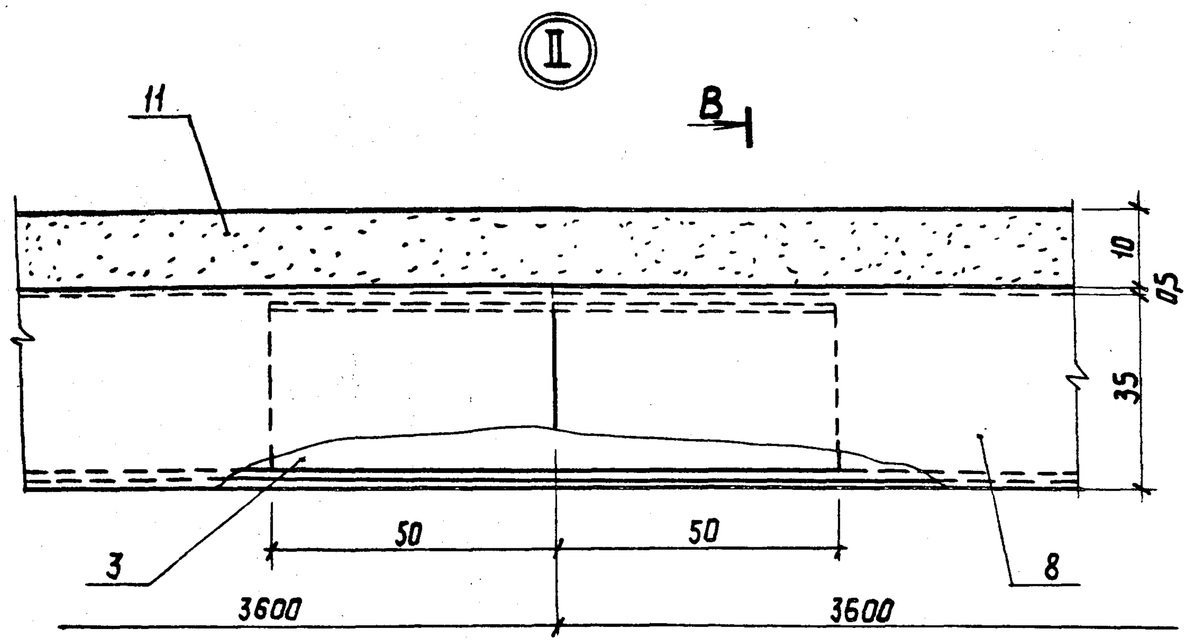

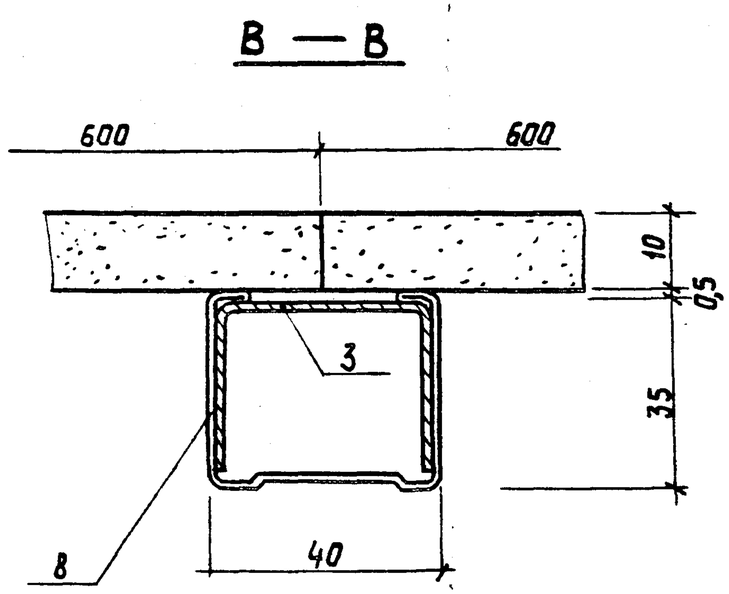

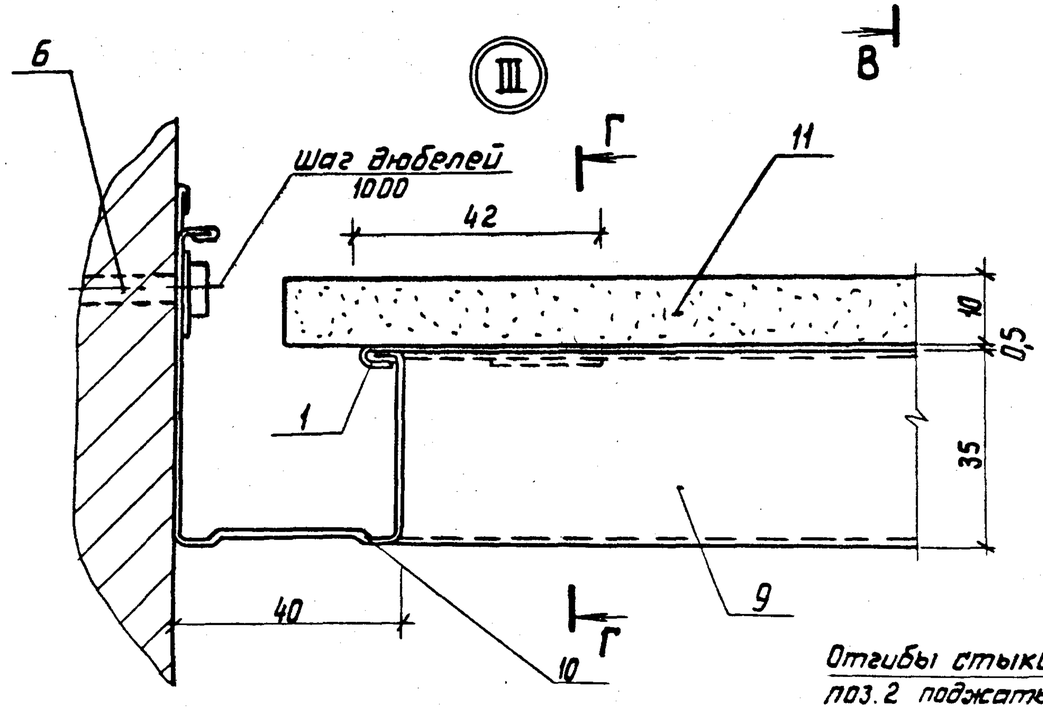

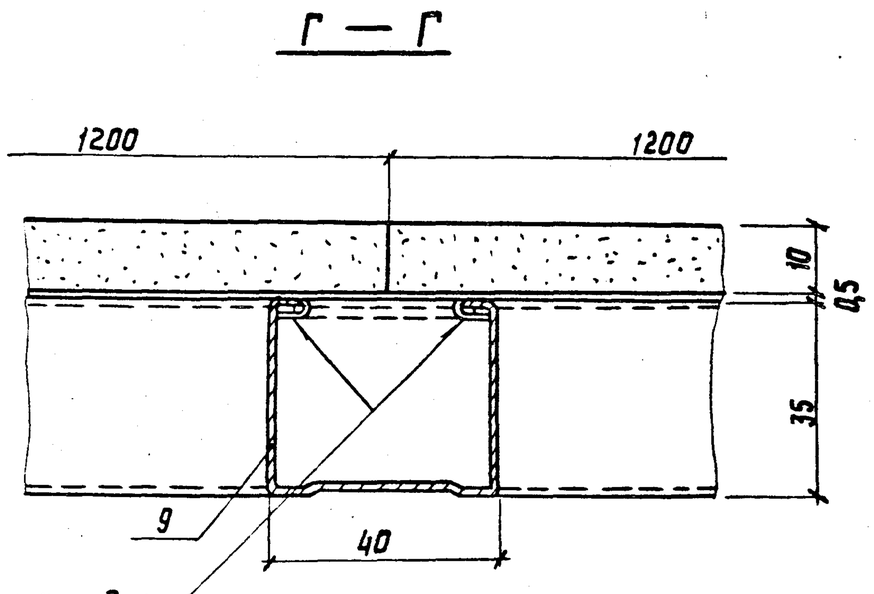

Отгибы стыковых накладок
поз. 2 поджать плоскогубцами

1.045.9-1.1-1 04.00.00СБ	Лист 3

22457-05 23

Формат А3

Формат	Поз.	Обозначение	Наименование	К-во	Примечание
			Документация		
А3		1.045.9-1.1-1.05.00.00 СБ	Сборочный чертеж		
			Детали		
А4	1	1.045.9-1.2.00.00.09	Профиль пристенный ПП-1	23	
Б4	2	1.045.9-1.2.00.00.11	Накладка соединительная		
			Лист 1,0 ГОСТ 19904-74 / Ст.3кп ГОСТ 14918-80		
			100×45	47	Масса кг 0,04
			Стандартные изделия		
	3		Гайка М8 ГОСТ 5915-70	139	
	4		Шайба 8 ГОСТ 11371-78	139	
			Прочие изделия		
	5		Дюбель-гвоздь 4,5×40 ЦГХр. ТУ14-4-1231-83 М4М СССР	70	Масса, кг 0,007

Нач.отд.	Дмитриев		1.045.9-1.1-1.05.00.00
Рук.сект.	Бучш		Потолок ЦСТП6.6-1; ЦСТП6.12-2 ЦСТП6.6-2; ЦСТП6.12-1
Разраб.	Соболев		Стадия Р / Лист 1 / Листов 4
Н.контр.	Бучш		ЦНИИЭП им. Б.С. Мезенцева

ф А4

Формат	Поз.	Обозначение	Наименование	К-во	Примечание
	6		Дюбель-винт ДВНМ 8×35 1Ц6Хр ТУ14-4-1375-86 М4 МССР	139	0,008
			Профиль 2,5 35ОЦ ОСТУ67-522-83 МТС СССР / Ст.3кп ГОСТ 14918-80		
	7		ℓ = 3600	47	Масса кг 2,38
			Переменные данные для исполнений:		
			1.045.9-1.1-1.05.00.00		ЦСТП6.6-1
			Сборочные единицы		
А4	8	1.045.9-1.2.00.01.00	Подвеска тип-I	139	
			Детали		
А4	9	1.045.9-1.2.00.00.10	Пластина соединительная	278	
			Прочие изделия		
			Профиль 2,5 35ОЦ ОСТУ67-522-83 МТС СССР / Ст.3кп ГОСТ 14918-80		
	10		ℓ = 550	278	Масса, кг 0,346

Инв.№ подл. | Подпись и дата | Взам.инв.№

1.045.9-1.1-1.05.00.00 Лист 2

22457-05 24

ф. А4

Формат	Поз.	Обозначение	Наименование	К-во	Примечание
	11		Плита цементно-стружечная		
			ГОСТ26816-86 595×595×10	278	4,32
			1.045.9-1.1-1.05.00.00-01		ЦСТП6.12-2
			Сборочные единицы		
А4	8	1.045.9-1.2.00.02.00	Подвеска тип-II	139	
			Детали		
А4	9	1.045.9-1.2.00.00.10	Пластина соединительная	139	
			Прочие изделия		
			Профиль		
			25350Ц 0,6ТУ67-522-83МТС СССР ст.3кп ГОСТ14918-80		
	10		е = 550	139	Масса кг 0,346
	11		Плита цементно-стружечная		
			ГОСТ26816-86 1195×595×10	139	8,64
			1.045.9-1.1-1.05.00.00-02		ЦСТП6.6-2
			Сборочные единицы		
А4	8	1.045.9-1.2.00.02.00	Подвеска тип-II	139	
			Детали		
А4	9	1.045.9-1.2.00.00.10	Пластина соединительная	2,78	

1.045.9-1.1-1.05.00.00	Лист 3

ф А4

Формат	Поз.	Обозначение	Наименование	К-во	Примечание
			Прочие изделия		
			Профиль		
			2,5350Ц 0,6ТУ67-522-83МТС СССР ст.3кп ГОСТ14918-80		
	10		е = 550	278	Масса, кг 0,346
	11		Плита цементно-стружечная		
			ГОСТ26816-86 595×595×10	278	4,32
			1.045.9-1.1.05.00.00-03		ЦСТП6.12-1
			Сборочные единицы		
А4	8	1.045.9-1.2.00.01.00	Подвеска тип-I	139	
			Детали		
А4	9	1.045.9-1.2.00.00.10	Пластина соединительная	139	
			Прочие изделия		
			Профиль		
			2,5350Ц 0,6ТУ67-522-83МТС СССР ст.3кп ГОСТ14918-80		
	10		е = 550	139	Масса, кг 0,346
	11		Плита цементно-стружечная ГОСТ26816-86		
			1195×595×10	139	8,64
		Расход материалов указан на 100 м²	потолка		

Взам. инв. N | Подпись и дата | Инв. N подл.

1.045.9-1.1-1.05.00.00	Лист 4

22457-05 25

ф А4

Рис. 1

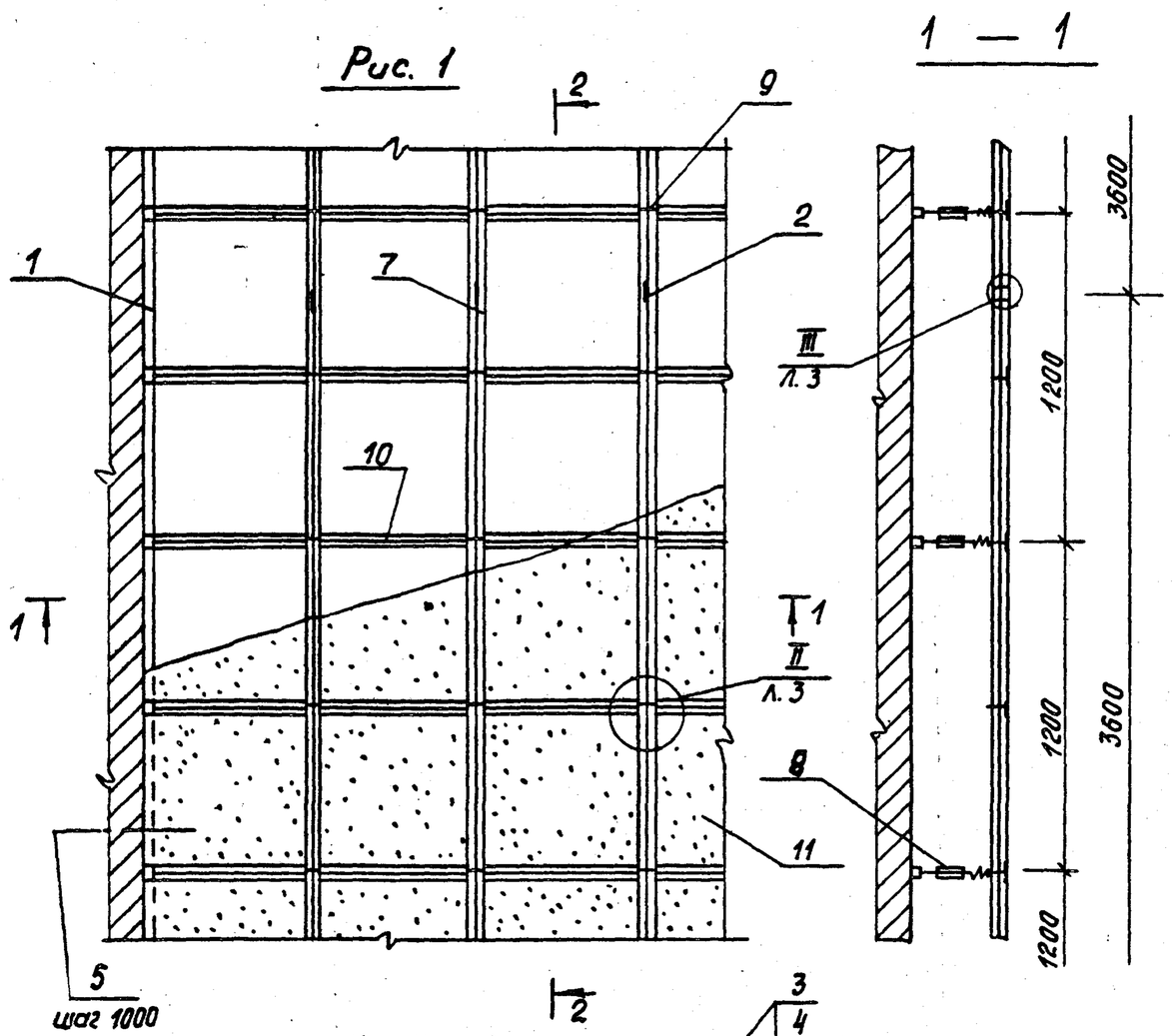

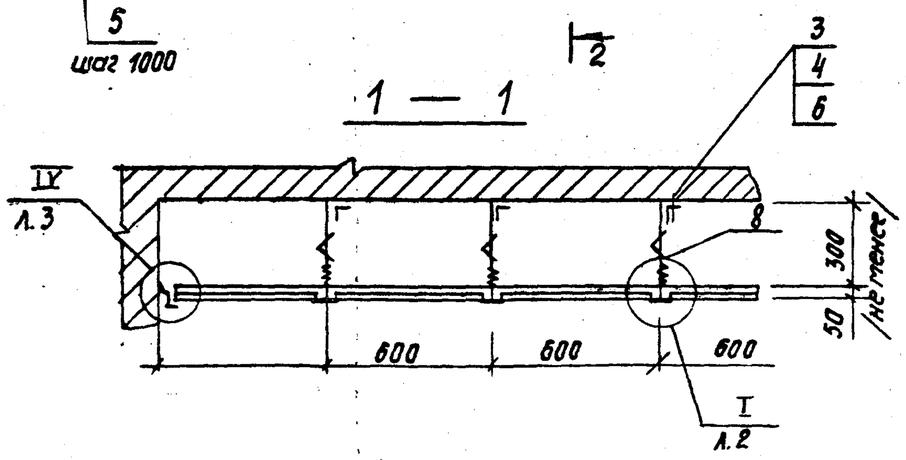

Обозначение	Марка	Рис	Масса на 100м² потолка в кг
1.045.9-1.1-1.05.00.00	ЦСТП 6.6-1	1	1455
-01	ЦСТП 6.12-2	2	1399
-02	ЦСТП 6.6-2	1	1451
-03	ЦСТП 6.12-1	2	1403

Условно показана подвеска тип-II

Нач.отд.	Дмитриев		
Рук.сект.	Буш		
Разраб.	Собалев		
Н.контр.	Буш		

1.045.9-1.1-1.05.00.00.СБ

Потолок
ЦСТП 6.6-1; ЦСТП 6.12-2
ЦСТП 6.6-2; ЦСТП 6.12-1
Сборочный чертеж

Стадия	Масса	Масшт
Р	см. табл.	1:20
Лист 1	Листов 3	

ЦНИИЭП им. Б.С. Мезенцева

22457-05 26 формат А3

Рис. 2

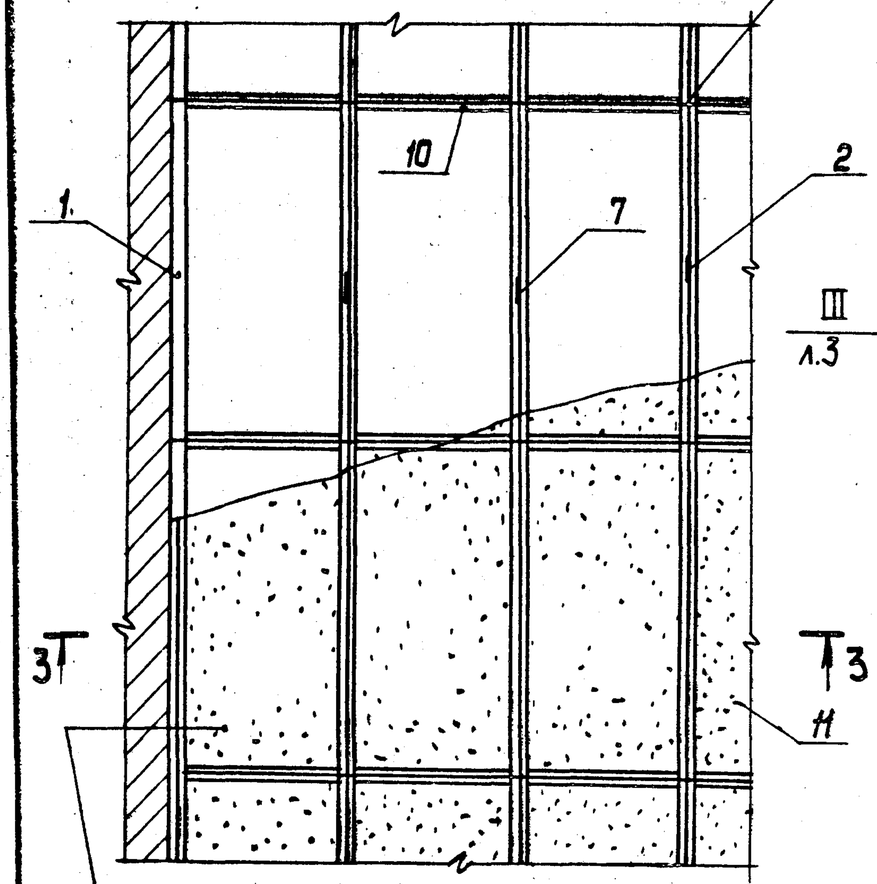

4 — 4

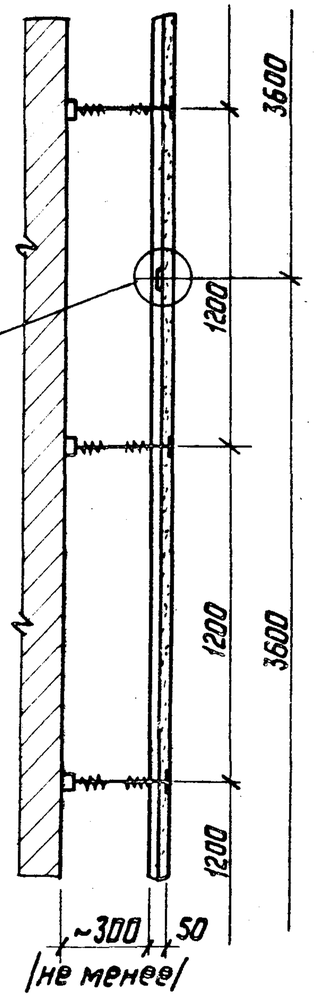

3 — 3

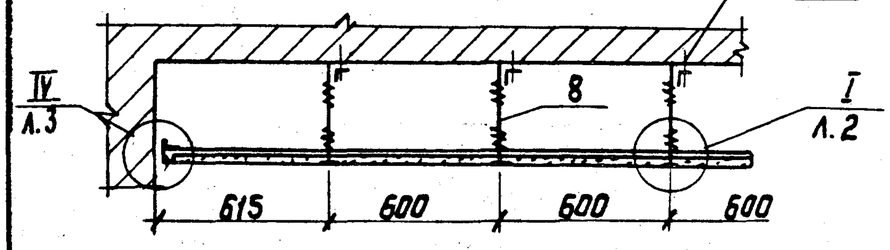

I

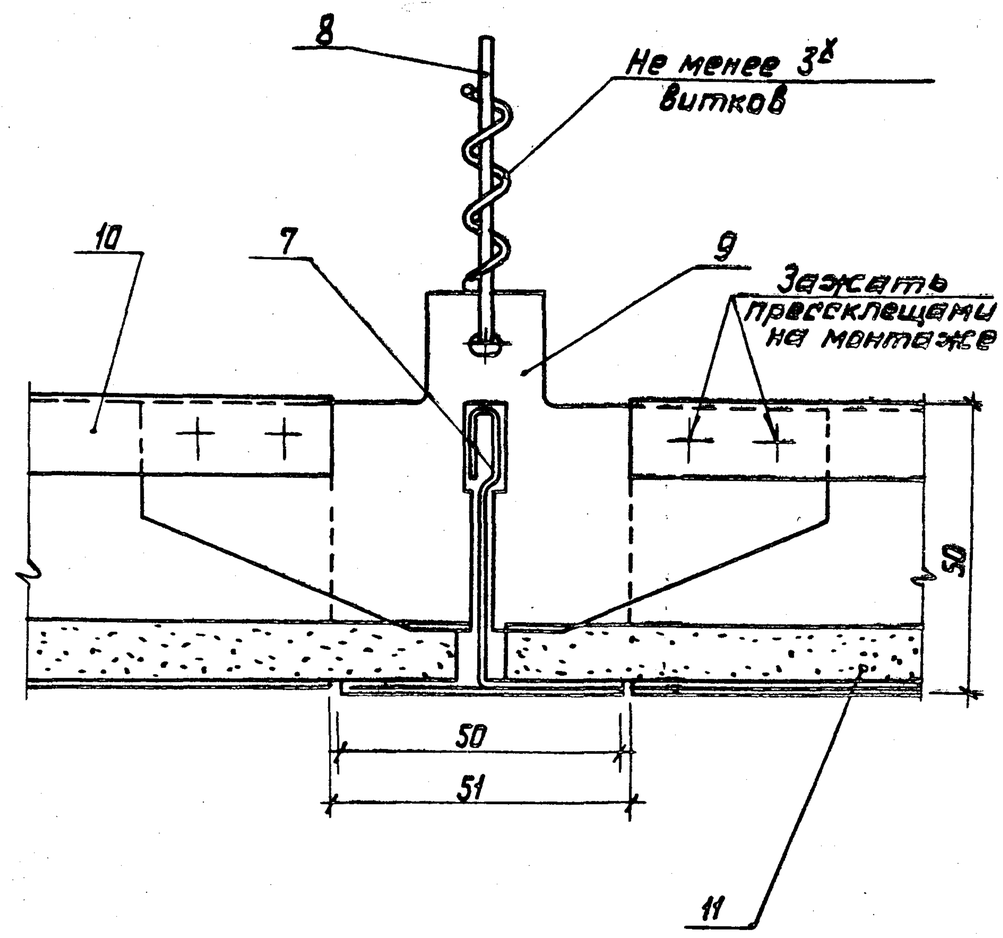

Условно показана подвеска тип - I

1.045.9-1.1-1 05.00.00СБ	Лист 2

22457-05 27

Формат А3

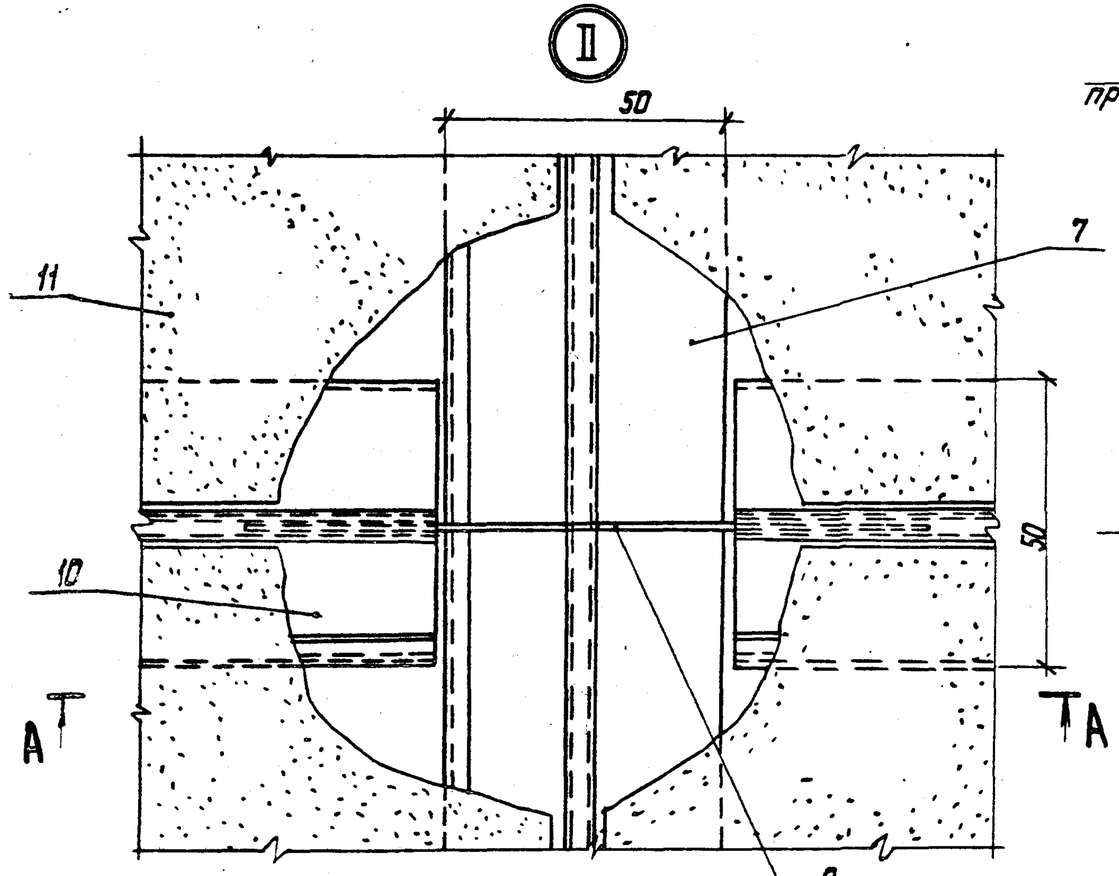

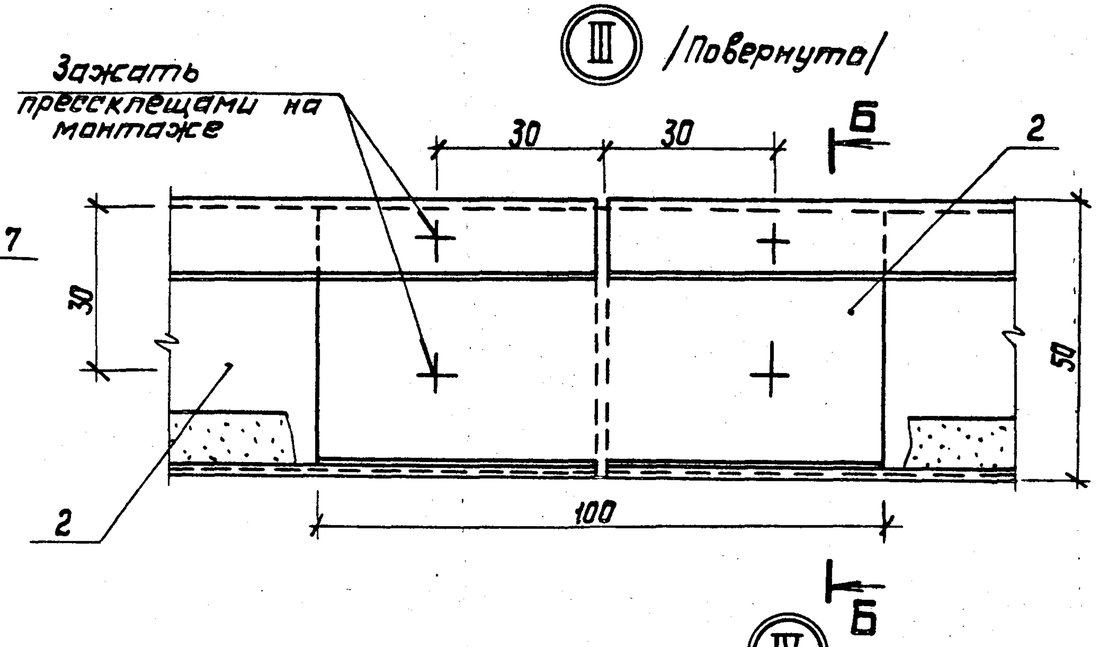

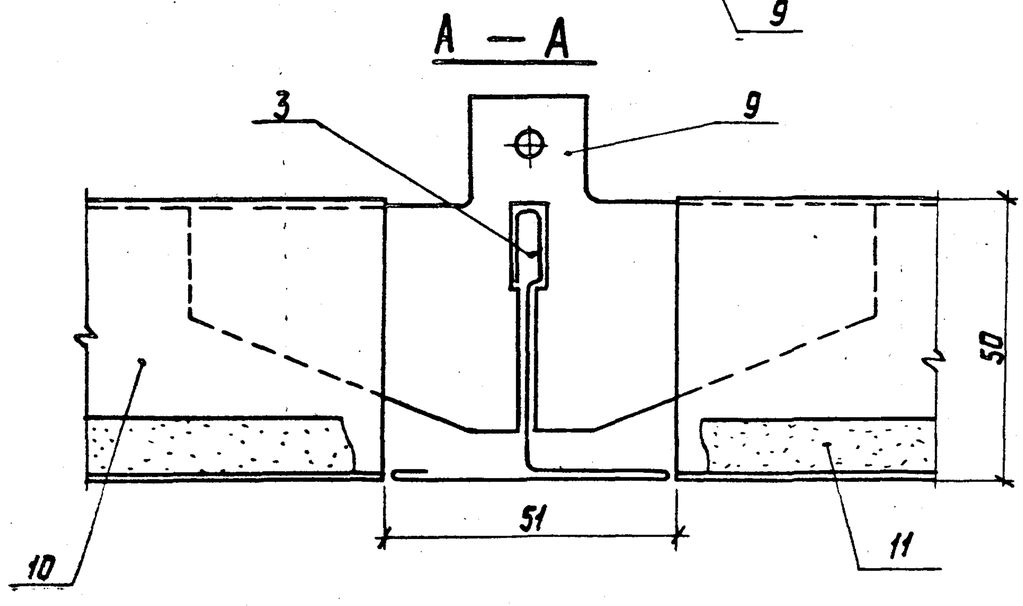

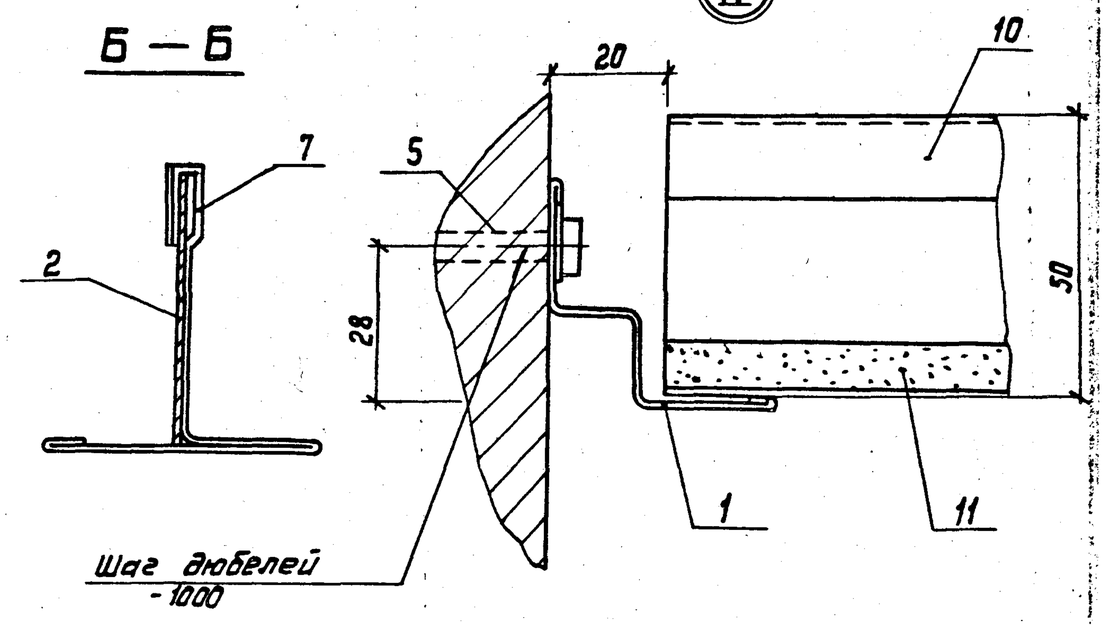

1.045.9-1.1-1 05.00.00СБ	Лист 3

Формат	Поз.	Обозначение	Наименование	К-во	Примечание
			Документация		
А3		1.045.9-1.1-1.06.00.00 СБ	Сборочный чертеж		
			Сборочные единицы		
А4	1	1.045.9-1.2.00.03.00	Подвеска тип-III	167	
			Детали		
А4	2	1.045.9-1.2.00.00.12	Профиль каркаса		
			главный ПГ-2	47	
А4	3	1.045.9-1.2.00.00.13	Распорка	76	
А4	4	1.045.9-1.2.00.00.14	Профиль пристен-		
			ный ПП-2	23	
А4	5	1.045.9-1.2.00.00.15	Накладка соедини-		
			тельная	47	
			Стандартные изделия		
	6		Болт М5×16 ГОСТ 7798-70	94	
	7		Гайка М5 ГОСТ 5915-70	94	
	8		Шайба 5 ГОСТ 11371-78	94	
	9		Гайка М8 ГОСТ 5915-70	334	
	10		Шайба 8 ГОСТ 11371-78	334	

Нач. отд.	Дмитриев		
Рук. сект.	Буш		
Разраб.	Соболев		
Н. контр.	Буш		

1.045.9-1.1-1.06.00.00

Потолок ФГПД 6.6-3; ФГПА 6.6-3

Стадия	Лист	Листов
Р	1	2

ЦНИИЭП им. Б.С. Мезенцева

формат А4

Формат	Поз.	Обозначение	Наименование	К-во	Примечание
			Прочие изделия		
	11		Дюбель-гвоздь 4,5×40 ГОСТ 6636-69		
				70	Масса кг 0,007
	12		Дюбель-винт ДВИМ8×35 ГОСТ		
			6636-69 ТУ14-4-1375-86 МЧМ СССР	334	0,008
		Переменные данные для исполнений:			
			1.045.9-1.1-1.06.00.00		ФГПД6.6-3
			Материалы		
	13		Плита декоративная из		
			фосфогипса ПФГД		
			600.600.30.15		
			ТУ21-36-5-84 МПСМ СССР	278	7,92
			1.045.9-1.1-1.06.00.00-01		ФГПА6.6-3
			Стандартные изделия		
			Плита фосфогипсовая		
			акустическая		
			ПЗГЛФ 600.600.30.15		
			ОСТ 21-26-84	278	7,98
		Расход материалов указан			
		на 100 м²	потолка		

Взам. инв. №

Подпись и дата

Инв. № подл.

1.045.9-1.1-1 06.00.00

Лист 2

формат А4

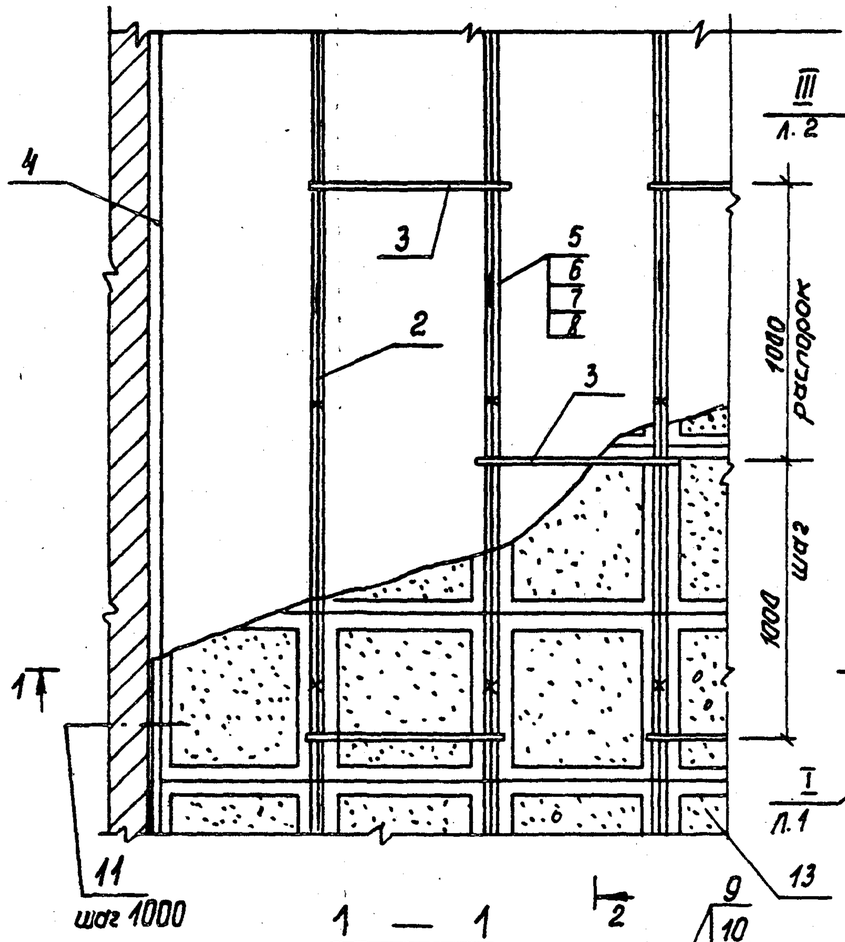

2 — 2

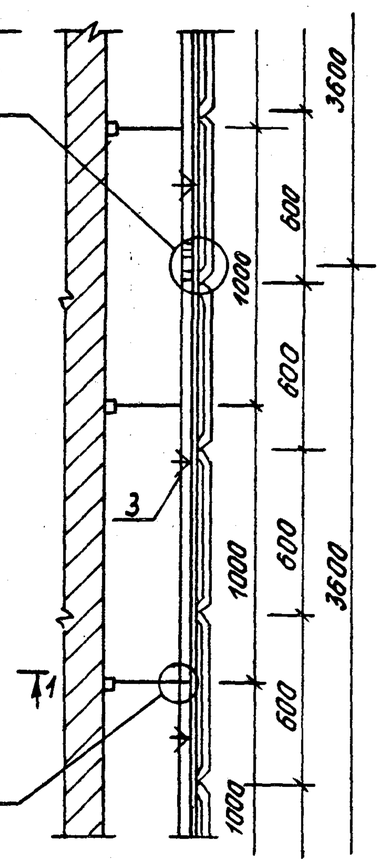

Обозначение	Марка	Масса на 100м потолка в кг
1.045.9-1.1-1.06.00.00	ФГПД 6.6-3	2198
-01	ФГПА 6.6-3	2198

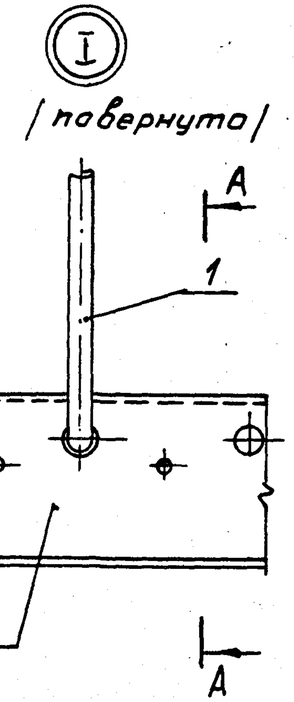

A — A

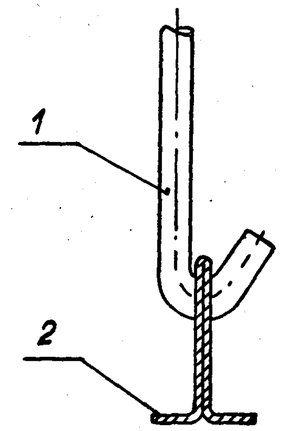

1 — 1

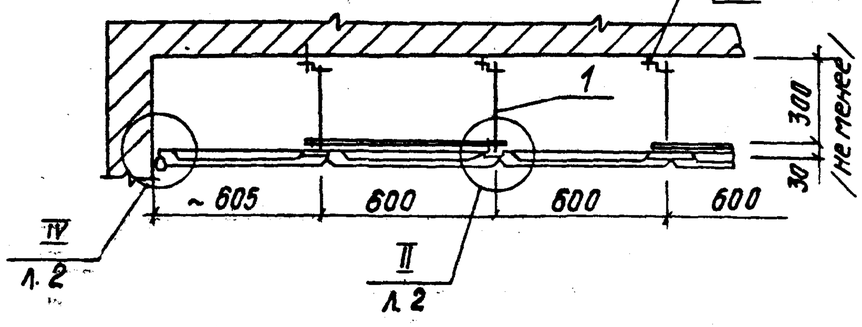

Рук.сек.	Буш		
Разраб	Соболев		
Н.конт.	Буш		

1.045.9-1.1-1.06.00.00.СБ

Потолок ФГПД 6.6-3; ФГПА 6.6-3
Сборочный чертеж

Стадия	Масса	Масштаб
Р	См. табл.	1:20
Лист 1	Листов 2	

ЦНИИЭП им. В.С. Мезенцева

22457-05 30

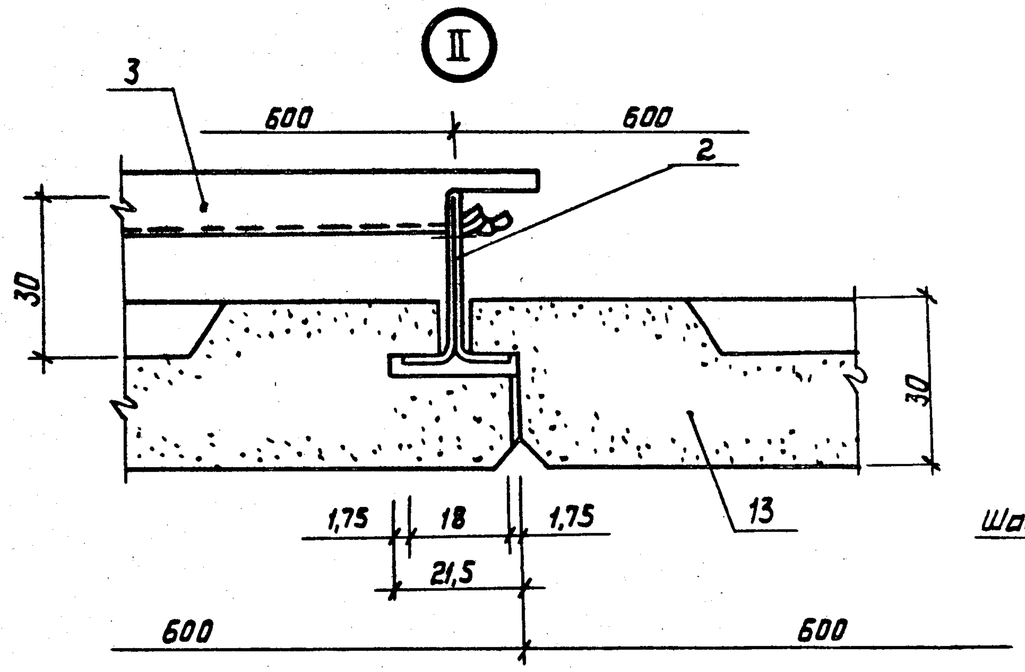

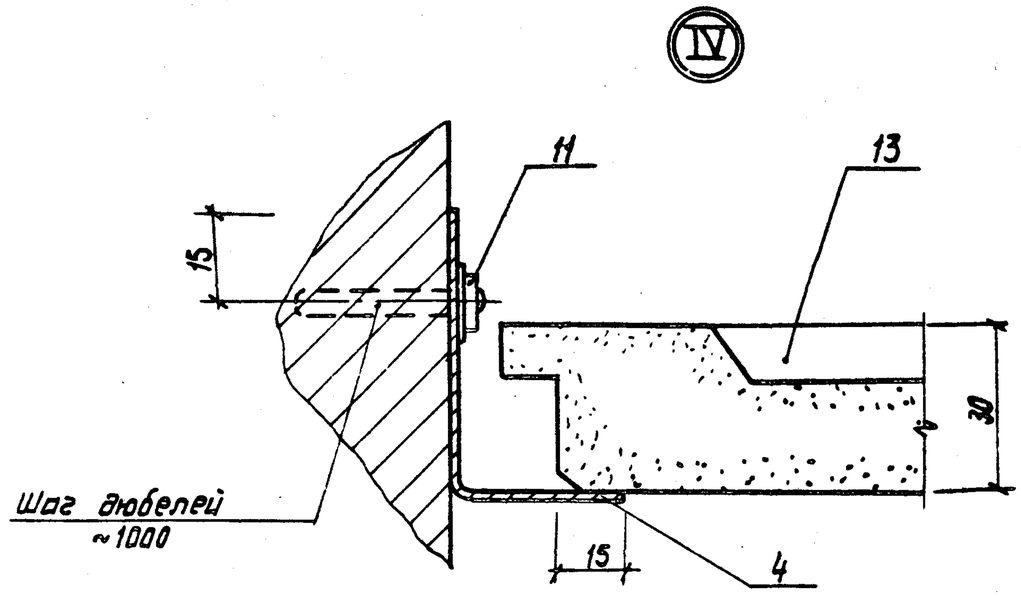

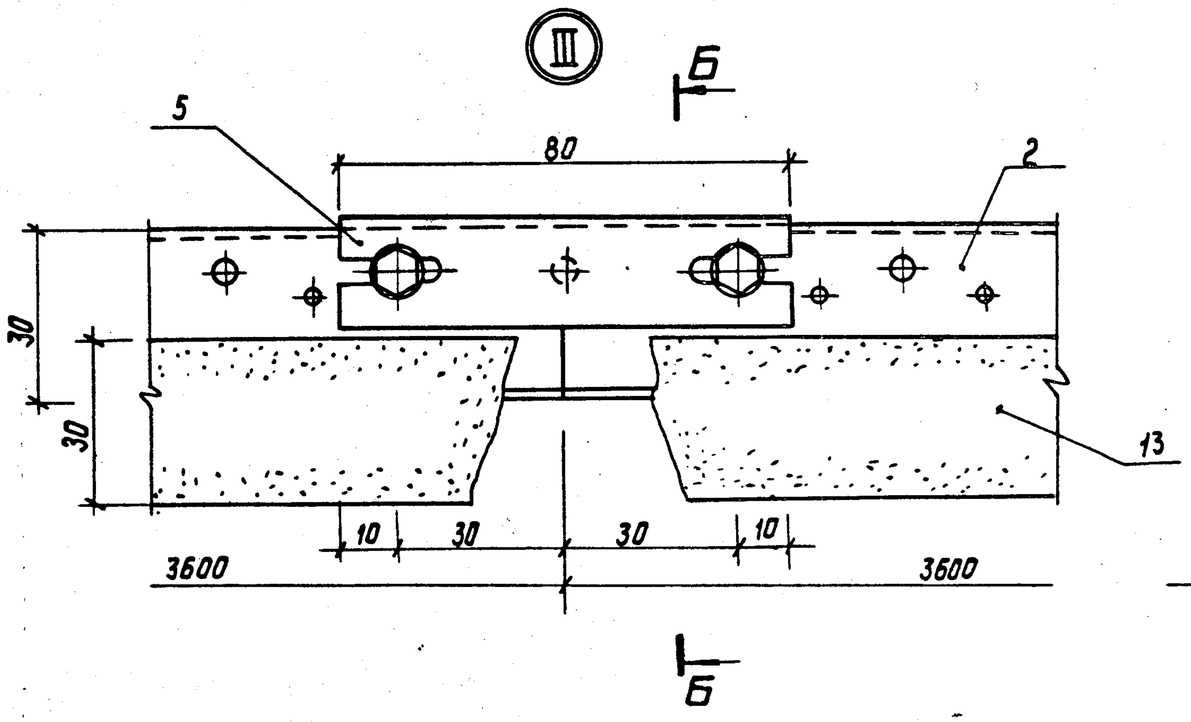

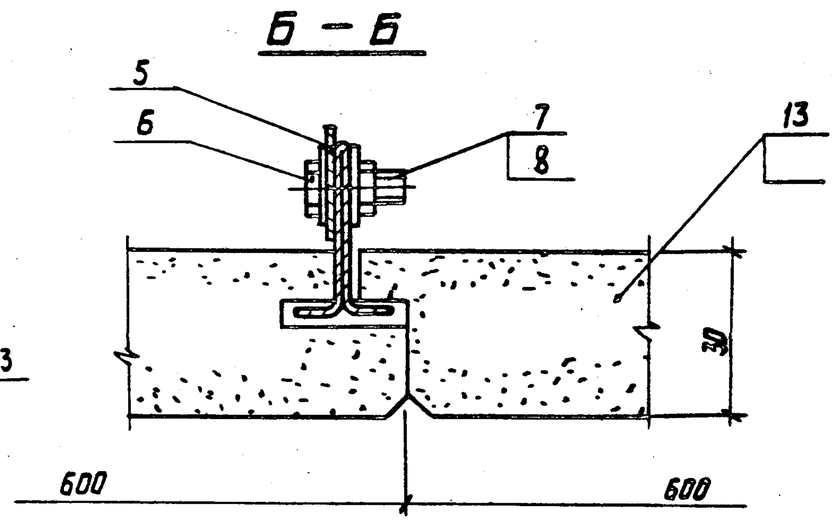

1.045.9-1.1-1 06.00.00СБ	Лист 2

22457-05 31 Формат А3

Формат	Поз.	Обозначение	Наименование	К-во	Примечание
			Документация		
А3		1.045.9-1.1-1.07.00.00 СБ	Сборочный чертеж		
			Сборочные единицы		
А4	1	1.045.9-1.2.00.03.00	Подвеска тип-III	167	
			Детали		
А4	2	1.045.9-1.2.00.00.12	Профиль каркаса		
			главный ПГ-2	47	
А4	3	1.045.9-1.2.00.00.13	Распорка	76	
А4	4	1.045.9-1.2.00.00.14	Профиль пристен-		
			ный ПП-2	23	
А4	5	1.045.9-1.2.00.00.15	Накладка соедини-		
			тельная	47	
			Стандартные изделия		
	6		Болт М5×16 ГОСТ 7798-70	94	
	7		Гайка М5 ГОСТ 5915-70	94	
	8		Шайба 5 ГОСТ 11371-78	94	
	9		Гайка М8 ГОСТ 5915-70	334	
	10		Шайба 8 ГОСТ 11371-78	334	

Нач.отд.	Никифоров		
Рук.сект.	Бучи		
Разраб.	Соболев		
Н.контр.	Бучи		

1.045.9-1.1-1.07.00.00

Потолок ГПД 6.6-3; ГПА 6.6-3

Стадия	Лист	Листов
Р	1	2

ЦНИИЭП им. Б.С. Мезенцева

ф. А4

Формат	Поз.	Обозначение	Наименование	К-во	Примечание
			Прочие изделия		
	11		Дюбель-гвоздь 6,5×40 ГОСТ		
			ТУ 14-4-1231-83 М4М СССР	70	масса, кг 0,007
	12		Дюбель-винт ДВНМ 8×35 ГОСТ		
			ТУ 14-4-1375-86 М4М СССР	334	0,008
		Переменные данные для исполнений:			
			1.045.9-1.1-1.07.00.00		ГПД 6.6-3
			Материалы		
	13		Плита гипсовая		
			декоративная		
			ПГД 600.600.30.15		
			ТУ 21-36-10-86 МПСМ СССР	278	7,92
			1.045.9-1.1-1.07.00.00-01		ГПА 6.6-3
			Стандартные изделия		
	13		Плита гипсовая аку-		
			стическая		
			ПЗГЛ 600.600.30.15		
			ОСТ 21-26-84	278	7,98
		Расход материалов указан			
		на 100 м² потолка			

Взам. инв. №

Подп. и дата

Инв. № подл.

1.045.9-1.1-1 07.00.00

Лист 2

22457-05 32

ф А4

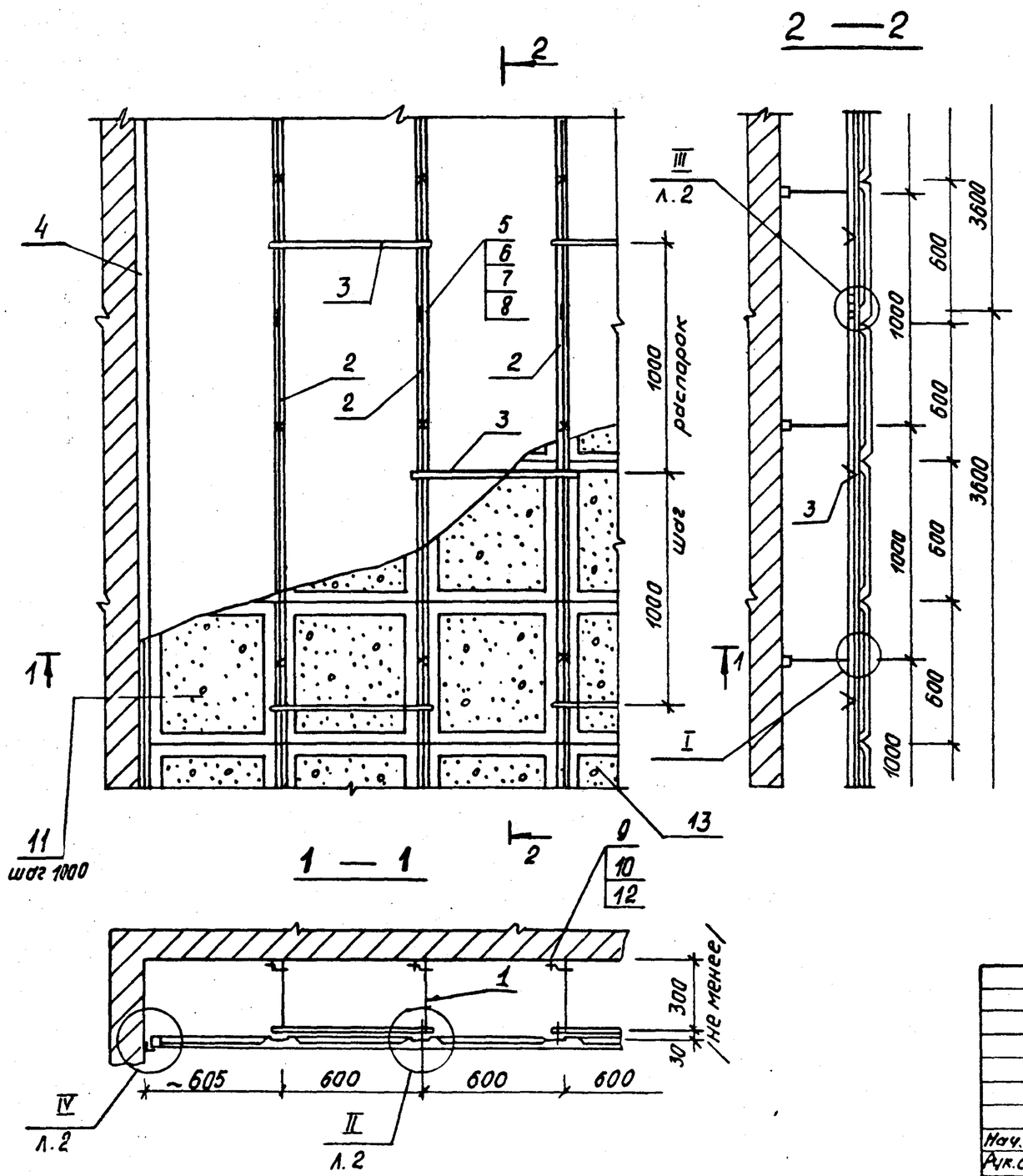

Обозначение	Марка	Масса на 100 м² потолков, кг
1.045.9-1.1-1.07.00.00	ГПД 6.6-3	2198
-01	ГПА 6.6-3	2198

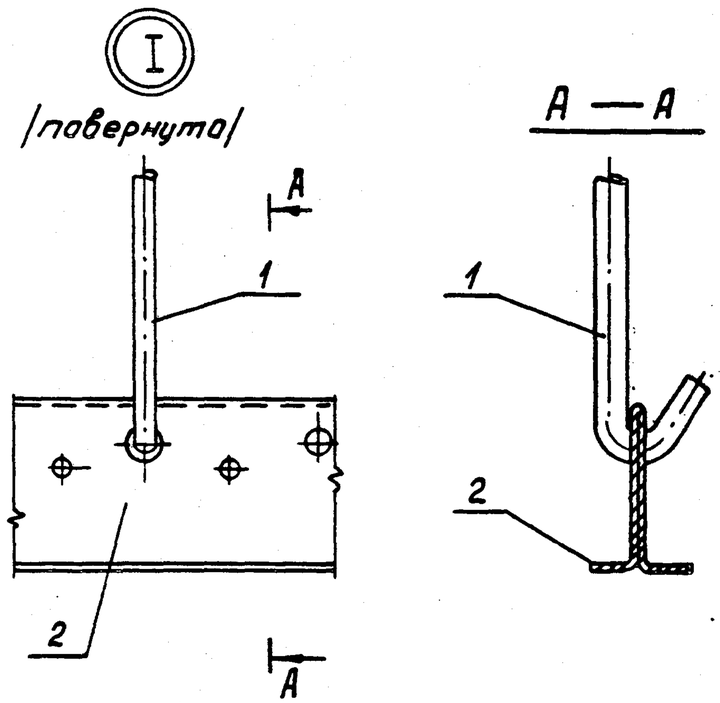

				1.045.9-1.1-1 07.00.00.СБ			
				Потолок ГПД 6.6-3 ; ГПА 6.6-3	Стадия	Масса	Масшт.
					Р	см. табл.	1:2
				Сборочный чертеж	Лист 1	Листов 2	
Нач.отд.	Дмитриев				ЦНИИЭП им. В.С. Мезенцева		
Рук.сек.	Буш						
Разраб.	Соболев						
Н.контр.	Буш						

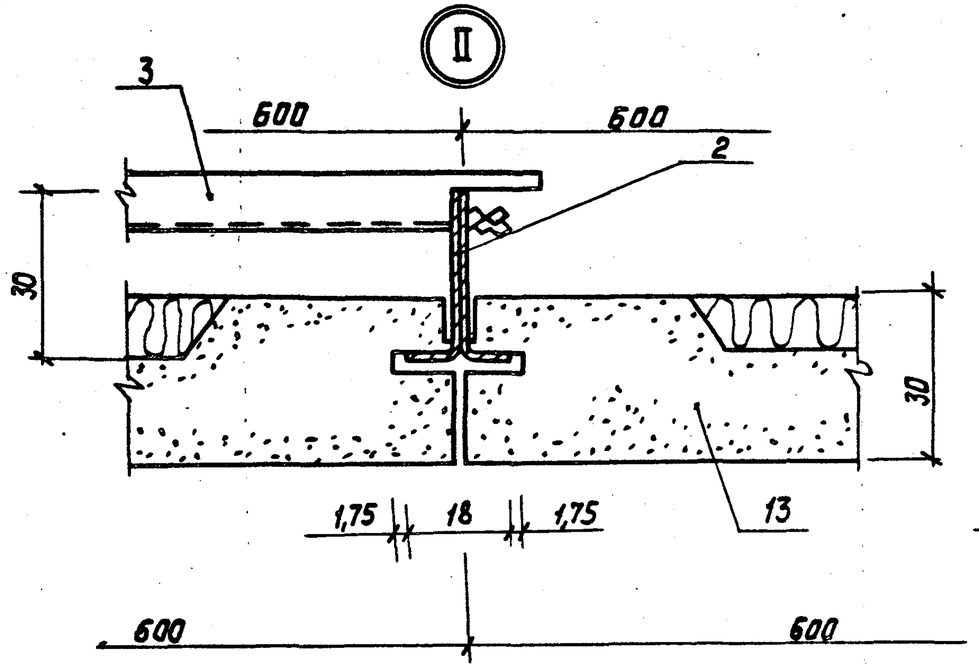
II
3
600
600
2
30
30
1,75
18
1,75
13
600
600

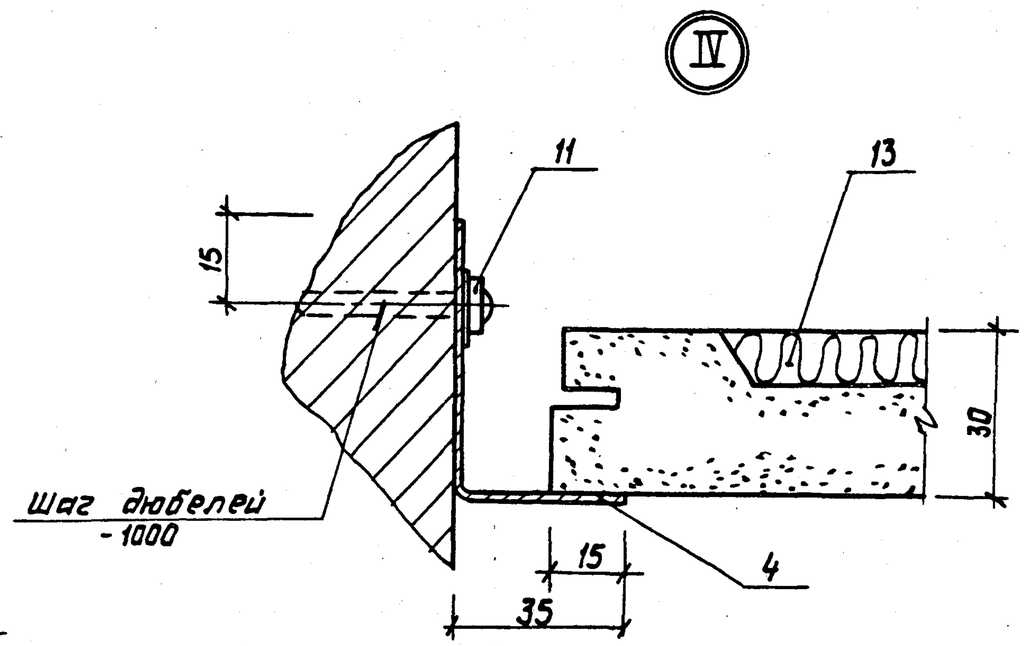
IV
11
13
15
30
Шаг дюбелей
- 1000
15
4
35

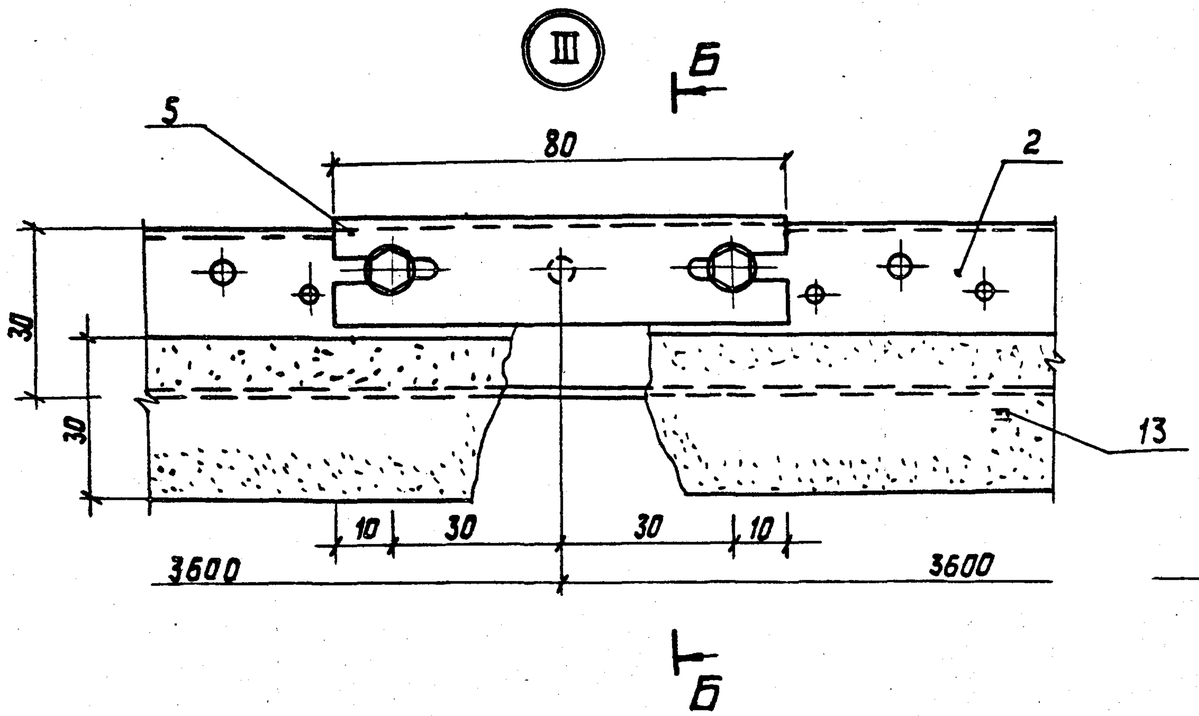
III
Б
5
80
2
30
30
13
10
30
30
10
3600
3600
Б

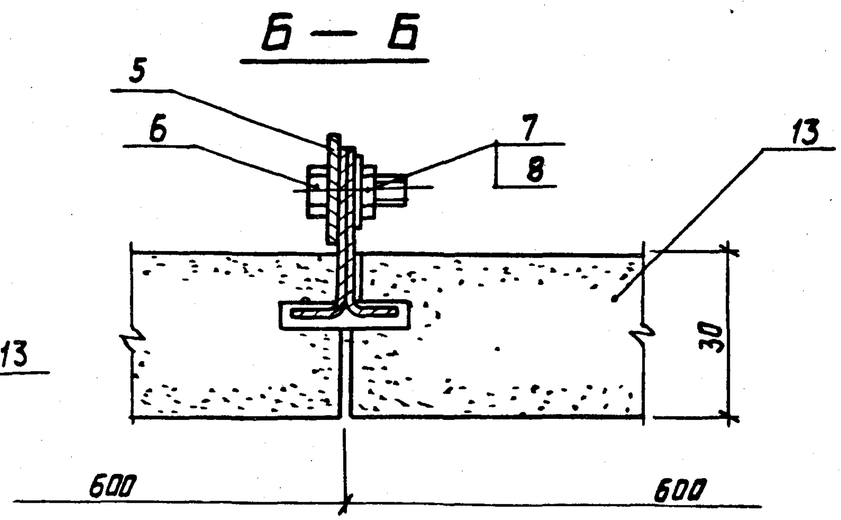
Б — Б
5
6
7
8
13
30
600
600

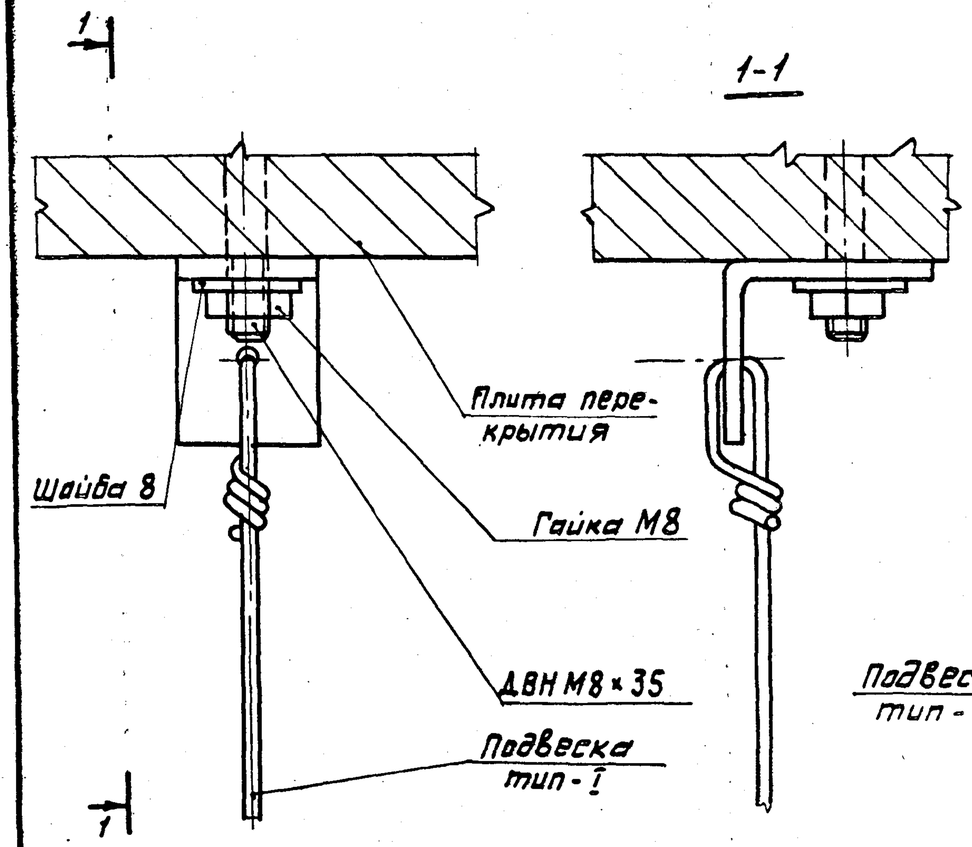

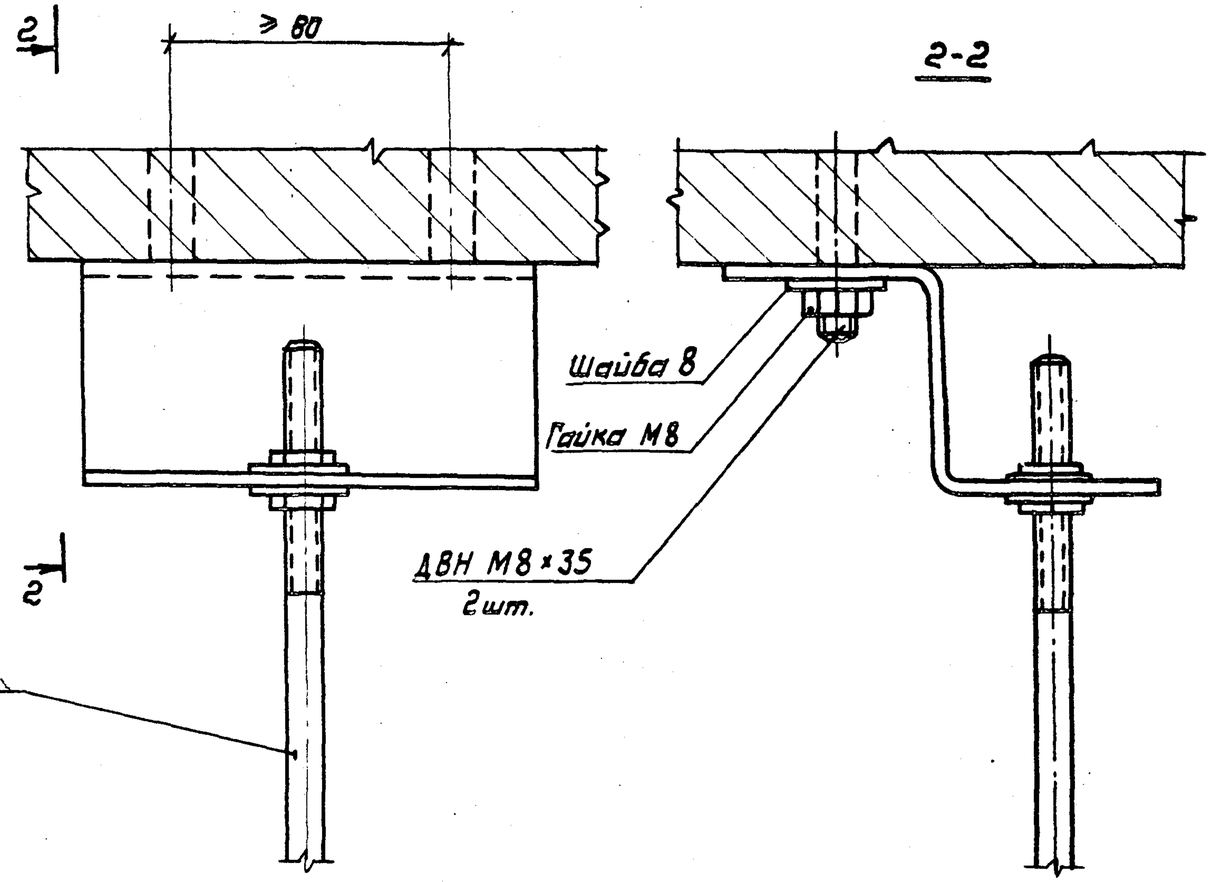

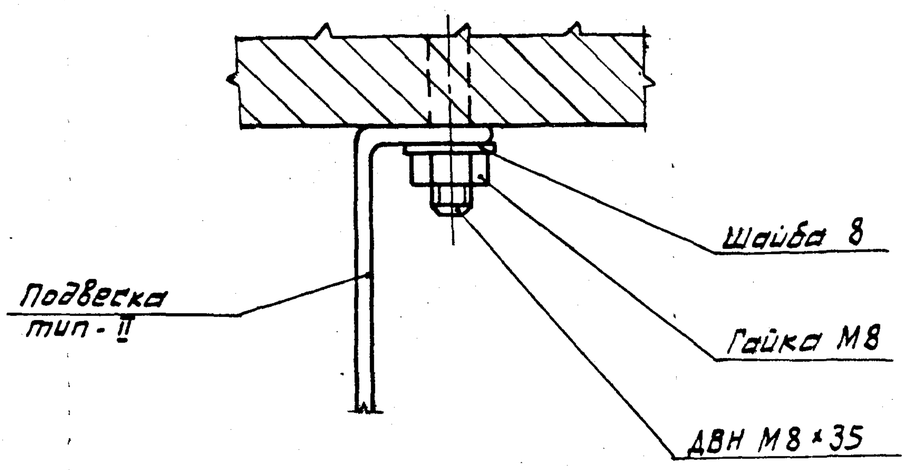

				1.045.9-1.1-1 00.01.00		
				Узлы крепления подвесок тип-I; тип-II; тип-III	Стадия	Масса	Масштаб
					Р	—	1:1
Нач.отд.	Дмитриев				Лист	Листов 1
Рук.сект	Буш				ЦНИИЭП им. Б.С. Мезенцева
Разраб	Соболев				
Н.контр.	Буш				

22457-05 35 Формат А3

Вид профиля ГОСТ, ТУ		δ мм	Марка металла ГОСТ	ГКП 6.6-1	ГКП 6.6-2	ГКП 6.12-1	ГКП 6.12-2	ГКПО 6.12-1	ГКПО 6.12-2	ГКПС 6.12-1	ГКПС 6.12-2	ГВПС 6.12-1	ГВПС 6.12-2	ГВПО 6.12-1	ГВПО 6.12-2	ЦСТП 6.6-1	ЦСТП 6.12-2	ЦСТП 6.6-2	ЦСТП 6.12-1	ФГПД 6.6-3	ФГПА 6.6-3	ГПД 6.6-3	ГПА 6.6-3
Прокат			Материал																				
ГОСТ 8509-72		L 30×3	Ст 3кп ГОСТ 14918-80	5,0		5,0		5,0		5,0		5,0		5,0		5,0			5,0				
ГОСТ 15892-70		ф5																		8,35	8,35	8,35	8,35
		ф2,5		2,36	3,34	2,36	3,34	2,36	3,34	2,36	3,34	2,36	3,34	2,36	3,34	2,36	3,34	3,34	2,36				
ТУ 67-522-83 МТС СССР	ПС-1	0,6						142,71	142,71	142,71	142,71	142,71	142,71	142,71	142,71								
	ПС-7	0,6						39,33	39,33					39,33	39,33								
	2,535	0,6														208,05	195,95	208,05	195,95				
Итого проката				7,36	3,34	7,36	3,34	189,40	185,38	150,07	146,05	150,07	146,05	189,40	185,38	215,41	199,29	211,39	203,31	8,35	8,35	8,35	8,35
ГОСТ 19904-74 Лист		2,0																		26,18	26,18	26,18	26,18
		1,2																		50,60	50,60	50,60	50,60
		1,0														11,33	6,61	11,33	6,61	97,76	97,76	97,76	97,76
		0,8		217,78	217,78	174,69	174,69	1,39	1,39	1,39	1,39	1,39	1,39	1,39	1,39								
		0,6		15,75	15,75	7,78	7,78																
		0,5						4,10	4,10	22,48	22,48	22,48	22,48	4,10	4,10	24,38	24,38	24,38	24,38	5,62	5,62	5,62	5,62
Итого листа				233,53	233,53	182,47	182,47	5,49	5,49	23,87	23,87	23,87	23,87	5,49	5,49	35,71	30,99	35,71	30,99	180,16	180,16	180,16	180,16
ГОСТ 2283-79 лента		0,5	Ст. 65г ГОСТ 1050-74		0,42		0,42		0,42		0,42		0,42		0,42		0,42	0,42					
Итого ленты					0,42		0,42		0,42		0,42		0,42		0,42		0,42	0,42					
Всего стали				240,89	237,29	189,83	186,23	194,89	191,29	173,94	170,34	173,94	170,34	194,89	191,29	251,12	230,70	247,52	234,30	188,51	188,51	188,51	188,51

Расход стали указан на 100 м² потолка
Крепежные изделия не учтены

Нач.отд.	Дмитриев		
Рук.сект.	Буш		
Разраб.	Соболев		
Н.конт.	Буш		

1.045.9-1.1-1 00.00.00.РС

Ведомость расхода стали, кг

Стадия	Лист	Листов
Р		1

ЦНИИЭП им. Б.С. Мезенцева

22457-05 (36)

Инв. 12.10.87 г.

ЦЕНТРАЛЬНЫЙ ИНСТИТУТ ТИПОВОГО ПРОЕКТИРОВАНИЯ
ГОССТРОЯ СССР

Москва, А-445, Смольная ул., 22

Сдано в печать V 1989 года

Заказ № 4653 Тираж 180 экз.