Типовые строительные конструкции, изделия и узлы

Серия 1.041.1-5

МНОГОПУСТОТНЫЕ ПЛИТЫ ПЕРЕКРЫТИЙ МЕЖВИДОВОГО НАЗНАЧЕНИЯ

Выпуск 12.1-1

ПЛИТЫ ДЛИНОЙ 5650 И ШИРИНОЙ 940 мм С НАПРЯГАЕМОЙ АРМАТУРОЙ ИЗ СТАЛИ КЛАССОВ А-IIIв, А-IV И Ат-V, СВЯЗЕВЫЕ, ИЗ ТЯЖЕЛОГО БЕТОНА, МЕТОД НАТЯЖЕНИЯ—ЭЛЕКТРОТЕРМИЧЕСКИЙ

Рабочие чертежи

Ц00145-01

Типовые строительные конструкции, изделия и узлы

Серия 1.041.1-5

МНОГОПУСТОТНЫЕ ПЛИТЫ ПЕРЕКРЫТИЙ МЕЖВИДОВОГО НАЗНАЧЕНИЯ

Выпуск 12.1-1

ПЛИТЫ ДЛИНОЙ 5650 И ШИРИНОЙ 940 мм С НАПРЯГАЕМОЙ АРМАТУРОЙ ИЗ СТАЛИ КЛАССОВ А-IIIв, А-IV И Ат-V, СВЯЗЕВЫЕ, ИЗ ТЯЖЕЛОГО БЕТОНА, МЕТОД НАТЯЖЕНИЯ—ЭЛЕКТРОТЕРМИЧЕСКИЙ

Рабочие чертежи

ЦНИИпромзданий

Зам. директора

_____ В.В. Гранев

(подпись)

Зав. отделом

_____ Э.Н. Кодыш

(подпись)

Гл. инженер проекта

_____ Ю.В. Герман

(подпись)

МГСУ

Проректор

_____ А.В. Забегаев

(подпись)

Руководитель бюро

_____ Н.Г. Головин

(подпись)

Научный сотрудник

_____ А.М. Набатников

(подпись)

НИИЖБ

Зам. директора

_____ Т.И. Мамедов

(подпись)

Зав. лабораторией

_____ Ф.А. Иссерс

(подпись)

Зав. сектором

_____ В.Г. Крамарь

(подпись)

ЦНИИПроект

Зам. директора

_____ В.Я. Слепухин

(подпись)

Зав. сектором

_____ В.Н. Уколов

(подпись)

Гл. инженер проекта

_____ Л.О. Лешкова

(подпись)

Утверждены Главпроектом Госстроя России, письмо от 15.12.1993 г. № 9-3-2/284.
Введены в действие ЦНИИпромзданий с 01.03.1994 г., приказ от 21.12.1993 г. № 82.

Обозначение	Наименование	Стр.
1.041.1-5.12.1-1-ПЗ	Пояснительная записка	3
1.041.1-5.12.1-1-ФЧ	Плита 1ПК 56.10. Опалубочный чертеж	10
1.041.1-5.12.1-1-1	Плита 1ПК 56.10. Армирование	11
1.041.1-5.12.1-1-2	Каркас КР14	16
1.041.1-5.12.1-1-3	Каркас КС8	17
1.041.1-5.12.1-1-4	Сетка СР1-1	18
1.041.1-5.12.1-1-5	Сетка СВ1	19
1.041.1-5.12.1-1-6	Петля ПС1	20
1.041.1-5.12.1-1-РС	Ведомость расхода стали, кг	21

Взам инв. №

Подпись и дата

Инв. № подл.

				1.041.1-5.12.1-1		
Н. контр.	Герман	Подпись				
Зав. отд.	Кодыш			Содержание	Стадия	Лист	Листов
ГИП	Герман				Р		1
Вед. инж.	Баранова				ЦНИИпромзданий		
Н. сотр.	Набатников						

Данный выпуск содержит рабочие чертежи связевых плит длиной 5650 мм и шириной 940 мм, отличающихся по потребительским свойствам несущей способностью, по изготовлению — видом и классом предварительно напрягаемой арматуры, т.е. вариантом используемых основных материалов, который выбирается заводом-изготовителем.

Для изготовления и применения плит необходимо также пользоваться выпусками 0.0, 0.1 и 0.2, в которых приведены общие сведения и характеристики, распространяемые на все или большие группы плит настоящей серии.

Выпуск 0.0 «Состав серии. Номенклатура плит» содержит общие сведения по серии.

Выпуск 0.1 «Общие материалы и указания по применению плит» содержит основные положения по расчету и правила маркировки плит, а также чертежи общих для всех рядовых плит серии продольных и торцевых граней и деталей опалубки.

Выпуск 0.2 «Указания по изготовлению, транспортированию, хранению и монтажу плит» содержит технические требования к плитам, к бетону и арматуре, указания по изготовлению, хранению, транспортировке и монтажу плит, по проведению заводских контрольных испытаний, а также чертежи общих для плит арматурных узлов.

Несущая способность плиты в кН/кв.м обозначается округленной цифрой во второй группе ее марки (см. выпуск 0.1). Проектные значения несущей способности приведены в таблице 1 настоящей записки.

Характеристики арматуры и бетона обозначаются порядковым номером варианта изготовления плиты по используемым материалам — в третьей группе марки плиты и расшифровываются в спецификациях. Расчет плит, армированных сталью класса А-IIIв, произведен исходя из применения стержней, упрочненных вытяжкой с контролем удлинений и напряжений.

Конкретные данные для изготовления плит и проведения контрольных заводских испытаний указаны в таблицах:

- величины предварительного напряжения арматуры — в таблице 2;
- контрольные нагрузки для проверки прочности плит — в таблице 3;
- данные для проверки трещиностойкости и жесткости плит — в таблицах 4 и 5.

Инв. № подл.	Подпись и дата	Взам инв. №

Несущая способность плит Таблица 1

Марка плиты	Расчетная несущая способность без учета собственного веса q, кН/кв.м	
	в закрытых помещениях	на открытом воздухе*
1ПК 56.9-6КН 0-AIIIв — 0	6,30	6,30
1ПК 56.9-8КН 0-AIIIв — 0	9,27	9,27
1ПК 56.9-12КН 0-AIIIв — 0	12,54	12,54
1ПК 56.9-6КН 0-AIV — 0	6,47	6,47
1ПК 56.9-10КН 0-AIV — 0	10,08	10,08
1ПК 56.9-12КН 0-AIV — 0	14,75	14,75
1ПК 56.9-4КН 0-АтV — 0	5,48	5,48
1ПК 56.9-8КН 0-АтV — 0	8,67	8,67
1ПК 56.9-12КН 0-АтV — 0	12,73	12,73

1. Масса плиты из тяжелого бетона — 1650 кг.
2. Расход бетона — 0,68 куб.м.

* Смотри п. 2.6 пояснительной записки выпуска 0.1.

Расчетная схема

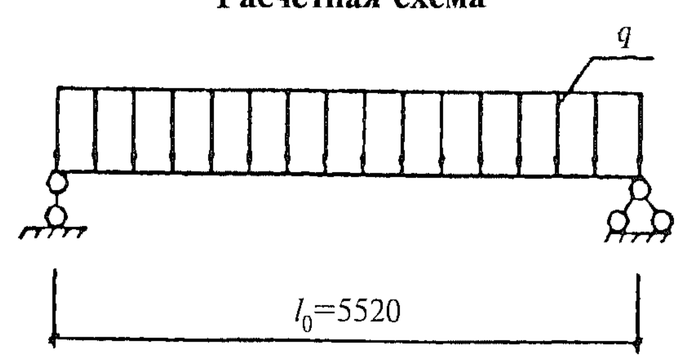

Инв № подл	Подпись и дата	Взам инв. №

Таблица 2

Данные для изготовления.
Величины предварительного напряжения арматуры

Класс напрягаемой арматуры	Марка плиты	Класс бетона	Передаточная прочность бетона, МПа	Контролируемое предварительное напряжение в арматуре до бетонирования, МПа	Допустимое отклонение предварительного напряжения, МПа	Количество и диаметр стержней, мм
AIIIв	1ПК 56.9-6КН 0-AIIIв —0	B15	11,0	300	89	5∅10
AIIIв	1ПК 56.9-8КН 0-AIIIв —0	B15	11,0	300	89	5∅12
AIIIв	1ПК 56.9-12КН 0-AIIIв —0	B20	14,0	300	89	5∅14
AIV	1ПК 56.9-6КН 0-AIV —0	B15	11,0	450	89	4∅10
AIV	1ПК 56.9-10КН 0-AIV —0	B15	11,0	450	89	4∅12
AIV	1ПК 56.9-12КН 0-AIV —0	B20	14,0	450	89	4∅14
AтV	1ПК 56.9-4КН 0-AтV —0	B20	14,0	500	89	3∅10
AтV	1ПК 56.9-8КН 0-AтV —0	B20	14,0	550	89	3∅12
AтV	1ПК 56.9-12КН 0-AтV —0	B22,5	15,7	550	89	3∅14

Данные по испытаниям Таблица 3

Схему испытаний см. выпуск 0.2; расчетный пролет равен 5520 мм.

Проверка прочности

Значение контрольной нагрузки по проверке прочности выбирается из таблицы в зависимости от нижеперечисленных характерных видов разрушения плиты:

1. Текучесть стали продольной растянутой арматуры в нормальном сечении до наступления раздробления бетона сжатой зоны.
2. Текучесть стали растянутой продольной и поперечной арматуры в наклонном сечении до наступления раздробления бетона сжатой зоны над наклонной трещиной.
3. Разрыв продольной растянутой арматуры.
4. Раздробление бетона сжатой зоны в нормальном и наклонном сечениях до наступления текучести стали.

Марка плиты		Контрольная нагрузка по прочности q за вычетом собственного веса и величина коэффициента C при характере разрушения			
		1		2 (C = 1,4)	3 и 4 (C = 1,6)
		q, кН/кв.м	C	q, кН/кв.м	q, кН/кв.м
1ПК 56.9-6КН 0-АIIIв	—0	9,10	1,25	10,50	12,50
1ПК 56.9-8КН 0-АIIIв	—0	12,80	1,25	14,70	17,20
1ПК 56.9-12КН 0-АIIIв	—0	16,90	1,25	19,30	22,50
1ПК 56.9-6КН 0-АIV	—0	10,30	1,35	10,80	12,70
1ПК 56.9-10КН 0-АIV	—0	15,10	1,35	15,80	18,50
1ПК 56.9-12КН 0-АIV	—0	21,40	1,35	22,40	26,00
1ПК 56.9-4КН 0-АтV	—0	9,40	1,40	9,40	11,20
1ПК 56.9-8КН 0-АтV	—0	13,80	1,40	13,80	16,30
1ПК 56.9-12КН 0-АтV	—0	19,50	1,40	19,50	22,80

Контрольные нагрузки по жесткости

Таблица 4

Марка плиты		Контрольная нагрузка за вычетом собственного веса, кН/кв.м			Контрольный прогиб, мм		
		на 14 сутки	на 28 сутки	на 100 сутки	на 14 сутки	на 28 сутки	на 100 сутки
1ПК 56.9-6КН 0-АIIIв	—0	4,30	4,50	4,30	10,1	10,4	11,1
1ПК 56.9-8КН 0-АIIIв	—0	7,00	7,10	6,70	14,8	14,8	14,9
1ПК 56.9-12КН 0-АIIIв	—0	10,00	10,00	9,50	16,0	15,4	14,9
1ПК 56.9-6КН 0-АIV	—0	4,40	4,50	4,40	5,5	5,4	7,5
1ПК 56.9-10КН 0-АIV	—0	7,60	7,70	7,40	12,5	12,2	11,8
1ПК 56.9-12КН 0-АIV	—0	11,80	11,80	11,30	16,4	15,6	15,5
1ПК 56.9-4КН 0-АтV	—0	3,70	3,80	3,70	3,0	2,8	2,8
1ПК 56.9-8КН 0-АтV	—0	6,40	6,50	6,40	6,6	6,3	6,2
1ПК 56.9-12КН 0-АтV	—0	10,00	10,10	9,80	12,4	11,8	11,3

Продолжение таблицы 4

Марка плиты	Максимальный прогиб, при котором панель признается годной, мм			Максимальный прогиб, при котором требуются повторные испытания, мм			Отношение проектного прогиба к предельному
	на 14 сутки	на 28 сутки	на 100 сутки	на 14 сутки	на 28 сутки	на 100 сутки	
1ПК 56.9-6КН 0-АIIIв —0	11,2	11,5	12,2	11,7	12,0	12,8	0,863
1ПК 56.9-8КН 0-АIIIв —0	16,3	16,3	16,4	17,0	17,0	17,1	0,975
1ПК 56.9-12КН 0-АIIIв —0	17,6	16,9	16,4	18,4	17,7	17,1	0,965
1ПК 56.9-6КН 0-АIV —0	6,6	6,5	9,0	7,2	7,1	9,8	0,567
1ПК 56.9-10КН 0-АIV —0	15,0	14,6	14,1	16,3	15,8	15,3	0,732
1ПК 56.9-12КН 0-АIV —0	18,0	17,2	17,0	18,9	17,9	17,8	0,925
1ПК 56.9-4КН 0-АтV —0	3,6	3,4	3,4	3,9	3,7	3,6	0,224
1ПК 56.9-8КН 0-АтV —0	7,9	7,6	7,4	8,5	8,2	8,0	0,408
1ПК 56.9-12КН 0-АтV —0	14,9	14,2	13,6	16,1	15,4	14,7	0,714

Контрольные нагрузки по трещиностойкости

Таблица 5

Марка плиты		Контрольная нагрузка за вычетом собственного веса, кН/кв.м			Контрольная ширина раскрытия трещин, мм
		на 14 сутки	на 28 сутки	на 100 сутки	
1ПК 56.9-6КН 0-AIIIв	—0	5,30	5,40	5,30	0,25
1ПК 56.9-8КН 0-AIIIв	—0	8,00	8,10	7,70	0,25
1ПК 56.9-12КН 0-AIIIв	—0	11,10	11,10	10,40	0,25
1ПК 56.9-6КН 0-AIV	—0	5,40	5,50	5,40	0,25
1ПК 56.9-10КН 0-AIV	—0	8,70	8,70	8,40	0,25
1ПК 56.9-12КН 0-AIV	—0	12,80	12,80	12,30	0,25
1ПК 56.9-4КН 0-АтV	—0	4,60	4,60	4,60	0,25*
1ПК 56.9-8КН 0-АтV	—0	7,30	7,40	7,20	0,25*
1ПК 56.9-12КН 0-АтV	—0	10,90	10,90	10,60	0,25*

* См. п. 2.6 выпуска 0.1.

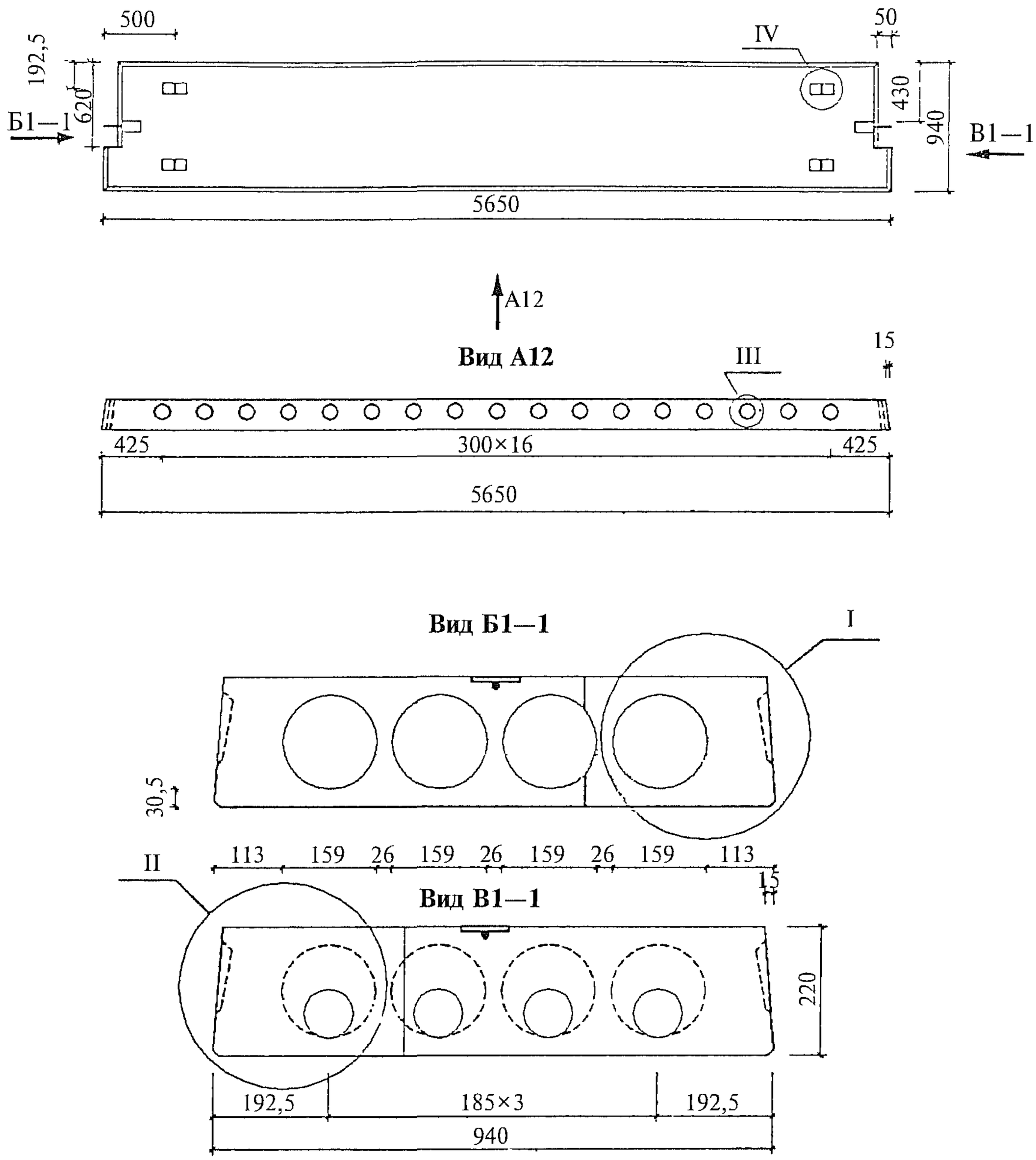

Узлы см. вып. 0.1

Взам. инв. №								
Подпись и дата								
					1.041.1-5.12.1-1-ФЧ			
		Н. контр.	Герман	Подпись				
Инв. № подл.		Зав. отд.	Кодыш		Плита 1ПК 56.10. Опалубочный чертеж	Стадия	Лист	Листов
		ГИП	Герман			Р		1
		Вед. инж.	Баранова			ЦНИИпромзданий		
		Н. сотр.	Набатников					

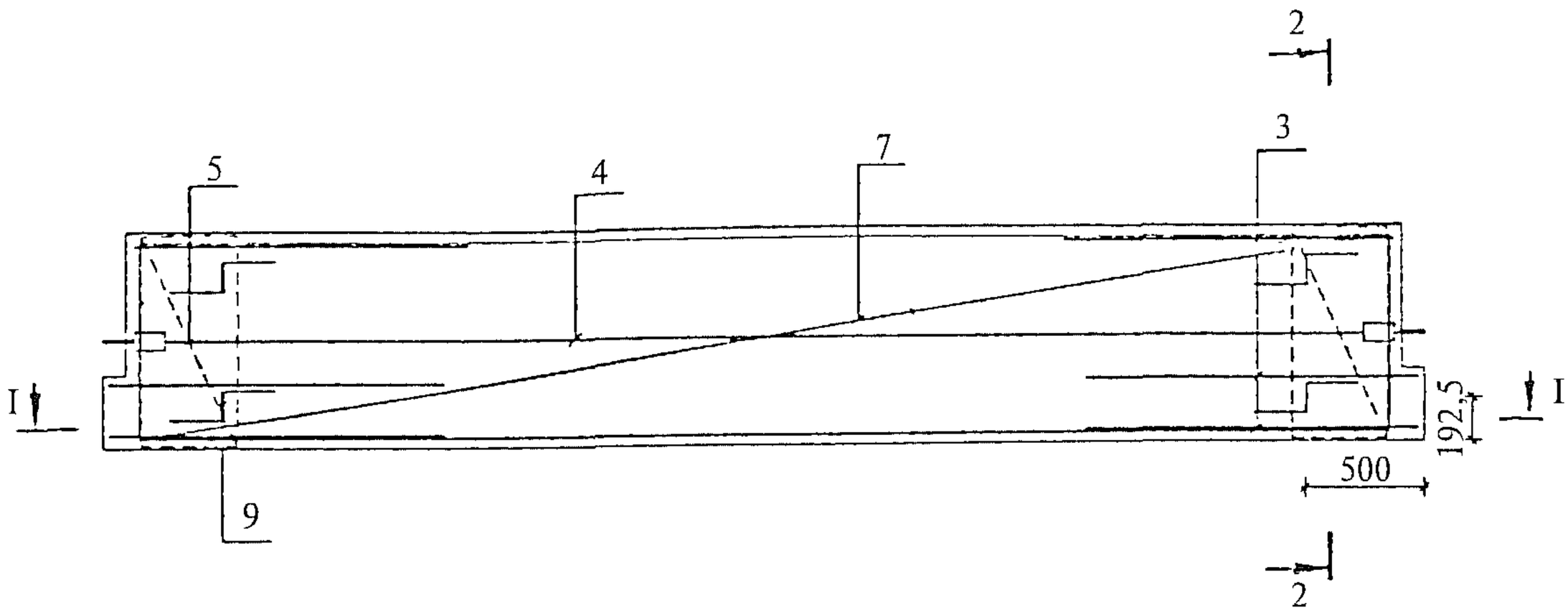

1—1

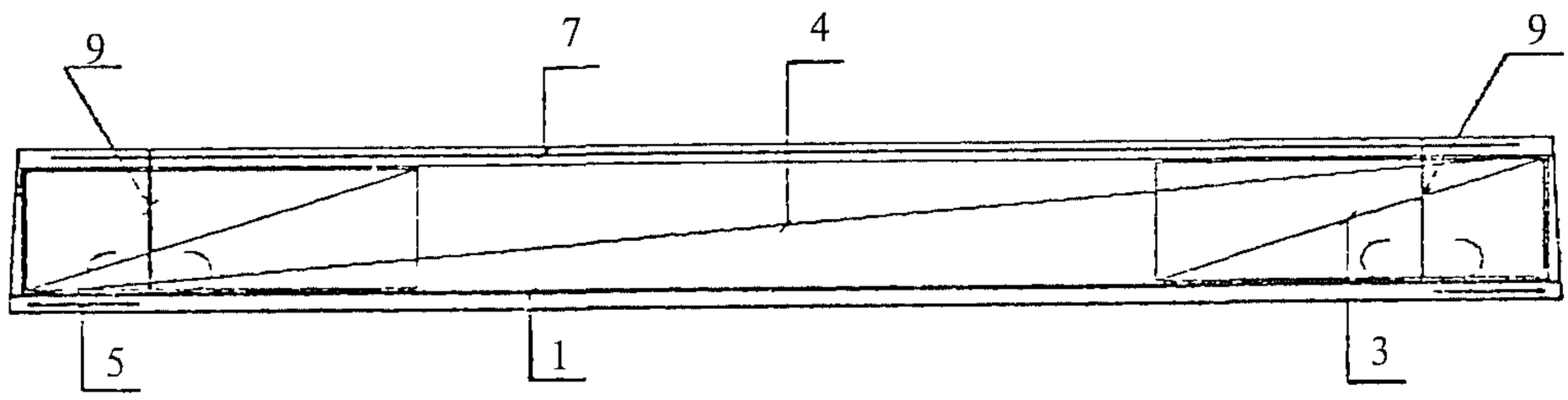

2—2

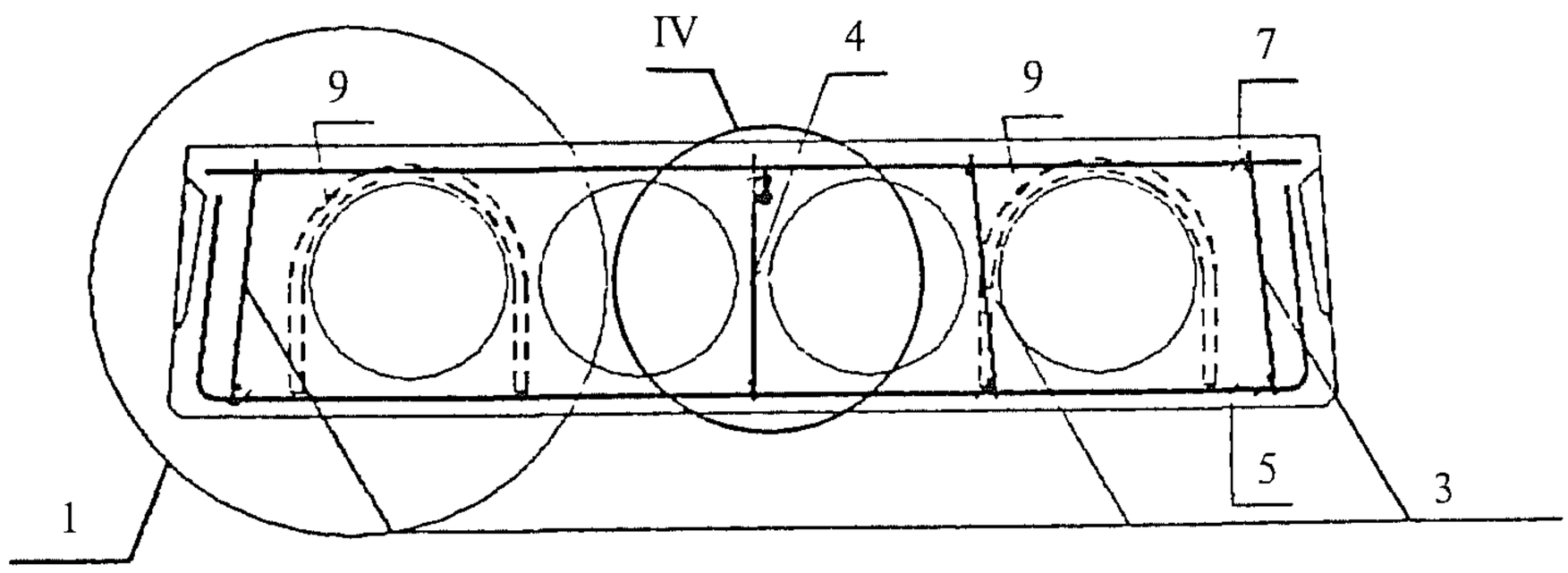

1. Размещение напрягаемых стержней см. л. 2.
2. Узлы см. вып. 0.2.
3. Каркасы КР устанавливать концом с размером 20 мм в сторону торца плиты.

Взам. инв. №							
Подпись и дата					1.041.1-5.12.1-1-1		
		Н. контр.	Герман	Подпись			
Инв. № подл.		Зав. отд.	Кодыш		Плита 1ПК 56.10. Армирование	Стадия	Лист	Листов
		ГИП	Герман			Р	1	5
		Вед. инж.	Баранова			ЦНИИпромзданий		
		Н. сотр.	Набатников					

Размещение напрягаемой арматуры при 3 стержнях

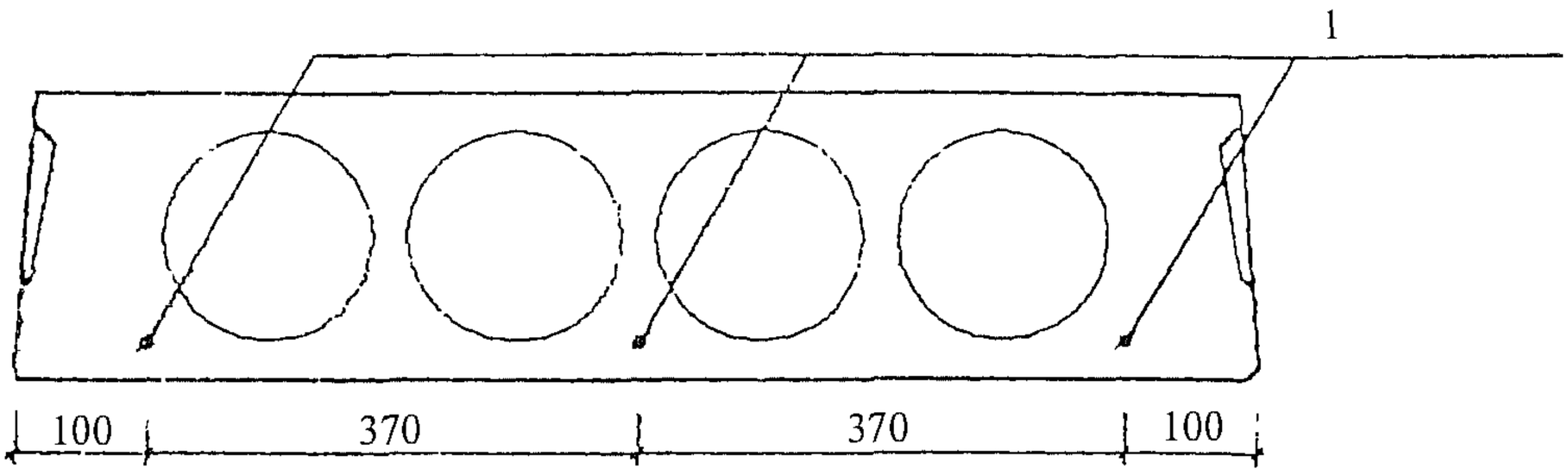

Размещение напрягаемой арматуры при 4 стержнях

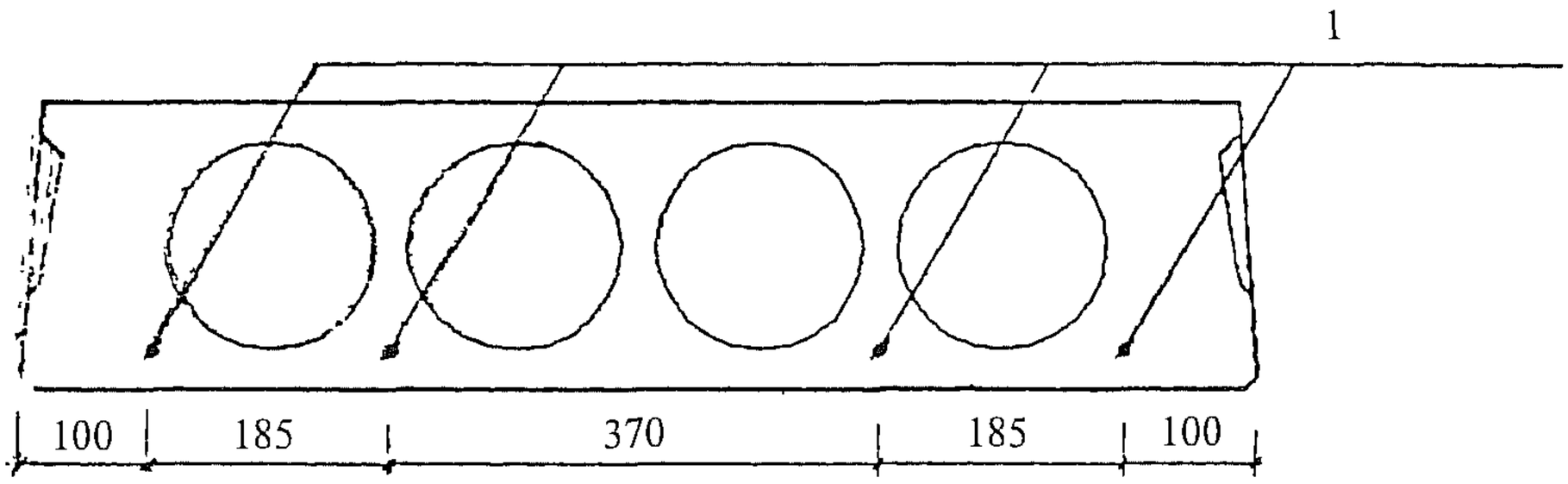

Размещение напрягаемой арматуры при 5 стержнях

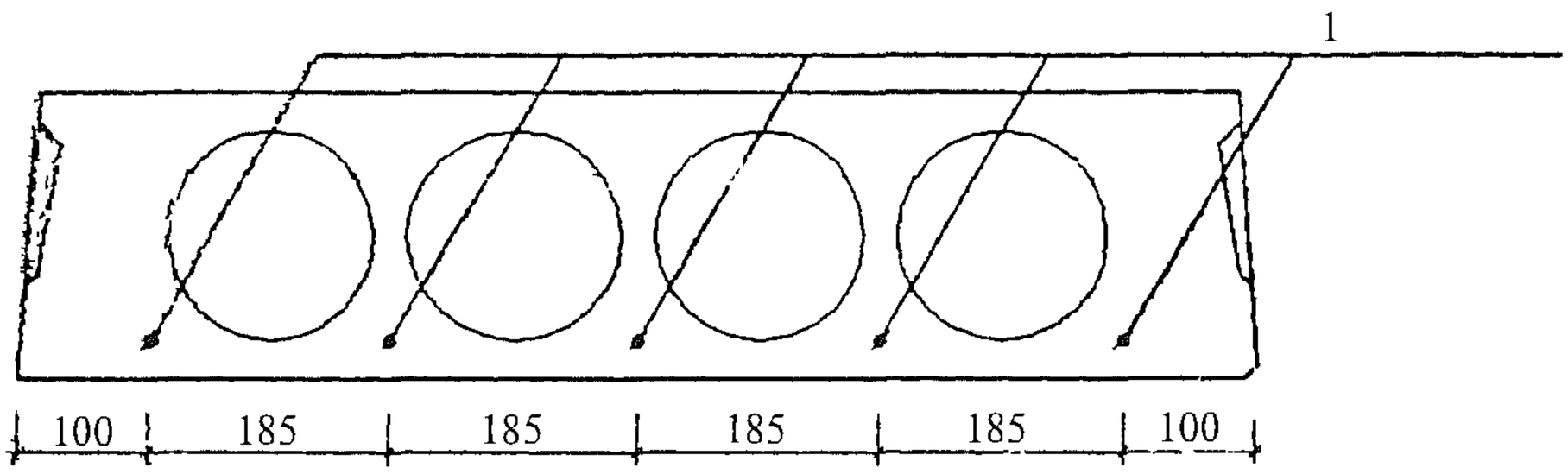

1. Количество напрягаемых стержней см. л. 3, 4, 5.
2. Защитный слой 20 мм.

Инв № подл.	Подпись и дата	Взам. инв. №

Марка плиты	Поз.	Наименование	Количество	Обозначение документа
1ПК 56.9-6КН 0-АIIIв —0	1	Стержень напрягаемый ∅10 АIIIв*, L = 5650	5	б.ч., 3,49 кг
	3	Каркас КР14	6	1.041.1-5.12.1-1-2
	4	Каркас КС8	1	1.041.1-5.12.1-1-3
	5	Сетка СР1-1	2	1.041.1-5.12.1-1-4
	7	Сетка СВ1	1	1.041.1-5.12.1-1-5
	9	Петля ПС1	4	1.041.1-5.12.1-1-6
		Бетон В15	0,68 м^3	
1ПК 56.9-8КН 0-АIIIв —0	1	Стержень напрягаемый ∅12 АIIIв*, L = 5650	5	б.ч., 5,02 кг
	3	Каркас КР14	6	1.041.1-5.12.1-1-2
	4	Каркас КС8	1	1.041.1-5.12.1-1-3
	5	Сетка СР1-1	2	1.041.1-5.12.1-1-4
	7	Сетка СВ1	1	1.041.1-5.12.1-1-5
	9	Петля ПС1	4	1.041.1-5.12.1-1-6
		Бетон В15	0,68 м^3	
1ПК 56.9-12КН 0-АIIIв —0	1	Стержень напрягаемый ∅14 АIIIв*, L = 5650	5	б.ч., 6,83 кг
	3	Каркас КР14	6	1.041.1-5.12.1-1-2
	4	Каркас КС8	1	1.041.1-5.12.1-1-3
	5	Сетка СР1-1	2	1.041.1-5.12.1-1-4
	7	Сетка СВ1	1	1.041.1-5.12.1-1-5
	9	Петля ПС1	4	1.041.1-5.12.1-1-6
		Бетон В20	0,68 м^3	
1ПК 56.9-6КН 0-АIV —0	1	Стержень напрягаемый ∅10 АIV, L = 5650	4	б.ч., 3,49 кг
	3	Каркас КР14	6	1.041.1-5.12.1-1-2
	4	Каркас КС8	1	1.041.1-5.12.1-1-3
	5	Сетка СР1-1	2	1.041.1-5.12.1-1-4
	7	Сетка СВ1	1	1.041.1-5.12.1-1-5
	9	Петля ПС1	4	1.041.1-5.12.1-1-6
		Бетон В15	0,68 м^3	

* Арматура класса А-IIIв, упрочненная вытяжкой с контролем удлинения и напряжений.

Инв. № подл	Подпись и дата	Взам. инв. №

Марка плиты	Поз.	Наименование	Количество	Обозначение документа
1ПК 56.9-10КН 0-AIV —0	1	Стержень напрягаемый Ø12 AIV, L = 5650	4	б.ч., 5,02 кг
	3	Каркас КР14	6	1.041.1-5.12.1-1-2
	4	Каркас КС8	1	1.041.1-5.12.1-1-3
	5	Сетка СР1-1	2	1.041.1-5.12.1-1-4
	7	Сетка СВ1	1	1.041.1-5.12.1-1-5
	9	Петля ПС1	4	1.041.1-5.12.1-1-6
		Бетон В15	0,68 м^3	
1ПК 56.9-12КН 0-AIV —0	1	Стержень напрягаемый Ø14 AIV, L = 5650	4	б.ч., 6,83 кг
	3	Каркас КР14	6	1.041.1-5.12.1-1-2
	4	Каркас КС8	1	1.041.1-5.12.1-1-3
	5	Сетка СР1-1	2	1.041.1-5.12.1-1-4
	7	Сетка СВ1	1	1.041.1-5.12.1-1-5
	9	Петля ПС1	4	1.041.1-5.12.1-1-6
		Бетон В20	0,68 м^3	
1ПК 56.9-4КН 0-АтV —0	1	Стержень напрягаемый Ø10 АтV, L = 5650	3	б.ч., 3,49 кг
	3	Каркас КР14	6	1.041.1-5 12.1-1-2
	4	Каркас КС8	1	1.041.1-5.12.1-1-3
	5	Сетка СР1-1	2	1.041.1-5.12.1-1-4
	7	Сетка СВ1	1	1.041.1-5.12.1-1-5
	9	Петля ПС1	4	1.041.1-5.12.1-1-6
		Бетон В20	0,68 м^3	
1ПК 56.9-8КН 0-АтV —0	1	Стержень напрягаемый Ø12 АтV, L = 5650	3	б.ч., 5,02 кг
	3	Каркас КР14	6	1.041.1-5.12.1-1-2
	4	Каркас КС8	1	1.041.1-5.12.1-1-3
	5	Сетка СР1-1	2	1.041.1-5.12.1-1-4
	7	Сетка СВ1	1	1.041.1-5.12.1-1-5
	9	Петля ПС1	4	1.041.1-5.12.1-1-6
		Бетон В20	0,68 м^3	

Инв № подл.	Подпись и дата	Взам. инв. №

Марка плиты	Поз.	Наименование	Количество	Обозначение документа
1ПК 56.9-12КН 0-АтV —0	1	Стержень напрягаемый ∅14 АтV, L = 5650	3	б.ч., 6,83 кг
	3	Каркас КР14	6	1.041.1-5.12.1-1-2
	4	Каркас КС8	1	1.041.1-5.12.1-1-3
	5	Сетка СР1-1	2	1.041.1-5.12.1-1-4
	7	Сетка СВ1	1	1.041.1-5.12.1-1-5
	9	Петля ПС1	4	1.041.1-5.12.1-1-6
		Бетон В22,5	0,68 $м^3$	

1.041.1-5.12.1-1-1

Лист 5

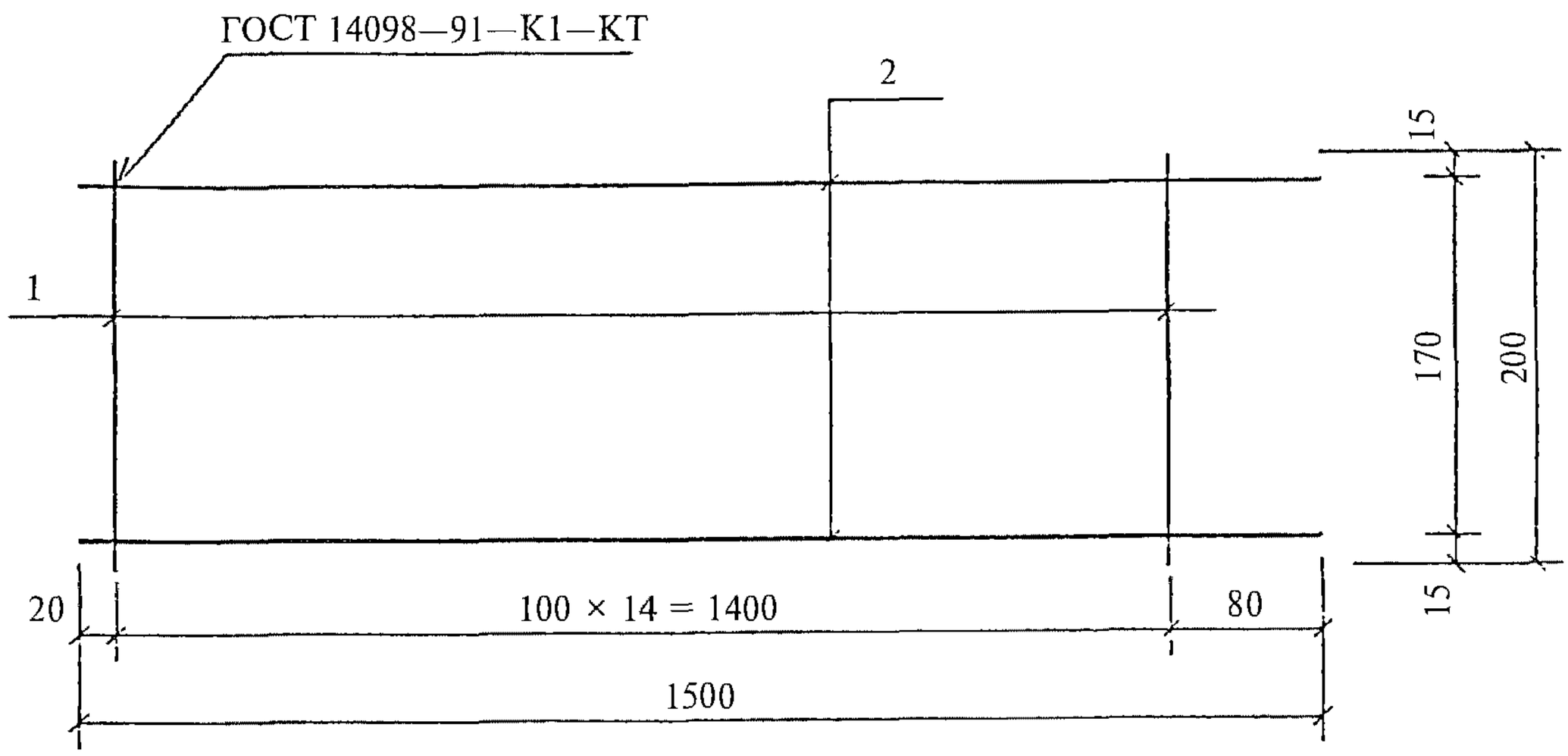

Поз. дет.	Наименование	Кол. дет.	Масса 1 дет., кг	Масса изделия, кг
1	∅4 BpI, l = 200	15	0,02	0,58
2	∅4 BpI, l = 1500	2	0,14	

Арматура класса Вр-I по ГОСТ 6727—80.

Взам. инв №								
Подпись и дата								
					1.041.1-5.12.1-1-2			
	Н. контр.	Герман	Подпись					
Инв. № подл.	Зав. отд.	Кодыш			Каркас КР14	Стадия	Лист	Листов
	ГИП	Герман				Р		1
	Вед. инж.	Баранова				ЦНИИпромзданий		
	Н. сотр.	Набатников						

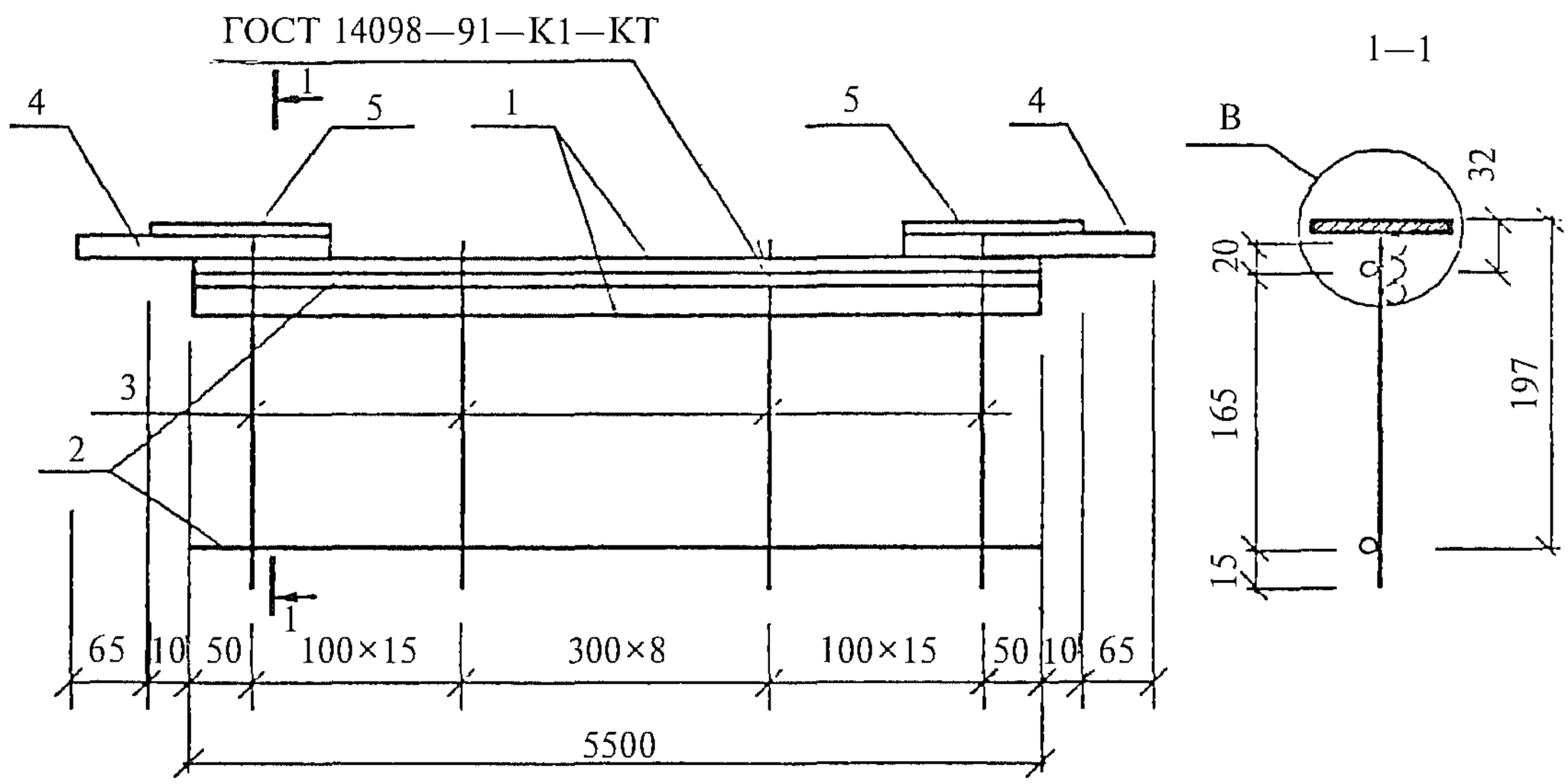

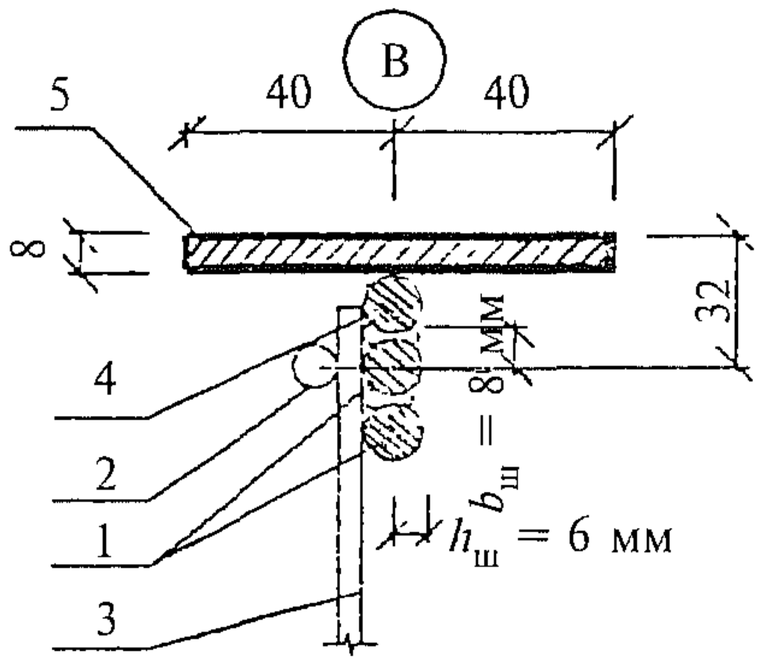

Поз. дет.	Наименование	Кол. дет.	Масса 1 дет., кг	Масса изделия, кг
1	∅14AIII, l = 5500	2	6,64	16,86
2	∅4BpI, l = 5500	2	0,51	
3	∅4 BpI, l = 200	39	0,02	
4	∅14AIII, l = 200	2	0,24	
5	−80×8, l = 130	2	0,65	

1. Арматура класса А-III по ГОСТ 5781—82.

2. Арматура класса Вр-I по ГОСТ 6727—80.

3. Сталь листовая по ГОСТ 19903—74, марки С235 по ГОСТ 27772—88 или марки Ст3кп2 по ГОСТ 535—88.

4. Порядок сборки см. 1.041.1-5.3.0-1 л. 6.

Взам. инв. №

Подпись и дата

Инв № подл

				1.041.1-5.12.1-1-3		
Н. контр.	Герман	Подпись				
Зав. отд.	Кодыш			Каркас КС8	Стадия	Лист	Листов
ГИП	Герман				Р		1
Вед. инж.	Баранова				ЦНИИпромзданий		
Н. сотр.	Набатников						

Развертка

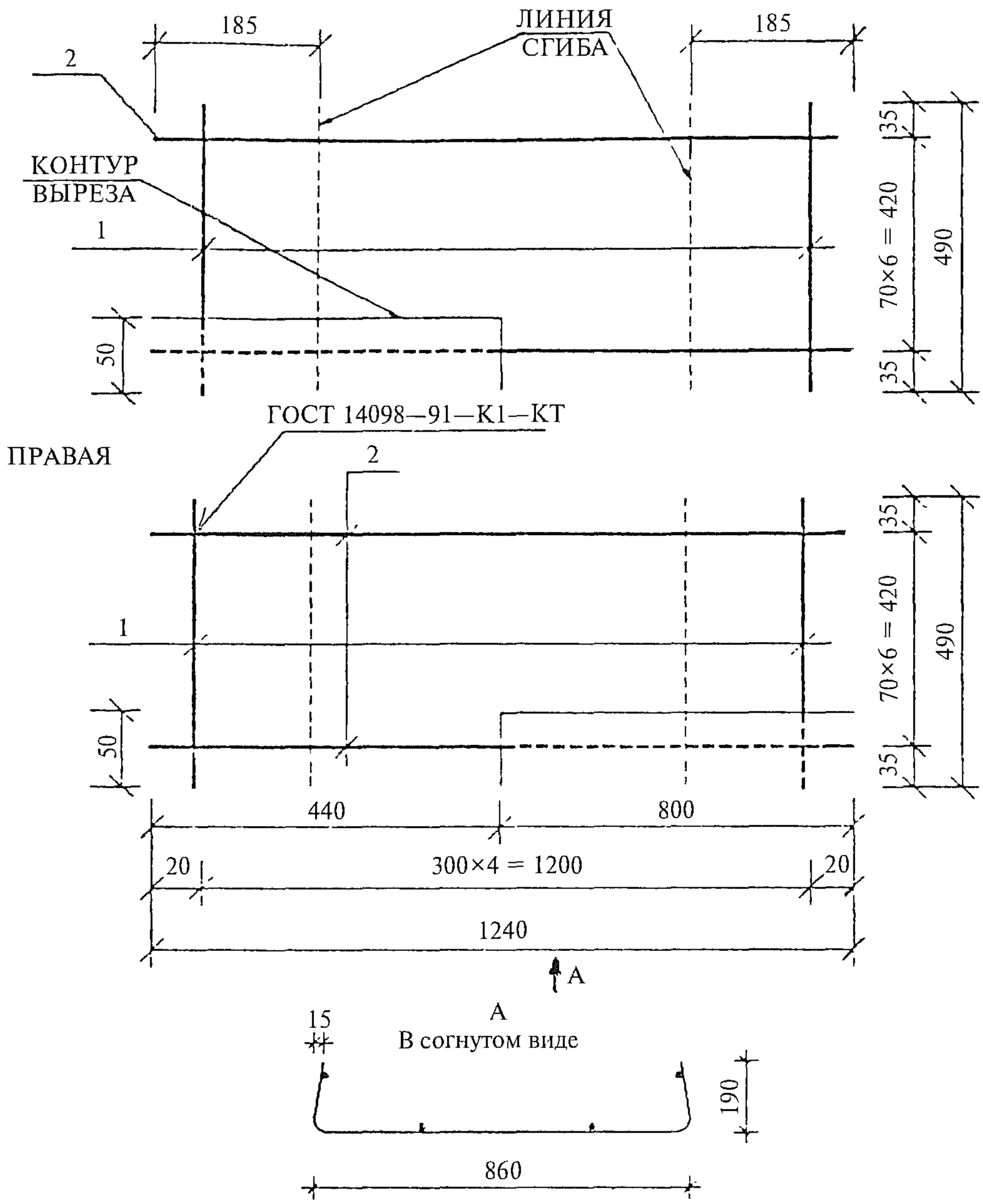

Поз. дет.	Наименование	Кол. дет.	Масса 1 дет., кг	Масса изделия, кг
1	∅3 BpI, l = 490	5	0,03	0,92
2	∅4 BpI, l = 1240	7	0,11	

Арматура класса Вр-I по ГОСТ 6727—80.

Взам. инв. №						
Подпись и дата						
Инв № подл.	Н. контр.	Герман	Подпись	1.041.1-5.12.1-1-4		
	Зав. отд.	Кодыш		Сетка СР1—1	Стадия	Лист	Листов
	ГИП	Герман			Р		1
	Вед. инж.	Баранова			ЦНИИпромзданий		
	Н. сотр.	Набатников					

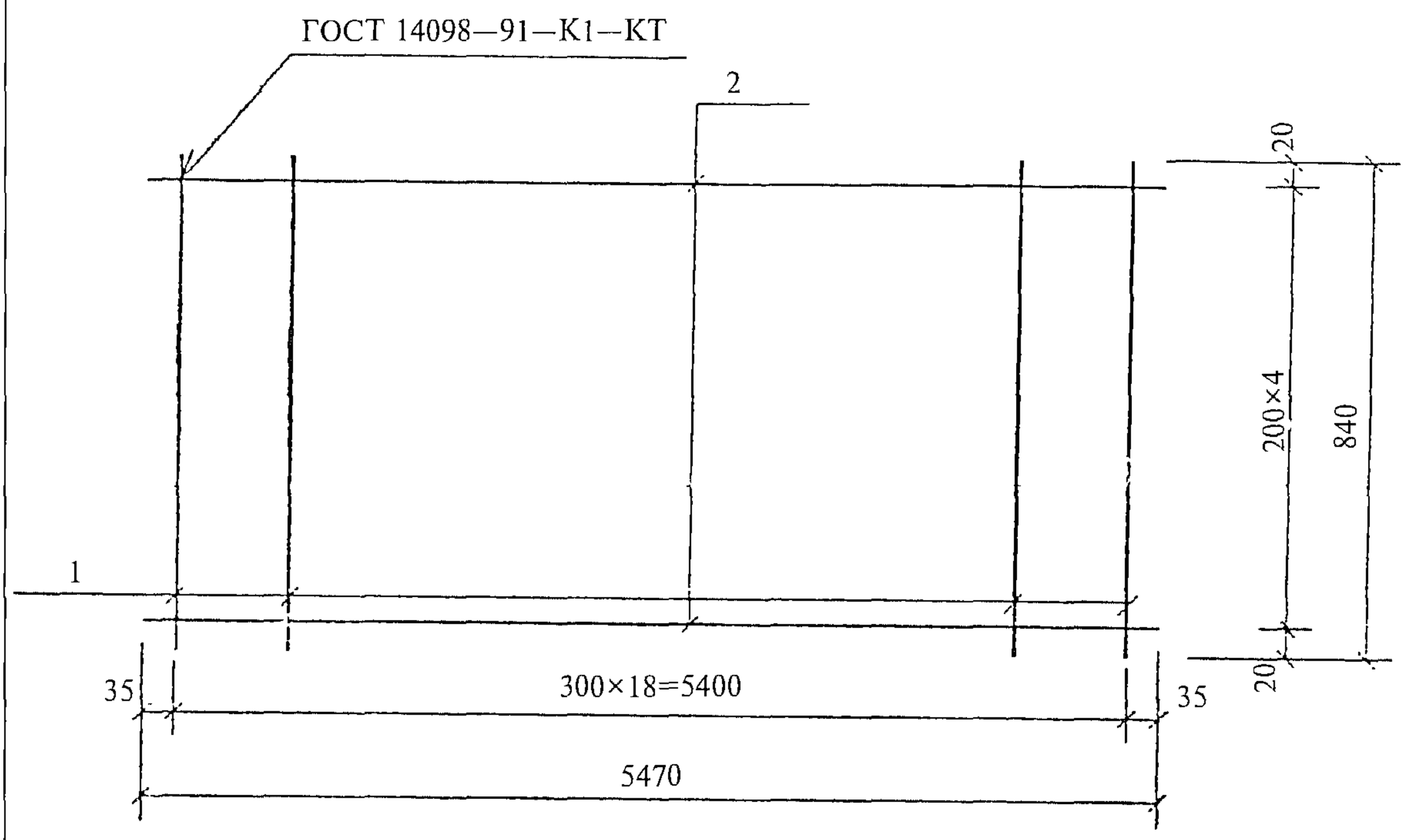

Поз. дет.	Наименование	Кол. дет.	Масса 1 дет., кг	Масса изделия, кг
1	∅3 ВрI, l = 840	19	0,04	2,16
2	∅3 ВрI, l = 5470	5	0,28	

Арматура класса Вр-I по ГОСТ 6727—80.

Взам. инв. №							
Подпись и дата							
					1.041.1-5.12.1-1-5		
	Н. контр.	Герман	Подпись				
Инв. № подл.	Зав. отд.	Кодыш			Сетка СВ1	Стадия	Лист	Листов
	ГИП	Герман				Р		1
	Вед. инж.	Баранова				ЦНИИпромзданий		
	Н. сотр.	Набатников						

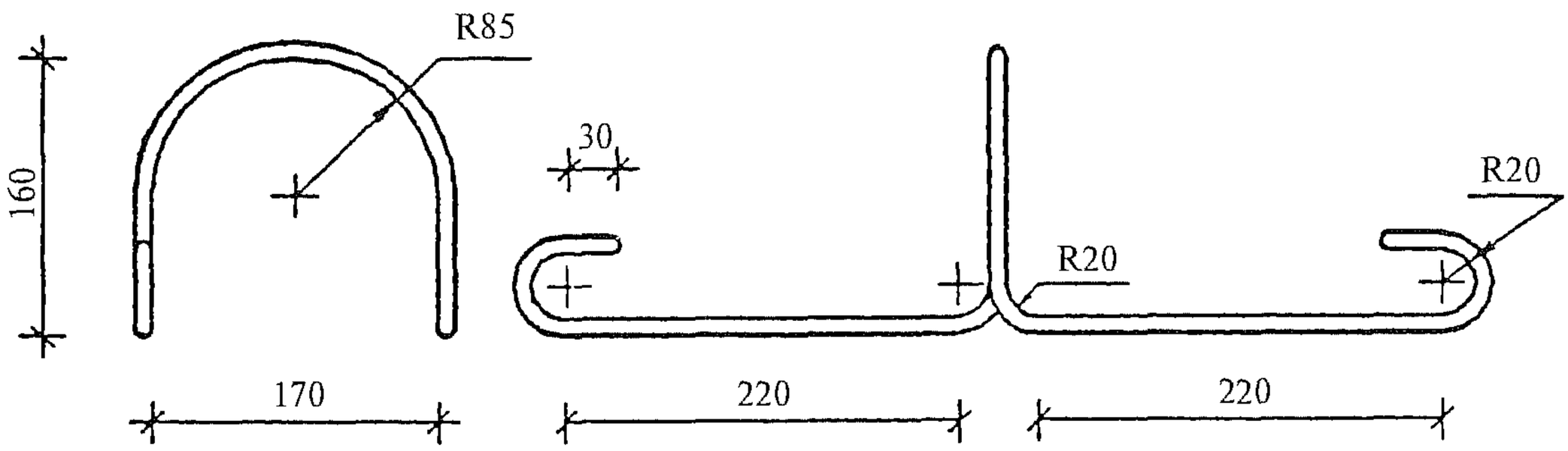

Наименование	Кол.	Масса изделия, кг
∅10AI, l = 1170		0,72

Арматура класса А-I по ГОСТ 5781—82, марки стали см. п. 3.3 технических требований вып. 2.0.

Взам. инв. №								
Подпись и дата								
					1.041.1-5.12.1-1-6			
		Н. контр.	Герман	Подпись				
Инв. № подл		Зав. отд.	Кодыш		Петля ПС1	Стадия	Лист	Листов
		ГИП	Герман			Р		1
		Вед. инж.	Баранова			ЦНИИпромзданий		
		Н. сотр.	Набатников					

1ПК 56.9-6КН 0-AIIIв —0

Арматура напрягаемая

∅10AIIIв*	ГОСТ 5781—82	17,45
	Всего	17,45

Изделия арматурные

∅10AI	ГОСТ 5781—82	2,88
	Итого	2,88
∅14AIII	ГОСТ 5781—82	13,28
	Итого	13,28
∅3BpI	ГОСТ 6727—80	2,46
∅4BpI	ГОСТ 6727—80	6,82
	Итого	9,28
	Всего	25,44

Изделия закладные

∅14AIII	ГОСТ 5781—82	0,48
	Прокат	1,30
	Всего	1,78
	Общий расход	44,67

1ПК 56.9-12КН 0-AIIIв —0

Арматура напрягаемая

∅14AIIIв*	ГОСТ 5781—82	34,15
	Всего	34,15

Изделия арматурные

∅10AI	ГОСТ 5781—82	2,88
	Итого	2,88
∅14AIII	ГОСТ 5781—82	13,28
	Итого	13,28
∅3BpI	ГОСТ 6727—80	2,46
∅4BpI	ГОСТ 6727—80	6,82
	Итого	9,28
	Всего	25,44

Изделия закладные

∅14AIII	ГОСТ 5781—82	0,48
	Прокат	1,30
	Всего	1,78
	Общий расход	61,37

1ПК 56.9-10КН 0-AIV —0

Арматура напрягаемая

∅12AIV	ГОСТ 5781—82	20,08
	Всего	20,08

Изделия арматурные

∅10AI	ГОСТ 5781—82	2,88
	Итого	2,88
∅14AIII	ГОСТ 5781—82	13,28
	Итого	13,28
∅3BpI	ГОСТ 6727—80	2,46
∅4BpI	ГОСТ 6727—80	6,82
	Итого	9,28
	Всего	25,44

Изделия закладные

∅14AIII	ГОСТ 5781—82	0,48
	Прокат	1,30
	Всего	1,78
	Общий расход	47,30

1ПК 56.9-8КН 0-AIIVв —0

Арматура напрягаемая

∅12AIIIв*	ГОСТ 5781—82	25,10
	Всего	25,10

Изделия арматурные

∅10AI	ГОСТ 5781—82	2,88
	Итого	2,88
∅14AIII	ГОСТ 5781—82	13,28
	Итого	13,28
∅3BpI	ГОСТ 6727—80	2,46
∅4BpI	ГОСТ 6727—80	6,82
	Итого	9,28
	Всего	25,44

Изделия закладные

∅14AIII	ГОСТ 5781—82	0,48
	Прокат	1,30
	Всего	1,78
	Общий расход	52,32

* Сталь, упрочненная вытяжкой с контролем удлинений и напряжений.

Взам. инв №

Подпись и дата

Инв № подл.

Н. контр.	Герман	Подпись		1.041.1-5.12.1-1-РС
Зав. отд.	Кодыш			Ведомость расхода стали, кг
ГИП	Герман			Стадия: Р; Лист: 1; Листов: 2
Вед. инж.	Баранова			ЦНИИпромзданий
Н. сотр.	Набатников			

1ПК 56.9-6КН 0-AIV —0

Арматура напрягаемая

∅10AIV	ГОСТ 5781—82	13,96
	Всего	13,96

Изделия арматурные

∅10AI	ГОСТ 5781—82	2,88
	Итого	2,88
∅14AIII	ГОСТ 5781—82	13,28
	Итого	13,28
∅3BpI	ГОСТ 6727—80	2,46
∅4BpI	ГОСТ 6727—80	6,82
	Итого	9,28
	Всего	25,44

Изделия закладные

∅14AIII	ГОСТ 5781—82	0,48
	Прокат	1,30
	Всего	1,78
	Общий расход	41,18

1ПК 56.9-12КН 0-AIV —0

Арматура напрягаемая

∅14AIV	ГОСТ 5781—82	27,32
	Всего	27,32

Изделия арматурные

∅10AI	ГОСТ 5781—82	2,88
	Итого	2,88
∅14AIII	ГОСТ 5781—82	13,28
	Итого	13,28
∅3BpI	ГОСТ 6727—80	2,46
∅4BpI	ГОСТ 6727—80	6,82
	Итого	9,28
	Всего	25,44

Изделия закладные

∅14AIII	ГОСТ 5781—82	0,48
	Прокат	1,30
	Всего	1,78
	Общий расход	54,54

1ПК 56.9-4КН 0-АтV —0

Арматура напрягаемая

∅10АтV	ГОСТ 10884—81	10,47
	Всего	10,47

Изделия арматурные

∅10AI	ГОСТ 5781—82	2,88
	Итого	2,88
∅14AIII	ГОСТ 5781—82	13,28
	Итого	13,28
∅3BpI	ГОСТ 6727—80	2,46
∅4BpI	ГОСТ 6727—80	6,82
	Итого	9,28
	Всего	25,44

Изделия закладные

∅14AIII	ГОСТ 5781—82	0,48
	Прокат	1,30
	Всего	1,78
	Общий расход	37,69

1ПК 56.9-12КН 0-АтV —0

Арматура напрягаемая

∅14АтV	ГОСТ 10884—81	20,49
	Всего	20,49

Изделия арматурные

∅10AI	ГОСТ 5781—82	2,88
	Итого	2,88
∅14AIII	ГОСТ 5781—82	13,28
	Итого	13,28
∅3BpI	ГОСТ 6727—80	2,46
∅4BpI	ГОСТ 6727—80	6,82
	Итого	9,28
	Всего	25,44

Изделия закладные

∅14AIII	ГОСТ 5781—82	0,48
	Прокат	1,30
	Всего	1,78
	Общий расход	47,71

1ПК 56.9-8КН 0-АтV —0

Арматура напрягаемая

∅12АтV	ГОСТ 10884—81	15,06
	Всего	15,06

Изделия арматурные

∅10AI	ГОСТ 5781—82	2,88
	Итого	2,88
∅14AIII	ГОСТ 5781—82	13,28
	Итого	13,28
∅3BpI	ГОСТ 6727—80	2,46
∅4BpI	ГОСТ 6727—80	6,82
	Итого	9,28
	Всего	25,44

Изделия закладные

∅14AIII	ГОСТ 5781—82	0,48
	Прокат	1,30
	Всего	1,78
	Общий расход	42,28

Взам. инв. №

Подпись и дата

Инв. № подл