ТИПОВЫЕ СТРОИТЕЛЬНЫЕ КОНСТРУКЦИИ, ИЗДЕЛИЯ И УЗЛЫ

Серия 1.041.1-5

МНОГОПУСТОТНЫЕ ПЛИТЫ ПЕРЕКРЫТИЙ МЕЖВИДОВОГО НАЗНАЧЕНИЯ

Выпуск 2.3

ПЛИТЫ ДЛИНОЙ 2650 И ШИРИНОЙ 1490 мм, РЯДОВЫЕ, С АРМАТУРОЙ ИЗ СТАЛИ КЛАССОВ А-III И Вр-I, ИЗ ТЯЖЕЛОГО БЕТОНА.

РАБОЧИЕ ЧЕРТЕЖИ

ЦО0143-04

Серия 1.041.1-5

МНОГОПУСТОТНЫЕ ПЛИТЫ ПЕРЕКРЫТИЙ МЕЖВИДОВОГО НАЗНАЧЕНИЯ

Выпуск 2.3

ПЛИТЫ ДЛИНОЙ 2650 И ШИРИНОЙ 1490 мм, РЯДОВЫЕ, С АРМАТУРОЙ ИЗ СТАЛИ КЛАССОВ А-III И Вр-I, ИЗ ТЯЖЕЛОГО БЕТОНА.

РАБОЧИЕ ЧЕРТЕЖИ

ЦНИИпромзданий
Зам. директора _____ В.В. Гранев
(подпись)

Зав. отделом _____ Э.Н. Кодыш
(подпись)

Гл. инженер проекта _____ Ю.В. Герман
(подпись)

МГСУ
Проректор _____ А.В. Забегаев
(подпись)

Руководитель бюро _____ Н.Г. Головин
(подпись)

Научный сотрудник _____ А.М. Набатников
(подпись)

НИИЖБ
Зам. директора _____ Т.И. Мамедов
(подпись)

Зав. лабораторией _____ Ф.А. Иссерс
(подпись)

Зав. сектором _____ В.Г. Крамарь
(подпись)

ЦНИИПроект
Зам. директора _____ В.Я. Слепухин
(подпись)

Зав. сектором _____ В.Н. Уколов
(подпись)

Гл. инженер проекта _____ Л.О. Лешкова
(подпись)

Утверждены Главпроектом Госстроя России,
письмо от 15.12.1993 г. № 9-3-2/284.
Введены в действие ЦНИИпромзданий с 01.03.1994 г.,
приказ от 21.12.1993 г. № 82

Обозначение	Наименование	Стр.
1.041.1-5.2.3-ПЗ	Пояснительная записка	3
1.041.1-5.2.3-ФЧ	Плита 1ПК 26.15. Опалубочный чертеж	8
1.041.1-5.2.3-1	Плита 1ПК 26.15. Армирование	9
1.041.1-5.2.3-2	Каркас КР2	12
1.041.1-5.2.3-3	Сетка СВ66	13
1.041.1-5.2.3-4	Сетка СН12	14
1.041.1-5.2.3-5	Сетка СН13	15
1.041.1-5.2.3-6	Сетка СН14	16
1.041.1-5.2.3-7	Сетка СН15	17
1.041.1-5.2.3-8	Сетка СН16	18
1.041.1-5.2.3-9	Сетка СН17	19
1.041.1-5.2.3-10	Сетка СН18	20
1.041.1-5.2.3-11	Петля ПС1	21
1.041.1-5.2.3-РС	Ведомость расхода стали, кг	22

Взам инв №

Подпись и дата

Инв № подл.

				1.041.1-5.2.3			
Н.контр.	Герман						
Зав. отд	Кодыш			Содержание	Стадия	Лист	Листов
ГИП	Герман				Р		1
Вед.инж	Баранова				ЦНИИПРОМЗДАНИЙ		
Н. сотр	Набатников						

Данный выпуск содержит рабочие чертежи рядовых плит длиной 2650 мм и шириной 1490 мм, отличающихся по потребительским свойствам — несущей способностью, по изготовлению — видом и классом арматуры, т.е. вариантом используемых основных материалов, который выбирается заводом-изготовителем.

Для изготовления и применения плит необходимо также пользоваться выпусками 0.0, 0.1 и 0.2, в которых приведены общие сведения и характеристики, распространяемые на все или большие группы плит настоящей серии.

Выпуск 0.0 «Состав серии. Номенклатура плит» содержит общие сведения по серии.

Выпуск 0.1 «Общие материалы и указания по применению плит» содержит основные положения по расчету и правила маркировки плит, а также чертежи общих для всех рядовых плит серии продольных и торцевых граней и деталей опалубки.

Выпуск 0.2 «Указания по изготовлению, транспортированию, хранению и монтажу плит» содержит технические требования к плитам, к бетону и арматуре, указания по изготовлению, хранению, транспортировке и монтажу плит, по проведению заводских контрольных испытаний, а также чертежи общих для плит арматурных узлов.

Несущая способность плиты в кН/кв.м обозначается округленной цифрой во второй группе ее марки (см. выпуск 0.1). Проектные значения несущей способности приведены в таблице 1 настоящей записки.

Характеристики арматуры и бетона обозначаются порядковым номером варианта изготовления плиты по используемым материалам — в третьей группе марки плиты и расшифровываются в спецификациях.

Конкретные данные для изготовления плит и проведения контрольных заводских испытаний указаны в таблицах:

- контрольные нагрузки для проверки прочности плит — в таблице 2;
- данные для проверки трещиностойкости и жесткости плит — в таблицах 3 и 4.

Инв № подл.	Подпись и дата	Взам инв. №

Несущая способность плит

Таблица 1

Марка плиты	Расчетная несущая способность без учета собственного веса q, кН/кв.м			
	при свободн. опирании		при защемл. на опоре	
	в закрытых помещениях	на открыт. воздухе*	в закрытых помещениях	на открыт. воздухе*
1ПК 26.15-6РН 0-А-III -0	6,43	6,43	6,43	6,43
1ПК 26.15-9РН 0-А-III -0	9,68	9,68	9,68	9,68
1ПК 26.15-16РН 0-А-III -0	16,59	16,59	16,59	16,59
1ПК 26.15-4РН 0-Вр-I -0	4,80	4,80	4,80	4,80
1ПК 26.15-6РН 0-Вр-I -0	7,00	7,00	7,00	7,00
1ПК 26.15-10РН 0-Вр-I -0	10,32	10,32	10,32	10,32
1ПК 26.15-13РН 0-Вр-I -0	13,71	13,71	13,71	13,71

1. Масса плиты из тяжелого бетона — 1200 кг.
2. Расход бетона — 0,49 куб. м.

* Смотри п. 2.6 пояснительной записки выпуска 0.1.

Расчетная схема

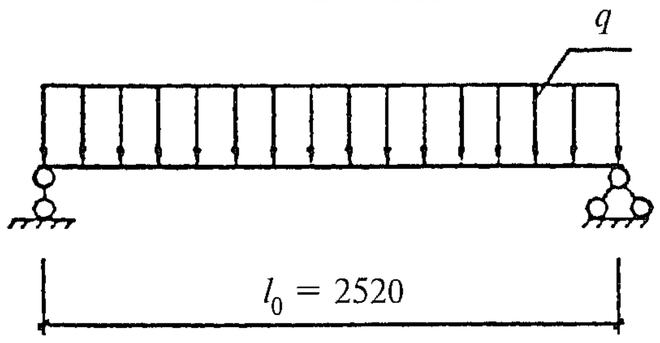

Данные по испытаниям

Таблица 2

Схему испытаний см. выпуск 0.2; расчетный пролет = 2520 мм

Проверка прочности

Значение контрольной нагрузки по проверке прочности выбирается из таблицы в зависимости от нижеперечисленных характерных видов разрушения плиты:

1. Текучесть стали продольной растянутой арматуры в нормальном сечении до наступления раздробления бетона сжатой зоны.
2. Текучесть стали растянутой продольной и поперечной арматуры в наклонном сечении до наступления раздробления бетона сжатой зоны над наклонной трещиной.
3. Разрыв продольной растянутой арматуры.
4. Раздробление бетона сжатой зоны в нормальном и наклонном сечениях до наступления текучести стали.

Марка плиты	Контрольная нагрузка по прочности q за вычетом собственного веса и величина коэффициента C при характере разрушения			
	1		2 (C = 1,4)	3 и 4 (C = 1,6)
	q, кН/кв.м	C	q, кН/кв.м	q, кН/кв.м
1ПК 26.15-6РН 0-А-III -0	9,20	1,25	10,70	12,60
1ПК 26.15-9РН 0-А-III -0	13,30	1,25	15,20	17,80
1ПК 26.15-16РН 0-А-III -0	21,90	1,25	24,90	28,90
1ПК 26.15-4РН 0-Вр-I -0	8,40	1,40	8,40	10,00
1ПК 26.15-6РН 0-Вр-I -0	11,50	1,40	11,50	13,50
1ПК 26.15-10РН 0-Вр-I -0	16,10	1,40	16,10	18,80
1ПК 26.15-13РН 0-Вр-I -0	20,90	1,40	20,90	24,30

Инв. № подл.	Подпись и дата	Взам инв. №

Контрольные нагрузки по жесткости

Таблица 3

Марка плиты	Контрольная нагрузка за вычетом собственного веса, кН/кв.м	Контрольный прогиб, мм
1ПК 26.15-6РН 0-А-III -0	5,40	0,2
1ПК 26.15-9РН 0-А-III -0	8,10	0,3
1ПК 26.15-16РН 0-А-III -0	13,80	1,4
1ПК 26.15-4РН 0-Вр-I -0	4,00	0,2
1ПК 26.15-6РН 0-Вр-I -0	5,80	0,2
1ПК 26.15-10РН 0-Вр-I -0	8,60	0,3
1ПК 26.15-13РН 0-Вр-I -0	11,40	0,5

Продолжение таблицы 3

Марка плиты	Максимальный прогиб, при котором панель признается годной, мм	Максимальный прогиб, при котором требуются повторные испытания, мм	Отношение проектного прогиба к предельному
1ПК 26.15-6РН 0-А-III -0	0,2	0,3	0,039
1ПК 26.15-9РН 0-А-III -0	0,4	0,45	0,051
1ПК 26.15-16РН 0-А-III -0	1,7	1,8	0,205
1ПК 26.15-4РН 0-Вр-I -0	0,2	0,25	0,033
1ПК 26.15-6РН 0-Вр-I -0	0,3	0,35	0,041
1ПК 26.15-10РН 0-Вр-I -0	0,4	0,45	0,054
1ПК 26.15-13РН 0-Вр-I -0	0,6	0,7	0,081

Инв № подл.	Подпись и дата	Взам. инв №

Контрольные нагрузки по трещиностойкости

Таблица 4

Марка плиты	Контрольная нагрузка за вычетом собственного веса, кН/кв.м	Контрольная ширина раскрытия трещин, мм
1ПК 26.15-6РН 0-А-III -0	5,40	0,25
1ПК 26.15-9РН 0-А-III -0	8,10	0,25
1ПК 26.15-16РН 0-А-III -0	13,80	0,25
1ПК 26.15-4РН 0-Вр-I -0	4,00	0,25
1ПК 26.15-6РН 0-Вр-I -0	5,80	0,25
1ПК 26.15-10РН 0-Вр-I -0	8,60	0,25
1ПК 26.15-13РН 0-Вр-I -0	11,40	0,25

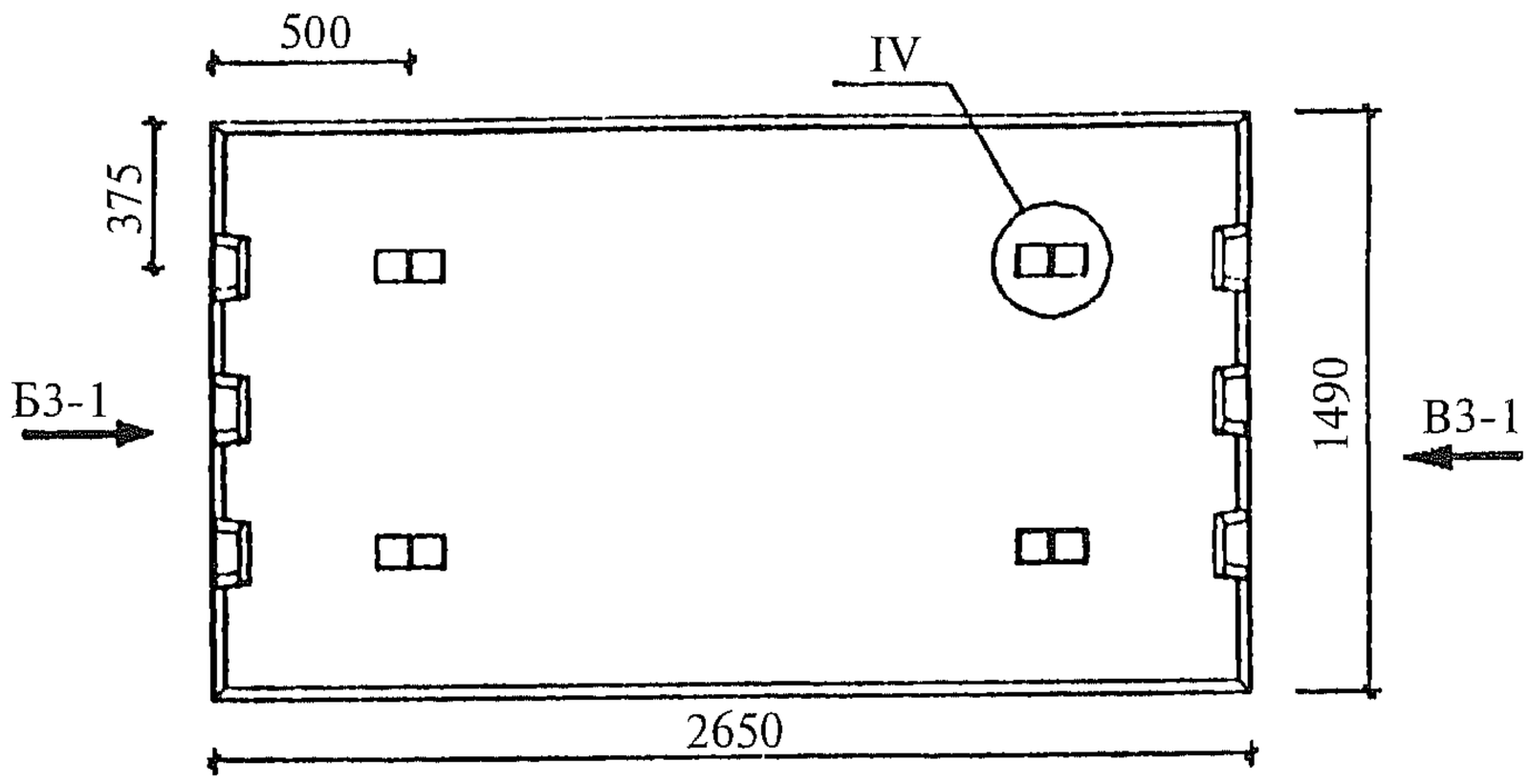

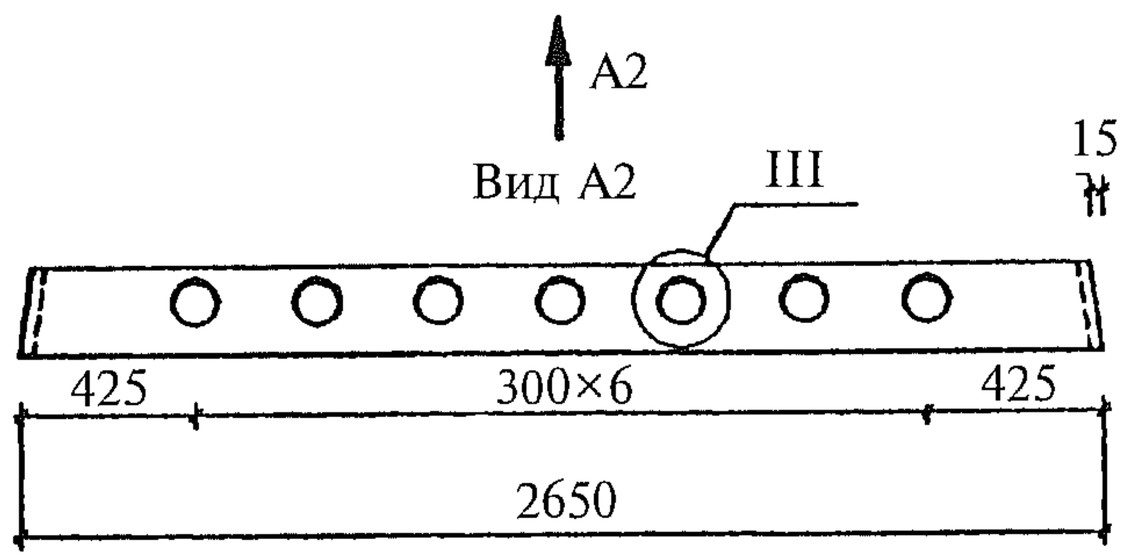

Вид Б3-1

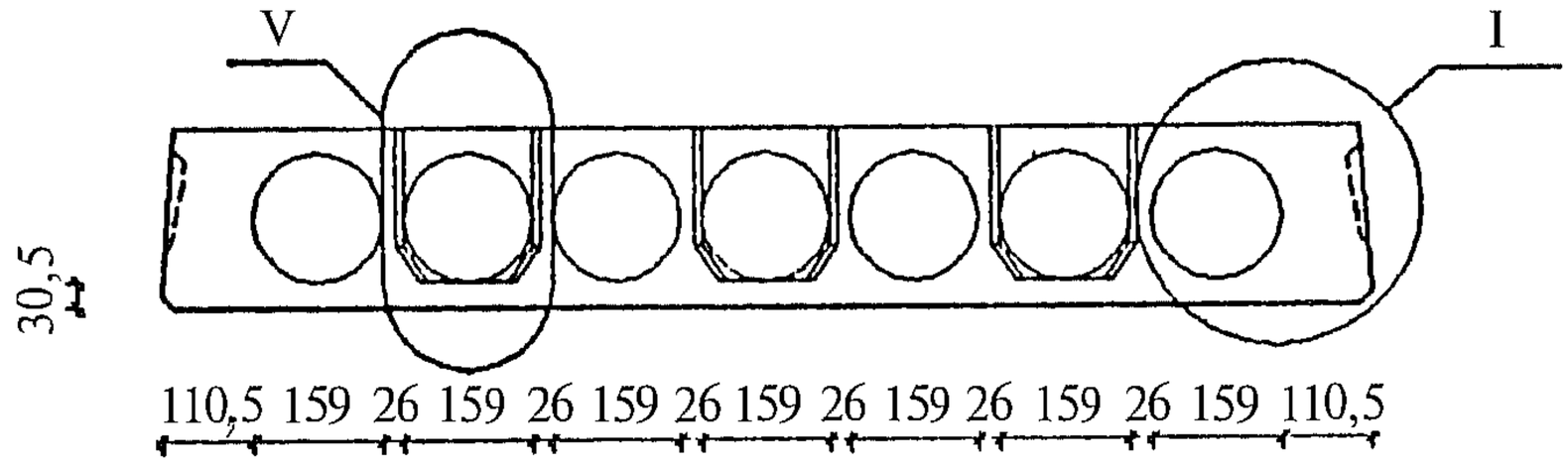

Вид В3-1

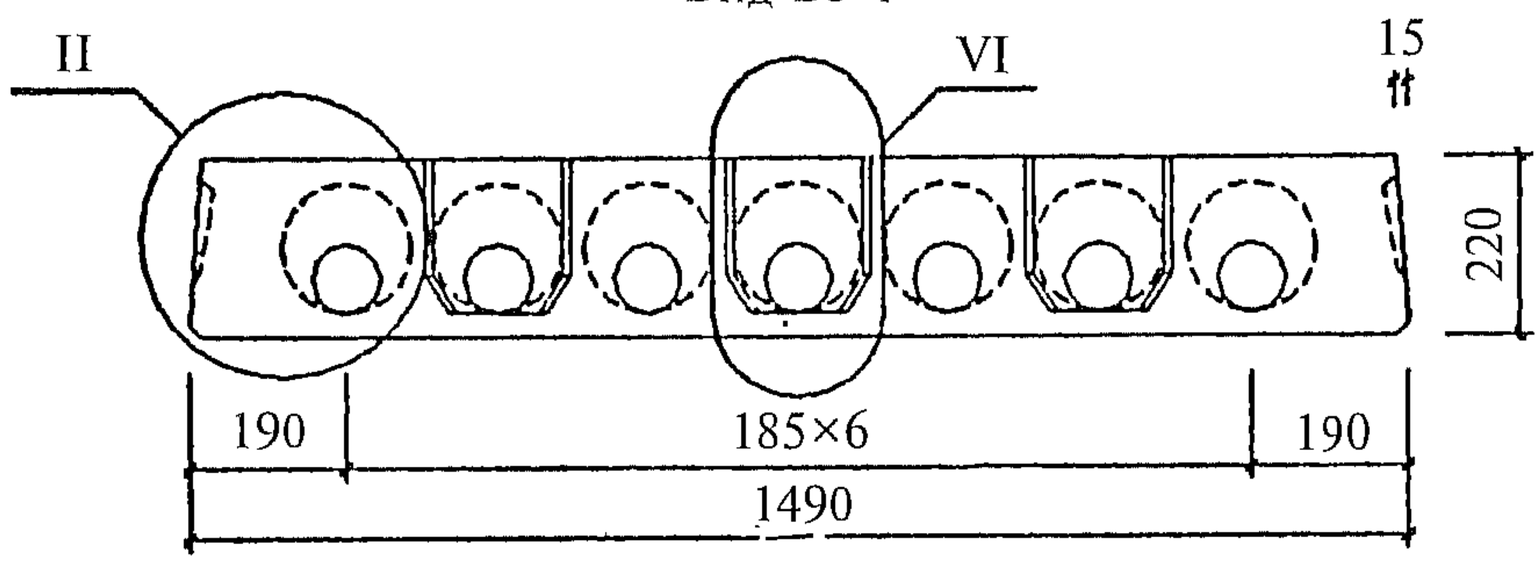

Узлы см. вып. 0.1

Взам инв №								
Подпись и дата								
					1.041.1-5.2.3-ФЧ			
		Н.контр	Герман					
Инв № подл		Зав отд.	Кодыш		Плита 1ПК 26.15. Опалубочный чертеж	Стадия	Лист	Листов
		ГИП	Герман			Р		1
		Вед.инж.	Баранова			ЦНИИПРОМЗДАНИЙ		
		Н. сотр.	Набатников					

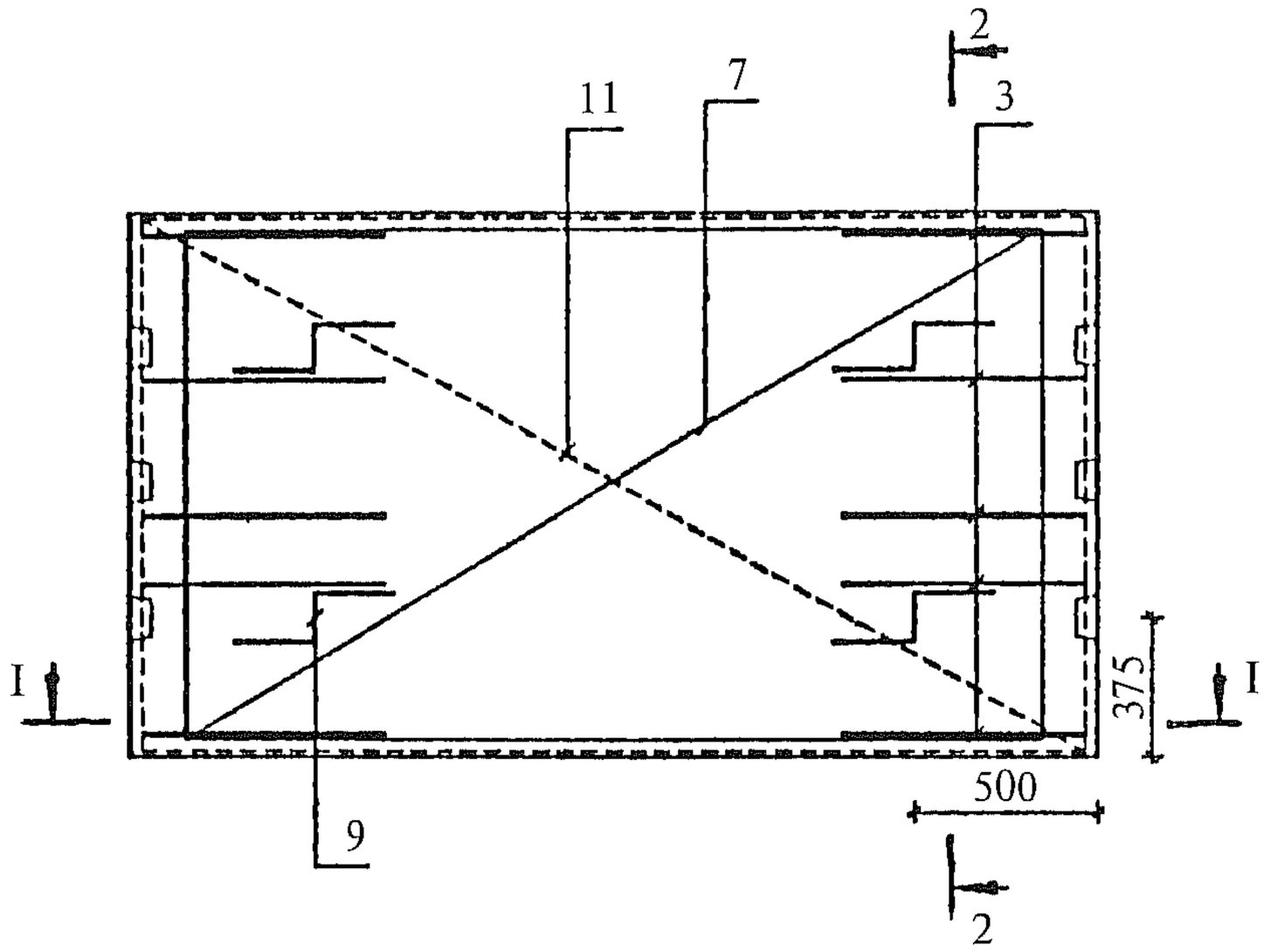

I—I

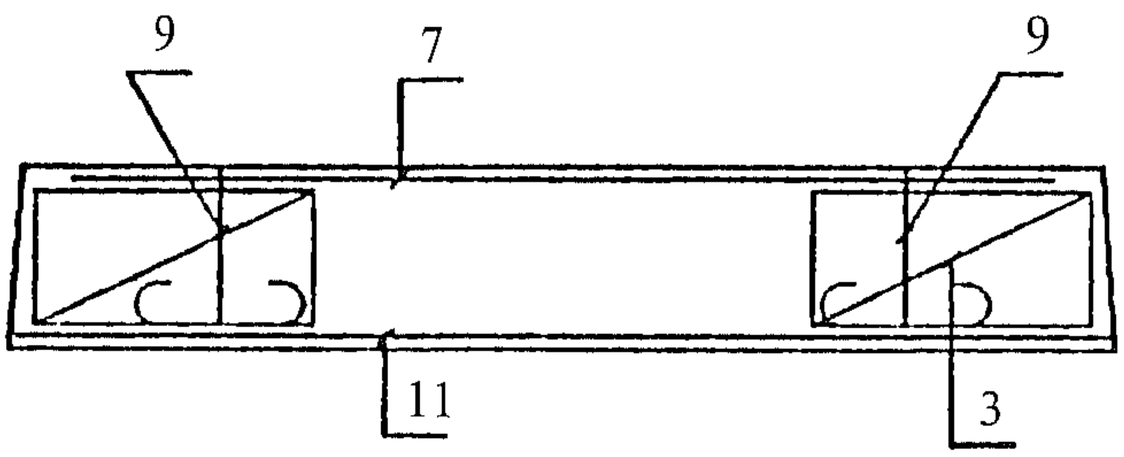

2—2

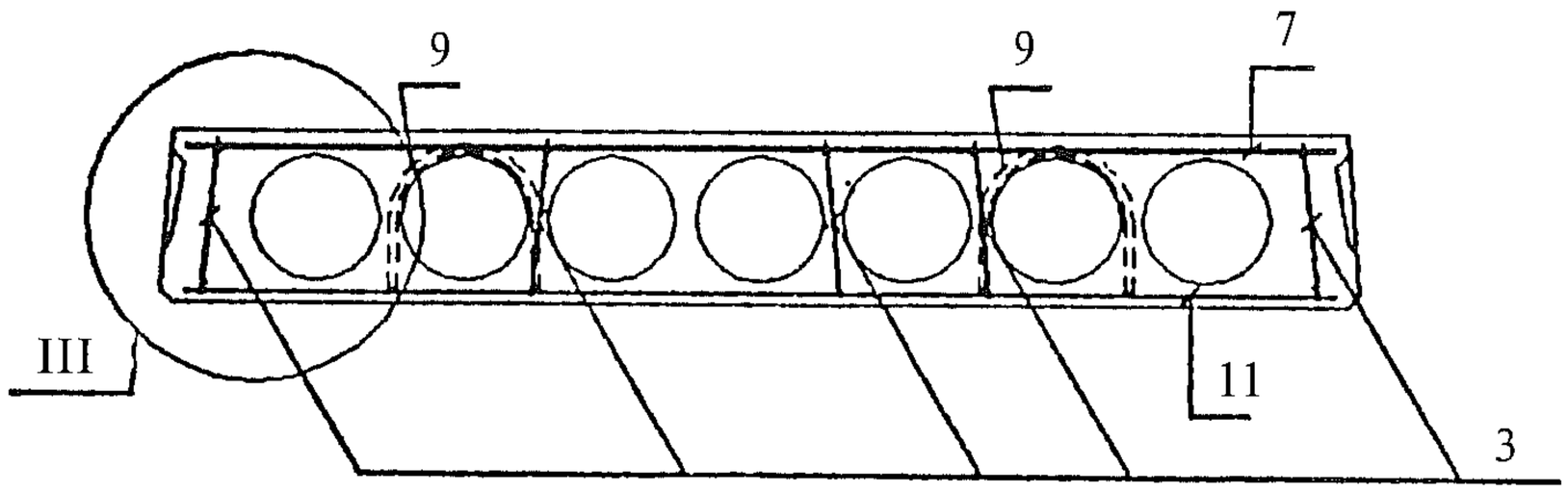

1. Защитный слой для продольных стержней сетки СН (поз. 11) — 20 мм.
2. Узлы см. вып. 0.2.
3. Каркасы КР устанавливать концом с размером 20 мм в сторону торца плиты.

				1.041.1-5.2.3-1			
		Н контр	Герман				
		Зав отд.	Кодыш	Плита 1ПК 26.15. Армирование	Стадия	Лист	Листов
		ГИП	Герман		Р	1	3
		Вед инж.	Баранова		ЦНИИПРОМЗДАНИЙ		
		Н. сотр.	Набатников				

Взам инв № | Подпись и дата | Инв № подл

Инв. № подл.	Подпись и дата	Взам. инв. №

Марка плиты	Поз.	Наименование	Количество	Обозначение документа
1ПК 26.15-6РН 0-А-III -0	3	Каркас КР2	10	1.041.1-5.2.3-2
	7	Сетка СВ66	1	1.041.1-5.2.3-3
	9	Петля ПС1	4	1.041.1-5.2.3-11
	11	Сетка СН12	1	1.041.1-5.2.3-4
		Бетон В15	0,49 $м^3$	
1ПК 26.15-9РН 0-А-III -0	3	Каркас КР2	10	1.041.1-5.2.3-2
	7	Сетка СВ66	1	1.041.1-5.2.3-3
	9	Петля ПС1	4	1.041.1-5.2.3-11
	11	Сетка СН15	1	1.041.1-5.2.3-7
		Бетон В15	0,49 $м^3$	
1ПК 26.15-16РН 0-А-III -0	3	Каркас КР2	10	1.041.1-5.2.3-2
	7	Сетка СВ66	1	1.041.1-5.2.3-3
	9	Петля ПС1	4	1.041.1-5.2.3-11
	11	Сетка СН14	1	1.041.1-5.2.3-6
		Бетон В15	0,49 $м^3$	
1ПК 26.15-4РН 0-Вр-I -0	3	Каркас КР2	10	1.041.1-5.2.3-2
	7	Сетка СВ66	1	1.041.1-5.2.3-3
	9	Петля ПС1	4	1.041.1-5.2.3-11
	11	Сетка СН13	1	1.041.1-5.2.3-5
		Бетон В15	0,49 $м^3$	

Инв № подл	Подпись и дата	Взам. инв №

Марка плиты	Поз.	Наименование	Количество	Обозначение документа
1ПК 26.15-6РН 0-Вр-I -0	3	Каркас КР2	10	1.041.1-5.2.3-2
	7	Сетка СВ66	1	1.041.1-5.2.3-3
	9	Петля ПС1	4	1.041.1-5.2.3-11
	11	Сетка СН16	1	1.041.1-5.2.3-8
		Бетон В15	0,49 $м^3$	
1ПК 26.15-10РН 0-Вр-I -0	3	Каркас КР2	10	1.041.1-5.2.3-2
	7	Сетка СВ66	1	1.041.1-5.2.3-3
	9	Петля ПС1	4	1.041.1-5.2.3-11
	11	Сетка СН17	1	1.041.1-5.2.3-9
		Бетон В15	0,49 $м^3$	
1ПК 26.15-13РН 0-Вр-I -0	3	Каркас КР2	10	1.041.1-5.2.3-2
	7	Сетка СВ66	1	1.041.1-5.2.3-3
	9	Петля ПС1	4	1.041.1-5.2.3-11
	11	Сетка СН18	1	1.041.1-5.2.3-10
		Бетон В15	0,49 $м^3$	

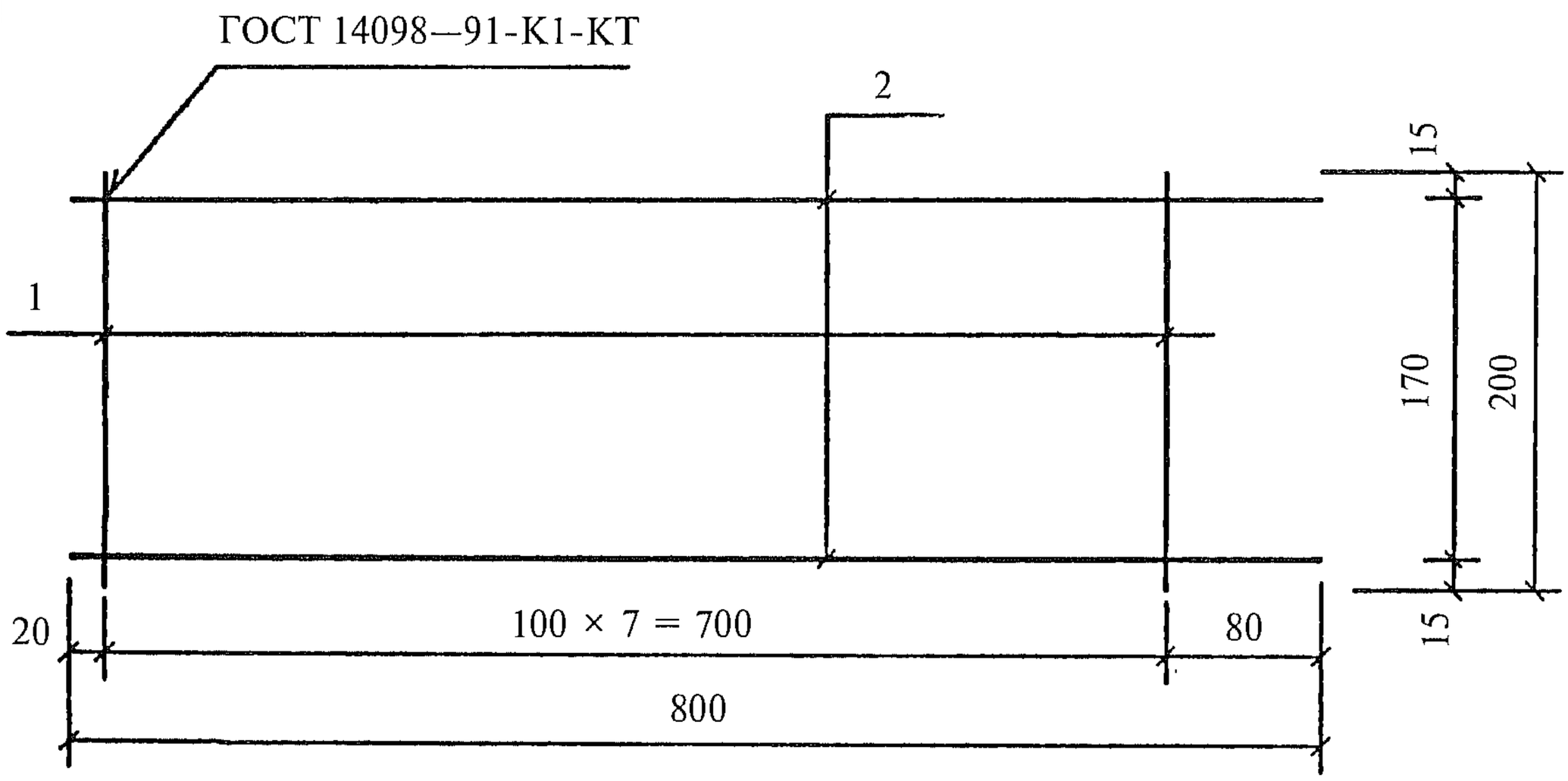

Поз. дет.	Наименование	Кол. дет.	Масса 1 дет., кг	Масса изделия, кг
1	∅ 3 Вр-I, l = 200	8	0,01	0,16
2	∅ 3 Вр-I, l = 800	2	0,04	

Арматура класса Вр-I по ГОСТ 6727—80.

Взам инв. №							
Подпись и дата					1.041.1-5.2.3-2		
		Н.контр.	Герман				
Инв. № подл.		Зав отд.	Кодыш		Каркас КР2	Стадия	Лист	Листов
		ГИП	Герман			Р		1
		Вед.инж.	Баранова			ЦНИИПРОМЗДАНИЙ		
		Н. сотр.	Набатников					

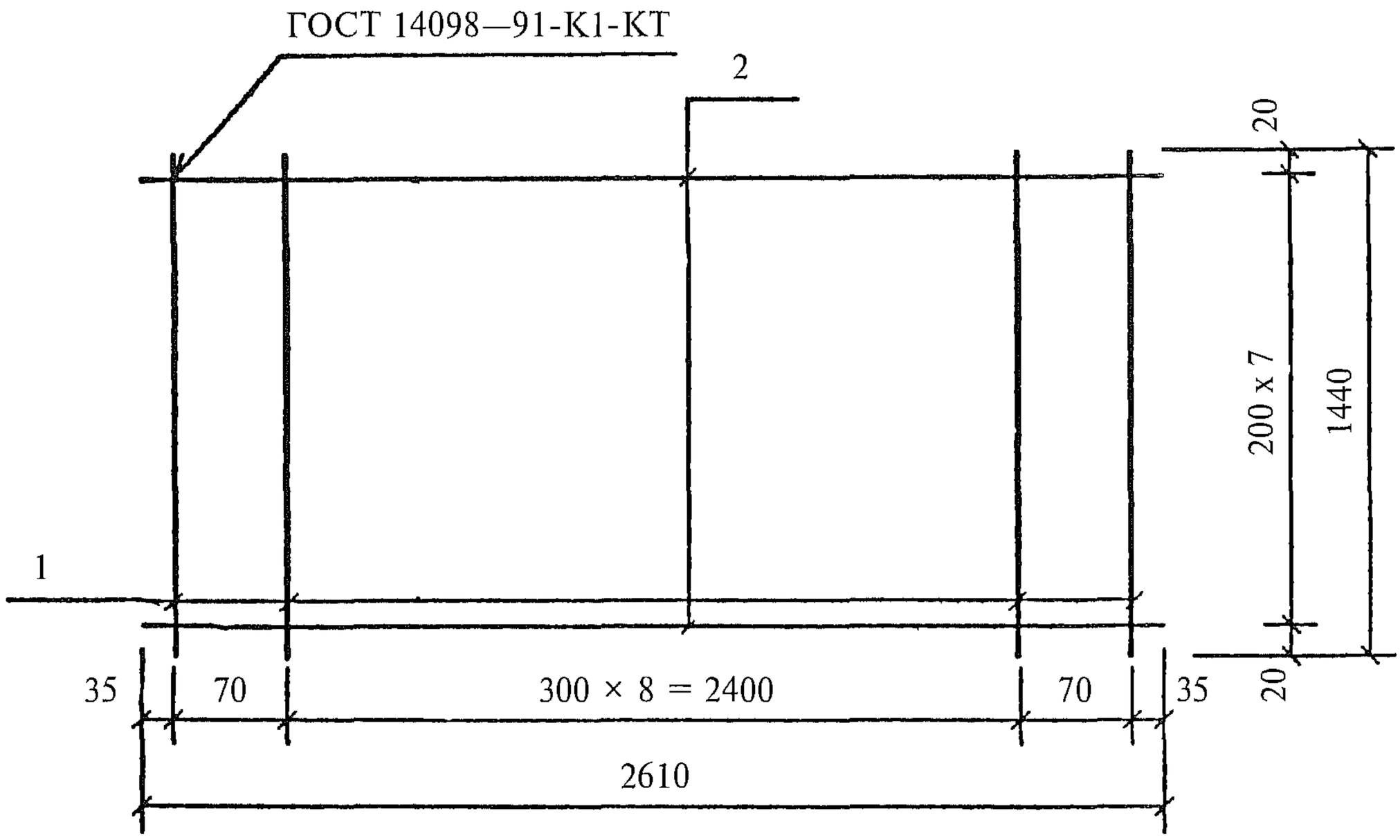

Поз. дет.	Наименование	Кол. дет.	Масса 1 дет., кг	Масса изделия, кг
1	∅ 3 Вр-I, l = 1440	11	0,07	1,89
2	∅ 3 Вр-I, l = 2610	8	0,14	

Арматура класса Вр-I по ГОСТ 6727—80.

				1.041.1-5.2.3-3			
Н.контр	Герман						
Зав. отд.	Кодыш			Сетка СВ66	Стадия	Лист	Листов
ГИП	Герман				Р		1
Вед.инж	Баранова				ЦНИИПРОМЗДАНИЙ		
Н. сотр.	Набатников						

Взам. инв. №

Подпись и дата

Инв. № подл.

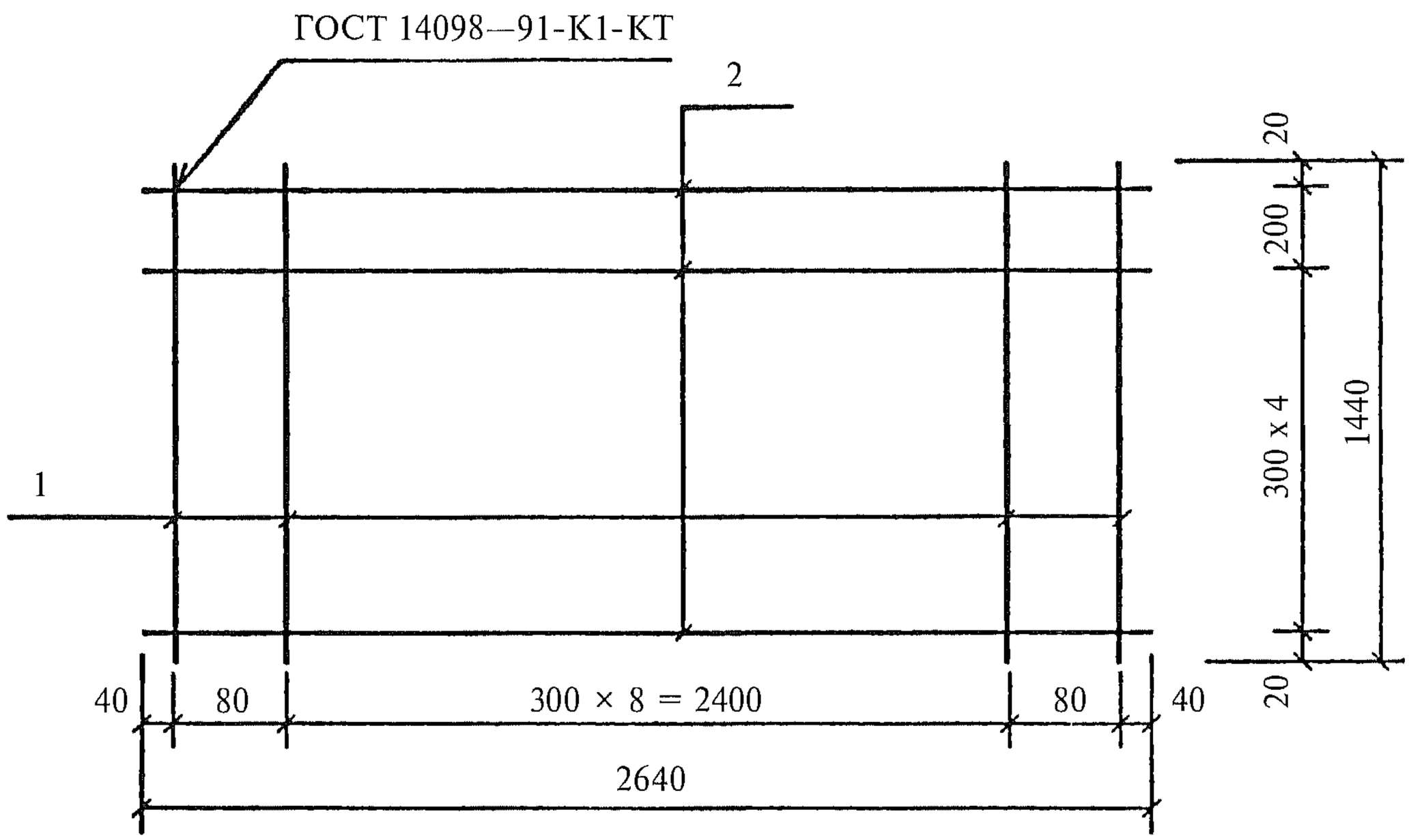

Поз. дет.	Наименование	Кол. дет.	Масса 1 дет., кг	Масса изделия, кг
1	∅ 3 Вр-I, l = 1440	11	0,07	4,31
2	∅ 6 А-III, l = 2640	6	0,59	

1. Арматура класса А-III по ГОСТ 5781—82.
2. Арматура класса Вр-I по ГОСТ 6727—80.

				1.041.1-5.2.3-4			
Н контр.	Герман						
Зав отд.	Кодыш			Сетка СН12	Стадия	Лист	Листов
ГИП	Герман				Р		1
Вед.инж.	Баранова				ЦНИИПРОМЗДАНИЙ		
Н. сотр.	Набатников						

Взам. инв. №

Подпись и дата

Инв. № подл.

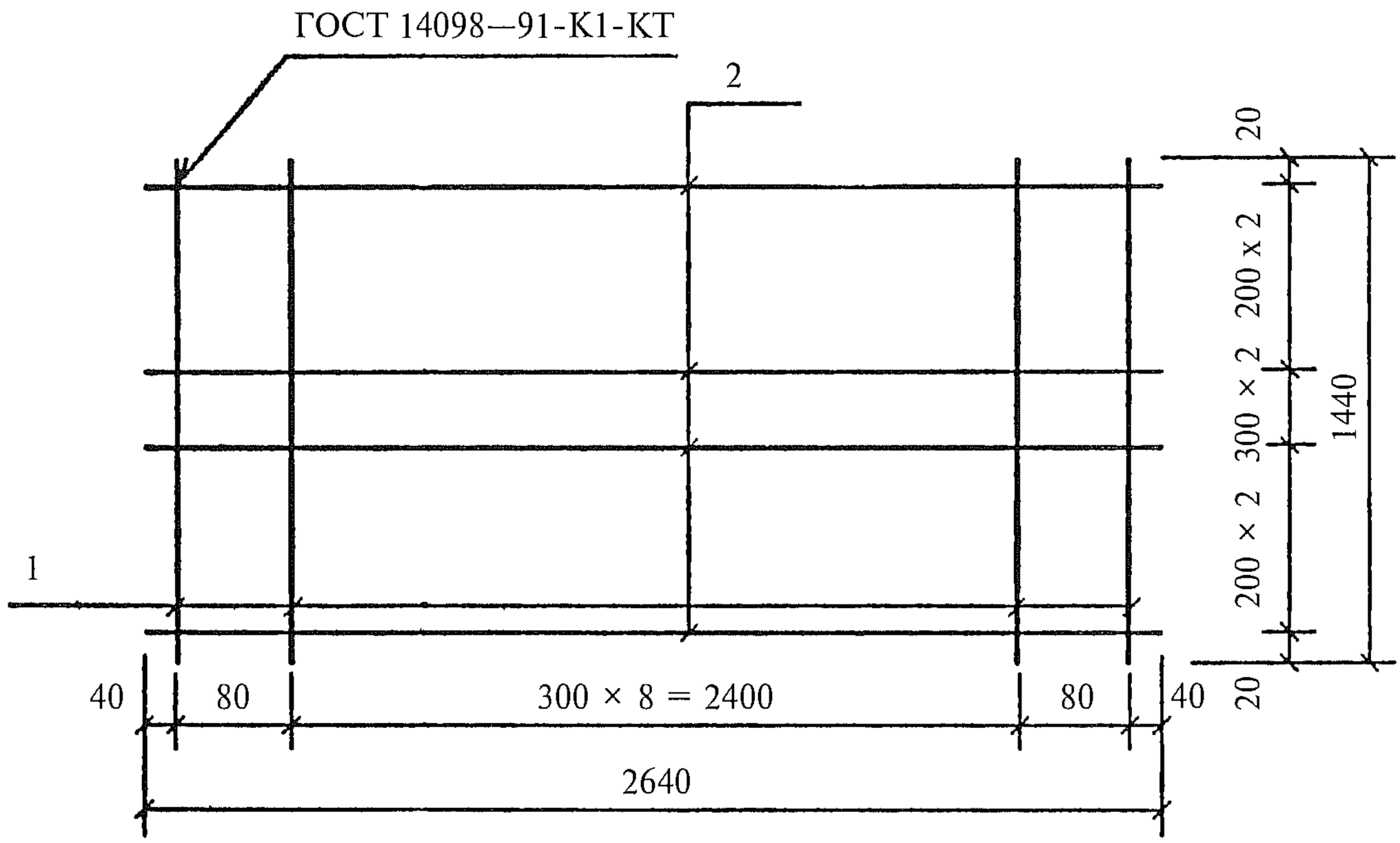

Поз. дет.	Наименование	Кол. дет.	Масса 1 дет., кг	Масса изделия, кг
1	∅ 3 Вр-I, l = 1440	11	0,07	3,43
2	∅ 5 Вр-I, l = 2640	7	0,38	

Арматура класса Вр-I по ГОСТ 6727—80.

				1.041.1-5.2.3-5			
Н.контр.	Герман						
Зав. отд.	Кодыш			Сетка СН13	Стадия	Лист	Листов
ГИП	Герман				Р		1
Вед.инж.	Баранова				ЦНИИПРОМЗДАНИЙ		
Н. сотр.	Набатников						

Взам. инв. № | Подпись и дата | Инв. № подл.

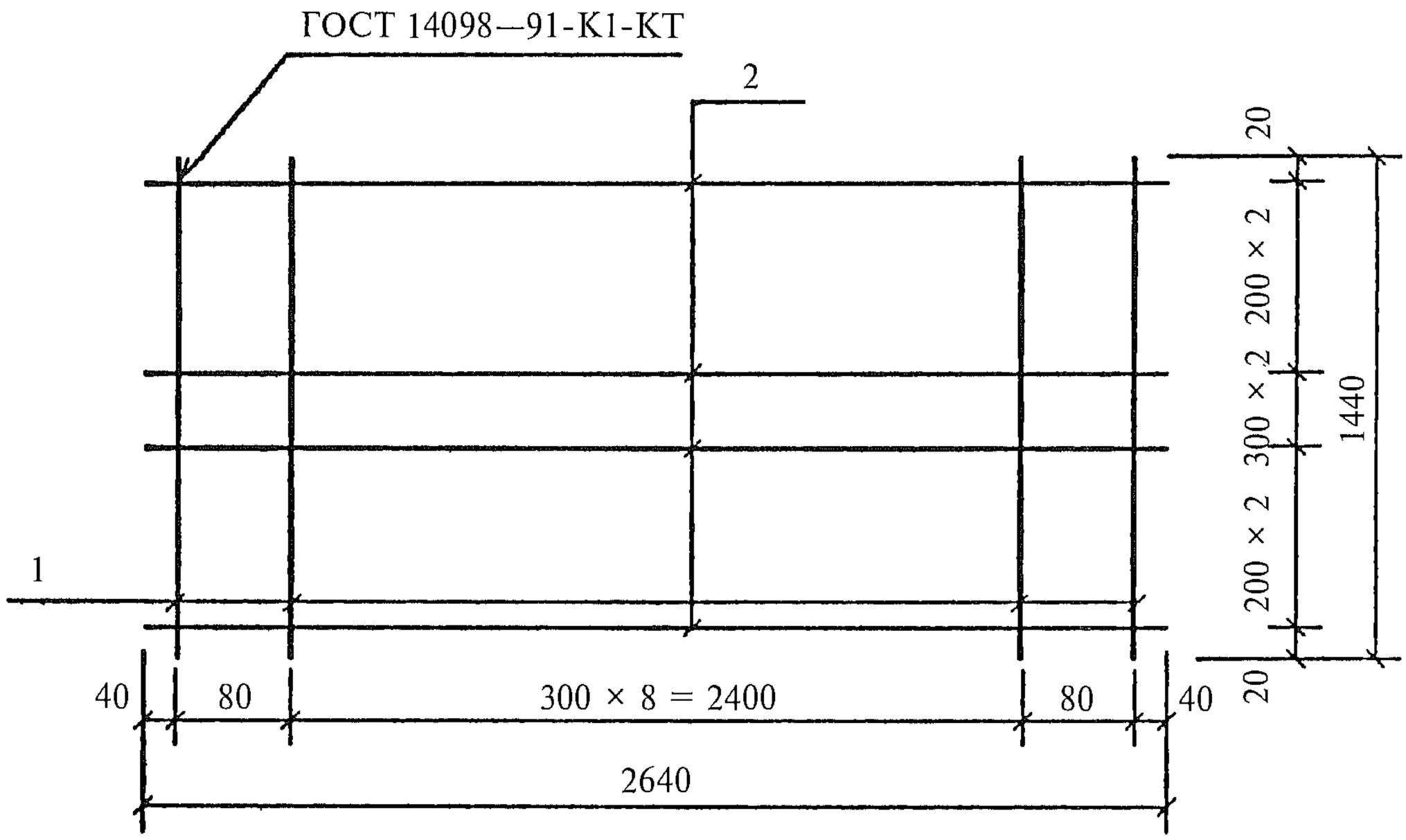

Поз. дет.	Наименование	Кол. дет.	Масса 1 дет., кг	Масса изделия, кг
1	∅ 3 Вр-I, l = 1440	11	0,07	8,05
2	∅ 8 А-III, l = 2640	7	1,04	

1. Арматура класса А-III по ГОСТ 5781—82.
2. Арматура класса Вр-I по ГОСТ 6727—80.

				1.041.1-5.2.3-6			
Н.контр	Герман						
Зав. отд	Кодыш			Сетка СН14	Стадия	Лист	Листов
ГИП	Герман				Р		1
Вед.инж.	Баранова				ЦНИИПРОМЗДАНИЙ		
Н. сотр.	Набатников						

Взам. инв. №

Подпись и дата

Инв. № подл

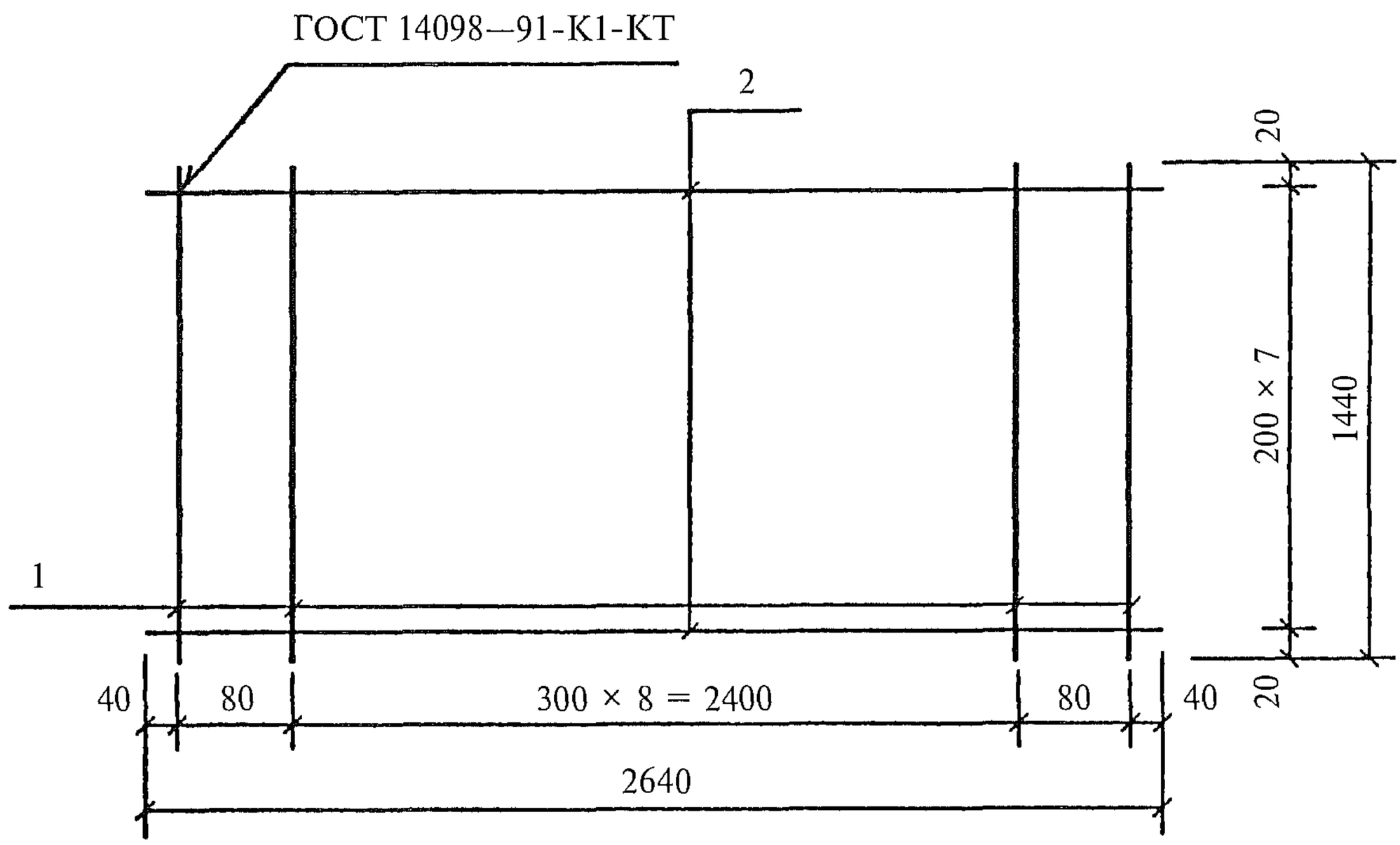

Поз. дет.	Наименование	Кол. дет.	Масса 1 дет., кг	Масса изделия, кг
1	∅ 3 Вр-I, l = 1440	11	0,07	5,49
2	∅ 6 А-III, l = 2640	8	0,59	

1. Арматура класса А-III по ГОСТ 5781—82.
2. Арматура класса Вр-I по ГОСТ 6727—80.

				1.041.1-5.2.3-7			
Н.контр.	Герман						
Зав. отд.	Кодыш			Сетка СН15	Стадия	Лист	Листов
ГИП	Герман				Р		1
Вед.инж.	Баранова				ЦНИИПРОМЗДАНИЙ		
Н. сотр.	Набатников						

Взам. инв. № | Подпись и дата | Инв. № подл.

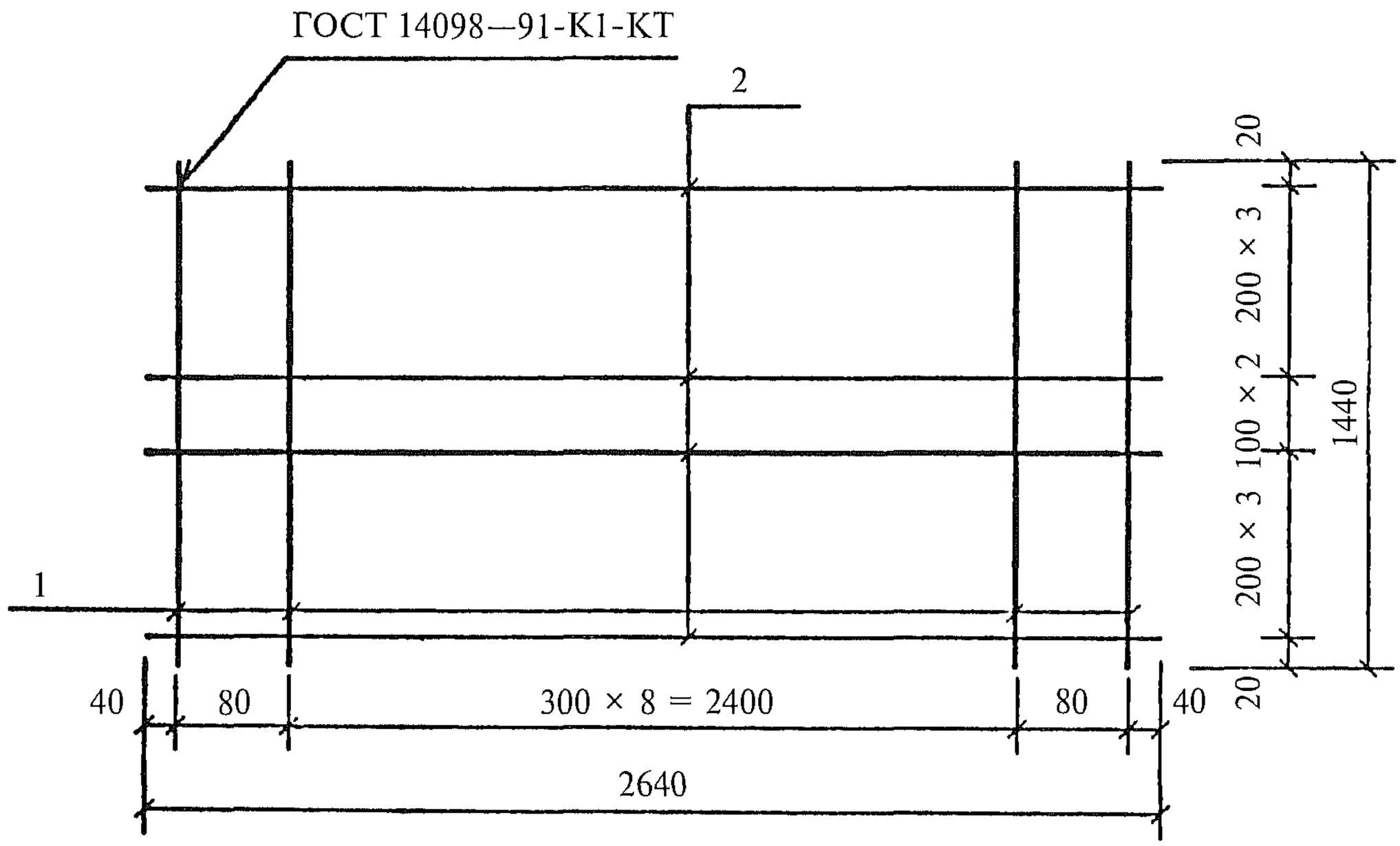

Поз. дет.	Наименование	Кол. дет.	Масса 1 дет., кг	Масса изделия, кг
1	∅ 3 Вр-I, l = 1440	11	0,07	4,19
2	∅ 5 Вр-I, l = 2640	9	0,38	

Арматура класса Вр-I по ГОСТ 6727—80.

				1.041.1-5.2.3-8			
Н.контр	Герман						
Зав. отд	Кодыш			Сетка СН16	Стадия	Лист	Листов
ГИП	Герман				Р		1
Вед.инж	Баранова				ЦНИИПРОМЗДАНИЙ		
Н. сотр.	Набатников						

Взам. инв. № | Подпись и дата | Инв. № подл.

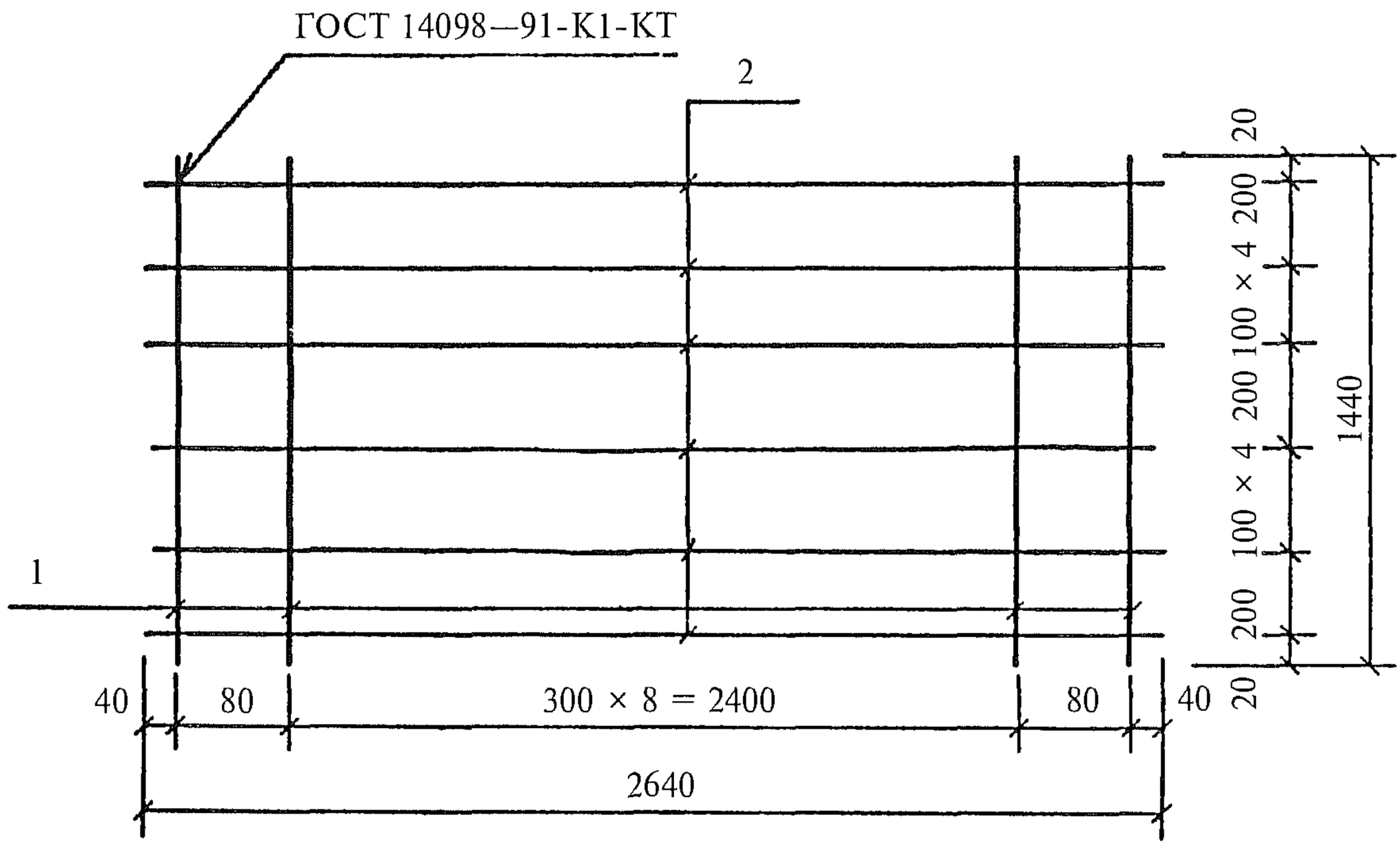

Поз. дет.	Наименование	Кол. дет.	Масса 1 дет., кг	Масса изделия, кг
1	∅ 3 Вр-I, l = 1440	11	0,07	5,33
2	∅ 5 Вр-I, l = 2640	12	0,38	

Арматура класса Вр-I по ГОСТ 6727—80.

				1.041.1-5.2.3-9			
Н.контр.	Герман						
Зав. отд.	Кодыш			Сетка СН17	Стадия	Лист	Листов
ГИП	Герман				Р		1
Вед.инж.	Баранова				ЦНИИПРОМЗДАНИЙ		
Н сотр.	Набатников						

Взам. инв. № | Подпись и дата | Инв. № подл.

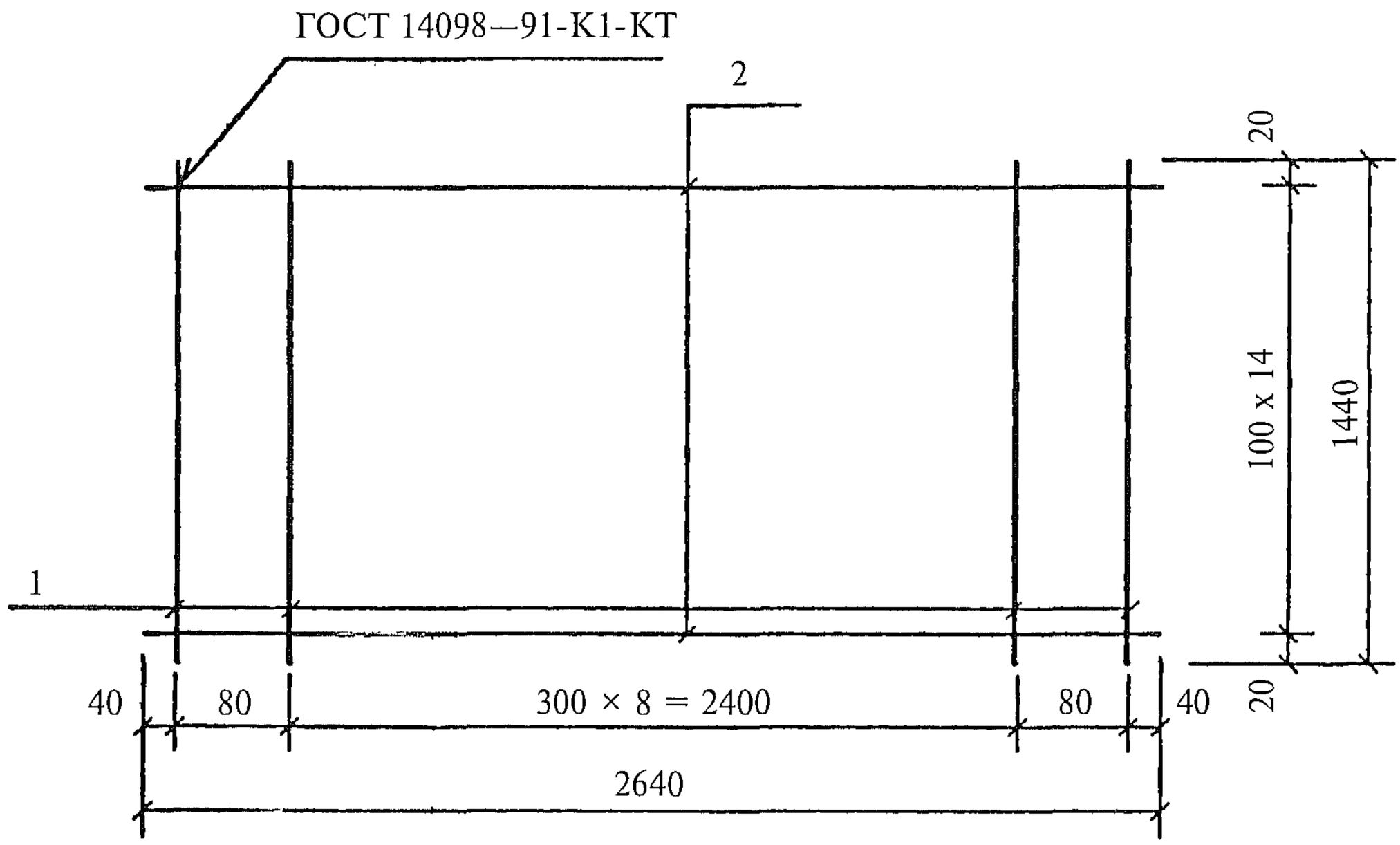

Поз. дет.	Наименование	Кол. дет.	Масса 1 дет., кг	Масса изделия, кг
1	∅ 3 Вр-I, l = 1440	11	0,07	6,47
2	∅ 5 Вр-I, l = 2640	15	0,38	

Арматура класса Вр-I по ГОСТ 6727—80.

				1.041.1-5.2.3-10			
Н.контр	Герман						
Зав. отд.	Кодыш			Сетка СН18	Стадия	Лист	Листов
ГИП	Герман				Р		1
Вед.инж	Баранова				ЦНИИПРОМЗДАНИЙ		
Н. сотр.	Набатников						

Взам инв. № | Подпись и дата | Инв № подл.

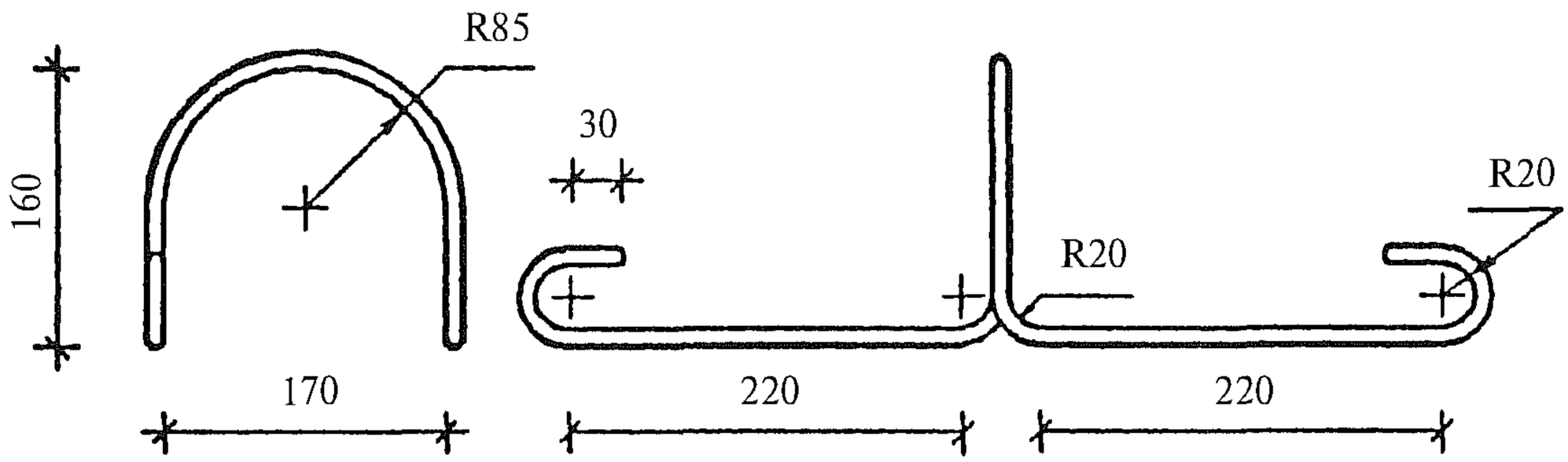

Наименование	Кол.	Масса изделия, кг
∅10 А-I, l = 1170		0,72

Арматура класса А-I по ГОСТ 5781—82, марки стали см. п. 3.3 технических требований вып. 1.0.

Взам. инв. №							
Подпись и дата					1.041.1-5.2.3-11		
		Н.контр	Герман				
Инв № подл.		Зав. отд.	Кодыш		Петля ПС 1	Стадия	Лист	Листов
		ГИП	Герман			Р		1
		Вед.инж.	Баранова			ЦНИИПРОМЗДАНИЙ		
		Н. сотр.	Набатников					

1ПК 26.15-6РН 0-А-III -0

Изделия арматурные

∅ 10А-I	ГОСТ 5781—82	2,88
	Итого	2,88
∅ 6А-III	ГОСТ 5781—82	3,54
	Итого	3,54
∅ 3Вр-I	ГОСТ 6727—80	4,26
	Итого	4,26
Общий	расход	10,68

1ПК 26.15-16РН 0-А-III -0

Изделия арматурные

∅ 10А-I	ГОСТ 5781—82	2,88
	Итого	2,88
∅ 8А-III	ГОСТ 5781—82	7,28
	Итого	7,28
∅ 3Вр-I	ГОСТ 6727—80	4,26
	Итого	4,26
Общий	расход	14,42

1ПК 26.15-6РН 0-Вр-I -0

Изделия арматурные

∅ 10А-I	ГОСТ 5781—82	2,88
	Итого	2,88
∅ 3Вр-I	ГОСТ 6727—80	4,26
∅ 5Вр-I	ГОСТ 6727—80	3,42
	Итого	7,68
Общий	расход	10,56

1ПК 26.15-13РН 0-Вр-I -0

Изделия арматурные

∅ 10А-I	ГОСТ 5781—82	2,88
	Итого	2,88
∅ 3Вр-I	ГОСТ 6727—80	4,26
∅ 5Вр-I	ГОСТ 6727—80	5,70
	Итого	9,96
Общий	расход	12,84

1ПК 26.15-9РН 0-А-III -0

Изделия арматурные

∅ 10А-I	ГОСТ 5781—82	2,88
	Итого	2,88
∅ 6А-III	ГОСТ 5781—82	4,72
	Итого	4,72
∅ 3Вр-I	ГОСТ 6727—80	4,26
	Итого	4,26
Общий	расход	11,86

1ПК 26.15-4РН 0-Вр-I -0

Изделия арматурные

∅10 А-I	ГОСТ 5781—82	2,88
	Итого	2,88
∅3 Вр-I	ГОСТ 6727—80	4,26
∅5 Вр-I	ГОСТ 6727—80	2,66
	Итого	6,92
Общий	расход	9,80

1ПК 26.15-10РН 0-Вр-I -0

Изделия арматурные

∅ 10А-I	ГОСТ 5781—82	2,88
	Итого	2,88
∅3 Вр-I	ГОСТ 6727—80	4,26
∅5 Вр-I	ГОСТ 6727—80	4,56
	Итого	8,82
Общий	расход	11,70

Взам. инв. №

Подпись и дата

Инв. № подл.

				1.041.1-5.2.3-РС
Н контр.	Герман			
Зав. отд.	Кодыш			Ведомость расхода стали, кг
ГИП	Герман			
Вед инж.	Баранова			
Н. сотр.	Набатников			

Стадия	Лист	Листов
Р		1

ЦНИИПРОМЗДАНИЙ