ТИПОВЫЕ КОНСТРУКЦИИ, ИЗДЕЛИЯ И УЗЛЫ ЗДАНИЙ И СООРУЖЕНИЙ

СЕРИЯ 1.220.1-3 м

КОНСТРУКЦИИ КАРКАСА С КОЛОННАМИ СЕЧЕНИЕМ 300Х300 мм ДЛЯ СТРОИТЕЛЬСТВА ОБЩЕСТВЕННЫХ ЗДАНИЙ С ИСПОЛЬЗОВАНИЕМ ВЕЧНОМЕРЗЛЫХ ГРУНТОВ ОСНОВАНИЯ ПО ПРИНЦИПУ I

ВЫПУСК 2-1

КОЛОННЫ

РАБОЧИЕ ЧЕРТЕЖИ

23179
ЦЕНА 5-85

ТИПОВЫЕ КОНСТРУКЦИИ, ИЗДЕЛИЯ И УЗЛЫ ЗДАНИЙ И СООРУЖЕНИЙ

СЕРИЯ 1.220.1-3 м

КОНСТРУКЦИИ КАРКАСА С КОЛОННАМИ СЕЧЕНИЕМ 300Х300 мм ДЛЯ СТРОИТЕЛЬСТВА ОБЩЕСТВЕННЫХ ЗДАНИЙ С ИСПОЛЬЗОВАНИЕМ ВЕЧНОМЕРЗЛЫХ ГРУНТОВ ОСНОВАНИЯ ПО ПРИНЦИПУ I

ВЫПУСК 2-1

КОЛОННЫ

РАБОЧИЕ ЧЕРТЕЖИ

РАЗРАБОТАНЫ:

ЛЕНЗНИИЭП

ГЛ. ИНЖ. ИН-ТА А.В.РЯЗАНОВ
ГЛ. КОНСТР. ИН-ТА Р.А.ЛОПОВ
ГЛ. ИНЖ. ПРОЕКТА П.Р.ВАКМАН
ЗАВ. ЛАБОРАТОРИЕЙ Л.И.НЕЙМАРК
СТ. Н. СОТРУДНИК С.С.ШМЕЛЕВА

КИЕВЗНИИЭП

ЗАМ. ДИРЕКТ. ИН-ТА Л.Г.ДМИТРИЕВ
НАЧ. ОТДЕЛА В.Н.ШЕВЧЕНКО
ГЛ. ИНЖ. ПРОЕКТА Д.В.ЕГУНОВ

УТВЕРЖДЕНЫ ГОСКОМАРХИТЕКТУРЫ
ПРИКАЗ N 146 ОТ 23 МАЯ 1988 Г.
ВВЕДЕНЫ В ДЕЙСТВИЕ С 1 ИЮЛЯ 1988 Г.

© ЦИТП Госстроя СССР, 1988

ОБОЗНАЧЕНИЕ	НАИМЕНОВАНИЕ	Стр.
I.220.I-3М.2-I ООТО	Техническое описание	4
I.220.I-3М.2-I 0I	Колонна К0IС 3.33-... КДIС 3.33-...	7
I.220.I-3М.2-I 0ICБ	Колонна К0IС 3.33-... КДIС 3.33-... Сборочный чертеж.	8
I.220.I-3М.2-I 02	Колонна К02С 3.33-... КД2С 3.33-...	9
I.220.I-3М.2-I 02СБ	Колонна К02С 3.33-... КД2С 3.33-... Сборочный чертеж.	II
I.220.I-3М.2-I 03	Колонна К2С 3.33-...	I2
I.220.I-3М.2-I 03СБ	Колонна К2С 3.33-... Сборочный чертеж.	I3
I.220.I-3М.2-I 04	Колонна К03С 3.33-...	I4
I.220.I-3М.2-I 04СБ	Колонна К03С 3.33-... Сборочный чертеж	I5
I.220.I-3М.2-I 05	Колонна КДЗС 3.33-... КЗС 3.33-...	I6
I.220.I-3М.2-I 06	Колонна КДЗС 3.33-40.4	I7
I.220.I-3М.2-I 06СБ	Колонна КДЗС 3.33-... КЗС 3.33-... Сборочный чертеж.	I8
I.220.I-3М.2-I 07	Колонна КДМЗС 3.33-... КДФЗС 3.33-...	20
I.220.I-3М.2-I 07СБ	Колонна КДМЗС 3.33-... КДФЗС 3.33-... Сборочный чертеж	2I
I.220.I-3М.2-I 08	Колонна К0ФЗС 3.33-... КДФФЗС 3.33-...	22
I.220.I-3М.2-I 08СБ	Колонна К0ФЗС 3.33-... КФФФЗС 3.33-... Сборочный чертеж.	23
I.220.I-3М.2-I 09	Колонна КДIТ 3.33-...	24
I.220.I-3М.2-I 09СБ	Колонна КДIТ 3.33-... Сборочный чертеж.	25
I.220.I-3М.2-I I0	Колонна КД2Т 3.33-...	26
I.220.I-3М.2-I I0СБ	Колонна КД2Т 3.33-... Сборочный чертеж	27
I.220.I-3М.2-I II	Колонна КДЗТ 3.33-...	28
I.220.I-3М.2-I IICБ	Колонна КДЗТ 3.33-... Сборочный чертеж.	29
I.220.I-3М.2-I I2	Колонна КДЗТ 3.33-40.4	30
I.220.I-3М.2-I I2СБ	Колонна КДЗТ 3.33-40.4 Сборочный чертеж.	3I
I.220.I-3М.2-I I3	Колонна К03Т 3.33-...	32

САПР КиевЗНИИЭП

ОПЕРАТОР СИСТЕМЫ Шевчук

ВЗАМ ИНВ № | ПОДПИСЬ И ДАТА | ИНВ № ПОДЛ

I.220.I-3М.2-I 00

ПРОВЕРИЛ	Рудавин		
РАЗРАБ.	Безгудова		

СОДЕРЖАНИЕ

СТАДИЯ	ЛИСТ	ЛИСТОВ
Р	I	5

ГОСГРАЖДАНСТРОЙ КиевЗНИИЭП

I.220.I-3М.2-I 00 ЛИСТ 2

23179 3

ФОРМАТ А4

ОБОЗНАЧЕНИЕ	НАИМЕНОВАНИЕ	Стр.
I.220.I-3М.2-I I3СБ	Колонна КО3Т 3.33-... Сборочный чертеж.	33
I.220.I-3М.2-I I4	Колонна К3Т 3.33-...	34
I.220.I-3М.2-I I4СБ	Колонна К3Т 3.33-... Сборочный чертеж.	35
I.220.I-3М.2-I I5	Колонна КДМ3Т 3.33-... КДФ3Т 3.33-...	36
I.220.I-3М.2-I I6	Колонна КДМ3Т 3.33-40.4	37
I.220.I-3М.2-I I5СБ	Колонна КДМ3Т 3.33-... КДФ3Т 3.33-... Сборочный чертеж.	38
I.220.I-3М.2-I I6СБ	Колонна КДМ3Т 3.33-40.4 Сборочный чертеж.	39
I.220.I-3М.2-I I7	Колонна КОФ3Т 3.33-...	40
I.220.I-3М.2-I I8	Колонна К04Т 3.33-... КД4Т 3.33-...	40
I.220.I-3М.2-I I9	Колонна К04Т 3.33-40.5 КД4Т 3.33-40.5	4I
I.220.I-3М.2-I I7СБ	Колонна КОФ3Т 3.33-... Сборочный чертеж.	42
I.220.I-3М.2-I I8СБ	Колонна К04Т 3.33-... КД4Т 3.33-... Сборочный чертеж.	43
I.220.I-3М.2-I I9СБ	Колонна К04Т 3.33-40.5 КД4Т 3.33-40.5 Сборочный чертеж.	44

САПР КазНИИЭП
ОПЕРАТОР СИСТЕМЫ
Шевчук
ВЗАМ ИНВ №
ПОДПИСЬ И ДАТА
ИНВ № ПОДЛ

ОБОЗНАЧЕНИЕ	НАИМЕНОВАНИЕ	Стр.
I.220.I-3М.2-I 20	Колонна К04Т 3.33-40.6 КД4Т 3.33-40.6	45
I.220.I-3М.2-I 2I	Колонна К4Т 3.33-... КДМ4Т 3.33-...	45
I.220.I-3М.2-I 22	Колонна К4Т 3.33-40.5 КДМ4Т 3.33-40.5	46
I.220.I-3М.2-I 20СБ	Колонна К04Т 3.33-40.6 КД4Т 3.33-40.6 Сборочный чертеж	47
I.220.I-3М.2-I 2ICБ	Колонна К4Т 3.33-... КДМ4Т 3.33-... Сборочный чертеж.	48
I.220.I-3М.2-I 22СБ	Колонна К4Т 3.33-40.5 КДМ4Т 3.33-40.5 Сборочный чертеж	49
I.220.I-3М.2-I 23	Колонна К4Т 3.33-40.6 КДМ4Т 3.33-40.6	50
I.220.I-3М.2-I 24	Колонна КОФ4Т 3.33-...	50
I.220.I-3М.2-I 23СБ	Колонна К4Т 3.33-40.6 КДМ4Т 3.33-40.6 Сборочный чертеж	5I
I.220.I-3М.2-I 25	Колонна КФ4Т 3.33-40.5	53
I.220.I-3М.2-I 26	Колонна КОФ4Т 3.33-40.6	53
I.220.I-3М.2-I 25СБ	Колонна КОФ4Т 3.33-40.5 Сборочный чертеж	54

ОБОЗНАЧЕНИЕ		НАИМЕНОВАНИЕ	Стр.
I.220.I-3M.2-I	26СБ	Колонна КОФ4Т 3.33-40.6 Сборочный чертеж.	55
I.220.I-3M.2-I	27	Колонна КДФ4Т 3.33-...	56
I.220.I-3M.2-I	28	Колонна КДФ4Т 3.33-40.5	56
I.220.I-3M.2-I	27СБ	Колонна КДФ4Т 3.33-... Сборочный чертеж.	57
I.220.I-3M.2-I	28СБ	Колонна КДФ4Т 3.33-40.5 Сборочный чертеж.	58
I.220.I-3M.2-I	29	Колонна КДФ4Т 3.33-40.6	59
I.220.I-3M.2-I	29СБ	Колонна КДФ4Т 3.33-40.6 Сборочный чертеж.	60
I.220.I-3M.2-I	00У	УЗЛЫ I...20	6I
I.220.I-3M.2-I	00РС	Ведомость расхода стали на элемент, кг	66

Выпуск 2-I содержит в своем составе рабочие чертежи колонн сечением 300х300 мм, используемых в одно-, двух-, трех- и четырехэтажных зданиях с высотой этажа 3,3 м.

Номенклатура включает в себя многоэтажные и одноэтажные колонны. Номенклатурой предусмотрены колонны двухконсольные, одноконсольные и бесконсольные, применение которых определяется их положением в каркасе здания (при примыкании к стенам, лестничным клеткам, диафрагмам жесткости и в зданиях с залами).

Расчет колонн выполнен в соответствии со СНиП 2.03.0I-84.

Колонны относятся к изделиям третьей категории трещиностойкости. Несущая способность консолей принята 28 тс.

Предел огнестойкости колонн не менее двух часов.

I. МАРКИРОВКА КОЛОНН.

В соответствии с ГОСТ 23009-78 маркировка колонн принята:

Пример I: КОIС 3.33-25.I
- К - колонна
- О - одноконсольная
- I - одноэтажная
- С - совмещенным перекрытием над холодным подпольем
- 3 - сечение колонны 300х300мм
- 33 - высота этажа 3,3м
- 25 - класс бетона В25
- I - тип армирования (см.табл. I)

Пример 2: КДФ3С 3.33-30.2
- К - колонна
- Д - двухконсольная
- Ф - для зданий с залами
- 3 - трехэтажная

С - С СОВМЕЩЕННЫМ ПЕРЕКРЫТИЕМ НАД ХОЛОДНЫМ ПОДПОЛЬЕМ
3 - СЕЧЕНИЕ КОЛОННЫ 300х300 ММ
33 - ВЫСОТА ЭТАЖА 3.3 М
30 - КЛАСС БЕТОНА В30
2 - ТИП АРМИРОВАНИЯ (см. табл.I)

ПРИМЕР 3: КДМ4Т 3.33-40.6
К - КОЛОННА
Д - ДВУХКОНСОЛЬНАЯ
М - С МЕТАЛЛИЧЕСКИМИ СВЯЗЯМИ
4 - ЧЕТЫРЕХЭТАЖНАЯ
Т - С ТЕХНИЧЕСКИМ ЭТАЖОМ НАД ХОЛОДНЫМ ПОДПОЛЬЕМ
3 - СЕЧЕНИЕ КОЛОННЫ 300х300 ММ
33 - ВЫСОТА ЭТАЖА 3.3 М
40 - КЛАСС БЕТОНА В40
6 - ТИП АРМИРОВАНИЯ (см. табл.I)

Таблица I

ТИП АРМИРОВАНИЯ	АРМИРОВАНИЕ В I И 2 ЭТАЖАХ	АРМИРОВАНИЕ В 3 И 4 ЭТАЖАХ
I	4Ф16	4Ф16
2	4Ф20	4Ф20
3	4Ф25	4Ф25
4	4Ф16+4Ф20	4Ф16
5	8Ф16	8Ф16
6	4Ф20+4Ф28	4Ф20
7	4Ф28	4Ф28

НОМЕНКЛАТУРА ИЗДЕЛИЙ ПРЕДУСМАТРИВАЕТ КОЛОННЫ, ИМЕЮЩИЕ ОСНОВНЫЕ ЗАКЛАДНЫЕ ИЗДЕЛИЯ ДЛЯ КРЕПЛЕНИЯ РИГЕЛЕЙ ПОКРЫТИЙ И ПЕРЕКРЫТИЙ . ДЛЯ КРЕПЛЕНИЯ ЛЕСТНИЧНЫХ РИГЕЛЕЙ, ДИАФРАГМ ЖЕСТКОСТИ, ПОВОРОТНЫХ РИГЕЛЕЙ, ПРИСТЕННЫХ И СВЯЗЕВЫХ ПЛИТ В ТОРЦЕВЫХ РЯДАХ,ДЛЯ КРЕПЛЕНИЯ ЛЕСТНИЧНЫХ МАРШЕЙ И СТЕНОВЫХ ПАНЕЛЕЙ УСТАНАВЛИВАЮТСЯ ДОПОЛНИТЕЛЬНЫЕ ЗАКЛАДНЫЕ ИЗДЕЛИЯ.

В АЛЬБОМЕ ПРИВЕДЕНЫ ПРИМЕРЫ УСТАНОВКИ ДОПОЛНИТЕЛЬНЫХ ЗАКЛАДНЫХ ИЗДЕЛИЙ В РАБОЧИХ ЧЕРТЕЖАХ КОЛОНН, РАЗРАБАТЫВАЕМЫХ В КОНКРЕТНЫХ

САПР КиевЗНИИЭП ОПЕРАТОР СИСТЕМЫ
ВЗАМ. ИНВ № ПОДП. И ДАТА ИНВ № ПОДЛ

ПРОЕКТАХ (СМ. ДОКУМЕНТ ООУ).

МЕРОПРИЯТИЯ ПО ЗАЩИТЕ ЗАКЛАДНЫХ ИЗДЕЛИЙ ОТ КОРРОЗИИ ДОЛЖНЫ БЫТЬ УКАЗАНЫ В КОНКРЕТНОМ ПРОЕКТЕ, В ЗАВИСИМОСТИ ОТ УСЛОВИЙ ЭКСПЛУАТАЦИИ ЗДАНИЙ СОГЛАСНО СНиП 2.03.01-84.

2. СКЛАДИРОВАНИЕ КОЛОНН.

СКЛАДИРОВАНИЕ КОЛОНН ПРОИЗВОДИТЬ В ЗОНЕ ДЕЙСТВИЯ МОНТАЖНОГО КРАНА НА СПЛАНИРОВАННОМ И УПЛОТНЕННОМ ОСНОВАНИИ В ОДИН РЯД ИЛИ ШТАБЕЛЬ.

ПРИ УКЛАДКЕ В ОДИН РЯД ВЫСОТА ПОДКЛАДКИ ДОЛЖНА СОСТАВЛЯТЬ С УЧЕТОМ ВОЗМОЖНОСТИ КАНТОВКИ КОЛОННЫ, НЕ МЕНЕЕ 200 ММ . РАССТОЯНИЕ МЕЖДУ КОЛОННАМИ ДОЛЖНО СОСТАВЛЯТЬ 40 - 50 СМ.

ПРИ УКЛАДКЕ В ШТАБЕЛЬ КОЛОННЫ ДОЛЖНЫ ОПИРАТЬСЯ НА ПРОКЛАДКИ ВЫСОТОЙ НЕ МЕНЕЕ 40 ММ. ВЫСОТА ШТАБЕЛЯ НЕ БОЛЕЕ 2.0 М.

ПРОКЛАДКИ И ПОДКЛАДКИ ДОЛЖНЫ РАСПОЛАГАТЬСЯ ПОД ОТВЕРСТИЯМИ , ПРЕДНАЗНАЧЕННЫМИ ДЛЯ ВЫЕМКИ КОЛОНН ИЗ ФОРМ.

СХЕМЫ СКЛАДИРОВАНИЯ КОЛОНН :

ПРИ НАЛИЧИИ ДВУХ ОТВЕРСТИЙ ДЛЯ ВЫЕМКИ ИЗ ФОРМ

РИС. I

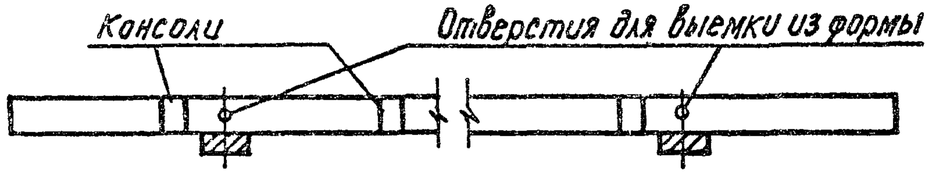

3. ТРАНСПОРТИРОВКА КОЛОНН.

Перевозка колонн производится автомобильным транспортом на автопоездах с прицепами и полуприцепами общего назначения или специализированными, преимущественно в виде площадок с тягачами типа ЗИЛ-I30 ВI; КАМАЗ-54IO; МАЗ-504А или КРАЗ-258.

В процессе транспортировки колонны должны опираться на деревянные прокладки из бруса толщиной 200 мм, располагаемые в местах, указанных на схемах складирования (см. табл. I).

Таблица расположения опор при транспортировке.

Таблица I.

№	L, мм	А, мм	схема опирания
I	2670	I470	
2	4470	2670	
3	5970	3470	
4	7770	4570	
5	9270	5470	
6	II070	6370	
7	I2570	7370	

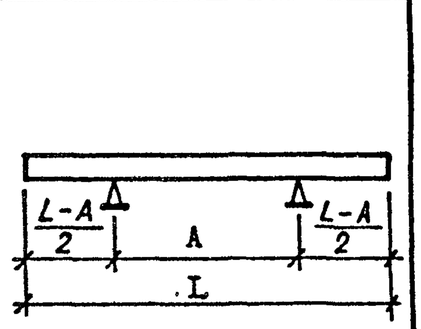

Строповка колонн при разгрузке с транспортных средств.

Строповку колонн при разгрузке с транспортных средств производить с помощью балансирной траверсы и пальцевых захватов, пропускаемых в отверстия, служащие для выемки колонн из формы.

САПР КиевЗНИИЭП | Оператор системы | Рудавин

Схемы строповки колонн при разгрузке

при наличии двух отверстий для выемки из форм

Рис. 2

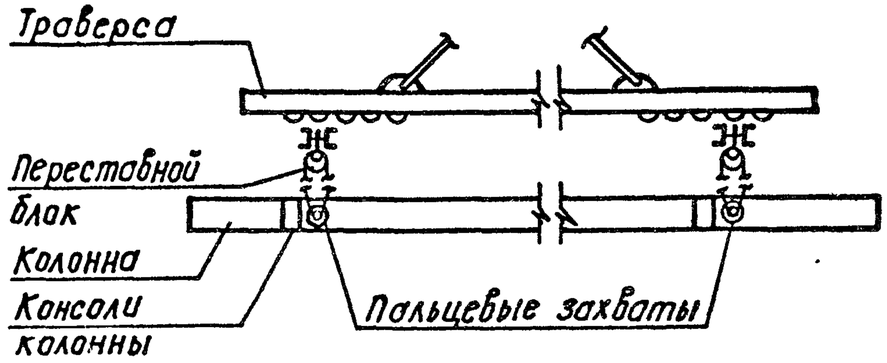

Изготовление колонн.

При изготовлении колонн руководствоваться требованиями ГОСТ 13015.0-83, ГОСТ 18979-73.

Отпускная прочность бетона на сжатие должна составлять в холодный период года 90% и в теплый период года 70% от класса бетона.

Антикоррозийную защиту закладных изделий выполнять в соответствии со СНИП 2.03.11-85.

Марка бетона по морозостойкости F75.

Взам. инв. № | Подп. и дата | Инв. № подл.

ФОРМАТ	ЗОНА	ПОЗ.	ОБОЗНАЧЕНИЕ	НАИМЕНОВАНИЕ	КОЛ.	ПРИМЕЧАНИЕ
				ДОКУМЕНТАЦИЯ		
А3			1.220.1-3М.2-1 01СБ	СБОРОЧНЫЙ ЧЕРТЕЖ		
А3			1.220.1-3М.2-1 00У	УЗЛЫ		
А4			1.220.1-3М.2-1 00РС	ВЫБОРКА СТАЛИ НА ЭЛЕМЕНТ		
А4			1.220.1-3М.2-1 00ТО	ТЕХНИЧЕСКОЕ ОПИСАНИЕ		
				СБОРОЧНЫЕ ЕДИНИЦЫ		
А4	2		1.220.1-3М.2-2 16	КАРКАС ПРОСТР. КП-68	1	
			ПЕРЕМЕННЫЕ ДАННЫЕ	ДЛЯ ИСПОЛНЕНИЙ:		
				1.220.1-3М.2-1 01 КЮ1С 3.33-25.1		
				СБОРОЧНЫЕ ЕДИНИЦЫ		
А4	1		1.220.1-3М.2-2 01	КАРКАС ПРОСТР. КП-1	1	
				МАТЕРИАЛЫ		
				БЕТОН ТЯЖЕЛЫЙ В25		0.45М3
				1.220.1-3М.2-1 01-01 КЮ1С 3.33-25.2		
				СБОРОЧНЫЕ ЕДИНИЦЫ		
А4	1		1.220.1-3М.2-2 01-01	КАРКАС ПРОСТР. КП-2	1	
				МАТЕРИАЛЫ		
				БЕТОН ТЯЖЕЛЫЙ В25		0.45М3
				1.220.1-3М.2-1 01-02 КД1С 3.33-25.1		
				СБОРОЧНЫЕ ЕДИНИЦЫ		
А4	1		1.220.1-3М.2-2 01-02	КАРКАС ПРОСТР. КП-3	1	
				МАТЕРИАЛЫ		

		1.220.1-3М.2-1 01	
НАЧОТД.	Брусов	КОЛОННА КЮ1С 3.33-... КД1С 3.33-...	СТАДИЯ: Р; ЛИСТ: 1; ЛИСТОВ: 2
Н.КОНТР.	Егунов		
ГЛ.СПЕЦ.	Ситник		ГОСГРАЖДАНСТРОЙ КиевЗНИИЭП
ПРОВЕРИЛ	Гороховв		
РАЗРАБ.	Савченко		

ФОРМАТ А4

ФОРМАТ	ЗОНА	ПОЗ.	ОБОЗНАЧЕНИЕ	НАИМЕНОВАНИЕ	КОЛ.	ПРИМЕЧАНИЕ
				БЕТОН ТЯЖЕЛЫЙ В25		0.45М3
				1.220.1-3М.2-1 01-03 КД1С 3.33-25.2		
				СБОРОЧНЫЕ ЕДИНИЦЫ		
А4	1		1.220.1-3М.2-2 01-03	КАРКАС ПРОСТР. КП-4	1	
				МАТЕРИАЛЫ		
				БЕТОН ТЯЖЕЛЫЙ В25		0.45М3

Инв.№ подл. | Подпись и дата | Взам.инв.№

1.220.1-3М.2-1 01		ЛИСТ 2

ФОРМАТ А4

РИС.1

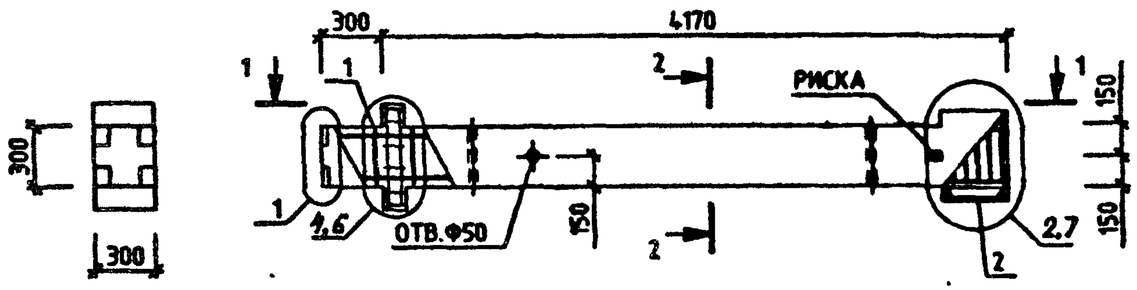

РИС.2

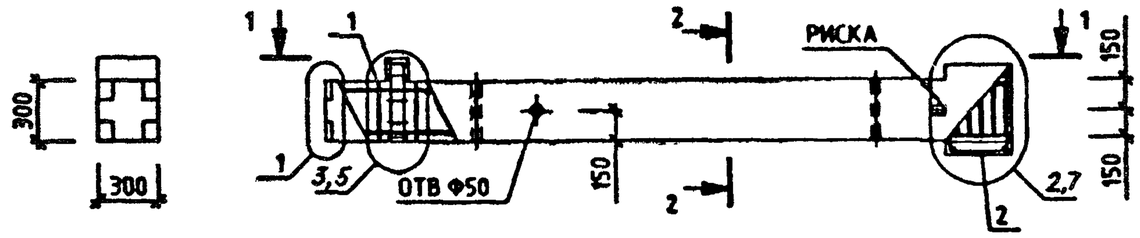

2-2

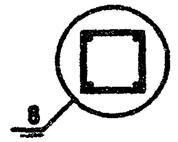

1-1

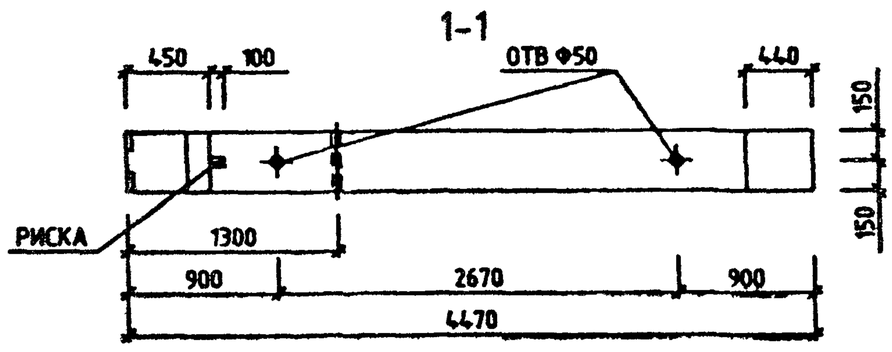

ОБОЗНАЧЕНИЕ	МАРКА	РИС	МАССА,КГ
1.220.1-3М.2-1 01.	КО1С 3.33-25.1	2	1171
-01	КО1С 3.33-25.2	2	1187
-02	КД1С 3.33-25.1	1	1194
-03	КД1С 3.33-25.2	1	1210

НАЧ.ОТД.	Брусан		
Н.КОНТР	Егунов		
ГЛ.СПЕЦ	Ситник		
ПРОВЕРИЛ	Горохов		
РАЗРАБ.	Савченко		

1.220.1-3М.2-1 01СБ

КОЛОННА
КО1С 3.33-...
КД1С 3.33-...
СБОРОЧНЫЙ ЧЕРТЕЖ

СТАДИЯ	МАССА	МАСШТАБ
Р	СМ ТАБЛ	—
ЛИСТ	ЛИСТОВ 1	

ГОСГРАЖДАНСТРОЙ
КиевЗНИИЭП

ФОРМАТ А3

ФОРМАТ	ЗОНА	ПОЗ.	ОБОЗНАЧЕНИЕ	НАИМЕНОВАНИЕ	КОЛ.	ПРИМЕЧАНИЕ
				ДОКУМЕНТАЦИЯ		
А3			1.220.1-3М.2-1 02СВ	СБОРОЧНЫЙ ЧЕРТЕЖ		
А3			1.220.1-3М.2-1 00У	УЗЛЫ		
А4			1.220.1-3М.2-1 00РС	ВЫБОРКА СТАЛИ НА ЭЛЕМЕНТ		
А4			1.220.1-3М.2-1 00ТО	ТЕХНИЧЕСКОЕ ОПИСАНИЕ		
				СБОРОЧНЫЕ ЕДИНИЦЫ		
А4	2		1.220.1-3М.2-2 16	КАРКАС ПРОСТР. КП-68	1	
			ПЕРЕМЕННЫЕ ДАННЫЕ	ДЛЯ ИСПОЛНЕНИЙ:		
				1.220.1-3М.2-1 02 КО2С 3.33-25.1		
				СБОРОЧНЫЕ ЕДИНИЦЫ		
А4	1		1.220.1-3М.2-2 01-04	КАРКАС ПРОСТР. КП-5	1	
				МАТЕРИАЛЫ		
				БЕТОН ТЯЖЕЛЫЙ В25		0.75М3
				1.220.1-3М.2-1 02-01 КО2С 3.33-25.2		
				СБОРОЧНЫЕ ЕДИНИЦЫ		
А4	1		1.220.1-3М.2-2 01-05	КАРКАС ПРОСТР. КП-6	1	
				МАТЕРИАЛЫ		
				БЕТОН ТЯЖЕЛЫЙ В25		0.75М3
				1.220.1-3М.2-1 02-02 КО2С 3.33-30.1		
				СБОРОЧНЫЕ ЕДИНИЦЫ		
А4	1		1.220.1-3М.2-2 01-04	КАРКАС ПРОСТР. КП-5	1	
				МАТЕРИАЛЫ		
				БЕТОН ТЯЖЕЛЫЙ В30		0.75М3
				1.220.1-3М.2-1 02-03 КО2С 3.33-30.2		
				СБОРОЧНЫЕ ЕДИНИЦЫ		
А4	1		1.220.1-3М.2-2 01-05	КАРКАС ПРОСТР. КП-6	1	
				МАТЕРИАЛЫ		
				БЕТОН ТЯЖЕЛЫЙ В30		0.75М3
				1.220.1-3М.2-1 02-04 КД2С 3.33-25.1		
				СБОРОЧНЫЕ ЕДИНИЦЫ		
А4	1		1.220.1-3М.2-2 02	КАРКАС ПРОСТР. КП-7	1	
				МАТЕРИАЛЫ		
				БЕТОН ТЯЖЕЛЫЙ В25		0.77М3
				1.220.1-3М.2-1 02-05 КД2С 3.33-25.2		
				СБОРОЧНЫЕ ЕДИНИЦЫ		
А4	1		1.220.1-3М.2-2 02-01	КАРКАС ПРОСТР. КП-8	1	
				МАТЕРИАЛЫ		
				БЕТОН ТЯЖЕЛЫЙ В25		0.77М3
				1.220.1-3М.2-1 02-06 КД2С 3.33-30.1		
				СБОРОЧНЫЕ ЕДИНИЦЫ		
А4	1		1.220.1-3М.2-2 02	КАРКАС ПРОСТР. КП-7	1	
				МАТЕРИАЛЫ		
				БЕТОН ТЯЖЕЛЫЙ В30		0.77М3
				1.220.1-3М.2-1 02-07 КД2С 3.33-30.2		
				СБОРОЧНЫЕ ЕДИНИЦЫ		

Инв.№подл. | Подпись и дата | Взам.инв.№

САПР КиевЗНИИЭП | Оператор системы | Лих Вань

Копировал

Формат А4

		1.220.1-3М.2-1 02	
Нач.отд.	Брусон	КОЛОННА КО2С 3.33-... КД2С 3.33-...	Стадия: Р; Лист: 1; Листов: 3
Н.контр.	Егунов		Госгражданстрой КиевЗНИИЭП
Гл.спец.	Ситник		
Проверил	Горохов		
Разраб.	Савченко		

Формат А4

		1.220.1-3М.2-1 02	Лист 2

23179 10

Формат А4

ФОРМАТ	ЗОНА	ПОЗ.	ОБОЗНАЧЕНИЕ	НАИМЕНОВАНИЕ	КОЛ	ПРИМЕЧАНИЕ
А4	1		1.220.1-3М.2-2 02-01	КАРКАС ПРОСТР. КП-8	1	
				МАТЕРИАЛЫ		
				БЕТОН ТЯЖЕЛЫЙ В30		0.77М3

САПР КиевЗНИИЭП

ОПЕРАТОР СИСТЕМЫ

ВЗАМ. ИНВ.№

ПОДП. И ДАТА

ИНВ.№ ПОДЛ

[Киев ЗНИИЭП]

РИС.1

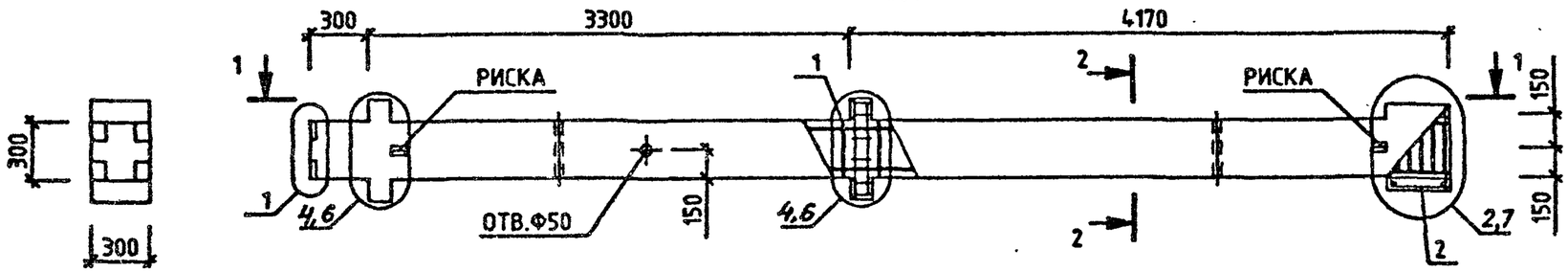

РИС.2

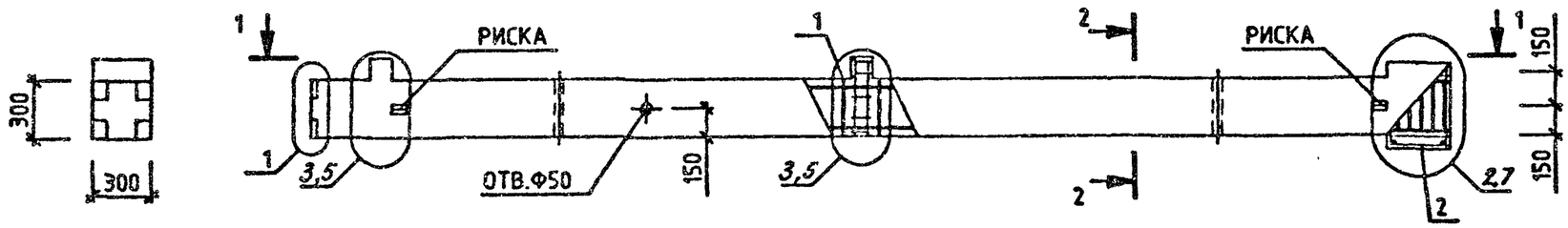

2-2

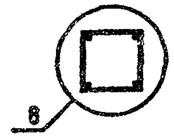

1-1

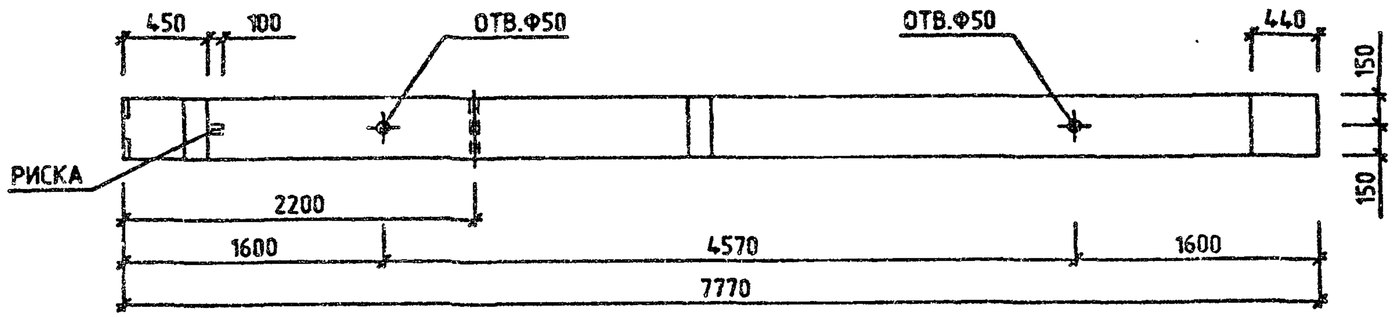

ОБОЗНАЧЕНИЕ	МАРКА	РИС	МАССА,КГ
1.220.1-3М.2-1 02	К02С 3.33-25.1	2	1965
-01	К02С 3.33-25.2	2	1992
-02	К02С 3.33-30.1	2	1965
-03	К02С 3.33-30.2	2	1992
-04	КД2С 3.33-25.1	1	2010
-05	КД2С 3.33-25.2	1	2037
-06	КД2С 3.33-30.1	1	2010
-07	КД2С 3.33-30.2	1	2037

НАЧ.ОТД.	Брусан	
Н.КОНТР	Егунов	
ГЛ.СПЕЦ.	Ситник	
ПРОВЕРИЛ	Гороховв	
РАЗРАБ.	Савченко	

1.220.1-3М.2-1 02СБ

КОЛОННА
К02С 3.33-...
КД2С 3.33-...
СБОРОЧНЫЙ ЧЕРТЕЖ

СТАДИЯ	МАССА	МАСШТАБ
Р	СМ ТАБЛ	—
ЛИСТ	ЛИСТОВ 1	

ГОСГРАЖДАНСТРОЙ
КиевЗНИИЭП

23179 12

ФОРМАТ А3

ФОРМАТ	ЗОНА	ПОЗ.	ОБОЗНАЧЕНИЕ	НАИМЕНОВАНИЕ	КОЛ.	ПРИМЕЧАНИЕ
				ДОКУМЕНТАЦИЯ		
А3			1.220.1-3М.2-1 03СБ	СБОРОЧНЫЙ ЧЕРТЕЖ		
А3			1.220.1-3М.2-1 00У	УЗЛЫ		
А4			1.220.1-3М.2-1 00РС	ВЫБОРКА СТАЛИ НА ЭЛЕМЕНТ		
А4			1.220.1-3М.2-1 00ТО	ТЕХНИЧЕСКОЕ ОПИСАНИЕ		
				СБОРОЧНЫЕ ЕДИНИЦЫ		
А4	2		1.220.1-3М.2-2 16	КАРКАС ПРОСТР. КП-68	1	
			ПЕРЕМЕННЫЕ ДАННЫЕ	ДЛЯ ИСПОЛНЕНИЙ:		
				1.220.1-3М.2-1 03 К2С 3.33-25.1		
				СБОРОЧНЫЕ ЕДИНИЦЫ		
А4	1		1.220.1-3М.2-2 02-02	КАРКАС ПРОСТР. КП-9	1	
				МАТЕРИАЛЫ		
				БЕТОН ТЯЖЕЛЫЙ В25		0.74М3
				1.220.1-3М.2-1 03-01 К2С 3.33-25.2		
				СБОРОЧНЫЕ ЕДИНИЦЫ		
А4	1		1.220.1-3М.2-2 02-03	КАРКАС ПРОСТР. КП-10	1	
				МАТЕРИАЛЫ		
				БЕТОН ТЯЖЕЛЫЙ В25		0.74М3
				1.220.1-3М.2-1 03-02 К2С 3.33-30.1		
				СБОРОЧНЫЕ ЕДИНИЦЫ		
А4	1		1.220.1-3М.2-2 02-02	КАРКАС ПРОСТР. КП-9	1	
				МАТЕРИАЛЫ		

		1.220.1-3М.2-1 03	
НАЧ.ОТД.	Брусан	КОЛОННА К2С 3.33-...	СТАДИЯ: Р; ЛИСТ: 1; ЛИСТОВ: 2
Н.КОНТР.	Егунов		ГОССТРОЙ КиевЗНИИЭП
ГЛ.СПЕЦ.	Ситник		
ПРОВЕРИЛ	Горохов		
РАЗРАБ.	Савченко		

ФОРМАТ А4

САПР Киев ЗНИИЭП

ОПЕРАТОР СИСТЕМЫ

Лихварь

ФОРМАТ	ЗОНА	ПОЗ.	ОБОЗНАЧЕНИЕ	НАИМЕНОВАНИЕ	КОЛ.	ПРИМЕЧАНИЕ
				БЕТОН ТЯЖЕЛЫЙ В30		0.74М3
				1.220.1-3М.2-1 03-03 К2С 3.33-30.2		
				СБОРОЧНЫЕ ЕДИНИЦЫ		
А4	1		1.220.1-3М.2-2 02-03	КАРКАС ПРОСТР. КП-10	1	
				МАТЕРИАЛЫ		
				БЕТОН ТЯЖЕЛЫЙ В30		0.74М3

ВЗАМ.ИНВ.№

ПОДПИСЬ И ДАТА

ИНВ.№ ПОДЛ.

1.220.1-3М.2-1 03		ЛИСТ 2

23179 13

ФОРМАТ А4

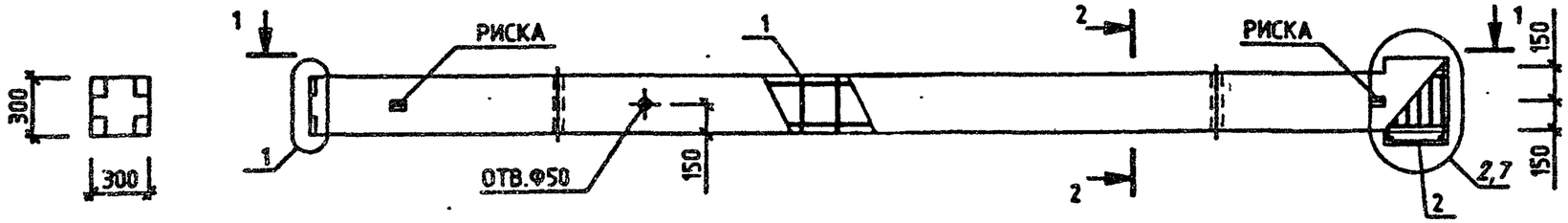

1-1

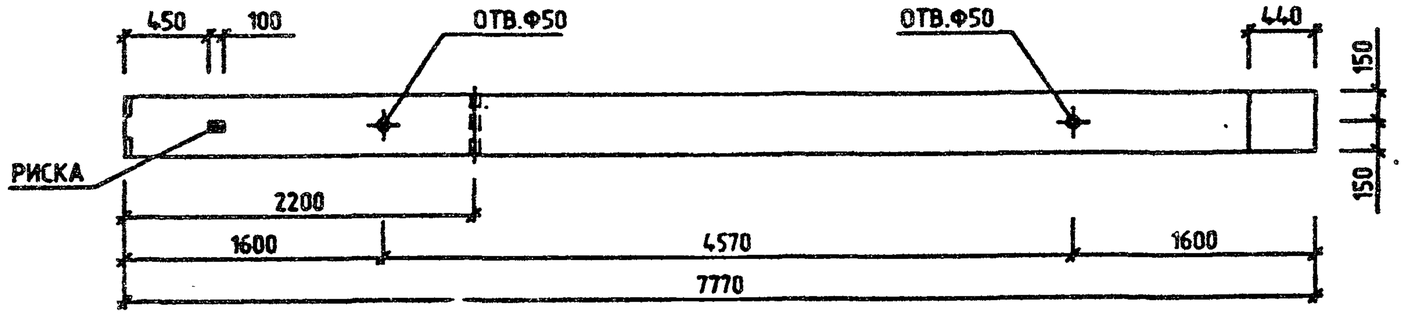

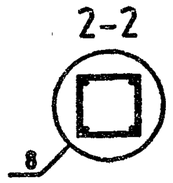

ОБОЗНАЧЕНИЕ	МАРКА	МАССА,КГ
1.220.1-3М.2-1 03	К2С 3.33-25.1	1911
-01	К2С 3.33-25.2	1939
-02	К2С 3.33-30.1	1911
-03	К2С 3.33-30.2	1939

НАЧ.ОТД.	Брусан		
Н.КОНТР.	Егунов		
ГЛ.СПЕЦ.	Ситник		
ПРОВЕРИЛ	Горохов		
РАЗРАБ.	Совченко		

1.220.1-3М.2-1 03СБ

КОЛОННА

К2С 3.33-. . .

СБОРОЧНЫЙ ЧЕРТЕЖ

СТАДИЯ	МАССА	МАСШТАБ
Р	СМ ТАБЛ	—
ЛИСТ	ЛИСТОВ 1	

ГОСГРАЖДАНСТРОЙ
КиевЗНИИЭП

Киев ЗНИИЭП

ФОРМАТ А3

ФОРМАТ	ЗОНА	ПОЗ.	ОБОЗНАЧЕНИЕ	НАИМЕНОВАНИЕ	КОЛ.	ПРИМЕЧАНИЕ
				ДОКУМЕНТАЦИЯ		
А3			1.220.1-3М.2-1 04СВ	СБОРОЧНЫЙ ЧЕРТЕЖ		
А3			1.220.1-3М.2-1 00У	УЗЛЫ		
А4			1.220.1-3М.2-1 00РС	ВЫБОРКА СТАЛИ НА ЭЛЕМЕНТ		
А4			1.220.1-3М.2-1 00ТО	ТЕХНИЧЕСКОЕ ОПИСАНИЕ		
				СБОРОЧНЫЕ ЕДИНИЦЫ		
А4		2	1.220.1-3М.2-2 16	КАРКАС ПРОСТР. КП-68	1	
			ПЕРЕМЕННЫЕ ДАННЫЕ	ДЛЯ ИСПОЛНЕНИЙ:		
				1.220.1-3М.2-1 04 КОЗС 3.33-25.2		
				СБОРОЧНЫЕ ЕДИНИЦЫ		
А4		1	1.220.1-3М.2-2 02-05	КАРКАС ПРОСТР. КП-12	1	
				МАТЕРИАЛЫ		
				БЕТОН ТЯЖЕЛЫЙ В25		1.06М3
				1.220.1-3М.2-1 04-01 КОЗС 3.33-25.3		
				СБОРОЧНЫЕ ЕДИНИЦЫ		
А4		1	1.220.1-3М.2-2 02-06	КАРКАС ПРОСТР. КП-13	1	
				МАТЕРИАЛЫ		
				БЕТОН ТЯЖЕЛЫЙ В25		1.06М3
				1.220.1-3М.2-1 04-02 КОЗС 3.33-30.1		
				СБОРОЧНЫЕ ЕДИНИЦЫ		
А4		1	1.220.1-3М.2-2 02-04	КАРКАС ПРОСТР. КП-11	1	
				МАТЕРИАЛЫ		

1.220.1-3М.2-1 04

НАЧ.ОТД.	Брусан	
Н.КОНТР.	Егунов	
ГЛ.СПЕЦ.	Ситник	
ПРОВЕРИЛ	Горохов	
РАЗРАБ.	Савченко	

КОЛОННА
КОЗС 3.33-...

СТАДИЯ	ЛИСТ	ЛИСТОВ
Р	1	2

ГОСГРАЖДАНСТРОЙ
КиевЗНИИЭП

ФОРМАТ А4

ЛИХВАРЬ
ОПЕРАТОР СИСТЕМЫ
САПР Киев ЗНИИЭП

ФОРМАТ	ЗОНА	ПОЗ.	ОБОЗНАЧЕНИЕ	НАИМЕНОВАНИЕ	КОЛ.	ПРИМЕЧАНИЕ
				БЕТОН ТЯЖЕЛЫЙ В30		1.06М3
				1.220.1-3М.2-1 04-03 КОЗС 3.33-30.2		
				СБОРОЧНЫЕ ЕДИНИЦЫ		
А4		1	1.220.1-3М.2-2 02-05	КАРКАС ПРОСТР. КП-12	1	
				МАТЕРИАЛЫ		
				БЕТОН ТЯЖЕЛЫЙ В30		1.06М3
				1.220.1-3М.2-1 04-04 КОЗС 3.33-30.3		
				СБОРОЧНЫЕ ЕДИНИЦЫ		
А4		1	1.220.1-3М.2-2 02-06	КАРКАС ПРОСТР. КП-13	1	
				МАТЕРИАЛЫ		
				БЕТОН ТЯЖЕЛЫЙ В30		1.06М3
				1.220.1-3М.2-1 04-05 КОЗС 3.33-40.2		
				СБОРОЧНЫЕ ЕДИНИЦЫ		
А4		1	1.220.1-3М.2-2 02-05	КАРКАС ПРОСТР. КП-12	1	
				МАТЕРИАЛЫ		
				БЕТОН ТЯЖЕЛЫЙ В40		1.06М3

ВЗАМ.ИНВ.№
ПОДПИСЬ И ДАТА
ИНВ.№ПОДЛ.

1.220.1-3М.2-1 04

ЛИСТ 2

23179 15

ФОРМАТ А4

Киев ЗНИИЭП

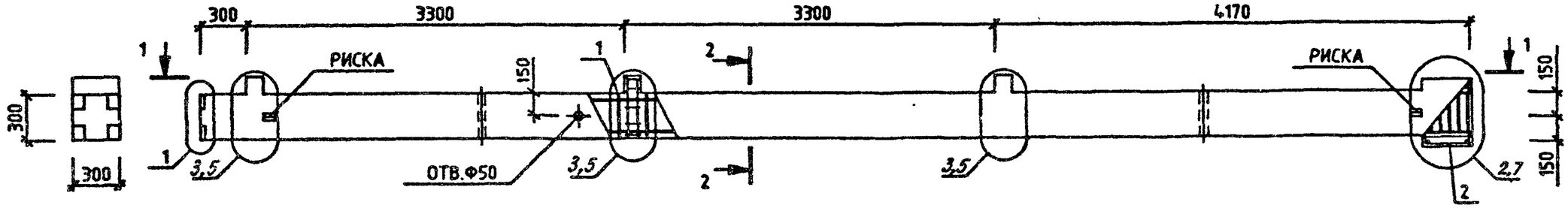

1-1

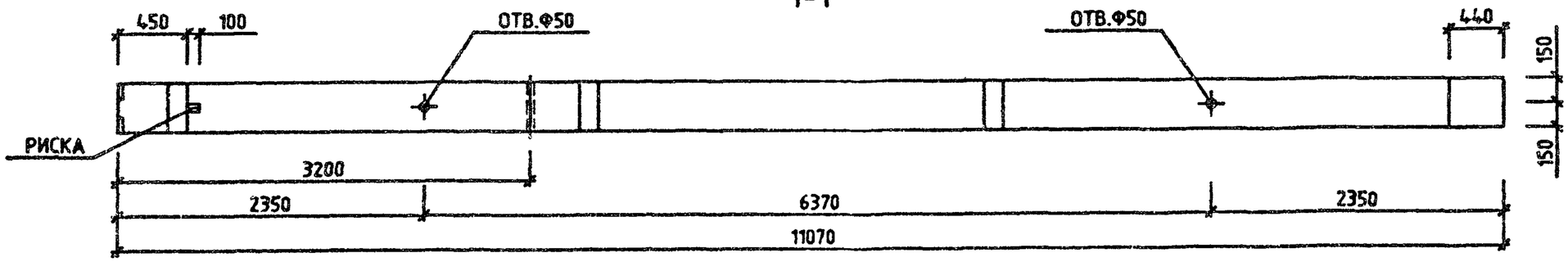

2-2

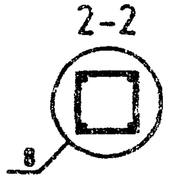

ОБОЗНАЧЕНИЕ	МАРКА	МАССА, КГ
1.220.1-3М.2-1 04	КОЗС 3.33-25.2	2797
-01	КОЗС 3.33-25.3	2862
-02	КОЗС 3.33-30.1	2758
-03	КОЗС 3.33-30.2	2797
-04	КОЗС 3.33-30.3	2862
-05	КОЗС 3.33-40.2	2797

НАЧ.ОТД.	Брусов	
Н.КОНТР.	Егунов	
ГЛ.СПЕЦ.	Ситник	
ПРОВЕРИЛ	Горохов	
РАЗРАБ.	Савченко	

1.220.1-3М.2-1 04СБ

КОЛОННА
КОЗС 3.33-...
СБОРОЧНЫЙ ЧЕРТЕЖ

СТАДИЯ	МАССА	МАСШТАБ
Р	СМ ТАБЛ.	—
ЛИСТ	ЛИСТОВ 1	

ГОСГРАЖДАНСТРОЙ
КиевЗНИИЭП

ФОРМАТ	ЗОНА	ПОЗ.	ОБОЗНАЧЕНИЕ	НАИМЕНОВАНИЕ	КОЛ.	ПРИМЕЧАНИЕ
				ДОКУМЕНТАЦИЯ		
А3			1.220.1-3М.2-1 05СВ	СБОРОЧНЫЙ ЧЕРТЕЖ		
А3			1.220.1-3М.2-1 00У	УЗЛЫ		
А4			1.220.1-3М.2-1 00РС	ВЫБОРКА СТАЛИ НА ЭЛЕМЕНТ		
А4			1.220.1-3М.2-1 00ТО	ТЕХНИЧЕСКОЕ ОПИСАНИЕ		
				СБОРОЧНЫЕ ЕДИНИЦЫ		
А4	2		1.220.1-3М.2-2 16	КАРКАС ПРОСТР. КП-68	1	
			ПЕРЕМЕННЫЕ ДАННЫЕ	ДЛЯ ИСПОЛНЕНИЙ:		
				1.220.1-3М.2-1 05 КДЗС 3.33-25.2		
				СБОРОЧНЫЕ ЕДИНИЦЫ		
А4	1		1.220.1-3М.2-2 03-01	КАРКАС ПРОСТР. КП-15	1	
				МАТЕРИАЛЫ		
				БЕТОН ТЯЖЕЛЫЙ В25		1.08М3
				1.220.1-3М.2-1 05-01 КДЗС 3.33-25.3		
				СБОРОЧНЫЕ ЕДИНИЦЫ		
А4	1		1.220.1-3М.2-2 03-02	КАРКАС ПРОСТР. КП-16	1	
				МАТЕРИАЛЫ		
				БЕТОН ТЯЖЕЛЫЙ В25		1.08М3
				1.220.1-3М.2-1 05-02 КДЗС 3.33-30.1		
				СБОРОЧНЫЕ ЕДИНИЦЫ		
А4	1		1.220.1-3М.2-2 03	КАРКАС ПРОСТР. КП-14	1	
				МАТЕРИАЛЫ		
				БЕТОН ТЯЖЕЛЫЙ В30		1.08М3
				1.220.1-3М.2-1 05-03 КДЗС 3.33-30.2		
				СБОРОЧНЫЕ ЕДИНИЦЫ		
А4	1		1.220.1-3М.2-2 03-01	КАРКАС ПРОСТР. КП-15	1	
				МАТЕРИАЛЫ		
				БЕТОН ТЯЖЕЛЫЙ В30		1.08М3
				1.220.1-3М.2-1 05-04 КДЗС 3.33-30.3		
				СБОРОЧНЫЕ ЕДИНИЦЫ		
А4	1		1.220.1-3М.2-2 03-02	КАРКАС ПРОСТР. КП-16	1	
				МАТЕРИАЛЫ		
				БЕТОН ТЯЖЕЛЫЙ В30		1.08М3
				1.220.1-3М.2-1 05-05 КДЗС 3.33-40.2		
				СБОРОЧНЫЕ ЕДИНИЦЫ		
А4	1		1.220.1-3М.2-2 03-01	КАРКАС ПРОСТР. КП-15	1	
				МАТЕРИАЛЫ		
				БЕТОН ТЯЖЕЛЫЙ В40		1.08М3
				1.220.1-3М.2-1 05-06 КЗС 3.33-25.2		
				СБОРОЧНЫЕ ЕДИНИЦЫ		
А4	1		1.220.1-3М.2-2 03-03	КАРКАС ПРОСТР. КП-17	1	
				МАТЕРИАЛЫ		
				БЕТОН ТЯЖЕЛЫЙ В25		1.04М3
				1.220.1-3М.2-1 05-07 КЗС 3.33-25.3		
				СБОРОЧНЫЕ ЕДИНИЦЫ		

САПР КиевЗНИИЭП

Л ИХВАРЬ

ОПЕРАТОР СИСТЕМЫ

ВЗАМ ИНВ №

ПОДПИСЬ И ДАТА

ИНВ № ПОДЛ

НАЧ.ОТД	Брусан		
Н.КОНТР.	Егунов		
ГЛ.СПЕЦ.	Ситник		
ПРОВЕРИЛ	Горохов		
РАЗРАБ.	Савченко		

1.220.1-3М.2-1 05

КОЛОННА
КДЗС 3.33-...
КЗС 3.33-...

СТАДИЯ	ЛИСТ	ЛИСТОВ
Р	1	3

ГОСГРАЖДАНСТРОЙ
КиевЗНИИЭП

ФОРМАТ А4

1.220.1-3М.2-1 05

ЛИСТ 2

23179 17

ФОРМАТ А4

ФОРМАТ	ЗОНА	ПОЗ.	ОБОЗНАЧЕНИЕ	НАИМЕНОВАНИЕ	КОЛ	ПРИМЕ-ЧАНИЕ
А4	1		1.220.1-3М.2-2 03-04	КАРКАС ПРОСТР. КП-18	1	
				МАТЕРИАЛЫ		
				БЕТОН ТЯЖЕЛЫЙ В25		1.04М3
				1.220.1-3М.2-1 05-08 КЗС 3.33-30.2		
				СБОРОЧНЫЕ ЕДИНИЦЫ		
А4	1		1.220.1-3М.2-2 03-03	КАРКАС ПРОСТР. КП-17	1	
				МАТЕРИАЛЫ		
				БЕТОН ТЯЖЕЛЫЙ В30		1.04М3
				1.220.1-3М.2-1 05-09 КЗС 3.33-30.3		
				СБОРОЧНЫЕ ЕДИНИЦЫ		
А4	1		1.220.1-3М.2-2 03-04	КАРКАС ПРОСТР. КП-18	1	
				МАТЕРИАЛЫ		
				БЕТОН ТЯЖЕЛЫЙ В30		1.04М3
				1.220.1-3М.2-1 05-10 КЗС 3.33-40.2		
				СБОРОЧНЫЕ ЕДИНИЦЫ		
А4	1		1.220.1-3М.2-2 03-03	КАРКАС ПРОСТР. КП-17	1	
				МАТЕРИАЛЫ		
				БЕТОН ТЯЖЕЛЫЙ В40		1.04М3

Инв.№ подл. | Подпись и дата | Взам.инв.№

1.220.1-3М.2-1 05

ЛИСТ 3

ФОРМАТ А4

Киев ЗНИИЭП

ФОРМАТ	ЗОНА	ПОЗ.	ОБОЗНАЧЕНИЕ	НАИМЕНОВАНИЕ	КОЛ	ПРИМЕ-ЧАНИЕ
				ДОКУМЕНТАЦИЯ		
А3			1.220.1-3М.2-1 06СБ	СБОРОЧНЫЙ ЧЕРТЕЖ		
А3			1.220.1-3М.2-1 00У	УЗЛЫ		
А4			1.220.1-3М.2-1 00РС	ВЫБОРКА СТАЛИ НА ЭЛЕМЕНТ		
А4			1.220.1-3М.2-1 00ТО	ТЕХНИЧЕСКОЕ ОПИСАНИЕ		
				СБОРОЧНЫЕ ЕДИНИЦЫ		
А4	1		1.220.1-3М.2-2 03-05	КАРКАС ПРОСТР. КП-19	1	
А4	2		1.220.1-3М.2-2 16	КП-68	1	
				МАТЕРИАЛЫ		
				БЕТОН ТЯЖЕЛЫЙ В40		1.08М3

Инв.№ подл. | Подпись и дата | Взам.инв.№

Нач.отд.	Брусан		
Н.контр.	Егунов		
Гл.спец.	Ситник		
Проверил	Горохов		
Разраб.	Савченко		

1.220.1-3М.2-1 06

КОЛОННА КДЗС 3.33-40.4

СТАДИЯ	ЛИСТ	ЛИСТОВ
Р		1

ГОСГРАЖДАНСТРОЙ КиевЗНИИЭП

САПР КиевЗНИИЭП | Оператор системы | Архивар

23179 18

ФОРМАТ А4

РИС.1

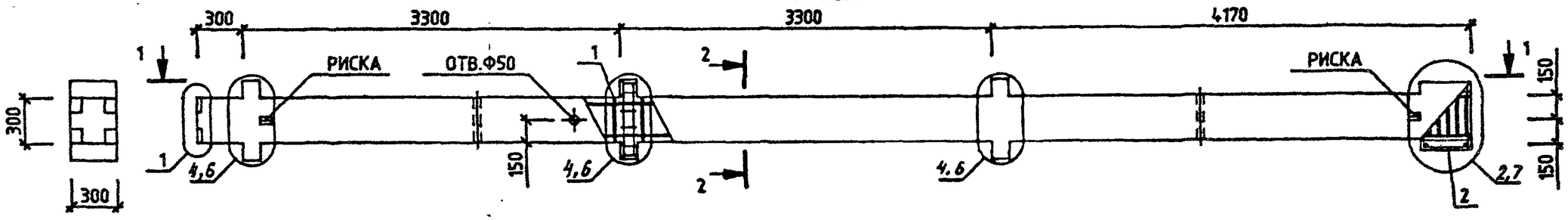

РИС.2

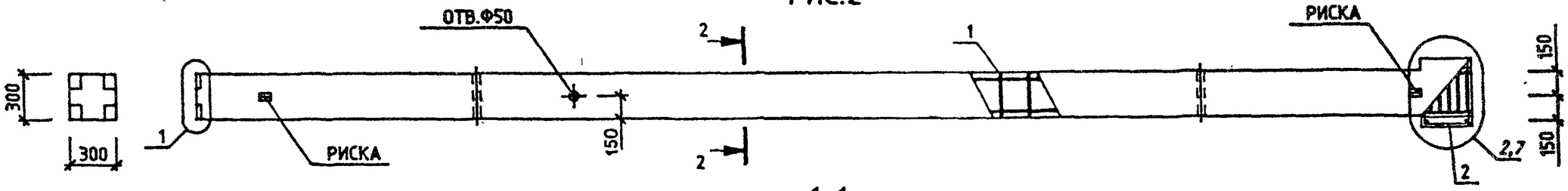

1-1

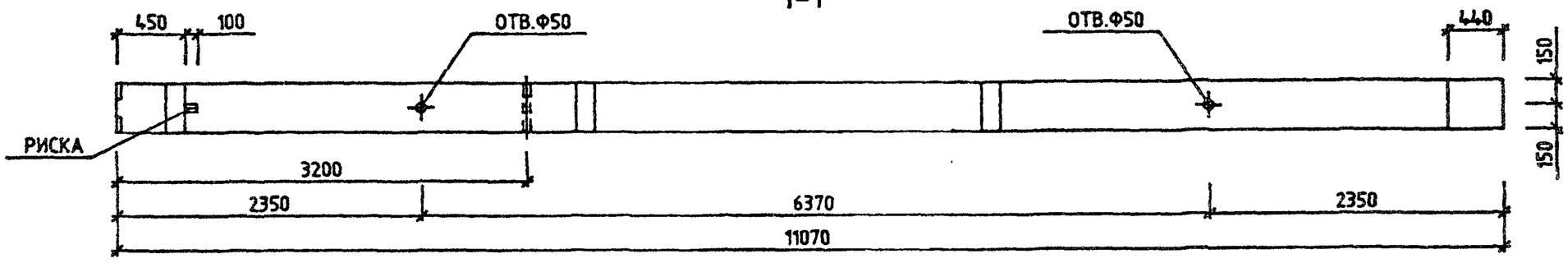

ОБОЗНАЧЕНИЕ	МАРКА	РИС	МАССА,КГ
1.220.1-3М.2-1 05	КДЗС 3.33-25.2	1	2865
-01	КДЗС 3.33-25.3	1	2930
-02	КДЗС 3.33-30.1	1	2826
-03	КДЗС 3.33-30.2	1	2865
-04	КДЗС 3.33-30.3	1	2930
-05	КДЗС 3.33-40.2	1	2865
-06	КЗС 3.33-25.2	2	2717
-07	КЗС 3.33-25.3	2	2778
-08	КЗС 3.33-30.2	2	2717
-09	КЗС 3.33-30.3	2	2778
-10	КЗС 3.33-40.2	2	2717

2-2

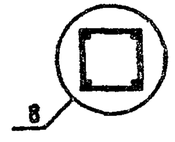

НАЧ.ОТД.	Брусан		
Н.КОНТР.	Егунов		
ГЛ.СПЕЦ	Ситник		
ПРОВЕРИЛ	Горахов		
РАЗРАБ.	Совченко		

1.220.1-3М.2-1 05СБ

КОЛОННА
КДЗС 3.33-...
КЗС 3.33-...
СБОРОЧНЫЙ ЧЕРТЕЖ

СТАДИЯ	МАССА	МАСШТАБ
Р	СМ ТАБЛ	—
ЛИСТ	ЛИСТОВ 1	

ГОСГРАЖДАНСТРОЙ
КиевЗНИИЭП

ФОРМАТ А3

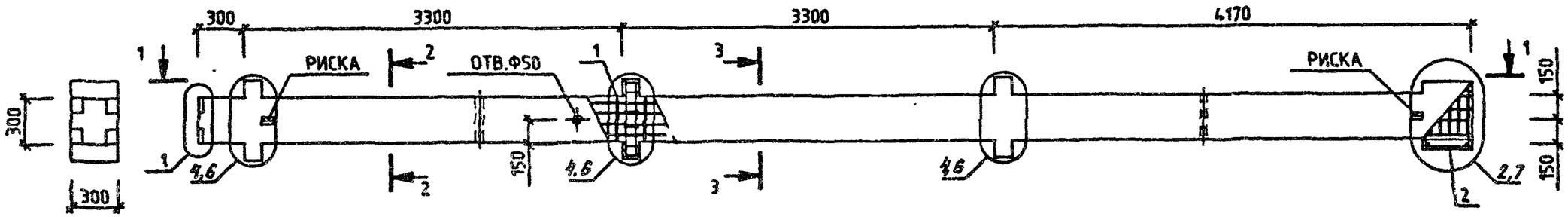

1-1

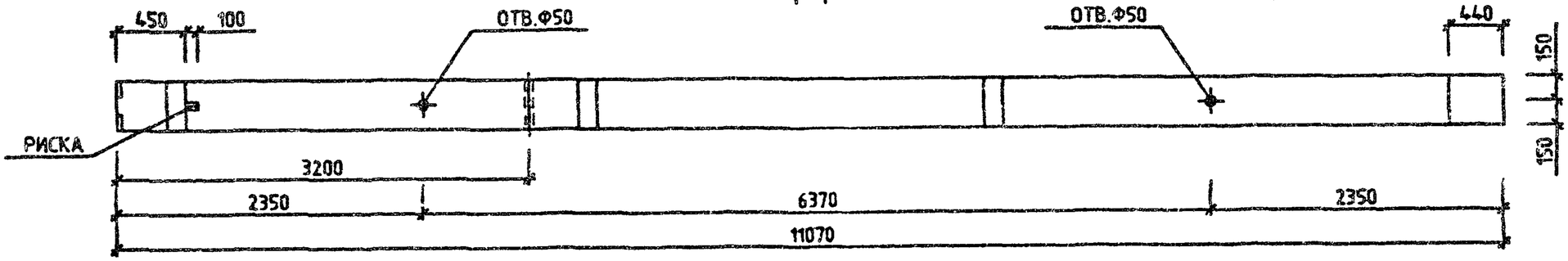

2-2

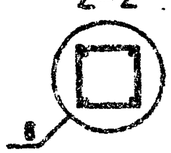

3-3

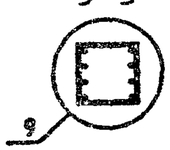

НАЧ.ОТД.	Брусан		
Н.КОНТР.	Егунов		
ГЛ.СПЕЦ.	Ситник		
ПРОВЕРИЛ	Гарохов		
РАЗРАБ.	Собченко		

1.220.1-3М.2-1 06СБ

КОЛОННА
КДЗС 3.33-40.4
СБОРОЧНЫЙ ЧЕРТЕЖ

СТАДИЯ	МАССА	МАСШТАБ
Р	2906 кг	—
ЛИСТ	ЛИСТОВ 1	

ГОСГРАЖДАНСТРОЙ
КиевЗНИИЭП

ФОРМАТ А2

ФОРМАТ	ЗОНА	ПОЗ.	ОБОЗНАЧЕНИЕ	НАИМЕНОВАНИЕ	КОЛ.	ПРИМЕЧАНИЕ
				ДОКУМЕНТАЦИЯ		
А3			1.220.1-3М.2-1 07СБ	СБОРОЧНЫЙ ЧЕРТЕЖ		
А3			1.220.1-3М.2-1 00У	УЗЛЫ		
А4			1.220.1-3М.2-1 00РС	ВЫБОРКА СТАЛИ НА ЭЛЕМЕНТ		
А4			1.220.1-3М.2-1 00ТО	ТЕХНИЧЕСКОЕ ОПИСАНИЕ		
				СВОРОЧНЫЕ ЕДИНИЦЫ		
А4	2		1.220.1-3М.2-2 16	КАРКАС ПРОСТР. КП-68	1	
			ПЕРЕМЕННЫЕ ДАННЫЕ	ДЛЯ ИСПОЛНЕНИЙ:		
				1.220.1-3М.2-1 07 КДМ3С 3.33-25.2		
				СВОРОЧНЫЕ ЕДИНИЦЫ		
А4	1		1.220.1-3М.2-2 04	КАРКАС ПРОСТР. КП-20	1	
				МАТЕРИАЛЫ		
				БЕТОН ТЯЖЕЛЫЙ В25		1.07М3
				1.220.1-3М.2-1 07-01 КДМ3С 3.33-30.2		
				СВОРОЧНЫЕ ЕДИНИЦЫ		
А4	1		1.220.1-3М.2-2 04	КАРКАС ПРОСТР. КП-20	1	
				МАТЕРИАЛЫ		
				БЕТОН ТЯЖЕЛЫЙ В30		1.07М3
				1.220.1-3М.2-1 07-02 КДФ3С 3.33-25.2		
				СВОРОЧНЫЕ ЕДИНИЦЫ		
А4	1		1.220.1-3М.2-2 04-01	КАРКАС ПРОСТР. КП-21	1	
				МАТЕРИАЛЫ		
				БЕТОН ТЯЖЕЛЫЙ В25		1.06М3
				1.220.1-3М.2-1 07-03 КДФ3С 3.33-30.2		
				СВОРОЧНЫЕ ЕДИНИЦЫ		
А4	1		1.220.1-3М.2-2 04-01	КАРКАС ПРОСТР. КП-21	1	
				МАТЕРИАЛЫ		
				БЕТОН ТЯЖЕЛЫЙ В30		1.06М3

		1.220.1-3М.2-1 07	
НАЧ.ОТД.	Брусан	КОЛОННА КДМ3С 3.33-... КДФ3С 3.33-...	СТАДИЯ: Р; ЛИСТ: 1; ЛИСТОВ: 2
Н.КОНТР.	Егунов		ГОСГРАЖДАНСТРОЙ КиевЗНИИЭП
ГЛ.СПЕЦ	Ситник		
ПРОВЕРИЛ	Горохов		
РАЗРАБ.	Савченко		

ФОРМАТ А4

САПР КиевЗНИИЭП

ОПЕРАТОР СИСТЕМЫ

ЛИХВАРЬ

ВЗАМ.ИНВ.№

ПОДПИСЬ И ДАТА

ИНВ.№ПОДЛ.

1.220.1-3М.2-1 07 — ЛИСТ 2

23179 21

ФОРМАТ А4

РИС.1

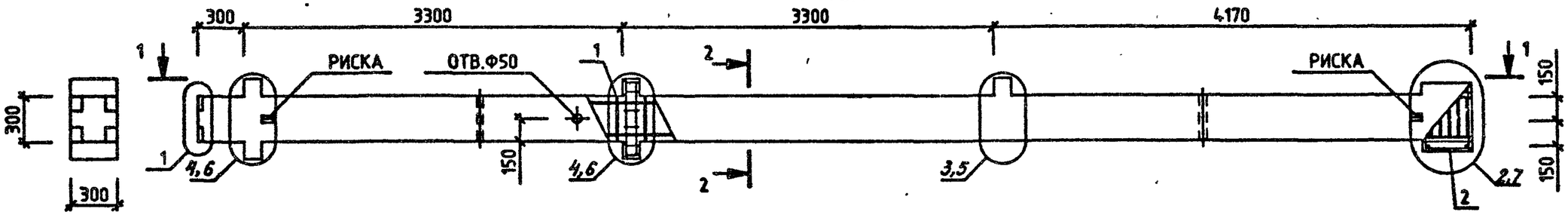

РИС.2

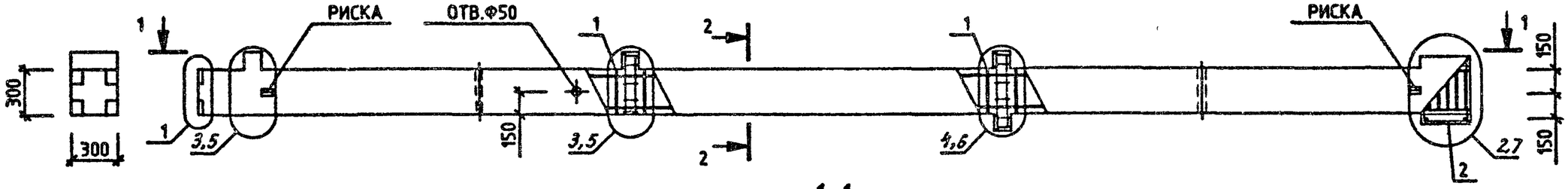

1-1

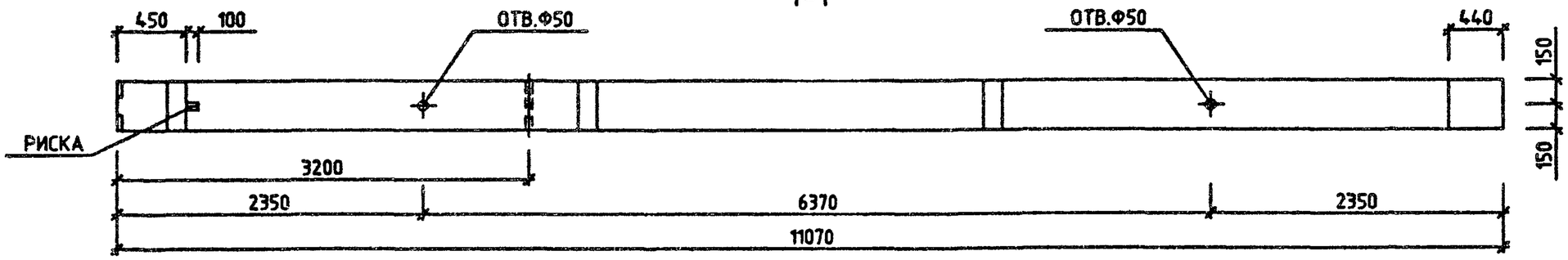

2-2

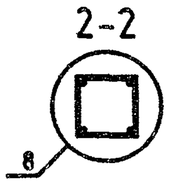

ОБОЗНАЧЕНИЕ	МАРКА	РИС	МАССА,КГ
1.220.1-3М.2-1 07	КДМ3С 3.33-25.2	1	2842
-01	КДМ3С 3.33-30.2	1	2842
-02	КДФ3С 3.33-25.2	2	2820
-03	КДФ3С 3.33-30.2	2	2820

НАЧ.ОТД.	Брусан	
Н.КОНТР.	Егунов	
ГЛ.СПЕЦ.	Ситник	
ПРОВЕРИЛ	Гораков	
РАЗРАБ.	Собченко	

1.220.1-3М.2-1 07СБ

КОЛОННА
КДМ3С 3.33-...
КДФ3С 3.33-...
СБОРОЧНЫЙ ЧЕРТЕЖ

СТАДИЯ	МАССА	МАСШТАБ
Р	СМ / ТАБЛ	—
ЛИСТ	ЛИСТОВ 1	

ГОСГРАЖДАНСТРОЙ
КиевЗНИИЭП

23179 22

ФОРМАТ А3

[Киев ЗНИИЭП]

ФОРМАТ	ЗОНА	ПОЗ	ОБОЗНАЧЕНИЕ	НАИМЕНОВАНИЕ	КОЛ	ПРИМЕЧАНИЕ
				ДОКУМЕНТАЦИЯ		
А3			1.220.1-3М.2-1 08СВ	СБОРОЧНЫЙ ЧЕРТЕЖ		
А3			1.220.1-3М.2-1 00У	УЗЛЫ		
А4			1.220.1-3М.2-1 00РС	ВЫБОРКА СТАЛИ НА ЭЛЕМЕНТ		
А4			1.220.1-3М.2-1 00ТО	ТЕХНИЧЕСКОЕ ОПИСАНИЕ		
				СБОРОЧНЫЕ ЕДИНИЦЫ		
А4		2	1.220.1-3М.2-2 16	КАРКАС ПРОСТР. КП-68	1	
			ПЕРЕМЕННЫЕ ДАННЫЕ	ДЛЯ ИСПОЛНЕНИЙ:		
				1.220.1-3М.2-1 08 КОФЗС 3.33-25.2		
				СБОРОЧНЫЕ ЕДИНИЦЫ		
А4		1	1.220.1-3М.2-2 05	КАРКАС ПРОСТР. КП-22	1	
				МАТЕРИАЛЫ		
				БЕТОН ТЯЖЕЛЫЙ В25		1.04М3
				1.220.1-3М.2-1 08-01 КОФЗС 3.33-30.2		
				СБОРОЧНЫЕ ЕДИНИЦЫ		
А4		1	1.220.1-3М.2-2 05	КАРКАС ПРОСТР. КП-22	1	
				МАТЕРИАЛЫ		
				БЕТОН ТЯЖЕЛЫЙ В30		1.04М3
				1.220.1-3М.2-1 08-02 КДФФЗС 3.33-25.2		
				СБОРОЧНЫЕ ЕДИНИЦЫ		
А4		1	1.220.1-3М.2-2 05-01	КАРКАС ПРОСТР. КП-23	1	
				МАТЕРИАЛЫ		

				1.220.1-3М.2-1 08
НАЧ.ОТД.	Брусан			КОЛОННА КОФЗС 3.33-... КДФФЗС 3.33-...
Н.КОНТР.	Егунов			
ГЛ.СПЕЦ.	Ситник			
ПРОВЕРИЛ	Горохов			
РАЗРАБ.	Савченко			

СТАДИЯ	ЛИСТ	ЛИСТОВ
Р	1	2

ГОСГРАЖДАНСТРОЙ КиевЗНИИЭП

ФОРМАТ А4

ФОРМАТ	ЗОНА	ПОЗ.	ОБОЗНАЧЕНИЕ	НАИМЕНОВАНИЕ	КОЛ	ПРИМЕЧАНИЕ
				БЕТОН ТЯЖЕЛЫЙ В25		1.05М3
				1.220.1-3М.2-1 08-03 КДФФЗС 3.33-30.2		
				СБОРОЧНЫЕ ЕДИНИЦЫ		
А4		1	1.220.1-3М.2-2 05-01	КАРКАС ПРОСТР. КП-23	1	
				МАТЕРИАЛЫ		
				БЕТОН ТЯЖЕЛЫЙ В30		1.05М3
				1.220.1-3М.2-1 08-04 КОФЗС 3.33-40.7		
				Сборочные единицы		
А4		1	1.220.1-3М.2-2 05-02	Каркас пространственный КП-69	1	
				Материалы		
				Бетон тяжелый В40		1.04 м³
				1.220.1-3М.2-1 08-05 КДФФЗС 3.33-40.7		
				Сборочные единицы		
А4		1	1.220.1-3М.2-2 05-03	Каркас пространственный КП-70	1	
				Материалы		
				Бетон тяжелый В40		1.05 м³

ЛИХВАРЬ

ОПЕРАТОР СИСТЕМЫ

САПР Киев ЗНИИЭП

ВЗАМ ИНВ №

ПОДПИСЬ И ДАТА

ИНВ №ПОДЛ

1.220.1-3М.2-1 08

ЛИСТ 2

23179 23

ФОРМАТ А4

РИС.1

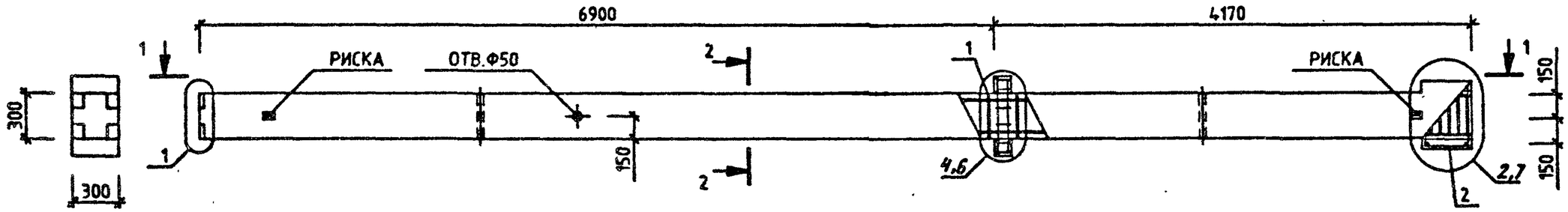

РИС.2

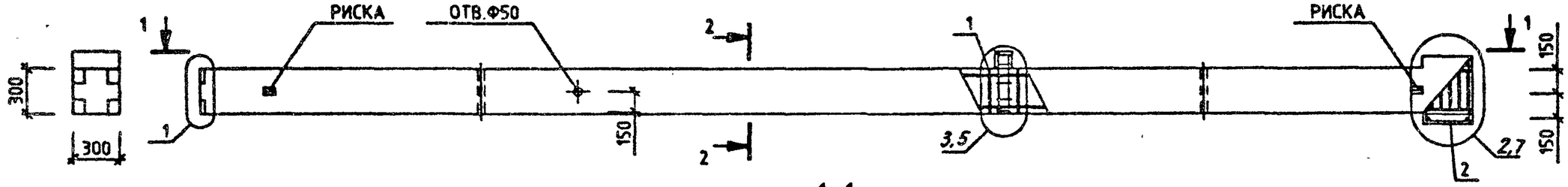

1-1

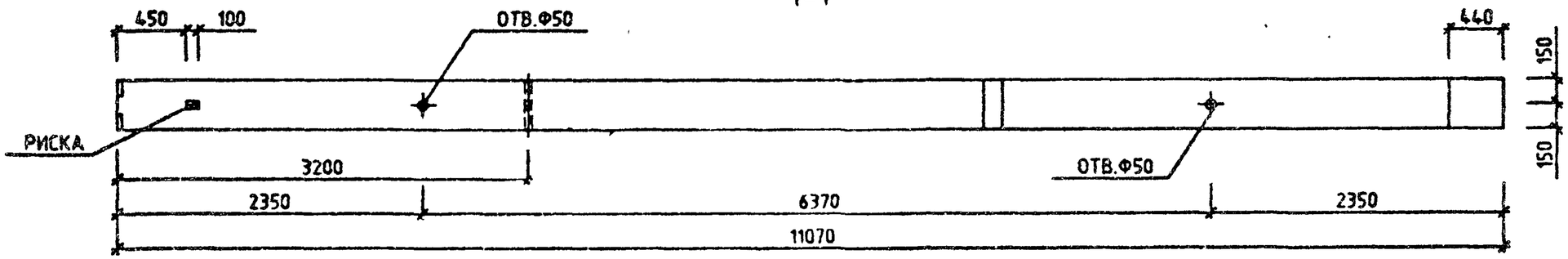

2-2

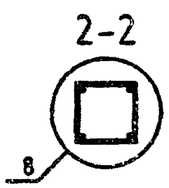

ОБОЗНАЧЕНИЕ	МАРКА	РИС	МАССА,КГ
1.220.1-3М.2-1 08	КОФЗС 3.33-25.2	2	2744
-01	КОФЗС 3.33-30.2	2	2744
-02	КДФФЗС 3.33-25.2	1	2766
-03	КДФФЗС 3.33-30.2	1	2766
-04	КОФЗС 3.33-40.7	2	2856
-05	КДФФЗС 3.33-40.7	1	2878

НАЧ.ОТД.	Брусан	
Н.КОНТР.	Егунов	
ГЛ.СПЕЦ.	Ситник	
ПРОВЕРИЛ	Гороховб	
РАЗРАБ.	Совченко	

1.220.1-3М.2-1 08СБ

КОЛОННА
КОФЗС 3.33-...
КДФФЗС 3.33-...
СБОРОЧНЫЙ ЧЕРТЕЖ

СТАДИЯ	МАССА	МАСШТАБ
Р	СМ ТАБЛ	—
ЛИСТ	ЛИСТОВ 1	

ГОСГРАЖДАНСТРОЙ
КиевЗНИИЭП

ФОРМАТ А3

ФОРМАТ	ЗОНА	ПОЗ.	ОБОЗНАЧЕНИЕ	НАИМЕНОВАНИЕ	КОЛ.	ПРИМЕЧАНИЕ
				ДОКУМЕНТАЦИЯ		
А3			1.220.1-3М.2-1 09СВ	СВОРОЧНЫЙ ЧЕРТЕЖ		
А3			1.220.1-3М.2-1 00У	УЗЛЫ		
А3			1.220.1-3М.2-1 00РС	ВЫБОРКА СТАЛИ НА ЭЛЕМЕНТ		
А4			1.220.1-3М.2-1 00ТО	ТЕХНИЧЕСКОЕ ОПИСАНИЕ		
				СВОРОЧНЫЕ ЕДИНИЦЫ		
А4	2		1.220.1-3М.2-2 16	КАРКАС ПРОСТР. КП-68	1	
				МАТЕРИАЛЫ		
				БЕТОН ТЯЖЕЛЫЙ В25		0.29М3
			ПЕРЕМЕННЫЕ ДАННЫЕ	ДЛЯ ИСПОЛНЕНИЙ:		
				1.220.1-3М.2-1 09 КД1Т 3.33-25.1		
				СВОРОЧНЫЕ ЕДИНИЦЫ		
А4	1		1.220.1-3М.2-2 06	КАРКАС ПРОСТР. КП-24	1	
				1.220.1-3М.2-1 09-01 КД1Т 3.33-25.2		
				СВОРОЧНЫЕ ЕДИНИЦЫ		
А4	1		1.220.1-3М.2-2 06-01	КАРКАС ПРОСТР. КП-25	1	

		1.220.1-3М.2-1 09	
НАЧ.ОТД.	Брусон	КОЛОННА КД1Т 3.33-...	СТАДИЯ: Р; ЛИСТ: ; ЛИСТОВ: 4
Н.КОНТР.	Егунов		ГОСГРАЖДАНСТРОЙ КиевЗНИИЭП
ГЛ.СПЕЦ	Ситник		
ПРОВЕРИЛ	Горохов		
РАЗРАБ.	Савченко		

ФОРМАТ А4

САПР КиевЗНИИЭП ОПЕРАТОР СИСТЕМЫ

ВЗАМ. ИНВ.№ | ПОДП. И ДАТА | ИНВ.№ ПОДЛ

ЛИСТ

23179 25

ФОРМАТ А4

Киев ЗНИИЭП

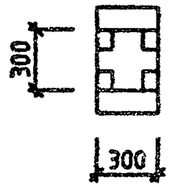

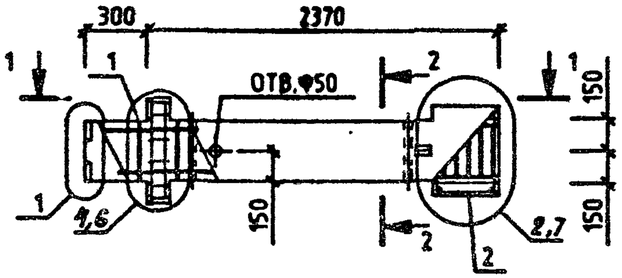

1-1

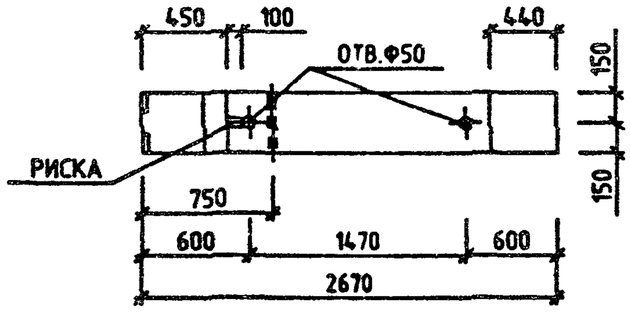

2-2

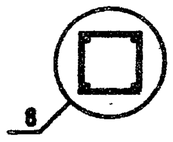

ОБОЗНАЧЕНИЕ	МАРКА	МАССА,КГ
1.220.1-3М.2-1 09	КД1Т 3.33-25.1	776
-01	КД1Т 3.33-25.2	786

НАЧ.ОТД.	Брусан	
Н.КОНТР.	Егунов	
ГЛ.СПЕЦ.	Ситник	
ПРОВЕРИЛ	Гороховъ	
РАЗРАБ.	Савченко	

1.220.1-3М.2-1 09СБ

КОЛОННА
КД1Т 3.33-...
СБОРОЧНЫЙ ЧЕРТЕЖ

СТАДИЯ	МАССА	МАСШТАБ
Р	СМ ТАБЛ	—
ЛИСТ	ЛИСТОВ 1	

ГОСГРАЖДАНСТРОЙ
КиевЗНИИЭП

ФОРМАТ А3

ФОРМАТ	ЗОНА	ПОЗ.	ОБОЗНАЧЕНИЕ	НАИМЕНОВАНИЕ	КОЛ.	ПРИМЕЧАНИЕ
				ДОКУМЕНТАЦИЯ		
А3			1.220.1-3М.2-1 10СВ	СВОРОЧНЫЙ ЧЕРТЕЖ		
А3			1.220.1-3М.2-1 00У	УЗЛЫ		
А4			1.220.1-3М.2-1 00РС	ВЫБОРКА СТАЛИ НА ЭЛЕМЕНТ		
А4			1.220.1-3М.2-1 00ТО	ТЕХНИЧЕСКОЕ ОПИСАНИЕ		
				СВОРОЧНЫЕ ЕДИНИЦЫ		
А4	2		1.220.1-3М.2-2 16	КАРКАС ПРОСТР. КП-68	1	
			ПЕРЕМЕННЫЕ ДАННЫЕ	ДЛЯ ИСПОЛНЕНИЙ:		
				1.220.1-3М.2-1 10 КД2Т 3.33-25.1		
				СВОРОЧНЫЕ ЕДИНИЦЫ		
А4	1		1.220.1-3М.2-2 06-02	КАРКАС ПРОСТР. КП-26	1	
				МАТЕРИАЛЫ		
				БЕТОН ТЯЖЕЛЫЙ В25		0.60М3
				1.220.1-3М.2-1 10-01 КД2Т 3.33-25.2		
				СВОРОЧНЫЕ ЕДИНИЦЫ		
А4	1		1.220.1-3М.2-2 06-03	КАРКАС ПРОСТР. КП-27	1	
				МАТЕРИАЛЫ		
				БЕТОН ТЯЖЕЛЫЙ В25		0.60М3
				1.220.1-3М.2-1 10-02 КД2Т 3.33-30.1		
				СВОРОЧНЫЕ ЕДИНИЦЫ		
А4	1		1.220.1-3М.2-2 06-02	КАРКАС ПРОСТР. КП-26	1	
				МАТЕРИАЛЫ		
				БЕТОН ТЯЖЕЛЫЙ В30		0.60М3
				1.220.1-3М.2-1 10-03 КД2Т 3.33-30.2		
				СВОРОЧНЫЕ ЕДИНИЦЫ		
А4	1		1.220.1-3М.2-2 06-03	КАРКАС ПРОСТР. КП-27	1	
				МАТЕРИАЛЫ		
				БЕТОН ТЯЖЕЛЫЙ В30		0.60М3

			1.220.1-3М.2-1 10			
НАЧ.ОТД	Брусов		КОЛОННА КД2Т 3.33-...	СТАДИЯ	ЛИСТ	ЛИСТОВ
Н.КОНТР.	Егунов			Р	1	2
ГЛ.СПЕЦ.	Ситник			ГОСГРАЖДАНСТРОЙ КиевЗНИИЭП		
ПРОВЕРИЛ	Горохов					
РАЗРАБ.	Савченко					

ФОРМАТ А4

САПР Киев ЗНИИЭП | ОПЕРАТОР СИСТЕМЫ | АНХВАРЬ

ВЗАМ. ИНВ.№ | ПОДПИСЬ И ДАТА | ИНВ.№ ПОДЛ.

1.220.1-3М.2-1 10 | ЛИСТ 2

23179 27

ФОРМАТ А4

Киев ЗНИИЭП

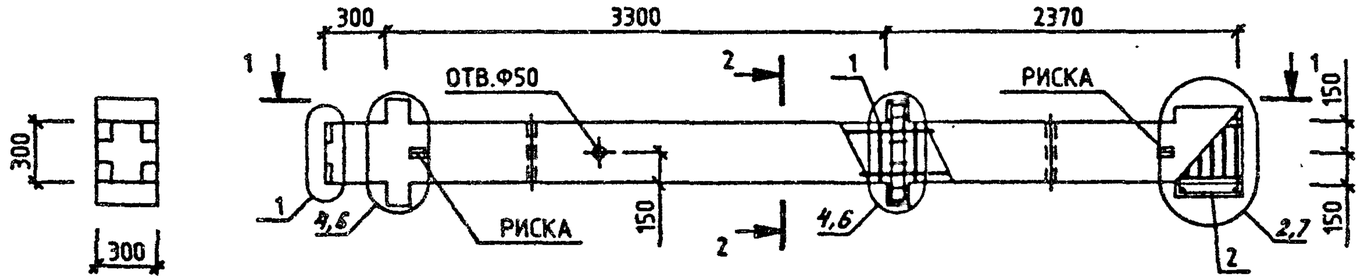

1-1

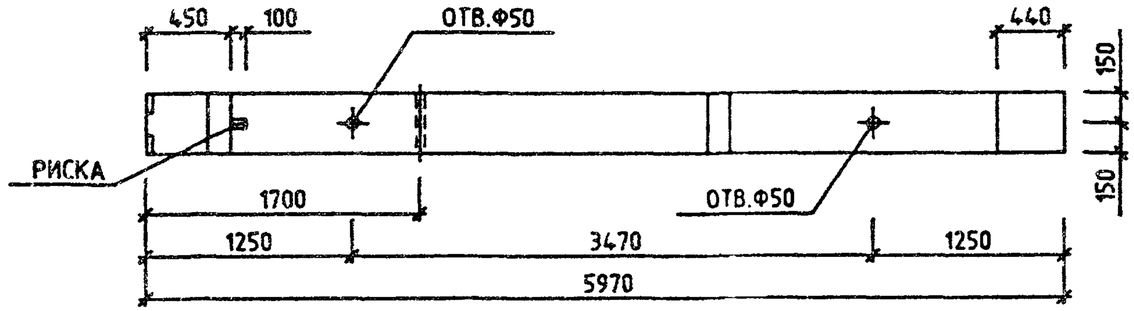

2-2

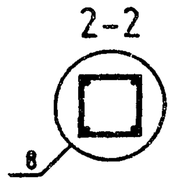

ОБОЗНАЧЕНИЕ	МАРКА	МАССА,КГ
1.220.1-3М.2-1 10	КД2Т 3.33-25.1	1592
-01	КД2Т 3.33-25.2	1613
-02	КД2Т 3.33-30.1	1592
-03	КД2Т 3.33-30.2	1613

НАЧ.ОТД.	Брусан		
Н.КОНТР.	Егунов		
ГП.СПЕЦ.	Ситник		
ПРОВЕРИЛ	Горохов		
РАЗРАБ.	Совченко		

1.220.1-3М.2-1 10СБ

КОЛОННА
КД2Т 3.33-...
СБОРОЧНЫЙ ЧЕРТЕЖ

СТАДИЯ	МАССА	МАСШТАБ
Р	СМ ТАБЛ	—
ЛИСТ	ЛИСТОВ 1	

ГОСГРАЖДАНСТРОЙ
КиевЗНИИЭП

ФОРМАТ А3

ФОРМАТ	ЗОНА	ПОЗ.	ОБОЗНАЧЕНИЕ	НАИМЕНОВАНИЕ	КОЛ.	ПРИМЕЧАНИЕ
				ДОКУМЕНТАЦИЯ		
А3			1.220.1-3М.2-1 11СВ	СВОРОЧНЫЙ ЧЕРТЕЖ		
А3			1.220.1-3М.2-1 00У	УЗЛЫ		
А4			1.220.1-3М.2-1 00РС	ВЫБОРКА СТАЛИ НА ЭЛЕМЕНТ		
А4			1.220.1-3М.2-1 00ТО	ТЕХНИЧЕСКОЕ ОПИСАНИЕ		
				СВОРОЧНЫЕ ЕДИНИЦЫ		
А4	2		1.220.1-3М.2-2 16	КАРКАС ПРОСТР. КП-68	1	
			ПЕРЕМЕННЫЕ ДАННЫЕ	ДЛЯ ИСПОЛНЕНИЙ:		
				1.220.1-3М.2-1 11 КДЗТ 3.33-25.2		
				СВОРОЧНЫЕ ЕДИНИЦЫ		
А4	1		1.220.1-3М.2-2 06-05	КАРКАС ПРОСТР. КП-29	1	
				МАТЕРИАЛЫ		
				БЕТОН ТЯЖЕЛЫЙ В25		0.91М3
				1.220.1-3М.2-1 11-01 КДЗТ 3.33-25.3		
				СВОРОЧНЫЕ ЕДИНИЦЫ		
А4	1		1.220.1-3М.2-2 06-06	КАРКАС ПРОСТР. КП-30	1	
				МАТЕРИАЛЫ		
				БЕТОН ТЯЖЕЛЫЙ В25		0.91М3
				1.220.1-3М.2-1 11-02 КДЗТ 3.33-30.1		
				СВОРОЧНЫЕ ЕДИНИЦЫ		
А4	1		1.220.1-3М.2-2 06-04	КАРКАС ПРОСТР. КП-28	1	
				МАТЕРИАЛЫ		

		1.220.1-3М.2-1 11	
НАЧ.ОТД.	Брусан	КОЛОННА КДЗТ 3.33-...	СТАДИЯ: Р; ЛИСТ: 1; ЛИСТОВ: 2
Н.КОНТР.	Егунов		ГОСГРА КДАНСТРОЙ КиевЗНИИЭП
ГЛ.СПЕЦ.	Ситник		
ПРОВЕРИЛ	Горохов		
РАЗРАБ.	Савченко		

ФОРМАТ А4

САПР КиевЗНИИЭП

ОПЕРАТОР СИСТЕМЫ

АНХВАРЬ

ФОРМАТ	ЗОНА	ПОЗ	ОБОЗНАЧЕНИЕ	НАИМЕНОВАНИЕ	КОЛ	ПРИМЕЧАНИЕ
				БЕТОН ТЯЖЕЛЫЙ В30		0.91М3
				1.220.1-3М.2-1 11-03 КДЗТ 3.33-30.2		
				СВОРОЧНЫЕ ЕДИНИЦЫ		
А4	1		1.220.1-3М.2-2 06-05	КАРКАС ПРОСТР. КП-29	1	
				МАТЕРИАЛЫ		
				БЕТОН ТЯЖЕЛЫЙ В30		0.91М3
				1.220.1-3М.2-1 11-04 КДЗТ 3.33-30.3		
				СВОРОЧНЫЕ ЕДИНИЦЫ		
А4	1		1.220.1-3М.2-2 06-06	КАРКАС ПРОСТР. КП-30	1	
				МАТЕРИАЛЫ		
				БЕТОН ТЯЖЕЛЫЙ В30		0.91М3
				1.220.1-3М.2-1 11-05 КДЗТ 3.33-40.2		
				СВОРОЧНЫЕ ЕДИНИЦЫ		
А4	1		1.220.1-3М.2-2 06-05	КАРКАС ПРОСТР. КП-29	1	
				МАТЕРИАЛЫ		
				БЕТОН ТЯЖЕЛЫЙ В40		0.91М3
				1.220.1-3М.2-1 11-06 КДЗТ 3.33-40.7 Сборочные единицы		
А4	1		*1.220.1-3М.2-2 06-07*	*Каркас пространственный КП-71*	*1*	
				Материалы		
				Бетон тяжелый В40		*0.91м³*

ВЗАМ.ИНВ.№

ПОДПИСЬ И ДАТА

ИНВ.№ПОДЛ.

	1.220.1-3М.2-1 11	ЛИСТ 2

23179 28

ФОРМАТ А4

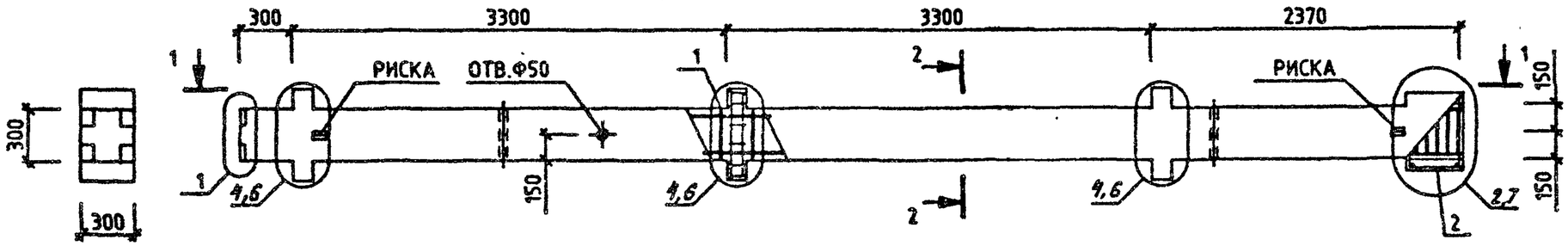

1-1

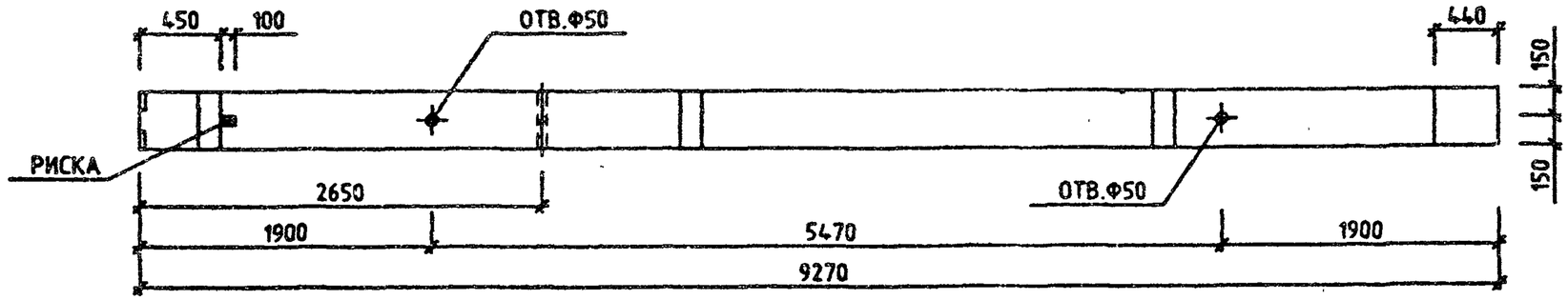

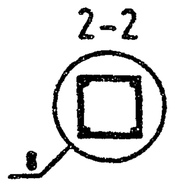

ОБОЗНАЧЕНИЕ	МАРКА	МАССА,КГ
1.220.1-3М.2-1 11	КДЗТ 3.33-25.2	2441
-01	КДЗТ 3.33-25.3	2496
-02	КДЗТ 3.33-30.1	2409
-03	КДЗТ 3.33-30.2	2441
-04	КДЗТ 3.33-30.3	2496
-05	КДЗТ 3.33-40.2	2441
-06	КДЗТ 3.33-40.7	2532

НАЧ.ОТД.	Брусан	
Н.КОНТР.	Егунов	
Г.П.СПЕЦ.	Ситник	
ПРОВЕРИЛ	Горохов	
РАЗРАБ.	Савченко	

1.220.1-3М.2-1 11СБ

КОЛОННА
КДЗТ 3.33-...
СБОРОЧНЫЙ ЧЕРТЕЖ

СТАДИЯ	МАССА	МАСШТАБ
Р	СМ ТАБЛ	—
ЛИСТ	ЛИСТОВ 1	

ГОСГРАЖДАНСТРОЙ
КиевЗНИИЭП

ФОРМАТ А3

ФОРМАТ	ЗОНА	ПОЗ.	ОБОЗНАЧЕНИЕ	НАИМЕНОВАНИЕ	КОЛ.	ПРИМЕЧАНИЕ
				ДОКУМЕНТАЦИЯ		
А3			1.220.1-3М.2-1 12СВ	СВОРОЧНЫЙ ЧЕРТЕЖ		
А3			1.220.1-3М.2-1 00У	УЗЛЫ		
А4			1.220.1-3М.2-1 00РС	ВЫБОРКА СТАЛИ НА ЭЛЕМЕНТ		
А4			1.220.1-3М.2-1 00ТО	ТЕХНИЧЕСКОЕ ОПИСАНИЕ		
				СБОРОЧНЫЕ ЕДИНИЦЫ		
				КАРКАС ПРОСТР.		
А4		1	1.220.1-3М.2-2 07	КП-31	1	
А4		2	1.220.1-3М.2-2 16	КП-68	1	
				МАТЕРИАЛЫ		
				БЕТОН ТЯЖЕЛЫЙ В40		0.91М3

САПР КиевЗНИИЭП — ОПЕРАТОР СИСТЕМЫ

ВЗАМ. ИНВ. № | ПОДП. И ДАТА | ИНВ. № ПОДЛ.

НАЧ.ОТД.	Брусан		
Н.КОНТР.	Егунов		
ГЛ.СПЕЦ.	Ситник		
ПРОВЕРИЛ	Гороховв		
РАЗРАБ.	Савченко		

1.220.1-3М.2-1 12

КОЛОННА
КДЭТ 3.33-40.4

СТАДИЯ	ЛИСТ	ЛИСТОВ
Р		1

ГОСГРАЖДАНСТРОЙ
КиевЗНИИЭП

ФОРМАТ А4

ЛИСТ

23179 31

ФОРМАТ А4

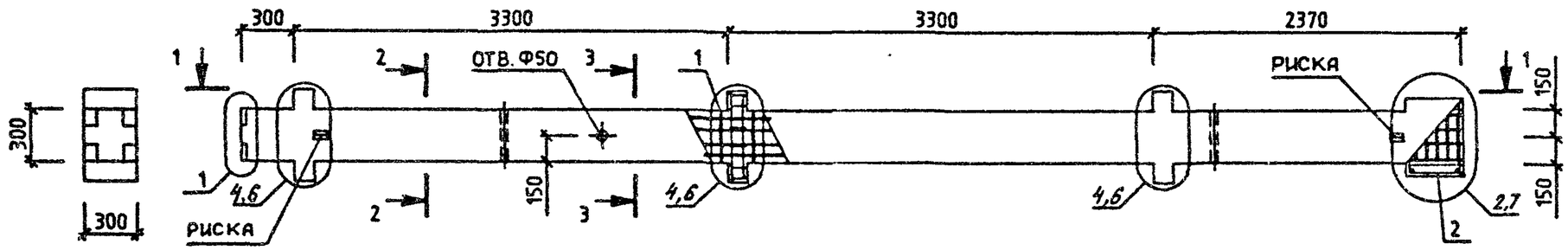

1-1

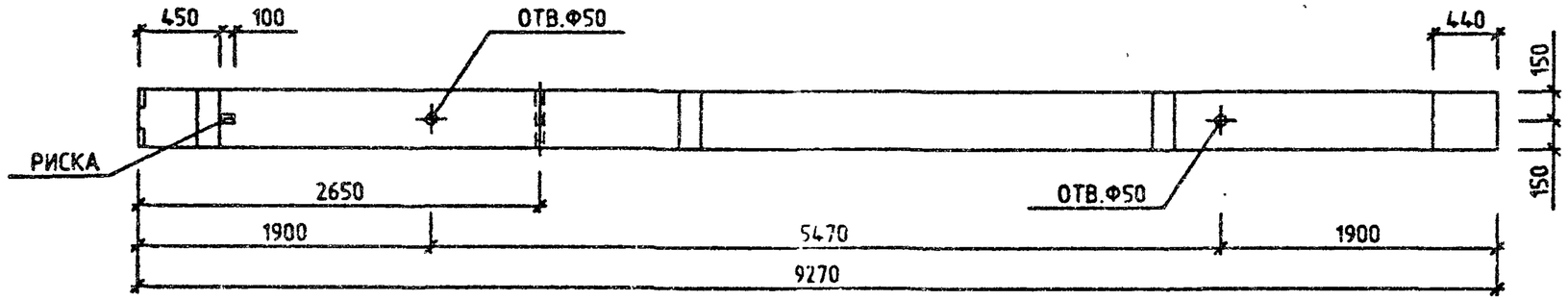

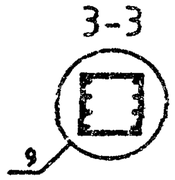

НАЧ.ОТД.	Брусов		
Н.КОНТР.	Егунов		
ГЛ.СПЕЦ.	Ситник		
ПРОВЕРИЛ	Горохов		
РАЗРАБ.	Совченко		

1.220.1-3М.2-1 12СБ

КОЛОННА
КДЗТ 3.33-40.4
СБОРОЧНЫЙ ЧЕРТЕЖ

СТАДИЯ	МАССА	МАСШТАБ
Р	2970 КГ	—
ЛИСТ	ЛИСТОВ 1	

ГОСГРАЖДАНСТРОЙ
КиевЗНИИЭП

ФОРМАТ А3

ФОРМАТ	ЗОНА	ПОЗ.	ОБОЗНАЧЕНИЕ	НАИМЕНОВАНИЕ	КОЛ.	ПРИМЕЧАНИЕ
				ДОКУМЕНТАЦИЯ		
А3			1.220.1-3М.2-1 13СВ	СБОРОЧНЫЙ ЧЕРТЕЖ		
А3			1.220.1-3М.2-1 00У	УЗЛЫ		
А4			1.220.1-3М.2-1 00РС	ВЫБОРКА СТАЛИ НА ЭЛЕМЕНТ		
А4			1.220.1-3М.2-1 00ТО	ТЕХНИЧЕСКОЕ ОПИСАНИЕ		
				СБОРОЧНЫЕ ЕДИНИЦЫ		
А4		2	1.220.1-3М.2-2 16	КАРКАС ПРОСТР. КП-68	1	
			ПЕРЕМЕННЫЕ ДАННЫЕ	ДЛЯ ИСПОЛНЕНИЙ:		
				1.220.1-3М.2-1 13 КОЗТ 3.33-25.2		
				СБОРОЧНЫЕ ЕДИНИЦЫ		
А4		1	1.220.1-3М.2-2 07-02	КАРКАС ПРОСТР. КП-33	1	
				МАТЕРИАЛЫ		
				БЕТОН ТЯЖЕЛЫЙ В25		0.89М3
				1.220.1-3М.2-1 13-01 КОЗТ 3.33-25.3		
				СБОРОЧНЫЕ ЕДИНИЦЫ		
А4		1	1.220.1-3М.2-2 07-03	КАРКАС ПРОСТР. КП-34	1	
				МАТЕРИАЛЫ		
				БЕТОН ТЯЖЕЛЫЙ В25		0.89М3
				1.220.1-3М.2-1 13-02 КОЗТ 3.33-30.1		
				СБОРОЧНЫЕ ЕДИНИЦЫ		
А4		1	1.220.1-3М.2-2 07-01	КАРКАС ПРОСТР. КП-32	1	
				МАТЕРИАЛЫ		

1.220.1-3М.2-1 13

НАЧ.ОТД.	Брусан	
Н.КОНТР.	Егунов	
ГЛ.СПЕЦ	Ситник	
ПРОВЕРИЛ	Горохов	
РАЗРАБ.	Савченко	

КОЛОННА
КОЗТ 3.33-...

СТАДИЯ	ЛИСТ	ЛИСТОВ
Р	1	2

ГОСГРАЖДАНСТРОЙ
КиевЗНИИЭП

ФОРМАТ А4

ФОРМАТ	ЗОНА	ПОЗ.	ОБОЗНАЧЕНИЕ	НАИМЕНОВАНИЕ	КОЛ.	ПРИМЕЧАНИЕ
				БЕТОН ТЯЖЕЛЫЙ В30		0.89М3
				1.220.1-3М.2-1 13-03 КОЗТ 3.33-30.2		
				СБОРОЧНЫЕ ЕДИНИЦЫ		
А4		1	1.220.1-3М.2-2 07-02	КАРКАС ПРОСТР. КП-33	1	
				МАТЕРИАЛЫ		
				БЕТОН ТЯЖЕЛЫЙ В30		0.89М3
				1.220.1-3М.2-1 13-04 КОЗТ 3.33-30.3		
				СБОРОЧНЫЕ ЕДИНИЦЫ		
А4		1	1.220.1-3М.2-2 07-03	КАРКАС ПРОСТР. КП-34	1	
				МАТЕРИАЛЫ		
				БЕТОН ТЯЖЕЛЫЙ В30		0.89М3
				1.220.1-3М.2-1 13-05 КОЗТ 3.33-40.2		
				СБОРОЧНЫЕ ЕДИНИЦЫ		
А4		1	1.220.1-3М.2-2 07-02	КАРКАС ПРОСТР. КП-33	1	
				МАТЕРИАЛЫ		
				БЕТОН ТЯЖЕЛЫЙ В40		0.89М3
				1,220.1-3М.2-1 13-06 КОЗТ 3.33-40.7 Сборочные единицы		
А4		1	1.220.1-3М.2-2 07-07	Каркас пространственный КП-72	1	
				Бетон тяжелый В40		0.89м³

ЛИХВАРЬ
ОПЕРАТОР СИСТЕМЫ
САПР Киев ЗНИИЭП
ВЗАМ. ИНВ №
ПОДПИСЬ И ДАТА
ИНВ № ПОДЛ

1.220.1-3М.2-1 13

ЛИСТ 2

23179 33

ФОРМАТ А4

Киев ЗНИИЭП

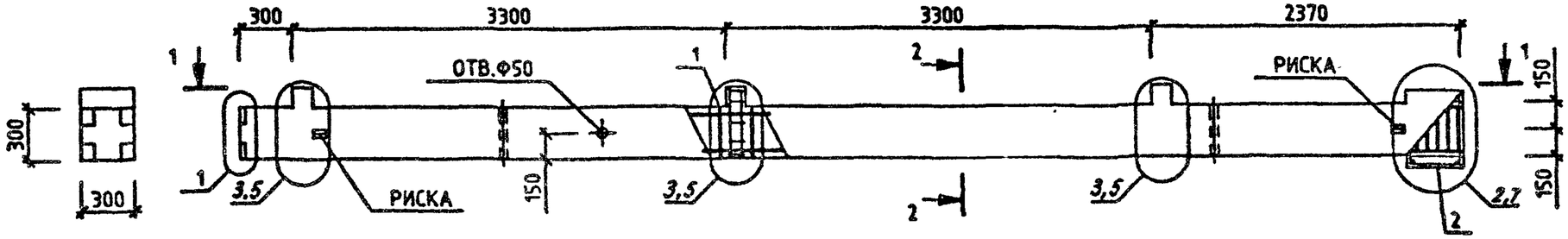

1-1

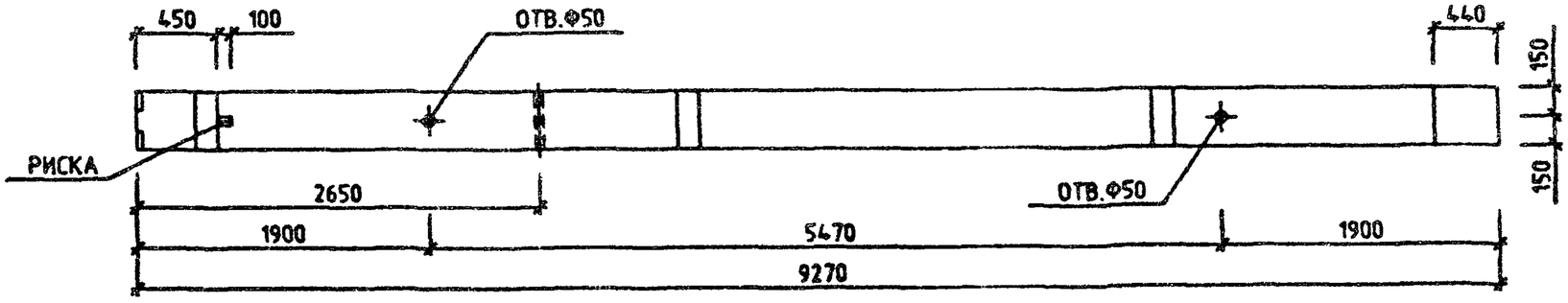

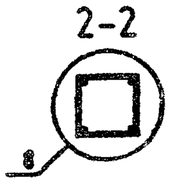

ОБОЗНАЧЕНИЕ	МАРКА	МАССА,КГ
1.220.1-3М.2-1 13	КОЗТ 3.33-25.2	2373
-01	КОЗТ 3.33-25.3	2428
-02	КОЗТ 3.33-30.1	2341
-03	КОЗТ 3.33-30.2	2373
-04	КОЗТ 3.33-30.3	2428
-05	КОЗТ 3.33-40.2	2373
-06	КОЗТ 3.33-40.7	2464

НАЧОТД.	Брусон	
Н.КОНТР.	Евунов	
ГЛ.СПЕЦ.	Ситник	
ПРОВЕРИЛ	Горохов	
РАЗРАБ.	Совченко	

1.220.1-3М.2-1 13СБ

КОЛОННА
КОЗТ 3.33-...
СБОРОЧНЫЙ ЧЕРТЕЖ

СТАДИЯ	МАССА	МАСШТАБ
Р	СМ ТАБЛ	—
ЛИСТ	ЛИСТОВ 1	

ГОСГРАЖДАНСТРОЙ
КиевЗНИИЭП

ФОРМАТ А3

ФОРМАТ	ЗОНА	ПОЗ.	ОБОЗНАЧЕНИЕ	НАИМЕНОВАНИЕ	КОЛ.	ПРИМЕЧАНИЕ
				ДОКУМЕНТАЦИЯ		
А3			1.220.1-3М.2-1 14СБ	СБОРОЧНЫЙ ЧЕРТЕЖ		
А3			1.220.1-3М.2-1 00У	УЗЛЫ		
А4			1.220.1-3М.2-1 00РС	ВЫБОРКА СТАЛИ НА ЭЛЕМЕНТ		
А4			1.220.1-3М.2-1 00ТО	ТЕХНИЧЕСКОЕ ОПИСАНИЕ		
				СБОРОЧНЫЕ ЕДИНИЦЫ		
А4	2		1.220.1-3М.2-2 16	КАРКАС ПРОСТР. КП-68	1	
			ПЕРЕМЕННЫЕ ДАННЫЕ	ДЛЯ ИСПОЛНЕНИЙ:		
				1.220.1-3М.2-1 14 КЗТ 3.33-25.2		
				СБОРОЧНЫЕ ЕДИНИЦЫ		
А4	1		1.220.1-3М.2-2 07-05	КАРКАС ПРОСТР. КП-36	1	
				МАТЕРИАЛЫ		
				БЕТОН ТЯЖЕЛЫЙ В25		0.87М3
				1.220.1-3М.2-1 14-01 КЗТ 3.33-25.3		
				СБОРОЧНЫЕ ЕДИНИЦЫ		
А4	1		1.220.1-3М.2-2 07-06	КАРКАС ПРОСТР. КП-37	1	
				МАТЕРИАЛЫ		
				БЕТОН ТЯЖЕЛЫЙ В25		0.87М3
				1.220.1-3М.2-1 14-02 КЗТ 3.33-30.1		
				СБОРОЧНЫЕ ЕДИНИЦЫ		
А4	1		1.220.1-3М.2-2 07-04	КАРКАС ПРОСТР. КП-35	1	
				МАТЕРИАЛЫ		
				БЕТОН ТЯЖЕЛЫЙ В30		0.87М3
				1.220.1-3М.2-1 14-03 КЗТ 3.33-30.2		
				СБОРОЧНЫЕ ЕДИНИЦЫ		
А4	1		1.220.1-3М.2-2 07-05	КАРКАС ПРОСТР. КП-36	1	
				МАТЕРИАЛЫ		
				БЕТОН ТЯЖЕЛЫЙ В30		0.87М3
				1.220.1-3М.2-1 14-04 КЗТ 3.33-30.3		
				СБОРОЧНЫЕ ЕДИНИЦЫ		
А4	1		1.220.1-3М.2-2 07-06	КАРКАС ПРОСТР. КП-37	1	
				МАТЕРИАЛЫ		
				БЕТОН ТЯЖЕЛЫЙ В30		0.87М3
				1.220.1-3М.2-1 14-05 КЗТ 3.33-40.2		
				СБОРОЧНЫЕ ЕДИНИЦЫ		
А4	1		1.220.1-3М.2-2 07-05	КАРКАС ПРОСТР. КП-36	1	
				МАТЕРИАЛЫ		
				БЕТОН ТЯЖЕЛЫЙ В40		0.87М3

САПР Киев ЗНИИЭП

ОПЕРАТОР СИСТЕМЫ Лихварь

ВЗАМ ИНВ № | ПОДПИСЬ И ДАТА | ИНВ № ПОДЛ

1.220.1-3М.2-1 14

НАЧ ОТД	Брусан		КОЛОННА КЗТ 3.33-...
Н.КОНТР.	Егунов		
ГЛ СПЕЦ	Ситник		
ПРОВЕРИЛ	Горохов		
РАЗРАБ.	Савченко		

СТАДИЯ	ЛИСТ	ЛИСТОВ
Р	1	2

ГОСГРАЖДАНСТРОЙ КиевЗНИИЭП

ФОРМАТ А4

1.220.1-3М.2-1 14 — ЛИСТ 2

23179 35

ФОРМАТ А4

Киев ЗНИИЭП

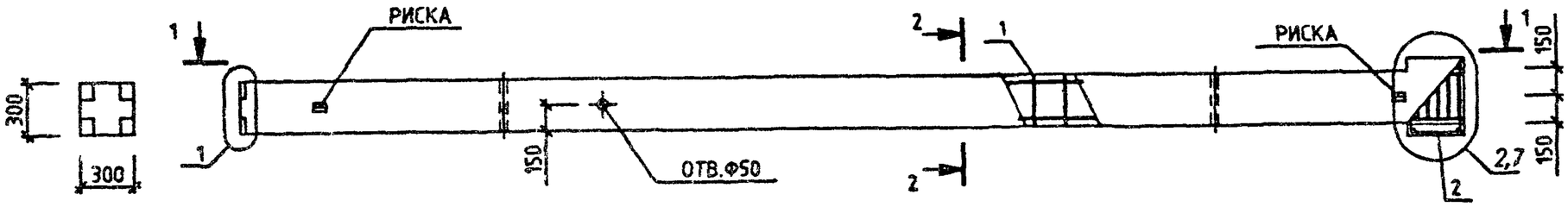

1-1

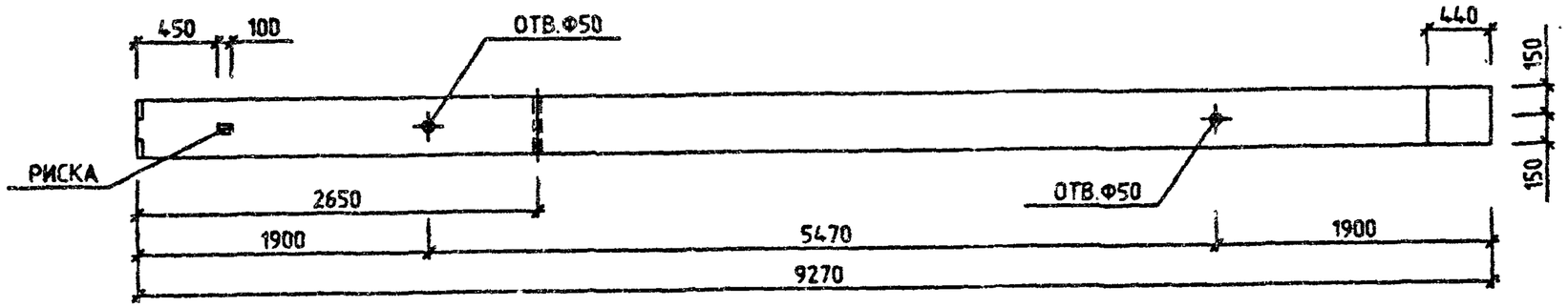

2-2

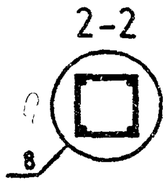

ОБОЗНАЧЕНИЕ	МАРКА	МАССА,КГ
1.220.1-3М.2-1 14	КЗТ 3.33-25.2	2293
-01	КЗТ 3.33-25.3	2347
-02	КЗТ 3.33-30.1	2260
-03	КЗТ 3.33-30.2	2293
-04	КЗТ 3.33-30.3	2347
-05	КЗТ 3.33-40.2	2293

НАЧ.ОТД.	Брусан	
Н.КОНТР.	Егунов	
ГЛ.СПЕЦ.	Ситник	
ПРОВЕРИЛ	Горохов	
РАЗРАБ.	Совченко	

1.220.1-3М.2-1 14СБ

КОЛОННА
КЗТ 3.33-...
СБОРОЧНЫЙ ЧЕРТЕЖ

СТАДИЯ	МАССА	МАСШТАБ
Р	СМ ТАБЛ	—
ЛИСТ	ЛИСТОВ 1	

ГОСГРАЖДАНСТРОЙ
КиевЗНИИЭП

ФОРМАТ А3

ФОРМАТ	ЗОНА	ПОЗ.	ОБОЗНАЧЕНИЕ	НАИМЕНОВАНИЕ	КОЛ.	ПРИМЕЧАНИЕ
				ДОКУМЕНТАЦИЯ		
А3			1.220.1-3М.2-1 15СВ	СВОРОЧНЫЙ ЧЕРТЕЖ		
А3			1.220.1-3М.2-1 00У	УЗЛЫ		
А4			1.220.1-3М.2-1 00РС	ВЫБОРКА СТАЛИ НА ЭЛЕМЕНТ		
А4			1.220.1-3М.2-1 00ТО	ТЕХНИЧЕСКОЕ ОПИСАНИЕ		
				СБОРОЧНЫЕ ЕДИНИЦЫ		
А4	2		1.220.1-3М.2-2 16	КАРКАС ПРОСТР. КП-68	1	
			ПЕРЕМЕННЫЕ ДАННЫЕ	ДЛЯ ИСПОЛНЕНИЙ:		
				1.220.1-3М.2-1 15 КДМ3Т 3.33-25.2		
				СБОРОЧНЫЕ ЕДИНИЦЫ		
А4	1		1.220.1-3М.2-2 08-01	КАРКАС ПРОСТР. КП-39	1	
				МАТЕРИАЛЫ		
				БЕТОН ТЯЖЕЛЫЙ В25		0.91М3
				1.220.1-3М.2-1 15-01 КДМ3Т 3.33-25.3		
				СБОРОЧНЫЕ ЕДИНИЦЫ		
А4	1		1.220.1-3М.2-2 08-02	КАРКАС ПРОСТР. КП-40	1	
				МАТЕРИАЛЫ		
				БЕТОН ТЯЖЕЛЫЙ В25		0.91М3
				1.220.1-3М.2-1 15-02 КДМ3Т 3.33-30.1		
				СБОРОЧНЫЕ ЕДИНИЦЫ		
А4	1		1.220.1-3М.2-2 08	КАРКАС ПРОСТР. КП-38	1	
				МАТЕРИАЛЫ		

			1.220.1-3М.2-1 15
НАЧ.ОТД.	Брусан		КОЛОННА КДМ3Т 3.33-... КДФ3Т 3.33-...
Н.КОНТР.	Егунов		СТАДИЯ: Р; ЛИСТ: 1; ЛИСТОВ: 3
ГЛ.СПЕЦ.	Ситник		ГОСГРАЖДАНСТРОЙ КиевЗНИИЭП
ПРОВЕРИЛ	Горохов		
РАЗРАБ.	Савченко		

ФОРМАТ А4

САПР Киев ЗНИИЭП | ОПЕРАТОР СИСТЕМЫ | АИХБАРЬ

ФОРМАТ	ЗОНА	ПОЗ.	ОБОЗНАЧЕНИЕ	НАИМЕНОВАНИЕ	КОЛ.	ПРИМЕЧАНИЕ
				БЕТОН ТЯЖЕЛЫЙ В30		0.91М3
				1.220.1-3М.2-1 15-03 КДМ3Т 3.33-30.2		
				СБОРОЧНЫЕ ЕДИНИЦЫ		
А4	1		1.220.1-3М.2-2 08-01	КАРКАС ПРОСТР. КП-39	1	
				МАТЕРИАЛЫ		
				БЕТОН ТЯЖЕЛЫЙ В30		0.91М3
				1.220.1-3М.2-1 15-04 КДМ3Т 3.33-30.3		
				СБОРОЧНЫЕ ЕДИНИЦЫ		
А4	1		1.220.1-3М.2-2 08-02	КАРКАС ПРОСТР. КП-40	1	
				МАТЕРИАЛЫ		
				БЕТОН ТЯЖЕЛЫЙ В30		0.91М3
				1.220.1-3М.2-1 15-05 КДМ3Т 3.33-40.2		
				СБОРОЧНЫЕ ЕДИНИЦЫ		
А4	1		1.220.1-3М.2-2 08-01	КАРКАС ПРОСТР. КП-39	1	
				МАТЕРИАЛЫ		
				БЕТОН ТЯЖЕЛЫЙ В40		0.91М3
				1.220.1-3М.2-1 15-06 КДФ3Т 3.33-25.2		
				СБОРОЧНЫЕ ЕДИНИЦЫ		
А4	1		1.220.1-3М.2-2 08-03	КАРКАС ПРОСТР. КП-41	1	
				МАТЕРИАЛЫ		
				БЕТОН ТЯЖЕЛЫЙ В25		0.90М3
				1.220.1-3М.2-1 15-07 КДФ3Т 3.33-30.2		
				СБОРОЧНЫЕ ЕДИНИЦЫ		

ВЗАМ.ИНВ.№ | ПОДПИСЬ И ДАТА | ИНВ.№ ПОДЛ.

		ЛИСТ
	1.220.1-3М.2-1 15	2

ФОРМАТ А4

ФОРМАТ	ЗОНА	ПОЗ.	ОБОЗНАЧЕНИЕ	НАИМЕНОВАНИЕ	КОЛ	ПРИМЕЧАНИЕ
А4	1		1.220.1-3М.2-2 08-03	КАРКАС ПРОСТР. КП-41	1	
				МАТЕРИАЛЫ		
				БЕТОН ТЯЖЕЛЫЙ В30		0.90М3
				1.220.1-3М.2-1 15-08 КДМЗТ 3.33-40.7 Сборочные единицы		
А4	1		1.220.1-3М.2-2 08-05	Каркас пространственный КП-73	1	
				Материалы		
				Бетон тяжелый В40		0.91м3
				1.220.1-3М.2-1 15-09 КДФЗТ 3.33-40.7 Сборочные единицы		
А4	1		1.220.1-3М.2-2 08-06	Каркас пространственный КП-79	1	
				Материалы		
				Бетон тяжелый В40		0.90м3

Киев ЗНИИЭП

	1.220.1-3М.2-1 15	ЛИСТ 3

ФОРМАТ А4

САПР КиевЗНИИЭП

Оператор системы

Аихварь

ФОРМАТ	ЗОНА	ПОЗ.	ОБОЗНАЧЕНИЕ	НАИМЕНОВАНИЕ	КОЛ	ПРИМЕЧАНИЕ
				ДОКУМЕНТАЦИЯ		
А3			1.220.1-3М.2-1 16СБ	СБОРОЧНЫЙ ЧЕРТЕЖ		
А3			1.220.1-3М.2-1 00У	УЗЛЫ		
А4			1.220.1-3М.2-1 00РС	ВЫБОРКА СТАЛИ НА ЭЛЕМЕНТ		
А4			1.220.1-3М.2-1 00ТО	ТЕХНИЧЕСКОЕ ОПИСАНИЕ		
				СБОРОЧНЫЕ ЕДИНИЦЫ		
А4	1		1.220.1-3М.2-2 08-04	КАРКАС ПРОСТР. КП-42	1	
А4	2		1.220.1-3М.2-2 16	КП-68	1	
				МАТЕРИАЛЫ		
				БЕТОН ТЯЖЕЛЫЙ В40		0.91М3

ИНВ № ПОДЛ | ПОДПИСЬ И ДАТА | ВЗАМ.ИНВ №

	1.220.1-3М.2-1 16	
НАЧ.ОТД. Брусан	КОЛОННА КДМЗТ 3.33-40.4	СТАДИЯ Р; ЛИСТ; ЛИСТОВ 1
Н.КОНТР. Егунов		ГОСГРАЖДАНСТРОЙ КиевЗНИИЭП
ГЛ.СПЕЦ. Ситник		
ПРОВЕРИЛ Горохов		
РАЗРАБ. Савченко		

23179 38

ФОРМАТ А4

РИС.1

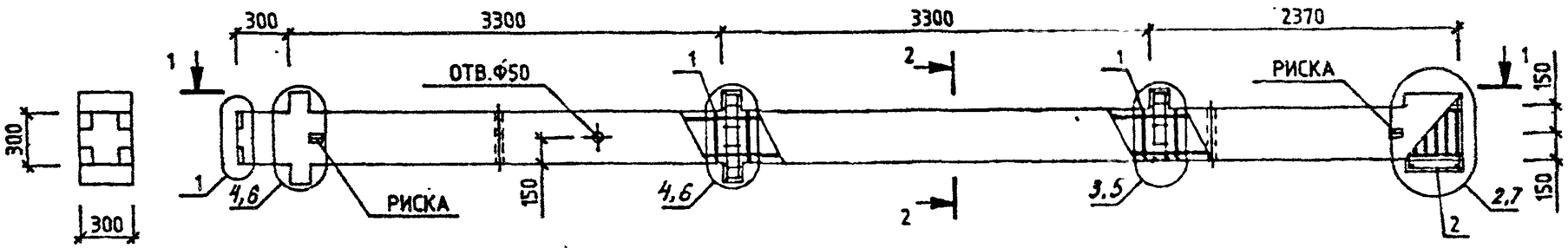

РИС.2

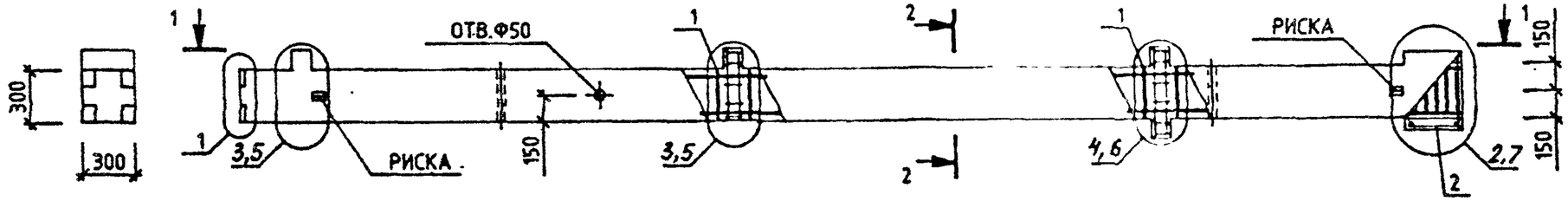

2-2

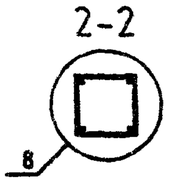

1-1

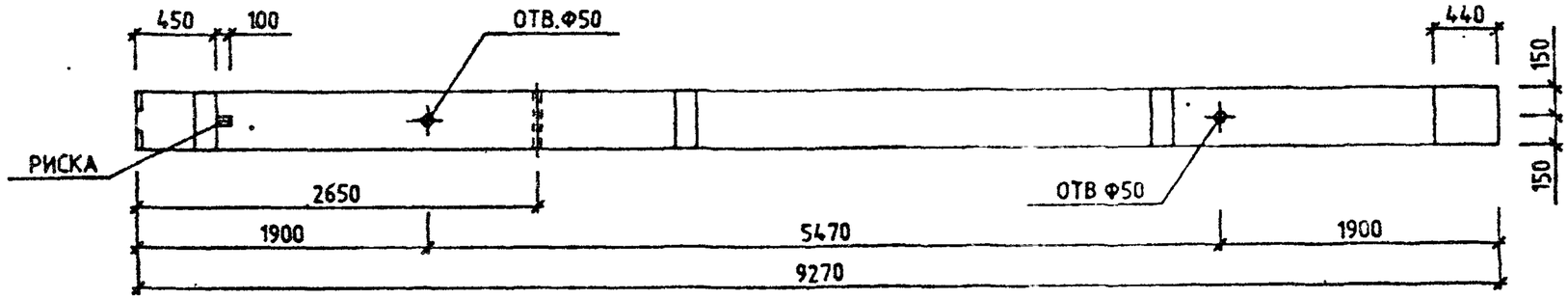

ОБОЗНАЧЕНИЕ	МАРКА	РИС	МАССА,КГ
1.220.1-3М.2-1 15	КДМ3Т 3.33-25.2	1	2419
-01	КДМ3Т 3.33-25.3	1	2473
-02	КДМ3Т 3.33-30.1	1	2386
-03	КДМ3Т 3.33-30.2	1	2419
-04	КДМ3Т 3.33-30.3	1	2473
-05	КДМ3Т 3.33-40.2	1	2419
-06	КДФ3Т 3.33-25.2	2	2396
-07	КДФ3Т 3.33-30.2	2	2396
-08	КДМ3Т 3.33-40.7	1	2509
-09	КДФ3Т 3.33-40.7	2	2490

НАЧ.ОТД.	Брусан		
Н.КОНТР.	Егунов		
ГЛ.СПЕЦ.	Ситник		
ПРОВЕРИЛ	Горохов		
РАЗРАБ.	Собченко		

1.220.1-3М.2-1 15СБ

КОЛОННА
КДМ3Т 3.33-...
КДФ3Т 3.33-...
СБОРОЧНЫЙ ЧЕРТЕЖ

СТАДИЯ	МАССА	МАСШТАБ
Р	СМ ТАБЛ	—
ЛИСТ	ЛИСТОВ 1	

ГОСГРАЖДАНСТРОЙ
КиевЗНИИЭП

ФОРМАТ А3

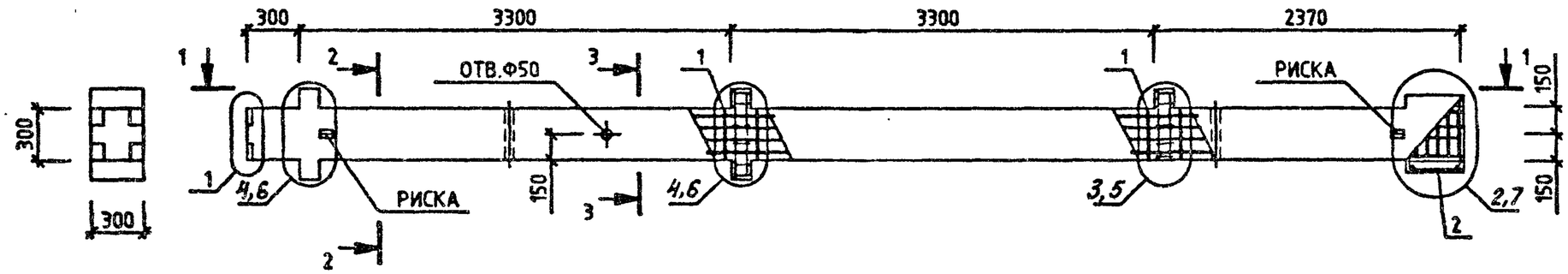

1-1

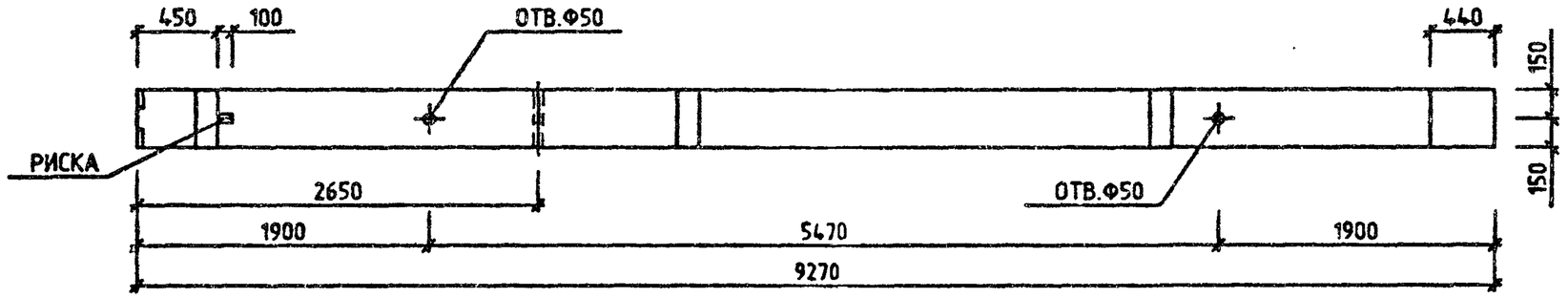

2-2

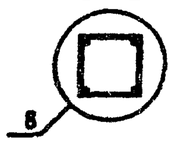

3-3

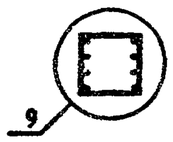

		1.220.1-3М.2-1 16СБ	
		КОЛОННА КДМ3Т 3.33-40.4 СБОРОЧНЫЙ ЧЕРТЕЖ	СТАДИЯ: Р; МАССА: 2449 кг; МАСШТАБ: —
			ЛИСТ; ЛИСТОВ 1
НАЧ.ОТД.	Брусан		ГОСГРАЖДАНСТРОЙ КиевЗНИИЭП
Н.КОНТР.	Егунов		
ГЛ.СПЕЦ.	Ситник		
ПРОВЕРИЛ	Горохов		
РАЗРАБ.	Савченко		

ФОРМАТ А3

ФОРМАТ	ЗОНА	ПОЗ.	ОБОЗНАЧЕНИЕ	НАИМЕНОВАНИЕ	КОЛ.	ПРИМЕЧАНИЕ
				ДОКУМЕНТАЦИЯ		
А3			I.220.I-3М.2-I I7СБ	СБОРОЧНЫЙ ЧЕРТЕЖ		
А3			I.220.I-3М.2-I 00У	УЗЛЫ		
А4			I.220.I-3М.2-I 00РС	ВЫБОРКА СТАЛИ НА ЭЛЕМЕНТ		
А4			I.220.I-3М.2-I 00ТО	ТЕХНИЧЕСКОЕ ОПИСАНИЕ		
				СБОРОЧНЫЕ ЕДИНИЦЫ		
А4	2		I.220.I-3М.2-2 I6	КАРКАС ПРОСТР. КП-68	I	
			ПЕРЕМЕННЫЕ ДАННЫЕ	ДЛЯ ИСПОЛНЕНИЙ		
				I.220.I-3М.2-I I7		
				КОФЗТ 3.33-25.2		
				СБОРОЧНЫЕ ЕДИНИЦЫ		
А4	I		I.220.I-3М.2-2 09	КАРКАС ПРОСТР. КП-43	I	
				МАТЕРИАЛЫ		
				БЕТОН ТЯЖЕЛЫЙ В25		0.88М3
				I.220.I-3М.2-I I7-0I		
				КОФЗТ 3.33-30.2		
				СБОРОЧНЫЕ ЕДИНИЦЫ		
А4	I		I.220.I-3М.2-2 09	КАРКАС ПРОСТР. КП-43	I	
				МАТЕРИАЛЫ		
				БЕТОН ТЯЖЕЛЫЙ В30		0.88М3
				I.220.I-3М.2-I I7-02		
				КОФЗТ 3.33-40.7		
				СБОРОЧНЫЕ ЕДИНИЦЫ		
А4	I		I.220.I-3М.2-2 09-05	КАРКАС ПРОСТР. КП-74	I	
				МАТЕРИАЛЫ		
				БЕТОН ТЯЖЕЛЫЙ В40		0.88М3

		I.220.I-3М.2-I I7	
НАЧ.ОТД.	Брусан	КОЛОННА КОФЗТ 3.33-...	СТАДИЯ: Р; ЛИСТ: ; ЛИСТОВ: I
Н.КОНТР.	Егунов		ГОССТРОЙ КиевЗНИИЭП
ГЛ.СПЕЦ.	Ситник		
ПРОВЕРИЛ	Горохов		
РАЗРАБ.	Савченко		

ФОРМАТ А4

ЛИКВАРЬ

ОПЕРАТОР СИСТЕМЫ

САПР КиевЗНИИЭП

ФОРМАТ	ЗОНА	ПОЗ.	ОБОЗНАЧЕНИЕ	НАИМЕНОВАНИЕ	КОЛ.	ПРИМЕЧАНИЕ
				ДОКУМЕНТАЦИЯ		
А3			1.220.1-3М.2-1 18СБ	СБОРОЧНЫЙ ЧЕРТЕЖ		
А3			1.220.1-3М.2-1 00У	УЗЛЫ		
А4			1.220.1-3М.2-1 00РС	ВЫБОРКА СТАЛИ НА ЭЛЕМЕНТ		
А4			1.220.1-3М.2-1 00ТО	ТЕХНИЧЕСКОЕ ОПИСАНИЕ		
				СБОРОЧНЫЕ ЕДИНИЦЫ		
А4	2		1.220.1-3М.2-2 16	КАРКАС ПРОСТР. КП-68	1	
			ПЕРЕМЕННЫЕ ДАННЫЕ	ДЛЯ ИСПОЛНЕНИЙ:		
				1.220.1-3М.2-1 18 КО4Т 3.33-30.2		
				СБОРОЧНЫЕ ЕДИНИЦЫ		
А4	1		1.220.1-3М.2-2 09-01	КАРКАС ПРОСТР. КП-44	1	
				МАТЕРИАЛЫ		
				БЕТОН ТЯЖЕЛЫЙ В30		1.20М3
				1.220.1-3М.2-1 18-01 КО4Т 3.33-40.2		
				СБОРОЧНЫЕ ЕДИНИЦЫ		
А4	1		1.220.1-3М.2-2 09-01	КАРКАС ПРОСТР. КП-44	1	
				МАТЕРИАЛЫ		
				БЕТОН ТЯЖЕЛЫЙ В40		1.20М3
				1.220.1-3М.2-1 18-02 КО4Т 3.33-40.3		
				СБОРОЧНЫЕ ЕДИНИЦЫ		
А4	1		1.220.1-3М.2-2 09-02	КАРКАС ПРОСТР. КП-45	1	
				МАТЕРИАЛЫ		

ВЗАМ.ИНВ.№

ПОДПИСЬ И ДАТА

ИНВ.№ ПОДЛ.

		1.220.1-3М.2-1 18	
НАЧ.ОТД.	Брусан	КОЛОННА КО4Т 3.33-... КД4Т 3.33-...	СТАДИЯ: Р; ЛИСТ: 1; ЛИСТОВ: 2
Н.КОНТР.	Егунов		ГОССТРОЙ КиевЗНИИЭП
ГЛ.СПЕЦ.	Ситник		
ПРОВЕРИЛ	Горохов		
РАЗРАБ.	Савченко		

23179 41

ФОРМАТ А4

ФОРМАТ	ЗОНА	ПОЗ.	ОБОЗНАЧЕНИЕ	НАИМЕНОВАНИЕ	КОЛ	ПРИМЕЧАНИЕ
				БЕТОН ТЯЖЕЛЫЙ В40		1.20М3
				1.220.1-3М.2-1 18-03 КД4Т 3.33-30.2		
				СБОРОЧНЫЕ ЕДИНИЦЫ		
А4		1	1.220.1-3М.2-2 09-03	КАРКАС ПРОСТР. КП-46	1	
				МАТЕРИАЛЫ		
				БЕТОН ТЯЖЕЛЫЙ В30		1.22М3
				1.220.1-3М.2-1 18-04 КД4Т 3.33-40.2		
				СБОРОЧНЫЕ ЕДИНИЦЫ		
А4		1	1.220.1-3М.2-2 09-03	КАРКАС ПРОСТР. КП-46	1	
				МАТЕРИАЛЫ		
				БЕТОН ТЯЖЕЛЫЙ В40		I.22М3
				I.220.I-3М.2-I I8-05 КД4Т 3.33-40.3		
				СБОРОЧНЫЕ ЕДИНИЦЫ		
А4		I	I.220.I-3М.2-2 09-04	КАРКАС ПРОСТР..КП-47	I	
				МАТЕРИАЛЫ		
				БЕТОН ТЯЖЕЛЫЙ В40		I.22М3
				I.220.I-3М.2-I I8-06 КО4Т 3.33-40.7		
				СБОРОЧНЫЕ ЕДИНИЦЫ		
А4		I	I.220.I-3М.2-2 09-06	КАРКАС ПРОСТРАНСТВЕННЫЙ КП-75	I	
				МАТЕРИАЛЫ		
				БЕТОН ТЯЖЕЛЫЙ В40		I.20 М3
				I.220.I-3М.2-I I8-07 КД4Т 3.33-40.7		
				СБОРОЧНЫЕ ЕДИНИЦЫ		
А4		I	I.220.I-3М.2-I I8-07	КАРКАС ПРОСТРАНСТВЕННЫЙ КП-76	I	
				МАТЕРИАЛЫ		
				БЕТОН ТЯЖЕЛЫЙ В40		I.22 М3

1.220.1-3М.2-1 18 | ЛИСТ 2

ФОРМАТ А4

ФОРМАТ	ЗОНА	ПОЗ.	ОБОЗНАЧЕНИЕ	НАИМЕНОВАНИЕ	КОЛ.	ПРИМЕЧАНИЕ
				ДОКУМЕНТАЦИЯ		
А3			1.220.1-3М.2-1 19СВ	СБОРОЧНЫЙ ЧЕРТЕЖ		
А3			1.220.1-3М.2-1 00У	УЗЛЫ		
А4			1.220.1-3М.2-1 00РС	ВЫБОРКА СТАЛИ НА ЭЛЕМЕНТ		
А4			1.220.1-3М.2-1 00ТО	ТЕХНИЧЕСКОЕ ОПИСАНИЕ		
				СБОРОЧНЫЕ ЕДИНИЦЫ		
А4		2	1.220.1-3М.2-2 16	КАРКАС ПРОСТР. КП-68	1	
			ПЕРЕМЕННЫЕ ДАННЫЕ	ДЛЯ ИСПОЛНЕНИЙ:		
				1.220.1-3М.2-1 19 КО4Т 3.33-40.5		
				СБОРОЧНЫЕ ЕДИНИЦЫ		
А4		1	1.220.1-3М.2-2 10	КАРКАС ПРОСТР. КП-48	1	
				МАТЕРИАЛЫ		
				БЕТОН ТЯЖЕЛЫЙ В40		1.20М3
				1.220.1-3М.2-1 19-01 КД4Т 3.33-40.5		
				СБОРОЧНЫЕ ЕДИНИЦЫ		
А4		1	1.220.1-3М.2-2 10-01	КАРКАС ПРОСТР. КП-49	1	
				МАТЕРИАЛЫ		
				БЕТОН ТЯЖЕЛЫЙ В40		1.22М3

1.220.1-3М.2-1 19

НАЧ.ОТД	Брусан	
Н.КОНТР.	Егунов	
ГЛ.СПЕЦ.	Сутник	
ПРОВЕРИЛ	Горохов	
РАЗРАБ.	Савченко	

КОЛОННА
КО4Т 3.33-40.5
КД4Т 3.33-40.5

СТАДИЯ	ЛИСТ	ЛИСТОВ
Р		1

ГОСГРАЖДАНСТРОЙ
КиевЗНИИЭП

23179 42

ФОРМАТ А4

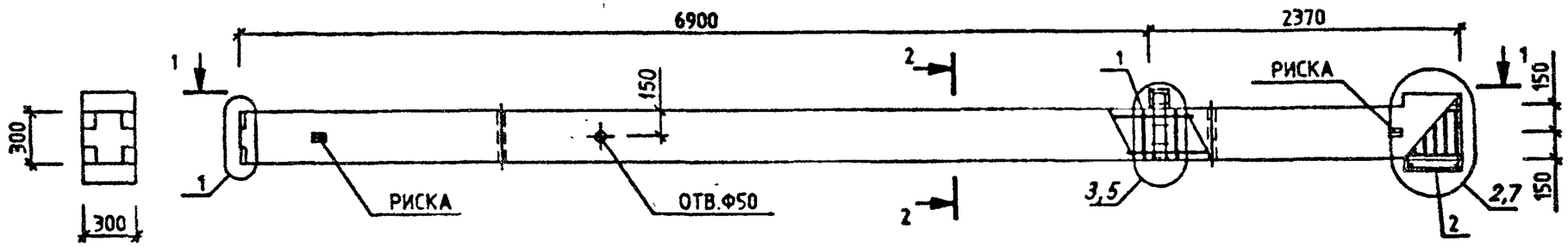

1-1

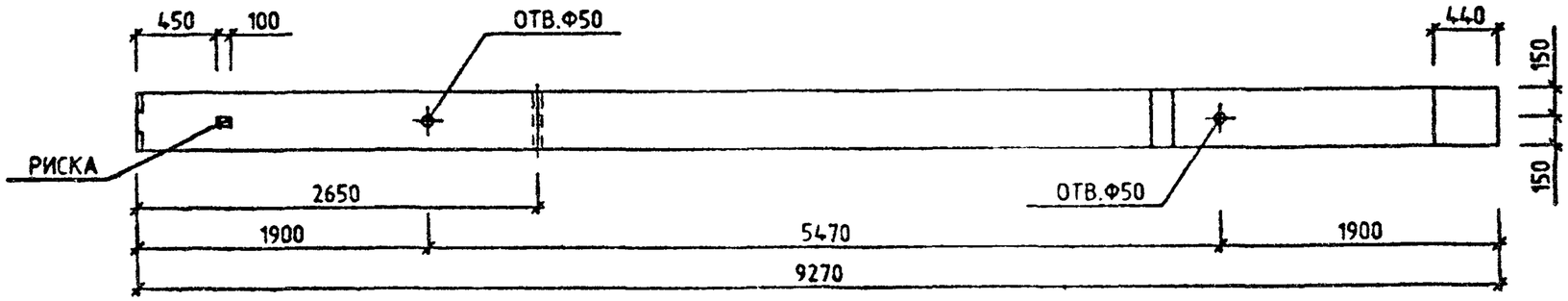

2-2

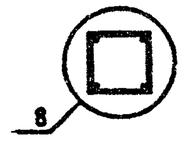

ОБОЗНАЧЕНИЕ	МАРКА	МАССА,КГ
1.220.1-3М.2-1 17	КОФЗТ 3.33-25.2	2320
-01	КОФЗТ 3.33-30.2	2320
-02	КОФЗТ 3.33-40.7	2414

НАЧ.ОТД.	Брусан	
Н.КОНТР.	Егунов	
ГЛ.СПЕЦ.	Ситник	
ПРОВЕРИЛ	Горохов	
РАЗРАБ.	Савченко	

1.220.1-3М.2-1 17СБ

КОЛОННА
КОФЗТ 3.33-...
СБОРОЧНЫЙ ЧЕРТЕЖ

СТАДИЯ	МАССА	МАСШТАБ
Р	СМ ТАБЛ	—
ЛИСТ	ЛИСТОВ 1	

ГОСГРАЖДАНСТРОЙ
КиевЗНИИЭП

23179 43

ФОРМАТ А3

РИС.1

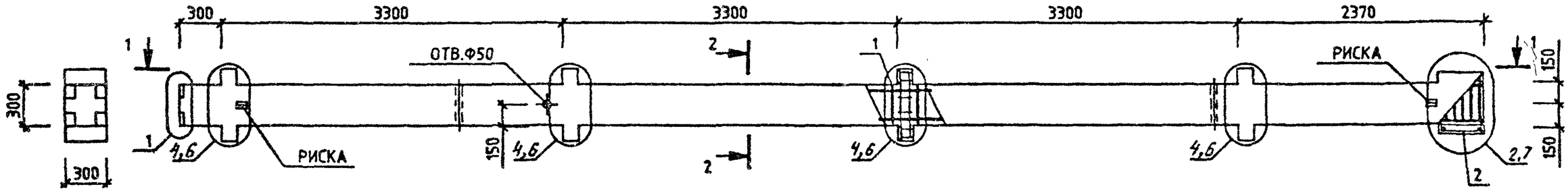

РИС.2

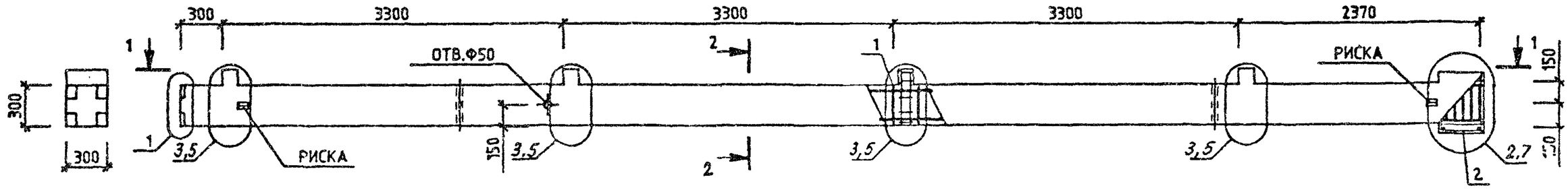

1-1

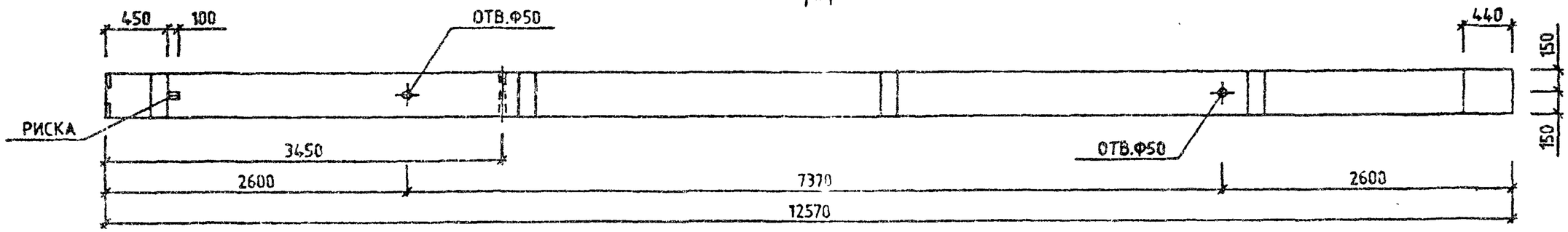

2-2

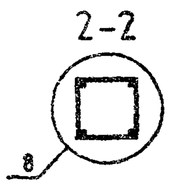

ОБОЗНАЧЕНИЕ	МАРКА	РИС	МАССА, КГ
1.220.1-3М.2-1 18	КО4Т 3.33-30.2	2	3179
-01	КО4Т 3.33-40.2	2	3179
-02	КО4Т 3.33-40.3	2	3252
-03	КД4Т 3.33-30.2	1	3269
-04	КД4Т 3.33-40.2	1	3269
-05	КД4Т 3.33-40.3	1	3343
-06	КО4Т 3.33-40.7	2	3301
-07	КД4Т 3.33-40.7	1	3392

НАЧ.ОТД	Брусон	
Н.КОНТР	Егунов	
ГЛ.СПЕЦ	Ситник	
ПРОВЕРИЛ	Гороховв	
РАЗРАБ.	Савченко	

1.220.1-3М.2-1 18СБ

КОЛОННА
КО4Т 3.33-...
КД4Т 3.33-...
СБОРОЧНЫЙ ЧЕРТЕЖ

СТАДИЯ	МАССА	МАСШТАБ
Р	СМ ТАБЛ	—
ЛИСТ	ЛИСТОВ 1	

ГОСГРАЖДАНСТРОЙ
КиевЗНИИЭП

Киев ЗНИИЭП

ФОРМАТ А3

РИС.1

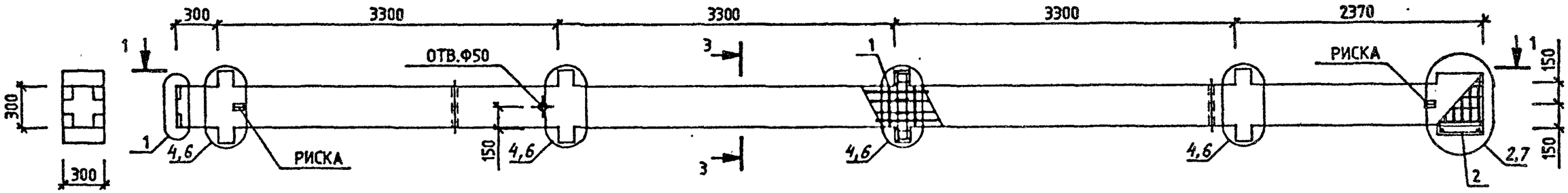

РИС.2

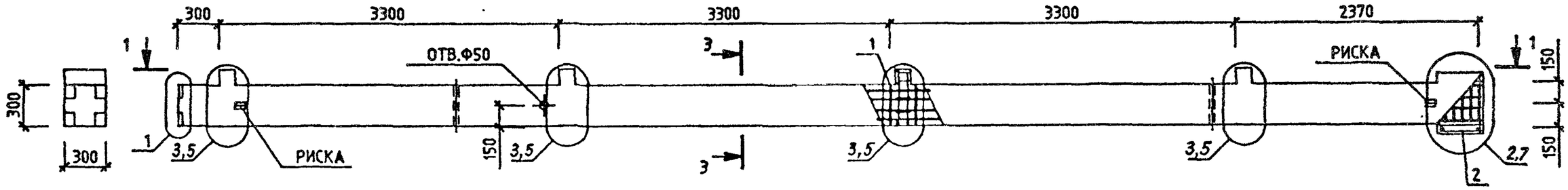

1-1

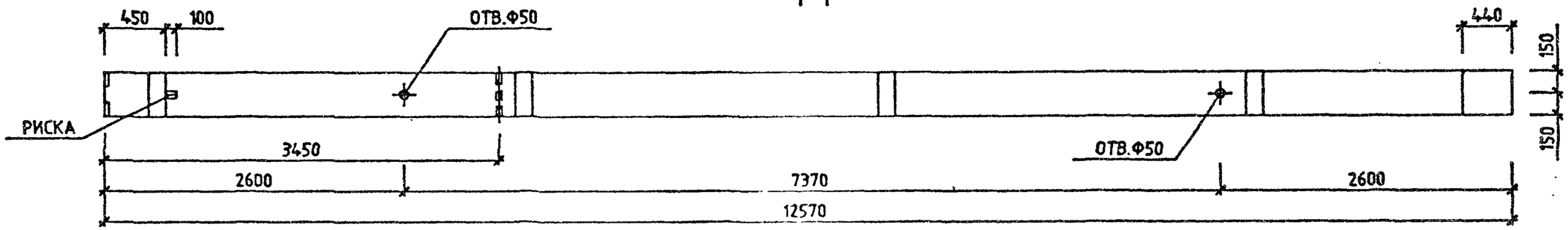

3-3

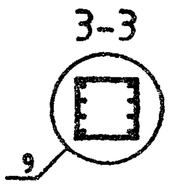

ОБОЗНАЧЕНИЕ	МАРКА	РИС	МАССА, КГ
1.220.1-3М.2-1 19	КО4Т 3.33-40.5	2	3213
-01	КД4Т 3.33-40.5	1	3304

НАЧ ОТД	Брусан	
Н.КОНТР.	Егунов	
ГЛ.СПЕЦ	Ситник	
ПР ОВЕРИЛ	Горохов	
РАЗРАБ.	Савченко	

1.220.1-3М.2-1 19СБ

КОЛОННА
КО4Т 3.33-40.5
КД4Т 3.33-40.5
СБОРОЧНЫЙ ЧЕРТЕЖ

СТАДИЯ	МАССА	МАСШТАБ
Р	СМ ТАБЛ	—
ЛИСТ	ЛИСТОВ 1	

ГОСГРАЖДАНСТРОЙ
КиевЗНИИЭП

ФОРМАТ А3

ФОРМАТ	ЗОНА	ПОЗ.	ОБОЗНАЧЕНИЕ	НАИМЕНОВАНИЕ	КОЛ.	ПРИМЕЧАНИЕ
				ДОКУМЕНТАЦИЯ		
А3			1.220.1-3М.2-1 20СБ	СБОРОЧНЫЙ ЧЕРТЕЖ		
А3			1.220.1-3М.2-1 00У	УЗЛЫ		
А4			1.220.1-3М.2-1 00РС	ВЫБОРКА СТАЛИ НА ЭЛЕМЕНТ		
А4			1.220.1-3М.2-1 00ТО	ТЕХНИЧЕСКОЕ ОПИСАНИЕ		
				СБОРОЧНЫЕ ЕДИНИЦЫ		
А4	2		1.220.1-3М.2-2 16	КАРКАС ПРОСТР. КП-68	1	
			ПЕРЕМЕННЫЕ ДАННЫЕ	ДЛЯ ИСПОЛНЕНИЙ:		
				1.220.1-3М.2-1 20 КО4Т 3.33-40.6		
				СБОРОЧНЫЕ ЕДИНИЦЫ		
А4	1		1.220.1-3М.2-2 10-02	КАРКАС ПРОСТР. КП-50	1	
				МАТЕРИАЛЫ		
				БЕТОН ТЯЖЕЛЫЙ В40		1.20М3
				1.220.1-3М.2-1 20-01 КД4Т 3.33-40.6		
				СБОРОЧНЫЕ ЕДИНИЦЫ		
А4	1		1.220.1-3М.2-2 11	КАРКАС ПРОСТР. КП-51	1	
				МАТЕРИАЛЫ		
				БЕТОН ТЯЖЕЛЫЙ В40		1.22М3

КиевЗНИИЭП

			1.220.1-3М.2-1 20	
НАЧ.ОТД.	Брусан		КОЛОННА КО4Т 3.33-40.6 КД4Т 3.33-40.6	СТАДИЯ: Р; ЛИСТ: ; ЛИСТОВ: 1
Н.КОНТР.	Егунов			ГОСГРАЖДАНСТРОЙ КиевЗНИИЭП
ГЛ.СПЕЦ	Ситник			
ПРОВЕРИЛ	Горохов			
РАЗРАБ.	Савченко			

ФОРМАТ А4

САПР КиевЗНИИЭП

Оператор системы: Лихварь

ФОРМАТ	ЗОНА	ПОЗ.	ОБОЗНАЧЕНИЕ	НАИМЕНОВАНИЕ	КОЛ.	ПРИМЕЧАНИЕ
				ДОКУМЕНТАЦИЯ		
А3			1.220.1-3М.2-1 21СБ	СБОРОЧНЫЙ ЧЕРТЕЖ		
А3			1.220.1-3М.2-1 00У	УЗЛЫ		
А4			1.220.1-3М.2-1 00РС	ВЫБОРКА СТАЛИ НА ЭЛЕМЕНТ		
А4			1.220.1-3М.2-1 00ТО	ТЕХНИЧЕСКОЕ ОПИСАНИЕ		
				СБОРОЧНЫЕ ЕДИНИЦЫ		
А4	2		1.220.1-3М.2-2 16	КАРКАС ПРОСТР. КП-68	1	
			ПЕРЕМЕННЫЕ ДАННЫЕ	ДЛЯ ИСПОЛНЕНИЙ:		
				1.220.1-3М.2-1 21 К4Т 3.33-30.2		
				СБОРОЧНЫЕ ЕДИНИЦЫ		
А4	1		1.220.1-3М.2-2 11-01	КАРКАС ПРОСТР. КП-52	1	
				МАТЕРИАЛЫ		
				БЕТОН ТЯЖЕЛЫЙ В30		1.17М3
				1.220.1-3М.2-1 21-01 К4Т 3.33-40.2		
				СБОРОЧНЫЕ ЕДИНИЦЫ		
А4	1		1.220.1-3М.2-2 11-01	КАРКАС ПРОСТР. КП-52	1	
				МАТЕРИАЛЫ		
				БЕТОН ТЯЖЕЛЫЙ В40		1.17М3
				1.220.1-3М.2-1 21-02 К4Т 3.33-40.3		
				СБОРОЧНЫЕ ЕДИНИЦЫ		
А4	1		1.220.1-3М.2-2 11-02	КАРКАС ПРОСТР. КП-53	1	
				МАТЕРИАЛЫ		

Взам.инв.№ | Подпись и дата | Инв.№ подл.

			1.220.1-3М.2-1 21	
НАЧ.ОТД.	Брусан		КОЛОННА К4Т 3.33-... КДМ4Т 3.33-...	СТАДИЯ: Р; ЛИСТ: 1; ЛИСТОВ: 2
Н.КОНТР.	Егунов			ГОСГРАЖДАНСТРОЙ КиевЗНИИЭП
ГЛ.СПЕЦ	Ситник			
ПРОВЕРИЛ	Горохов			
РАЗРАБ.	Савченко			

ФОРМАТ А4

ФОРМАТ	ЗОНА	ПОЗ.	ОБОЗНАЧЕНИЕ	НАИМЕНОВАНИЕ	КОЛ	ПРИМЕЧАНИЕ
				БЕТОН ТЯЖЕЛЫЙ В40		1.17М3
				1.220.1-3М.2-1 21-03 КДМ4Т 3.33-30.2		
				СБОРОЧНЫЕ ЕДИНИЦЫ		
А4	1		1.220.1-3М.2-2 12-01	КАРКАС ПРОСТР. КП-56	1	
				МАТЕРИАЛЫ		
				БЕТОН ТЯЖЕЛЫЙ В30		1.21М3
				1.220.1-3М.2-1 21-04 КДМ4Т 3.33-40.2		
				СБОРОЧНЫЕ ЕДИНИЦЫ		
А4	1		1.220.1-3М.2-2 12-01	КАРКАС ПРОСТР. КП-56	1	
				МАТЕРИАЛЫ		
				БЕТОН ТЯЖЕЛЫЙ В40		1.21М3
				1.220.1-3М.2-1 21-05 КДМ4Т 3.33-40.3		
				СБОРОЧНЫЕ ЕДИНИЦЫ		
А4	1		1.220.1-3М.2-2 12-02	КАРКАС ПРОСТР. КП-57	1	
				МАТЕРИАЛЫ		
				БЕТОН ТЯЖЕЛЫЙ В40		1.21М3
				1.220.1-3М.2-1 21-06 КДМ4Т 3.33-40.7		
				Сборочные единицы		
А4	1		1.220.1-3М.2-2 12-04	Каркас пространственный КП-77	1	
				Материалы		
				Бетон тяжелый В40		1.21 м³

1.220.1-3М.2-1 21

ЛИСТ 2

ФОРМАТ А4

ФОРМАТ	ЗОНА	ПОЗ	ОБОЗНАЧЕНИЕ	НАИМЕНОВАНИЕ	КОЛ	ПРИМЕЧАНИЕ
				ДОКУМЕНТАЦИЯ		
А3			1.220.1-3М.2-1 22СБ	СБОРОЧНЫЙ ЧЕРТЕЖ		
А3			1.220.1-3М.2-1 00У	УЗЛЫ		
А-			1.220.1-3М.2-1 00РС	ВЫБОРКА СТАЛИ НА ЭЛЕМЕНТ		
А4			1.220.1-3М.2-1 00ТО	ТЕХНИЧЕСКОЕ ОПИСАНИЕ		
				СБОРОЧНЫЕ ЕДИНИЦЫ		
А4	2		1.220.1-3М.2-2 16	КАРКАС ПРОСТР. КП-68	1	
			ПЕРЕМЕННЫЕ ДАННЫЕ	ДЛЯ ИСПОЛНЕНИЙ:		
				1.220.1-3М.2-1 22 К4Т 3.33-40.5		
				СБОРОЧНЫЕ ЕДИНИЦЫ		
А4	1		1.220.1-3М.2-2 11-03	КАРКАС ПРОСТР. КП-54	1	
				МАТЕРИАЛЫ		
				БЕТОН ТЯЖЕЛЫЙ В40		1.17М3
				1.220.1-3М.2-1 22-01 КДМ4Т 3.33-40.5		
				СБОРОЧНЫЕ ЕДИНИЦЫ		
А4	1		1.220.1-3М.2-2 12-03	КАРКАС ПРОСТР. КП-58	1	
				МАТЕРИАЛЫ		
				БЕТОН ТЯЖЕЛЫЙ В40		1.21М3

ЛИХВАРЬ

ОПЕРАТОР СИСТЕМЫ

САПР КиевЗНИИЭП

ВЗАМ ИНВ №

ПОДПИСЬ И ДАТА

ИНВ № ПОДЛ

1.220.1-3М.2-1 22

НАЧ ОТД	Брусан	
Н.КОНТР	Егунов	
ГЛ.СПЕЦ	Ситник	
ПРОВЕРИЛ	Горохов	
РАЗРАБ.	Савченко	

КОЛОННА
К4Т 3.33-40.5
КДМ4Т 3.33-40.5

СТАДИЯ	ЛИСТ	ЛИСТОВ
Р		1

ГОСГРАЖДАНСТРОЙ
КиевЗНИИЭП

23179 47

ФОРМАТ А4

РИС.1

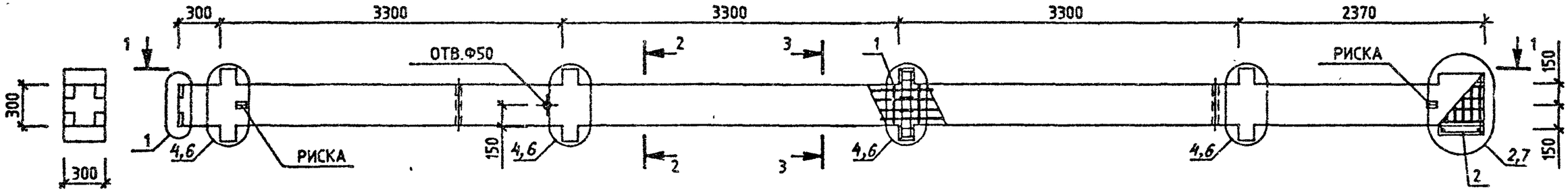

РИС.2

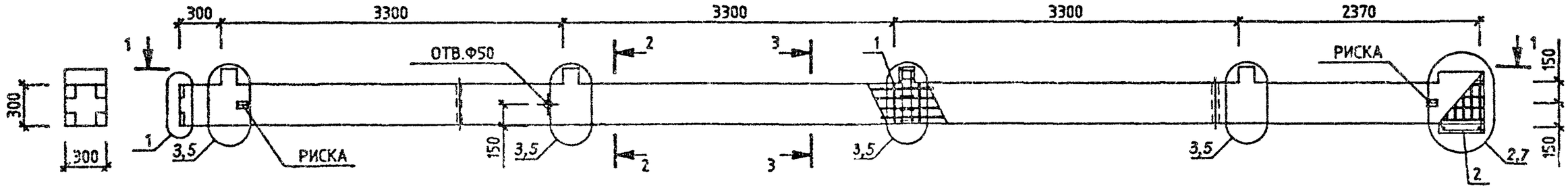

1-1

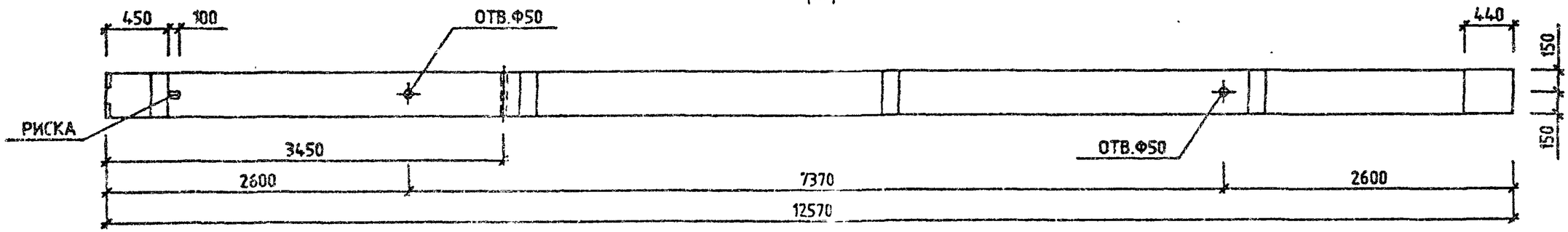

2-2

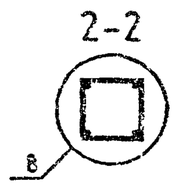

3-3

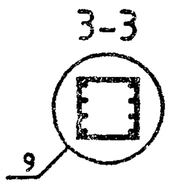

ОБОЗНАЧЕНИЕ	МАРКА	РИС	МАССА,КГ
1.220.1-3М.2-1 20	КО4Т 3.33-40.6	2	3304
-01	КД4Т 3.33-40.6	1	3394

НАЧОТД.	Брусан	
НКОНТР	Егунов	
ГИСПЕЦ	Ситник	
ПРОВЕРИЛ	Горохов	
РАЗРАБ.	Собченко	

1.220.1-3М.2-1 20СБ

КОЛОННА
КО4Т 3.33-40.6
КД4Т 3.33-40.6
СБОРОЧНЫЙ ЧЕРТЕЖ

СТАДИЯ	МАССА	МАСШТАБ
Р	СМ ТАБЛ	—
ЛИСТ	ЛИСТОВ 1	

ГОСГРАЖДАНСТРОЙ
КиевЗНИИЭП

Киев ЗНИИЭП

ФОРМАТ А3

РИС.1

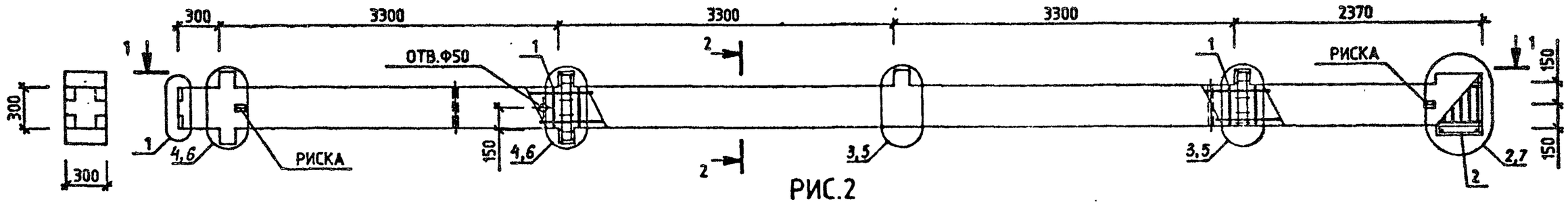

РИС.2

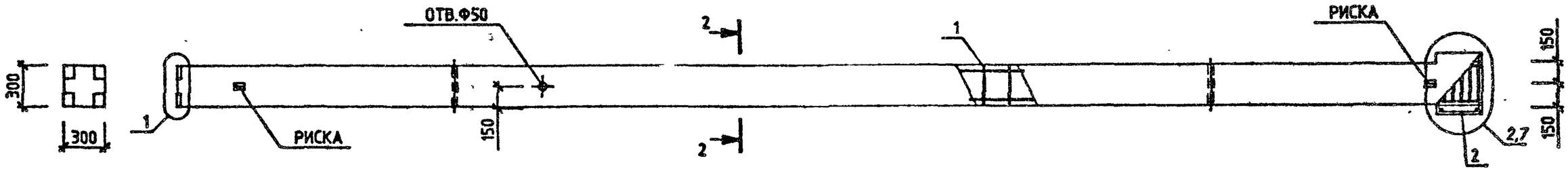

1-1

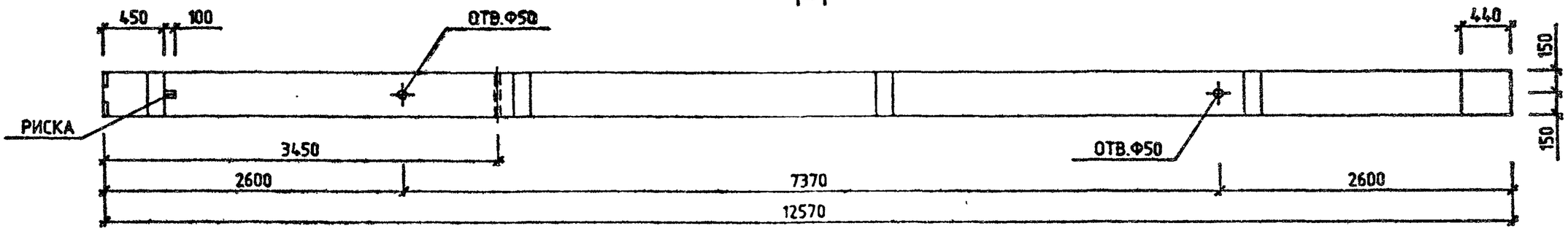

2-2

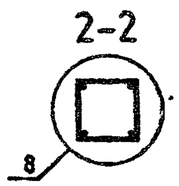

ОБОЗНАЧЕНИЕ	МАРКА	РИС	МАССА,КГ
1.220.1-3М.2-1 21	К4Т 3.33-30.2	2	3071
-01	К4Т 3.33-40.2	2	3071
-02	К4Т 3.33-40.3	2	3145
-03	КДМ4Т 3.33-30.2	1	3224
-04	КДМ4Т 3.33-40.2	1	3224
-05	КДМ4Т 3.33-40.3	1	3297
-06	КДМ4Т 3.33-40.7	1	3346

НАЧ.ОТД	Брусан	
Н.КОНТР.	Егунов	
ГЛ.СПЕЦ	Ситник	
ПРОВЕРИЛ	Горохов	
РАЗРАБ.	Савченко	

1.220.1-3М.2-1 21СБ

КОЛОННА
К4Т 3.33-...
КДМ4Т 3.33-...
СБОРОЧНЫЙ ЧЕРТЕЖ

СТАДИЯ	МАССА	МАСШТАБ
Р	СМ ТАБЛ	—
ЛИСТ	ЛИСТОВ 1	

ГОСГРАЖДАНСТРОЙ
КиевЗНИИЭП

ФОРМАТ А3

РИС.1

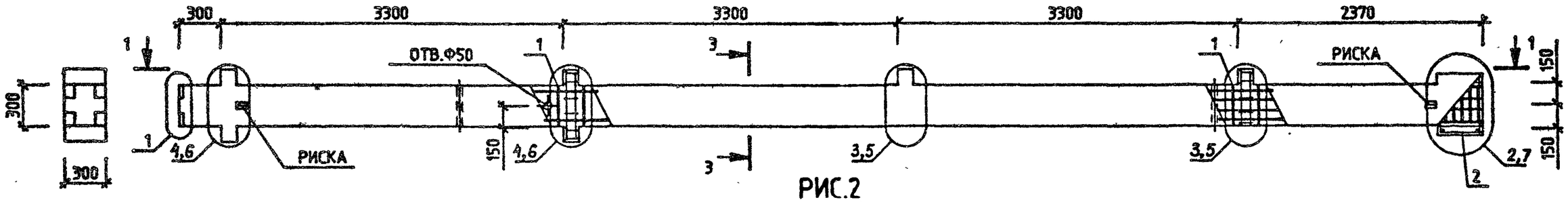

РИС.2

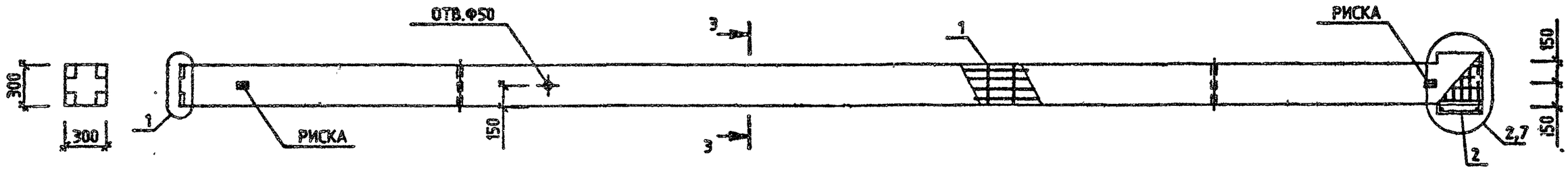

1-1

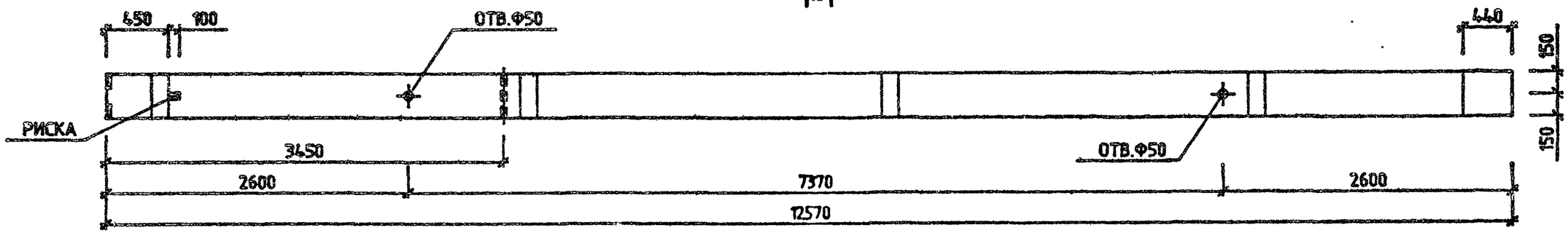

3-3

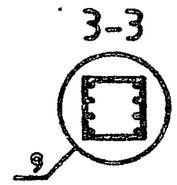

ОБОЗНАЧЕНИЕ	МАРКА	РИС	МАССА,КГ
1.220.1-3М.2-1 22 -01	К4Т 3.33-40.5	2	3106
	КДМ4Т 3.33-40.5	1	3258

НАЧ.ОТД.	Брусан	
Н.КОНТР.	Егунов	
ГЛ.СПЕЦ.	Ситник	
ПРОВЕРИЛ	Гарохов	
РАЗРАБ.	Савченко	

1.220.1-3М.2-1 22СБ

КОЛОННА
К4Т 3.33-40.5
КДМ4Т 3.33-40.5
СБОРОЧНЫЙ ЧЕРТЕЖ

СТАДИЯ	МАССА	МАСШТАБ
Р	СМ ТАБЛ	—
ЛИСТ	ЛИСТОВ 1	

ГОСГРАЖДАНСТРОЙ
КиевЗНИИЭП

ФОРМАТ А3

ФОРМАТ	ЗОНА	ПОЗ.	ОБОЗНАЧЕНИЕ	НАИМЕНОВАНИЕ	КОЛ.	ПРИМЕЧАНИЕ
				ДОКУМЕНТАЦИЯ		
А3			1.220.1-3М.2-1 23СБ	СБОРОЧНЫЙ ЧЕРТЕЖ		
А3			1.220.1-3М.2-1 00У	УЗЛЫ		
А4			1.220.1-3М.2-1 00РС	ВЫБОРКА СТАЛИ НА ЭЛЕМЕНТ		
А4			1.220.1-3М.2-1 00ТО	ТЕХНИЧЕСКОЕ ОПИСАНИЕ		
				СБОРОЧНЫЕ ЕДИНИЦЫ		
А4		2	1.220.1-3М.2-2 16	КАРКАС ПРОСТР. КП-68	1	
			ПЕРЕМЕННЫЕ ДАННЫЕ	ДЛЯ ИСПОЛНЕНИЙ:		
				1.220.1-3М.2-1 23 К4Т 3.33-40.6		
				СБОРОЧНЫЕ ЕДИНИЦЫ		
А4		1	1.220.1-3М.2-2 12	КАРКАС ПРОСТР. КП-55	1	
				МАТЕРИАЛЫ		
				БЕТОН ТЯЖЕЛЫЙ В40		1.17М3
				1.220.1-3М.2-1 23-01 КДМ4Т 3.33-40.6		
				СБОРОЧНЫЕ ЕДИНИЦЫ		
А4		1	1.220.1-3М.2-2 13	КАРКАС ПРОСТР. КП-59	1	
				МАТЕРИАЛЫ		
				БЕТОН ТЯЖЕЛЫЙ В40		1.21М3

1.220.1-3М.2-1 23

НАЧ.ОТД.	Брусан	
Н.КОНТР.	Егунов	
ГЛ.СПЕЦ.	Ситник	
ПРОВЕРИЛ	Горохов	
РАЗРАБ.	Савченко	

КОЛОННА
К4Т 3.33-40.6
КДМ4Т 3.33-40.6

СТАДИЯ	ЛИСТ	ЛИСТОВ
Р		1

ГОСГРАЖДАНСТРОЙ
КиевЗНИИЭП

ФОРМАТ А4

ФОРМАТ	ЗОНА	ПОЗ.	ОБОЗНАЧЕНИЕ	НАИМЕНОВАНИЕ	КОЛ.	ПРИМЕЧАНИЕ
				ДОКУМЕНТАЦИЯ		
А3			I.220.I-3М.2-I 24СБ	СБОРОЧНЫЙ ЧЕРТЕЖ		
А3			I.220.I-3М.2-I 00У	УЗЛЫ		
А3			I.220.I-3М.2-I 00РС	ВЫБОРКА СТАЛИ НА ЭЛЕМЕНТ		
А3			I.220.I-3М.2-I 00ТО	ТЕХНИЧЕСКОЕ ОПИСАНИЕ		
				СБОРОЧНЫЕ ЕДИНИЦЫ		
А4		2	I.220.I-3М.2-2 I6	КАРКАС ПРОСТР. КП-68	I	
			ПЕРЕМЕННЫЕ ДАННЫЕ	ДЛЯ ИСПОЛНЕНИЙ:		
				I.220.I-3М.2-I 24 КОФ4Т 3.33-30.2		
				СБОРОЧНЫЕ ЕДИНИЦЫ		
А4		I	I.220.I-3М.2-2 I3-0I	КАРКАС ПРОСТР. КП-60	I	
				МАТЕРИАЛЫ		
				БЕТОН ТЯЖЕЛЫЙ В30		I.I8М3
				I.220.I-3М.2-I 24-0I КОФ4Т 3.33-40.2		
				СБОРОЧНЫЕ ЕДИНИЦЫ		
А4		I	I.220.I-3М.2-2 I3-0I	КАРКАС ПРОСТР. КП-60	I	
				МАТЕРИАЛЫ		
				БЕТОН ТЯЖЕЛЫЙ		I.I8М3
				I.220.I-3М.2-I 24-02 КОФ4Т 3.33-40.3		
				СБОРОЧНЫЕ ЕДИНИЦЫ		
А4		I	I.220.I-3М.2-2 I3-02	КАРКАС ПРОСТР. КП-6I	I	
				МАТЕРИАЛЫ		
				БЕТОН ТЯЖЕЛЫЙ В40		I.I8М3
				I.220.I-3М.2-I 24-03 КОФ4Т 3.33-40.7		
				СБОРОЧНЫЕ ЕДИНИЦЫ		
А4		I	I.220.I-3М.2-2 I3-04	КАРКАС ПРОСТР. КП-78	I	
				МАТЕРИАЛЫ		
				БЕТОН ТЯЖЕЛЫЙ В40		I.I8М3

I.220.I-3М.2-I 24

НАЧ.ОТД.	Брусан	
Н.КОНТР.	Егунов	
ГЛ.СПЕЦ.	Ситник	
ПРОВЕРИЛ	Горохов	
РАЗРАБ.	Савченко	

КОЛОННА
КОФ4Т 3.33-...

СТАДИЯ	ЛИСТ	ЛИСТОВ
Р		I

ГОСГРАЖДАНСТРОЙ
КиевЗНИИЭП

23179 51

ФОРМАТ А4

РИС.1

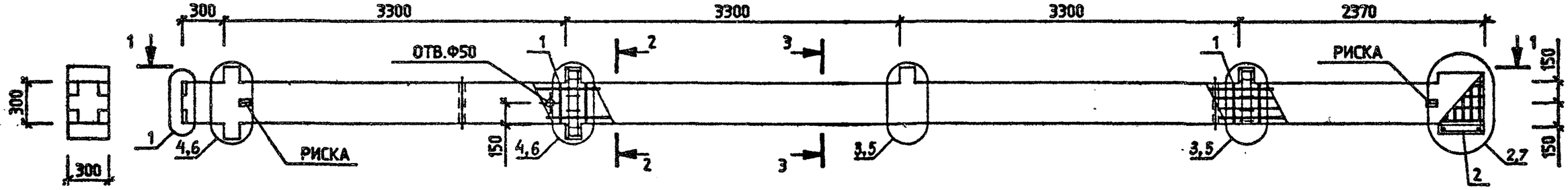

РИС.2

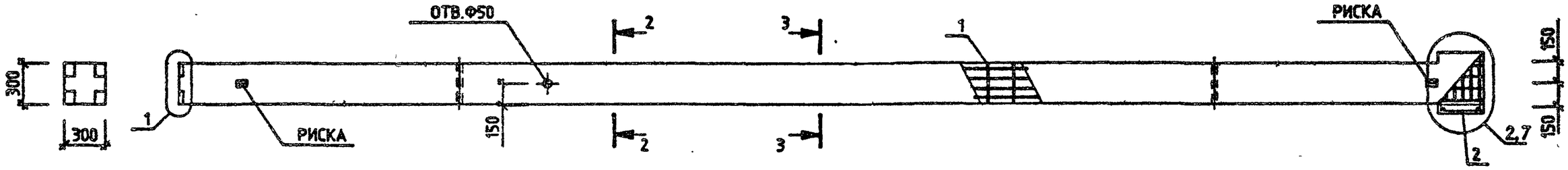

1-1

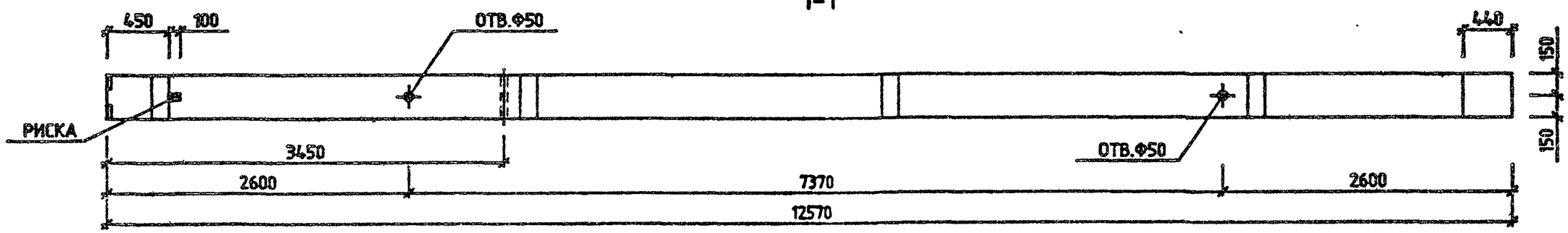

2-2

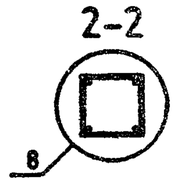

3-3

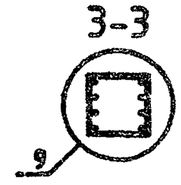

ОБОЗНАЧЕНИЕ	МАРКА	РИС	МАССА,КГ
1.220.1-3М.2-1 23	К4Т 3.33-40.6	2	3197
-01	КДМ4Т 3.33-40.6	1	3349

НАЧ.ОТД.	Брусон	
Н.КОНТР	Егунов	
ГЛ.СПЕЦ.	Ситник	
ПРОВЕРИЛ	Гороховв	
РАЗРАБ.	Савченко	

1.220.1-3М.2-1 23СБ

КОЛОННА
К4Т 3.33-40.6
КДМ4Т 3.33-40.6
СБОРОЧНЫЙ ЧЕРТЕЖ

СТАДИЯ	МАССА	МАСШТАБ
Р	СМ ТАБЛ	—
ЛИСТ	ЛИСТОВ 1	

ГОСГРАЖДАНСТРОЙ
КиевЗНИИЭП

23179 52 ФОРМАТ А3

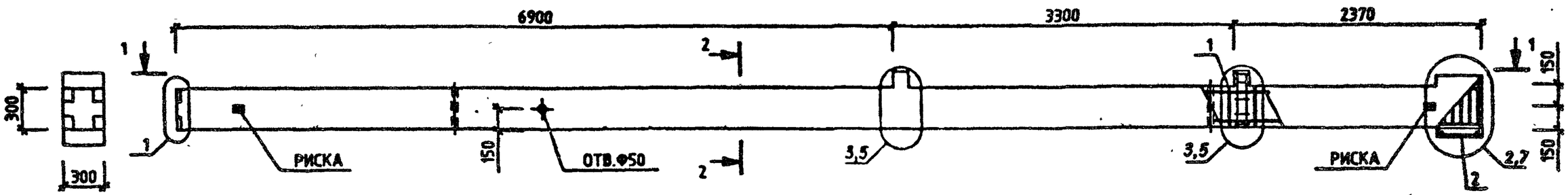

1-1

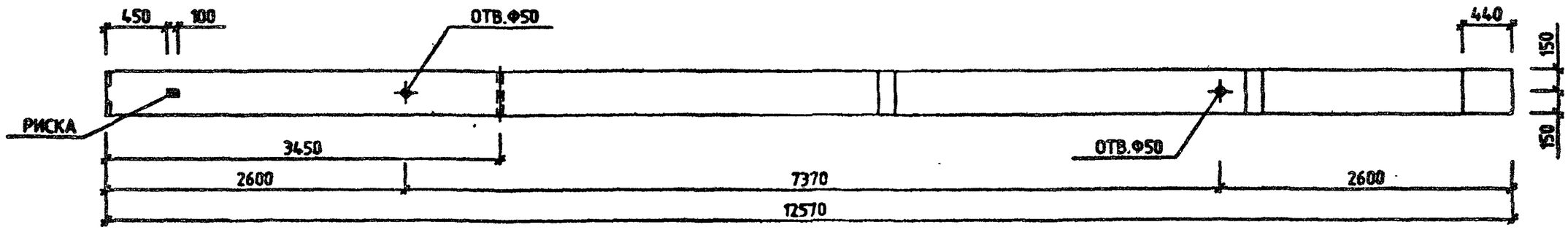

2-2

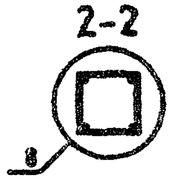

ОБОЗНАЧЕНИЕ	МАРКА	МАССА, КГ
1.220.1-3М.2-1 24	КОФ4Т 3.33-30.2	3125
-01	КОФ4Т 3.33-40.2	3125
-02	КОФ4Т 3.33-40.3	3199
-03	КОФ4Т 3.33-40.7	9248

НАЧ.ОТД.	Брусан	
Н.КОНТР.	Егунов	
ГЛ.СПЕЦ.	Ситник	
ПРОВЕРИЛ	Гороховв	
РАЗРАБ.	Савченко	

1.220.1-3М.2-1 24СБ

КОЛОННА КОФ4Т 3.33-_ СБОРОЧНЫЙ ЧЕРТЕЖ

СТАДИЯ	МАССА	МАСШТАБ
Р	СМ ТАБЛ	—
ЛИСТ	ЛИСТОВ 1	

ГОСГРАЖДАНСТРОЙ КиевЗНИИЭП

ФОРМАТ А3

ФОРМАТ	ЗОНА	ПОЗ.	ОБОЗНАЧЕНИЕ	НАИМЕНОВАНИЕ	КОЛ.	ПРИМЕЧАНИЕ
				ДОКУМЕНТАЦИЯ		
А3			1.220.1-3М.2-1 25СБ	СБОРОЧНЫЙ ЧЕРТЕЖ		
А3			1.220.1-3М.2-1 00У	УЗЛЫ		
А4			1.220.1-3М.2-1 00РС	ВЫБОРКА СТАЛИ НА ЭЛЕМЕНТ		
А4			1.220.1-3М.2-1 00ТО	ТЕХНИЧЕСКОЕ ОПИСАНИЕ		
				СБОРОЧНЫЕ ЕДИНИЦЫ		
				КАРКАС ПРОСТР.		
А4		1	1.220.1-3М.2-2 13-03	КП-62	1	
А4		2	1.220.1-3М.2-2 16	КП-68	1	
				МАТЕРИАЛЫ		
				БЕТОН ТЯЖЕЛЫЙ В40		1.18М3

1.220.1-3М.2-1 25

НАЧ.ОТД.	Брусан	
Н.КОНТР.	Егунов	
ГЛ.СПЕЦ.	Ситник	
ПРОВЕРИЛ	Горохов	
РАЗРАБ.	Савченко	

КОЛОННА
КОФ4Т 3.33-40.5

СТАДИЯ	ЛИСТ	ЛИСТОВ
Р		1

ГОСГРАЖДАНСТРОЙ
КиевЗНИИЭП

ФОРМАТ А4

ФОРМАТ	ЗОНА	ПОЗ.	ОБОЗНАЧЕНИЕ	НАИМЕНОВАНИЕ	КОЛ.	ПРИМЕЧАНИЕ
				ДОКУМЕНТАЦИЯ		
А3			1.220.1-3М.2-1 26СБ	СБОРОЧНЫЙ ЧЕРТЕЖ		
А3			1.220.1-3М.2-1 00У	УЗЛЫ		
А4			1.220.1-3М.2-1 00РС	ВЫБОРКА СТАЛИ НА ЭЛЕМЕНТ		
А4			1.220.1-3М.2-1 00ТО	ТЕХНИЧЕСКОЕ ОПИСАНИЕ		
				СБОРОЧНЫЕ ЕДИНИЦЫ		
				КАРКАС ПРОСТР.		
А4		1	1.220.1-3М.2-2 14	КП-63	1	
А4		2	1.220.1-3М.2-2 16	КП-68	1	
				МАТЕРИАЛЫ		
				БЕТОН ТЯЖЕЛЫЙ В40		1.18М3

1.220.1-3М.2-1 26

НАЧ.ОТД.	Брусан	
Н.КОНТР.	Егунов	
ГЛ.СПЕЦ.	Ситник	
ПРОВЕРИЛ	Горохов	
РАЗРАБ.	Савченко	

КОЛОННА
КОФ4Т 3.33-40.6

СТАДИЯ	ЛИСТ	ЛИСТОВ
Р		1

ГОСГРАЖДАНСТРОЙ
КиевЗНИИЭП

ИНВ № ПОДЛ. | ПОДПИСЬ И ДАТА | ВЗАМ.ИНВ.№

САПР КиевЗНИИЭП | ОПЕРАТОР СИСТЕМЫ | ЛИХВАРЬ

23179 54

ФОРМАТ А4

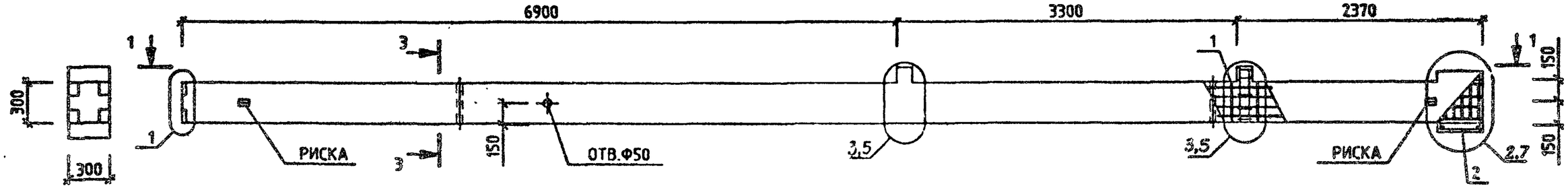

1-1

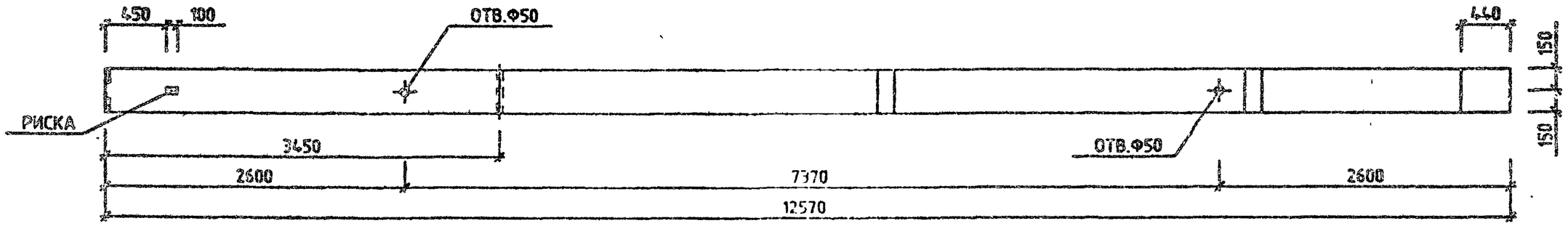

3-3

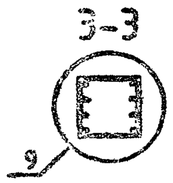

НАЧ.ОТД.	Брусан		
Н.КОНТР.	Егунов		
ГЛ.СПЕЦ.	Ситник		
ПРОВЕРИЛ	Горохав		
РАЗРАБ.	Савченко		

1.220.1-3М.2-1 25СБ

КОЛОННА
КОФ4Т 3.33-40.5
СБОРОЧНЫЙ ЧЕРТЕЖ

СТАДИЯ	МАССА	МАСШТАБ
Р	3160 КГ	—
ЛИСТ	ЛИСТОВ 1	

ГОСГРАЖДАНСТРОЙ
КиевЗНИИЭП

23179 55

ФОРМАТ А3

Киев ЗНИИЭП

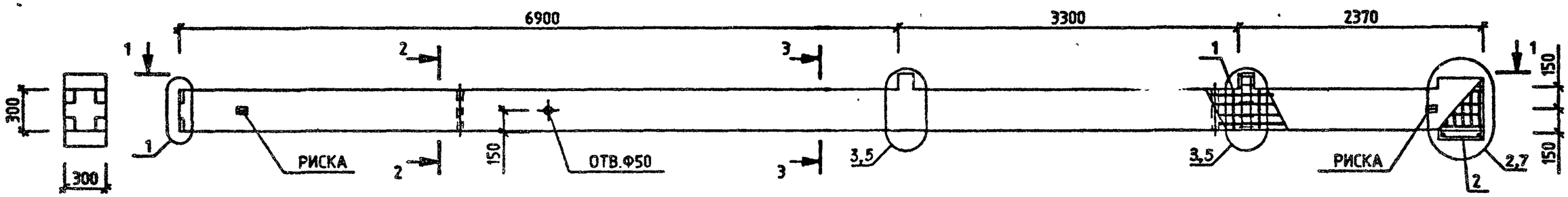

1-1

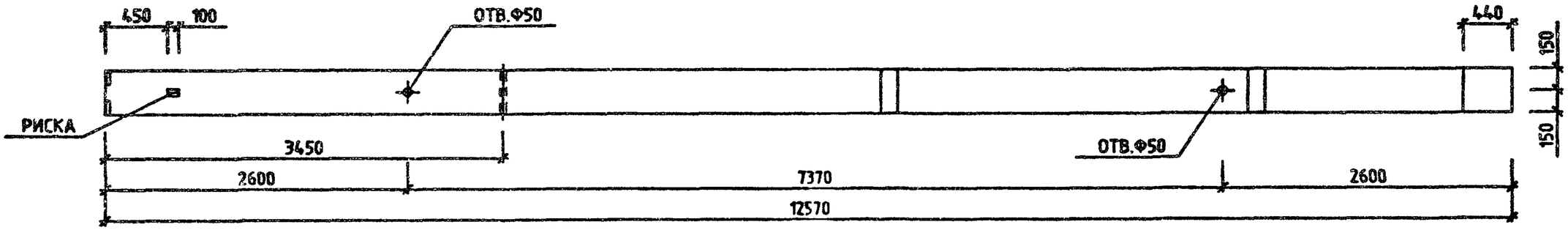

2-2

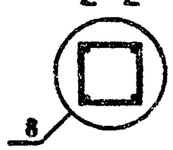

3-3

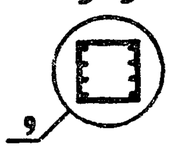

НАЧ.ОТД.	Брусон		
Н.КОНТР.	Егунов		
ГЛ.СПЕЦ.	Ситник		
ПРОВЕРИЛ	Гороховв		
РАЗРАБ.	Совченко		

1.220.1-3М.2-1 26СБ

КОЛОННА

КОФ4Т 3.33-40.6

СБОРОЧНЫЙ ЧЕРТЕЖ

СТАДИЯ	МАССА	МАСШТАБ
Р	3250 кг	—
ЛИСТ	ЛИСТОВ 1	

ГОСГРАЖДАНСТРОЙ

КиевЗНИИЭП

23179 56

ФОРМАТ А3

ФОРМАТ	ЗОНА	ПОЗ	ОБОЗНАЧЕНИЕ	НАИМЕНОВАНИЕ	КОЛ.	ПРИМЕЧАНИЕ
				ДОКУМЕНТАЦИЯ		
А3			1.220.1-3М.2-1 27СВ	СБОРОЧНЫЙ ЧЕРТЕЖ		
А3			1.220.1-3М.2-1 00У	УЗЛЫ		
А4			1.220.1-3М.2-1 00РС	ВЫБОРКА СТАЛИ НА ЭЛЕМЕНТ		
А4			1.220.1-3М.2-1 00ТО	ТЕХНИЧЕСКОЕ ОПИСАНИЕ		
				СБОРОЧНЫЕ ЕДИНИЦЫ		
А4		2	1.220.1-3М.2-2 16	КАРКАС ПРОСТРАНСТВЕННЫЙ	1	
			ПЕРЕМЕННЫЕ ДАННЫЕ	ДЛЯ ИСПОЛНЕНИЙ 1.220.1-3М.2-1 27 КДФ4Т 3.33-30.2		
				СБОРОЧНЫЕ ЕДИНИЦЫ		
А4		1	1.220.1-3М.2-2 14-01	КАРКАС ПРОСТР.КП-64	1	
				МАТЕРИАЛЫ		
				БЕТОН ТЯЖЕЛЫЙ В30		1.21М3
				1.220.1-3М.2-1 27-01 КДФ4Т 3.33-40.2		
				СБОРОЧНЫЕ ЕДИНИЦЫ		
А4		1	1.220.1-3М.2-2 14-01	КАРКАС ПРОСТР. КП-64	1	
				МАТЕРИАЛЫ		
				БЕТОН ТЯЖЕЛЫЙ В40		1.21М3
				1.220.1-3М.2-1 27-02 КДФ4Т 3.33-40.3		
				СБОРОЧНЫЕ ЕДИНИЦЫ		
А4		1	1.220.1-3М.2-2 14-02	КАРКАС ПРОСТР.КП-65	1	
				МАТЕРИАЛЫ		
				БЕТОН ТЯЖЕЛЫЙ В40		1.21М3
				1.220.1-3М.2-1 27-03 КДФ4Т 3.33-40.7		
				СБОРОЧНЫЕ ЕДИНИЦЫ		
А4		1	1.220.1-3М.2-2 14-03	КАРКАС ПРОСТР. КП-80	1	
				МАТЕРИАЛЫ		
				БЕТОН ТЯЖЕЛЫЙ В40		1.21М3

1.220.1-3М.2-1 27

НАЧ.ОТД.	Брусан		
Н.КОНТР.	Егунов		
ГЛ.СПЕЦ.	Ситник		
ПРОВЕРИЛ	Горохов		
РАЗРАБ.	Савченко		

КОЛОННА
КДФ4Т 3.33-...

СТАДИЯ	ЛИСТ	ЛИСТОВ
Р		1

ГОСГРАЖДАНСТРОЙ
КиевЗНИИЭП

ФОРМАТ А4

ЛИХВАРЬ
ОПЕРАТОР СИСТЕМЫ
САПР КиевЗНИИЭП

ФОРМАТ	ЗОНА	ПОЗ	ОБОЗНАЧЕНИЕ	НАИМЕНОВАНИЕ	КОЛ.	ПРИМЕЧАНИЕ
				ДОКУМЕНТАЦИЯ		
А3			1.220.1-3М.2-1 28СБ	СБОРОЧНЫЙ ЧЕРТЕЖ		
А3			1.220.1-3М.2-1 00У	УЗЛЫ		
А4			1.220.1-3М.2-1 00РС	ВЫБОРКА СТАЛИ НА ЭЛЕМЕНТ		
А4			1.220.1-3М.2-1 00ТО	ТЕХНИЧЕСКОЕ ОПИСАНИЕ		
				СБОРОЧНЫЕ ЕДИНИЦЫ		
				КАРКАС ПРОСТР.		
А4		1	1.220.1-3М.2-2 15	КП-66	1	
А4		2	1.220.1-3М.2-2 16	КП-68	1	
				МАТЕРИАЛЫ		
				БЕТОН ТЯЖЕЛЫЙ В40		1.21М3

ВЗАМ. Б№
ПОДПИСЬ И ДАТА
ИНВ № ПОДЛ

1.220.1-3М.2-1 28

НАЧ.ОТД.	Брусан		
Н.КОНТР.	Егунов		
ГЛ.СПЕЦ.	Ситник		
ПРОВЕРИЛ	Горохов		
РАЗРАБ.	Савченко		

КОЛОННА
КДФ4Т 3.33-40.5

СТАДИЯ	ЛИСТ	ЛИСТОВ
Р		1

ГОСГРАЖДАНСТРОЙ
КиевЗНИИЭП

23179 57

ФОРМАТ А4

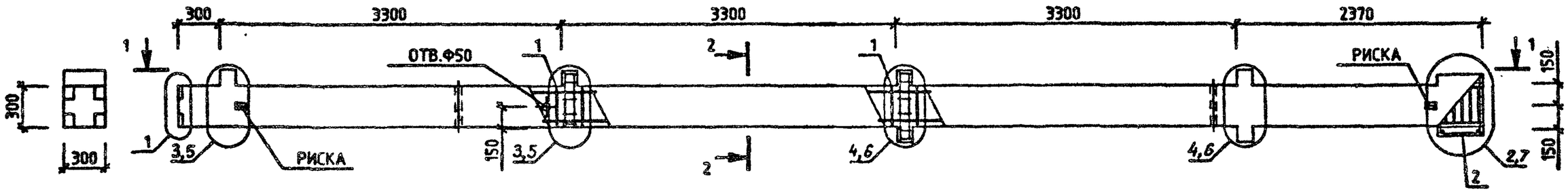

1-1

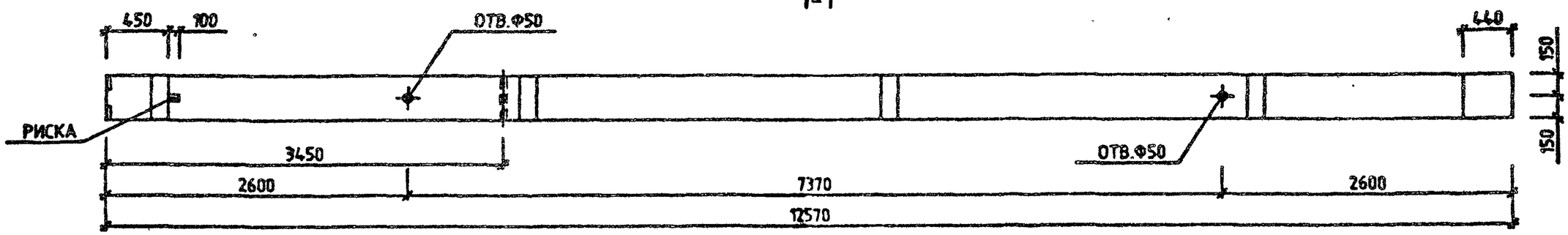

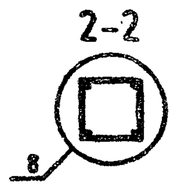

ОБОЗНАЧЕНИЕ	МАРКА	МАССА,КГ
1.220.1-3М.2-1 27	КДФ4Т 3.33-30.2	3224
-01	КДФ4Т 3.33-40.2	3224
-02	КДФ4Т 3.33-40.3	3297
-03	КДФ4Т 3.33-40.7	3346

НАЧ.ОТД.	Брусан		
Н.КОНТР.	Егуков		
ГЛ.СПЕЦ.	Ситник		
ПРОВЕРИЛ	Гороховв		
РАЗРАБ.	Савченко		

1.220.1-3М.2-1 27СБ

КОЛОННА
КДФ4Т 3.33-...
СБОРОЧНЫЙ ЧЕРТЕЖ

СТАДИЯ	МАССА	МАСШТАБ
Р	СМ ТАБЛ	—
ЛИСТ	ЛИСТОВ 1	

ГОСГРАЖДАНСТРОЙ
КиевЗНИИЭП

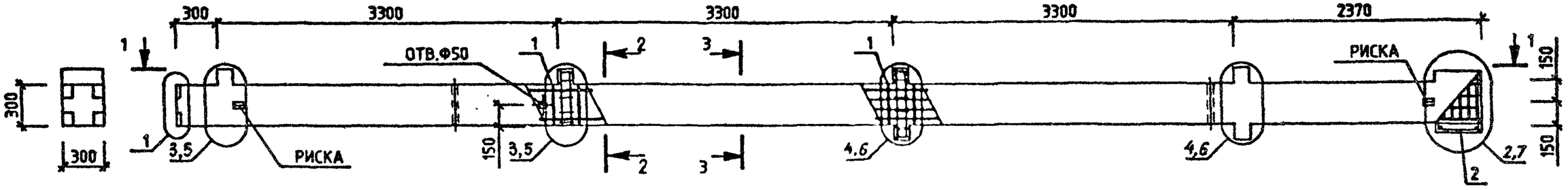

1-1

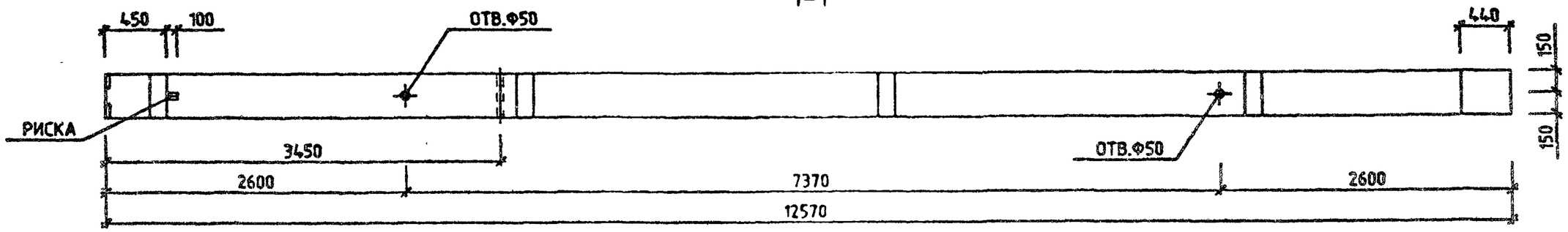

2-2

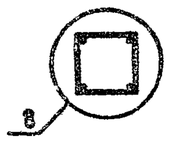

3-3

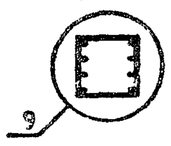

				1.220.1-3М.2-1 28СБ		
				КОЛОННА КДФ4Т 3.33-40.5 СБОРОЧНЫЙ ЧЕРТЕЖ	СТАДИЯ	МАССА
					Р	3258 КГ
НАЧ.ОТД.	Брусан				ЛИСТ	ЛИСТОВ 1
Н.КОНТР.	Егунов				ГОСГРАЖДАНСТРОЙ КиевЗНИИЭП	
ГЛ.СПЕЦ	Ситник					
ПРОВЕРИЛ	Горохов					
РАЗРАБ.	Савченко					

ФОРМАТ А3

ФОРМАТ	ЗОНА	ПОЗ.	ОБОЗНАЧЕНИЕ	НАИМЕНОВАНИЕ	КОЛ.	ПРИМЕЧАНИЕ
				ДОКУМЕНТАЦИЯ		
А3			1.220.1-3М.2-1 29СБ	СБОРОЧНЫЙ ЧЕРТЕЖ		
А3			1.220.1-3М.2-1 00У	УЗЛЫ		
А4			1.220.1-3М.2-1 00РС	ВЫБОРКА СТАЛИ НА ЭЛЕМЕНТ		
А4			1.220.1-3М.2-1 00ТО	ТЕХНИЧЕСКОЕ ОПИСАНИЕ		
				СБОРОЧНЫЕ ЕДИНИЦЫ		
А4	1		1.220.1-3М.2-2 15-01	КАРКАС ПРОСТР. КП-67	1	
А4	2		1.220.1-3М.2-2 16	КП-68	1	
				МАТЕРИАЛЫ		
				БЕТОН ТЯЖЕЛЫЙ В40		1.21М3

САПР КиевЗНИИЭП — ОПЕРАТОР СИСТЕМЫ

ИНВ.№ ПОДЛ. | ПОДП. И ДАТА | ВЗАМ. ИНВ.№

				1.220.1-3М.2-1 29		
НАЧ.ОТД.	Брусан			КОЛОННА КДФ4Т 3.33-40.6	СТАДИЯ	ЛИСТ	ЛИСТОВ
Н.КОНТР.	Егунов				Р		1
ГЛ.СПЕЦ.	Сытник				ГОСГРАЖДАНСТРОЙ КиевЗНИИЭП		
ПРОВЕРИЛ	Горохов						
РАЗРАБ.	Собченко						

ФОРМАТ А4

ЛИСТ

23179 60

ФОРМАТ А4

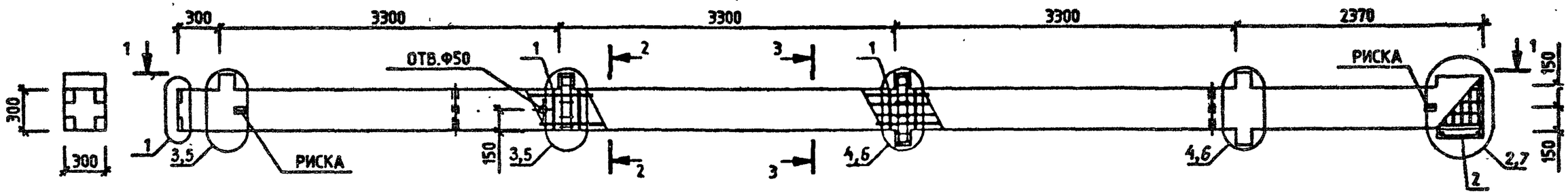

1-1

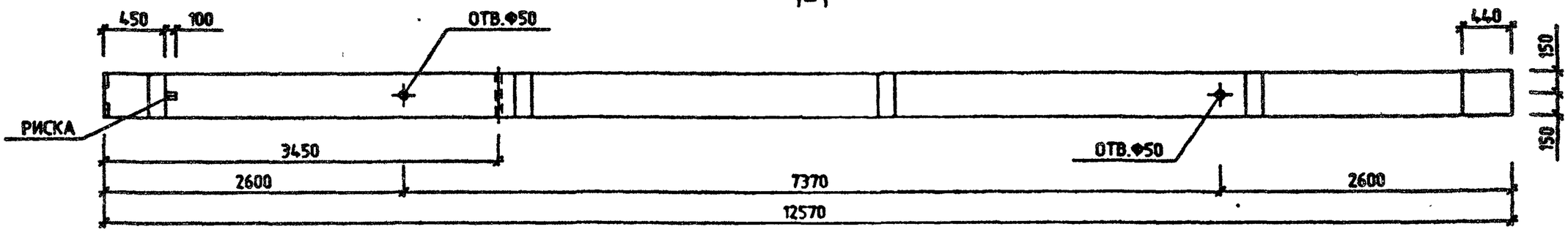

2-2

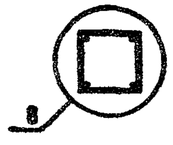

3-3

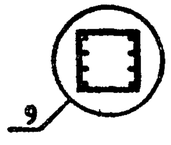

НАЧ.ОТД.	Брусан		
Н.КОНТР.	Егунов		
ГЛ.СПЕЦ.	Ситник		
ПРОВЕРИЛ	Горохов		
РАЗРАБ.	Собченко		

1.220.1-3М.2-1 29СБ

КОЛОННА
КДФ4Т 3.33-40.6
СБОРОЧНЫЙ ЧЕРТЕЖ

СТАДИЯ	МАССА	МАСШТАБ
Р	3349 КГ	—
ЛИСТ	ЛИСТОВ 1	

ГОСГРАЖДАНСТРОЙ
КиевЗНИИЭП

ФОРМАТ А3

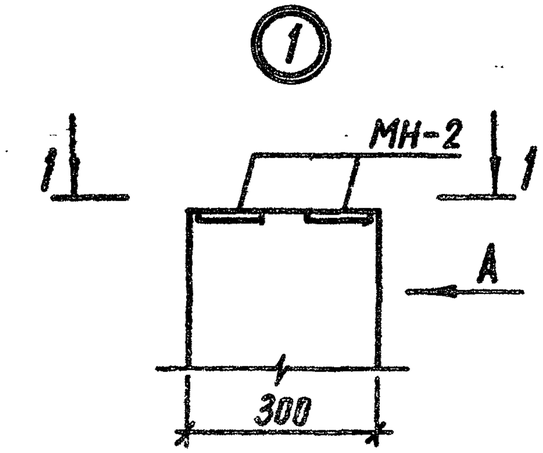

Вид А

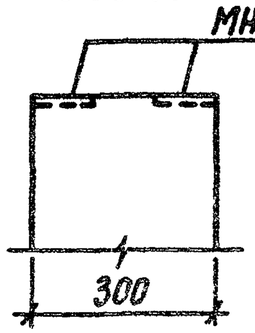

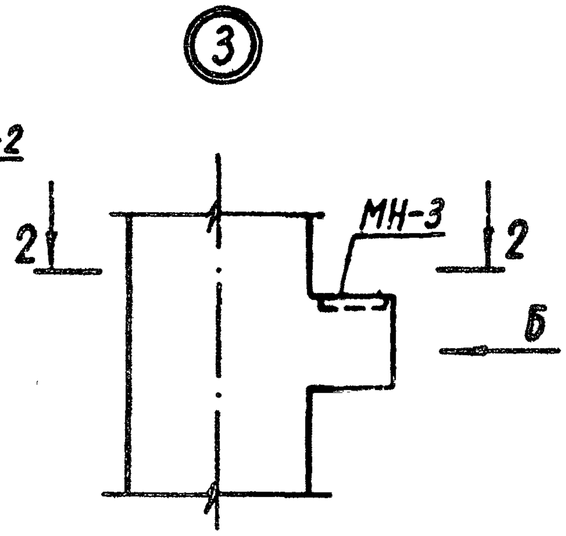

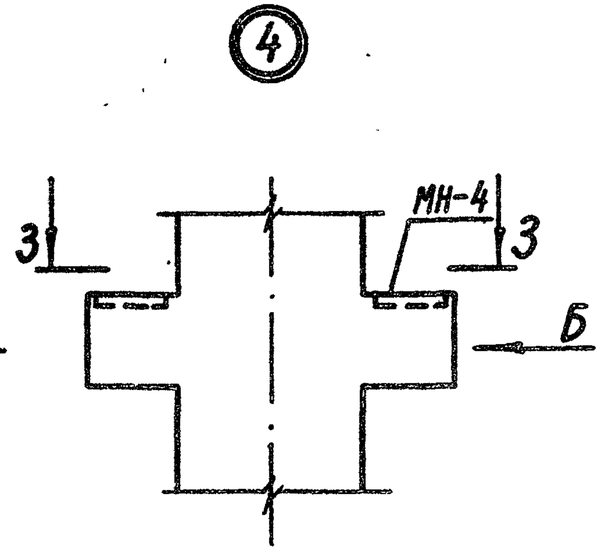

Вид Б

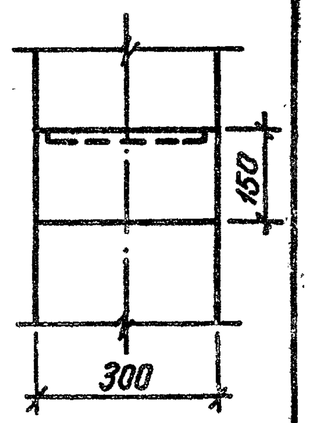

1 – 1

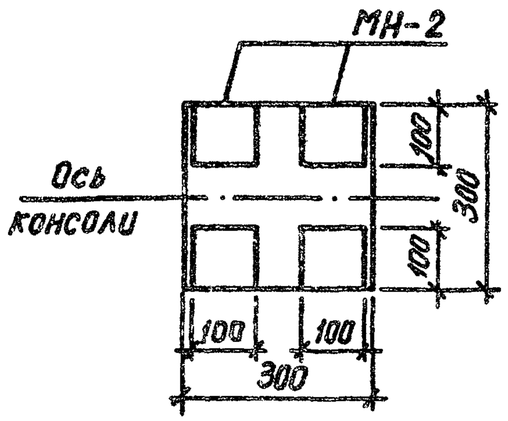

2 – 2

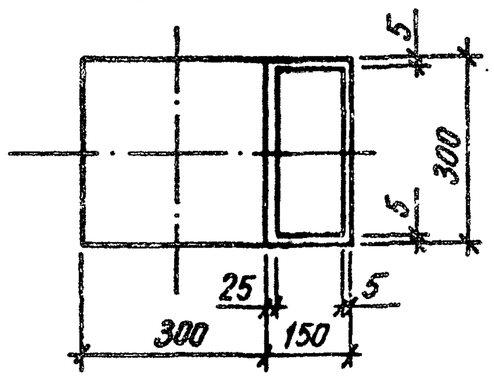

3 – 3

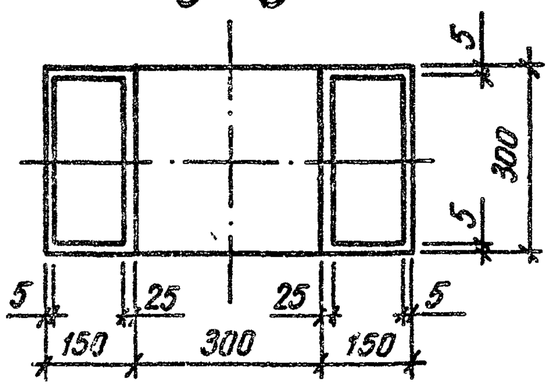

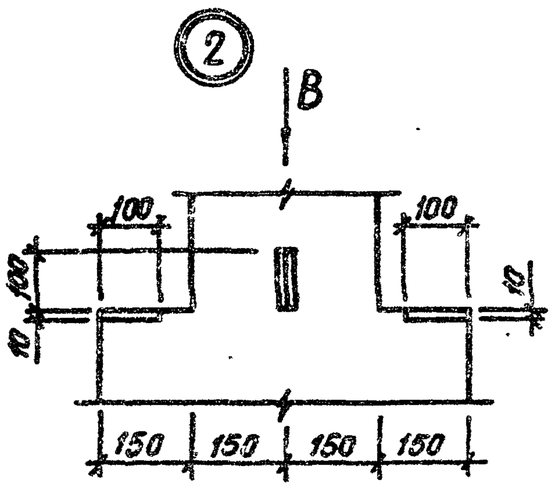

Вид В

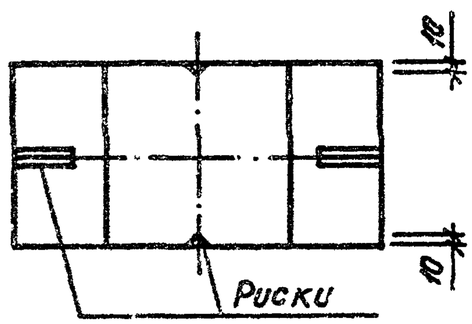

Закладные изделия, заэскизированные в данном выпуске, см. док. 1.220.1-3М.2-3

			1.220.1-3М.2-1 ООУ	
Нач.отд.	Шевченко		Узлы 1...20	Стадия: Р; Лист: 1; Листов: 4
Н.контр.	Егунов			
Гл.спец.	Рудавин			
Провер.	Бойко			ГОСГРАЖДАНСТРОЙ КиевЗНИИЭП
Разраб.	Литвиненко			

5

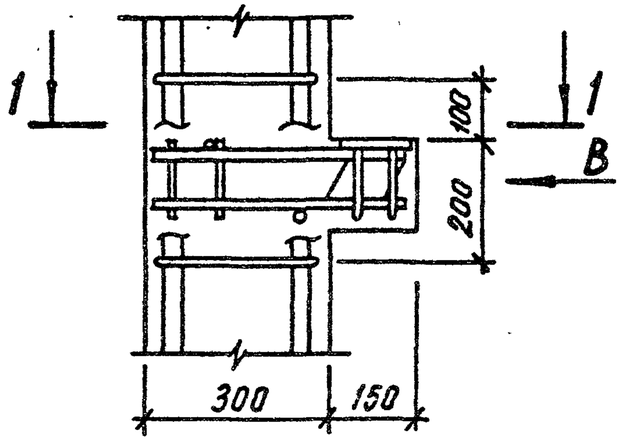

1 – 1

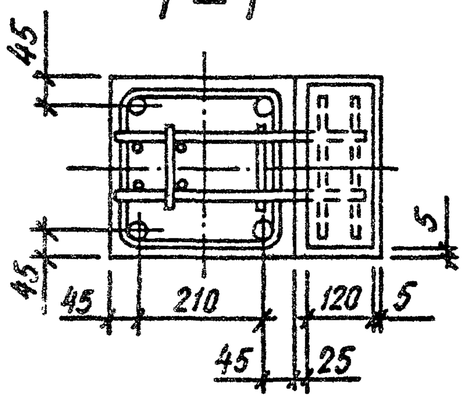

6

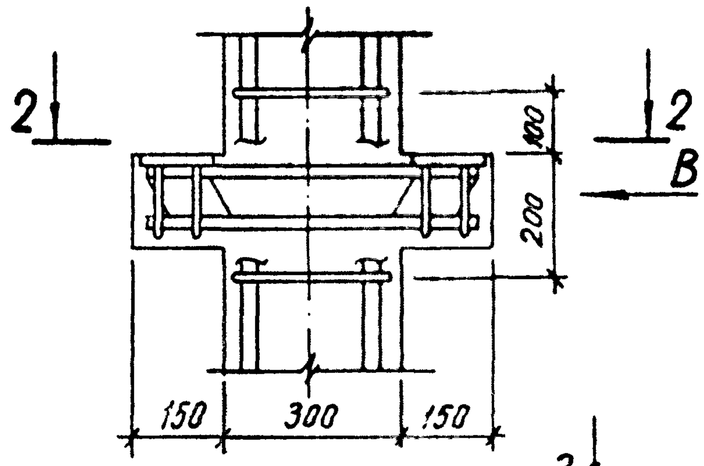

2 – 2

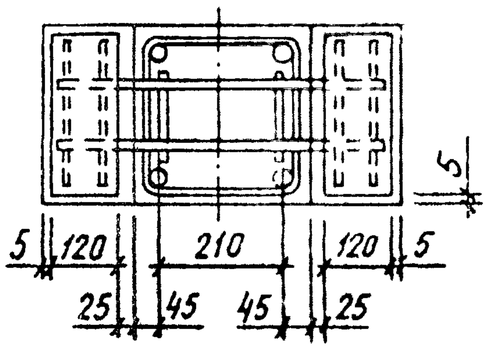

Вид В

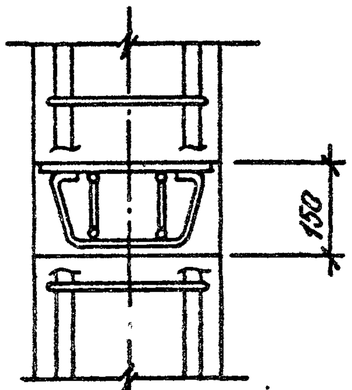

7

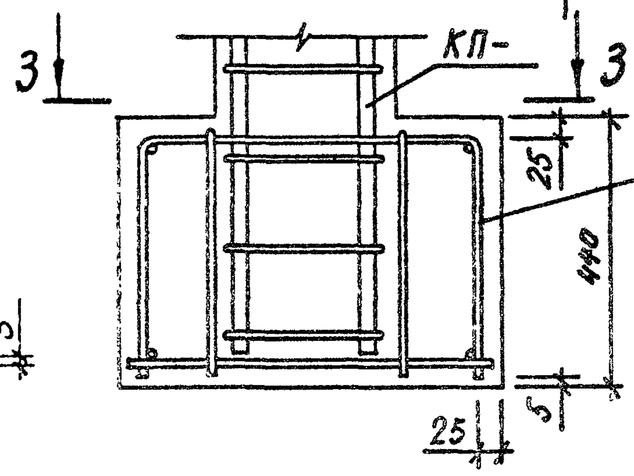

3 – 3

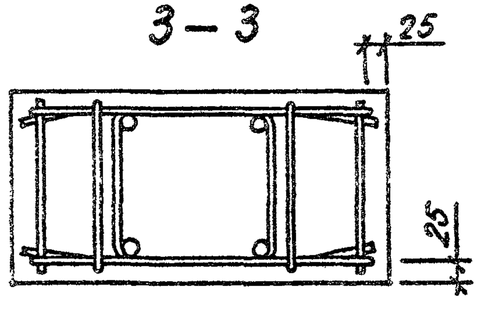

8

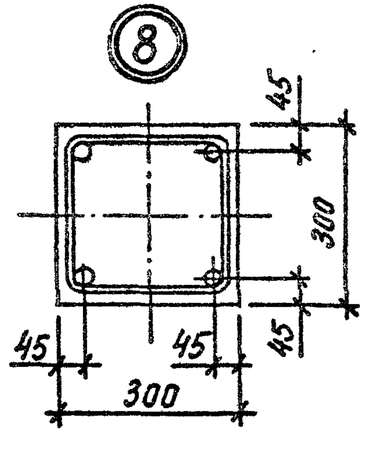

9

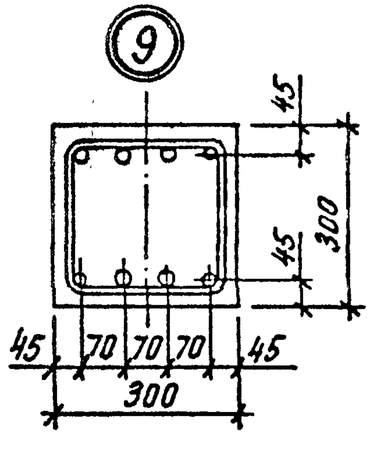

1. Перед установкой пространственного каркаса в опалубку колонны произвести укрупнительную сборку каркаса КП- и КП68 в соответствии с узлом 7.
2. Привязку КП- по длине колонны см. 1.220.1-3м.2-2 00 узел 1.

Примеры установки дополнительных закладных изделий

для крепления диафрагм

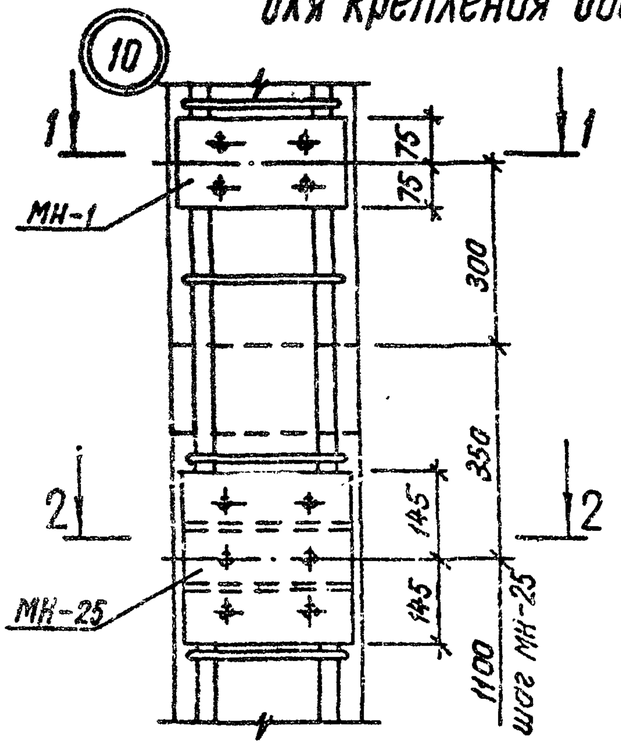

1 – 1

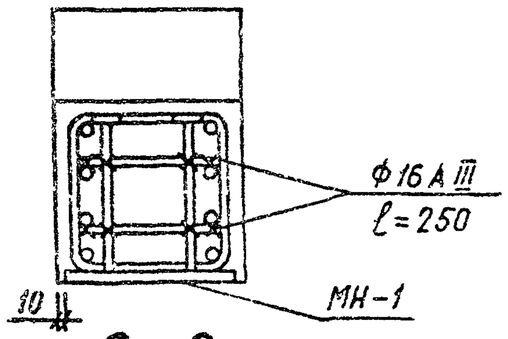

2 – 2

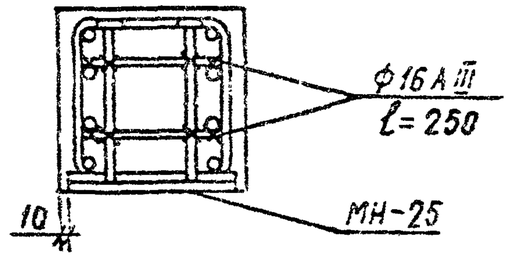

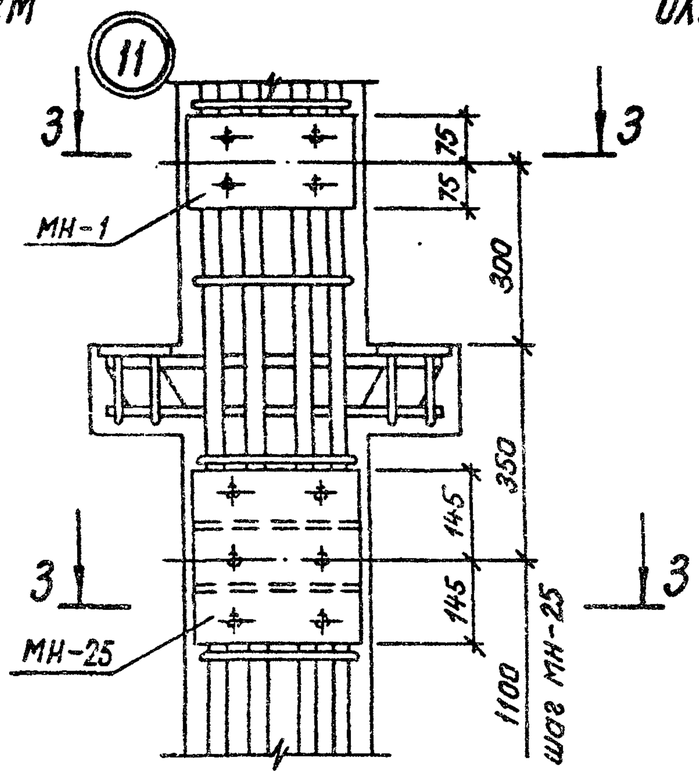

3 – 3

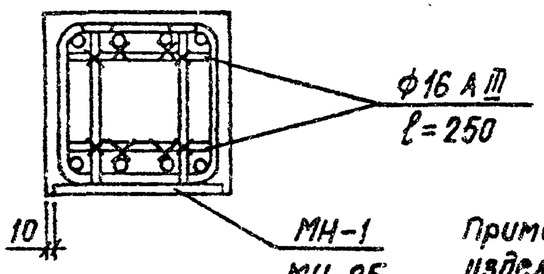

для крепления пристенных плит перекрытий

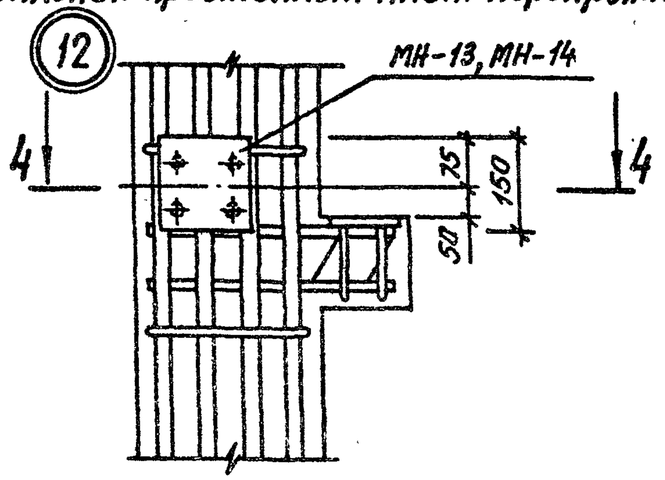

4 – 4

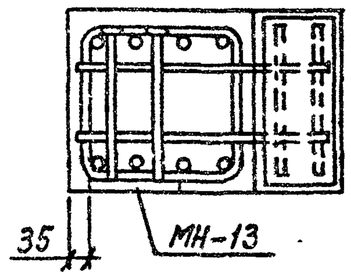

35 4 – 4

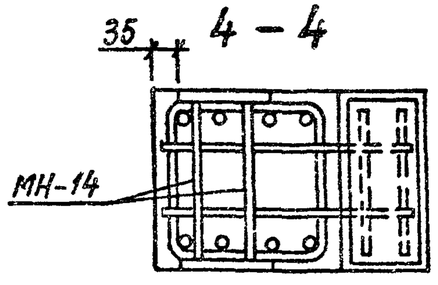

Примеры расположения дополнительных закладных изделий в колоннах см. 1.220.1-3м.0-1.1 28

Примеры установки дополнительных закладных изделий

для крепления стеновых панелей

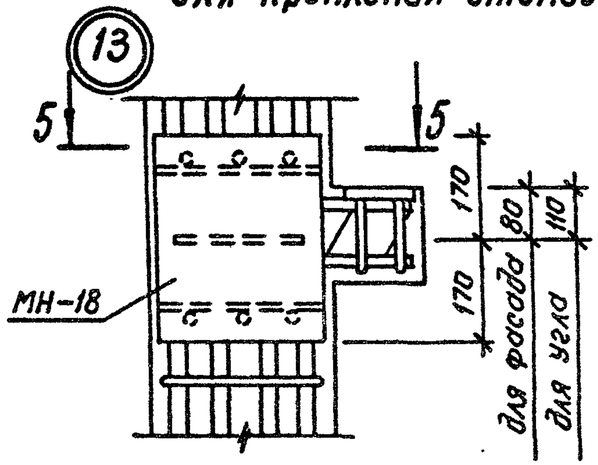

5 – 5

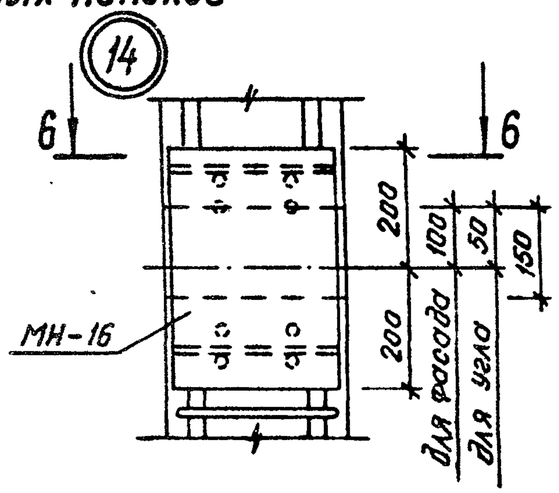

6 – 6

для крепления поворотного ригеля

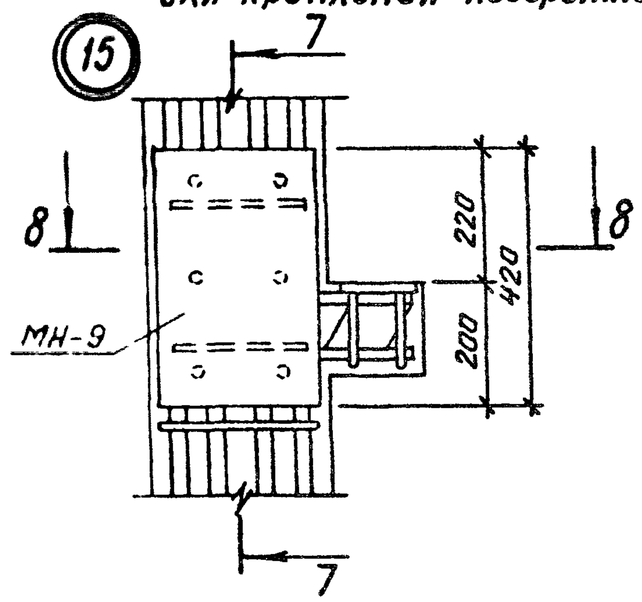

8 – 8

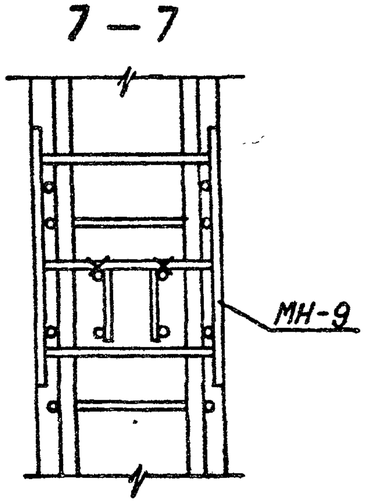

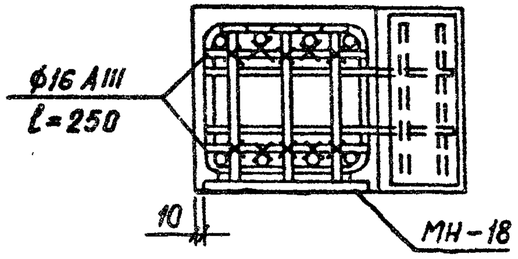

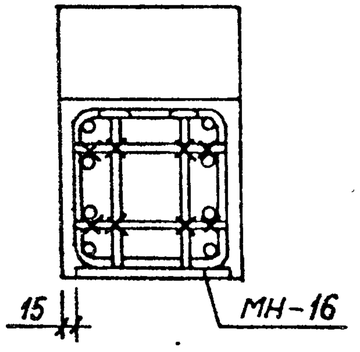

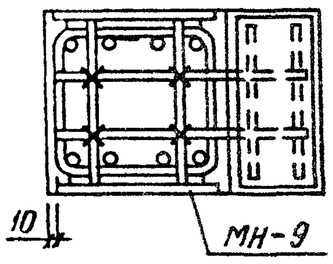

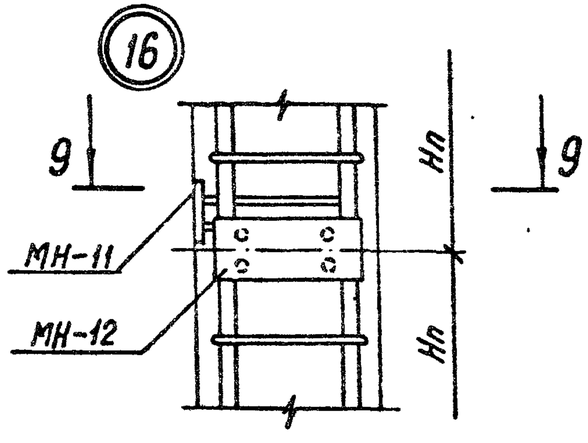

9 – 9

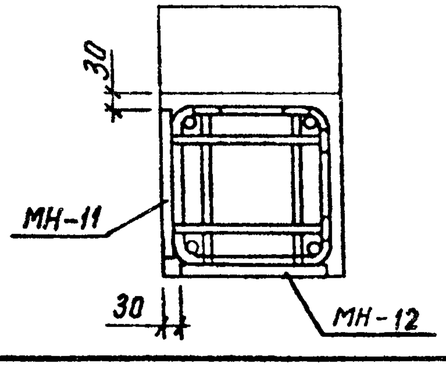

1. Дополнительные закладные изделия крепить к пространственному каркасу вязальной проволокой.
2. Примеры расположения дополнительных закладных изделий в колоннах см. 1.220.1-3М.0-1.1 20

Примеры установки дополнительных закладных изделий для крепления

обвязочной балки

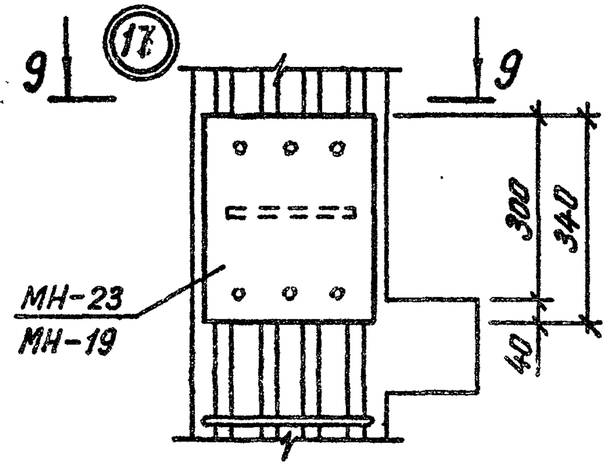

9 – 9

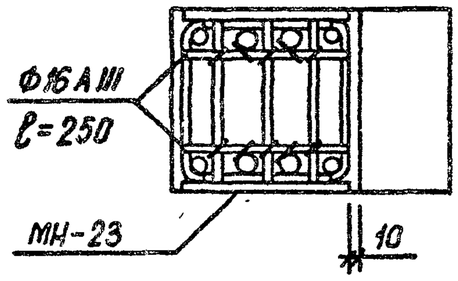

9 – 9

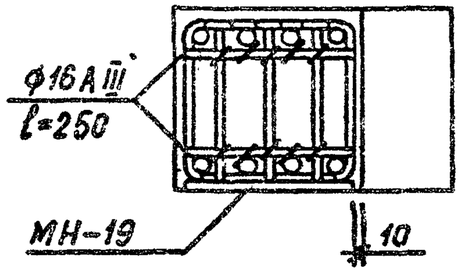

связевой плиты

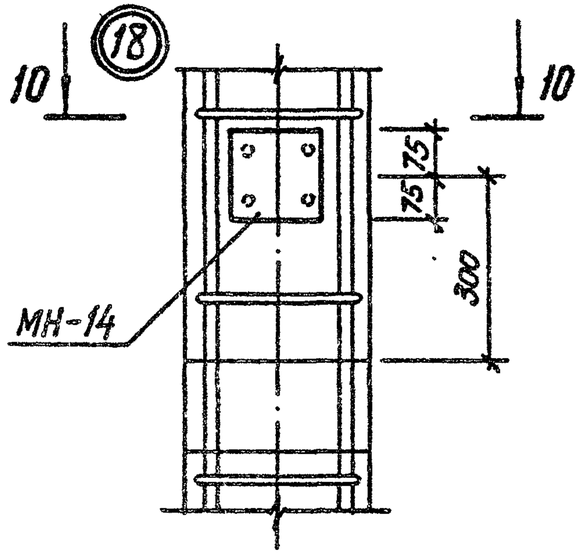

10 – 10

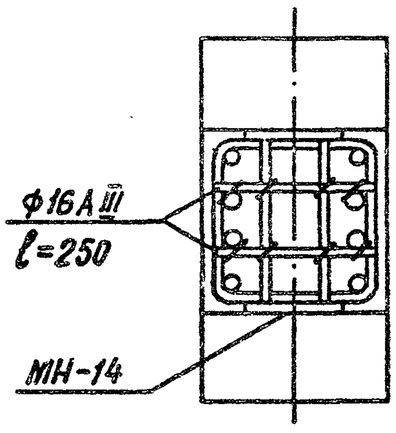

металлических связей

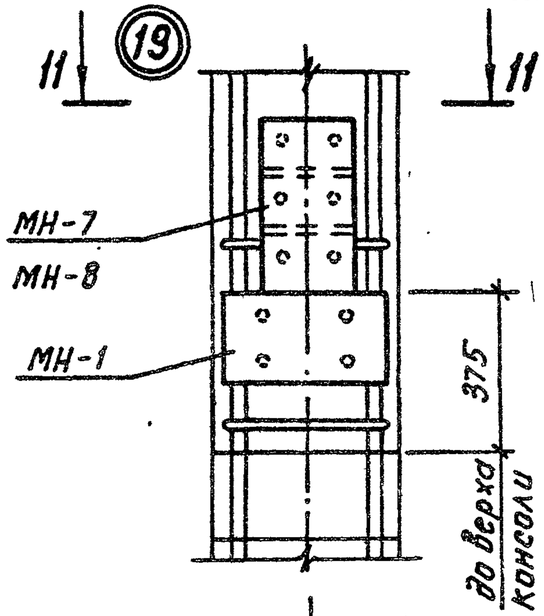

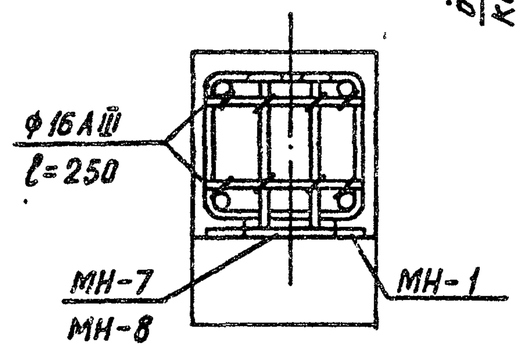

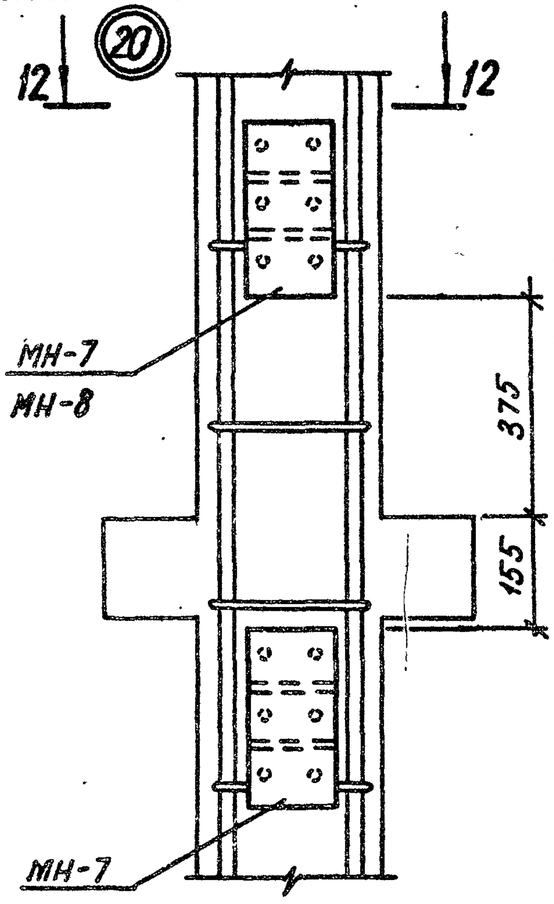

12 – 12

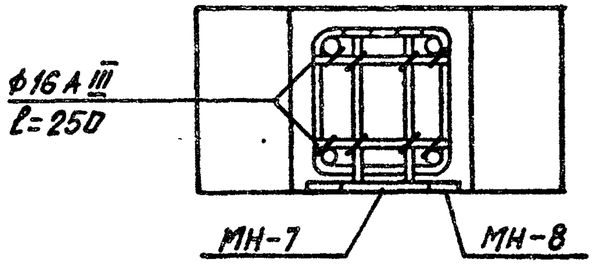

1. Крепление металлических связей см. 1.220.1-3М.6-1 узлы 53-55.
2. Примеры расположения дополнительных закладных изделий в колоннах см. 1.220.1-3М. 0-1.1 20.

1.220.1-3М.2-1 ООУ	лист 5

НАИМЕНОВАНИЕ	КОЛИЧЕСТВО НА МАРКУ											
	КО1С 3.33-25.1	КО1С 3.33-25.2	КД1С 3.33-25.1	КД1С 3.33-25.2	КО2С 3.33-25.1	КО2С 3.33-25.2	КО2С 3.33-30.1	КО2С 3.33-30.2	КД2С 3.33-25.1	КД2С 3.33-25.2	КД2С 3.33-30.1	КД2С 3.33-30.2
ИЗДЕЛИЯ АРМАТУРНЫЕ												
АРМАТУРА КЛАССА												
А-I ГОСТ 5781-82*												
Ф6	3.996	3.996	3.996	3.996	6.438	6.438	6.438	6.438	6.438	6.439	6.438	6.438
ИТОГО КЛАССА А-I	3.996	3.996	3.996	3.996	6.438	6.438	6.438	6.438	6.438	6.439	6.438	6.438
А-III ГОСТ 5781-82*												
Ф6	0.382	0.382	0.382	0.382	0.382	0.382	0.382	0.382	0.382	0.382	0.382	0.382
Ф8	1.943	1.943	1.943	1.943	1.943	1.943	1.943	1.943	1.943	1.943	1.943	1.943
Ф10	0.880	0.880	0.880	0.880	1.760	1.760	1.760	1.760	1.760	1.760	1.760	1.760
Ф16	28.02	-	28.02	-	48.85	-	48.85	-	48.85	-	48.85	-
Ф20	-	43.79	-	43.79	-	76.35	-	76.35	-	76.35	-	76.35
ИТОГО КЛАССА А-III	31.23	47.00	31.23	47.00	52.94	80.43	52.94	80.43	52.94	80.43	52.94	80.43
ВСЕГО ИЗДЕЛИЙ АРМАТУРНЫХ	35.23	51.00	35.23	51.00	59.38	86.87	59.38	86.87	59.38	86.87	59.38	86.87
ИЗДЕЛИЯ ЗАКЛАДНЫЕ												
АРМАТУРА КЛАССА												
А-I ГОСТ 5781-82*												
Ф8	0.400	0.400	0.800	0.800	0.800	0.800	0.800	0.800	1.600	1.600	1.600	1.600
ИТОГО КЛАССА А-I	0.400	0.400	0.800	0.800	0.800	0.800	0.800	0.800	1.600	1.600	1.600	1.600

НАЧОТД	Брусон		
НКОНТР.	Егунов		
ГЛ.СПЕЦ	Ситник		
ПРОВЕРИЛ	Горохов		
ИСПОЛНИЛ	Совченко		

1.220.1-3М.2-1 00РС

ВЕДОМОСТЬ РАСХОДА СТАЛИ НА ЭЛЕМЕНТ, КГ

СТАДИЯ	ЛИСТ	ЛИСТОВ
Р	1	18

ГОСГРАЖДАНСТРОЙ КиевЗНИИЭП

ФОРМАТ А4

ИНВ № ПОДЛ	ПОДПИСЬ И ДАТА	ВЗАМ ИНВ №

САПР КиевЗНИИЭП | ОПЕРАТОР СИСТЕМЫ | Январь

НАИМЕНОВАНИЕ	КОЛИЧЕСТВО НА МАРКУ											
	КО1С 3.33-25.1	КО1С 3.33-25.2	КД1С 3.33-25.1	КД1С 3.33-25.2	КО2С 3.33-25.1	КО2С 3.33-25.2	КО2С 3.33-30.1	КО2С 3.33-30.2	КД2С 3.33-25.1	КД2С 3.33-25.2	КД2С 3.33-30.1	КД2С 3.33-30.2
А-III ГОСТ 5781-82*												
Ф10	0.320	0.320	-	-	0.640	0.640	0.640	0.640	-	-	-	-
Ф12	0.340	0.340	0.340	0.340	0.680	0.680	0.680	0.680	0.680	0.680	0.680	0.680
Ф16	1.280	1.280	1.280	1.280	1.280	1.280	1.280	1.280	1.280	1.280	1.280	1.280
Ф20	2.000	2.000	2.760	2.760	4.000	4.000	4.000	4.000	5.520	5.520	5.520	5.520
Ф25	3.160	3.160	4.400	4.400	6.320	6.320	6.320	6.320	8.800	8.800	8.800	8.800
ИТОГО КЛАССА А-III	7.100	7.100	8.780	8.780	12.92	12.92	12.92	12.92	16.28	16.28	16.28	16.28
ПРОКАТ МАРКИ 09Г2												
ГОСТ 103-76*												
-10Х75	0.960	0.960	1.920	1.920	1.920	1.920	1.920	1.920	3.840	3.840	3.840	3.840
-10Х100	3.120	3.120	3.120	3.120	3.120	3.120	3.120	3.120	3.120	3.120	3.120	3.120
-10Х120	2.730	2.730	5.460	5.460	5.460	5.460	5.460	5.460	10.92	10.92	10.92	10.92
ИТОГО ГОСТ 103-76*	6.810	6.810	10.50	10.50	10.50	10.50	10.50	10.50	17.88	17.88	17.88	17.88
ИТОГО МАРКИ 09Г2	6.810	6.810	10.50	10.50	10.50	10.50	10.50	10.50	17.88	17.88	17.88	17.88
ВСЕГО ИЗДЕЛИЙ ЗАКЛАДНЫХ	14.31	14.31	20.08	20.08	24.22	24.22	24.22	24.22	35.76	35.76	35.76	35.76
ОБЩИЙ РАСХОД	49,54	65.31	55.31	71.08	83.60	111.1	83.60	111.1	95.14	122.6	95.14	122.6

23179-67

1.220.1-3М.2-1 00РС

ЛИСТ 2

НАИМЕНОВАНИЕ	КОЛИЧЕСТВО НА МАРКУ											
	К2С 3.33-25.1	К2С 3.33-25.2	К2С 3.33-30.1	К2С 3.33-30.2	КОЗС 3.33-25.2	КОЗС 3.33-25.3	КОЗС 3.33-30.1	КОЗС 3.33-30.2	КОЗС 3.33-30.3	КОЗС 3.33-40.2	КДЗС 3.33-25.2	КДЗС 3.33-25.3
ИЗДЕЛИЯ АРМАТУРНЫЕ												
АРМАТУРА КЛАССА												
А-I ГОСТ 5781-82*												
Ф6	6.438	6.438	6.438	6.438	8.880	-	8.880	8.880	-	8.880	8.880	-
Ф8	-	-	-	-	-	16.44	-	-	16.44	-	-	16.44
ИТОГО КЛАССА А-I	6.438	6.438	6.438	6.438	8.880	16.44	8.880	8.880	16.44	8.880	8.880	16.44
А-III ГОСТ 5781-82*												
Ф6	0.382	0.382	0.382	0.382	0.382	0.382	0.382	0.382	0.382	0.382	0.382	0.382
Ф8	1.943	1.943	1.943	1.943	1.943	1.943	1.943	1.943	1.943	1.943	1.943	1.943
Ф10	1.760	1.760	1.760	1.760	2.640	2.640	2.640	2.640	2.640	2.640	2.640	2.640
Ф16	48.85	-	48.85	-	-	-	69.68	-	-	-	-	-
Ф20	-	76.35	-	76.35	108.9	-	-	108.9	-	108.9	108.9	-
Ф25	-	-	-	-	-	170.1	-	-	170.1	-	-	170.1
ИТОГО КЛАССА А-III	52.94	80.43	52.94	80.43	113.9	175.1	74.65	113.9	175.1	113.9	113.9	175.1
ВСЕГО ИЗДЕЛИЙ АРМАТУРНЫХ	59.38	86.87	59.38	86.87	122.7	191.5	83.53	122.7	191.5	122.7	122.7	191.5
ИЗДЕЛИЯ ЗАКЛАДНЫЕ												
АРМАТУРА КЛАССА												
А-I ГОСТ 5781-82*												
Ф8	-	-	-	-	1.200	1.200	1.200	1.200	1.200	1.200	2.400	2.400
ИТОГО КЛАССА А-I	-	-	-	-	1.200	1.200	1.200	1.200	1.200	1.200	2.400	2.400
А-III ГОСТ 5781-82*												
Ф10	-	-	-	-	0.960	0.960	0.960	0.960	0.960	0.960	-	-
Ф12	-	-	-	-	1.020	1.020	1.020	1.020	1.020	1.020	1.020	1.020
Ф16	1.280	1.280	1.280	1.280	1.280	1.280	1.280	1.280	1.280	1.280	1.280	1.280
Ф20	-	-	-	-	6.000	6.000	6.000	6.000	6.000	6.000	8.280	8.280

	1.220.1-3М.2-1 ООРС	ЛИСТ 3

ФОРМАТ А4

ИНВ № ПОДЛ	ПОДПИСЬ И ДАТА	ВЗАМ ИНВ №

САПР КиевЗНИИЭП | ОПЕРАТОР СИСТЕМЫ | ЛИХВАРЬ

НАИМЕНОВАНИЕ	КОЛИЧЕСТВО НА МАРКУ											
	К2С 3.33-25.1	К2С 3.33-25.2	К2С 3.33-30.1	К2С 3.33-30.2	КОЗС 3.33-25.2	КОЗС 3.33-25.3	КОЗС 3.33-30.1	КОЗС 3.33-30.2	КОЗС 3.33-30.3	КОЗС 3.33-40.2	КДЗС 3.33-25.2	КДЗС 3.33-25.3
Ф25	-	-	-	-	9.480	9.480	9.480	9.480	9.480	9.480	13.20	13.20
ИТОГО КЛАССА А-III	1.280	1.280	1.280	1.280	18.74	18.74	18.74	18.74	18.74	18.74	23.78	23.78
ПРОКАТ МАРКИ 09Г2												
ГОСТ 103-76*												
-10Х75	-	-	-	-	2.880	2.880	2.880	2.880	2.880	2.880	5.760	5.760
-10Х100	3.120	3.120	3.120	3.120	3.120	3.120	3.120	3.120	3.120	3.120	3.120	3.120
-10Х120	-	-	-	-	8.190	8.190	8.190	8.190	8.190	8.190	16.38	16.38
ИТОГО ГОСТ 103-76*	3.120	3.120	3.120	3.120	14.19	14.19	14.19	14.19	14.19	14.19	25.26	25.26
ИТОГО МАРКИ 09Г2	3.120	3.120	3.120	3.120	14.19	14.19	14.19	14.19	14.19	14.19	25.26	25.26
ВСЕГО ИЗДЕЛИЙ ЗАКЛАДНЫХ	4.400	4.400	4.400	4.400	34.13	34.13	34.13	34.13	34.13	34.13	51.44	51.44
ОБЩИЙ РАСХОД	63.78	91.27	63.78	91.27	156.9	225.7	117.7	156.9	225.7	156.9	174.2	243.0

23179 68

	1.220.1-3М.2-1 ООРС	ЛИСТ 4

НАИМЕНОВАНИЕ	КОЛИЧЕСТВО НА МАРКУ											
	КДЗС 3.33-30.1	КДЗС 3.33-30.2	КДЗС 3.33-30.3	КДЗС 3.33-40.2	КЗС 3.33-25.2	КЗС 3.33-25.3	КЗС 3.33-30.2	КЗС 3.33-30.3	КЗС 3.33-40.2	КДЗС 3.33-40.4	КДМЗС 3.33-25.2	КДМЗС 3.33-30.2
ИЗДЕЛИЯ АРМАТУРНЫЕ												
АРМАТУРА КЛАССА												
А-I ГОСТ 5781-82*												
Ф6	8.880	8.880	-	8.880	8.880	16.44	8.880	16.44	8.880	8.880	8.880	8.880
Ф8	-	-	16.44	-	-	-	-	-	-	-	-	-
ИТОГО КЛАССА А-I	8.880	8.880	16.44	8.880	8.880	16.44	8.880	16.44	8.880	8.880	8.880	8.880
А-III ГОСТ 5781-82*												
Ф6	0.382	0.382	0.382	0.382	0.382	0.382	0.382	0.382	0.382	0.382	0.382	0.382
Ф8	1.943	1.943	1.943	1.943	1.943	1.943	1.943	1.943	1.943	1.943	1.943	1.943
Ф10	2.640	2.640	2.640	2.640	2.640	2.640	2.640	2.640	2.640	2.640	2.640	2.640
Ф16	69.68	-	-	-	-	-	-	-	-	69.68	-	-
Ф20	-	108.9	-	108.9	108.9	-	108.9	-	108.9	79.70	108.9	108.9
Ф25	-	-	170.1	-	-	170.1	-	170.1	-	-	-	-
ИТОГО КЛАССА А-III	74.65	113.9	175.1	113.9	113.9	175.1	113.9	175.1	113.9	154.3	113.9	113.9
ВСЕГО ИЗДЕЛИЙ АРМАТУРНЫХ	83.53	122.7	191.5	122.7	122.7	191.5	122.7	191.5	122.7	163.2	122.7	122.7
ИЗДЕЛИЯ ЗАКЛАДНЫЕ												
АРМАТУРА КЛАССА												
А-I ГОСТ 5781-82*												
Ф8	2.400	2.400	2.400	2.400	-	-	-	-	-	2.400	2.000	2.000
ИТОГО КЛАССА А-I	2.400	2.400	2.400	2.400	-	-	-	-	-	2.400	2.000	2.000
А-III ГОСТ 5781-82*												
Ф10	-	-	-	-	-	-	-	-	-	-	0.320	0.320
Ф12	1.020	1.020	1.020	1.020	-	-	-	-	-	1.020	1.020	1.020
Ф16	1.280	1.280	1.280	1.280	1.280	1.280	1.280	1.280	1.280	1.280	1.280	1.280
Ф20	8.280	8.280	8.280	8.280	-	-	-	-	-	8.280	7.520	7.520

1.220.1-3М.2-1 00РС

Лист 5

Формат А4

Инв.№ подл	Подпись и дата	Взам. инв.№

САПР КиевЗНИИЭП | Оператор системы | Январь

НАИМЕНОВАНИЕ	КОЛИЧЕСТВО НА МАРКУ											
	КДЗС 3.33-30.1	КДЗС 3.33-30.2	КДЗС 3.33-30.3	КДЗС 3.33-40.2	КЗС 3.33-25.2	КЗС 3.33-25.3	КЗС 3.33-30.2	КЗС 3.33-30.3	КЗС 3.33-40.2	КДЗС 3.33-40.4	КДМЗС 3.33-25.2	КДМЗС 3.33-30.2
Ф25	13.20	13.20	13.20	13.20	-	-	-	-	-	13.20	11.96	11.96
ИТОГО КЛАССА А-III	23.78	23.78	23.78	23.78	1.280	1.280	1.280	1.280	1.280	23.78	22.10	22.10
ПРОКАТ МАРКИ 09Г2												
ГОСТ 103-76*												
-10Х75	5.760	5.760	5.760	5.760	-	-	-	-	-	5.760	4.800	4.800
-10Х100	3.120	3.120	3.120	3.120	3.120	3.120	3.120	3.120	3.120	3.120	3.120	3.120
-10Х120	16.38	16.38	16.38	16.38	-	-	-	-	-	16.38	13.65	13.65
ИТОГО ГОСТ 103-76*	25.26	25.26	25.26	25.26	3.120	3.120	3.120	3.120	3.120	25.26	21.57	21.57
ИТОГО МАРКИ 09Г2	25.26	25.26	25.26	25.26	3.120	3.120	3.120	3.120	3.120	25.26	21.57	21.57
ВСЕГО ИЗДЕЛИЙ ЗАКЛАДНЫХ	51.44	51.44	51.44	51.44	4.400	4.400	4.400	4.400	4.400	51.44	45.67	45.67
ОБЩИЙ РАСХОД	135.0	174.2	243.0	174.2	127.1	195.9	127.1	195.9	127.1	214.7	168.4	168.4

1.220.1-3М.2-1 00РС

Лист 6

23179 69

НАИМЕНОВАНИЕ	КОЛИЧЕСТВО НА МАРКУ											
	КДФ3С 3.33 -25.2	КДФ3С 3.33 -30.2	КОФ3С 3.33 -25.2	КОФ3С 3.33 -30.2	КДФФ3 С 3.3 3-25. 2	КДФФ3 С 3.3 3-30. 2	КД1Т 3.33- 25.1	КД1Т 3.33- 25.2	КД2Т 3.33- 25.1	КД2Т 3.33- 25.2	КД2Т 3.33- 30.1	КД2Т 3.33- 30.2
ИЗДЕЛИЯ АРМАТУРНЫЕ												
АРМАТУРА КЛАССА												
А-I ГОСТ 5781-82*												
Ф6	8.880	8.880	8.880	8.880	8.880	8.880	2.886	2.886	5.328	5.328	5.328	5.328
ИТОГО КЛАССА А-I	8.880	8.880	8.880	8.880	8.880	8.880	2.886	2.886	5.328	5.328	5.328	5.328
А-III ГОСТ 5781-82*												
Г6	0.382	0.382	0.382	0.382	0.382	0.382	0.382	0.382	0.382	0.382	0.382	0.382
Ф8	1.943	1.943	1.943	1.943	1.943	1.943	1.943	1.943	1.943	1.943	1.943	1.943
Ф10	2.640	2.640	2.640	2.640	2.640	2.640	0.880	0.880	1.760	1.760	1.760	1.760
Ф16	-	-	-	-	-	-	16.66	-	37.49	-	37.49	-
Ф20	108.9	108.9	108.9	108.9	108.9	108.9	-	26.04	-	58.59	-	58.59
ИТОГО КЛАССА А-III	113.9	113.9	113.9	113.9	113.9	113.9	19.87	29.25	41.58	62.68	41.58	62.68
ВСЕГО ИЗДЕЛИЙ АРМАТУРНЫХ	122.7	122.7	122.7	122.7	122.7	122.7	22.75	32.13	46.91	68.00	46.91	68.00
ИЗДЕЛИЯ ЗАКЛАДНЫЕ												
АРМАТУРА КЛАССА												
А-I ГОСТ 5781-82*												
Ф8	1.600	1.600	0.400	0.400	0.800	0.800	0.800	0.800	1.600	1.600	1.600	1.600
ИТОГО КЛАССА А-I	1.600	1.600	0.400	0.400	0.800	0.800	0.800	0.800	1.600	1.600	1.600	1.600
А-III ГОСТ 5781-82*												
Ф10	0.640	0.640	0.320	0.320	-	-	-	-	-	-	-	-
Ф12	1.020	1.020	0.340	0.340	0.340	0.340	0.340	0.340	0.680	0.680	0.680	0.680
Ф16	1.280	1.280	1.280	1.280	1.280	1.280	1.280	1.280	1.280	1.280	1.280	1.280
Ф20	6.760	6.760	2.000	2.000	2.760	2.760	2.760	2.760	5.520	5.520	5.520	5.520
Ф25	10.72	10.72	3.160	3.160	4.400	4.400	4.400	4.400	8.800	8.800	3.800	8.800
ИТОГО КЛАССА А-III	20.42	20.42	7.100	7.100	8.780	8.780	8.780	8.780	16.28	16.28	16.28	16.28

ФОРМАТ А4

ИНВ.№ ПОДЛ | ПОДПИСЬ И ДАТА | ВЗАМ. ИНВ.№
САПР КиевЗНИИЭП | ОПЕРАТОР СИСТЕМЫ | АНХВАРЬ

НАИМЕНОВАНИЕ	КОЛИЧЕСТВО НА МАРКУ											
	КДФ3С 3.33 -25.2	КДФ3С 3.33 -30.2	КОФ3С 3.33 -25.2	КОФ3С 3.33 -30.2	КДФФ3 С 3.3 3-25. 2	КДФФ3 С 3.3 3-30. 2	КД1Т 3.33- 25.1	КД1Т 3.33- 25.2	КД2Т 3.33- 25.1	КД2Т 3.33- 25.2	КД2Т 3.33- 30.1	КД2Т 3.33- 30.2
ПРОКАТ МАРКИ 09Г2												
ГОСТ 103-76*												
-10Х75	3.840	3.840	0.960	0.960	1.920	1.920	1.920	1.920	3.840	3.840	3.840	3.840
-10Х100	3.120	3.120	3.120	3.120	3.120	3.120	3.120	3.120	3.120	3.120	3.120	3.120
-10Х120	10.92	10.92	2.730	2.730	5.460	5.460	5.460	5.460	10.92	10.92	10.92	10.92
ИТОГО ГОСТ 103-76*	17.88	17.88	6.810	6.810	10.50	10.50	10.50	10.50	17.88	17.89	17.88	17.88
ИТОГО МАРКИ 09Г2	17.88	17.88	6.810	6.810	10.50	10.50	10.50	10.50	17.88	17.89	17.88	17.88
ВСЕГО ИЗДЕЛИЙ ЗАКЛАДНЫХ	39.90	39.90	14.31	14.31	20.08	20.08	20.08	20.08	35.76	35.76	35.76	35.76
ОБЩИЙ РАСХОД	162.6	162.6	137.0	137.0	142.8	142.8	42.83	52.21	82.66	103.8	82.66	103.8

23179 70

НАИМЕНОВАНИЕ	КОЛИЧЕСТВО НА МАРКУ											
	КДЗТ 3.33-25.2	КДЗТ 3.33-25.3	КДЗТ 3.33-30.1	КДЗТ 3.33-30.2	КДЗТ 3.33-30.3	КДЗТ 3.33-40.2	КДЗТ 3.33-40.4	КОЗТ 3.33-25.2	КОЗТ 3.33-25.3	КОЗТ 3.33-30.1	КОЗТ 3.33-30.2	КОЗТ 3.33-30.3
ИЗДЕЛИЯ АРМАТУРНЫЕ												
АРМАТУРА КЛАССА												
А-I ГОСТ 5781-82*												
Ф6	7.770	-	7.770	7.770	-	7.770	7.770	7.770	-	7.770	7.770	-
Ф8	-	14.38	-	-	14.38	-	-	-	14.38	-	-	14.38
ИТОГО КЛАССА А-I	7.770	14.38	7.770	7.770	14.38	7.770	7.770	7.770	14.38	7.770	7.770	14.38
А-III ГОСТ 5781-82*												
Ф6	0.382	0.382	0.382	0.382	0.382	0.382	0.382	0.382	0.382	0.382	0.382	0.382
Ф8	1.943	1.943	1.943	1.943	1.943	1.943	1.943	1.943	1.943	1.943	1.943	1.943
Ф10	2.640	2.640	2.640	2.640	2.640	2.640	2.640	2.640	2.640	2.640	2.640	2.640
Ф16	-	-	58.32	-	-	-	58.32	-	-	58.32	-	-
Ф20	91.14	-	-	91.14	-	91.14	61.95	91.14	-	-	91.14	-
Ф25	-	142.4	-	-	142.4	-	-	-	142.4	-	-	142.4
ИТОГО КЛАССА А-III	96.11	147.4	63.29	96.11	147.4	96.11	125.2	96.11	147.4	63.29	96.11	147.4
ВСЕГО ИЗДЕЛИЙ АРМАТУРНЫХ	103.9	161.7	71.06	103.9	161.7	103.9	133.0	103.9	161.7	71.06	103.9	161.7
ИЗДЕЛИЯ ЗАКЛАДНЫЕ												
АРМАТУРА КЛАССА												
А-I ГОСТ 5781-82*												
Ф8	2.400	2.400	2.400	2.400	2.400	2.400	2.400	1.200	1.200	1.200	1.200	1.200
ИТОГО КЛАССА А-I	2.400	2.400	2.400	2.400	2.400	2.400	2.400	1.200	1.200	1.200	1.200	1.200
А-III ГОСТ 5781-82*												
Ф10	-	-	-	-	-	-	-	0.960	0.960	0.960	0.960	0.960
Ф12	1.020	1.020	1.020	1.020	1.020	1.020	1.020	1.020	1.020	1.020	1.020	1.020
Ф16	1.280	1.280	1.280	1.280	1.280	1.280	1.280	1.280	1.280	1.280	1.280	.280
Ф20	8.280	8.280	8.280	8.280	8.280	8.280	8.280	6.000	6.000	6.000	6.000	6.000

ИНВ № ПОДЛ | ПОДПИСЬ И ДАТА | ВЗАМ. ИНВ №
САПР КиевЗНИИЭП | ОПЕРАТОР СИСТЕМЫ | ЛИХВАРЬ

НАИМЕНОВАНИЕ	КОЛИЧЕСТВО НА МАРКУ											
	КДЗТ 3.33-25.2	КДЗТ 3.33-25.3	КДЗТ 3.33-30.1	КДЗТ 3.33-30.2	КДЗТ 3.33-30.3	КДЗТ 3.33-40.2	КДЗТ 3.33-40.4	КОЗТ 3.33-25.2	КОЗТ 3.33-25.3	КОЗТ 3.33-30.1	КОЗТ 3.33-30.2	КОЗТ 3.33-30.3
Ф25	13.20	13.20	13.20	13.20	13.20	13.20	13.20	9.480	9.480	9.480	9.480	9.480
ИТОГО КЛАССА А-III	23.78	23.78	23.78	23.78	23.78	23.78	23.78	18.74	18.74	18.74	18.74	18.74
ПРОКАТ МАРКИ 09Г2												
ГОСТ 103-76*												
-10Х75	5.760	5.760	5.760	5.760	5.760	5.760	5.760	2.880	2.880	2.880	2.880	2.880
-10Х100	3.120	3.120	3.120	3.120	3.120	3.120	3.120	3.120	3.120	3.120	3.120	3.120
-10Х120	16.38	16.38	16.38	16.38	16.38	16.38	16.38	8.190	8.190	8.190	8.190	8.190
ИТОГО ГОСТ 103-76*	25.26	25.26	25.26	25.26	25.26	25.26	25.26	14.19	14.19	14.19	14.19	14.19
ИТОГО МАРКИ 09Г2	25.26	25.26	25.26	25.26	25.26	25.26	25.26	14.19	14.19	14.19	14.19	14.19
ВСЕГО ИЗДЕЛИЙ ЗАКЛАДНЫХ	51.44	51.44	51.44	51.44	51.44	51.44	51.44	34.13	34.13	34.13	34.13	34.13
ОБЩИЙ РАСХОД	155.3	213.2	122.5	155.3	213.2	155.3	184.4	138.0	195.9	105.2	138.0	195.9

23179 71

НАИМЕНОВАНИЕ	КОЛИЧЕСТВО НА МАРКУ											
	КОЗТ 3.33-40.2	КЗТ 3.33-25.2	КЗТ 3.33-25.3	КЗТ 3.33-30.1	КЗТ 3.33-30.2	КЗТ 3.33-30.3	КЗТ 3.33-40.2	КДМЗТ 3.33-25.2	КДМЗТ 3.33-25.3	КДМЗТ 3.33-30.1	КДМЗТ 3.33-30.2	КДМЗТ 3.33-30.3
ИЗДЕЛИЯ АРМАТУРНЫЕ												
АРМАТУРА КЛАССА												
А-I ГОСТ 5781-82*												
Ф6	7.770	7.770	-	7.770	7.770	-	7.770	7.770	-	7.770	7.770	-
Ф8	-	-	14.38	-	-	14.38	-	-	14.38	-	-	14.38
ИТОГО КЛАССА А-I	7.770	7.770	14.38	7.770	7.770	14.38	7.770	7.770	14.38	7.770	7.770	14.38
А-III ГОСТ 5781-82*												
Ф6	0.382	0.382	0.382	0.382	0.382	0.382	0.382	0.382	0.382	0.382	0.382	0.382
Ф8	1.943	1.943	1.943	1.943	1.943	1.943	1.943	1.943	1.943	1.943	1.943	1.943
Ф10	2.640	2.640	2.640	2.640	2.640	2.640	2.640	2.640	2.640	2.640	2.640	2.640
Ф16	-	-	-	58.32	-	-	-	-	-	58.32	-	-
Ф20	91.14	91.14	-	-	91.14	-	91.14	91.14	-	-	91.14	-
Ф25	-	-	142.4	-	-	142.4	-	-	142.4	-	-	142.4
ИТОГО КЛАССА А-III	96.11	96.11	147.4	63.29	96.11	147.4	96.11	96.11	147.4	63.29	96.11	147.4
ВСЕГО ИЗДЕЛИЙ АРМАТУРНЫХ	103.9	103.9	161.7	71.06	103.9	161.7	103.9	103.9	161.7	71.06	103.9	161.7
ИЗДЕЛИЯ ЗАКЛАДНЫЕ												
АРМАТУРА КЛАССА												
А-I ГОСТ 5781-82*												
Ф8	1.200	-	-	-	-	-	-	2.000	2.000	2.000	2.000	2.000
ИТОГО КЛАССА А-I	1.200	-	-	-	-	-	-	2.000	2.000	2.000	2.000	2.000
А-III ГОСТ 5781-82*												
Ф10	0.960	-	-	-	-	-	-	0.320	0.320	0.320	0.320	0.320
Ф12	1.020	-	-	-	-	-	-	1.020	1.020	1.020	1.020	1.020
Ф16	1.280	1.280	1.280	1.280	1.280	1.280	1.280	1.280	1.280	1.280	1.280	1.280
Ф20	6.000	-	-	-	-	-	-	7.520	7.520	7.520	7.520	7.520

ИНВ.№ ПОДЛ | ПОДПИСЬ И ДАТА | ВЗАМ ИНВ №
САПР КиевЗНИИЭП | ОПЕРАТОР СИСТЕМЫ | ЛИХВАРЬ

НАИМЕНОВАНИЕ	КОЛИЧЕСТВО НА МАРКУ											
	КОЗТ 3.33-40.2	КЗТ 3.33-25.2	КЗТ 3.33-25.3	КЗТ 3.33-30.1	КЗТ 3.33-30.2	КЗТ 3.33-30.3	КЗТ 3.33-40.2	КДМЗТ 3.33-25.2	КДМЗТ 3.33-25.3	КДМЗТ 3.33-30.1	КДМЗТ 3.33-30.2	КДМЗТ 3.33-30.3
Ф25	9.480	-	-	-	-	-	-	11.96	11.96	11.96	11.96	11.96
ИТОГО КЛАССА А-III	18.74	1.280	1.280	1.280	1.280	1.280	1.280	22.10	22.10	22.10	22.10	22.10
ПРОКАТ МАРКИ 09Г2												
ГОСТ 103-76*												
-10Х75	2.880	-	-	-	-	-	-	4.800	4.800	4.800	4.800	4.800
-10Х100	3.120	3.120	3.120	3.120	3.120	3.120	3.120	3.120	3.120	3.120	3.120	3.120
-10Х120	8.190	-	-	-	-	-	-	13.65	13.65	13.65	13.65	13.65
ИТОГО ГОСТ 103-76*	14.19	3.120	3.120	3.120	3.120	3.120	3.120	21.57	21.57	21.57	21.57	21.57
ИТОГО МАРКИ 09Г2	14.19	3.120	3.120	3.120	3.120	3.120	3.120	21.57	21.57	21.57	21.57	21.57
ВСЕГО ИЗДЕЛИЙ ЗАКЛАДНЫХ	34.13	4.400	4.400	4.400	4.400	4.400	4.400	45.67	45.67	45.67	45.67	45.67
ОБЩИЙ РАСХОД	138.0	108.3	166.1	75.46	108.3	166.1	108.3	149.5	207.4	116.7	149.5	207.4

23179 72

НАИМЕНОВАНИЕ	КОЛИЧЕСТВО НА МАРКУ											
	КДМ3Т 3.33-40.2	КДФ3Т 3.33-25.2	КДФ3Т 3.33-30.2	КДМ3Т 3.33-40.4	КОФ3Т 3.33-25.2	КОФ3Т 3.33-30.2	КО4Т 3.33-30.2	КО4Т 3.33-40.2	КО4Т 3.33-40.3	КД4Т 3.33-30.2	КД4Т 3.33-40.2	КД4Т 3.33-40.3
ИЗДЕЛИЯ АРМАТУРНЫЕ												
АРМАТУРА КЛАССА												
А-I ГОСТ 5781-82*												
Ф6	7.770	7.770	7.770	7.770	7.770	7.770	10.21	10.21	-	10.21	10.21	-
Ф8	-	-	-	-	-	-	-	-	18.90	-	-	18.90
ИТОГО КЛАССА А-I	7.770	7.770	7.770	7.770	7.770	7.770	10.21	10.21	18.90	10.21	10.21	18.90
А-III ГОСТ 5781-82*												
Ф6	0.382	0.382	0.382	0.382	0.382	0.382	0.382	0.382	0.382	0.382	0.382	0.382
Ф8	1.943	1.943	1.943	1.943	1.943	1.943	1.943	1.943	1.943	1.943	1.943	1.943
Ф10	2.640	2.640	2.640	2.640	2.640	2.640	3.520	3.520	3.520	3.520	3.520	3.520
Ф16	-	-	-	58.32	-	-	-	-	-	-	-	-
Ф20	91.14	91.14	91.14	61.95	91.14	91.14	123.7	123.7	-	123.7	123.7	-
Ф25	-	-	-	-	-	-	-	-	193.3	-	-	193.3
ИТОГО КЛАССА А-III	96.11	96.11	96.11	125.2	96.11	96.11	129.5	129.5	199.1	129.5	129.5	199.1
ВСЕГО ИЗДЕЛИЙ АРМАТУРНЫХ	103.9	103.9	103.9	133.0	103.9	103.9	139.7	139.7	218.0	139.7	139.7	218.0
ИЗДЕЛИЯ ЗАКЛАДНЫЕ												
АРМАТУРА КЛАССА												
А-I ГОСТ 5781-82*												
Ф8	2.000	1.600	1.600	1.600	0.400	0.400	1.600	1.600	1.600	3.200	3.200	3.200
ИТОГО КЛАССА А-I	2.000	1.600	1.600	1.600	0.400	0.400	1.600	1.600	1.600	3.200	3.200	3.200
А-III ГОСТ 5781-82*												
Ф10	0.320	0.640	0.640	0.640	0.320	0.320	1.280	1.280	1.280	-	-	-
Ф12	1.020	1.020	1.020	1.020	0.340	0.340	1.360	1.360	1.360	1.360	1.360	1.360
Ф16	1.280	1.280	1.280	1.280	1.280	1.280	1.280	1.280	1.280	1.280	1.280	1.280
Ф20	7.520	6.760	6.760	6.760	2.000	2.000	8.000	8.000	8.000	11.04	11.04	11.04

ИНВ.№ ПОДЛ | ПОДПИСЬ И ДАТА | ВЗАМ ИНВ.№
САПР КиевЗНИИЭП | ОПЕРАТОР СИСТЕМЫ | АХХВАРЬ | СМИХ

НАИМЕНОВАНИЕ	КОЛИЧЕСТВО НА МАРКУ											
	КДМ3Т 3.33-40.2	КДФ3Т 3.33-25.2	КДФ3Т 3.33-30.2	КДМ3Т 3.33-40.4	КОФ3Т 3.33-25.2	КОФ3Т 3.33-30.2	КО4Т 3.33-30.2	КО4Т 3.33-40.2	КО4Т 3.33-40.3	КД4Т 3.33-30.2	КД4Т 3.33-40.2	КД4Т 3.33-40.3
Ф25	11.96	10.72	10.72	10.72	3.160	3.160	12.64	12.64	12.64	17.60	17.60	17.60
ИТОГО КЛАССА А-III	22.10	20.42	20.42	20.42	7.100	7.100	24.56	24.56	24.56	31.28	31.28	31.28
ПРОКАТ МАРКИ 09Г2												
ГОСТ 103-76*												
-10Х75	4.300	3.840	3.840	3.840	0.960	0.960	3.840	3.840	3.840	7.680	7.680	7.680
-10Х100	3.120	3.120	3.120	3.120	3.120	3.120	3.120	3.120	3.120	3.120	3.120	3.120
-10Х120	13.65	10.92	10.92	10.92	2.730	2.730	10.92	10.92	10.92	21.84	21.84	21.84
ИТОГО ГОСТ 103-76*	21.57	17.88	17.88	17.88	6.810	6.810	17.88	17.88	17.88	32.64	32.64	32.64
ИТОГО МАРКИ 09Г2	21.57	17.88	17.88	17.88	6.810	6.810	17.88	17.88	17.88	32.64	32.64	32.64
ВСЕГО ИЗДЕЛИЙ ЗАКЛАДНЫХ	45.67	39.90	39.90	39.90	14.31	14.31	44.04	44.04	44.04	67.12	67.12	67.12
ОБЩИЙ РАСХОД	149.5	143.8	143.8	172.9	118.2	118.2	183.8	183.8	262.0	206.9	206.9	285.1

23179 73

НАИМЕНОВАНИЕ	КОЛИЧЕСТВО НА МАРКУ											
	КО4Т 3.33-40.5	КД4Т 3.33-40.5	КО4Т 3.33-40.6	КД4Т 3.33-40.6	К4Т 3 .33-3 0.2	К4Т 3 .33-4 0.2	К4Т 3 .33-4 0.3	КДМ4Т 3.33 -30.2	КДМ4Т 3.33 -40.2	КДМ4Т 3.33 -40.3	К4Т 3 .33-4 0.5	КДМ4Т 3.33 -40.5
ИЗДЕЛИЯ АРМАТУРНЫЕ												
АРМАТУРА КЛАССА												
А-I ГОСТ 5781-82*												
Ф6	10.21	10.21	-	-	10.21	10.21	-	10.21	10.21	-	10.21	10.21
Ф8	-	-	18.90	18.90	-	-	18.90	-	-	18.90	-	-
ИТОГО КЛАССА А-I	10.21	10.21	18.90	18.90	10.21	10.21	18.90	10.21	10.21	18.90	10.21	10.21
А-III ГОСТ 5781-82*												
Ф6	0.382	0.382	0.382	0.382	0.382	0.382	0.382	0.382	0.382	0.382	0.382	0.382
Ф8	1.943	1.943	1.943	1.943	1.943	1.943	1.943	1.943	1.943	1.943	1.943	1.943
Ф10	3.520	3.520	3.520	3.520	3.520	3.520	3.520	3.520	3.520	3.520	3.520	3.520
Ф16	158.3	158.3	-	-	-	-	-	-	-	-	158.3	158.3
Ф20	-	-	123.7	123.7	123.7	123.7	-	123.7	123.7	-	-	-
Ф25	-	-	-	-	-	-	193.3	-	-	193.3	-	-
Ф28	-	-	121.4	121.4	-	-	-	-	-	-	-	-
ИТОГО КЛАССА А-III	164.1	164.1	251.0	251.0	129.5	129.5	199.1	129.5	129.5	199.1	164.1	164.1
ВСЕГО ИЗДЕЛИЙ АРМАТУРНЫХ	174.4	174.4	269.9	269.9	139.7	139.7	218.0	139.7	139.7	218.0	174.4	174.4
ИЗДЕЛИЯ ЗАКЛАДНЫЕ												
АРМАТУРА КЛАССА												
А-I ГОСТ 5781-82*												
Ф8	1.600	3.200	1.600	3.200	-	-	-	2.400	2.400	2.400	-	2.400
ИТОГО КЛАССА А-I	1.600	3.200	1.600	3.200	-	-	-	2.400	2.400	2.400	-	2.400
А-III ГОСТ 5781-82*												
Ф10	1.280	-	1.280	-	-	-	-	0.640	0.640	0.640	-	0.640
Ф12	1.360	1.360	1.360	1.360	-	-	-	1.360	1.360	1.360	-	1.360
Ф16	1.280	1.280	1.280	1.280	1.280	1.280	1.280	1.280	1.280	1.280	1.280	1.280

	1.220.1-3М.2-1 00РС	ЛИСТ 15

ФОРМАТ А4

ИНВ.№ ПОДЛ	ПОДПИСЬ И ДАТА	ВЗАМ ИНВ №

САПР КиевЗНИИЭП | ОПЕРАТОР СИСТЕМЫ | АНХВАРЬ

НАИМЕНОВАНИЕ	КОЛИЧЕСТВО НА МАРКУ											
	КО4Т 3.33-40.5	КД4Т 3.33-40.5	КО4Т 3.33-40.6	КД4Т 3.33-40.6	К4Т 3 .33-3 0.2	К4Т 3 .33-4 0.2	К4Т 3 .33-4 0.3	КДМ4Т 3.33 -30.2	КДМ4Т 3.33 -40.2	КДМ4Т 3.33 -40.3	К4Т 3 .33-4 0.5	КДМ4Т 3.33 -40.5
Ф20	8.000	11.04	8.000	11.04	-	-	-	9.520	9.520	9.520	-	9.520
Ф25	12.64	17.60	12.64	17.60	-	-	-	15.12	15.12	15.12	-	15.12
ИТОГО КЛАССА А-III	24.56	31.28	24.56	31.28	1.280	1.280	1.280	27.92	27.92	27.92	1.280	27.92
ПРОКАТ МАРКИ 09Г2												
ГОСТ 103-76*												
-10Х75	3.840	7.680	3.840	7.680	-	-	-	5.760	5.760	5.760	-	5.760
-10Х100	3.120	3.120	3.120	3.120	3.120	3.120	3.120	3.120	3.120	3.120	3.120	3.120
-10Х120	10.92	21.84	10.92	21.84	-	-	-	16.38	16.38	16.38	-	16.38
ИТОГО ГОСТ 103-76*	17.88	32.64	17.88	32.64	3.120	3.120	3.120	25.26	25.26	25.26	3.120	25.26
ИТОГО МАРКИ 09Г2	17.88	32.64	17.88	32.64	3.120	3.120	3.120	25.26	25.26	25.26	3.120	25.26
ВСЕГО ИЗДЕЛИЙ ЗАКЛАДНЫХ	44.04	67.12	44.04	67.12	4.400	4.400	4.400	55.58	55.58	55.58	4.400	55.58
ОБЩИЙ РАСХОД	218.4	241.5	313.9	337.0	144.1	144.1	222.4	195.3	195.3	273.6	178.8	229.9

	1.220.1-3М.2-1 00РС	ЛИСТ 16

23179 ТЦ

НАИМЕНОВАНИЕ	КОЛИЧЕСТВО НА МАРКУ											
	К4Т 3.33-40.6	КДМ4Т 3.33-40.6	КОФ4Т 3.33-30.2	КОФ4Т 3.33-40.2	КОФ4Т 3.33-40.3	КОФ4Т 3.33-40.5	КОФ4Т 3.33-40.6	КДФ4Т 3.33-30.2	КДФ4Т 3.33-40.2	КДФ4Т 3.33-40.3	КДФ4Т 3.33-40.5	КДФ4Т 3.33-40.6
ИЗДЕЛИЯ АРМАТУРНЫЕ												
АРМАТУРА КЛАССА												
А-I ГОСТ 5781-82*												
Ф6	-	-	10.21	10.21	-	10.21	-	10.21	10.21	-	10.21	-
Ф8	18.90	18.90	-	-	18.90	-	18.90	-	-	18.90	-	18.90
ИТОГО КЛАССА А-I	18.90	18.90	10.21	10.21	18.90	10.21	18.90	10.21	10.21	18.90	10.21	18.90
А-III ГОСТ 5781-82*												
Ф6	0.382	0.382	0.382	0.382	0.382	0.382	0.382	0.382	0.382	0.382	0.382	0.382
Ф8	1.943	1.943	1.943	1.943	1.943	1.943	1.943	1.943	1.943	1.943	1.943	1.943
Ф10	3.520	3.520	3.520	3.520	3.520	3.520	3.520	3.520	3.520	3.520	3.520	3.520
Ф16	-	-	-	-	-	158.3	-	-	-	-	158.3	-
Ф20	123.7	123.7	123.7	123.7	-	-	123.7	123.7	123.7	-	-	123.7
Ф25	-	-	-	-	193.3	-	-	-	-	193.3	-	-
Ф28	121.4	121.4	-	-	-	-	121.4	-	-	-	-	121.4
ИТОГО КЛАССА А-III	251.0	251.0	129.5	129.5	199.1	164.1	251.0	129.5	129.5	199.1	164.1	251.0
ВСЕГО ИЗДЕЛИЙ АРМАТУРНЫХ	269.9	269.9	139.7	139.7	218.0	174.4	269.9	139.7	139.7	218.0	174.4	269.9
ИЗДЕЛИЯ ЗАКЛАДНЫЕ												
АРМАТУРА КЛАССА												
А-I ГОСТ 5781-82*												
Ф8	-	2.400	0.800	0.800	0.800	0.800	0.800	2.400	2.400	2.400	2.400	2.400
ИТОГО КЛАССА А-I	-	2.400	0.800	0.800	0.800	0.800	0.800	2.400	2.400	2.400	2.400	2.400
А-III ГОСТ 5781-82*												
Ф10	-	0.640	0.640	0.640	0.640	0.640	0.640	0.640	0.640	0.640	0.640	0.640
Ф12	-	1.360	0.680	0.680	0.680	0.680	0.680	1.360	1.360	1.360	1.360	1.360
Ф16	1.280	1.280	1.280	1.280	1.280	1.280	1.280	1.280	1.280	1.280	1.280	1.280

ИНВ.№ ПОДЛ | ПОДПИСЬ И ДАТА | ВЗАМ ИНВ.№
САПР КиевЗНИИЭП | ОПЕРАТОР СИСТЕМЫ | ЛИХВАРЬ

НАИМЕНОВАНИЕ	КОЛИЧЕСТВО НА МАРКУ											
	К4Т 3.33-40.6	КДМ4Т 3.33-40.6	КОФ4Т 3.33-30.2	КОФ4Т 3.33-40.2	КОФ4Т 3.33-40.3	КОФ4Т 3.33-40.5	КОФ4Т 3.33-40.6	КДФ4Т 3.33-30.2	КДФ4Т 3.33-40.2	КДФ4Т 3.33-40.3	КДФ4Т 3.33-40.5	КДФ4Т 3.33-40.6
Ф20	-	9.520	4.000	4.000	4.000	4.000	4.000	9.520	9.520	9.520	9.520	9.520
Ф25	-	15.12	6.320	6.320	6.320	6.320	6.320	15.12	15.12	15.12	15.12	15.12
ИТОГО КЛАССА А-III	1.280	27.92	12.92	12.92	12.92	12.92	12.92	27.92	27.92	27.92	27.92	27.92
ПРОКАТ МАРКИ 09Г2												
ГОСТ 103-76*												
-10Х75	-	5.760	1.920	1.920	1.920	1.920	1.920	5.760	5.760	5.760	5.760	5.760
-10Х100	3.120	3.120	3.120	3.120	3.120	3.120	3.120	3.120	3.120	3.120	3.120	3.120
-10Х120	-	16.38	5.460	5.460	5.460	5.460	5.460	16.38	16.38	16.38	16.38	16.38
ИТОГО ГОСТ 103-76*	3.120	25.26	10.50	10.50	10.50	10.50	10.50	25.26	25.26	25.26	25.26	25.26
ИТОГО МАРКИ 09Г2	3.120	25.26	10.50	10.50	10.50	10.50	10.50	25.26	25.26	25.26	25.26	25.26
ВСЕГО ИЗДЕЛИЙ ЗАКЛАДНЫХ	4.400	55.58	24.22	24.22	24.22	24.22	24.22	55.58	55.58	55.58	55.58	55.58
ОБЩИЙ РАСХОД	274.3	325.4	164.0	164.0	242.2	198.6	294.1	195.3	195.3	273.6	229.9	325.4

23179 75

НАИМЕНОВАНИЕ	КОЛИЧЕСТВО НА МАРКУ											
	КОФ3С 3.33 -40.7	КДФФ3 3.3 3-40.7	КД3Т 3.33- 40.7	КО3Т 3.33- 40.7	КДМ3Т 3.33 -40.7	КОФ3Т 3.33 -40.7	КО4Т 3.33- 40.7	КД4Т 3.33- 40.7	КДМ4Т 3.33 -40.7	КОФ4Т 3.33 -40.7	КДФ3Т 3.33 -40.7	КДФ4Т 3.33 -40.7
ИЗДЕЛИЯ АРМАТУРНЫЕ												
АРМАТУРА КЛАССА												
А-I ГОСТ 5781-82*												
Ф8	16.44	16.44	14.38	14.38	14.38	14.38	18.90	18.90	18.90	18.90	14.38	18.90
ИТОГО КЛАССА А-I	16.44	16.44	14.38	14.38	14.38	14.38	18.90	18.90	18.90	18.90	14.38	18.90
А-III ГОСТ 5781-82*												
Ф6	0.382	0.382	0.382	0.382	0.382	0.382	0.382	0.382	0.382	0.382	0.382	0.382
Ф8	1.943	1.943	1.943	1.943	1.943	1.943	1.943	1.943	1.943	1.943	1.943	1.943
Ф10	2.640	2.640	2.640	2.640	2.640	2.640	3.520	3.520	3.520	3.520	2.640	3.520
Ф28	213.4	213.4	178.6	178.6	178.6	178.6	242.5	242.5	242.5	242.5	178.6	242.5
ИТОГО КЛАССА А-III	218.4	218.4	183.6	183.6	183.6	183.6	248.3	248.3	248.3	248.3	183.6	248.3
ВСЕГО ИЗДЕЛИЙ АРМАТУРНЫХ	234.8	234.8	198.0	198.0	198.0	198.0	267.2	267.2	267.2	267.2	198.0	267.2
ИЗДЕЛИЯ ЗАКЛАДНЫЕ												
АРМАТУРА КЛАССА												
А-I ГОСТ 5781-82*												
Ф8	0.400	0.800	2.400	1.200	2.000	0.400	1.600	3.200	2.400	0.800	1.600	2.400
ИТОГО КЛАССА А-I	0.400	0.800	2.400	1.200	2.000	0.400	1.600	3.200	2.400	0.800	1.600	2.400
А-III ГОСТ 5781-82*												
Ф10	0.320	-	-	0.960	0.320	0.320	1.280	-	0.640	0.640	0.640	0.640
Ф12	0.340	0.340	1.020	1.020	1.020	0.340	1.360	1.360	1.360	0.680	1.020	1.360
Ф16	1.280	1.280	1.280	1.280	1.280	1.280	1.280	1.280	1.280	1.280	1.280	1.280
Ф20	2.000	2.760	8.280	6.000	7.520	2.000	8.000	11.04	9.520	4.000	6.760	9.520
Ф25	3.160	4.400	13.20	9.480	11.96	3.160	12.64	17.60	15.12	6.320	10.72	15.12
ИТОГО КЛАССА А-III	7.100	8.780	23.78	18.74	22.10	7.100	24.56	31.28	27.92	12.92	20.42	27.92

ФОРМАТ А4

Инв.№ подл | Подпись и дата | Взам инв.№
САПР КиевЗНИИЭП | Оператор системы | ЛИХВАРЬ

НАИМЕНОВАНИЕ	КОЛИЧЕСТВО НА МАРКУ											
	КОФ3С 3.33 -40.7	КДФФ3 3.3 3-40.7	КД3Т 3.33- 40.7	КО3Т 3.33- 40.7	КДМ3Т 3.33 -40.7	КОФ3Т 3.33 -40.7	КО4Т 3.33- 40.7	КД4Т 3.33- 40.7	КДМ4Т 3.33 -40.7	КОФ4Т 3.33 -40.7	КДФ3Т 3.33 -40.7	КДФ4Т 3.33 -40.7
ПРОКАТ МАРКИ 09Г2												
ГОСТ 103-76*												
-10Х75	0.960	1.920	5.760	2.880	4.800	0.960	3.840	7.680	5.760	1.920	3.840	5.760
-10Х100	3.120	3.120	3.120	3.120	3.120	3.120	3.120	3.120	3.120	3.120	3.120	3.120
-10Х120	2.730	5.460	16.38	8.190	13.65	2.730	10.92	21.84	16.38	5.460	10.92	16.38
ИТОГО ГОСТ 103-76*	6.810	10.50	25.26	14.19	21.57	6.810	17.88	32.64	25.26	10.50	17.88	25.26
ИТОГО МАРКИ 09Г2	6.810	10.50	25.26	14.19	21.57	6.810	17.88	32.64	25.26	10.50	17.88	25.26
ВСЕГО ИЗДЕЛИЙ ЗАКЛАДНЫХ	14.31	20.08	51.44	34.13	45.67	14.31	44.04	67.12	55.58	24.22	39.90	55.58
ОБЩИЙ РАСХОД	249.1	254.8	249.4	232.1	243.6	212.3	311.3	334.3	322.8	291.4	237.9	322.8

23179 (76)