ТИПОВЫЕ КОНСТРУКЦИИ, ИЗДЕЛИЯ И УЗЛЫ ЗДАНИЙ И СООРУЖЕНИЙ

СЕРИЯ 1.020.1-2с/89

КОНСТРУКЦИИ КАРКАСА МЕЖВИДОВОГО ПРИМЕНЕНИЯ МНОГОЭТАЖНЫХ ОБЩЕСТВЕННЫХ ЗДАНИЙ, ПРОИЗВОДСТВЕННЫХ И ВСПОМОГАТЕЛЬНЫХ ЗДАНИЙ ПРОМЫШЛЕННЫХ ПРЕДПРИЯТИЙ ДЛЯ СТРОИТЕЛЬСТВА В РАЙОНАХ СЕЙСМИЧНОСТЬЮ 7,8 И 9 БАЛЛОВ И В НЕСЕЙСМИЧЕСКИХ РАЙОНАХ, С ИЗГОТОВЛЕНИЕМ ИЗДЕЛИЙ КАРКАСА В ЕДИНЫХ ОПАЛУБОЧНЫХ ФОРМАХ

ВЫПУСК 4-2

ДИАФРАГМЫ ЖЕСТКОСТИ
АРМАТУРНЫЕ И ЗАКЛАДНЫЕ ИЗДЕЛИЯ
РАБОЧИЕ ЧЕРТЕЖИ

1962-35

ТИПОВЫЕ КОНСТРУКЦИИ, ИЗДЕЛИЯ И УЗЛЫ ЗДАНИЙ И СООРУЖЕНИЙ

СЕРИЯ 1.020.1-2с/89

КОНСТРУКЦИИ КАРКАСА МЕЖВИДОВОГО ПРИМЕНЕНИЯ МНОГОЭТАЖНЫХ ОБЩЕСТВЕННЫХ ЗДАНИЙ, ПРОИЗВОДСТВЕННЫХ И ВСПОМОГАТЕЛЬНЫХ ЗДАНИЙ ПРОМЫШЛЕННЫХ ПРЕДПРИЯТИЙ ДЛЯ СТРОИТЕЛЬСТВА В РАЙОНАХ СЕЙСМИЧНОСТЬЮ 7,8 И 9 БАЛЛОВ И В НЕСЕЙСМИЧЕСКИХ РАЙОНАХ, С ИЗГОТОВЛЕНИЕМ ИЗДЕЛИЙ КАРКАСА В ЕДИНЫХ ОПАЛУБОЧНЫХ ФОРМАХ

ВЫПУСК 4-2

ДИАФРАГМЫ ЖЕСТКОСТИ. АРМАТУРНЫЕ И ЗАКЛАДНЫЕ ИЗДЕЛИЯ. РАБОЧИЕ ЧЕРТЕЖИ

РАЗРАБОТАНЫ ТБИЛЗНИИЭП

ДИРЕКТОР ИНСТИТУТА Н.А.ЭДИШЕРАШВИЛИ

ГЛ.КОНСТР.ИНСТ. А.Г.ЧИКОБАВА

НАЧАЛЬНИК ОТДЕЛА Г.В.ТУРМАНИДЗЕ

ГЛ.ИНЖ.ПРОЕКТА К.А.КАПАНАДЗЕ

ПРИ УЧАСТИИ НИИЖБ ГОССТРОЯ СССР

ЗАМ. ДИРЕКТОРА Ю.П.ГУЩА

ЗАВ. ЛАБОРАТОРИЕЙ Н.Н.КОРОВИН

СТ.НАУЧ. СОТР. Ю.Д.БЫЧЕНКОВ

СОГЛАСОВАНО С ЦНИИСК им.В.А.КУЧЕРЕНКО

ЗАМ.ДИРЕКТОРА О.О.АНДРЕЕВ

ЗАВ.ЛАБ.СЕЙСМОСТОЙКИХ КОНСТРУКЦИЙ ЗДАНИЙ А.В.ЧЕРКАШИН

СТ.НАУЧНЫЙ СОТР. С.А.МИНАКОВ

УТВЕРЖДЕНЫ ГОСКОМАРХИТЕКТУРЫ,
ПРИКАЗ ОТ 25.12 1989 г. № 244
ВВЕДЕНЫ В ДЕЙСТВИЕ С 01.07.1990 г.
ТбилЗНИИЭП, ПРИКАЗ №174 от 27.12.1989 г.

1962-35 2

Обозначение	Наименование	Стр.
1.020.1-2с/89 4-2	Содержание	2
4-2 ТТ	Технические требования	3
К1	Каркас КП1 ... КП4	4
К2	Каркас КП5, КП6	5
К3	Каркас КП7; КП8	7
К4	Каркас КП9 ... КП12	9
К5	Каркас КП13; КП14	11
К6	Каркас КП15, КП16	12
К7	Каркас КП17; КП18	14
К8	Каркас КП19; КП20	15
К9	Каркас КП21; КП22	17
К10	Каркас КП23; КП24	18
К11	Каркас КП25; КП26	20
К12	Каркас КП27; КП28	21
К13	Каркас КП29; КП30	23
К14	Изделие закладное сборное СНН1...СНН4	25
К15	Изделие закладное сборное СНН5 ... СНН7	25
К16	Каркас КР1; КР2	26
К17	Каркас КР3; КР4	26
К18	Каркас КР5; КР6	27
К19	Каркас КР7	27
К20	Каркас КР8	28
К21	Каркас КР9	28
К22	Каркас КР10	29
К23	Каркас КР11	29
К24	Каркас КР12 ... КР15	30
К25	Каркас КР16 ... КР18	30
К26	Сетка С1	31
К27	Сетка С2	32
К28	Сетка С3; С4	33
К29	Сетка С5; С6	34
1.020.1-2с/89 4-2 К30	Сетка С7	35
К31	Сетка С8	36
К32	Сетка С9	37
К33	Сетка С10	38
К34	Сетка С11; С12	39
К35	Сетка С13; С14	39
К36	Сетка С15; С16	40
К37	Сетка С17; С18	40
К38	Сетка С19	41
К39	Сетка С20	42
К40	Сетка С21; С22	43
К41	Сетка С23; С24	43
К42	Сетка С25; С26	44
К43	Сетка С27; С28	44
К44	Сетка С29 ... С31	45
К45	Сетка С32; С33	45
К46	Сетка С34 ... С36	46
К47	Сетка С37; С38	46
К48	Изделие закладное МН1	47
К49	Петля П1 ... П4	47

Разраб	Чкванава		09.89
Проверил	Барбакадзе		
ГИП	Чкванава		09.89
Н. контр	Чкванава		09.89

1.020.1-2с/89 4-2

Содержание

Стадия	Лист	Листов
Р		1

ТбилЗНИИЭП

Инв. № подл. | Подп. и дата | Взам. инв. №

I.020.I-2с/89 В. 4-2

ФОРМАТ А3

1962-35 3

I. ОБЩАЯ ЧАСТЬ

I.I. Серия I.020.I-2с/89, вып. 4-2 содержит рабочие чертежи пространственных и плоских каркасов, сеток и закладных изделий для диафрагм жесткости.

I.2. Рабочие чертежи диафрагм жесткости приведены в вып.4-I.

I.3. Рекомендации по технологии изготовления, сборке арматурных и закладных изделий приведены в вып.0-3 "Указания по заводской технологии изготовления изделий".

I.4. Изготовление арматурных каркасов и закладных изделий должно производиться в соответствии с требованиями СНиП 2.03.0I-84 "Бетонные и железобетонные конструкции", СНиП II-23-8I* "Стальные конструкции", СНиП 3.03-0I-87 "Несущие и ограждающие конструкции", "Рекомендации по проектированию стальных закладных деталей для железобетонных конструкций", разработанных НИИЖБ Госстроя СССР, ГОСТ I4098-85, ГОСТ I0922-75.

I.5. Класс точности и технологические допуски при изготовлении конструкций должны приниматься в соответствии с требованиями ГОСТ 2I778-8I, ГОСТ 2I779-82, ГОСТ 2I780-83 и ГОСТ I30I5.0-83.

I.6. Мероприятия по защите закладных изделий от коррозии должны быть указаны в конкретном проекте в зависимости и от условий эксплуатации зданий в соответствии с требованиями СНиП 2.03.II-85 "Защита строительных конструкций от коррозии".

2. ТЕХНИЧЕСКАЯ ХАРАКТЕРИСТИКА И РЕКОМЕНДАЦИИ ПО ИЗГОТОВЛЕНИЮ АРМАТУРНЫХ И ЗАКЛАДНЫХ ИЗДЕЛИЙ

2.I. Пространственные каркасы, плоские каркасы, сетки и закладные изделия изготовлять по рабочим чертежам настоящего выпуска.

2.2. Для изготовления арматурных изделий применять сталь классов А-I и А-III ГОСТ 578I-82*. Марку стали принимать по приложению I СНиП 2.03.0I-84.

2.3. Марки стали для изготовления пластин закладных изделий следует принимать в соответствии с приложением 2 СНиП 2.03.0I-84 и п.3.2. "Рекомендации по проектированию стальных закладных деталей для железобетонных конструкций", разработанных НИИЖБ Госстроя СССР.

В данном выпуске марка стали принята из условия применения закладных изделий для расчетной температуры эксплуатации конструкций до минус 40°С включительно.

2.4. Сварку пересечений арматурных стержней в сетках и плоских каркасах следует выполнять только контактно-точечным способом с нормируемой прочностью. Сварку пересечения арматурных стержней в пространственных каркасах также рекомендуется выполнять контактно-точечным способом. Однако при отсутствии оборудования могут быть разработаны конструктивно-технологические варианты объемных каркасов, изготавливаемых с применением дуговой сварки.

2.5. Режимы контактной стыковой и точечной сварки арматуры должны быть установлены согласно СНиП 3.03.0I-87.

Качество сварных соединений арматуры должно отвечать требованиям ГОСТ I0922-75 и ГОСТ I4098-85.

2.6. Отклонения размеров свариваемой арматуры и отдельных стержней, а также отклонения в размерах ячеек сварных сеток и плоских каркасов и в расстояниях между отдельными стержнями плоских пространственных каркасов не должны превышать величин, допускаемых ГОСТ I0922-75, СНиП 3.03.0I-87.

2.7. Испытание всех видов арматуры на растяжение обязательно.

Разраб.	Капанадзе		07.89	I.020.I-2с/89 4-2 ТТ		
Проверил	Турманидзе		08.89			
ГИП	Чкванава		07.89			
Гл.кон.пр.	Капанадзе		08.89		Стадия	Лист	Листов
Зам.нач.	Андреев		09.89		Р		1
Нач.отд.	Турманидзе		09.89	ТЕХНИЧЕСКИЕ ТРЕБОВАНИЯ	ТбилЗНИИЗП	
Н.контр.	Чкванава		09.89			

Инв.№подл. | Подп. и дата | Взам.инв.№

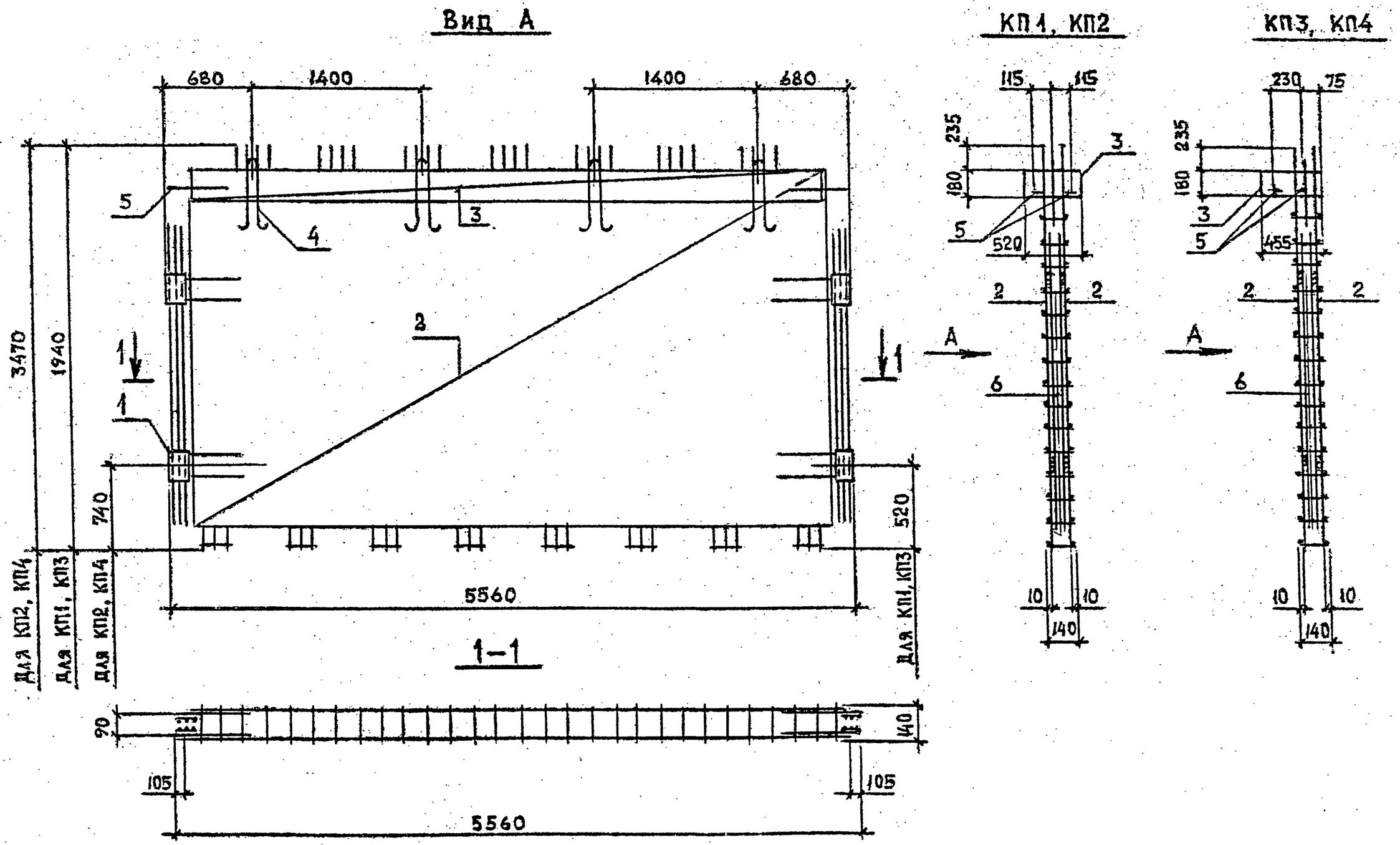

Арматура класса AI и Aш по ГОСТ 5781-82*

Технические требования см. 1.020.1-2с/89 4-2 ТТ

Спецификацию см. лист 2

Разраб.	Чкванава		07.89	1.020.1-2с/89 4-2 К1
Провери.	Барбакадзе			
ГИП	Чкванава		07.89	Каркас КП1... КП4
Н.контр.	Чкванава		07.89	

Стадия	Лист	Листов
Р	1	2

ТбилЗНИИЭП

Инв.№ подл. | Подп. и дата | Взам.инв.№

1.020.1-2с/89 В.4-2

Формат А3

1962-35 5

Марка пространственного каркаса	Поз.	Марка арматурного изделия	Кол.	Масса, кг		Обозначение документа
				I шт.	Всего	
КП1	1	СМН7	4	12,28	49,12	В.4-2 К15
	2	С1	2	40,48	80,96	К26
	3	С36	2	14,71	29,42	К46
	4	П4	4	1,94	7,76	К49
	5	ф28 AIII, L=1000	4	4,83	19,32	Б.ч.
	6	ф6 AI, L=150	90	0,03	2,70	Б.ч.
				Итого	189,28	
КП2	1	СМН6	4	16,33	65,32	В.4-2 К15
	2	С2	2	75,00	150,00	К27
	3	С36	2	14,71	29,42	К46
	4	П2	4	3,80	15,20	К49
	5	ф28 AIII, L=1000	4	4,83	19,32	Б.ч.
	6	ф6 AI, L=150	140	0,03	4,20	Б.ч.
				Итого	283,46	
КП4	1	СМН6	4	16,33	65,32	В.4-2 К15
	2	С2	2	75,00	150,00	К27
	3	С31	1	16,83	16,83	К44
	4	П2	4	3,80	15,20	К49
	5	ф28 AIII, L=1000	4	4,83	19,32	Б.ч.
	6	ф6 AI, L=150	140	0,03	4,20	Б.ч.
				Итого	270,87	

Марка пространственного каркаса	Поз.	Марка арматурного изделия	Кол.	Масса, кг		Обозначение документа
				I шт.	Всего	
КП3	1	СМН7	4	12,28	49,12	В.4-2 К15
	2	С1	2	40,48	80,96	К26
	3	С31	1	16,83	16,83	К44
	4	П4	4	1,94	7,76	К49
	5	ф28 AIII, L=1000	4	4,83	19,32	Б.ч.
	6	ф6 AI, L=150	90	0,03	2,70	Б.ч.
				Итого	176,69	

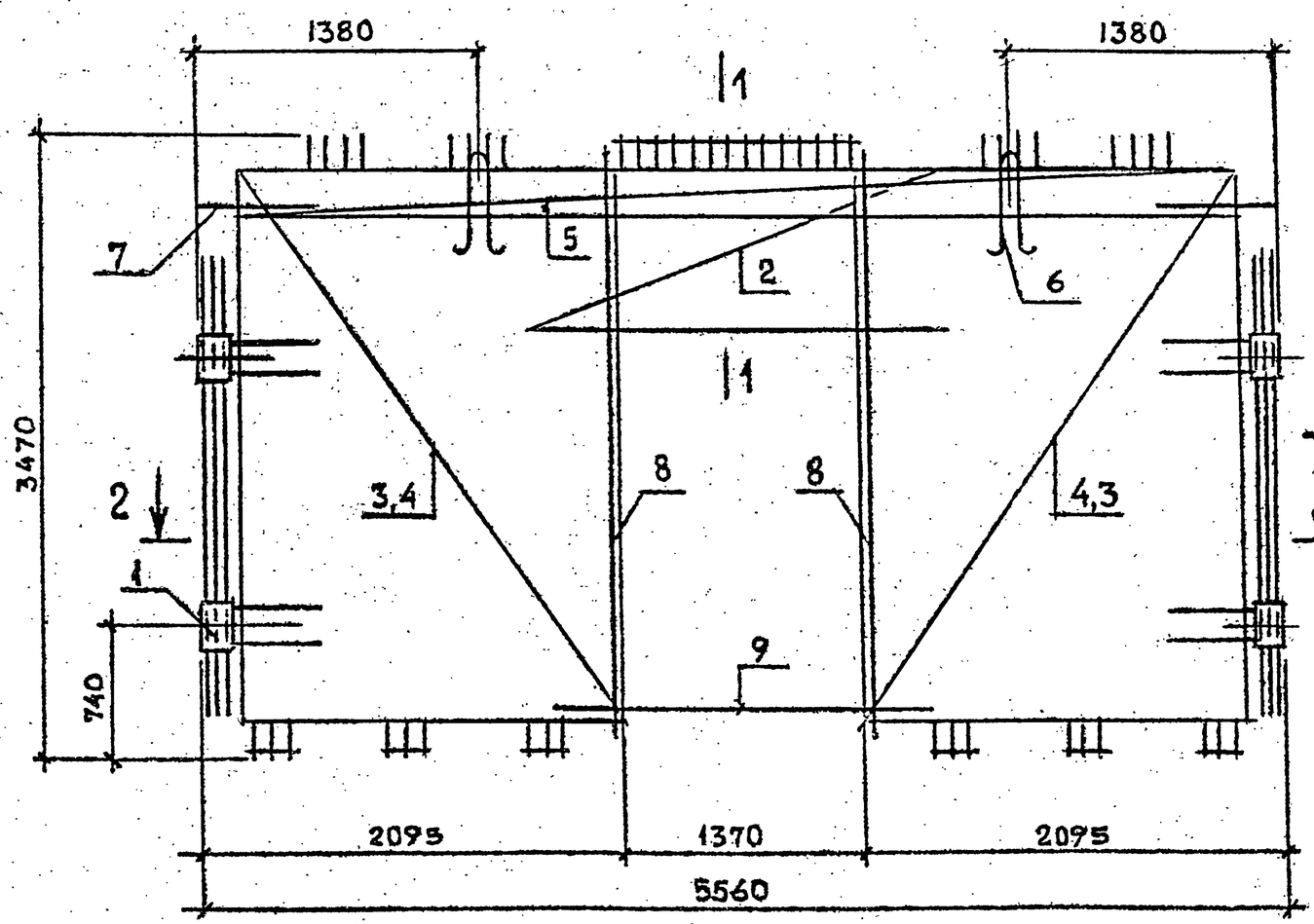

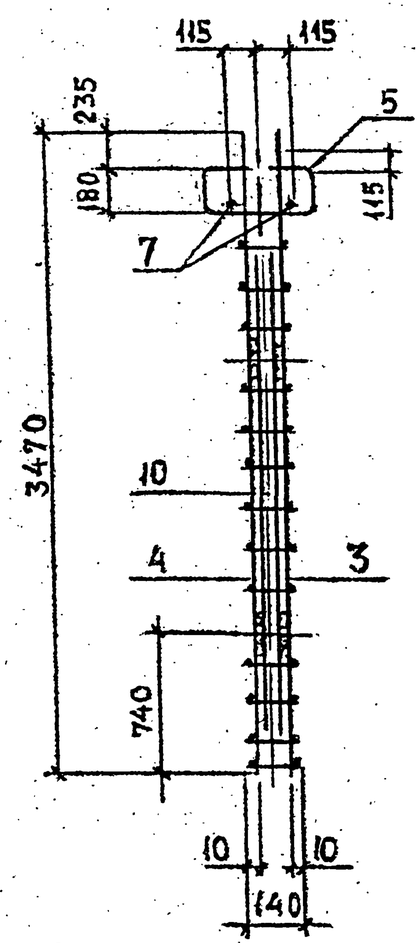

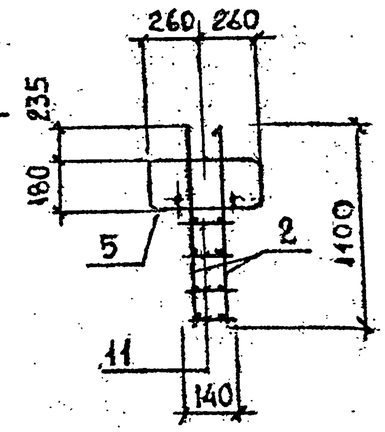

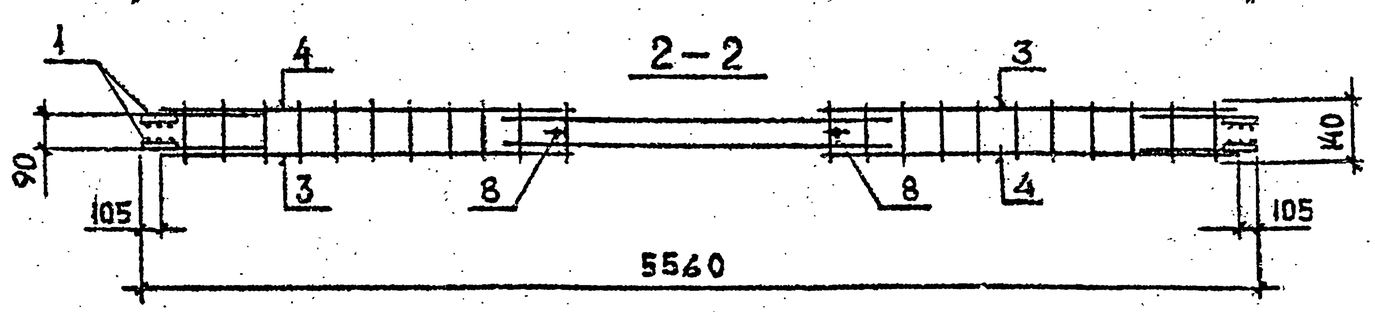

Арматура класса AI и AIII по ГОСТ 5781-82*

Технические требования см. 1.020.1-2с/89 4-2 ТТ

Спецификацию см. лист 2

Разраб.	Чкванава		07.89
Проверил	Барбакадзе		
ГИП	Чкванава		07.89
Н.контр	Чкванава		07.89

1.020.1-2с/89 4-2 К2

Каркас КП5; КП6

Стадия	Лист	Листов
Р	1	2

ТбилЗНИИЭП

Инв.№ подл. | Подп. и дата | Взам.инв.№

I.020.I-20/89 В. 4-2

Формат А3

1962-35 7

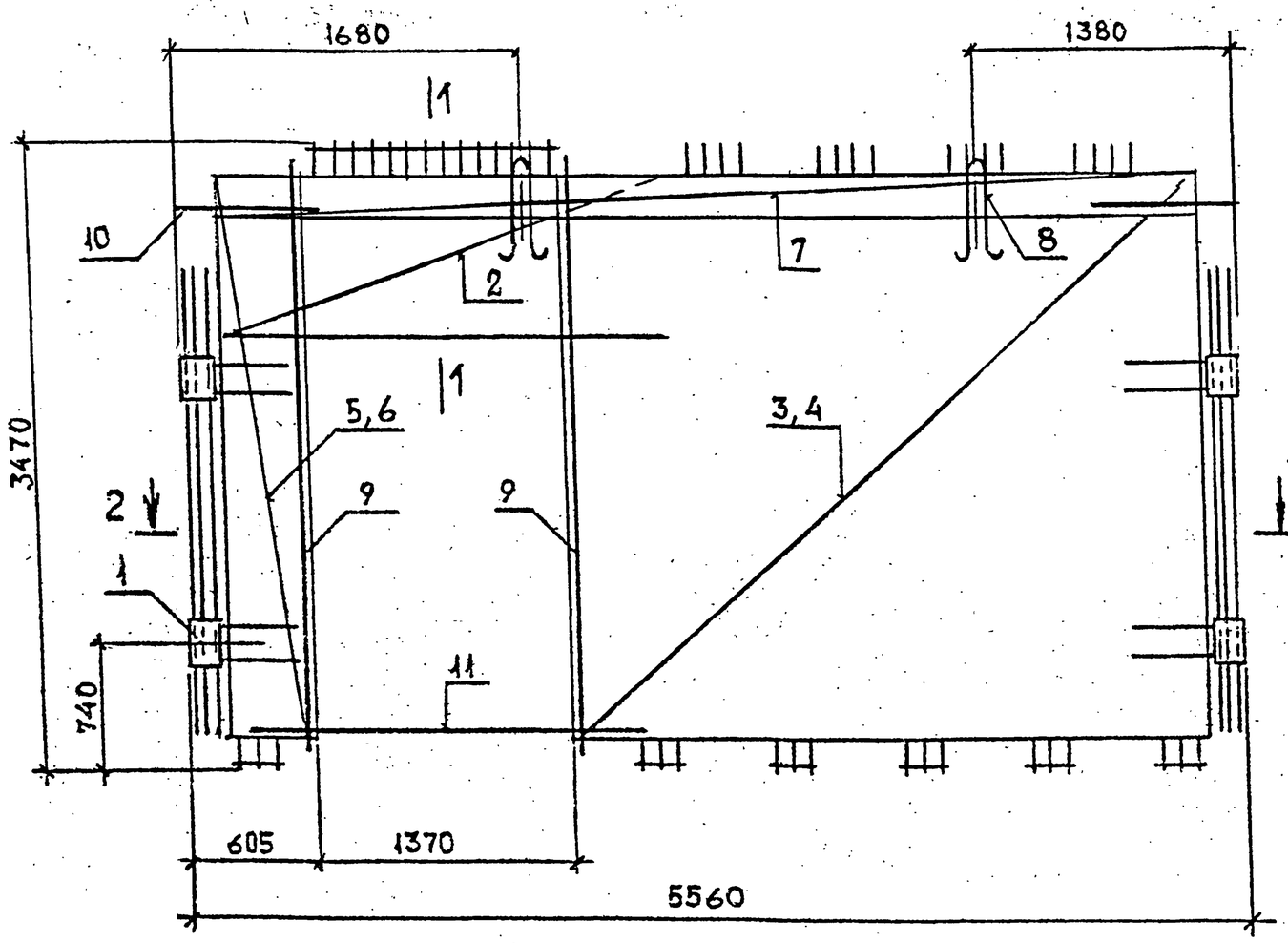

Вид А

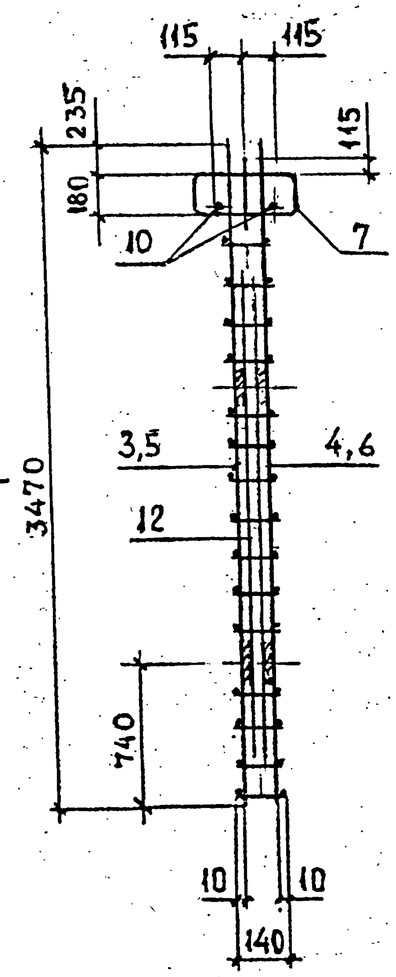

1—1

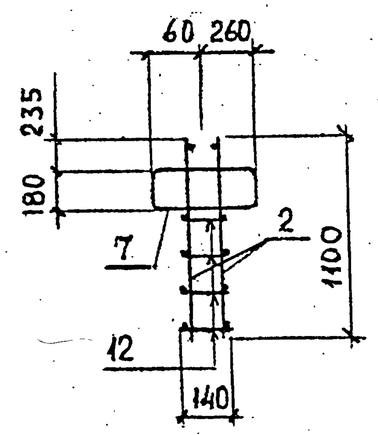

2—2

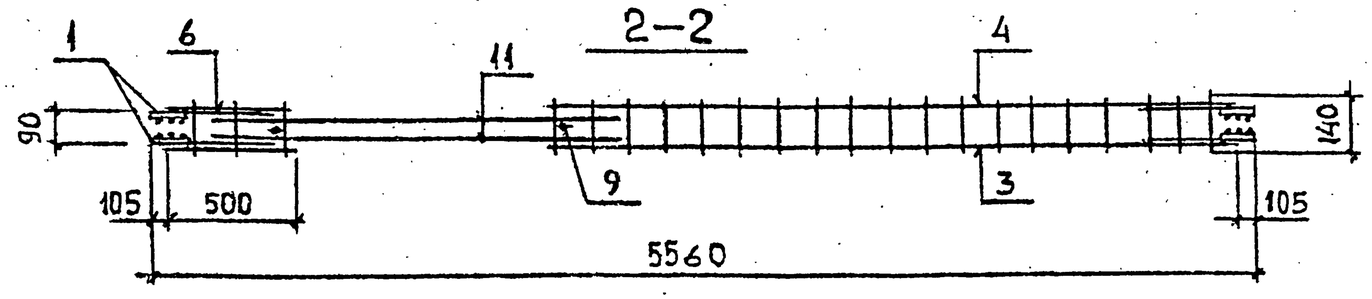

Арматура класса AI и AIII по ГОСТ 5781-82*

Технические требования см. 1.020.1-2с/89 4-2 ТТ

Спецификацию см. лист 2

Разраб.	Чкванава		07.89
Проверил	Барбакадзе		
ГИП	Чкванава		07.89
Н.контр.	Чкванава		07.89

1.020.1-2с/89 4-2 КЗ

Каркас КП7; КП8

Стадия	Лист	Листов
Р	1	2

ТбилЗНИИЭП

Инв.№подл. | Подп. и дата | Взам.инв.№

1.020.1-2с/89 вып. 4-2

Формат А3

1962-35 8

Марка пространственного каркаса	Поз.	Марка арматурного изделия	Кол.	Масса, кг I шт.	Масса, кг Всего	Обозначение документа
КП5	1	СМН5	4	14,23	56,92	В.4-2 К15
	2	КР1	2	14,77	29,54	К16
	3	С5	2	28,57	57,14	К 29
	4	С6	2	28,57	57,14	К 29
	5	С36	2	14,71	29,42	К46
	6	П1	2	4,86	9,72	К 49
	7	⌀28АIII, L=1000	4	4,83	19,32	Б.ч.
	8	⌀16АIII, L=3290	2	5,19	10,38	Б.ч.
	9	⌀12АI, L=2040	2	1,81	3,62	Б.ч.
	10	⌀6АI, L=150	120	0,03	3,60	Б.ч.
	11	⌀6АI, L=150	40	0,03	1,20	Б.ч.
				Итого	278,00	
КП6		Поз. 3...10 по КП5				
	1	СМН6	4	16,33	65,32	В.4-2 К15
	2	КР2	2	26,60	53,20	К16
	11	⌀8АI L=150	40	0,06	2,40	Б.ч.
				Итого	311,26	

Марка пространственного каркаса	Поз.	Марка арматурного изделия	Кол.	Масса, кг I шт.	Масса, кг Всего	Обозначение документа
КП7	1	СМН5	4	14,23	56,92	В.4-2 К15
	2	КР1	2	14,77	29,54	К16
	3	С3	1	48,60	48,60	К28
	4	С4	1	48,60	48,60	К28
	5	С27	1	7,25	7,25	К43
	6	С28	1	7,25	7,25	К43
	7	С36	2	14,71	29,42	К46
	8	П1	2	4,86	9,72	К49
	9	⌀16АIII, L=3290	2	5,19	10,38	Б.ч.
	10	⌀28АIII, L=1000	4	4,83	19,32	Б.ч.
	11	⌀12АI, L=2040	2	1,81	3,62	Б.ч.
	12	⌀6АI, L=150	160	0,03	4,8	Б.ч.
				Итого	275,42	
КП8		Поз. 3... 12 по КП7				
	1	СМН6	4	16,33	65,32	В.4-2 К15
	2	КР3	2	24,44	48,88	К17
				Итого	303,16	

Инв. № подл. | Подпись и дата | Взам. инв. №

Вид А

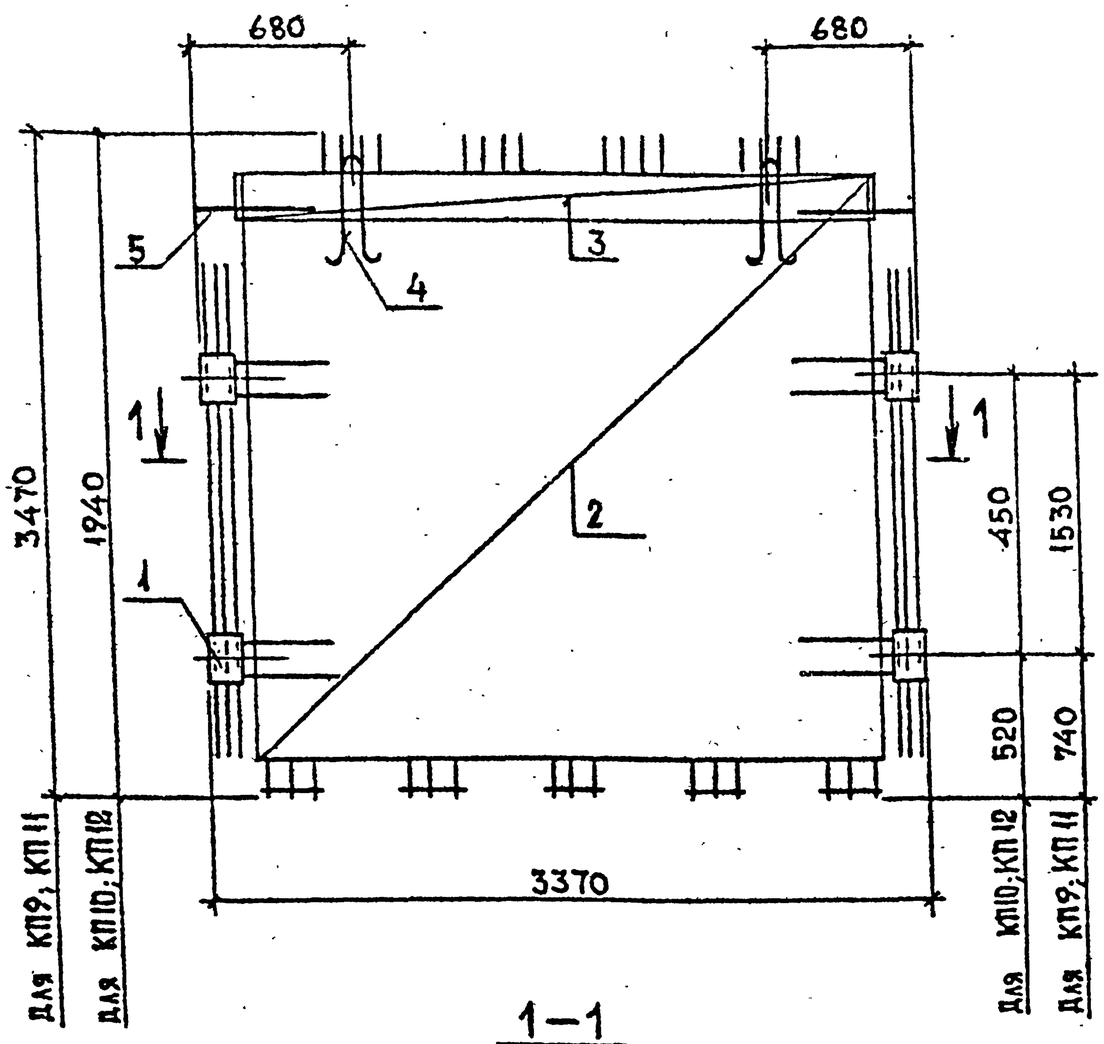

КП9; КП10

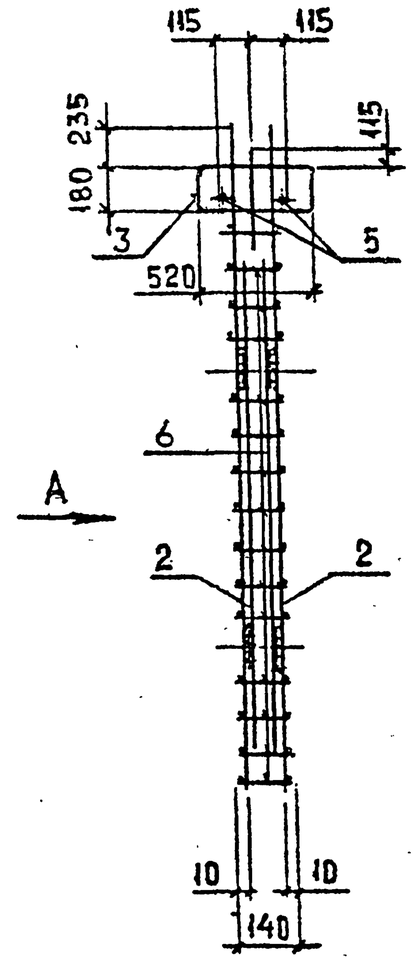

КП11; КП12

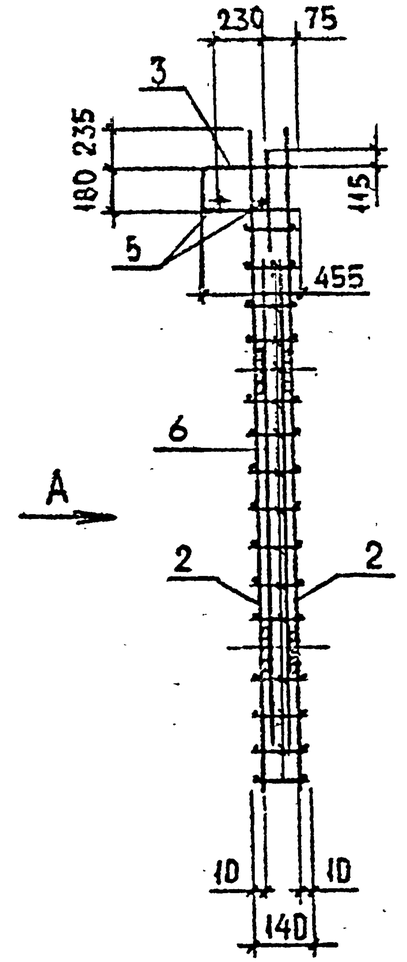

1—1

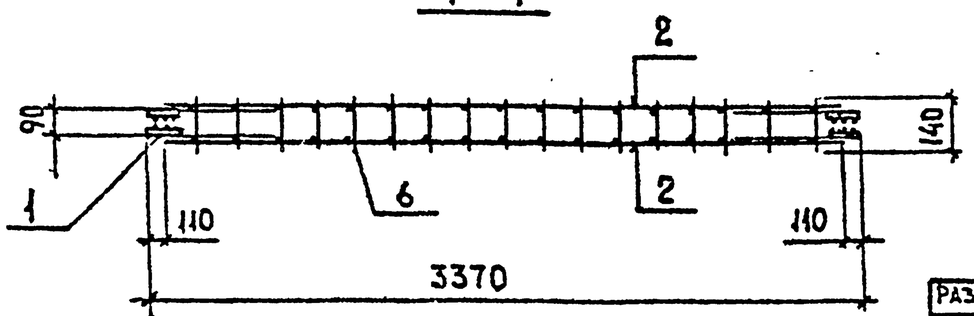

Арматура класса A_{I} и A_{III} по ГОСТ 5781-82

Технические требования см. 1.020.1-2с/89 4-2 ТТ

Спецификацию см. лист 2

Разраб	Чкванава		07.89
Проверил	Барбакадзе		
ГИП	Чкванава		07.89
Н. контр	Чкванава		07.89

1.020.1-2с/89 4-2 К4

Каркас КП9... КП12

Стадия	Лист	Листов
Р	1	2

ТбилЗНИИЭП

Инв. № подл. | Подп. и дата | Взам. инв. №

1.020.1-2с/89 В. 4-2

Формат А3

1962-35 10

Марка пространственного каркаса	Поз.	Марка арматурного изделия	Кол.	Масса, кг		Обозначение документа
				I шт.	Всего	
КП9	1	СМН6	4	16,33	65,32	В.4-2 К15
	2	С 8	2	44,78	89,56	К31
	3	С 35	2	8,57	17,14	К46
	4	П3	2	2,68	5,36	К49
	5	⌀28AIII, L=1000	4	4,83	19,32	Б.ч.
	6	⌀6AI, L=150	100	0,03	3,00	Б.ч.
				Итого	199,70	
КП10	1	СМН7	4	12,28	49,12	В.4-2 К15
	2	С 7	2	24,15	48,30	К30
	3	С 35	2	8,57	17,14	К46
	4	П 4	2	1,94	3,88	К49
	5	⌀28AIII, L=1000	4	4,83	19,32	Б.ч.
	6	⌀6AI, L=150	50	0,03	1,5	Б.ч.
				Итого	139,26	
КП11	1	СМН6	4	16,33	65,32	В.4-2 К15
	2	С8	2	44,78	89,56	К31
	3	С30	2	9,81	9,81	К44
	4	П3	2	2,68	5,36	К49
	5	⌀28AIII, L=1000	4	4,83	19,32	Б.ч.
	6	⌀6AI, L=150	100	0,03	3,0	Б.ч.
				Итого	192,37	

Марка пространственного каркаса	Поз.	Марка арматурного изделия	Кол.	Масса, кг		Обозначение документа
				I шт.	Всего	
КП12	1	СМН7	4	12,28	49,12	В.4-2 К15
	2	С7	2	24,15	48,30	К30
	3	С 30	2	9,81	19,62	К44
	4	П 4	2	1,94	3,88	К49
	5	⌀28AIII, L=1000	4	4,83	19,32	Б.ч.
	6	⌀6AI, L=150	50	0,03	1,5	Б.ч.
				Итого	138,74	

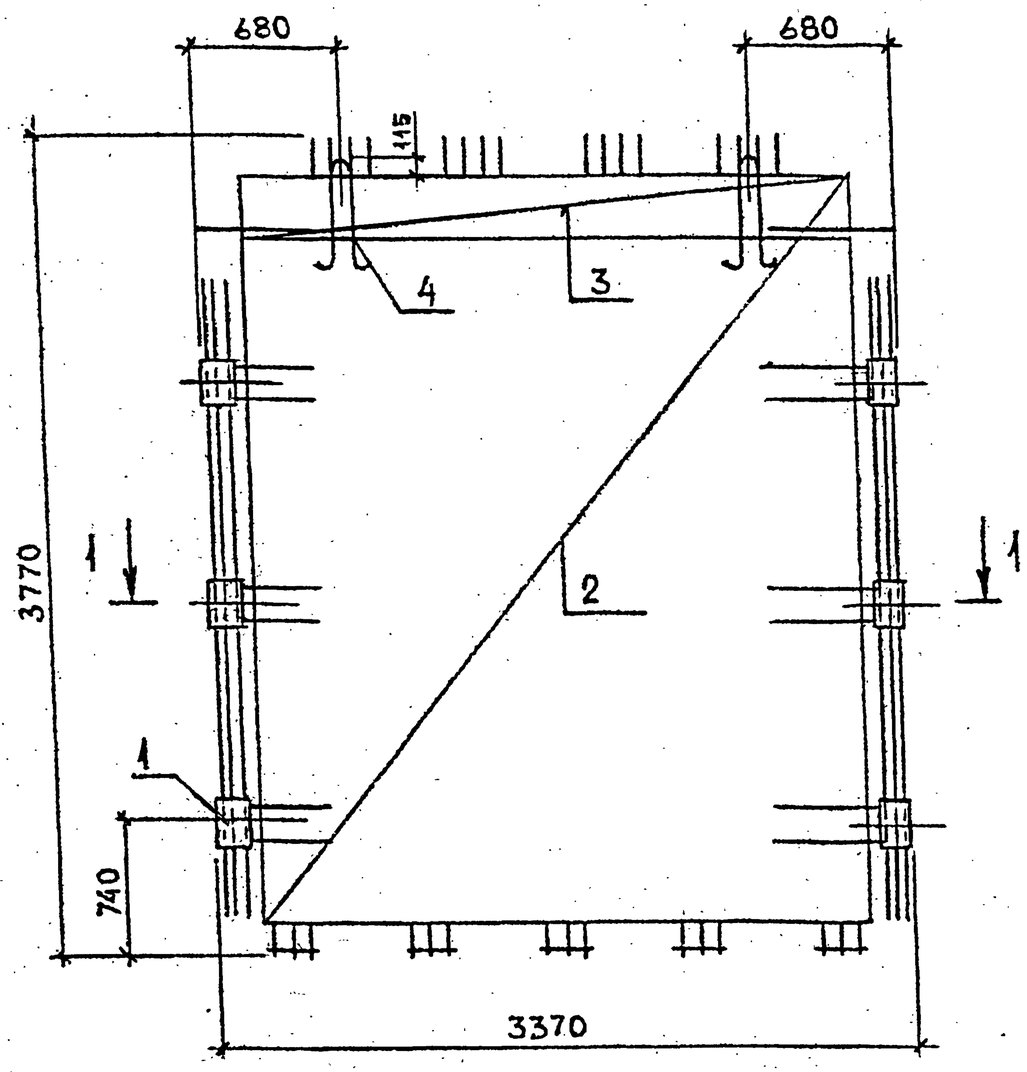

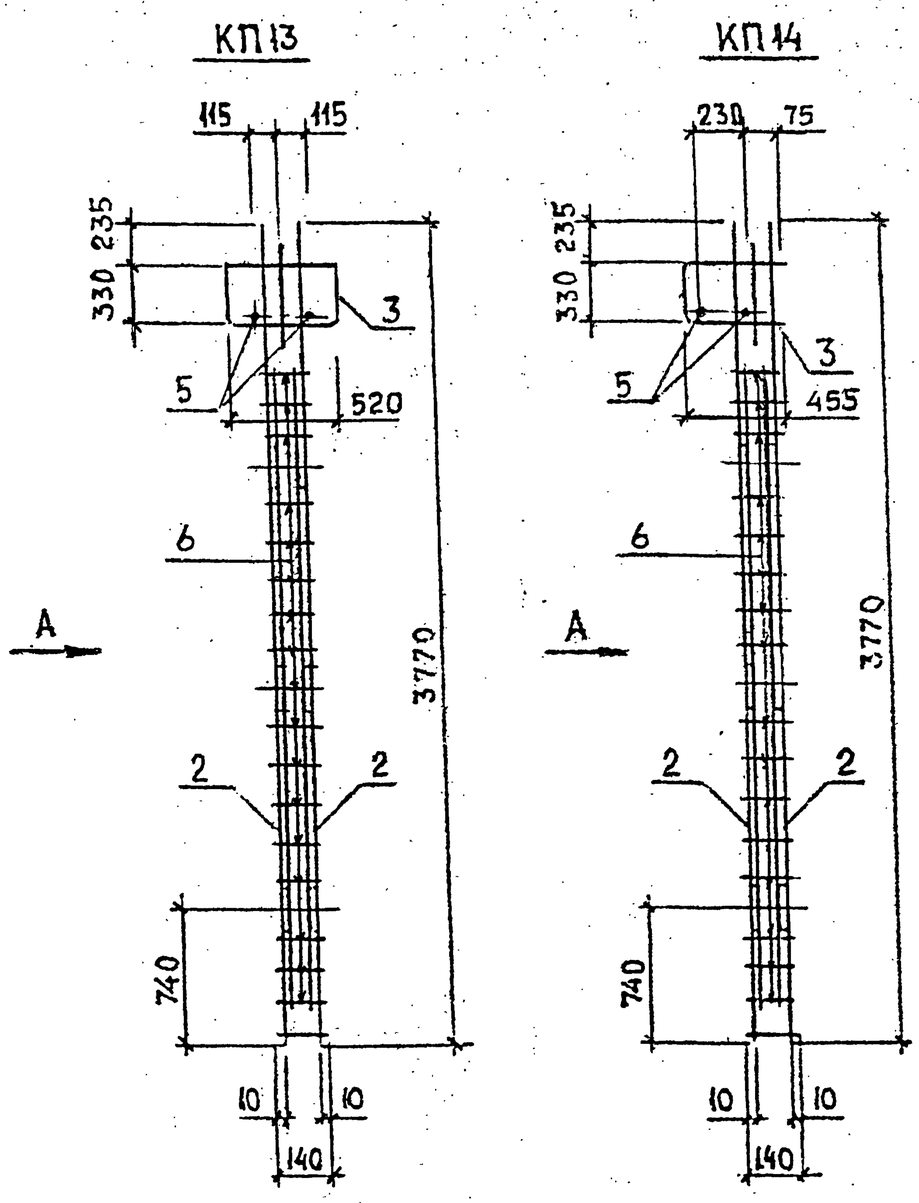

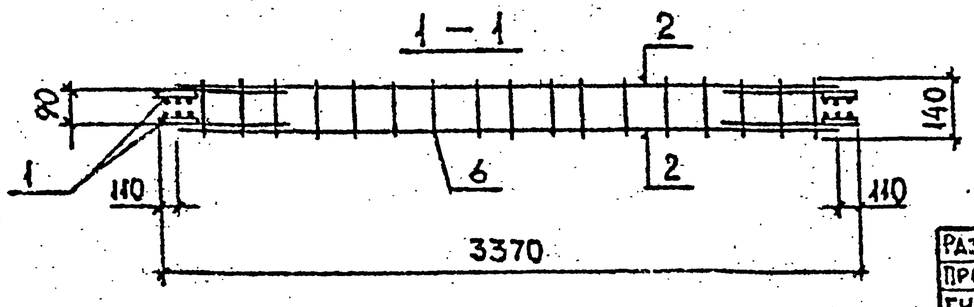

Арматура класса $A\overline{I}$ и $A\overline{III}$ по ГОСТ 5781-82*

Технические требования см. 1.020.1-2с/89 4-2 ТТ

Спецификацию см. лист 2

Разраб.	Чкванава		07.89
Проверил	Барбакадзе		
ГИП	Чкванава		07.89
Н.контр.	Чкванава		07.89

1.020.1-2с/89 4-2 КЛ

Каркас КП13; КП14

Стадия	Лист	Листов
Р		

ТбилЗНИИЭП

Инв.№ подл. | Подп. и дата | Взам.инв.№

1.020.1-2с/89 В. 4-2

Формат А3

1962-35 12

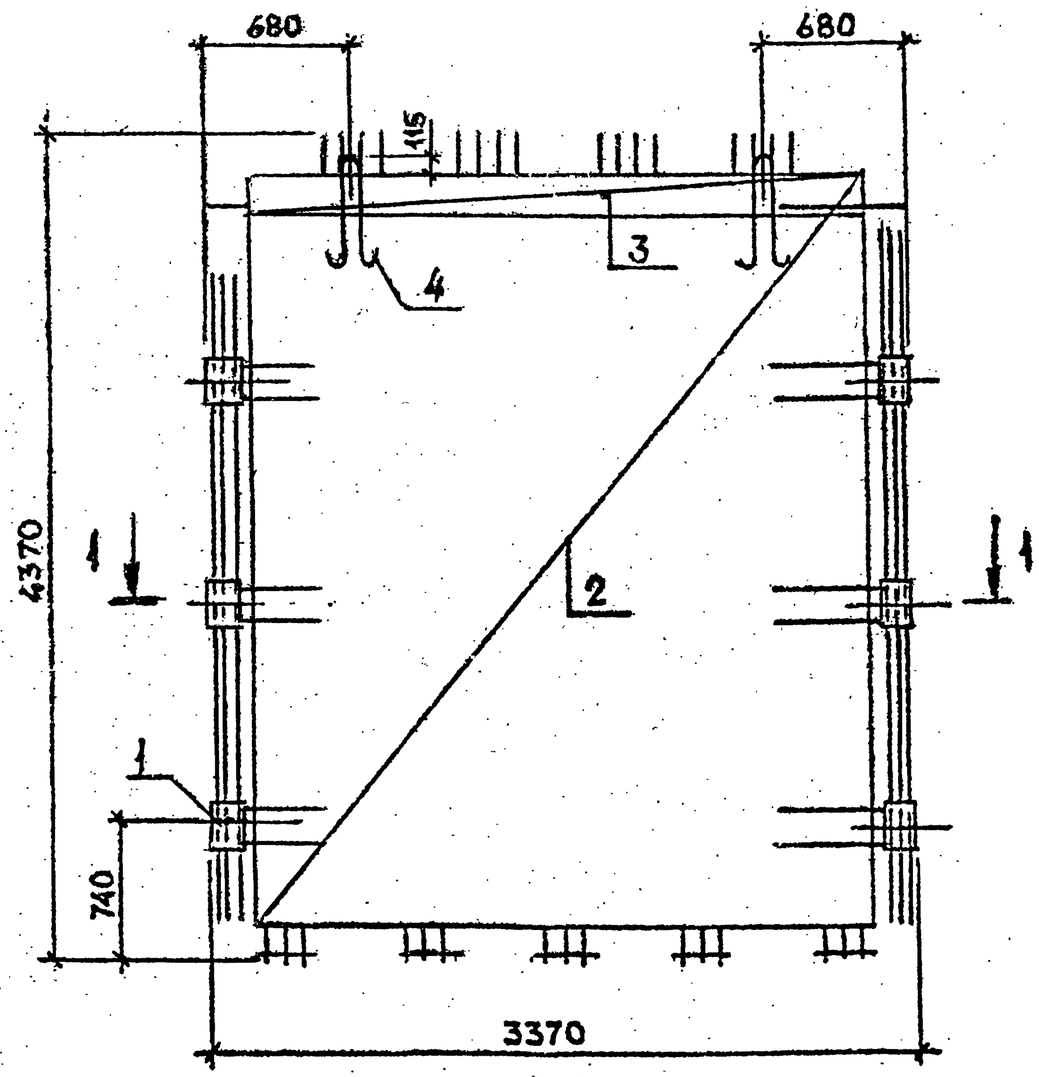

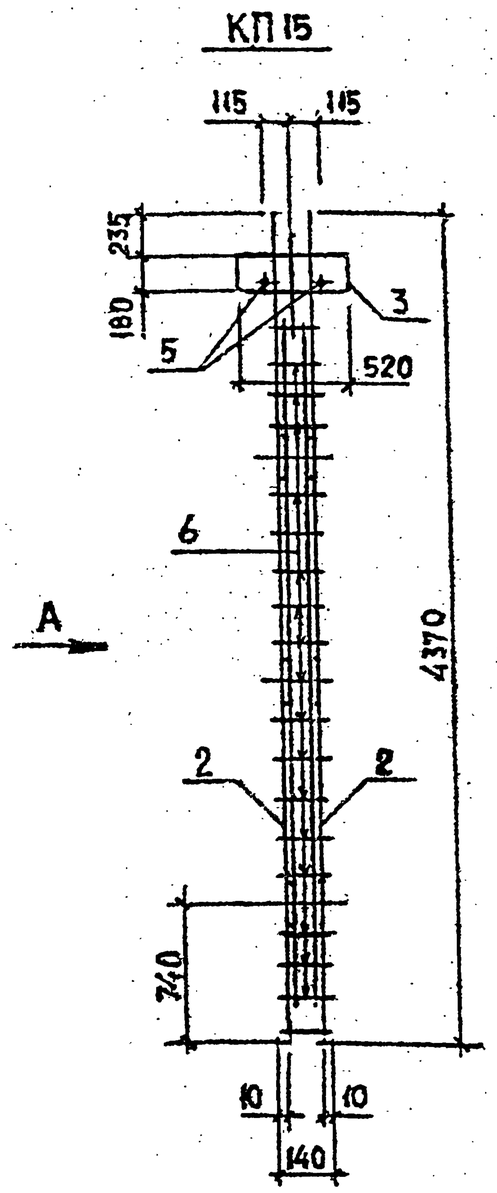

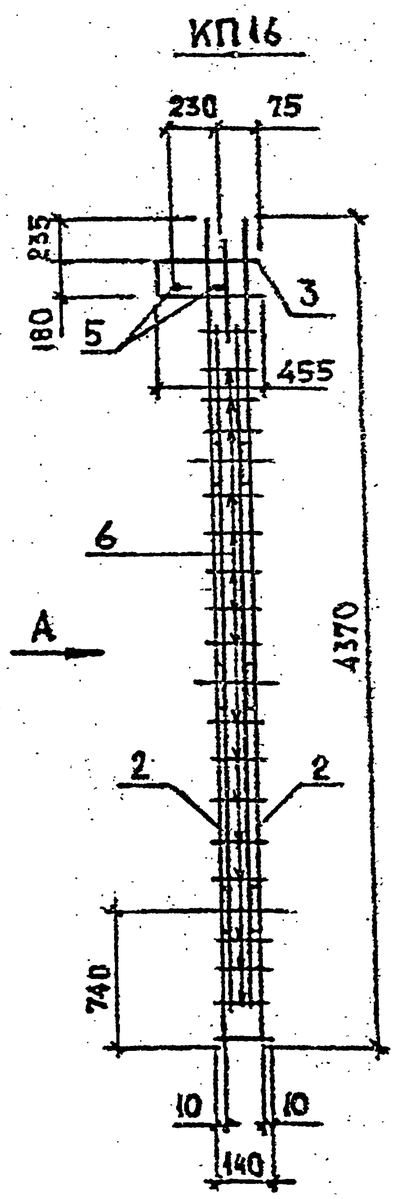

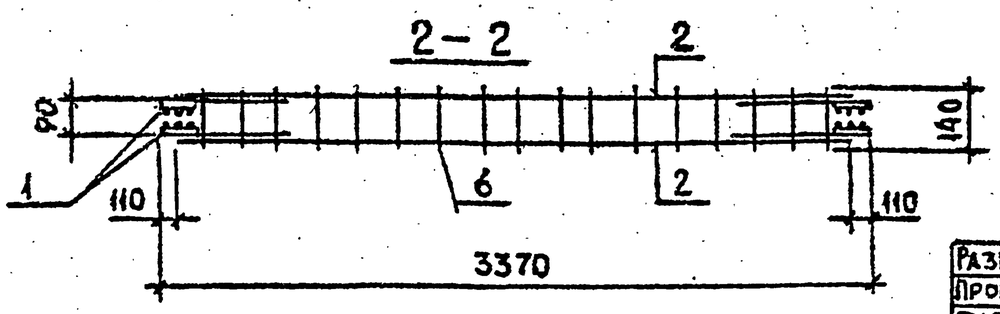

Арматура класса AI и AIII по ГОСТ 5781-82*

Технические требования см. 1.020.1-2с/89 4-2 ТТ

Спецификацию см. лист 2

Разраб.	Чкванава		07.89	1.020.1-2с/89 4-2 К6
Проверил	Барбакадзе			
ГИП	Чкванава		07.89	
Н.контр	Чкванава		07.89	

Каркас КП15; КП16

Стадия	Лист	Листов
Р	1	2

ТбилЗНИИЭП

Инв.№ подл. | Подп. и дата | Взам.инв.№

1.020.1-2с/89 В.4-2

Формат А3

1962-35 13

Марка пространственного каркаса	Поз.	Марка арматурного изделия	Кол.	Масса, кг		Обозначение документа
				I шт.	Всего	
КП 13	1	СМН4	4	21,12	84,48	В.4-2 К14
	2	С9	2	49,28	98,56	К32
	3	С38	2	10,17	20,34	К47
	4	П2	2	3,80	7,60	К49
	5	⌀28АIII, L=1000	4	4,83	19,32	Б.ч.
	6	⌀6АI, L=150	110	0,03	3,3	Б.ч.
				Итого	233,60	
КП 14		Поз. 1,2,4...6 по КП13				
	3	С33	1	11,10	11,10	В.4-2 К45
				Итого	224,36	

Инв. № подл. | Подпись и дата | Взам. инв. №

Формат А4

Марка пространственного каркаса	Поз.	Марка арматурного изделия	Кол.	Масса, кг		Обозначение документа
				I шт.	Всего	
КП15	1	СМН2	4	23,41	93,64	В.4-2 К14
	2	С10	2	56,93	113,86	К33
	3	С35	2	8,57	17,14	К46
	4	П1	2	4,86	9,72	К49
	5	⌀28АIII, L=1000	4	4,83	19,32	Б.ч.
	6	⌀6АI, L=150	120	0,03	3,6	Б.ч.
				Итого	257,28	
КП16		Поз. 1,2,4...6 по КП15				
	3	С30	1	9,81	9,81	В.4-2 К44
				Итого	249,95	

Инв. № подл. | Подпись и дата | Взам. инв. №

Формат А4

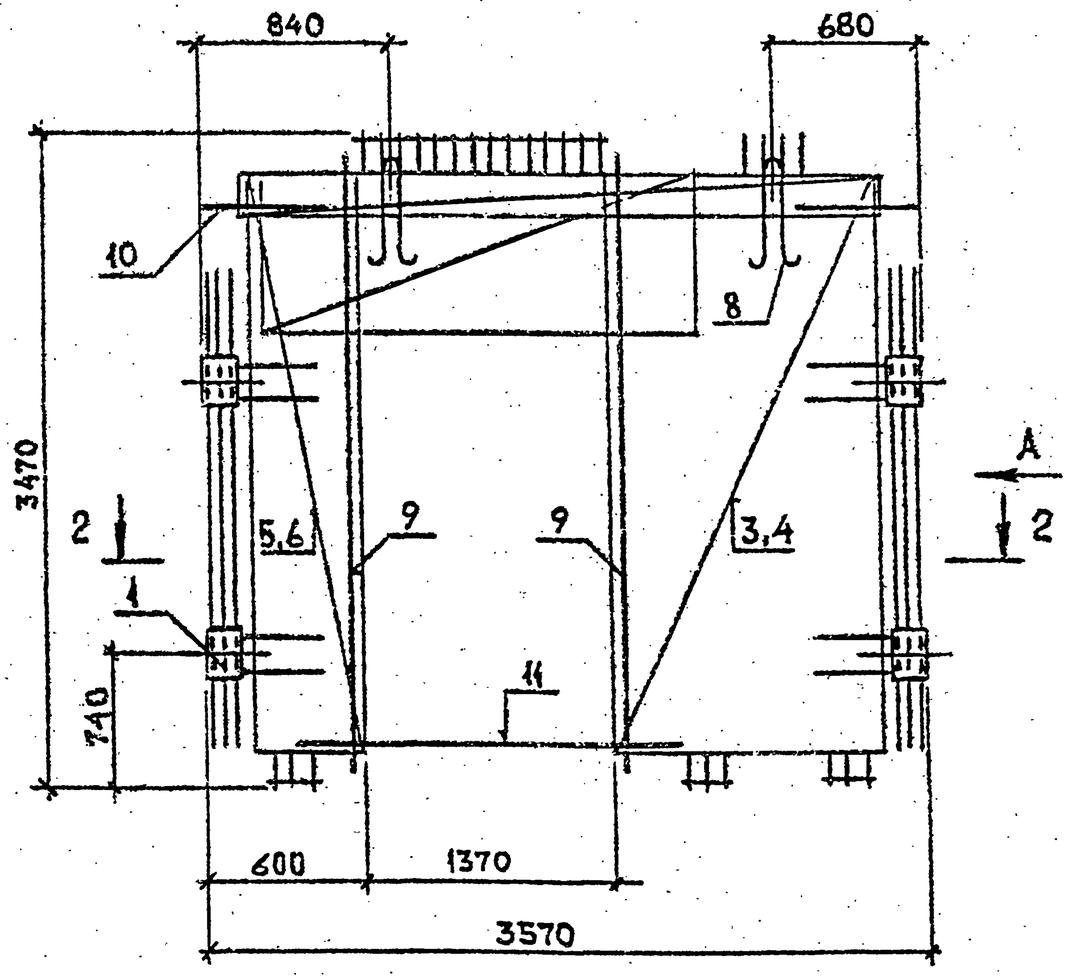

Вид А

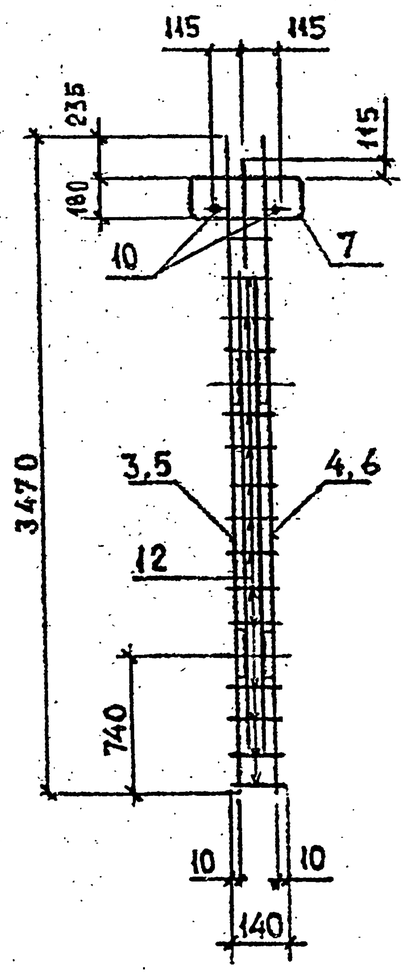

1 – 1

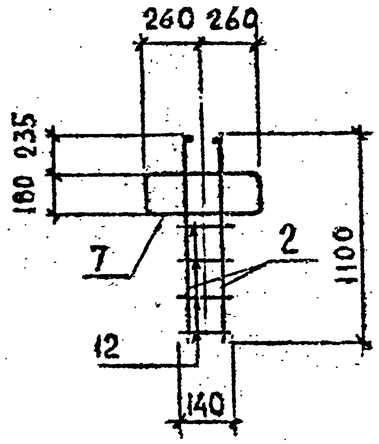

2 – 2

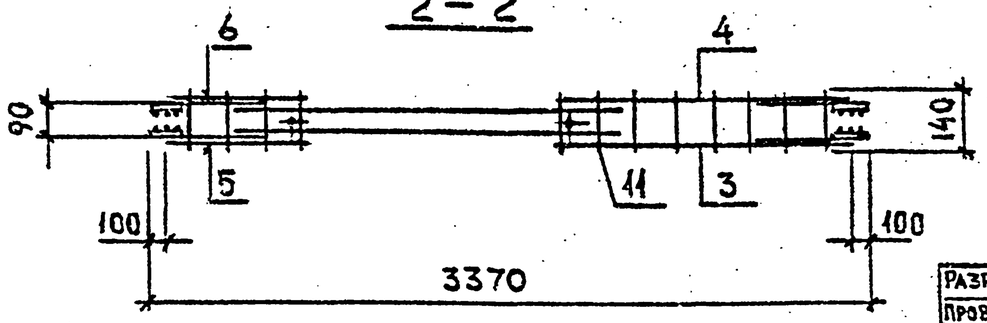

Арматура класса AI и AIII по ГОСТ 5781-82*
Технические требования см. 1.020.1-2с/89 4-2 ТТ
Спецификацию см. лист 2

Разраб.	Чкванава		07.89
Провери л	Барбакадзе		
ГИП	Чкванава		07.89
Н.контр.	Чкванава		07.89

1.020.1-2с/89 4-2 К7

Каркас
КП17; КП18

Стадия	Лист	Листов
Р	1	2

ТбилЗНИИЭП

Инв.№ подл. | Подп. и дата | Взам.инв.№

1.020.1-2с/89 8.4-2

Формат А3

1962-35 15

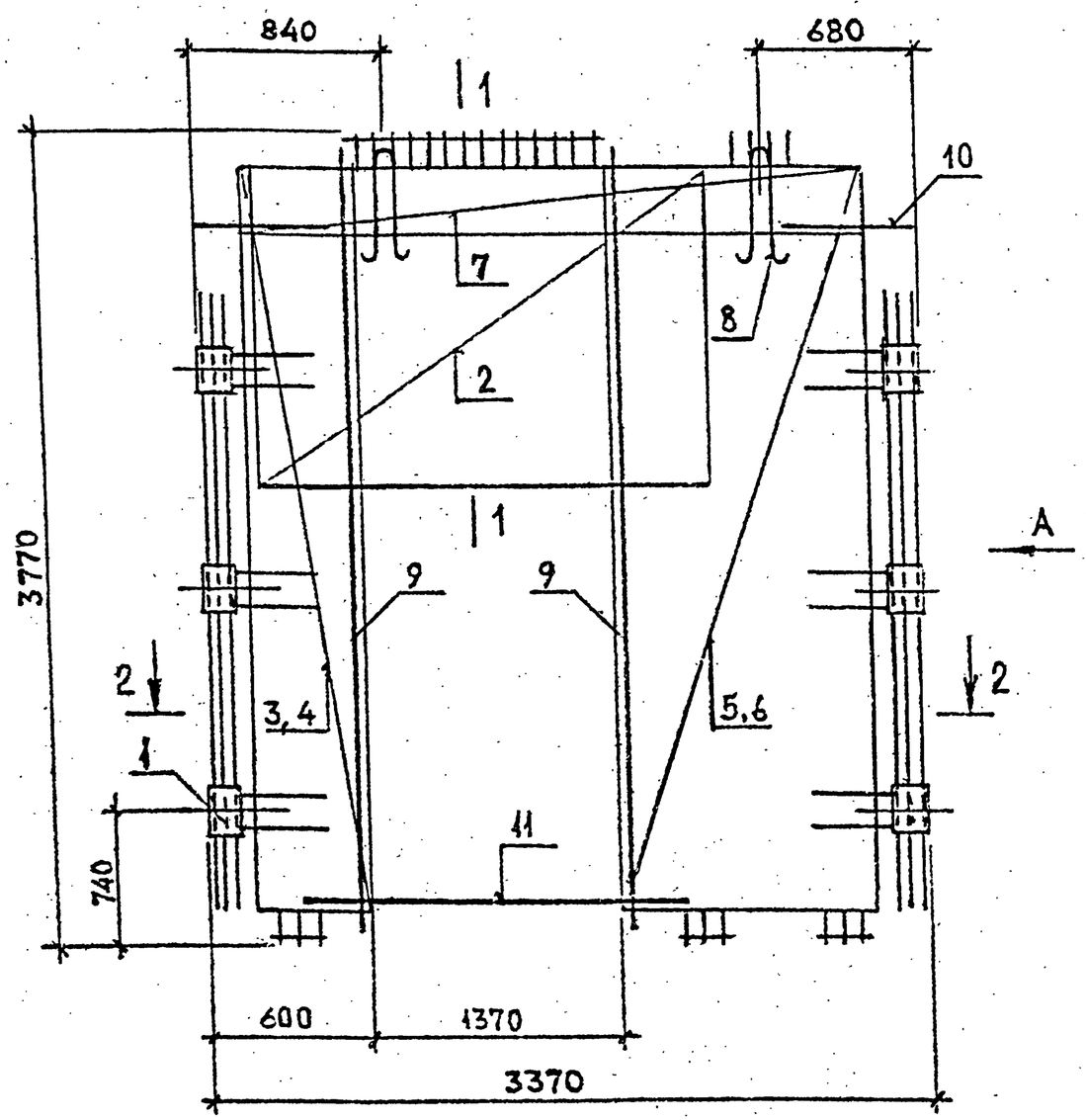

Вид А

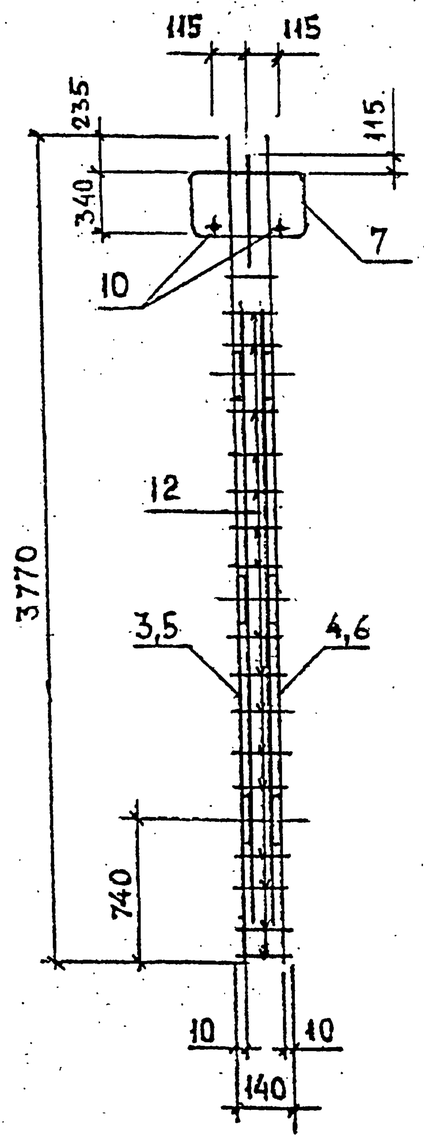

1 — 1

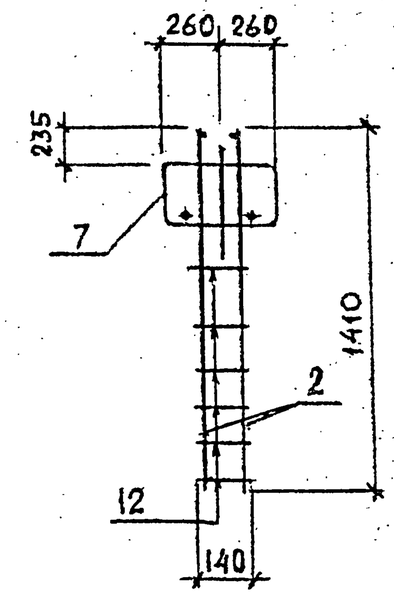

2 — 2

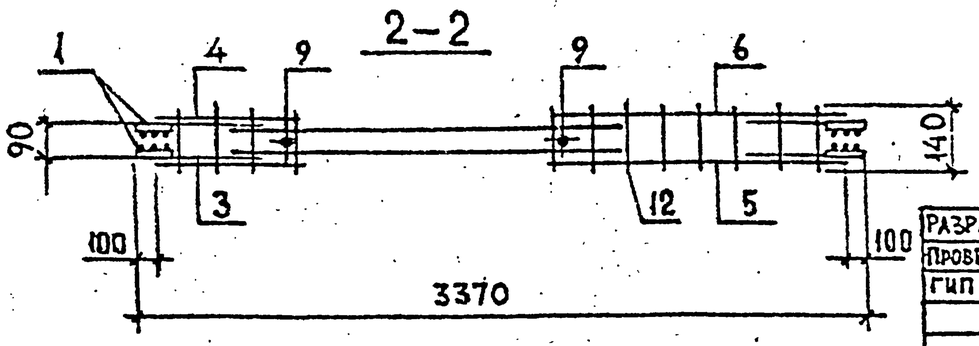

Спецификацию см. лист 2

Арматура класса AI и AIII по ГОСТ 5781-82

Технические требования см. 1.020.1-2с/89 4-2 ТТ

Разраб.	Чкванава		07.89	1.020.1-2с/89 4-2 КЗ
Проверил	Барбакадзе			
ГИП	Чкванава		07.89	
Н.контр	Чкванава		07.89	Каркас КП19; КП20

Стадия	Лист	Листов
Р	1	2

ТбилЗНИИЭП

Инв.№ подл. | Подп. и дата | Взам.инв.№

1.020.1-2с/89 В.4-2

Формат А2

1962-35 16

Марка пространственного каркаса	Поз.	Марка арматурного изделия	Кол.	Масса, кг		Обозначение документа
				I шт.	Всего	
КП17	1	СМН5	4	14,23	56,92	В.4-2 К15
	2	КР1	2	14,77	29,54	К16
	3	С11	1	18,29	18,29	К34
	4	С12	1	18,29	18,29	К34
	5	С27	1	7,25	7,25	К43
	6	С28	1	7,25	7,25	К43
	7	С35	2	8,57	17,14	К46
	8	П4	2	1,94	3,88	К49
	9	ф16АIII, L=3290	2	5,19	10,38	Б.ч.
	10	ф28АIII, L=1000	4	4,83	19,32	Б.ч.
	11	ф12АI, L=2040	2	1,81	3,62	Б.ч.
	12	ф6АI, L=150	110	0,03	3,30	Б.ч.
				Итого	195,18	
КП18		Поз. 3...12 по КП17				
	1	СМН6	4	16,33	65,32	В.4-2 К15
	2	КР3	2	24,44	48,88	К17
				Итого	222,92	

Инв. № подл. | Подпись и дата | Взам. инв. №

Формат А4

Марка пространственного каркаса	Поз.	Марка арматурного изделия	Кол.	Масса, кг		Обозначение документа
				I шт.	Всего	
КП19	1	СМН3	4	18,90	75,60	В.4-2 К14
	2	КР7	2	17,45	34,90	К19
	3	С25	1	8,02	8,02	К42
	4	С26	1	8,02	8,02	К42
	5	С13	1	20,15	20,15	К35
	6	С14	1	20,15	20,15	К35
	7	С38	2	10,17	20,34	К47
	8	П3	2	2,68	5,36	К49
	9	ф16АIII, L=3590	2	5,67	11,34	Б.ч.
	10	ф28АIII, L=1000	4	4,83	19,32	Б.ч.
	11	ф12АI, L=2040	2	1,81	3,62	Б.ч.
	12	ф6АI, L=150	120	0,03	3,60	Б.ч.
				Итого	230,42	
КП20		Поз. 3...12 по КП19				
	1	СМН4	4	21,12	84,48	В.4-2 К14
	2	КР5	2	27,96	55,92	К18
				Итого	260,32	

Инв. № подл. | Подпись и дата | Взам. инв. №

Формат А4

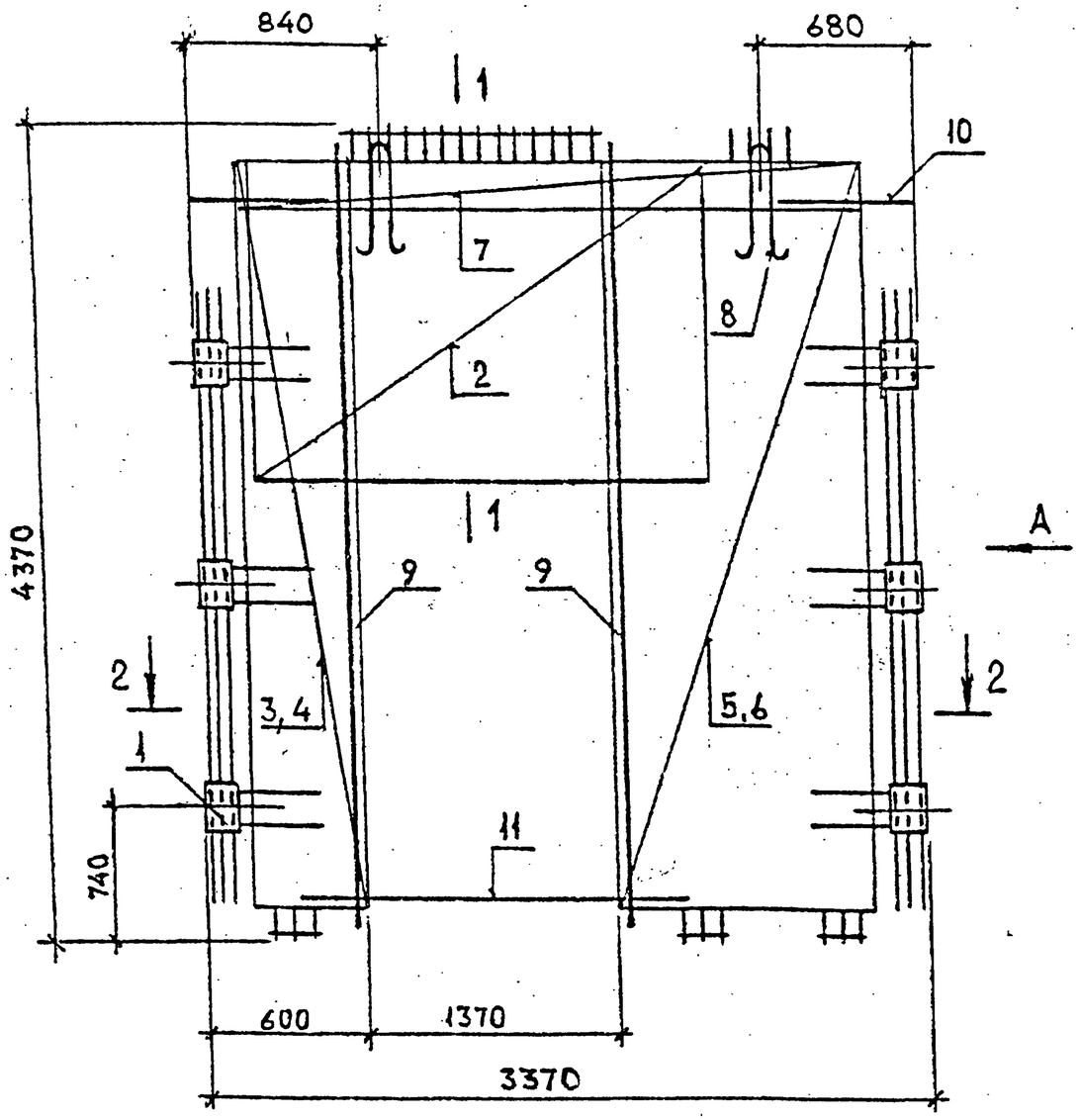

Вид А

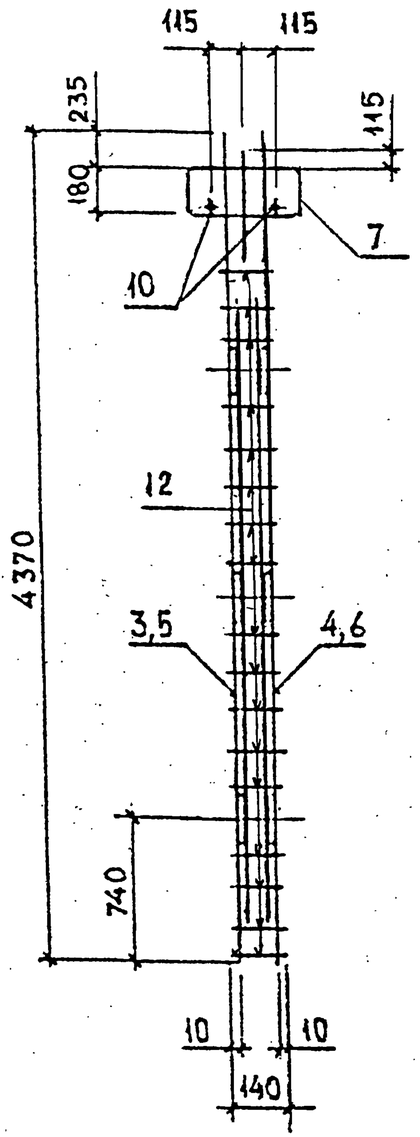

1 — 1

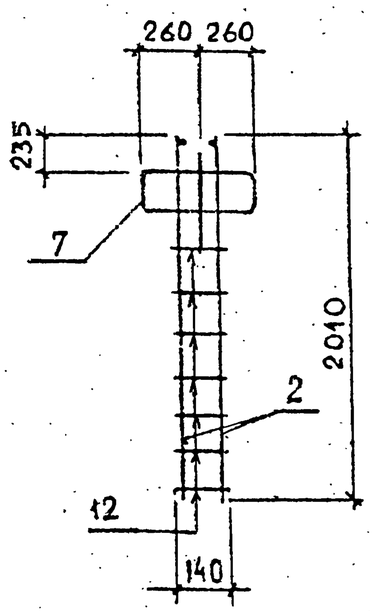

2—2

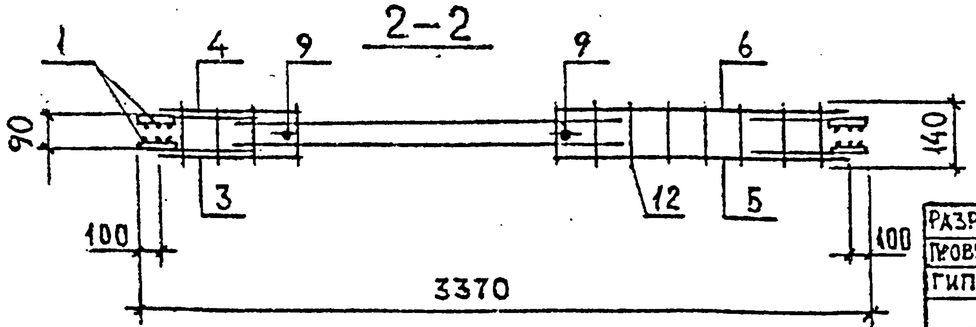

Спецификацию см. лист 2

Арматура класса A I и A III по ГОСТ 5781-82

Технические требования см. 1.020.1-2с/89 4-2 ТТ

Разраб.	Чкванава		07.89
Проверил	Барбакадзе		
ГИП	Чкванава		07.89
Н.контр	Чкванава		07.89

1.020.1-2с/89 4-2 К9

Каркас КП21; КП22

Стадия	Лист	Листов
Р	1	2

ТбилЗНИИЭП

Инв.№ подл. | Подп. и дата | Взам. инв.№

Формат А3

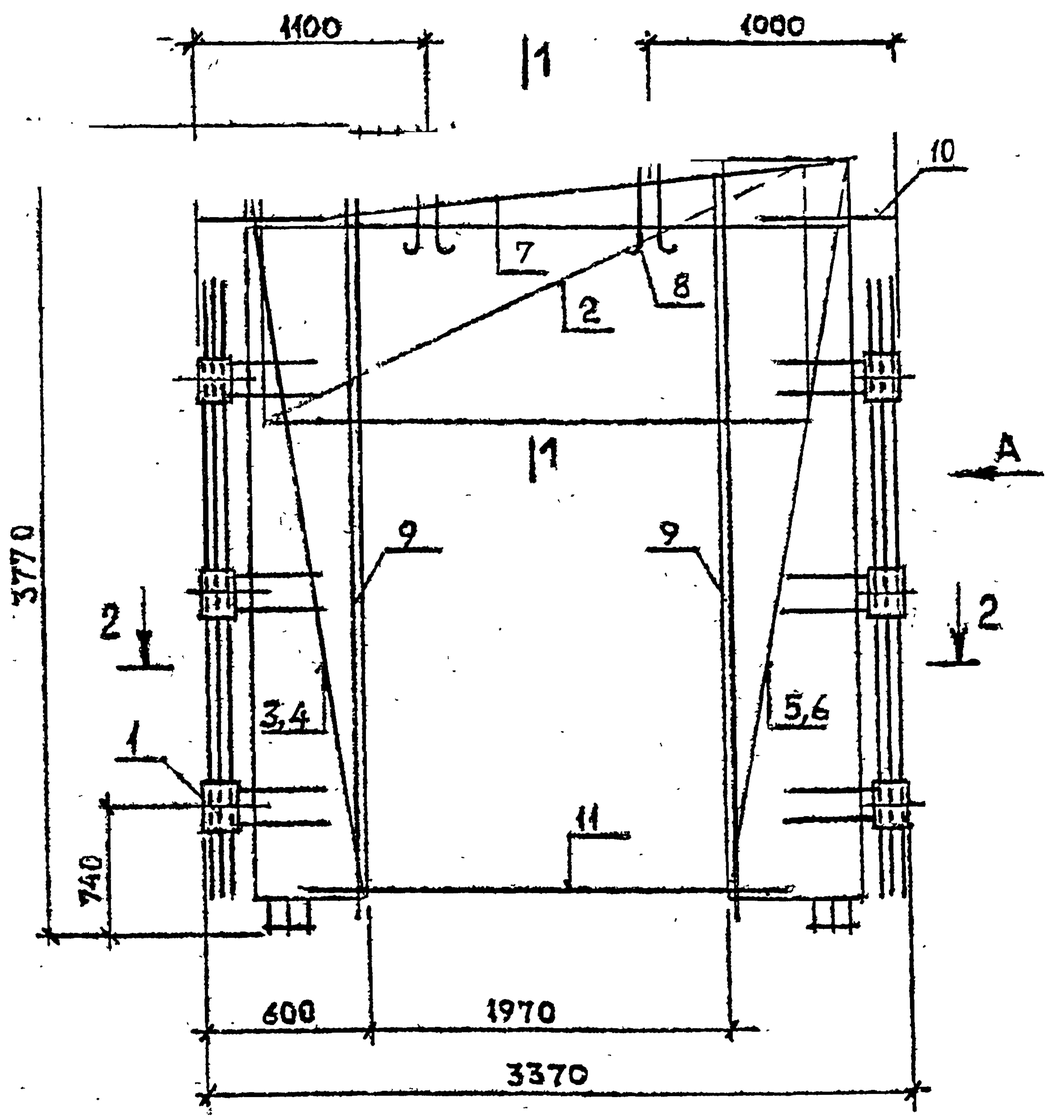

Вид А

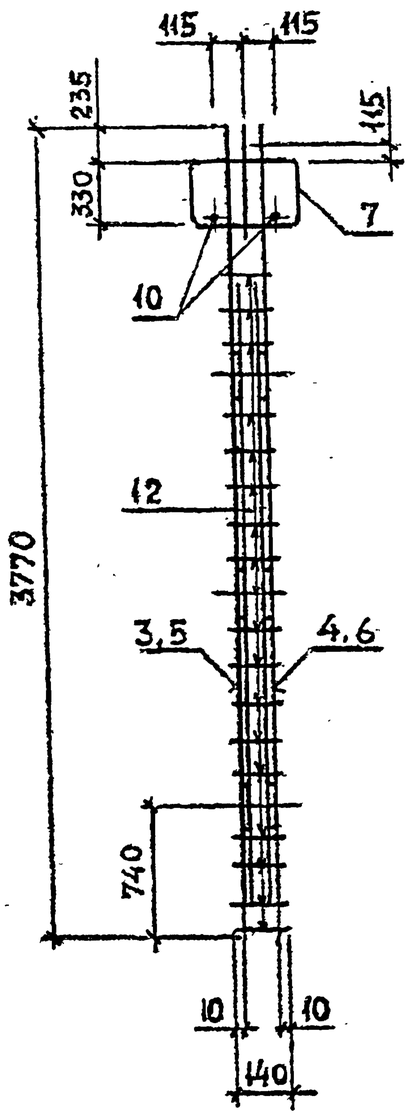

1 – 1

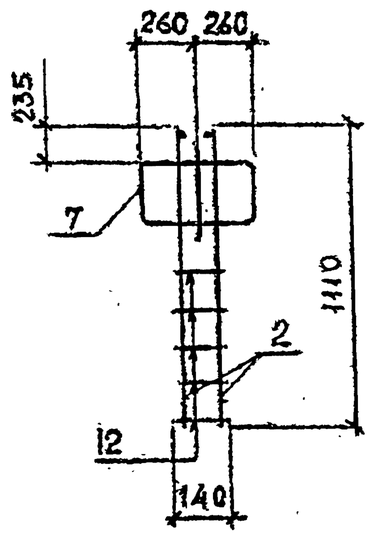

2 – 2

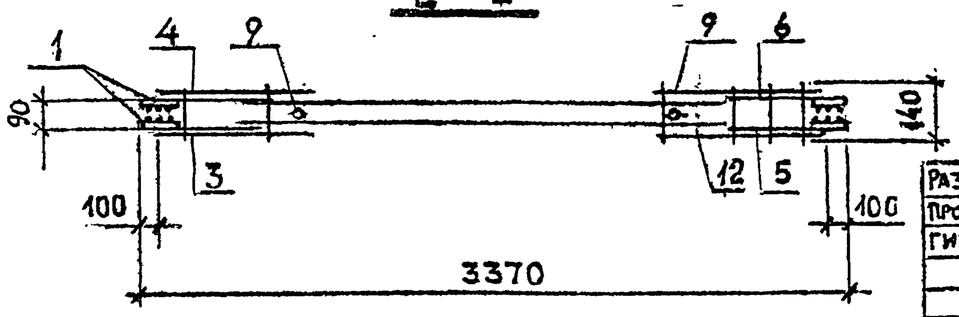

Арматура класса AI и AIII по ГОСТ 5781-82*

Технические требования см. 1.020.1-2с/89 4-2 ТТ

Спецификацию см. лист 2

Разраб.	Чкванава		02.89	1.020.1-2с/89 4-2 К10		
Проверил	Барбахадзе					
ГИП	Чкванава		02.89	Каркас КП23; КП24	Стадия	Лист	Листов
					Р	1	2
Н.контр.	Чкванава		02.89		ТбилЗНИИЭП		

Инв.№ подл. | Подп. и дата | Взам.инв.№

1.020.1-2с/89 В.4-2

Формат А3

1962-35 19

Марка пространственного каркаса	Поз.	Марка арматурного изделия	Кол.	Масса, кг		Обозначение документа
				I шт.	Всего	
КП21	1	СМН1	4	20,56	82,24	В.4-2 К14
	2	КР9	2	21,53	43,06	К21
	3	С23	1	9,32	9,32	К41
	4	С24	1	9,32	9,32	К41
	5	С15	1	23,29	23,29	К36
	6	С16	1	23,29	23,29	К36
	7	С35	2	8,57	17,14	К46
	8	П2	2	3,80	7,60	К49
	9	⌀16AIII, L=4190	2	6,61	13,22	Б.Ч
	10	⌀28AIII, L=1000	4	4,83	19,32	Б.Ч.
	11	⌀12AI, L=2040	2	1,81	3,62	Б.Ч.
	12	⌀6AI, L=150	130	0,03	3,90	Б.Ч.
				Итого	255,32	
КП22		Поз. 3...12 по КП21				
	1	СМН2	4	23,41	93,64	В.4-2 К14
	2	КР10	2	34,00	68,00	К22
				Итого	291,66	

Марка пространственного каркаса	Поз.	Марка арматурного изделия	Кол.	Масса, кг		Обозначение документа
				I шт.	Всего	
КП23	1	СМН3	4	18,90	75,60	В.4-2 К14
	2	КР4	2	24,41	48,82	К17
	3	С25	1	8,02	8,02	К42
	4	С26	1	8,02	8,02	К42
	5	С17	1	11,14	11,14	К37
	6	С18	1	11,14	11,14	К37
	7	С38	2	10,17	20,34	К47
	8	П2	2	3,80	7,60	К49
	9	⌀16AIII, L=3590	2	5,67	11,34	Б.Ч.
	10	⌀28AIII, L=1000	4	4,83	19,32	Б.Ч.
	11	⌀16AI, L=2880	2	4,55	9,10	Б.Ч.
	12	⌀6AI, L=150	110	0,03	3,30	Б.Ч.
				Итого	233,74	
КП24		Поз. 3...12 по КП23				
	1	СМН4	4	21,12	84,48	В.4-2 К14
	2	КР8	2	40,21	80,42	К20
				Итого	274,22	

Инв. № подл. | Подпись и дата | Взам. инв. №

Инв. № подл. | Подпись и дата | Взам. инв. №

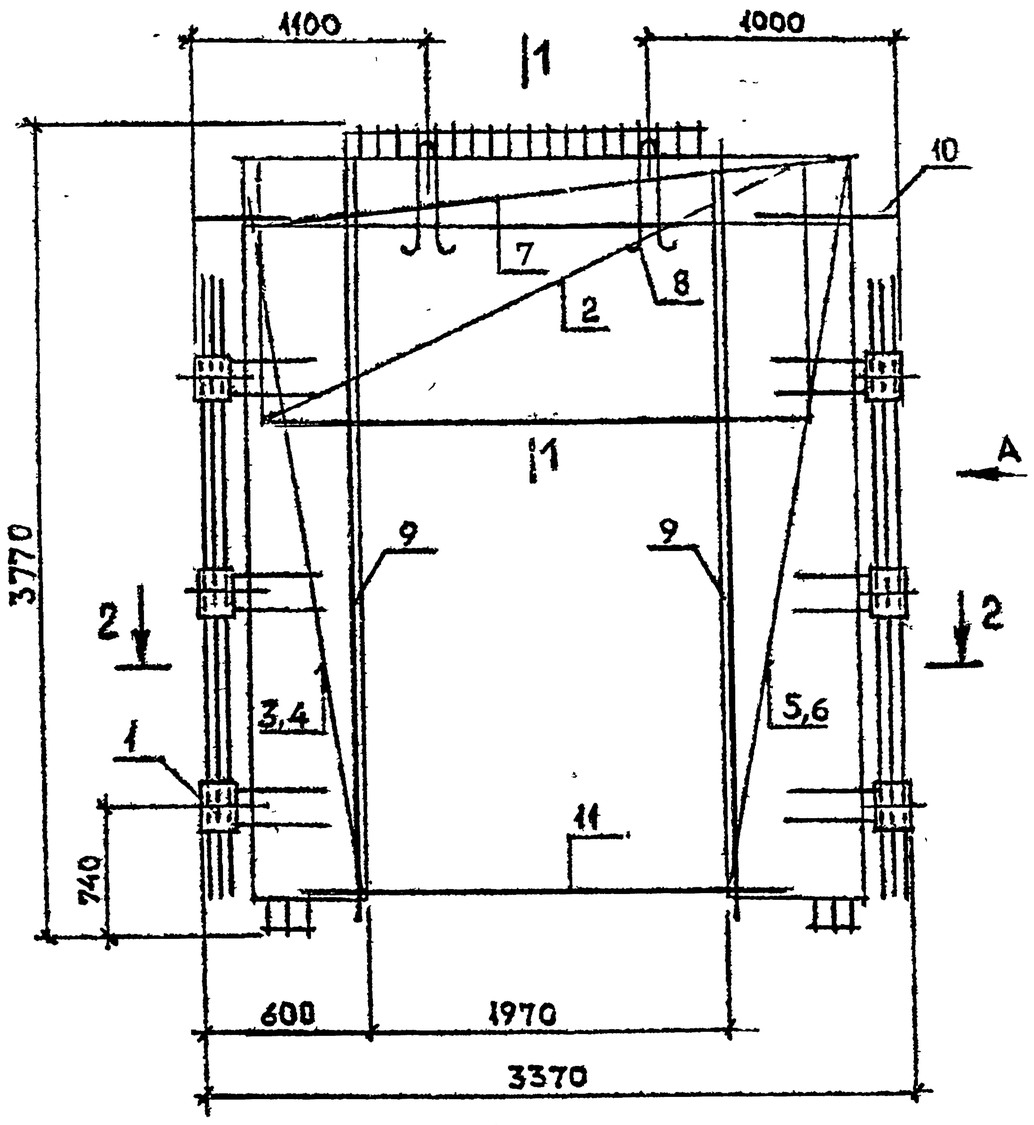

Вид А

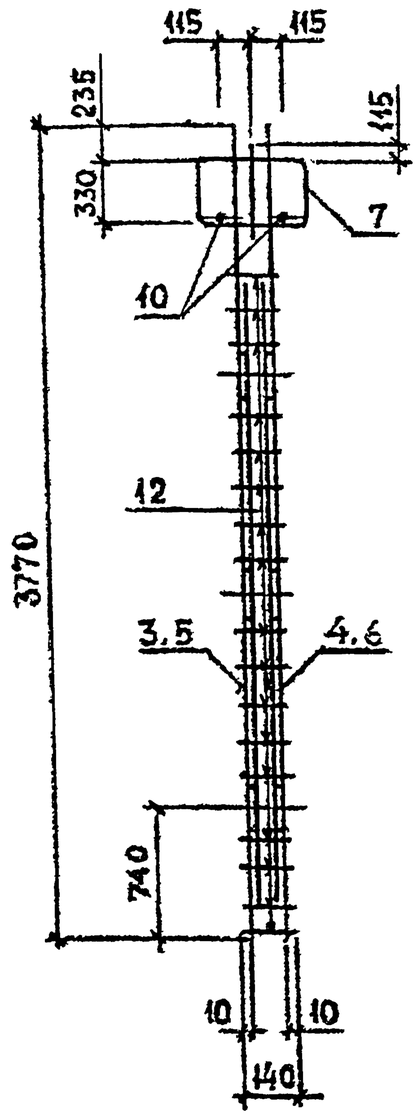

1 – 1

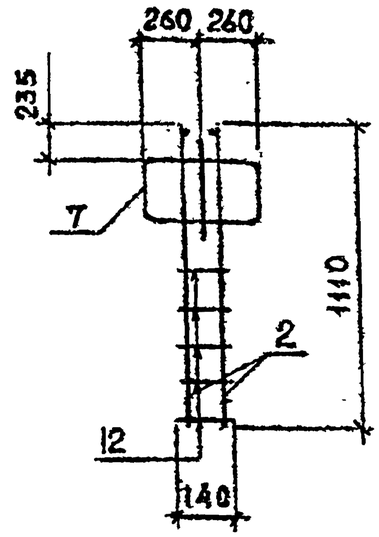

2 – 2

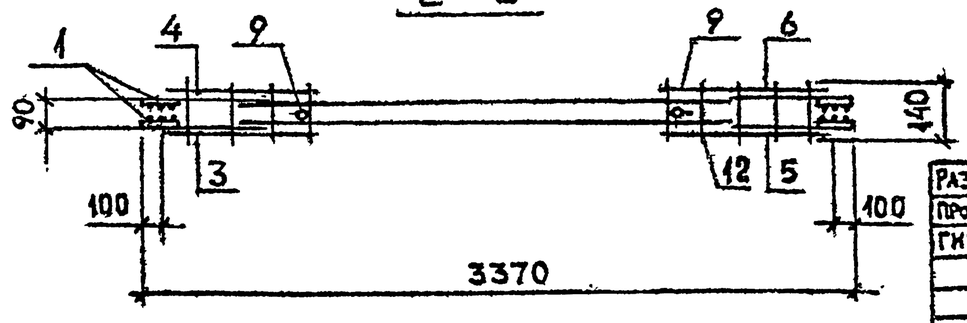

Арматура класса A I и A III по ГОСТ 5781-82*

Технические требования см. 1.020.1-2с/89 4-2 ТТ

Спецификацию см. лист 2

Разраб.	Чкванава		07.89
Проверил	Барбакадзе		
ГИП	Чкванава		07.89
Н.контр.	Чкванава		07.89

1.020.1-2с/89 4-2 К10

Каркас КП23; КП24

Стадия	Лист	Листов
Р	1	2

ТбилЗНИИЭП

1.020.1-2с/89 В.4-2

Инв.№подл. | Подп. и дата | Взам.инв.№

Вид А

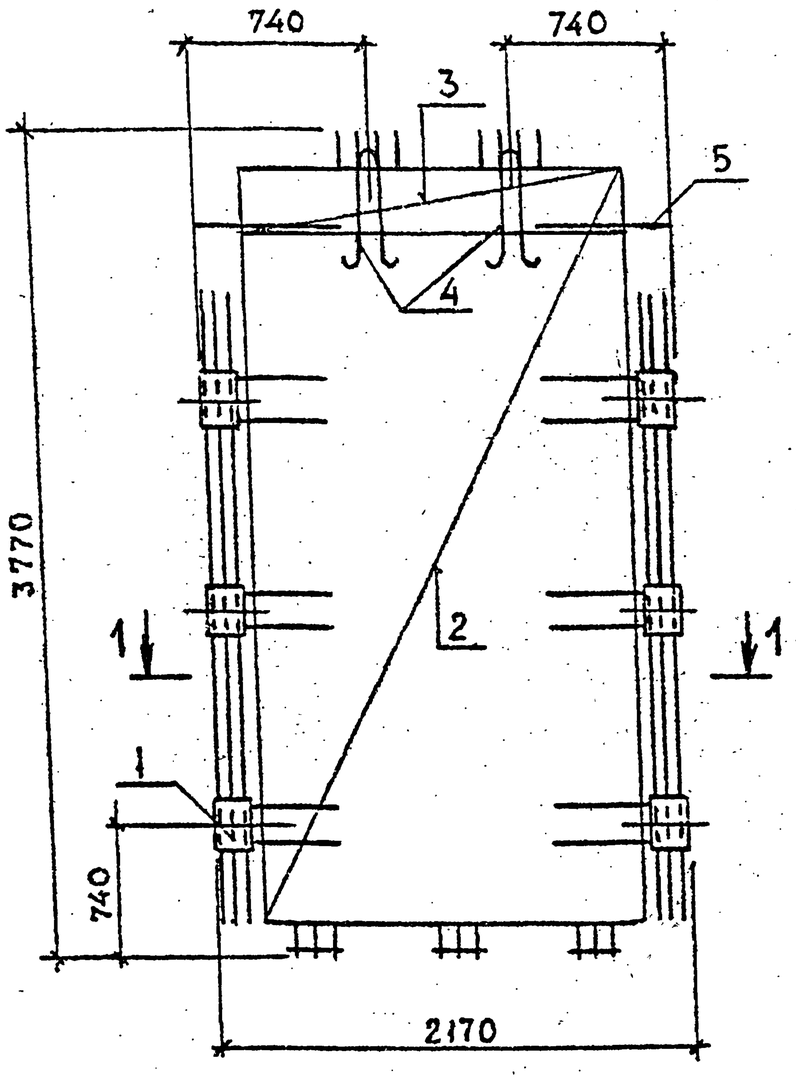

1 – 1

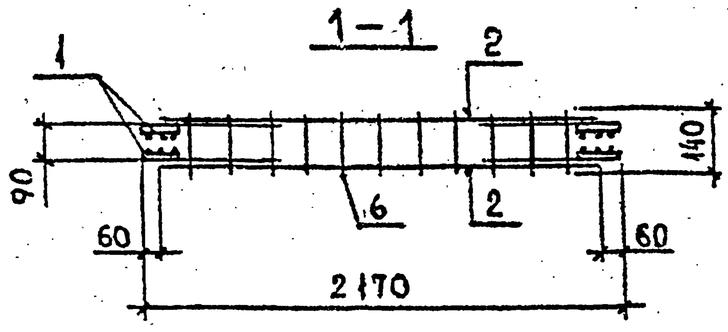

КП27

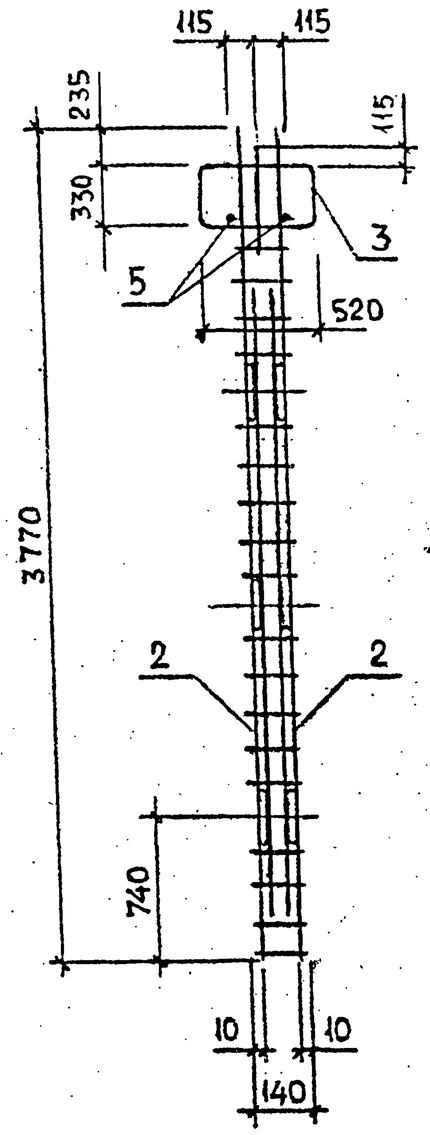

КП28

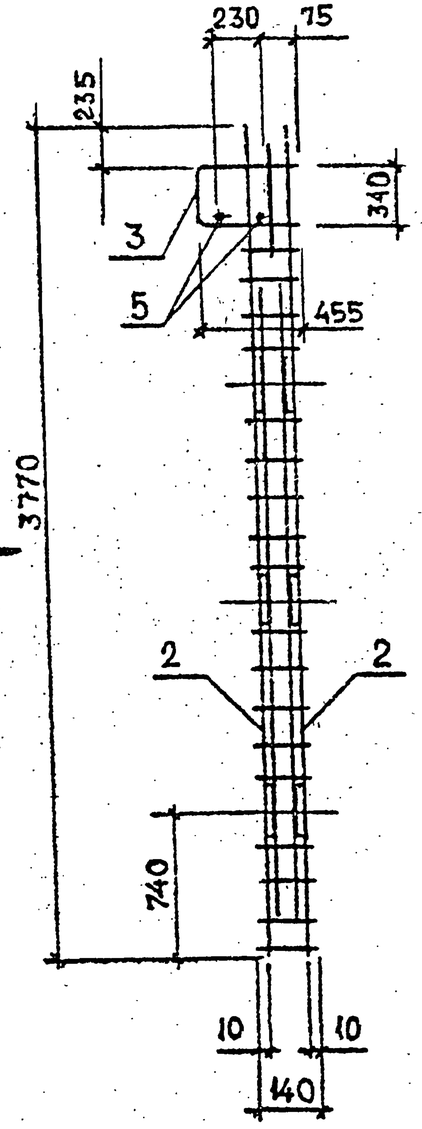

Спецификацию см. лист 2

Арматура класса $A\overline{I}$ и $A\overline{III}$ по ГОСТ 5781-82.

Технические требования см. 1.020.1-2с/89 4-2 ТТ

Разраб.	Чкванава		07.89	1.020.1-2с/89 4-2 К12		
Проверил	Барбакадзе					
ГИП	Чкванава		07.89	Каркас КП27, КП28	Стадия	Лист	Листов
					Р	1	2
Н.контр.	Чкванава		07.89		ТбилЗНИИЭП		

Формат А3

Инв.№ подл.	Подп. и дата	Взам.инв.№

1962-35 22

Марка пространственного каркаса	Поз.	Марка арматурного изделия	Кол.	Масса, кг I шт.	Масса, кг Всего	Обозначение документа
КП25	1	СМН1	4	20,56	82,24	В.4-2 К14
	2	КР6	2	30,44	60,88	К18
	3	С23	1	9,32	9,32	К41
	4	С24	1	9,32	9,32	К42
	5	С21	1	12,90	12,90	К40
	6	С22	1	12,90	12,90	К40
	7	С35	2	8,57	17,14	К46
	8	П3	2	2,68	5,36	К49
	9	⌀16AIII, L=4190	2	6,61	13,22	Б.Ч.
	10	⌀28AIII, L=1000	4	4,83	19,32	Б.Ч.
	11	⌀16AI, L=2880	2	4,55	9,10	Б.Ч.
	12	⌀6AI, L=150	120	0,03	3,60	Б.Ч.
				Итого	255,42	
КП26	1	СМН2	4	23,41	93,64	В.4-2 К14
	2	КР11	2	49,04	98,08	К23
		Поз. 3...12 по КП25				
				Итого	303,90	

Инв. № подл. | Подпись и дата | Взам. инв. №

Марка пространственного каркаса	Поз.	Марка арматурного изделия	Кол.	Масса, кг I шт.	Масса, кг Всего	Обозначение документа
КП27	1	СМН4	4	21,12	84,48	В.4-2 К14
	2	С19	2	32,28	64,56	К38
	3	С37	2	6,23	12,46	К47
	4	П4	2	1,94	3,88	К49
	5	⌀28AIII, L=1000	4	4,83	19,32	Б.Ч.
	6	⌀6AI, L=150	70	0,03	2,10	
				Итого	186,80	
КП28		Поз. 1,2,4...6 по КП27				
	3	С32	1	6,80	6,80	В.4-2 К45
				Итого	181,14	

Инв. № подл. | Подпись и дата | Взам. инв. №

Вид А

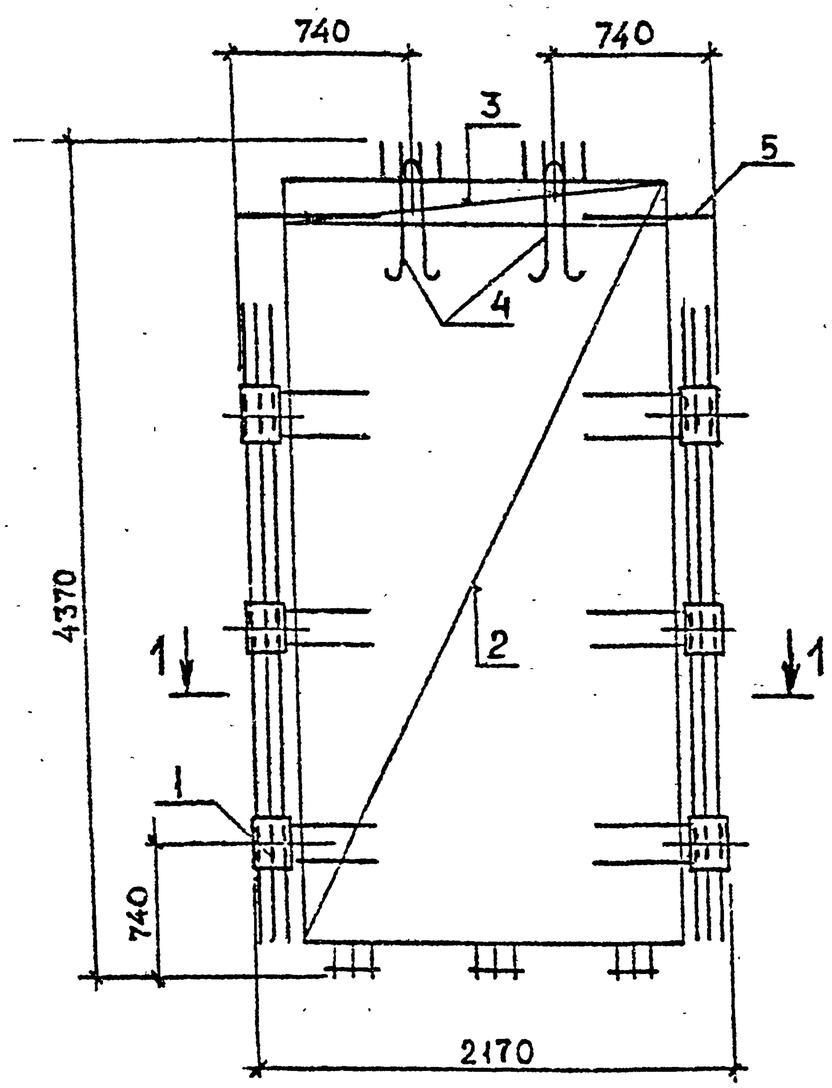

1 – 1

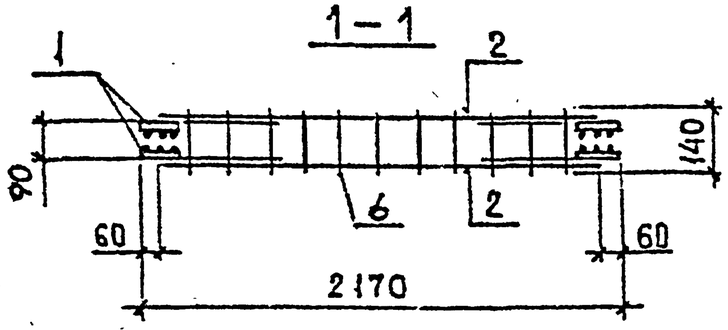

КП 29

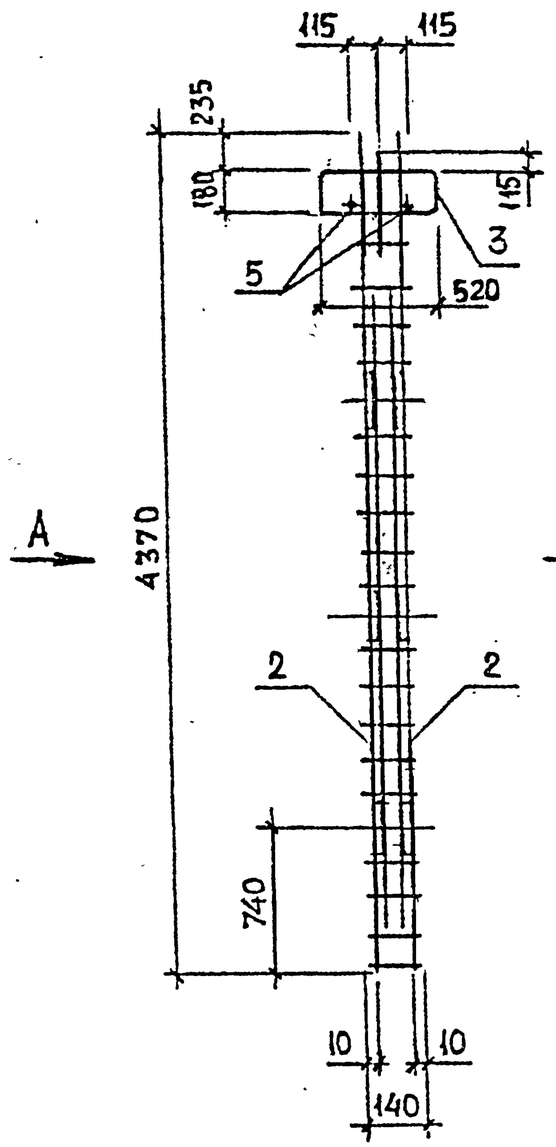

КП 30

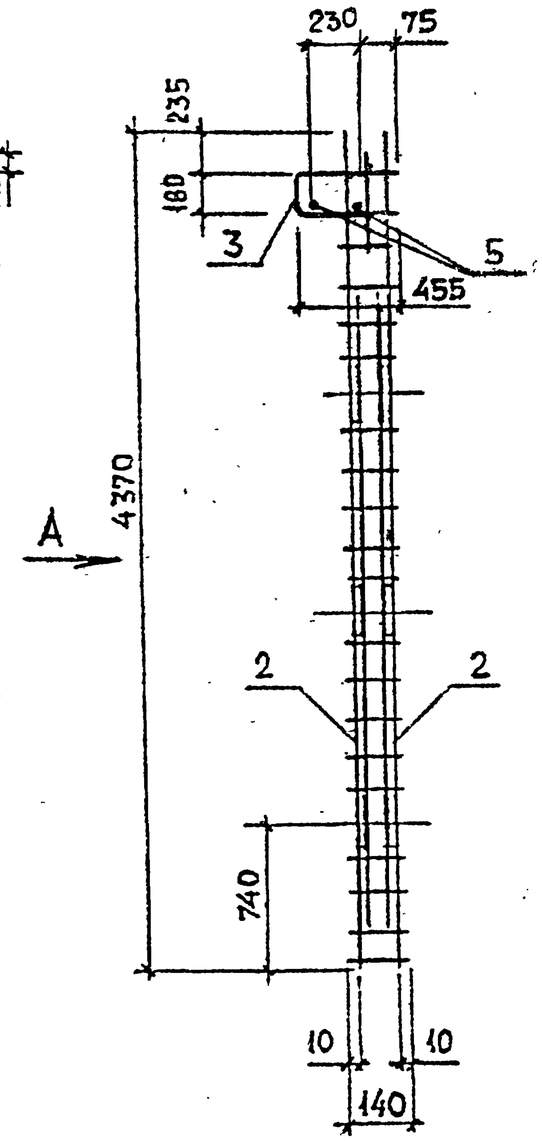

Спецификацию см. лист 2

Арматура класса AI и AIII по ГОСТ 5781-82

Технические требования см. 1.020.1-2с/89 4-2 ТТ

Разраб.	Чкванава		07.89	1.020.1-2с/89 4-2 К13		
Проверил	Барбалкая					
ГИП	Чкванава		07.89	Каркас КП29; КП30	Стадия	Лист	Листов
					Р	1	2
Н.контр	Чкванава		07.89		ТбилЗНИИЭП		

Формат А3

Инв.№ подл. | Подп. и дата | Взам.инв.№

Марка пространственного каркаса	Поз.	Марка арматурного изделия	Кол.	Масса, кг		Обозначение документа
				I шт.	Всего	
КП29	1	СМН2	4	23,41	93,64	В.4-2 К14
	2	С20	2	37,24	74,48	К39
	3	С34	2	5,25	10,50	К46
	4	П4	2	1,94	3,88	К49
	5	ф28АIII, L=1000	4	4,83	19,32	Б.4
	6	ф6АI, L=150	80	0,03	2,40	Б.4
				Итого	204,22	
КП30		Поз. 1,2,4...6 по КП29				
	3	С29	1	6,01	6,01	В.4-2 К44
				Итого	199,73	

Инв. № подл. | Подпись и дата | Взам. инв. №

Формат А4

Инв. № подл. | Подпись и дата | Взам. инв. №

Формат А4

1962-35 2.5

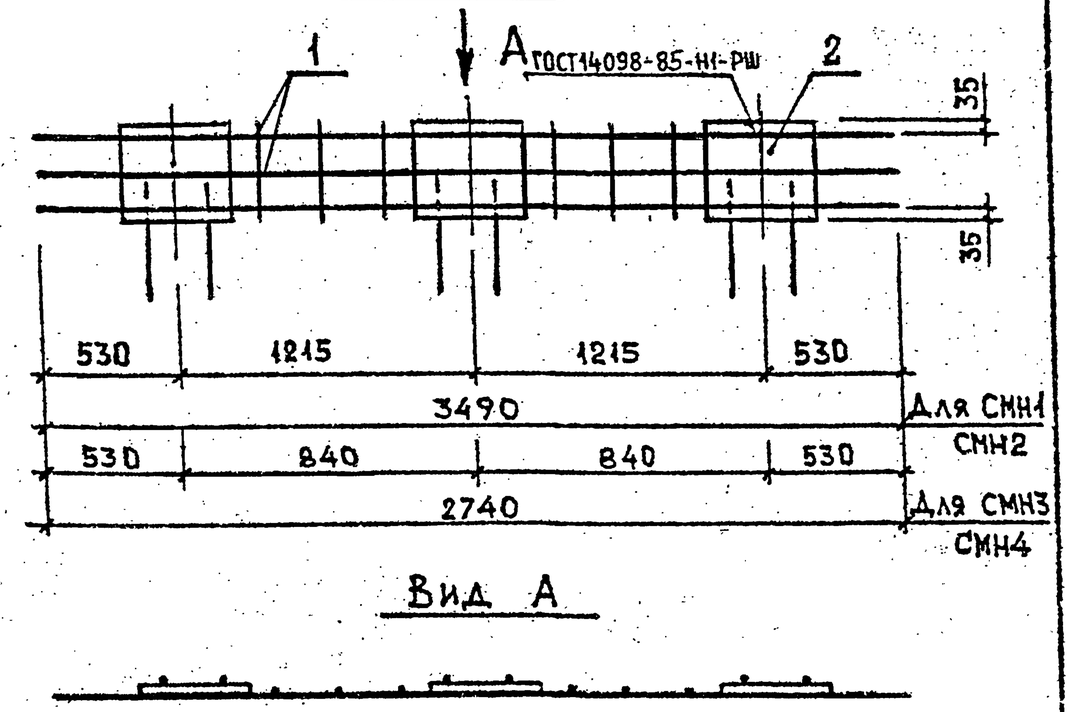

Марка	Поз	Наименование	Кол.	Обозначение документа	Масса кг
СМН1	1	Каркас КР12	1	1.020.1-2с/89 4-2 К	20,56
	2	Изделие закладное МН1	3	К	
СМН2	1	Каркас КР13	1	1.020.1-2с/89 4-2 К	23,41
	2	Изделие закладное МН1	3	К	
СМН3	1	Каркас КР14	1	1.020.1-2с/89 4-2 К	18,90
	2	Изделие закладное МН1	3	К	
СМН4	1	Каркас КР15	1	1.020.1-2с/89 4-2 К	21,12
	2	Изделие закладное МН1	3	К	

Технические требования см. 1.020.1-2с/89 4-2 ТТ

Разраб.	Чкванава		07.89
Проверил	Барбакадзе		
ГИП	Чкванава		07.89
Н.контр.	Чкванава		07.89

1.020.1-2с/89 4-2 К14

Изделие закладное сборное СМН1 ... СМН4

Стадия	Лист	Листов
Р		1

ТбилЗНИИЭП

Инв.№подл. | Подпись и дата | Взам.инв.№

ФОРМАТ 24

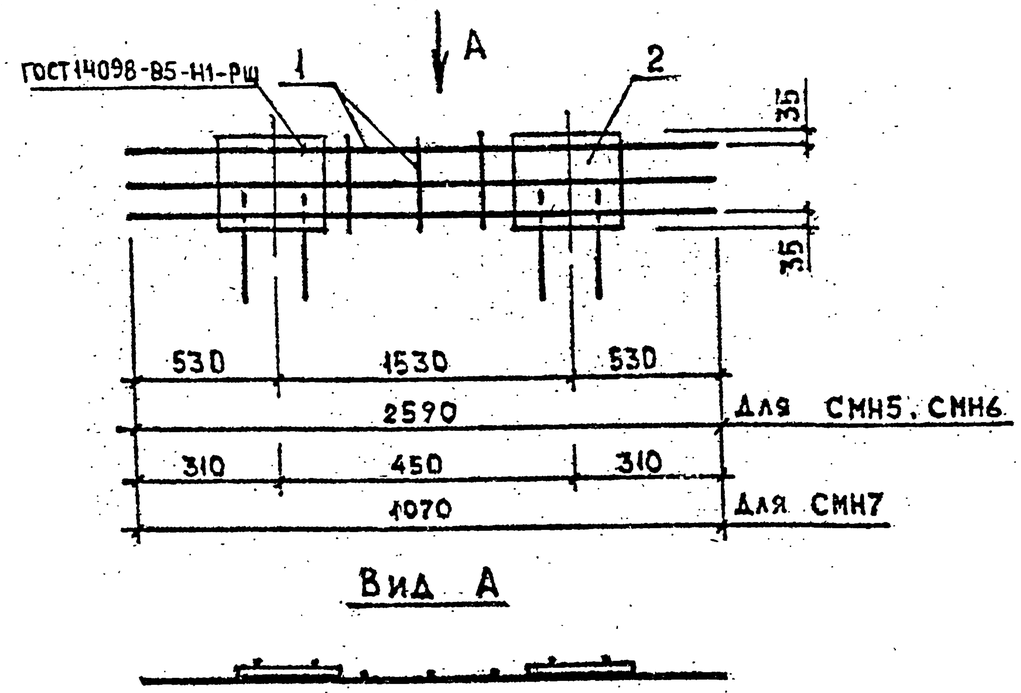

Марка	Поз	Наименование	Кол.	Обозначение документа	Масса кг
СМН5	1	Каркас КР16	1	1.020.1-2с/89 4-2 К	14,23
	2	Изделие закладное МН1	2	К	
СМН6	1	Каркас КР17	1	1.020.1-2с/89 4-2 К	16,33
	2	Изделие закладное МН1	2	К	
СМН7	1	Каркас КР18	1	1.020.1-2с/89 4-2 К	12,28
	2	Изделие закладное МН1	2	К	

Технические требования см. 1.020.1-2с/89 4-2 ТТ

Разраб.	Чкванава		07.89
Проверил	Барбакадзе		
ГИП	Чкванава		07.89
Н.контр.	Чкванава		07.89

1.020.1-2с/89 4-2 К15

Изделие закладное сборное СМН5 ... СМН7

Стадия	Лист	Листов
Р		1

ТбилЗНИИЭП

Инв.№подл. | Подпись и дата | Взам.инв.№

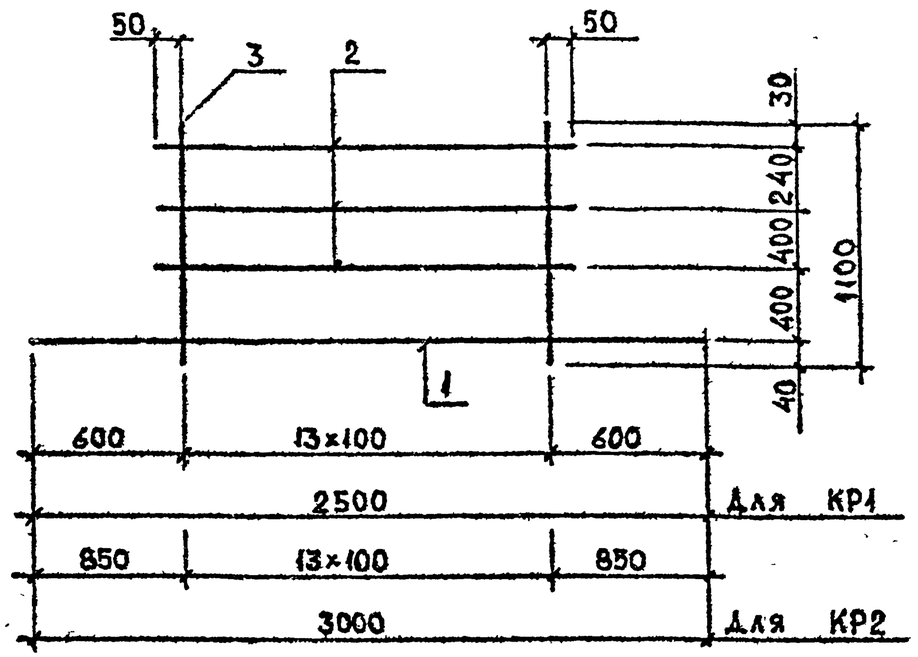

Марка каркаса	Поз.	Наименование	Кол.	Масса ед., кг	Масса каркаса, кг
КР1	1	Ф20АIII, L=2500	1	6,17	14,77
	2	Ф10АIII, L=1400	3	0,86	
	3	Ф8АIII, L=1100	14	0,43	
КР2	1	Ф28АIII, L=3000	1	14,50	26,60
	2	Ф10АIII, L=1400	3	0,86	
	3	Ф10АIII, L=1100	14	0,68	

Арматура класса АIII по ГОСТ 5781-82*

Технические требования см. 1.020.1-2с/89 4-2 ТТ

Разраб.	Чкванава		07.89г.
Проверил	Барбакадзе		
ГИП	Чкванава		07.89г.
Н.контр.	Чкванава		07.89г.

1.020.1-2с/89 4-2 К16

Каркас КР1, КР2

Стадия	Лист	Листов
Р		1

ТбилЗНИИЭП

Взам.инв.№ | Подпись и дата | Инв.№подл.

ФОРМАТ А4

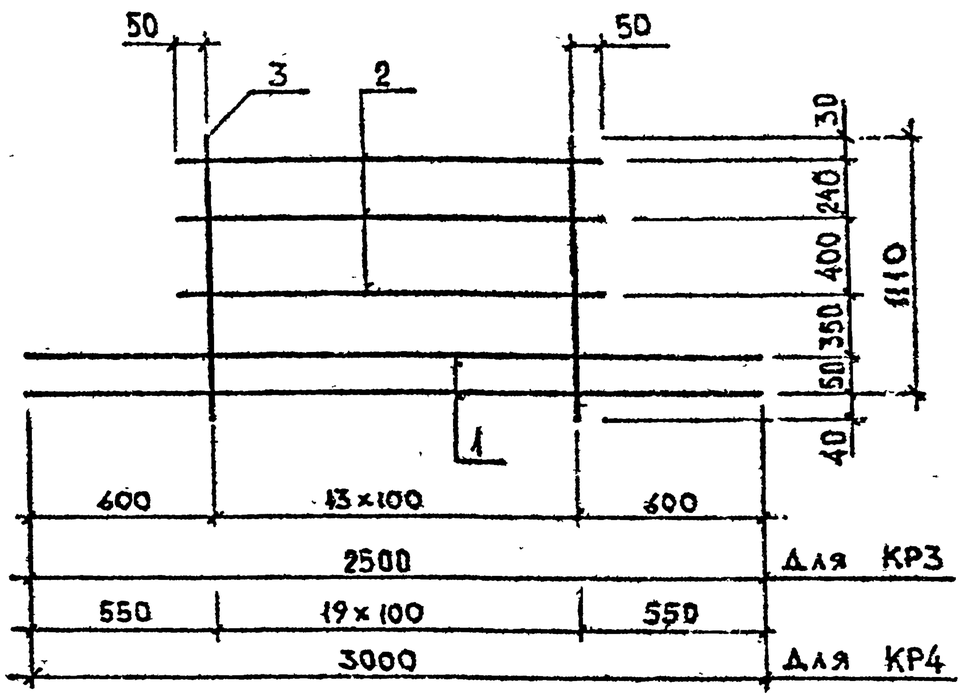

Марка каркаса	Поз.	Наименование	Кол.	Масса ед., кг	Масса каркаса, кг
КР3	1	Ф20АIII, L=2500	2	6,17	24,44
	2	Ф10АIII, L=1400	3	0,86	
	3	Ф10АIII, L=1110	14	0,68	
КР4	1	Ф18АIII, L=3000	2	5,96	24,41
	2	Ф10АIII, L=2000	3	1,23	
	3	Ф8АIII, L=1110	20	0,44	

Арматура класса АIII по ГОСТ 5781-82*.

Технические требования см. 1.020.1-2с/89 4-2 ТТ

Разраб.	Чкванава		07.89г.
Проверил	Барбакадзе		
ГИП.	Чкванава		07.89г.
Н.контр.	Чкванава		07.89г.

1.020.1-2с/89 4-2 К17

Каркас КР3, КР4

Стадия	Лист	Листов
Р		1

ТбилЗНИИЭП

Взам.инв.№ | Подпись и дата | Инв.№подл.

ФОРМАТ А4

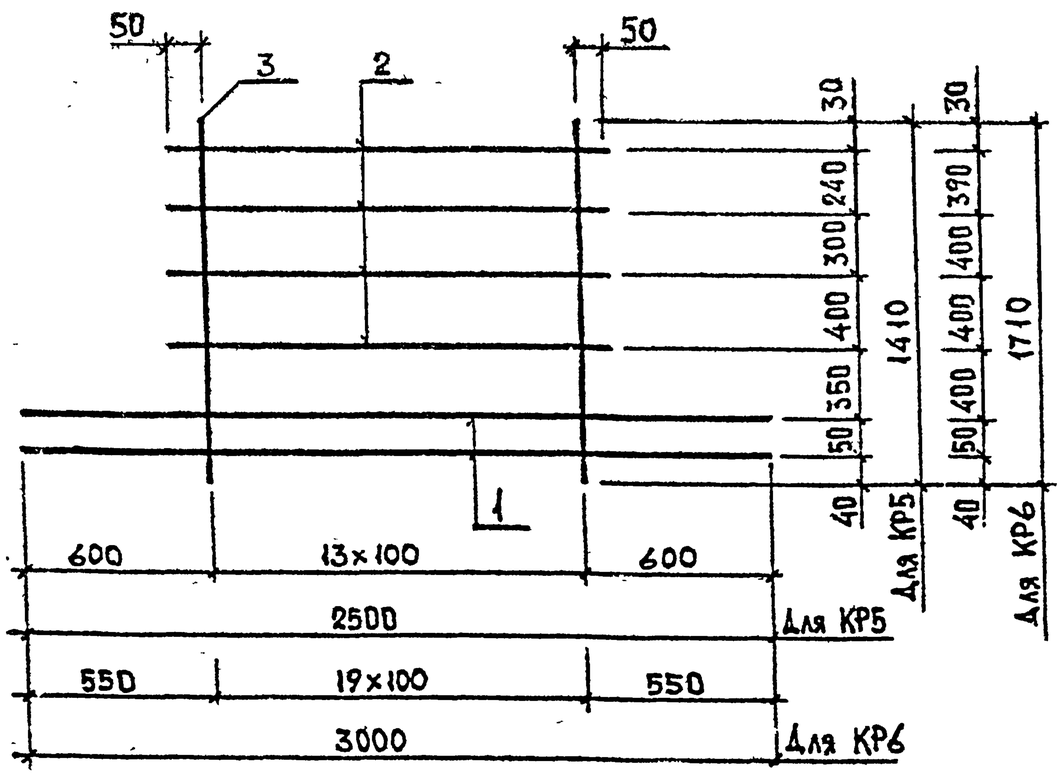

Марка каркаса	Поз.	Наименование	Кол.	Масса ед., кг	Масса каркаса кг
КР5	1	Ф20 А III, L=2500	2	6,17	27,96
	2	Ф10 А III, L=1400	4	0,86	
	3	Ф10 А III, L=1410	14	0,87	
КР6	1	Ф18 А III, L=3000	2	5,96	30,44
	2	Ф10 А III, L=2000	4	1,23	
	3	Ф8 А III, L=1710	20	0,68	

Арматура класса А III по ГОСТ 5781-82*

Технические требования см. 1.020.1-2с/89 4-2 ТТ

Разраб.	Чкванава		03.89	1.020.1-2с/89 4-2 К18		
Проверил	Барбакадзе					
ГИП	Чкванава		03.89			
Н.контр.	Чкванава		03.89	Каркас КР5, КР6	Стадия Р	Лист	Листов 1
					ТбилЗНИИЭП	

Взам. инв. № | Подпись и дата | Инв. № подл.

ФОРМАТ А4

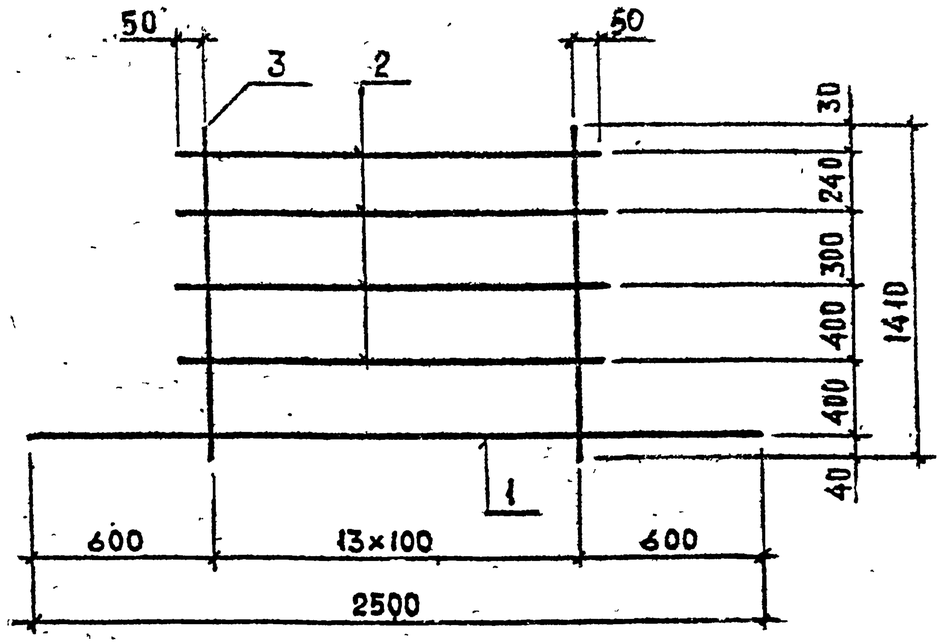

Поз.	Наименование	Кол.	Масса ед., кг	Масса каркаса, кг
1	Ф20 А III, L=2500	1	6,17	17,45
2	Ф10 А III, L=1400	4	0,86	
3	Ф8 А III, L=1410	14	0,56	

Арматура класса А III по ГОСТ 5781-82*

Технические требования см. 1.020.1-2с/89 4-2 ТТ

Разраб.	Чкванава		03.89	1.020.1-2с/89 4-2 К19		
Проверил	Барбакадзе					
ГИП	Чкванава		03.89			
Н.контр.	Чкванава		03.89	Каркас КР7	Стадия Р	Лист	Листов 1
					ТбилЗНИИЭП	

Взам. инв. № | Подпись и дата | Инв. № подл.

ФОРМАТ А4

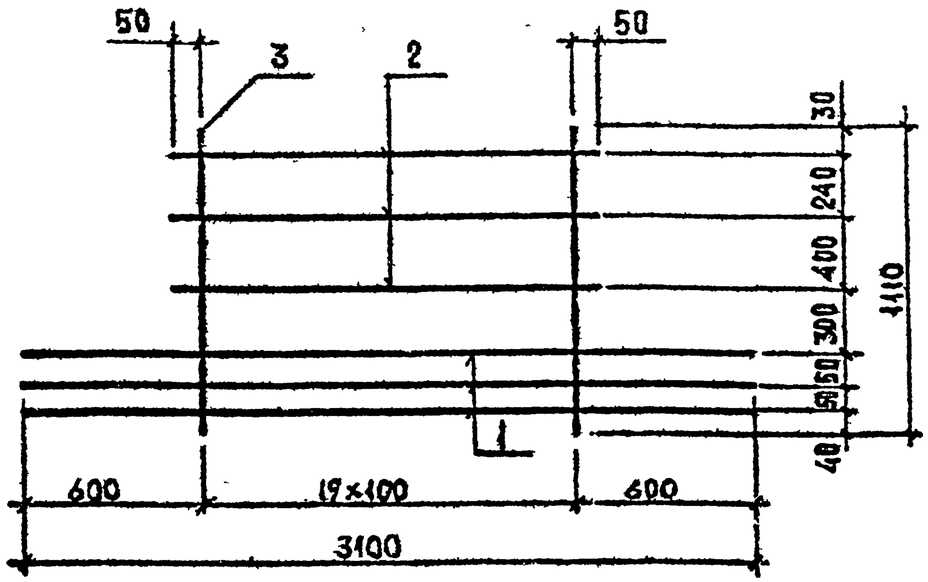

Поз.	Наименование	Кол.	Масса ед., кг	Масса каркаса, кг
1	⌀20 A III, L=3100	3	7,64	40,21
2	⌀10 A III, L=2000	3	1,23	
3	⌀10 A III, L=1110	20	0,68	

Арматура класса A III по ГОСТ 5781-82*

Технические требования см. 1.020.1-2с/89 4-2 ТТ

Разраб.	Чкванава		07.89
Проверил	Барбакадзе		
ГИП	Чкванава		07.89
Н. контр.	Чкванава		07.89

1.020.1-2с/89 4-2 К20

Каркас КР8

Стадия	Лист	Листов
Р		1

ТбилЗНИИЭП

Формат А4

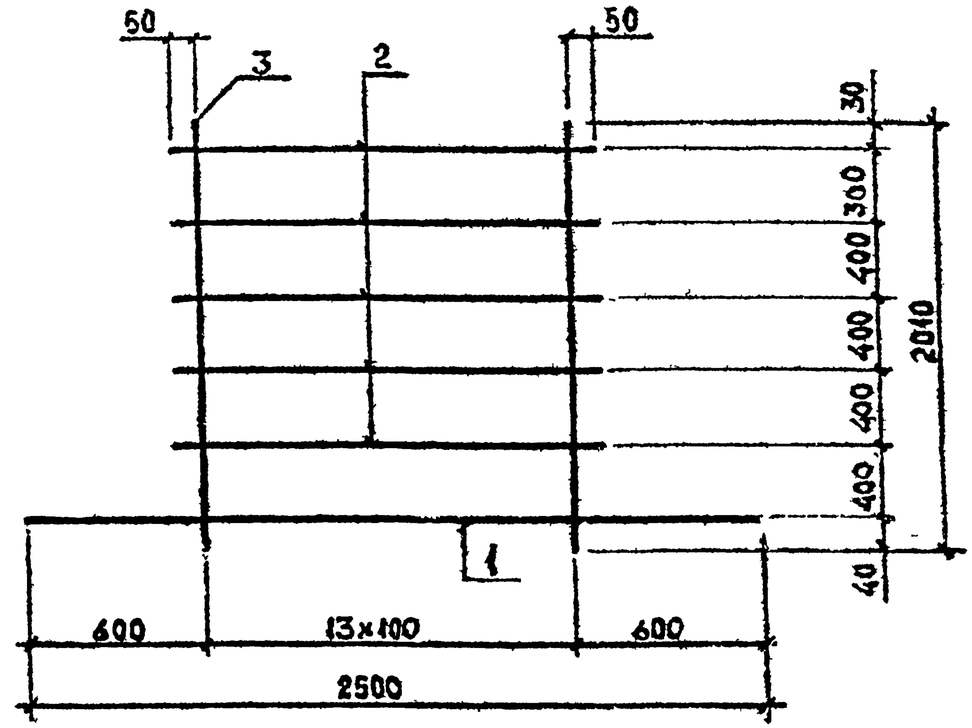

Поз.	Наименование	Кол.	Масса ед., кг	Масса каркаса, кг
1	⌀20 A III, L=2500	1	6,17	21,53
2	⌀10 A III, L=1400	5	0,86	
3	⌀8 A III, L=2010	14	0,79	

Арматура класса A III по ГОСТ 5781-82*

Технические требования см. 1.020.1-2с/89 4-2 ТТ

Разраб.	Чкванава		07.89
Проверил	Барбакадзе		
ГИП	Чкванава		07.89
Н. контр.	Чкванава		07.89

1.020.1-2с/89 4-2 К21

Каркас КР9

Стадия	Лист	Листов
Р		1

ТбилЗНИИЭП

Формат А4

Взам. инв. № | Подпись и дата | Инв. № подл.

1962-35 29

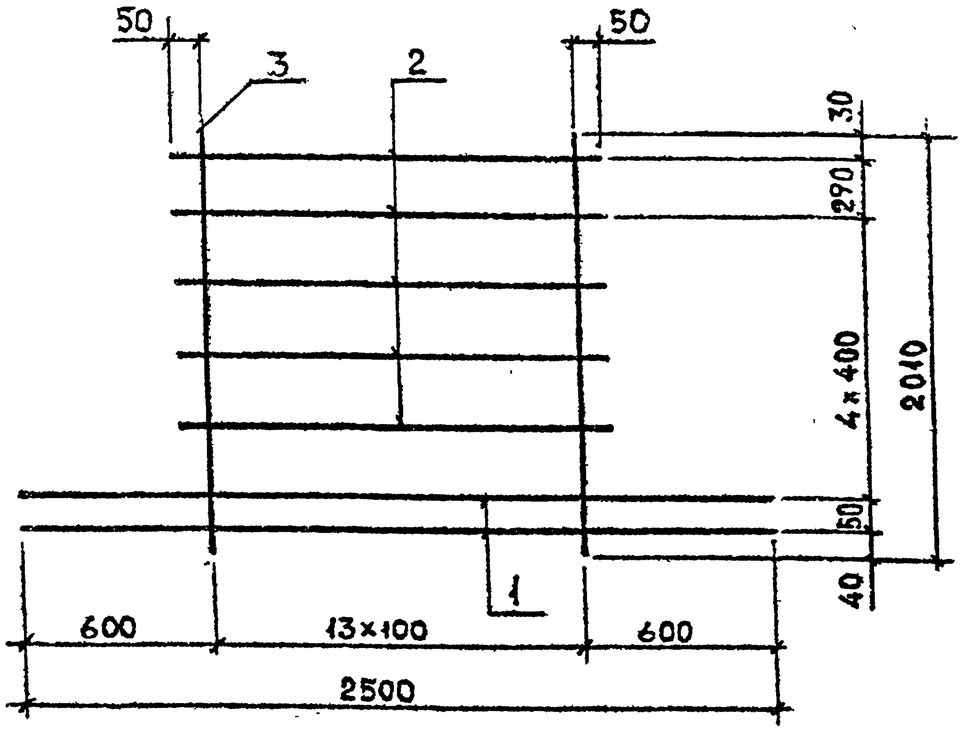

Поз.	Наименование	Кол.	Масса ед., кг	Масса каркаса, кг
1	⌀20 А III, L = 2500	2	6,17	34,00
2	⌀10 А III, L = 1400	5	0,86	
3.	⌀10 А III, L = 2010	14	1,24	

Арматура класса А III по ГОСТ 5781-82*

Технические требования см. 1.020.1-2с/89 4-2 ТТ

Разраб.	Чкванава		07.89	1.020.1-2с/89 4-2 К22
Проверил	Барбакадзе			
ГИП	Чкванава		07.89	
Н.контр.	Чкванава		07.89	

Каркас КР10

Стадия	Лист	Листов
Р		1

ТбилЗНИИЭП

Взам. инв. № | Подпись и дата | Инв. № подл.

ФОРМАТ А4

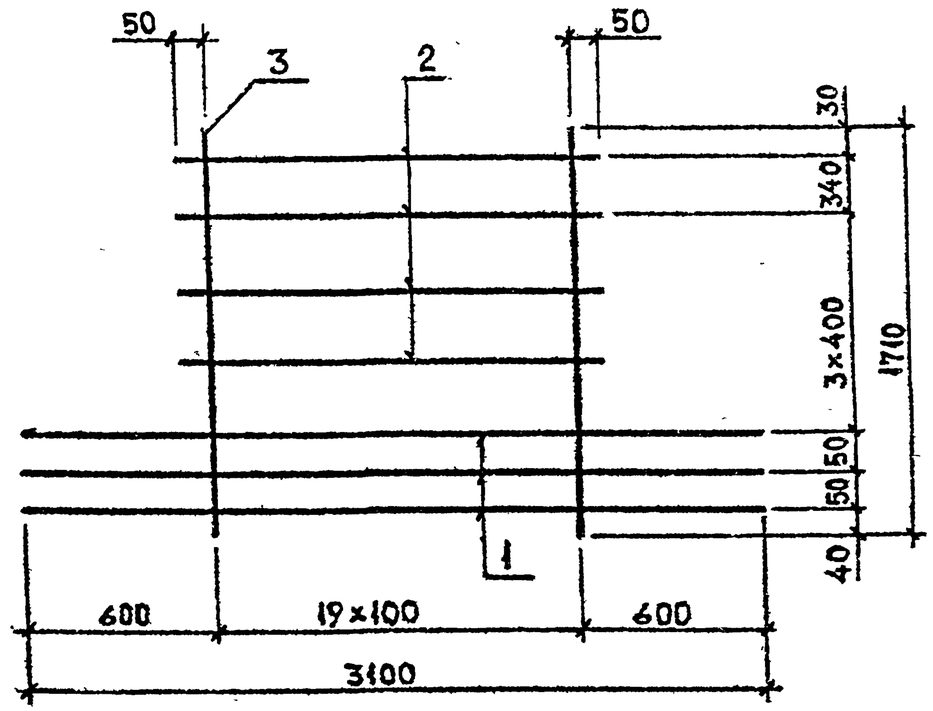

Поз.	Наименование	Кол.	Масса ед., кг	Масса каркаса, кг
1	⌀20 А III, L = 3100	3	7,64	49,04
2	⌀10 А III, L = 2000	4	1,23	
3	⌀10 А III, L = 1710	20	1,06	

Арматура класса А III по ГОСТ 5781-82*

Технические требования см. 1.020.1-2с/89 4-2 ТТ

Разраб.	Чкванава		07.89	1.020.1-2с/89 4-2 К23
Проверил	Барбакадзе			
ГИП	Чкванава		07.89	
Н.контр	Чкванава		07.89	

Каркас КР11

Стадия	Лист	Листов
Р		1

ТбилЗНИИЭП

Взам. инв. № | Подпись и дата | Инв. № подл.

ФОРМАТ А4

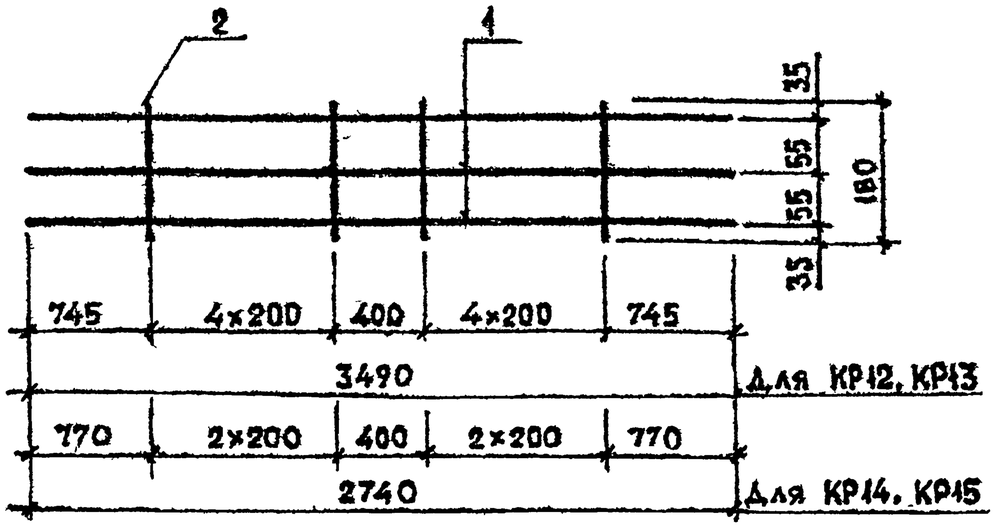

Марка каркаса	Поз	Наименование	Кол.	Масса ед., кг	Масса каркаса, кг
КР12	1	Ф10 А III, L=3490	3	2,15	7,15
	2	Ф8 А III, L=180	10	0,07	
КР13	1	Ф12 А III, L=3490	3	3,10	10,0
	2	Ф8 А III, L=180	10	0,07	
КР14	1	Ф10 А III, L=2740	3	1,69	5,49
	2	Ф8 А III, L=180	6	0,07	
КР15	1	Ф12 А III, L=2740	3	2,43	7,71
	2	Ф8 А III, L=180	6	0,07	

Арматура класса А III по ГОСТ 5781-82*

Технические требования см. 1.020.1-2с/89 4-2 ТТ

Разраб.	Чкванава		07.89	1.020.1-2с/89 4-2 К24
Проверил	Барбакадзе			
ГИП	Чкванава		07.89	
Н.контр.	Чкванава		07.89	Каркас КР12... КР15

Стадия	Лист	Листов
Р		1

ТбилЗНИИЭП

Взам.инв.№ | Подпись и дата | Инв.№подл.

Формат А4

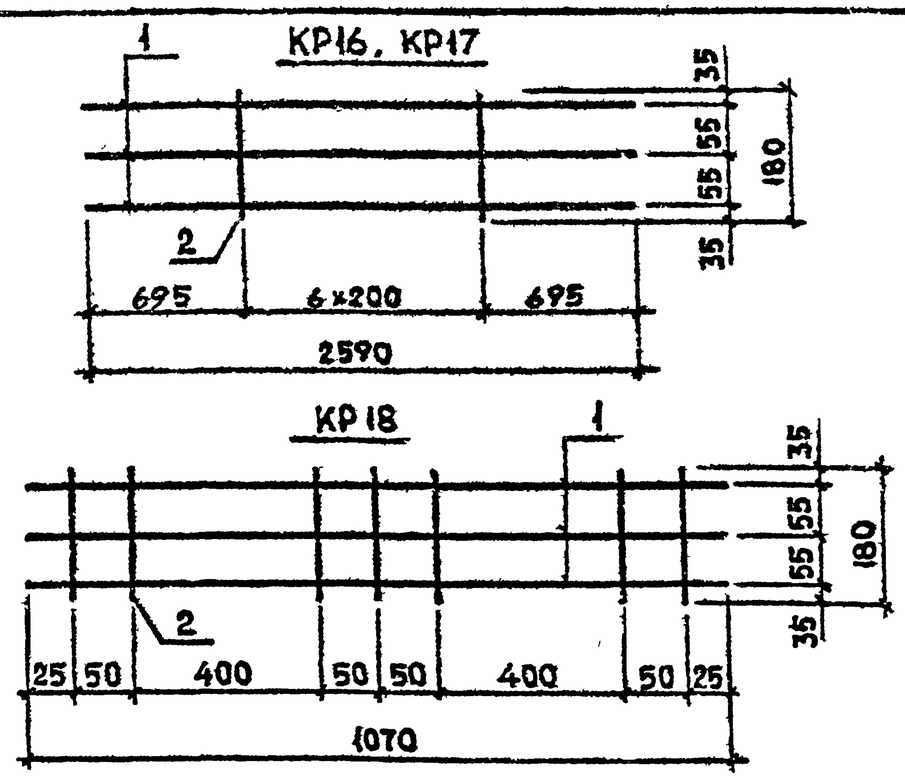

Марка каркаса	Поз.	Наименование	Кол.	Масса ед., кг	Масса каркаса кг
КР16	1	Ф10 А III, L=2590	3	1,60	5,29
	2	Ф8 А III, L=180	7	0,07	
КР17	1	Ф12 А III, L=2590	3	2,30	7,39
	2	Ф8 А III, L=180	7	0,07	
КР18	1	Ф12 А III, L=1070	3	0,95	3,34
	2	Ф8 А III, L=180	7	0,07	

Арматура класса А III по ГОСТ 5781-82*

Технические требования см. 1.020.1-2с/89 4-2 ТТ

Разраб.	Чкванава		07.89	1.020.1-2с/89 4-2 К25
Проверил	Барбакадзе			
ГИП	Чкванава		07.89	
Н.контр.	Чкванава		07.89	Каркас КР16... КР18

Стадия	Лист	Листов
Р		1

ТбилЗНИИЭП

Взам.инв.№ | Подпись и дата | Инв.№подл.

Формат А4

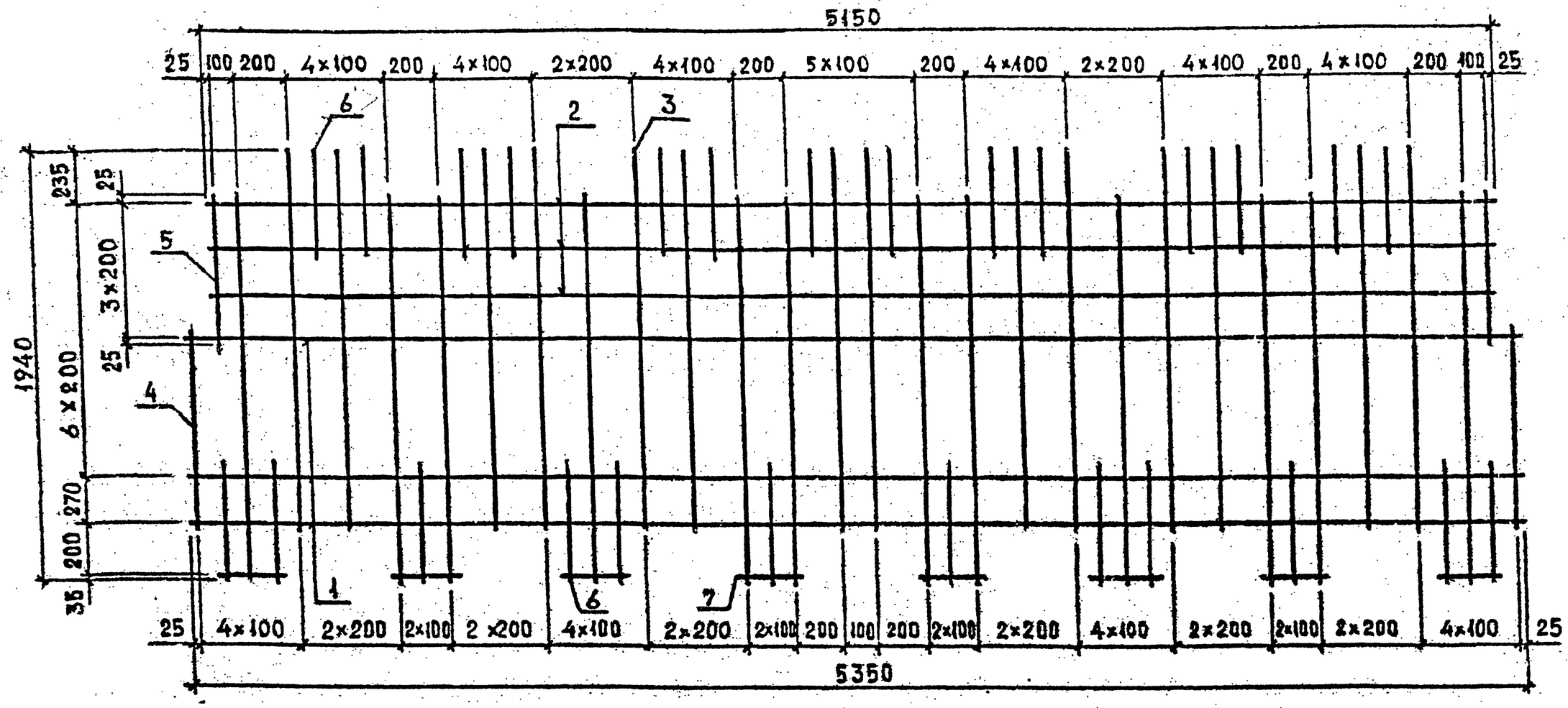

Поз.	Наименование	Кол	Масса ед., кг	Масса сетки, кг
1	⌀8 A III, L=5350	5	2,11	40,48
2	8 A III, L=5150	3	2,03	
3	8 A III L=1730	26	0,66	
4	8 A III L=920	2	0,34	
5	8 A III L=650	2	0,26	
6	8 A III L=460	26	0,18	
7	8 A III L=250	8	0,10	

Арматура класса A III по ГОСТ 5781-82*
Технические требования см. I.020.1-2с/89 4-2 ТТ

Разраб.	Чкванава		07.89
Проверил	Барбакадзе		
ГИП	Чкванава		07.89
Н. контр.	Чкванава		07.89

I.020.1-2с/89 4-2 К26

Сетка С1

Стадия	Лист	Листов
Р		1

ТбилЗНИИЭП

Инв. № подл. | Подп. и дата | Взам. инв. №

Формат А2

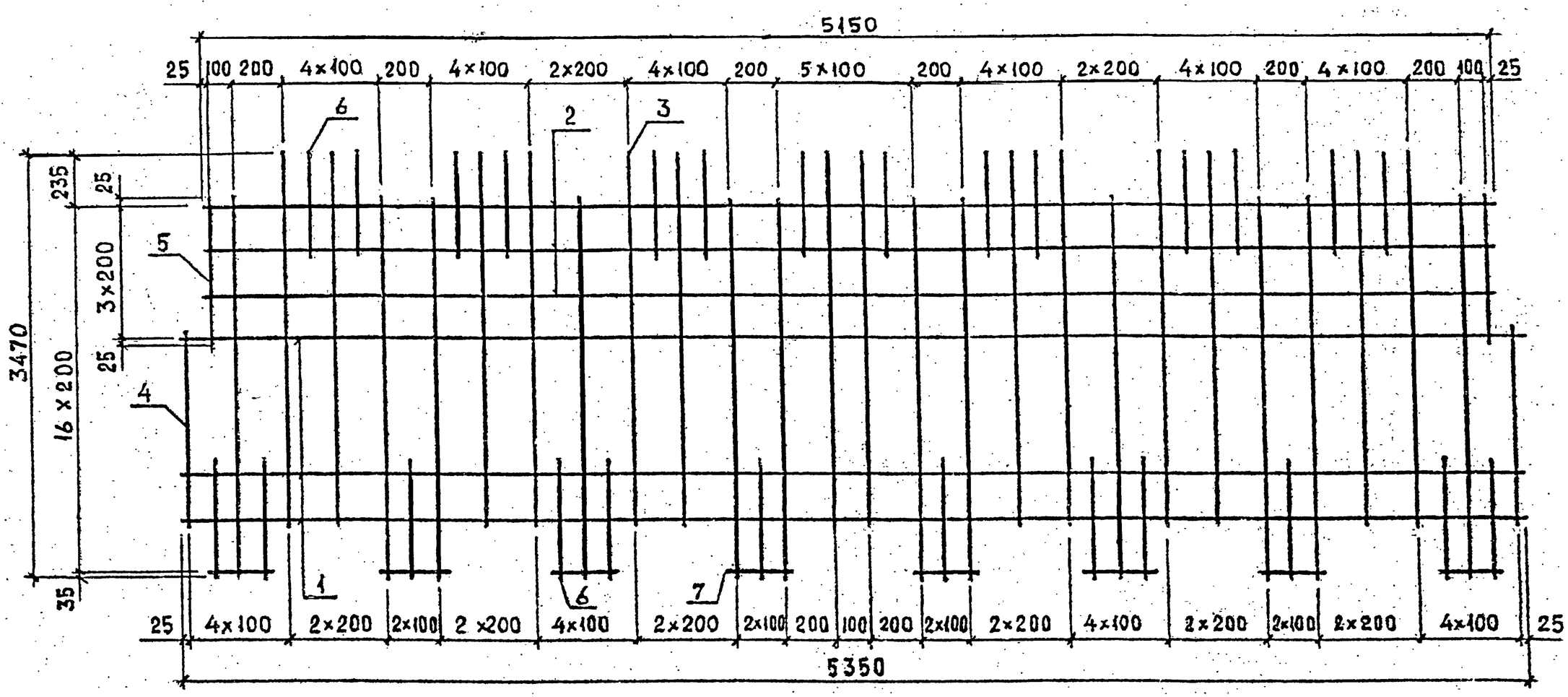

Поз.	Наименование	Кол.	Масса ед., кг	Масса сетки, кг
1	⌀8 А III, L = 5350	13	2,11	75,00
2	8 А III, L = 5150	3	2,03	
3	8 А III, L = 3260	26	1,29	
4	8 А III, L = 2450	2	0,97	
5	8 А III, L = 650	2	0,26	
6	8 А III, L = 460	26	0,18	
7	8 А III, L = 250	8	0,10	

Арматура класса А III по ГОСТ 5781-82*
Технические требования см. 1.020.1-2с/89 4-2 ТТ

Разраб.	Чкванава		07.89
Проверил	Барбакадзе		
ГИП	Чкванава		07.89
Н. контр.	Чкванава		07.89

1.020.1-2с/89 4-2 К27

Сетка С2

Стадия	Лист	Листов
Р		1

ТбилЗНИИЭП

Формат А3

Инв. № подл. | Подп. и дата | Взам. инв. №

1962-35 33

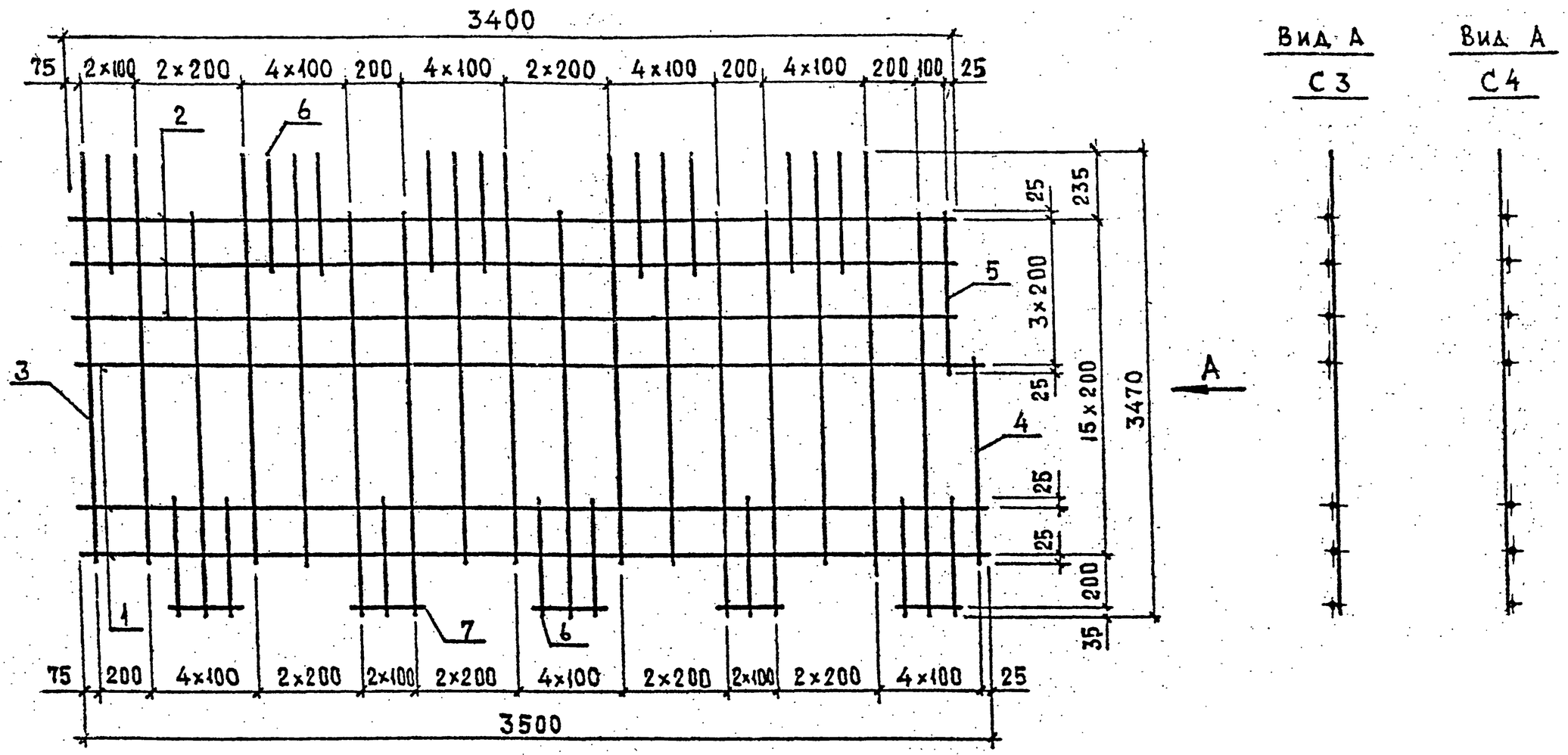

Марка сетки	Поз	Наименование	Кол.	Масса ед., кг	Масса сетки, кг
С3, С4	1	ф 8 А III, L = 3500	13	1,38	48,60
	2	8 А III, L = 3400	3	1,34	
	3	8 А III, L = 3260	17	1,29	
	4	8 А III, L = 2250	1	0,89	
	5	8 А III, L = 650	1	0,26	
	6	8 А III, L = 460	17	0,18	
	7	8 А III, L = 250	5	0,10	

Арматура класса А III по ГОСТ 5781-82*
Технические требования см. 1.020.1-2с/89 4-2 ТТ

Разраб.	Чкванава		07.89
Проверил	Барбакадзе		
ГИП	Чкванава		07.89
Н.контр.	Чкванава		07.89

1.020.1-2с/89 4-2 К28

Сетка С3, С4

Стадия	Лист	Листов
Р		1

ТбилЗНИИЭП

Инв.№подл. | Подп. и дата | Взам.инв.№

Формат А3

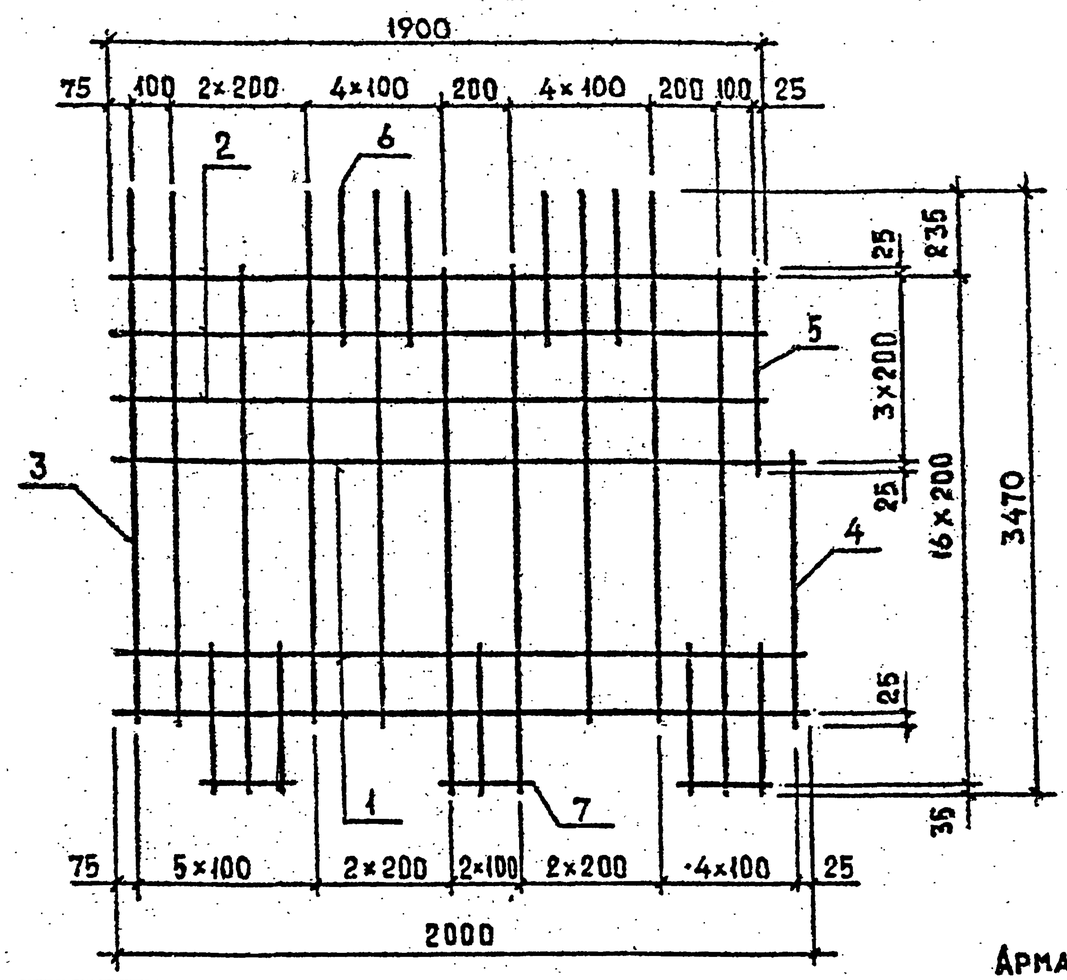

Вид А

С5

Вид А

С6

Арматура класса А III по ГОСТ 5781-82*

Технические требования см. 1.020.1-2с/89 4-2 ТТ

Марка сетки	Поз.	Наименование	Кол.	Масса ед., кг	Масса сетки, кг
С5; С6	1	Ø8А III, L = 2000	13	0,79	28,57
	2	8А III, L = 1900	3	0,75	
	3	8А III, L = 3260	10	1,29	
	4	8А III, L = 2450	1	0,97	
	5	8А III, L = 650	1	0,26	
	6	8А III, L = 460	9	0,18	
	7	8А III, L = 250	3	0,10	

Разраб.	Чкванава		07.89
Проверил	Барбакадзе		
ГИП	Чкванава		07.89
Н.контр	Чкванава		07.89

1.020.1-2с/89 4-2 К29

Сетка С5; С6

Стадия	Лист	Листов
Р		1

ТбилЗНИИЭП

Инв.№подл. | Подп. и дата | Взам.инв.№

Формат А3

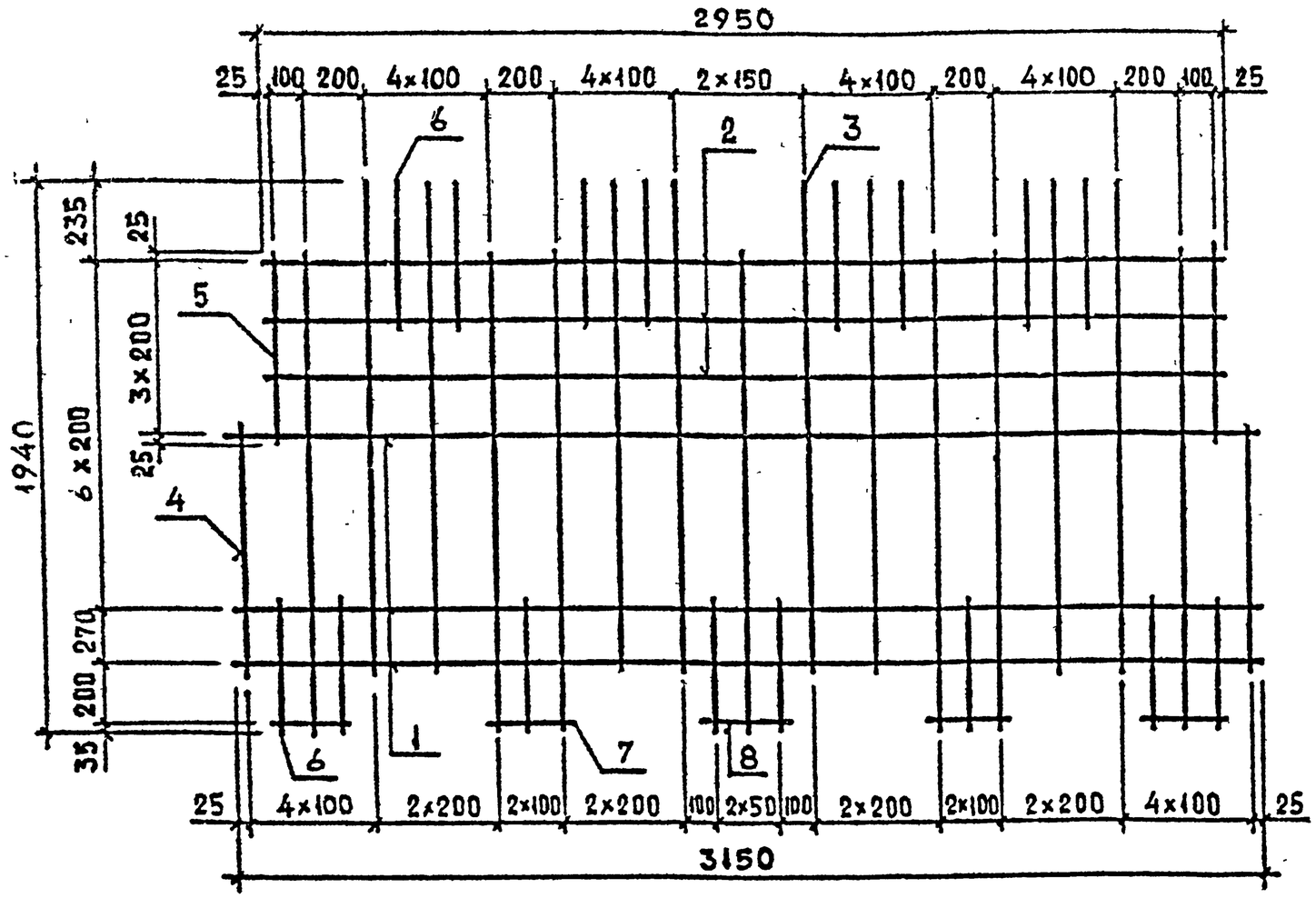

Поз.	Наименование	Кол.	Масса ед., кг	Масса сетки, кг
1	⌀8АIII, L = 3150	5	1,24	24,15
2	8АIII, L = 2950	3	1,17	
3	8АIII, L = 1730	15	0,66	
4	8АIII, L = 920	2	0,34	
5	8АIII, L = 650	2	0,26	
6	8АIII, L = 460	16	0,18	
7	8АIII, L = 250	4	0,10	
8	8АIII, L = 150	1	0,06	

Арматура класса АIII по ГОСТ 5781-82*

Технические требования см. 1.020.1-2с/89 4-2 ТТ

Разраб.	Чкванава		07.89
Проверил	Барбакадзе		
ГИП	Чкванава		07.89
Н.контр	Чкванава		07.89

1.020.1-2с/89 4-2 К30

Сетка С7

Стадия	Лист	Листов
Р		1

ТбилЗНИИЭП

Инв.№подл. | Подп. и дата | Взам.инв.№

Формат А3

1962-35 36

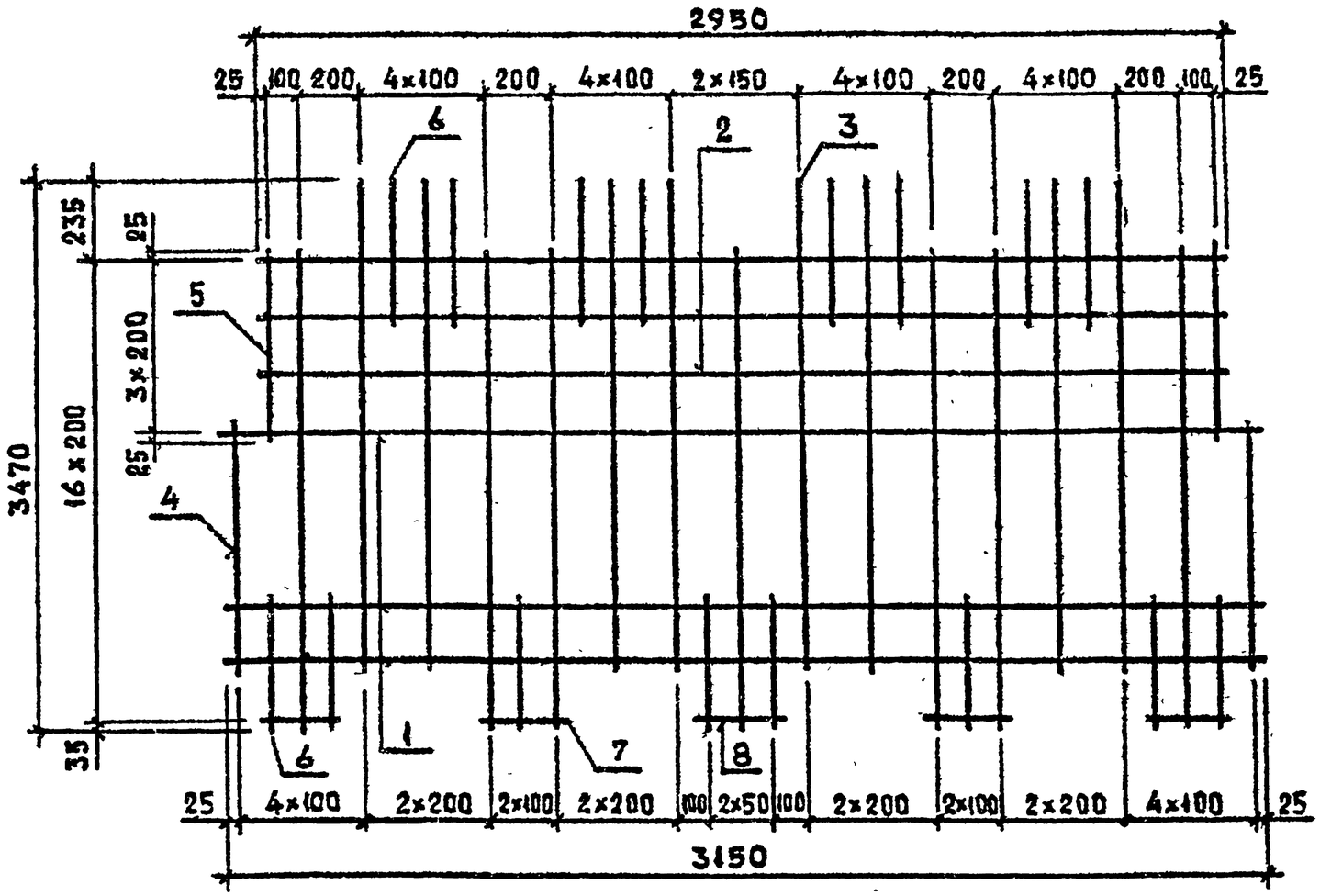

Поз.	Наименование	Кол.	Масса ед., кг	Масса сетки, кг
1	Ф8АIII, L = 3150	13	1,24	44,78
2	8АIII, L = 2950	3	1,17	
3	8АIII, L = 3260	15	1,29	
4	8АIII, L = 2450	2	0,97	
5	8АIII, L = 450	2	0,26	
6	8АIII, L = 460	16	0,18	
7	8АIII, L = 250	4	0,10	
8	8АIII, L = 150	1	0,06	

Арматура класса АIII по ГОСТ 5781-82*

Технические требования см. 1.020.1-2с/89 4-2 ТТ

Разраб.	Чкванава		07.89
Проверил	Барбакадзе		
ГИП	Чкванава		07.89
Н.контр.	Чкванава		07.89

1.020.1-2с/89 4-2 КЗ1

Сетка С8

Стадия	Лист	Листов
Р		1

ТбилЗНИИЭП

Инв.№подл. | Подп. и дата | Взам.инв.№

Формат А3

1962-35 37

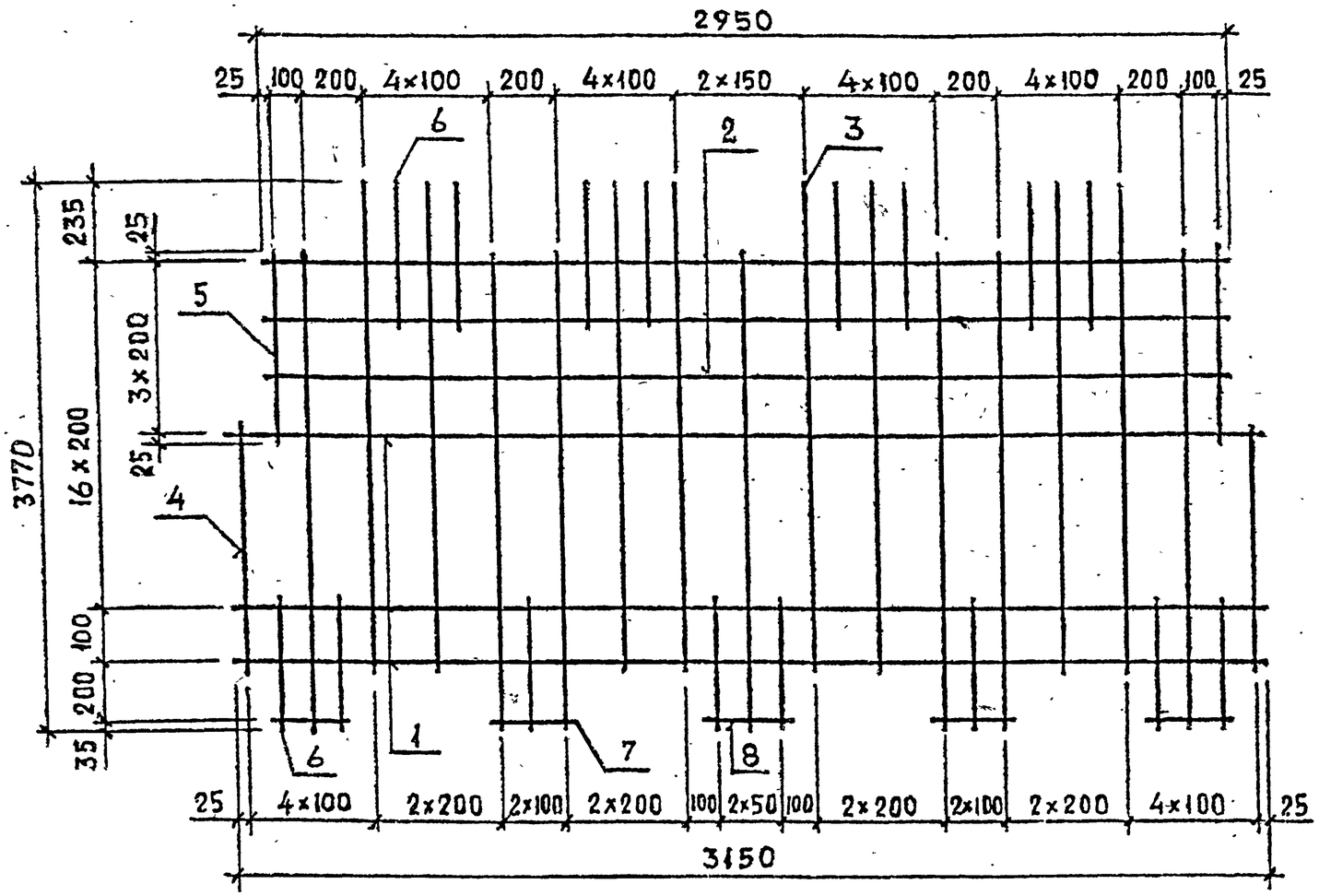

Поз.	Наименование	Кол.	Масса ед., кг	Масса сетки, кг
1	⌀8АIII, L = 3150	15	1,24	49,28
2	8АIII, L = 2950	3	1,17	
3	8АIII, L = 3560	15	1,41	
4	8АIII, L = 2750	2	1,08	
5	8АIII, L = 650	2	0,26	
6	8АIII, L = 460	16	0,18	
7	8АIII, L = 250	4	0,10	
8	8АIII, L = 150	1	0,06	

Арматура класса АIII по ГОСТ 5781-82*

Технические требования см. 1.020.1-2с/89 4-2 ТТ

Разраб.	Чкванава		07.89
Проверил	Барбакадзе		
ГИП	Чкванава		07.89
Н. контр.	Чкванава		07.89

1.020.1-2с/89 4-2 К32

Сетка С9

Стадия	Лист	Листов
Р		1

ТбилЗНИИЭП

Инв. № подл. | Подп. и дата | Взам. инв. №

I.020.I-2с/89 в. 4-2

Формат А2

1962-35 38

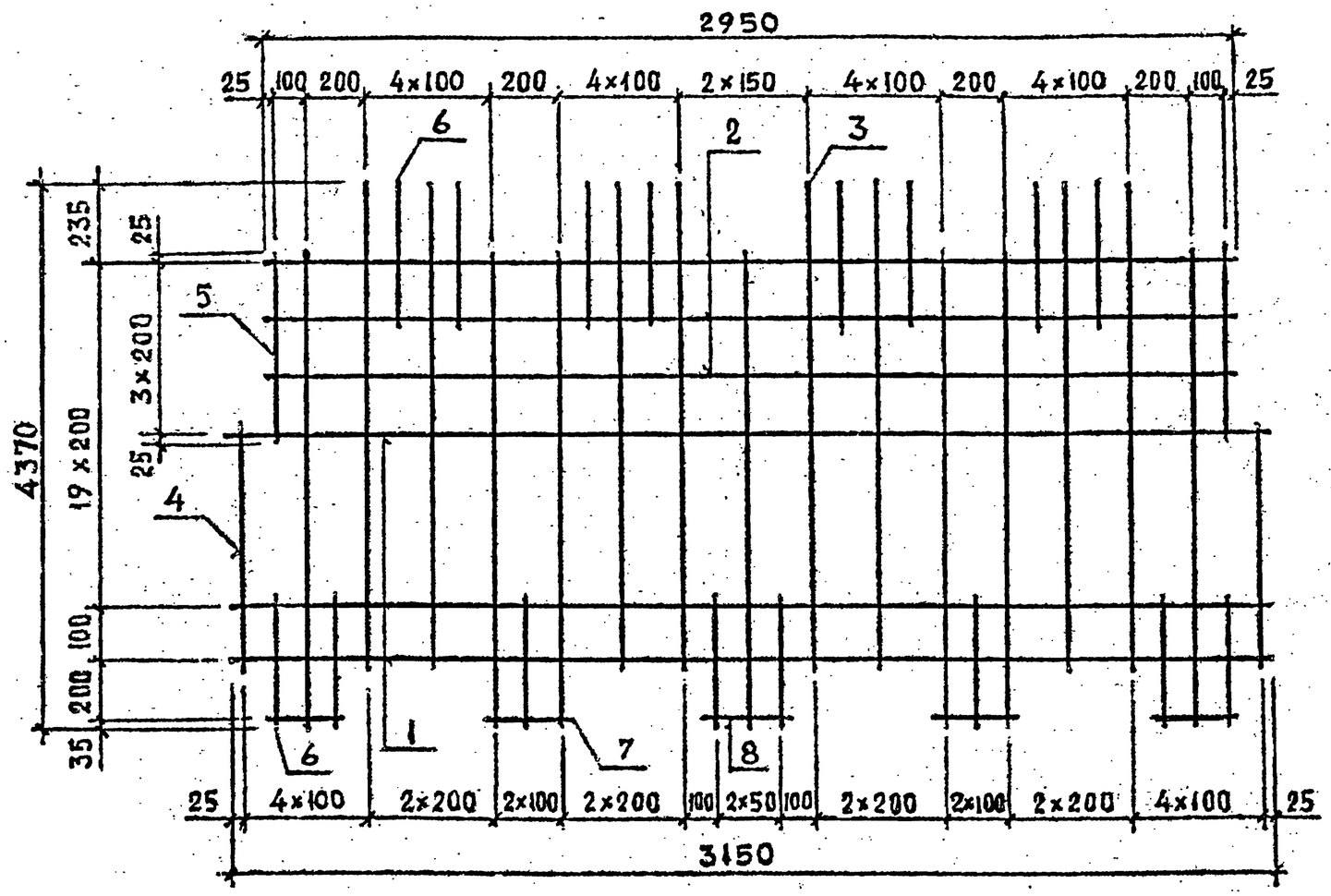

Поз.	Наименование	Кол.	Масса ед., кг	Масса сетки, кг
1	⌀8АIII, L = 3150	18	1,24	56,93
2	8АIII, L = 2950	3	1,17	
3	8АIII, L = 4160	15	1,64	
4	8АIII, L = 3350	2	1,32	
5	8АIII, L = 650	2	0,26	
6	8АIII, L = 460	16	0,18	
7	8АIII, L = 250	4	0,10	
8	8АIII, L = 150	1	0,06	

Арматура класса АIII по ГОСТ 5781-82*

Технические требования см. 1.020.1-2с/89 4-2 ТТ

Разраб.	Чкванава		07.89
Проверил	Барбакадзе		
ГИП	Чкванава		07.89
Н.контр	Чкванава		07.89

1.020.1-2с/89 4-2 К33

Сетка С10

Стадия	Лист	Листов
Р		1

ТбилЗНИИЭП

Формат А3

Инв.№подл. | Подп. и дата | Взам.инв.№

1.020.1-2с/89 В.4-2

1.020.1-2с/89 В.4-2

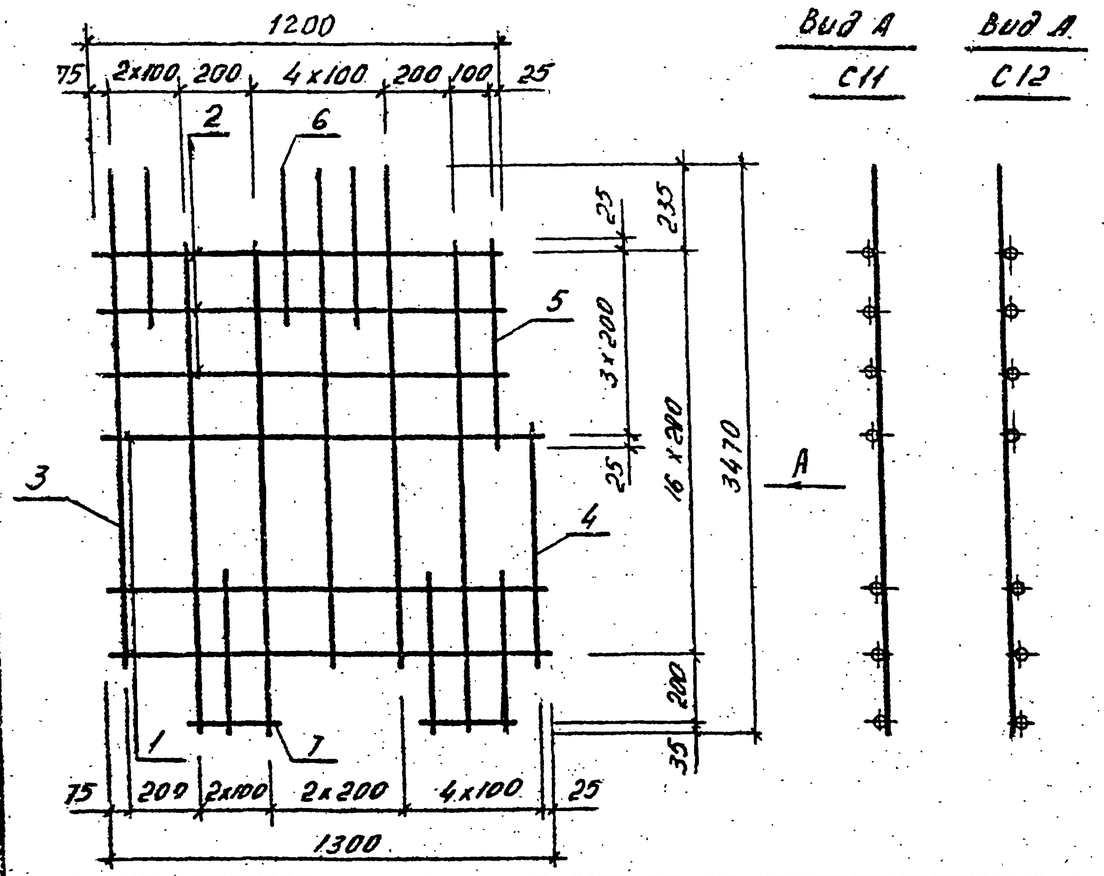

Марка сетки	Поз.	Наименование	Кол.	Масса ед., кг	Масса сетки, кг
С11, С12	1	ф 8 А III, L = 1300	13	0,51	18,29
	2	8 А III, L = 1200	3	0,47	
	3	8 А III, L = 3260	6	1,29	
	4	8 А III, L = 2450	1	0,97	
	5	8 А III, L = 650	1	0,26	
	6	8 А III, L = 460	6	0,18	
	7	8 А III, L = 250	2	0,10	

Арматура класса А III по ГОСТ 5781-82*
Технические требования см. 1.020.1-2с/89 4-2 ТТ

Разраб.	Чкванава		08.89
Проверил	Барбакадзе		08.89
ГИП	Чкванава		08.89
Н. контр.	Чкванава		08.89

1.020.1-2с/89 4-2 К34

Сетка С11, С12

Стадия	Лист	Листов
Р		1

ТбилЗНИИЭП

Инв. № подл. | Подпись и дата | Взам. инв. №

формат А4

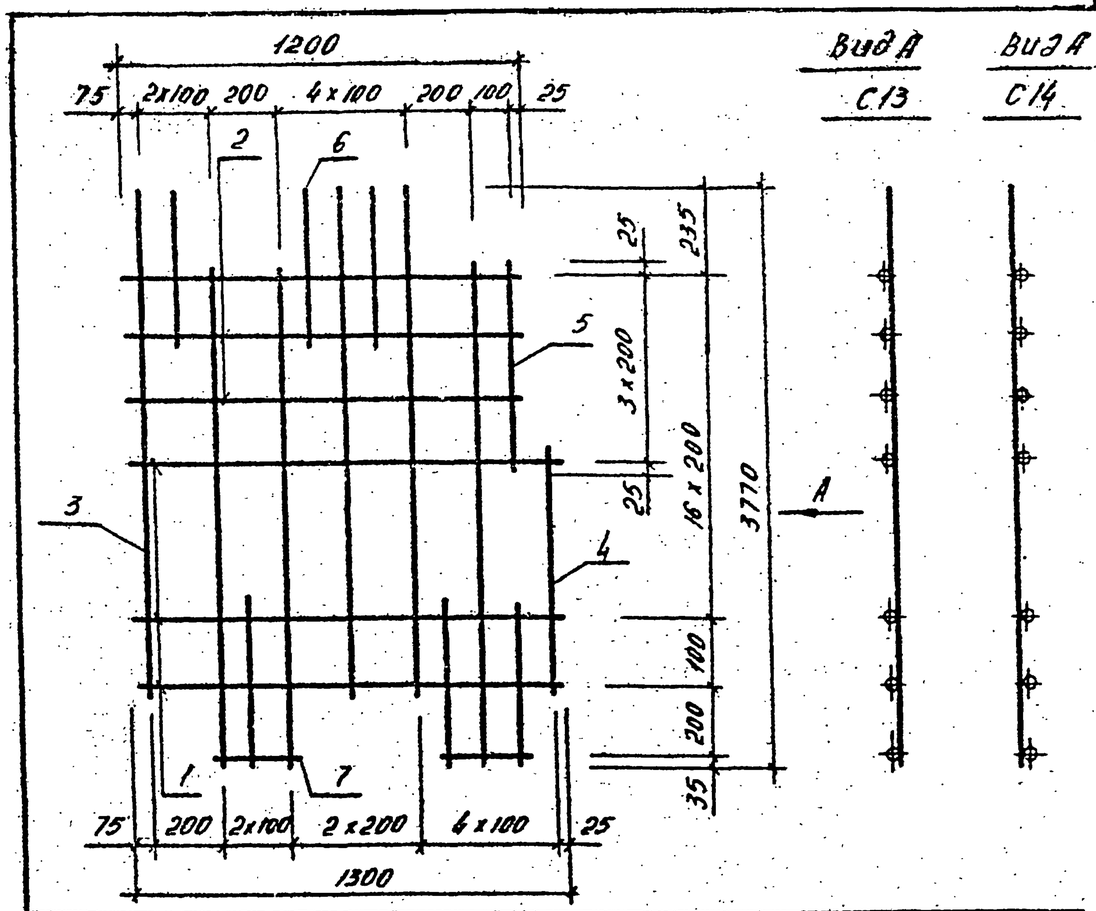

Марка сетки	Поз.	Наименование	Кол.	Масса ед., кг	Масса сетки, кг
С13, С14	1	ф 8 А III, L = 1300	15	0.51	20,15
	2	8 А III, L = 1200	3	0.47	
	3	8 А III, L = 3560	6	1.41	
	4	8 А III, L = 2750	1	1.09	
	5	8 А III, L = 650	1	0.26	
	6	8 А III, L = 460	6	0.18	
	7	8 А III, L = 250	2	0,10	

Арматура класса А III по ГОСТ 5781-82*
Технические требования см. 1.020.1-2с/89 4-2 ТТ

Разраб.	Чкванава		08.89
Проверил	Барбакадзе		08.89
ГИП	Чкванава		08.89
Н. контр.	Чкванава		

1.020.1-2с/89 4-2 К35

Сетка С13, С14

Стадия	Лист	Листов
Р		1

ТбилЗНИИЭП

Инв. № подл. | Подпись и дата | Взам. инв. №

формат А4

1.020.1-2с/89 В. 4-2

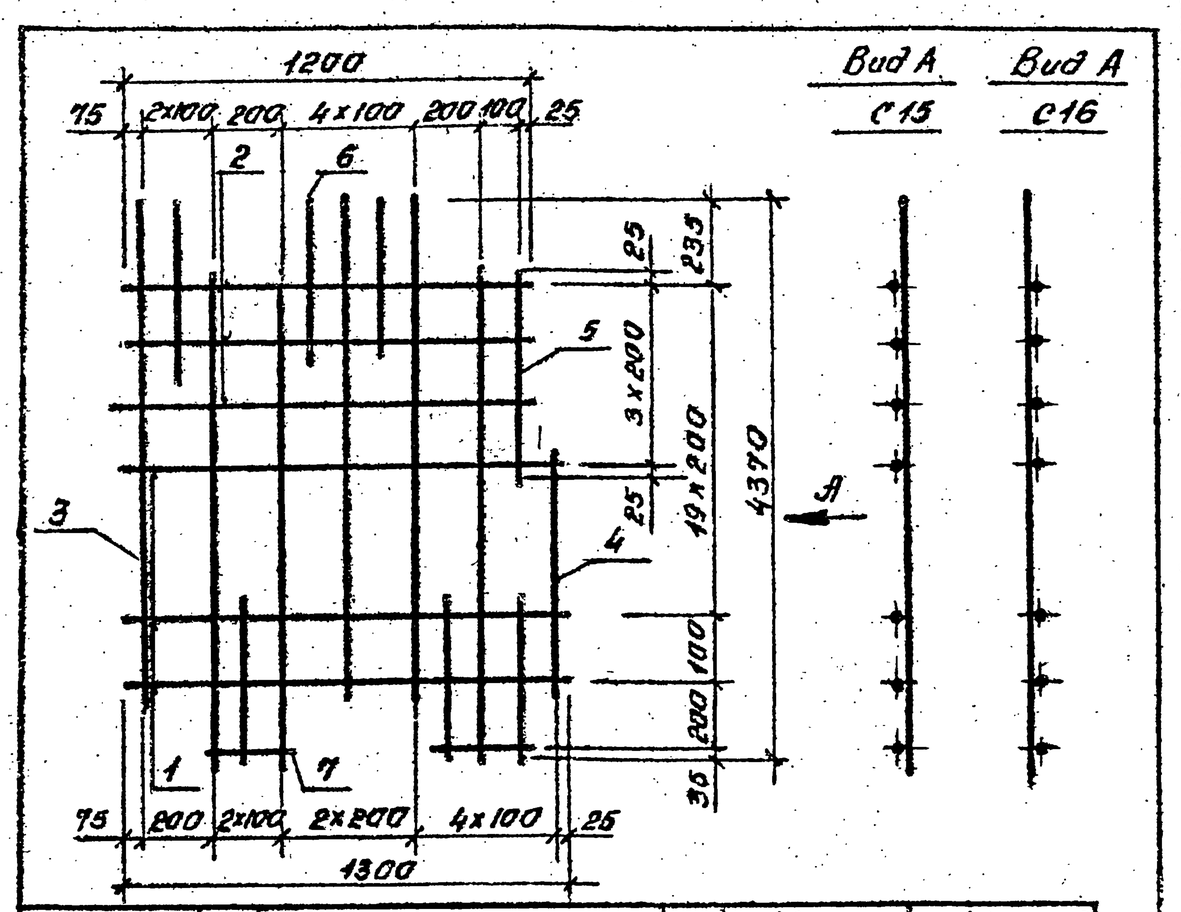

Марка сетки	Поз.	Наименование	Кол.	Масса ед., кг.	Масса сетки, кг
С15, С16	1	⌀8 А III, L = 1300	18	0,51	23,29
	2	8 А III, L = 1200	3	0,47	
	3	8 А III, L = 4160	6	1,64	
	4	8 А III, L = 3350	1	1,32	
	5	8 А III, L = 650	1	0,26	
	6	8 А III, L = 460	6	0,18	
	7	8 А III, L = 250	2	0,10	

Арматура класса А III по ГОСТ 5781-82*
Технические требования см. 1.020.1-2с/89 4-2 ТТ

Разраб.	Чкванава		08.89	1.020.1-2с/89 4-2 К36		
Пров.	Барбакадзе		08.89			
ГИП	Чкванава		08.89			
Н. контр.	Чкванава		08.89	Сетка С15; С16	Стадия Р	Лист	Листов 1
					ЦБИЛ ЗНИИЭП	

Инв. № подл. | Подпись и дата | Взам. инв. №

Формат А4

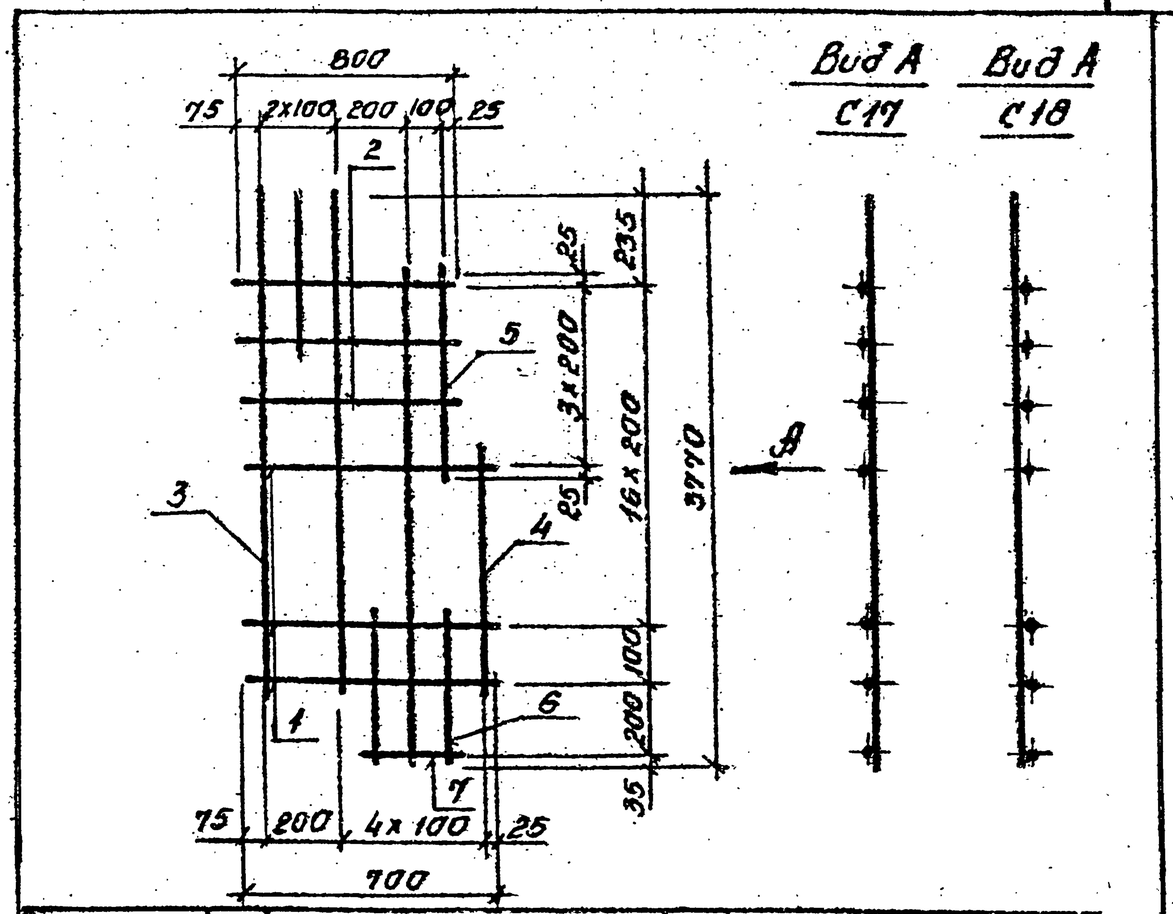

Марка сетки	Поз.	Наименование	Кол.	Масса ед, кг.	Масса сетки, кг
С17; С18	1	⌀8 А III, L = 700	15	0,28	11,14
	2	8 А III, L = 600	3	0,24	
	3	8 А III, L = 3560	3	1,41	
	4	8 А III, L = 2750	1	1,09	
	5	8 А III, L = 650	1	0,26	
	6	8 А III, L = 460	3	0,18	
	7	8 А III, L = 250	1	0,10	

Арматура класса А III по ГОСТ 5781-82*
Технические требования см. 1.020.1-2с/89 4-2 ТТ

Разраб.	Чкванава		08.89	1.020.1-2с/89 4-2 К37		
Провер.	Барбакадзе		08.89			
ГИП	Чкванава		08.89			
Н. контр.	Чкванава		08.89	Сетка С17; С18.	Стадия Р	Лист	Листов 1
					ЦБИЛ ЗНИИЭП	

Инв. № подл. | Подпись и дата | Взам. инв. №

Формат А4

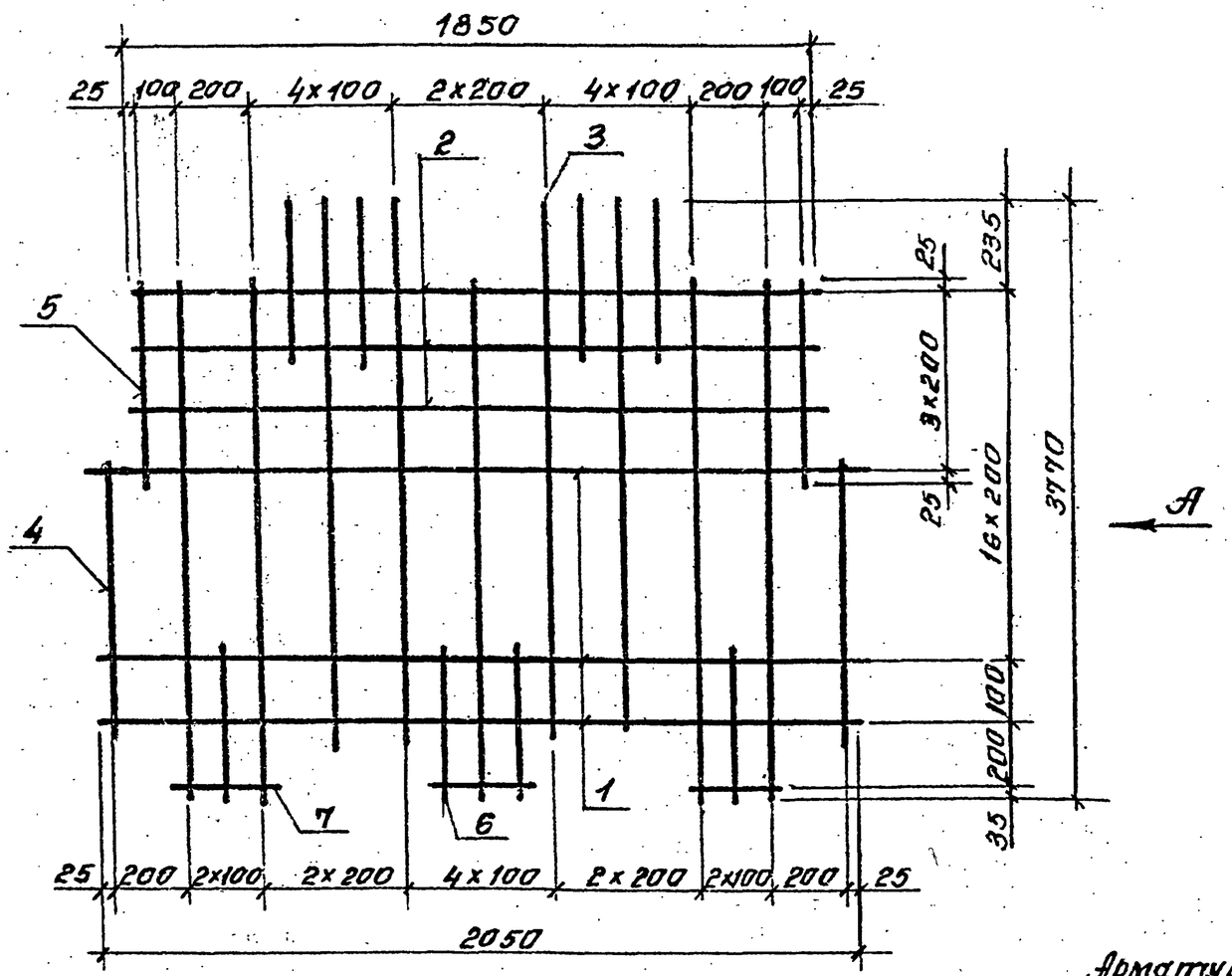

Вид А

Арматура класса А III по ГОСТ 5781-82*

Технические требования см. 1.020.1-2с/89 4-2 ТТ

Поз.	Наименование	Кол.	Масса ед., кг	Масса сетки, кг
1	⌀8 А III, L = 2050	16	0,81	32,28
2	8 А III, L = 1850	3	0,73	
3	8 А III, L = 3560	9	1,41	
4	8 А III, L = 2750	2	1,09	
5	8 А III, L = 650	2	0,26	
6	8 А III, L = 450	8	0,16	
7	8 А III, L = 250	3	0,10	

Разр.	Чкванава		08.89	1.020.1-2с/89 4-2 .К38
Пров.	Барбакадзе		08.89	
ГИП	Чкванова		08.89	Сетка С19.
Н. контр.	Чкванава		08.89	

Стадия	Лист	Листов
Р		1

ТбилЗНИИЭП

Инв. № подл. | Подп. и дата | Взам. инв. №

формат А3

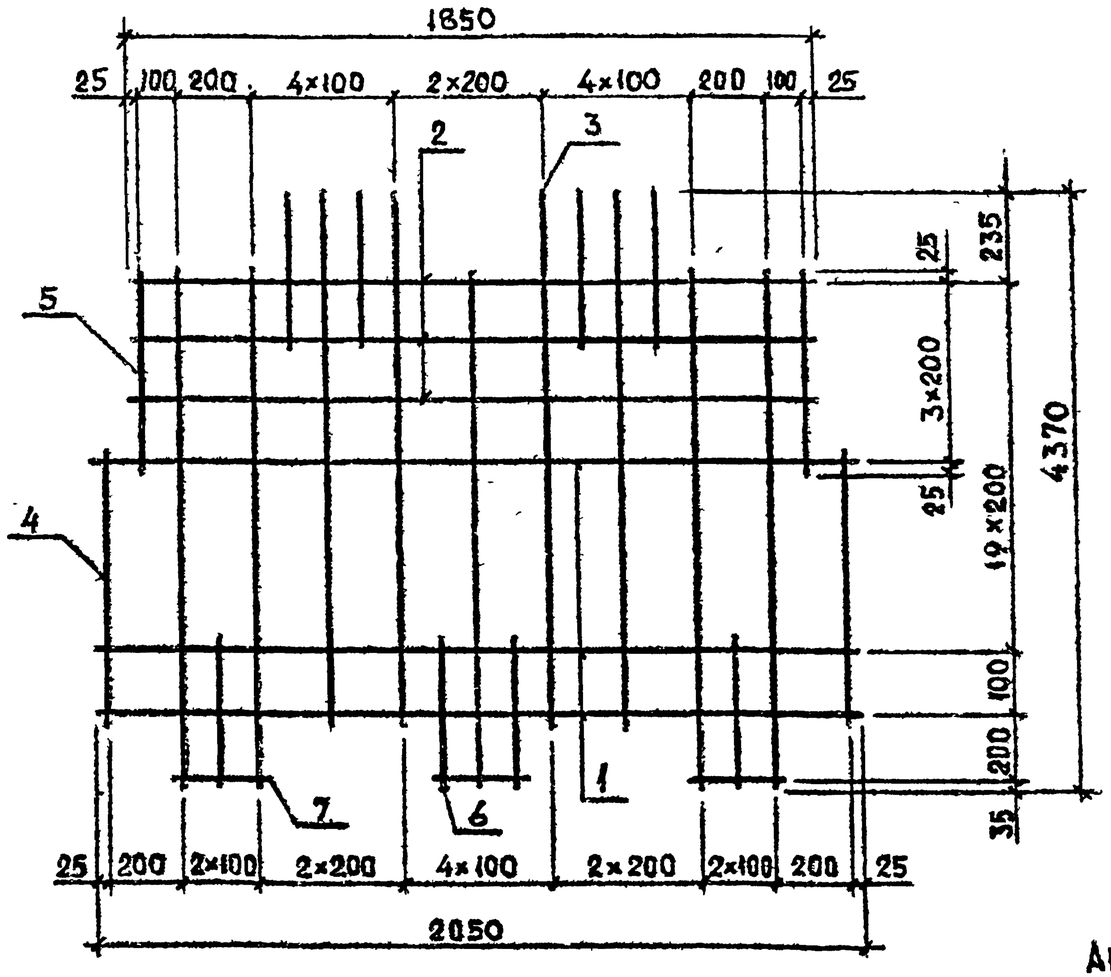

Вид А

Арматура класса А III по ГОСТ 5781-82*

Технические требования см. 1.020.1-2с/89 4-2 ТТ

Поз.	Наименование	Кол.	Масса ед., кг	Масса сетки, кг
1	⌀8 А III, L = 2050	19	0,81	37,24
2	8 А III, L = 1850	3	0,73	
3	8 А III, L = 4160	9	1,64	
4	8 А III, L = 3350	2	1,32	
5	8 А III, L = 650	2	0,26	
6	8 А III, L = 450	8	0,18	
7	8 А III, L = 250	3	0,10	

Разраб.	Чкванава		07.89
Проверил	Барбакадзе		
ГИП	Чкванава		07.89
Н. контр.	Чкванава		07.89

1.020.1-2с/89 4-2 К39

Сетка С20

Стадия	Лист	Листов
Р		1

ТбилЗНИИЭП

Инв. № подл. | Подп. и дата | Взам. инв. №

Формат А3

1.020.1-2с/89 В.4-2

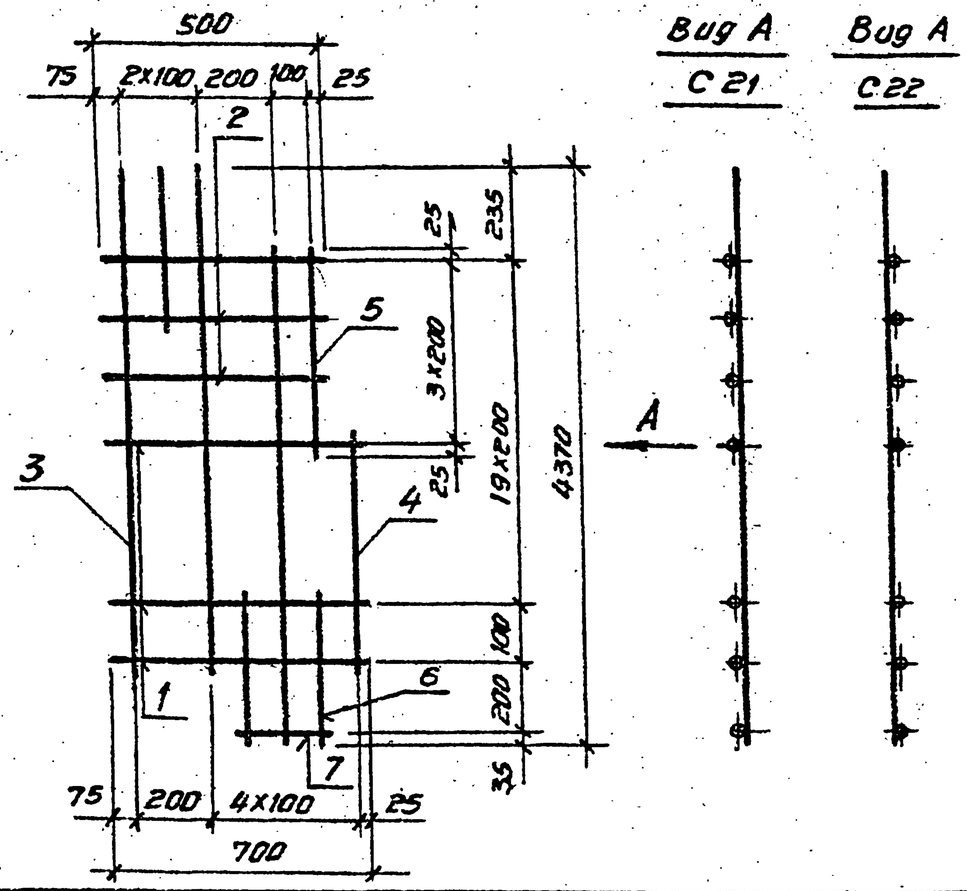

Марка сетки	Поз.	Наименование	Кол.	Масса ед., кг	Масса сетки, кг
С21;С22	1	Ф8А III, L = 700	18	0.28	12.90
	2	8А III, L = 600	3	0.24	
	3	8А III, L = 4160	3	1.64	
	4	8А III, L = 3350	1	1,32	
	5	8А III, L = 650	1	0,26	
	6	8А III, L = 460	3	0,18	
	7	8А III, L = 250	1	0.10	

Арматура класса А III по ГОСТ 5781-82*
Технические требования см. 1.020.1-2с/89 4-2 ТТ

Разраб.	Чкванава		08.89
Провер.	Барбакадзе		08.89
ГИП	Чкванава		08.89
Н.контр.	Чкванава		08.89

1.020.1-2с/89 4-2 К40

Сетка С21; С22

Стадия	Лист	Листов
Р		1

ТбилЗНИИЭП

Формат А4

Взам. инв.№ | Подпись и дата | Инв.№ подл.

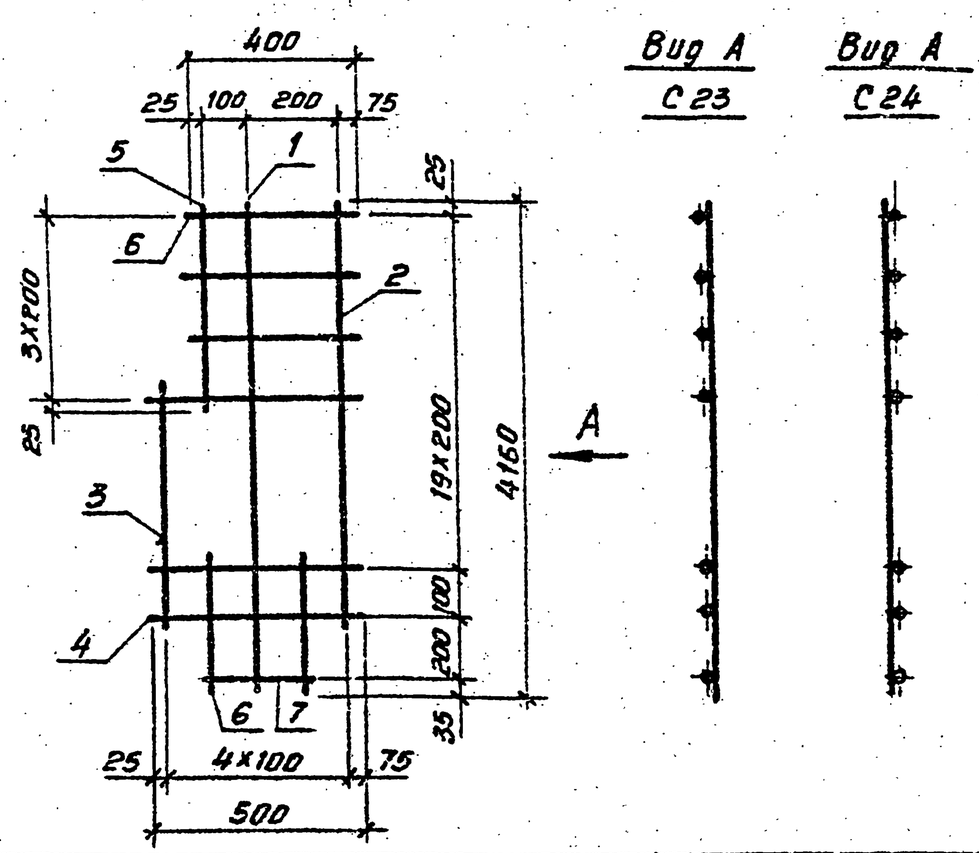

Марка сетки	Поз.	Наименование	Кол.	Масса ед., кг	Масса сетки, кг
С23;С24	1	Ф8А III, L = 4160	1	1.64	9.32
	2	8А III, L = 3950	1	1.56	
	3	8А III L = 3350	1	1.32	
	4	8А III L = 500	18	0.20	
	5	8А III L = 650	1	0.26	
	6	8А III L = 400	5	0.16	
	7	8А III L = 250	1	0.10	

Арматура класса А III по ГОСТ 5781-82*
Технические требования см. 1.020.1-2с/89 4-2 ТТ

Разраб.	Чкванава		08.89
Провер.	Барбакадзе		08.89
ГИП	Чкванава		08.89
Н.контр.	Чкванава		08.89

1.020.1-2с/89 4-2 К41

Сетка С23; С24

Стадия	Лист	Листов
Р		1

ТбилЗНИИЭП

Формат

Взам. инв.№ | Подпись и дата | Инв.№ подл.

1.020.1-2с/89 В. 4-2

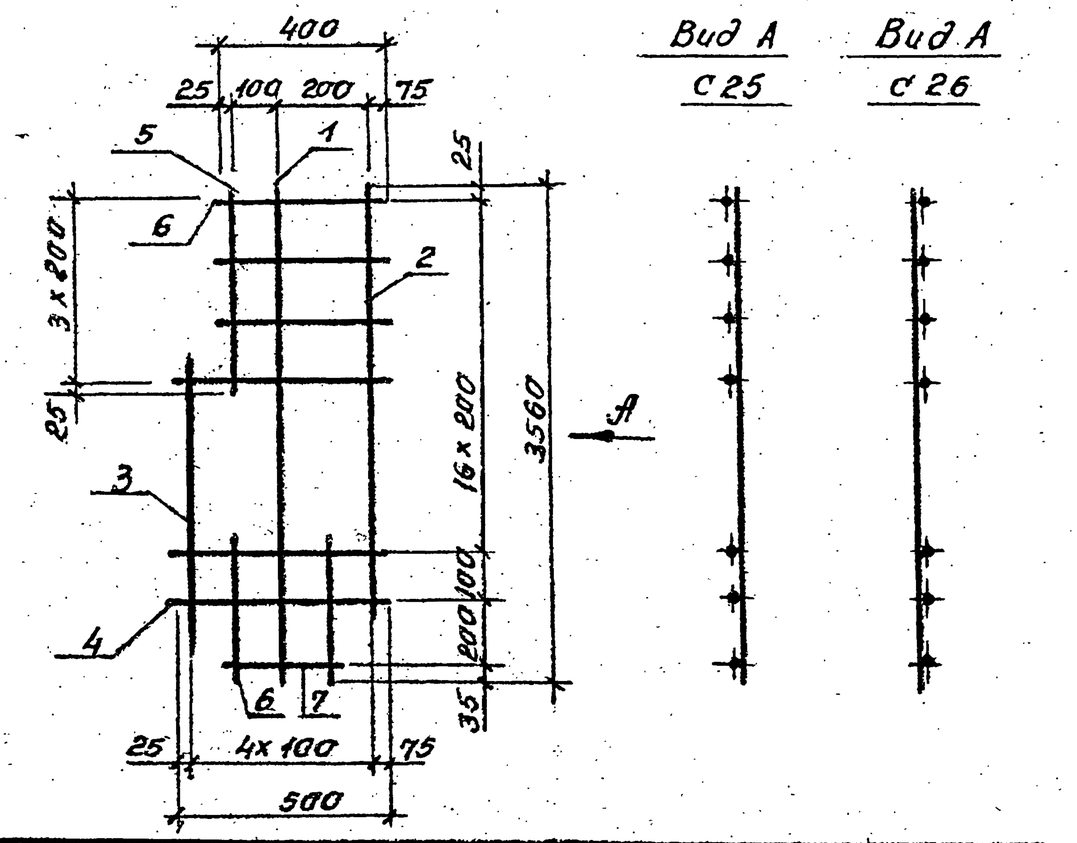

Марка сетки	Поз.	Наименование	Кол.	Масса ед., кг.	Масса сетки, кг
С25; С26	1	⌀8 А III, L = 3560	1	1,41	8,02
	2	8 А III, L = 3350	1	1,32	
	3	8 А III, L = 2750	1	1,09	
	4	8 А III, L = 500	15	0,20	
	5	8 А III, L = 650	1	0,26	
	6	8 А III, L = 400	5	0,16	
	7	8 А III, L = 250	1	0,10	

Арматура класса А III по ГОСТ 5781-82*
Технические требования см. 1.020.1-2с/89 4-2 ТТ

разраб.	Чкванава		08.89
Пров.	Барбакадзе		08.89
ГИП	Чкванава		08.89
Н. контр.	Чкванава		08.89

1.020.1-2с/89 4-2 К42

Сетка С25; С26.

Стадия	Лист	Листов
Р		1

ТбилЗНИИЭП

Инв. N подл. | Подпись и дата | Взам. инв. N

формат А4.

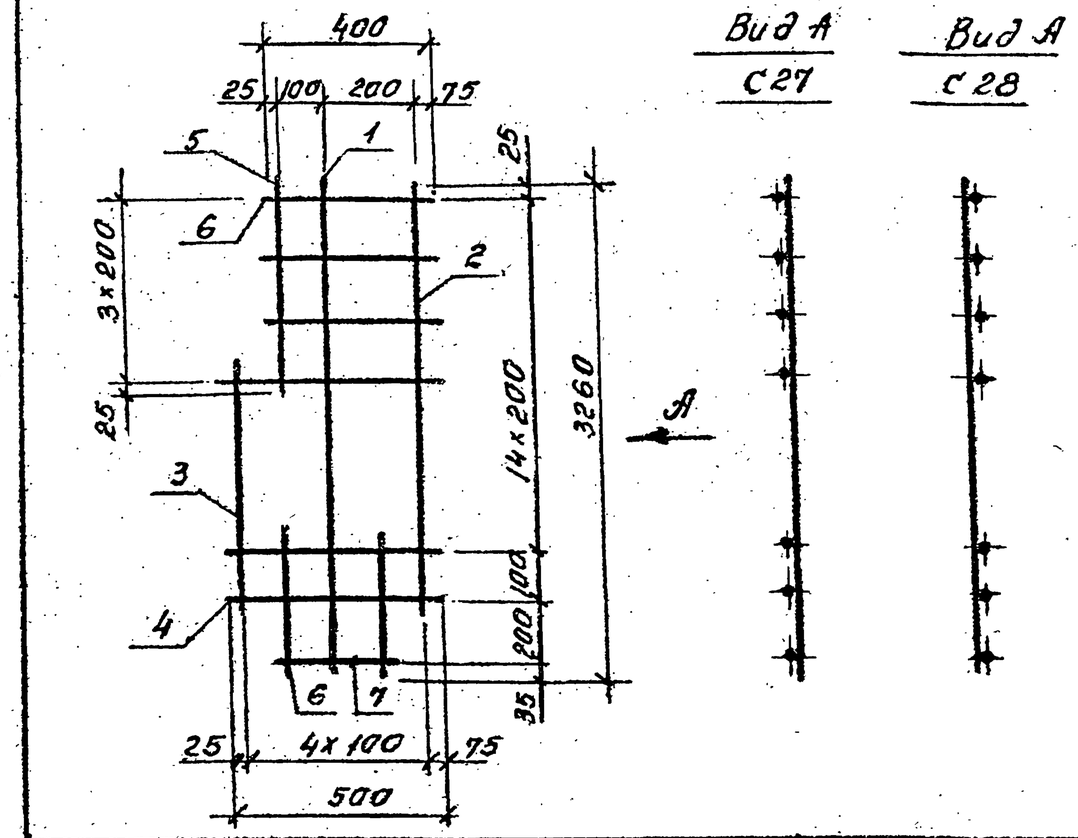

Марка сетки	Поз.	Наименование	Кол.	Масса ед., кг.	Масса сетки, кг.
С27; С28	1	⌀8 А III, L = 3260	1	1,28	7,25
	2	8 А III, L = 3050	1	1,20	
	3	8 А III, L = 2450	1	0,97	
	4	8 А III, L = 500	13	0,20	
	5	8 А III, L = 650	1	0,26	
	6	8 А III, L = 400	5	0,16	
	7	8 А III, L = 250	1	0,10	

Арматура класса А III по ГОСТ 5781-82*
Технические требования см. 1.020.1-2с/89 4-2 ТТ

разр.	Чкванава		08.89
Провер.	Барбакадзе		08.89
ГИП	Чкванава		08.89
Н. контр.	Чкванава		08.89

1.020.1-2с/89 4-2 К43.

Сетка С27; С28

Стадия	Лист	Листов
Р		1

ТбилЗНИИЭП

Инв. N подл. | Подпись и дата | Взам. инв. N

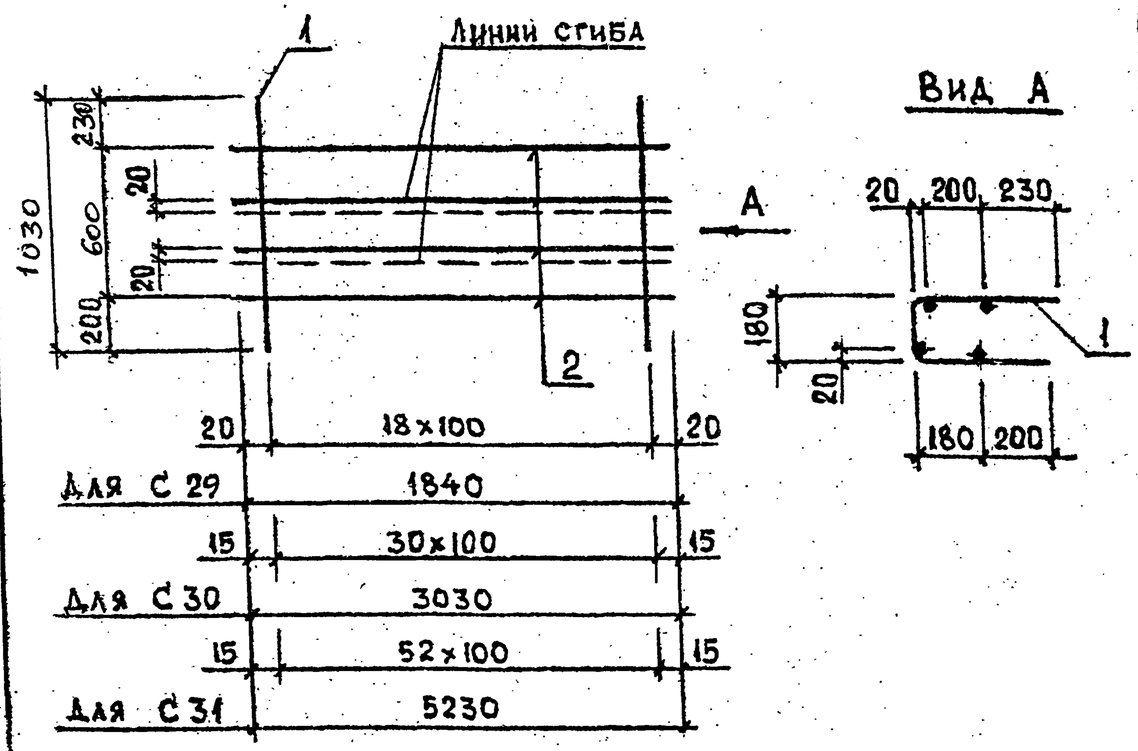

Марка сетки	Поз.	Наименование	Кол.	Масса ед., кг	Масса сетки, кг
С29	1	⌀6АIII, L = 1030	19	0,23	6,01
	2	6АIII, L = 1840	4	0,41	
С30	1	⌀6АIII, L = 1030	31	0,23	9,81
	2	6АIII, L = 3030	4	0,67	
С31	1	⌀6АIII, L = 1030	53	0,23	16,83
	2	6АIII, L = 5230	4	1,16	

Арматура класса АIII по ГОСТ 5781-82*.
Технические требования см. 1.020.1-2с/89 4-2 ТТ

Разраб.	Чкванава		03.89
Проверил	Барбакадзе		
ГИП	Чкванава		03.89
Н.контр.	Чкванава		03.89

1.020.1-2с/89 4-2 К44

Сетка С29... С31

Стадия	Лист	Листов
Р		1

ТбилЗНИИЭП

Взам. инв. № | Подпись и дата | Инв. № подл.

Формат А4

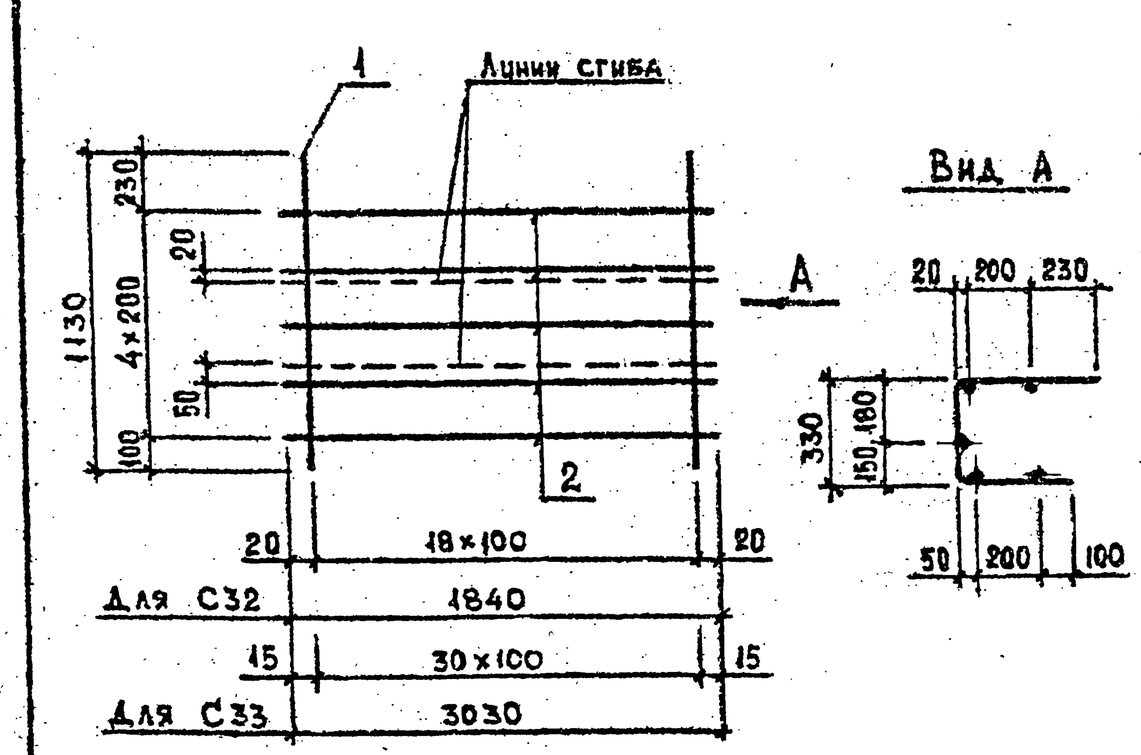

Марка сетки	Поз	Наименование	Кол	Масса ед., кг	Масса сетки, кг
С32	1	⌀6АIII, L = 1130	19	0,25	6,80
	2	6АIII, L = 1840	6	0,41	
С33	1	⌀6АIII, L = 1130	31	0,25	11,10
	2	6АIII, L = 3030	5	0,67	

Арматура класса АIII по ГОСТ 5781-82*
Технические требования см. 1.020.1-2с/89 4-2 ТТ

Разраб.	Чкванава		03.89
Проверил	Барбакадзе		
ГИП	Чкванава		03.89
Н.контр.	Чкванава		03.89

1.020.1-2с/89 4-2 К45

Сетка С32, С33

Стадия	Лист	Листов
Р		1

ТбилЗНИИЭП

Взам. инв. № | Подпись и дата | Инв. № подл.

Формат А4

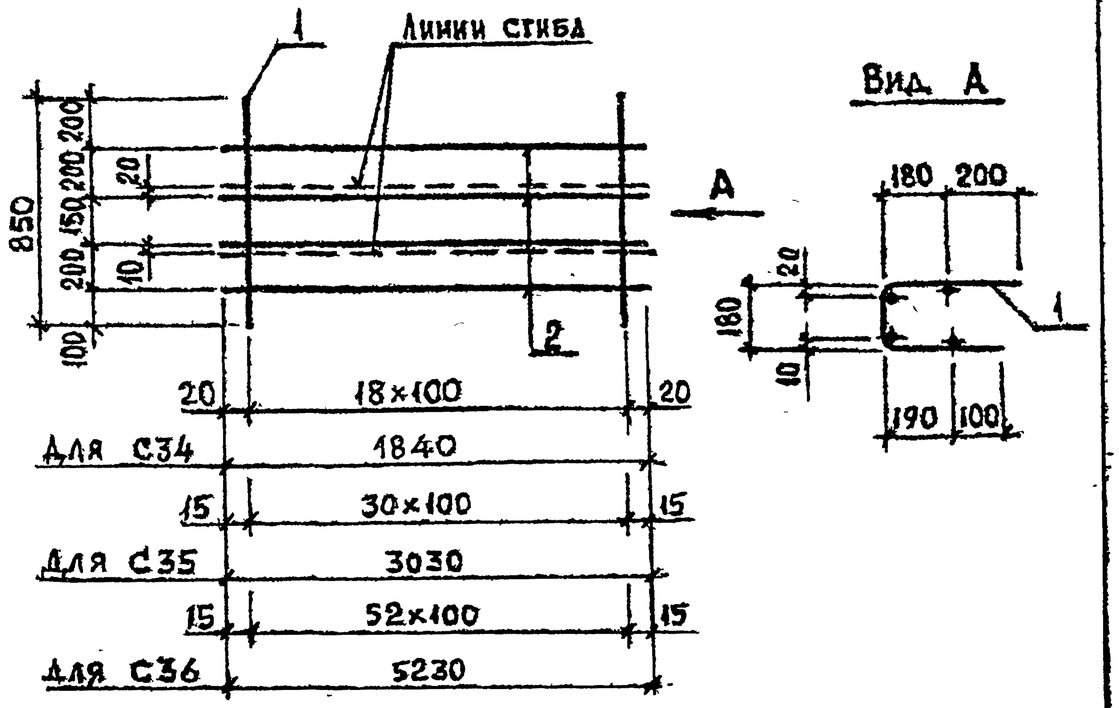

Марка сетки	Поз.	Наименование	Кол.	Масса ед., кг	Масса сетки, кг
С34	1	Ф6 А III, L = 850	19	0,19	5,25
	2	6 А III, L = 1840	4	0,41	
С35	1	Ф6 А III, L = 850	31	0,19	8,57
	2	6 А III, L = 3030	4	0,67	
С36	1	Ф6 А III, L = 850	53	0,19	14,71
	2	6 А III, L = 5230	4	1,16	

Арматура класса А III по ГОСТ 5781-82*

Технические требования см. 1.020.1-2с/89 4-2 ТТ

Разраб.	Чкванава		07.89
Проверил	Барбакадзе		
ГИП	Чкванава		07.89
Н. контр.	Чкванава		07.89

1.020.1-2с/89 4-2 К46

Сетка С34...С36

Стадия	Лист	Листов
Р		1

ТбилЗНИИЭП

Формат А4

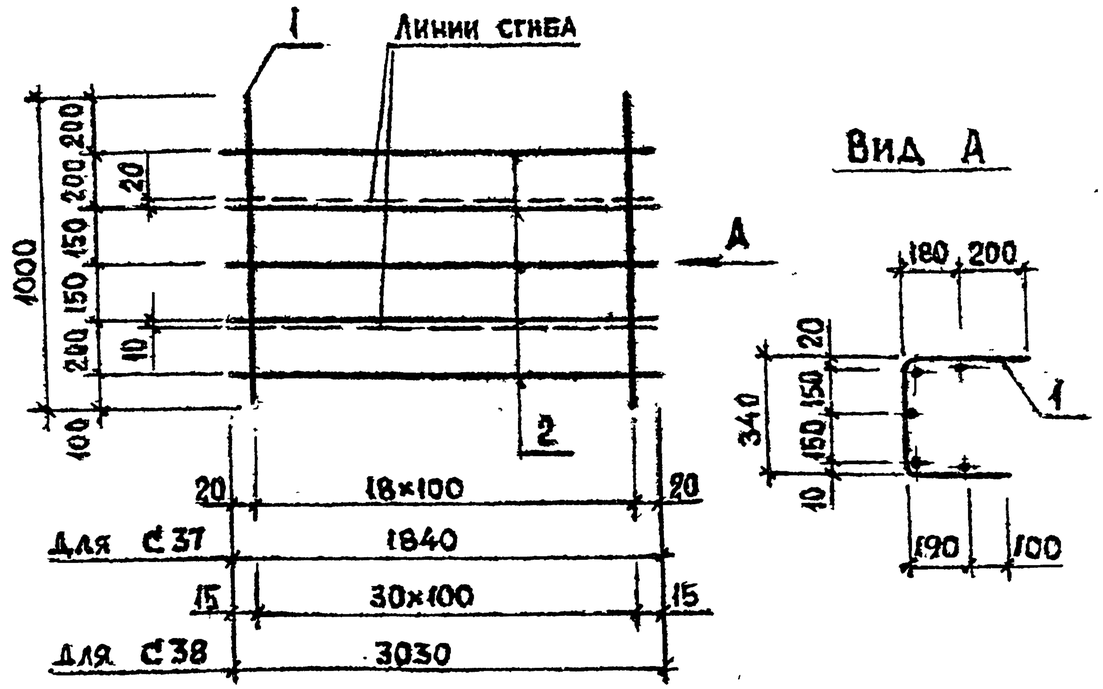

Марка сетки	Поз.	Наименование	Кол.	Масса ед., кг	Масса сетки, кг
С37	1	Ф6 А III, L = 1000	19	0,22	6,23
	2	6 А III, L = 1840	5	0,41	
С38	1	Ф6 А III, L = 1000	31	0,22	10,17
	2	6 А III, L = 3030	5	0,67	

Арматура класса А III по ГОСТ 5781-82*

Технические требования см. 1.020.1-2с/89 4-2 К

Разраб.	Чкванава		07.89
Проверил	Барбакадзе		
ГИП	Чкванава		07.89
Н. контр.	Чкванава		04.89

1.020.1-2с/89 4-2 К47

Сетка С37; С38

Стадия	Лист	Листов
Р		1

ТбилЗНИИЭП

Формат А4

Взам. инв. № | Подпись и дата | Инв. № подл.

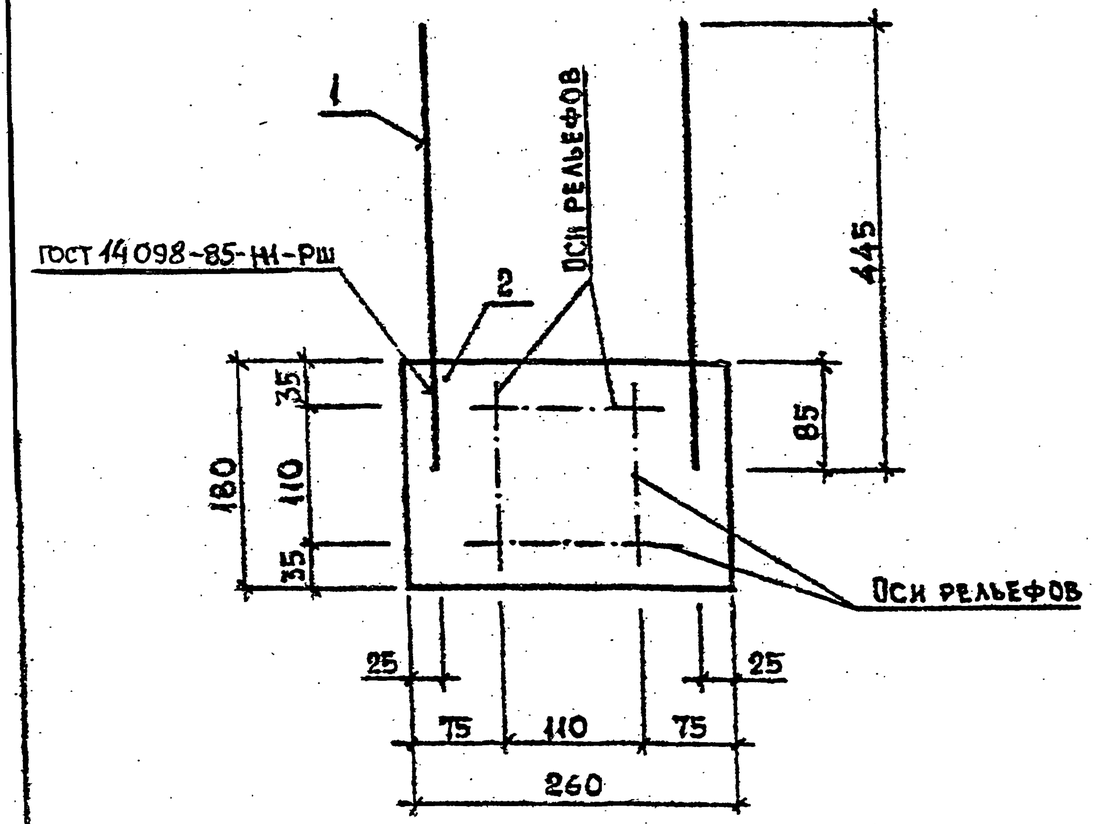

Поз	Наименование	Кол	Масса ед., кг	Масса изделия, кг
1	⌀12 AIII, L=445	2	0,40	4,47
2	-10×180, L=260	1	3,67	

Арматура класса AIII по ГОСТ 5781-82*
Полоса по ГОСТ 103-76*

Разраб.	Чкванава		03.89	1.020.1-2с/89 4-2 К48
Проверил	Барвакадзе			
ГИП	Чкванава		03.89	
Н.контр.	Чкванава		03.89	

Изделие закладное МН1

Стадия	Лист	Листов
Р		1

ТбилЗНИИЭП

Взам.инв.№ | Подпись и дата | Инв.№ подл.

Формат А6

П1, П2

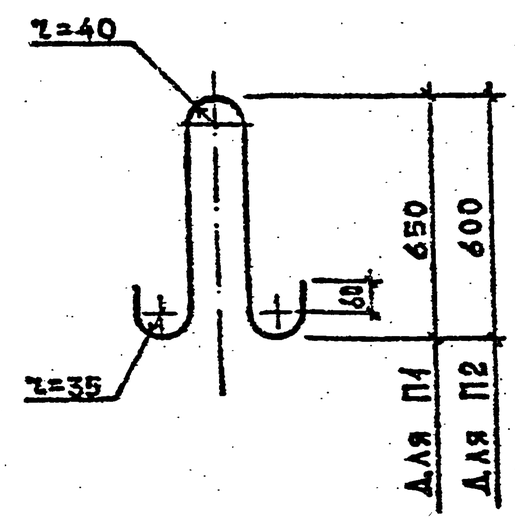

П3, П4

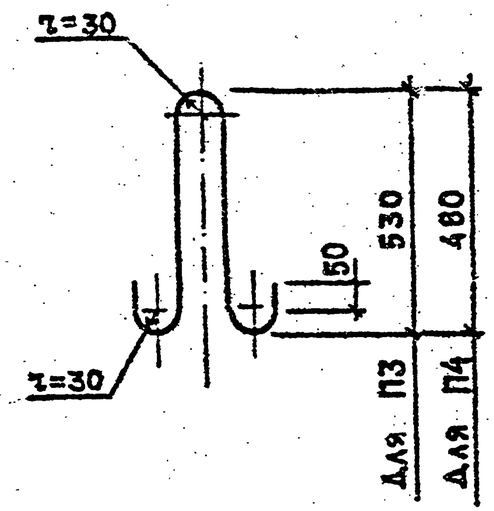

Марка	Наименование	Масса, кг
П1	⌀22 AI, L=1630	4,86
П2	⌀20 AI, L=1540	3,80
П3	⌀18 AI, L=1340	2,68
П4	⌀16 AI, L=1230	1,94

Арматура класса AI по ГОСТ 5781-82*

Разраб.	Чкванава		03.89	1.020.1-2с/89 4-2 К49
Проверил	Барвакадзе			
ГИП	Чкванава		03.89	
Н.контр.	Чкванава		03.89	

Петля П1...П4

Стадия	Лист	Листов
Р		1

ТбилЗНИИЭП

Взам.инв.№ | Подпись и дата | Инв.№ подл.

Формат А4