ТИПОВЫЕ КОНСТРУКЦИИ, ИЗДЕЛИЯ И УЗЛЫ ЗДАНИЙ И СООРУЖЕНИЙ

СЕРИЯ 1.020.1-2с/89

КОНСТРУКЦИИ КАРКАСА МЕЖВИДОВОГО ПРИМЕНЕНИЯ МНОГОЭТАЖНЫХ ОБЩЕСТВЕННЫХ ЗДАНИЙ, ПРОИЗВОДСТВЕННЫХ И ВСПОМОГАТЕЛЬНЫХ ЗДАНИЙ ПРОМЫШЛЕННЫХ ПРЕДПРИЯТИЙ ДЛЯ СТРОИТЕЛЬСТВА В РАЙОНАХ СЕЙСМИЧНОСТЬЮ 7,8 И 9 БАЛЛОВ И В НЕСЕЙСМИЧЕСКИХ РАЙОНАХ, С ИЗГОТОВЛЕНИЕМ ИЗДЕЛИЙ КАРКАСА В ЕДИНЫХ ОПАЛУБОЧНЫХ ФОРМАХ

ВЫПУСК 2-10

КОЛОННЫ СЕЧЕНИЕМ 400Х400 ММ ДЛЯ ЗДАНИЙ С ВЫСОТАМИ ЭТАЖЕЙ 5,4 ; 6,0 И 6,0 (7,2) М
ПРОСТРАНСТВЕННЫЕ КАРКАСЫ
РАБОЧИЕ ЧЕРТЕЖИ

ЧАСТЬ 2
ДЛЯ НЕСЕЙСМИЧЕСКИХ РАЙОНОВ

1962-24

ТИПОВЫЕ КОНСТРУКЦИИ, ИЗДЕЛИЯ И УЗЛЫ ЗДАНИЙ И СООРУЖЕНИЙ

СЕРИЯ 1.020.1-2с/89

КОНСТРУКЦИИ КАРКАСА МЕЖВИДОВОГО ПРИМЕНЕНИЯ МНОГОЭТАЖНЫХ ОБЩЕСТВЕННЫХ ЗДАНИЙ, ПРОИЗВОДСТВЕННЫХ И ВСПОМОГАТЕЛЬНЫХ ЗДАНИЙ ПРОМЫШЛЕННЫХ ПРЕДПРИЯТИЙ ДЛЯ СТРОИТЕЛЬСТВА В РАЙОНАХ СЕЙСМИЧНОСТЬЮ 7,8 И 9 БАЛЛОВ И В НЕСЕЙСМИЧЕСКИХ РАЙОНАХ, С ИЗГОТОВЛЕНИЕМ ИЗДЕЛИЙ КАРКАСА В ЕДИНЫХ ОПАЛУБОЧНЫХ ФОРМАХ

ВЫПУСК 2-10

КОЛОННЫ СЕЧЕНИЕМ 400Х400ММ ДЛЯ ЗДАНИЙ С ВЫСОТАМИ ЭТАЖЕЙ 5,4 ; 6,0 И 6,0 (7,2) М ПРОСТРАНСТВЕННЫЕ КАРКАСЫ РАБОЧИЕ ЧЕРТЕЖИ

ЧАСТЬ 2

ДЛЯ НЕСЕЙСМИЧЕСКИХ РАЙОНОВ

РАЗРАБОТАНЫ ТБИЛЗНИИЭП

ДИРЕКТОР ИНСТИТУТА Н.А.ЭДИШЕРАШВИЛИ

ГЛ.КОНСТРУКТОР ИНСТ. А.Г.ЧИГОЛАВА

НАЧАЛЬНИК ОТДЕЛА Г.В.ТУРМАНИДЗЕ

ГЛ.ИНЖ.ПРОЕКТА К.А.КАПАНАДЗЕ

СОГЛАСОВАНО С ЦНИИСК им.В.А.КУЧЕРЕНКО

ЗАМ.ДИРЕКТОРА О.О.АНДРЕЕВ

ЗАВ.ЛАБ.СЕЙСМОСТОЙКИХ КОНСТРУКЦИЙ ЗДАНИЙ А.В.ЧЕРКАШИН

СТ.НАУЧНЫЙ СОТР. С.А.МИНАКОВ

ПРИ УЧАСТИИ ИНЖЕН ГОССТРОЯ СССР

УТВЕРЖДЕНЫ ГОСКОМАРХИТЕКТУРЫ, ПРИКАЗ ОТ 25.12 1989 Г №244

ВВЕДЕНЫ В ДЕЙСТВИЕ С 01.07.1990 Г.

ТБИЛЗНИИЭП ПРИКАЗ ОТ 27.12 1989 Г.

Обозначение	Наименование	Стр.
I.020.I-2с/89 2-I0	Содержание	2
ТТ	Технические требования	4
К67	Каркас пространственный КП1...КП9	6
К68	Каркас пространственный КП10...КП15	8
К69	Каркас пространственный КП16...КП21	9
К70	Каркас пространственный КП22...КП27	II
К71	Каркас пространственный КП28,КП23н... ...КП26н	I2
К72	Каркас пространственный КП27н,КП28н	I4
К73	Каркас пространственный КП29...КП37	I5
К74	Каркас пространственный КП38...КП43	I7
К75	Каркас пространственный КП44...КП49	I8
К76	Каркас пространственный КП50...КП55	20
К77	Каркас пространственный КП56,КП51н... ...КП54н	2I
К78	Каркас пространственный КП55н,КП56н	23
К79	Каркас пространственный КП57...КП63	24
К80	Каркас пространственный КП64...КП70	25
К81	Каркас пространственный КП71...КП77	27
К82	Каркас пространственный КП78...КП84	28
К83	Каркас пространственный КП85...КП89	30
К84	Каркас пространственный КП90...КП93	3I
К85	Каркас пространственный КП86н...КП91н	32
К86	Каркас пространственный КП92н, КП93н	34
К87	Каркас пространственный КП94...КП99	35
К88	Каркас пространственный КП100...КП106	36
К89	Каркас пространственный КП107...КП113	38
I.020.I-2с/89 2-I0 К90	Каркас пространственный КП114...КП119	39
К91	Каркас пространственный КП120...КП122	4I
К92	Каркас пространственный КП123...КП129	42
К93	Каркас пространственный КП130,КП123н... ... КП128н	43
К94	Каркас пространственный КП129н,КП130н	45
К95	Каркас пространственный КП131...КП137	46
К96	Каркас пространственный КП138...КП144	48
К97	Каркас пространственный КП145...КП150	50
К98	Каркас пространственный КП151...КП154	52
К99	Каркас пространственный КП155...КП161	54
К100	Каркас пространственный КП162...КП168	56
К101	Каркас пространственный КП169,КП163н... ... КП166н	58
К102	Каркас пространственный КП167н...КП169н	60
К103	Каркас пространственный КП170...КП175	62
К104	Каркас пространственный КП176...КП180	64
К105	Каркас пространственный КП181...КП184	66
К106	Каркас пространственный КП185...КП190	68
К107	Каркас пространственный КП191...КП195	70
К108	Каркас пространственный КП196...КП199	72
К109	Каркас пространственный КП200...КП204	74
К110	Каркас пространственный КП205,КП206, КП200н...КП202н	

Разраб.	Санкветадзе	
Провер.	Цкванава	
ГИП	Бускивадзе	
Н. контр.	Бускивадзе	

I.020.I-2с/89 2-I0

Содержание

Стадия	Лист	Листов
Р	1	2

ТбилЗНИИЭП

ФОРМАТ А3

1.020.1-2с/89 В.2-10 4.2

Обозначение	Наименование	Стр.
I.020.I-2с/89 2-I0 КII1	Каркас пространственный КП203н, КП204н	78
КII2	Каркас пространственный КП205н, КП206н	80
КII3	Каркас пространственный КП207...КП212	82
КII4	Каркас пространственный КП213...КП217	84
КII5	Каркас пространственный КП218...КП223	86
КII6	Каркас пространственный КП224...КП227	88
КII7	Каркас пространственный КП228...КП232	90
КII8	Каркас пространственный КП223...КП235	92
КII9	Каркас пространственный КП236...КП24I	94
КI20	Каркас пространственный КП242, КП243, КП236н...КП238н	96
КI2I	Каркас пространственный КП239н...КП24Iн	98
КI22	Каркас пространственный КП242н,КП243н	I00
КI23	Каркас пространственный КП244...КП249	I02
КI24	Каркас пространственный КП250...КП254	I04
КI25	Каркас пространственный КП255...КП260	I06
КI26	Каркас пространственный КП26I...КП264	I08
КI27	Каркас пространственный КП265...КП269	II0
КI28	Каркас пространственный КП270...КП272	II2
КI29	Каркас пространственный КП274...КП279	II4
КI30	Каркас пространственный КП280, КП28I, КП274н...КП276н	II6

Обозначение	Наименование	Стр
I.020.I-2с/89 2-I0 КI3I	Каркас пространственный КП277н...КП279н	II8
КI32	Каркас пространственный КП280н,КП28Iн	I20

1.020.1-2с/89 В.2-10 Ч.2

Инв. № подл. | Подпись и дата | Взам. инв. №

I. ОБЩАЯ ЧАСТЬ

I.I. Серия I.020.I-2с/89, выпуск 2-2 содержит рабочие чертежи пространственных каркасов для колонн сечением 400х400 мм при высоте этажей 5,4; 6,0 и 6,0(7,2)м

Выпуск состоит из двух частей:

Часть I содержит рабочие чертежи пространственных каркасов колонн, применяемых для строительства в районах сейсмичностью 7,8 и 9 баллов.

Часть II содержит рабочие чертежи пространственных каркасов колонн, применяемых для строительства в несейсмических районах.

I.2. Рабочие чертежи колонн приведены в выпуске 2-9.

I.3. Детали пространственных каркасов приведены в выпуске 2-I3.

I.4. Арматурные и закладные изделия приведены в выпуске 2-I4.

I.5. Рекомендации по технологии изготовления пространственных каркасов приведены в выпуске 0-3 "Указания по заводской технологии изготовления изделий".

I.6. Изготовление пространственных каркасов должно производится в соответствии с требованиями СНиП 2.03.0I-84 "Бетонные и железобетонные конструкции", СНиП II-23-8I* "Стальные конструкции", СНиП 2.03.II-85 "Защита строительных конструкций от коррозии", СНиП 3.03.0I-87 "Несущие и ограждающие конструкции", "Рекомендации по проектированию стальных закладных деталей для железобетонных конструкций", разработанных НИИЖБ Госстроя СССР, ГОСТ I4098-85, ГОСТ I0922-75.

I.7. Класс точности и технологические допуски при изготовлении конструкций должны приниматься в соответствии с требованиями ГОСТ 2I778-8I, ГОСТ 2I779-82, ГОСТ 2I780-83 и ГОСТ I30I5.0-83.

I.8. Указания по применению изделий приведены в выпуске 0-I.

I.9. Перечень выпусков, входящих в состав серии I.020.I-2с/89 приведен в выпуске 0-0.

2. ТЕХНИЧЕСКАЯ ХАРАКТЕРИСТИКА И РЕКОМЕНДАЦИИ ПО ИЗГОТОВЛЕНИЮ АРМАТУРНЫХ КАРКАСОВ

2.I. Пространственные каркасы для колонн следует изготовлять по рабочим чертежам настоящего выпуска.

2.2. Пространственные каркасы собираются из отдельных стержней продольной арматуры в количестве 4 или 8 шт, а также замкнутых хомутов, сеток косвенного армирования и закладных изделий, приведенных в вып.2-I4.

2.3. Сборку пространственных каркасов колонн рекомендуется производить на механизированных линиях, оснащенных поворотным кондуктором и сварочными клещами, допускающими сварку пересечений арматуры с максимальными диаметрами 40+I4 мм, например, подвесными клещами типа К-243В.

2.4. Для обеспечения заданного расстояния между осями крайних стержней продольной арматуры в пространственном каркасе с отклонениями не более 0,5 диаметра стержня необходимо перед сваркой зафиксировать концы продольных стержней в кондукторе со сменными втулками, внутренний диаметр которых должен быть равен диаметру арматуры с учетом свободного прохода стержня периодического профиля.

2.5. В качестве продольной арматуры колонн принята сталь класса А-III, ГОСТ 578I-82*.

Поперечная арматура каркасов, в виде замкнутых хомутов, принята из горячекатаной арматурной стали класса А-I, ГОСТ 578I-82*.

РАЗРАБ.	БЖСКИВАДЗЕ		I.020.I-2с/89 2-10 ТТ	
ПРОВЕРИЛ	ЧКВАНАВА			
ГИП	ЧКВАНАВА			
Н.КОНТР.	ЧКВАНАВА		Технические требования	Стадия: Р; Лист: I; Листов: 2
				ТбилЗНИИЭП

ИНВ.№ПОДЛ. | ПОДП. И ДАТА | ВЗАМ.ИНВ.№

В сетках косвенного армирования применяется горячекатаная арматурная сталь класса А-Ш ГОСТ 5781-82*.

2.6. Сварку пересечений арматурных стержней в пространственных каркасах рекомендуется выполнять контактно-точечным способом. Однако, при отсутствии оборудования могут быть разработаны конструктивно-технологические варианты пространственных каркасов, изготавливаемых с применением дуговой сварки.

2.7. Качество сварных соединений арматуры должно отвечать требованиям ГОСТ I0922-75 и ГОСТ I4098-85.

2.8. В случае отсутствия необходимого стандартного оборудования для сварки крестообразных соединений арматуры диаметрами до 36 мм или невозможности обеспечения нормируемой прочности соединений в закладных изделиях типов МН6÷МН10 необходимо взамен этих изделий применять закладные изделия МН19÷МН23 соответственно. При этом детали установки МН19÷МН23 в объемных каркасах приведены в вып.2-I3.

Контроль качества и испытания крестообразных соединений производить согласно положений "Рекомендаций по технологии сварки крестообразных и тавровых одиночных и спаренных стержней арматуры железобетонных конструкций", г.Москва I975г., утвержденных директором НИИЖБ 2I октября I974 г.

2.9. Отклонения размеров арматуры и отдельных стержней, а также отклонения в размерах ячеек сварных сеток и в расстояниях между отдельными стержнями пространственных каркасов не должны превышать величин, допускаемых ГОСТ I0922-75.

2.I0. Порядок сборки пространственного каркаса колонн следующий

I) устанавливаются пакеты замкнутых хомутов и сеток косвенного армирования и закладные изделия типа МН1-МН14 между планшайбами поворотного кондуктора;

2) протягиваются стержни продольной арматуры и фиксируются в зажимах кондуктора;

3) распределяются хомуты и сетки по длине каркаса в нижнем ярусе колонн с соблюдением проектного шага поперечной арматуры, устанавливаются закладные изделия типа МН1-МН14 в строго определенном месте;

4) производится контактная точечная сварка всех пересечений продольной арматуры, хомутов и сеток, изделия закладные МН1-МН14 привариваются непосредственно или с помощью коротышей к продольным стержням электродуговой сваркой;

5) устанавливаются дополнительные закладные изделия (для крепления стен, диафрагм жесткости и др.) и закрепляются в соответствии с деталями армирования, приведенными в вып.2-I3.

КП1...КП4

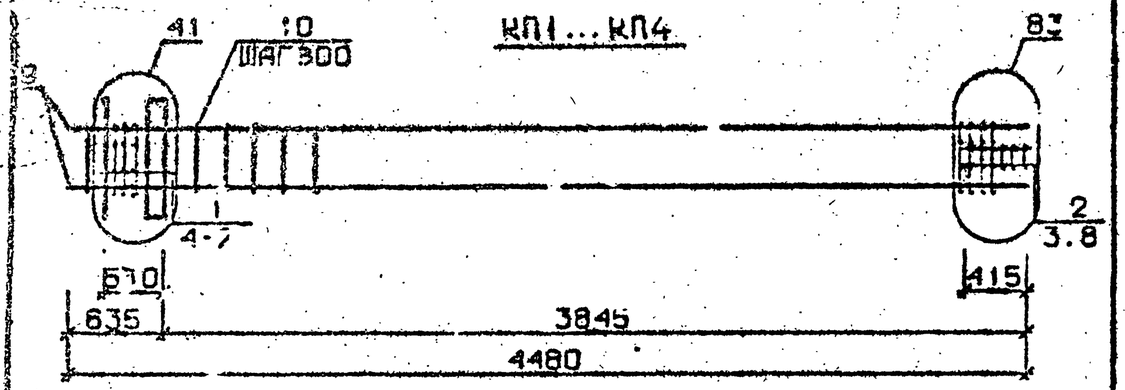

КП5

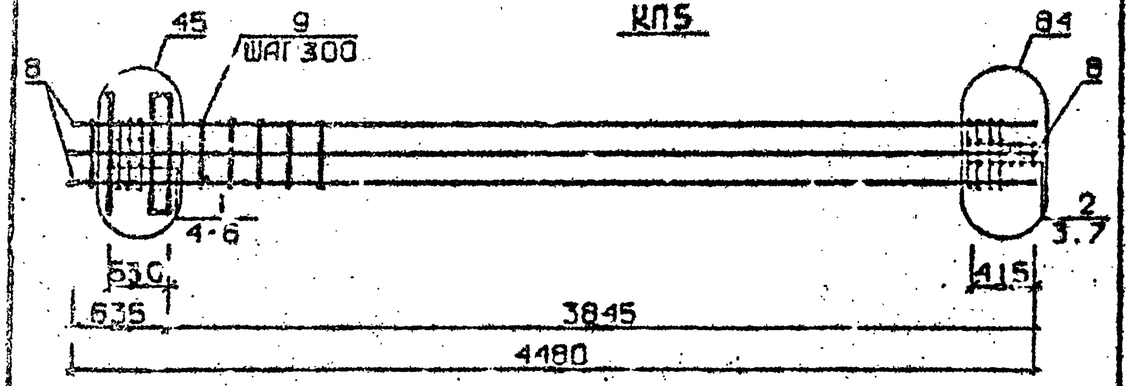

КП6...КП9

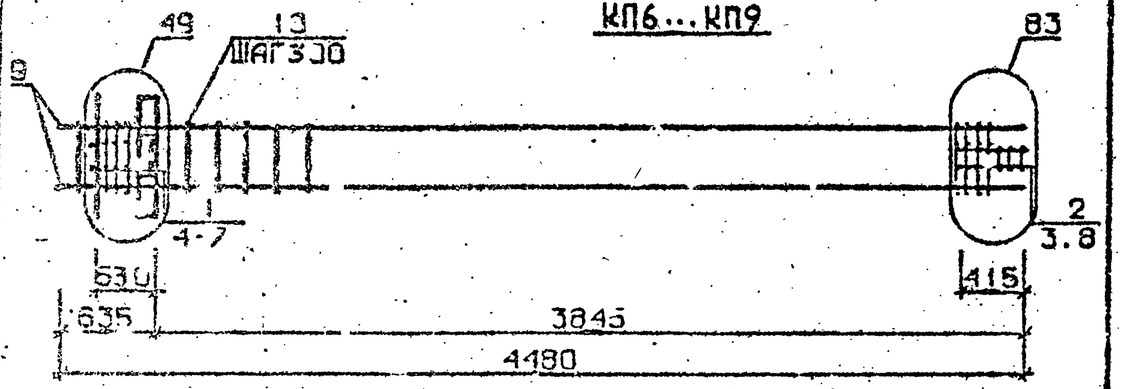

Арматура класса AI и AIII по ГОСТ 5781-82*
Детали см. 1.020.1-2с/89 В.2-13
Спецификацию см. лист 2

Разраб.	Мосесова		1.020.1-2с/89 2-10 К67
Проверил	Чкванава		
ГИП	Бускиладзе		
Н.контр.	Чкванава		КАРКАС ПРОСТРАНСТВЕННЫЙ КП1...КП9
			Стадия Р; Лист 1; Листов 4; ЦНИИЭП

Инв. № подл. | Подпись и дата | Взам. инв. №

Формат А4

Марка пространственного каркаса	Поз.	Марка арматурного изделия	Кол.	Масса, кг		Обозначение документа
				1 шт.	Всего	
КП1	1	С1	5	1,8	9,0	В. 2-14
	2	С2	3	2,9	8,7	В. 2-14
	3	С9	2	0,7	1,4	В. 2-14
	4	МН1	1	25,6	25,6	В. 2-14
	5	Ø28АШ L = 720	2	3,48	6,96	Б.Ч.
	6	Ø10АI L = 380	2	0,23	0,46	Б.Ч.
	7	Ø12АI L = 130	4	0,11	0,44	Б.Ч.
	8	Ø8АI L = 500	2	0,20	0,40	Б.Ч.
	9	Ø20АШ L = 4480	1	11,0	44,0	Б.Ч.
	10	ХМ1	13	0,55	7,15	В. 2-14
				Итого:	104,1	
КП2	1	С1	5	1,8	9,0	В. 2-14
	2	С2	3	2,9	8,7	В. 2-14
	3	С9	2	0,7	1,4	В. 2-14
	4	МН1	1	25,6	25,6	В. 2-14
	5	Ø28АШ L = 720	2	3,48	6,96	Б.Ч.
	6	Ø10АI L = 380	2	0,23	0,46	Б.Ч.
	7	Ø12АI L = 130	4	0,11	0,44	Б.Ч.
	8	Ø8АI L = 500	2	0,20	0,40	Б.Ч.
	9	Ø25АШ L = 4480	4	17,3	69,2	Б.Ч.
	10	ХМ1	13	0,55	7,15	В. 2-14
				Итого:	129,3	
КП3	1	С1	5	1,8	9,0	В. 2-14
	2	С2	3	2,9	8,7	В. 2-14
	3	С9	2	0,7	1,4	В. 2-14
	4	МН1	1	25,6	25,6	В. 2-14
	5	Ø28АШ L = 720	2	3,48	6,96	Б.Ч.
	6	Ø10АI L = 380	2	0,23	0,46	Б.Ч.
	7	Ø12АI L = 130	4	0,11	0,44	Б.Ч.
	8	Ø8АI L = 500	2	0,20	0,40	Б.Ч.
	9	Ø28АШ L = 4480	4	21,7	86,8	Б.Ч.
	10	ХМ2	13	0,55	7,15	В. 2-14
				Итого:	146,7	

Продолжение спецификаций см. лист 3

Инв. № подл. | Подпись и дата | Взам. инв. №

1.020.1-2с/89 2-10 К67 Лист 2

Формат А3

1.020.1-2с/89 В. 2-10 ч.2

Марка пространственного каркаса	Поз.	Марка арматурного изделия		Кол.	Масса, кг		Обозначение документа
					1 шт.	Всего	
КП4	1	С1		5	1,8	9,0	В. 2-14
	2	С2		3	2,9	8,7	В. 2-14
	3	С9		2	0,7	1,4	В. 2-14
	4	МН1		1	25,6	25,6	В. 2-14
	5	Ø28АШ	L = 720	2	3,48	6,96	Б.Ч.
	6	Ø10АI	L = 380	2	0,23	0,46	Б.Ч.
	7	Ø12АI	L = 130	4	0,11	0,44	Б.Ч.
	8	Ø8АI	L = 500	2	0,20	0,40	Б.Ч.
	9	Ø32АШ	L = 4480	4	28,3	113,2	Б.Ч.
	10	ХМ2		13	0,55	7,15	В. 2-14
					Итого:	173,3	
КП5	1	С1		5	1,8	9,0	В. 2-14
	2	С2		3	2,9	8,7	В. 2-14
	3	С9		2	0,7	1,4	В. 2-14
	4	МН1		1	25,6	25,6	В. 2-14
	5	Ø32АШ	L = 720	2	4,54	9,08	Б.Ч.
	6	Ø10АI	L = 380	2	0,23	0,46	Б.Ч.
	7	Ø8АI	L = 500	2	0,20	0,40	Б.Ч.
	8	Ø32АШ	L = 4480	8	28,3	226,4	Б.Ч.
	9	ХМ2		13	0,55	7,15	В. 2-14
					Итого:	238,2	
КП6	1	С1		4	1,8	7,2	В. 2-14
	2	С2		3	2,9	8,7	В. 2-14
	3	С9		2	0,7	1,4	В. 2-14
	4	МН2		1	40,0	40,0	В. 2-14
	5	Ø28АШ	L = 720	4	3,48	13,92	Б.Ч.
	6	Ø10АI	L = 380	4	0,23	0,92	Б.Ч.
	7	Ø12АI	L = 130	4	0,11	0,44	Б.Ч.
	8	Ø8АI	L = 500	2	0,20	0,40	Б.Ч.
	9	Ø20АШ	L = 4480	4	11,0	44,0	Б.Ч.
	10	ХМ1		13	0,55	7,15	В. 2-14
					Итого:	124,1	

Продолжение спецификации см.лист 4

Формат А4

Марка пространственного каркаса	Поз.	Марка арматурного изделия		Кол.	Масса, кг		Обозначение документа
					1 шт.	Всего	
КП7	1	С1		4	1,8	7,2	В. 2-14
	2	С2		3	2,9	8,7	В. 2-14
	3	С9		2	0,7	1,4	В. 2-14
	4	МН2		1	40,0	40,0	В. 2-14
	5	Ø28АШ	L = 720	4	3,48	13,92	Б.Ч.
	6	Ø10АI	L = 380	4	0,23	0,92	Б.Ч.
	7	Ø12АI	L = 130	4	0,11	0,44	Б.Ч.
	8	Ø8АI	L = 500	2	0,20	0,40	Б.Ч.
	9	Ø25АШ	L = 4480	4	17,3	69,2	Б.Ч.
	10	ХМ1		13	0,55	7,15	В. 2-14
					Итого:	149,3	
КП8	1	С1		4	1,8	7,2	В. 2-14
	2	С2		3	2,9	8,7	В. 2-14
	3	С9		2	0,7	1,4	В. 2-14
	4	МН2		1	40,0	40,0	В. 2-14
	5	Ø28АШ	L = 720	4	3,48	13,92	Б.Ч.
	6	Ø10АI	L = 380	4	0,23	0,92	Б.Ч.
	7	Ø12АI	L = 130	4	0,11	0,44	Б.Ч.
	8	Ø8АI	L = 500	2	0,20	0,40	Б.Ч.
	9	Ø28АШ	L = 4480	4	21,7	86,8	Б.Ч.
	10	ХМ2		13	0,55	7,15	В. 2-14
					Итого:	166,9	
КП9	1	С1		4	1,8	7,2	В. 2-14
	2	С2		3	2,9	8,7	В. 2-14
	3	С9		2	0,7	1,4	В. 2-14
	4	МН2		1	40,0	40,0	В. 2-14
	5	Ø28АШ	L = 720	4	3,48	13,92	Б.Ч.
	6	Ø10АI	L = 380	4	0,23	0,92	Б.Ч.
	7	Ø12АI	L = 130	4	0,11	0,44	Б.Ч.
	8	Ø8АI	L = 500	2	0,20	0,40	Б.Ч.
	9	Ø28АШ	L = 4480	4	28,3	113,2	Б.Ч.
	10	ХМ2		13	0,55	7,15	В. 2-14
					Итого:	193,3	

Формат А4

Инв. № подл. | Подпись и дата | Взам. инв. №

Инв. № подл. | Подпись и дата | Взам. инв. №

КП10

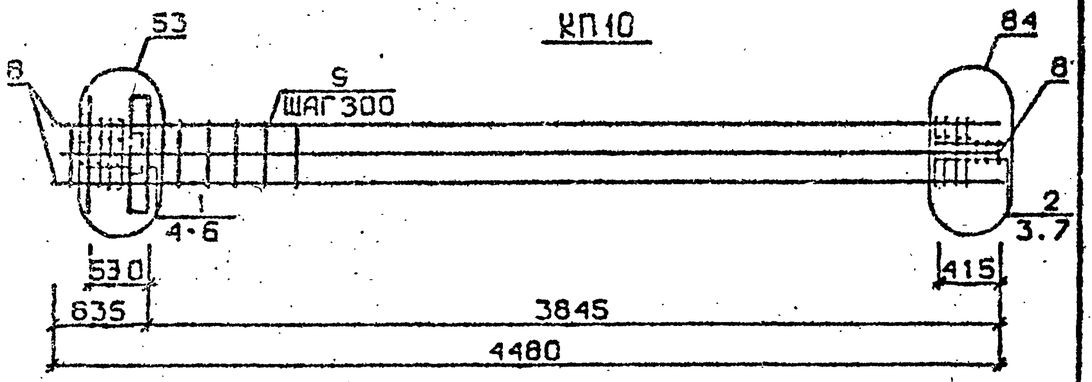

КП11

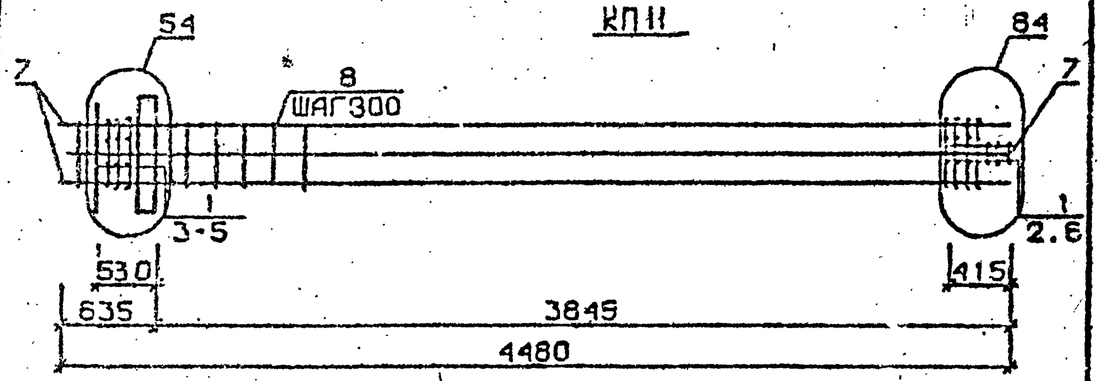

КП12 ... КП15

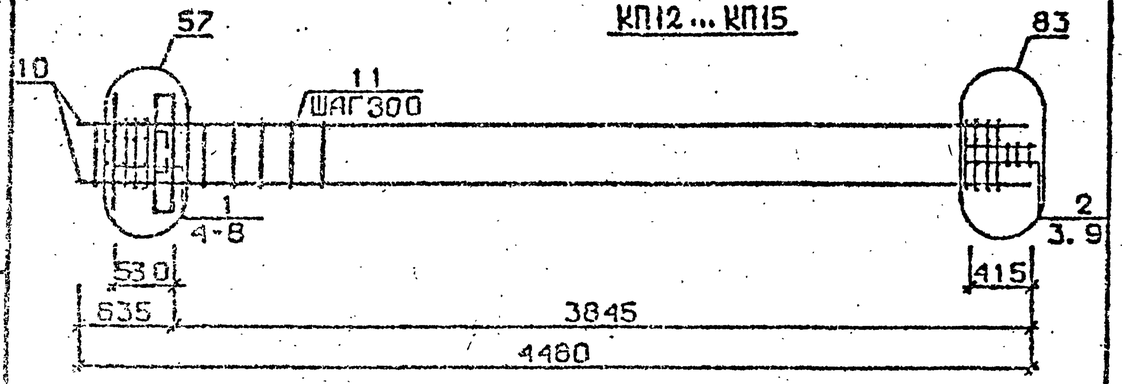

Арматура класса AI и AШ по ГОСТ 5781-82*
Детали см. I.020.I-2с/89 В.2-I3
Спецификацию см. лист 2

Разраб.	Мосесова		1.020.1-2с/89 2-10 К68
Проверил	Чкванава		
ГИП	Бускиладзе		
Н.контр.	Чкванава		Каркас пространственный КП10 ... КП15
			Стадия Р; Лист 1; Листов 3
			ТбилЗНИИЭП

Инв. № подл. | Подпись и дата | Взам. инв. №

ФОРМАТ А4

Марка пространственного каркаса	Поз.	Марка арматурного изделия	Кол.	Масса, кг		Обозначение документа
				I шт.	Всего	
КП10	I	CI	4	I,8	7,2	В. 2-I4
	2	C2	3	2,9	8,7	В. 2-I4
	3	C9	2	0,7	I,4	В. 2-I4
	4	МН2	I	40,0	40,0	В. 2-I4
	5	Ø32AШ L = 720	4	4,54	I8,I6	Б.Ч.
	6	ØIOAI L = 380	4	0,23	0,92	Б.Ч.
	7	Ø8AI L = 500	2	0,20	0,40	Б.Ч.
	8	Ø32AШ L = 4480	8	28,3	226,4	Б.Ч.
	9	ХМ2	I3	0,55	7.I5	В. 2-I4
				Итого:	310,3	
КП11	I	C2	7	2,9	20,3	В. 2-I4
	2	C9	2	0,7	I,4	В. 2-I4
	3	МН2	I	40,0	40,0	В. 2-I4
	4	Ø36AШ L = 720	4	5,75	23,0	Б.Ч.
	5	ØIOAI L = 380	4	0,23	0,92	Б.Ч.
	6	Ø8AI L = 500	2	0,20	0,40	Б.Ч.
	7	Ø36AШ L = 4480	8	35,8	286,4	Б.Ч.
	8	ХМ3	I3	0,88	II,44	В. 2-I4
				Итого:	383,8	
КП12	I	CI	4	I,4	7,2	В. 2-I4
	2	C2	3	2,9	8,7	В. 2-I4
	3	C9	2	0,7	I,4	В. 2-I4
	4	МН3	I	32,8	32,8	В. 2-I4
	5	МН6	I	8,3	8,3	В. 2-I4
	6	Ø28AШ L = 720	2	3,48	6,96	Б.Ч.
	7	ØIOAI L = 380	2	0,23	0,46	Б.Ч.
	8	ØI2AI L = I30	4	0,II	0,44	Б.Ч.
	9	Ø8AI L = 500	2	0,20	0,40	Б.Ч.
	I0	Ø20AШ L = 4480	4	II,0	44,0	Б.Ч.
	II	ХМI	I3	0,55	7.I5	В. 2-I4
				Итого:	II7,8	

Продолжение спецификаций см.лист 3

ФОРМАТ А4

I.020.I-2с/89 В. 2-10 ч.2

Марка пространственного каркаса	Пов.	Марка арматурного изделия	Кол.	Масса, кг I шт.	Масса, кг Всего	Обозначение документа
КПI3	I	CI	4	I,8	7,2	В. 2-I4
	2	C2	3	2,9	8,7	В. 2-I4
	3	C9	2	0,7	I,4	В. 2-I4
	4	МН3	I	32,8	32,8	В. 2-I4
	5	МН6	I	8,3	8,3	В. 2-I4
	6	Ø28АШ I = 720	2	3,48	6,96	Б.Ч.
	7	ØI0AI I = 380	2	0,23	0,46	Б.Ч.
	8	ØI2AI I = I30	4	0,II	0,44	Б.Ч.
	9	Ø8AI I = 500	2	0,20	0,40	Б.Ч.
	I0	Ø25АШ I = 4480	4	I7,3	69,2	Б.Ч.
	II	ХМI	I3	0,55	7,15	В. 2-I4
				Итого:	143,0	
КПI4	I	CI	4	I,8	7,2	В. 2-I4
	2	C2	3	2,9	8,7	В. 2-I4
	3	C9	2	0,7	I,4	В. 2-I4
	4	МН3	I	32,8	32,8	В. 2-I4
	5	МН6	I	8,3	8,3	В. 2-I4
	6	Ø28АШ I = 720	2	3,48	6,96	Б.Ч.
	7	ØI0AI I = 380	2	0,23	0,46	Б.Ч.
	8	ØI2AI I = I30	4	0,II	0,44	Б.Ч.
	9	Ø8AI I = 500	2	0,20	0,40	Б.Ч.
	I0	Ø28АШ I = 4480	4	2I,7	86,8	Б.Ч.
	II	ХМ2	I3	0,55	7,15	В. 2-I4
				Итого:	160,6	
КПI5	I	CI	4	I,8	7,2	В. 2-I4
	2	C2	3	2,9	8,7	В. 2-I4
	3	C9	2	0,7	I,4	В. 2-I4
	4	МН3	I	32,8	32,8	В. 2-I4
	5	МН6	I	8,3	8,3	В. 2-I4
	6	Ø28АШ I = 720	2	3,48	6,96	Б.Ч.
	7	ØI0AI I = 380	2	0,23	0,46	Б.Ч.
	8	ØI2AI I = I30	4	0,II	0,44	Б.Ч.
	9	Ø8AI I = 500	2	0,20	0,40	Б.Ч.
	I0	Ø32АШ I = 4480	4	28,3	II3,2	Б.Ч.
	II	ХМ2	I3	0,55	7,15	В. 2-I4
				Итого:	187,5	

I.020.I-2c/89 2-10 К68 | Лист 3

Формат А4

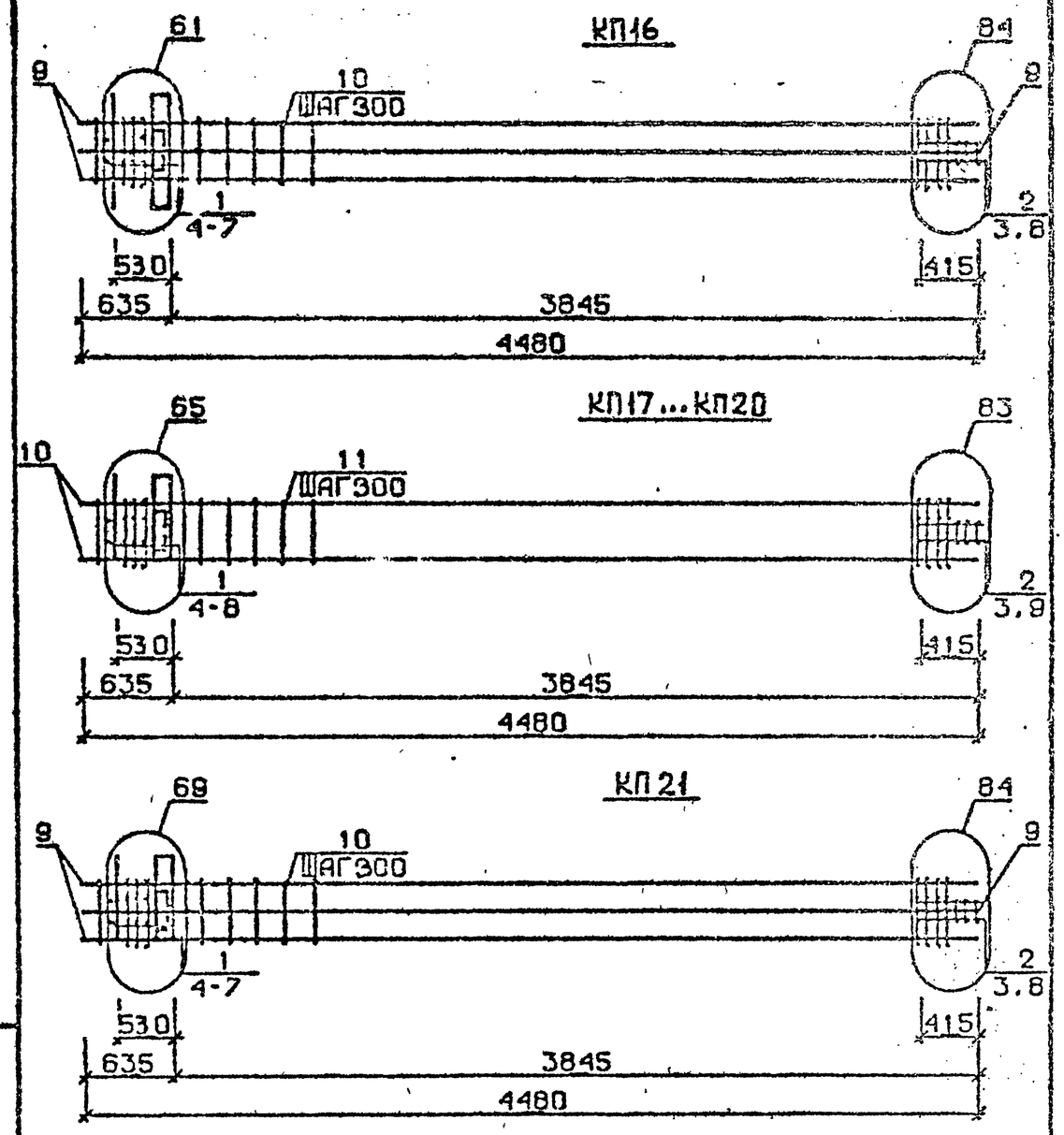

Арматура класса AI и АШ по ГОСТ 578I-82*
Детали см. I.020.I-2c/89 В.2-I3
Спецификацию см. лист 2

Разраб.	Мосесова		I.020.I-2c/89 2-10 К69
Проверил	Чкванава		
ГИП	Бускивадзе		
Н.контр	Чкванава		

Каркас пространственный КП16 ... КП21

Стадия	Лист	Листов
Р	1	3

ТбилЗНИИЭП

Формат А4

I.020.I-2c/89 В. 2-I0 ч.2

Марка пространственного каркаса	Поз.	Марка арматурного изделия		Кол.	Масса, кг		Обозначение документа
					1 шт.	Всего	
КП16	1	С1		4	1,8	7,2	В. 2-14
	2	С2		3	2,9	8,7	В. 2-14
	3	С9		2	0,7	1,4	В. 2-14
	4	МН3		1	32,8	32,8	В. 2-14
	5	МН7		1	9,7	9,7	В. 2-14
	6	Ø32АШ	L = 720	2	4,54	9,08	Б.Ч.
	7	Ø10АI	L = 380	2	0,23	0,46	Б.Ч.
	8	Ø8АI	L = 500	2	0,20	0,40	Б.Ч.
	9	Ø32АШ	L = 4480	8	28,3	226,4	Б.Ч.
	10	ХМ2		13	0,55	7,15	В. 2-14
					Итого:	303,3	
КП17	1	С1		4	1,8	7,2	В. 2-14
	2	С2		3	2,9	8,7	В. 2-14
	3	С9		2	0,7	1,4	В. 2-14
	4	МН4		1	34,8	34,8	В. 2-14
	5	МН6		1	8,3	8,3	В. 2-14
	6	Ø28АШ	L = 720	2	3,48	6,96	Б.Ч.
	7	Ø10АI	L = 380	2	0,23	0,46	Б.Ч.
	8	Ø12АI	L = 130	4	0,11	0,44	Б.Ч.
	9	Ø8АI	L = 500	2	0,20	0,40	Б.Ч.
	10	Ø20АШ	L = 4480	4	11,0	44,0	Б.Ч.
	11	ХМ1		13	0,55	7,15	В. 2-14
					Итого:	119,8	
КП18	1	С1		4	1,8	7,2	В. 2-14
	2	С2		3	2,9	8,7	В. 2-14
	3	С9		2	0,7	1,4	В. 2-14
	4	МН4		1	34,8	34,8	В. 2-14
	5	МН6		1	8,3	8,3	В. 2-14
	6	Ø28АШ	L = 720	2	3,48	6,96	Б.Ч.
	7	Ø10АI	L = 380	2	0,23	0,46	Б.Ч.
	8	Ø12АI	L = 130	4	0,11	0,44	Б.Ч.
	9	Ø8АI	L = 500	2	0,20	0,40	Б.Ч.
	10	Ø25АШ	L = 4480	4	17,3	69,2	Б.Ч.
	11	ХМ1		13	0,55	7,15	В. 2-14
					Итого:	145,0	

Продолжение спецификаций см. лист 3

Марка пространственного каркаса	Поз.	Марка арматурного изделия		Кол.	Масса, кг		Обозначение документа
					1 шт.	Всего	
КП19	1	С1		4	1,8	7,2	В. 2-14
	2	С2		3	2,9	8,7	В. 2-14
	3	С9		2	0,7	1,4	В. 2-14
	4	МН4		1	34,8	34,8	В. 2-14
	5	МН6		1	8,3	8,3	В. 2-14
	6	Ø28АШ	L = 720	2	3,48	6,96	Б.Ч.
	7	Ø10АI	L = 380	2	0,23	0,46	Б.Ч.
	8	Ø12АI	L = 130	4	0,11	0,44	Б.Ч.
	9	Ø8АI	L = 500	2	0,20	0,40	Б.Ч.
	10	Ø28АШ	L = 4480	4	21,7	86,8	Б.Ч.
	11	ХМ2		13	0,55	7,15	В. 2-14
					Итого:	162,6	
КП20	1	С1		4	1,8	7,2	В. 2-14
	2	С2		3	2,9	8,7	В. 2-14
	3	С9		2	0,7	1,4	В. 2-14
	4	МН4		1	34,8	34,8	В. 2-14
	5	МН6		1	8,3	8,3	В. 2-14
	6	Ø28АШ	L = 720	2	3,48	6,96	Б.Ч.
	7	Ø10АI	L = 380	2	0,23	0,46	Б.Ч.
	8	Ø12АI	L = 130	4	0,11	0,44	Б.Ч.
	9	Ø8АI	L = 500	2	0,20	0,40	Б.Ч.
	10	Ø32АШ	L = 4480	4	28,3	113,2	Б.Ч.
	11	ХМ2		13	0,55	7,15	В. 2-14
					Итого:	189,0	
КП21	1	С1		4	1,8	7,2	В. 2-14
	2	С2		3	2,9	8,7	В. 2-14
	3	С9		2	0,7	1,4	В. 2-14
	4	МН4		1	34,8	34,8	В. 2-14
	5	МН7		1	9,7	9,7	В. 2-14
	6	Ø32АШ	L = 720	2	4,54	9,08	Б.Ч.
	7	Ø10АI	L = 380	2	0,23	0,46	Б.Ч.
	8	Ø8АI	L = 500	2	0,20	0,40	Б.Ч.
	9	Ø32АШ	L = 4480	8	28,3	226,4	Б.Ч.
	10	ХМ2		13	0,55	7,15	В. 2-14
					Итого:	305,3	

Инв. № подл. | Подпись и дата | Взам. инв. №

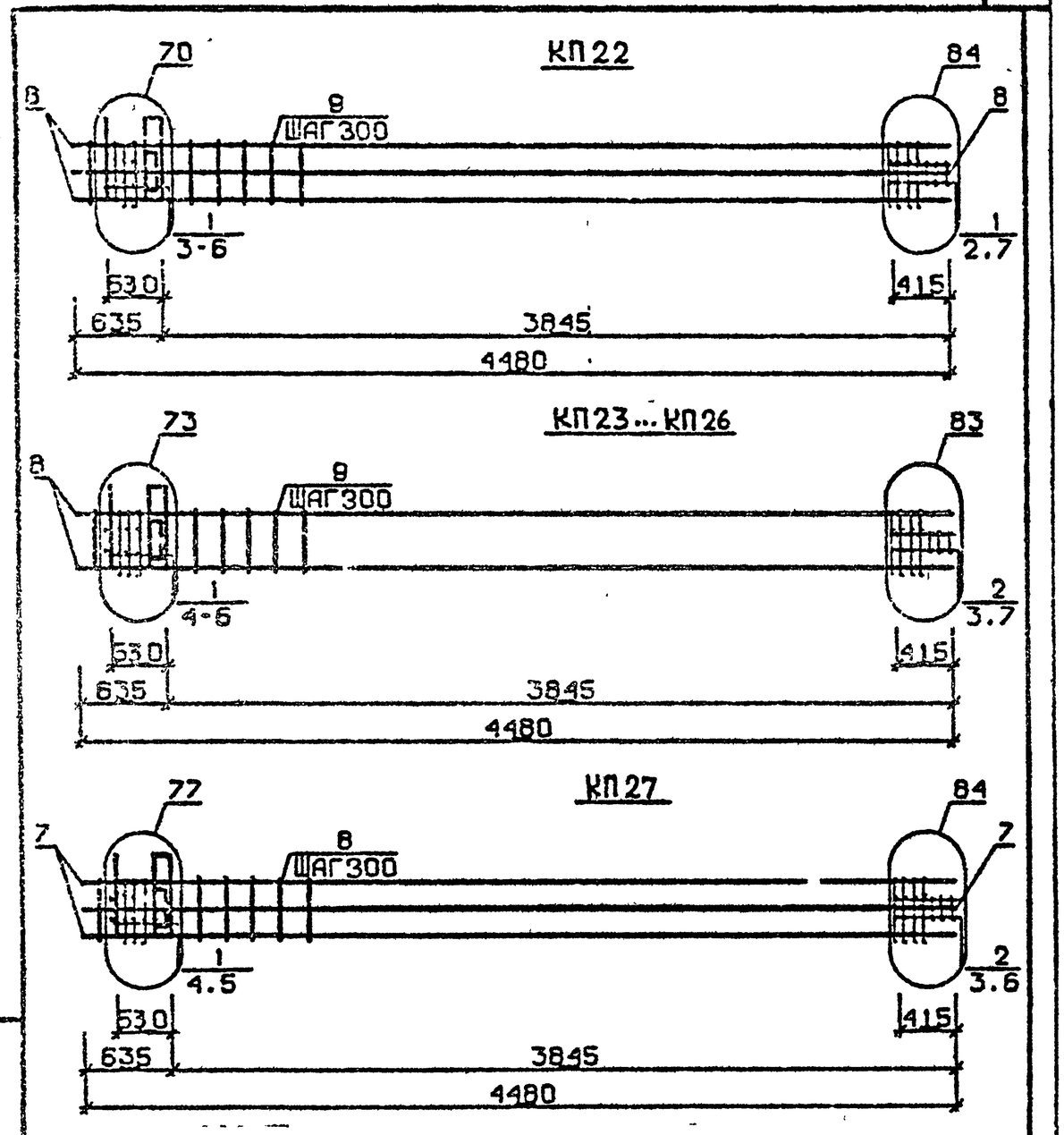

Арматура класса АI и АШ по ГОСТ 5781-82*
Детали см. I.020.I-2с/89 В.2-I3
Спецификацию см. лист 2

Марка пространственного каркаса	Пов.	Марка арматурного изделия	Кол.	Масса, кг I шт.	Масса, кг Всего	Обозначение документа
КП22	I	С2	7	2,9	20,3	В. 2-I4
	2	С9	2	0,7	I,4	В. 2-I4
	3	МН4	I	34,8	34,8	В. 2-I4
	4	МН8	I	II,9	II,9	В. 2-I4
	5	Ø36АШ I = 720	2	5,75	II,5	Б.Ч.
	6	ØI0AI I = 380	2	0,23	0,46	Б.Ч.
	7	Ø8AI I = 500	2	0,20	0,40	Б.Ч.
	8	Ø36АШ I = 4480	8	35,8	286,4	Б.Ч.
	9	ХМ3	I3	0,88	11,44	В. 2-I4
				Итого:	378,6	
КП23	I	СI	4	I,8	7,2	В. 2-I4
	2	С2	3	2,9	8,7	В. 2-I4
	3	С9	2	0,7	I,4	В. 2-I4
	4	МН5	I	27,6	27,6	В. 2-I4
	5	МН6	2	8,3	I6,6	В. 2-I4
	6	ØI2AI I = I30	4	0,II	0,44	Б.Ч.
	7	Ø8AI I = 500	2	0,20	0,40	Б.Ч.
	8	Ø20АШ I = 4480	4	II,0	44,0	Б.Ч.
	9	ХМI	I3	0,55	7,15	В. 2-I4
				Итого:	113,5	
КП24	I	СI	4	I,8	7,2	В. 2-I4
	2	С2	3	2,9	8,7	В. 2-I4
	3	С9	2	0,7	I,4	В. 2-I4
	4	МН5	I	27,6	27,6	В. 2-I4
	5	МН6	2	8,3	I6,6	В. 2-I4
	6	ØI2AI I = I30	4	0,II	0,44	Б.Ч.
	7	Ø8AI I = 500	2	0,20	0,40	Б.Ч.
	8	Ø25АШ I = 4480	4	I7,3	69,2	Б.Ч.
	9	ХМI	I3	0,55	7,15	Б.Ч.
				Итого:	138,6	

Продолжение спецификаций см. лист 3

Разраб.	Носесова	
Проверил	Чкванава	
Н. контр.	Чкванава	

I.020.I-2с/89 2-10 К70

Марка пространственного каркаса
КП22...КП27

ТбилЗНИИЭП

I.020.I-2с/89 2-10 К70

Лист 2

Формат А4

Взам. инв. №
Подпись и дата
Инв. № подл.

I.020.I-2с/89 В. 2-I0 ч.2

Марка пространственного каркаса	Поз.	Марка арматурного изделия	Кол.	Масса, кг		Обозначение документа
				1 шт.	Всего	
КП25	1	С1	4	1,8	7,2	В. 2-14
	2	С2	3	2,9	8,7	В. 2-14
	3	С9	2	0,7	1,4	В. 2-14
	4	МН5	1	27,6	27,6	В. 2-14
	5	МН6	2	8,3	16,6	В. 2-14
	6	Ø12АI L = 130	4	0,11	0,44	Б.Ч.
	7	Ø8АI L = 500	2	0,20	0,40	Б.Ч.
	8	Ø28АШ L = 4480	4	21,7	86,8	Б.Ч.
	9	ХМ2	13	0,55	7,15	В. 2-14
				Итого:	156,3	
КП26	1	С1	4	1,8	7,2	В. 2-14
	2	С2	3	2,9	8,7	В. 2-14
	3	С9	2	0,7	1,4	В. 2-14
	4	МН5	1	27,6	27,6	В. 2-14
	5	МН6	2	8,3	16,6	В. 2-14
	6	Ø12АI L = 130	4	0,11	0,44	Б.Ч.
	7	Ø8АI L = 500	2	0,20	0,40	Б.Ч.
	8	Ø32АШ L = 4480	4	28,3	113,2	Б.Ч.
	9	ХМ2	13	0,55	7,15	В. 2-14
				Итого:	182,6	
КП27	1	С1	4	1,8	7,2	В. 2-14
	2	С2	3	2,9	8,7	В. 2-14
	3	С9	2	0,7	1,4	В. 2-14
	4	МН5	1	27,6	27,6	В. 2-14
	5	МН7	2	9,7	19,4	В. 2-14
	6	Ø8АI L = 500	2	0,20	0,40	Б.Ч.
	7	Ø32АШ L = 4480	8	28,3	226,4	Б.Ч.
	8	ХМ2	13	0,55	7,15	В. 2-14
				Итого:	289,3	

КП 28

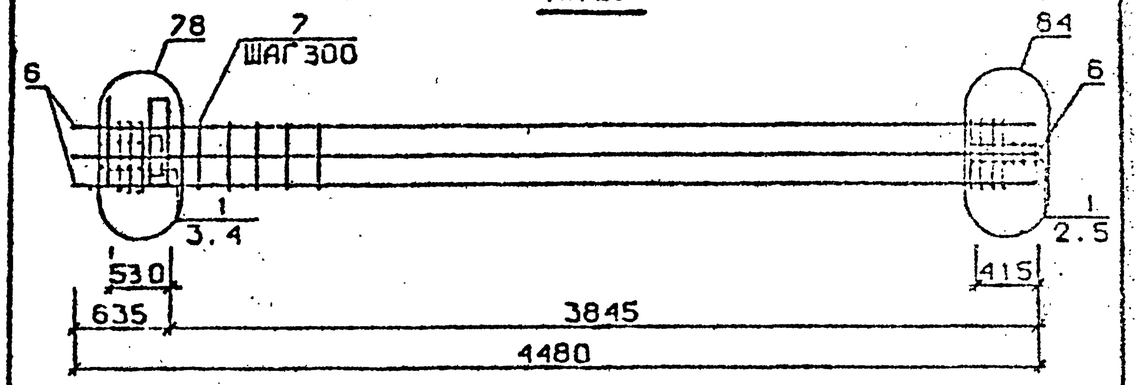

КП 23н ... КП 26н

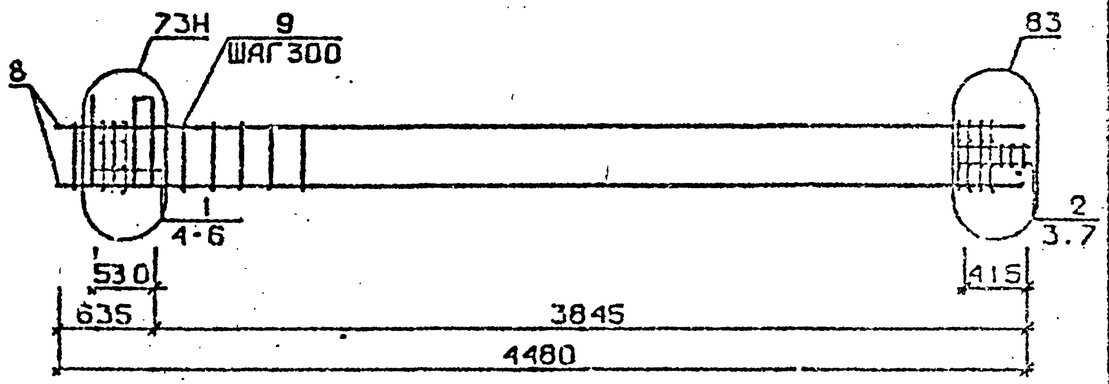

Арматура класса АI и АШ по ГОСТ 5781-82*
Детали см. 1.020.1-2с/89 В.2-13
Спецификации см. лист 2

Разраб.	Мансурадзе		
Проверил	Бускивадзе		
ГИП	Бускивадзе		
Н.контр.	Бускивадзе		

1.020.1-2с/89 2-10 К71

Каркас пространственный КП28 КП23н...КП26н

Стадия	Лист	Листов
Р	1	3

ЦНИИЭП

1.020.1-2с/89 В. 2-10 ч.2

Инв. № подл. | Подпись и дата | Взам. инв. №

Изм. Кол.уч. | Лист | № док. | Подпись | Дата

1.020.1-2с/89 2-10 К70 | Лист 3

Формат А4

Формат А4

Марка пространственного каркаса	Пов.	Марка арматурного изделия	Кол.	Масса, кг		Обозначение документа
				I шт.	Всего	
КП28	I	С2	7	2,9	20,3	В. 2-I4
	2	С9	2	0,7	I,4	В. 2-I4
	3	МН5	I	27,6	27,6	В. 2-I4
	4	МН8	2	II,9	23,8	В. 2-I4
	5	Ø8AI L = 500	2	0,20	0,40	Б.Ч.
	6	Ø36AIII L = 4480	8	35,8	286,4	Б.Ч.
	7	ХМ3	I3	0,88	II,44	В. 2-I4
				Итого:	371.3	
КП23н	I	СI	4	I,8	7,2	В. 2-I4
	2	С2	3	2,9	8,7	В. 2-I4
	3	С9	2	0,7	I,4	В. 2-I4
	4	МН5н	I	27,6	27,6	В. 2-I4
	5	МН6	2	8,3	I6,6	В. 2-I4
	6	Ø12AI L = I30	4	0,II	0,44	Б.Ч.
	7	Ø8AI L = 500	2	0,20	0,40	Б.Ч.
	8	Ø20AIII L = 4480	4	II,0	44,0	Б.Ч.
	9	ХМI	I3	0,55	7,I5	В. 2-I4
				Итого:	II3,5	
КП24н	I	СI	4	I,8	7,2	В. 2-I4
	2	С2	3	2,9	8,7	В. 2-I4
	3	С9	2	0,7	I,4	В. 2-I4
	4	МН5н	I	27,6	27,6	В. 2-I4
	5	МН6	2	8,3	I6,6	В. 2-I4
	6	Ø12AI L = I30	4	0,II	0,44	Б.Ч.
	7	Ø8AI L = 500	2	0,20	0,40	Б.Ч.
	8	Ø25AIII L = 4480	4	I7,3	69,2	Б.Ч.
	9	ХМI	I3	0,55	7,I5	В. 2-I4
				Итого:	I38,6	

Продолжение спецификаций см.лист 3

Взам. инв. № | Подпись и дата | Инв. № подл.

Формат А4

Марка пространственного каркаса	Пов.	Марка арматурного изделия	Кол.	Масса, кг		Обозначение документа
				I шт.	Всего	
КП25н	I	СI	4	I,8	7,2	В. 2-I4
	2	С2	3	2,9	8,7	В. 2-I4
	3	С9	2	0,7	I,4	В. 2-I4
	4	МН5н	I	27,6	27,6	В. 2-I4
	5	МН6	2	8,3	I6,6	В. 2-I4
	6	Ø12AI L = I30	4	0,II	0,44	Б.Ч.
	7	Ø8AI L = 500	2	0,20	0,40	Б.Ч.
	8	Ø28AIII L = 4480	4	2I,7	86,8	Б.Ч.
	9	ХМ2	I3	0,55	7,I5	В. 2-I4
				Итого:	I56,3	
КП26н	I	СI	4	I,8	7,2	В. 2-I4
	2	С2	3	2,9	8,7	В. 2-I4
	3	С9	2	0,7	I,4	В. 2-I4
	4	МН5н	I	27,6	27,6	В. 2-I4
	5	МН6	2	8,3	I6,6	В. 2-I4
	6	Ø12AI L = I30	4	0,II	0,44	Б.Ч.
	7	Ø8AI L = 500	2	0,20	0,40	Б.Ч.
	8	Ø32AIII L = 4480	4	28,3	II3,2	Б.Ч.
	9	ХМ2	I3	0,55	7,I5	В. 2-I4
				Итого:	I82.6	

Взам. инв. № | Подпись и дата | Инв. № подл.

Формат А4

КП27н

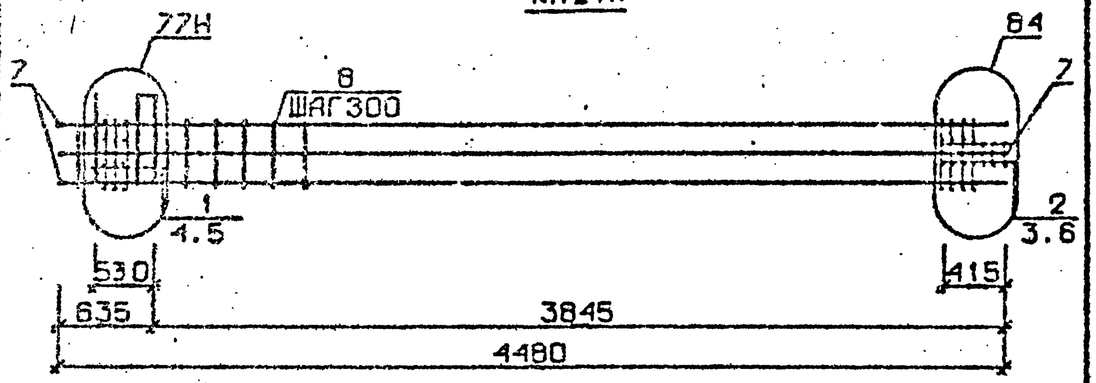

КП28н

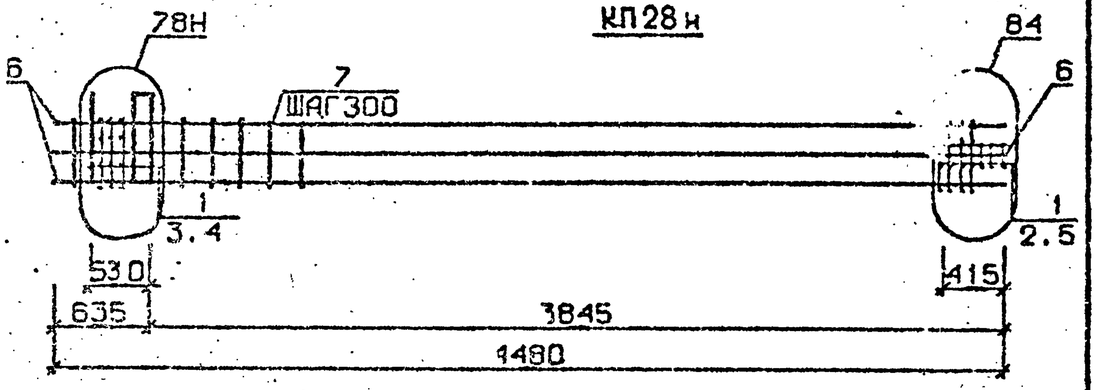

Арматура класса AI и AIII по ГОСТ 5781-82*
Детали см. I.020.I-2с/89 В.2-I3
Спецификацию см. лист 2

Марка пространственного каркаса	Поз.	Марка арматурного изделия	Кол.	Масса, кг		Обозначение документа
				I шт.	Всего	
КП27н	I	СI	4	I,8	7,2	В. 2-I4
	2	С2	3	2,9	8,7	В. 2-I4
	3	С9	2	0,7	I,4	В. 2-I4
	4	МН5н	I	27,S	27,6	В. 2-I4
	5	МН7	2	9,7	I9,4	В. 2-I4
	6	Ø8AI L = 500	2	0,20	0,40	Б.Ч.
	7	Ø32AШ L = 4480	8	28,3	226,4	Б.Ч.
	8	ХМ2	I3	0,55	7.I5	В. 2-I4
				Итого:	298.3	
КП28н	I	С2	7	2,9	20,3	В. 2-I4
	2	С9	2	0,7	I,4	В. 2-I4
	3	МН5н	I	27,6	27,6	В. 2-I4
	4	МН8	2	II,9	23,8	В. 2-I4
	5	Ø8AI L = 500	2	0,20	0,40	Б.Ч.
	6	Ø36AШ L = 4480	8	35,8	286,4	Б.Ч.
	7	ХМ3	I3	0,88	II,44	В. 2-I4
				Итого:	371,3	

РАЗРАБ.	МАЙСУРАДЗЕ	
ПРОВЕРИЛ	БУСКИВАДЗЕ	
ГИП	БУСКИВАДЗЕ	
Н.КОНТР.	БУСКИВАДЗЕ	

I.020.I-2с/89 2-10 К72

КАРКАС ПРОСТРАНСТВЕННЫЙ КП27н, КП28н

Стадия	Лист	Листов
Р	I	2

ТбилЗНИИЭП

ФОРМАТ А4

Инв. № подл. | Подпись и дата | Взам. инв. №

I.020.I-2с/89 2-10 К72 Лист 2

Форм

КП29 ... КП32

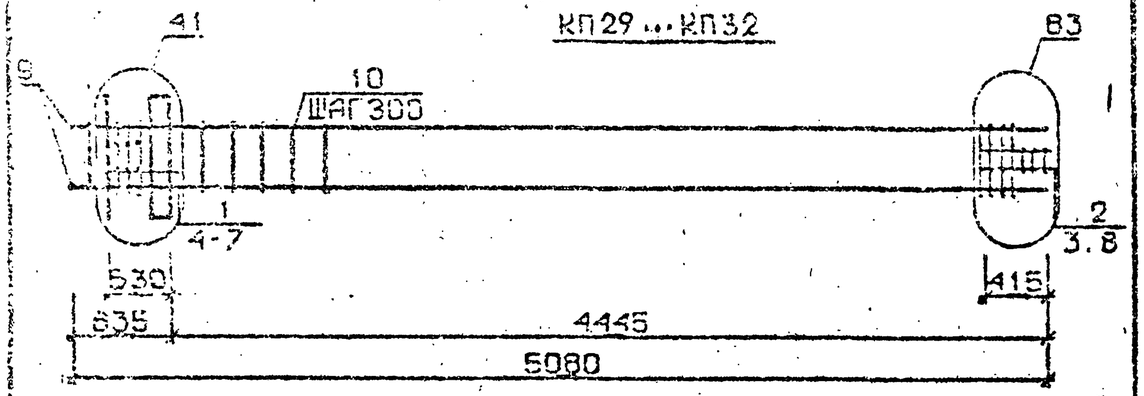

КП33

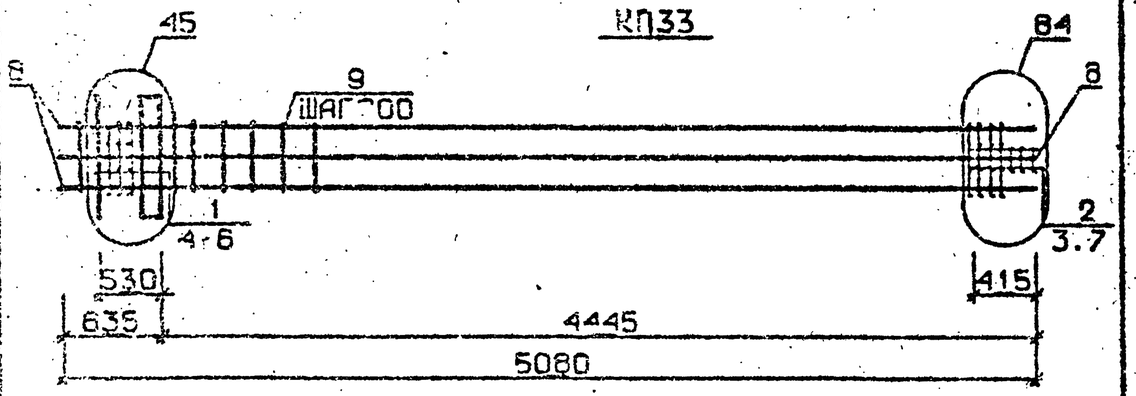

КП34 ... КП37

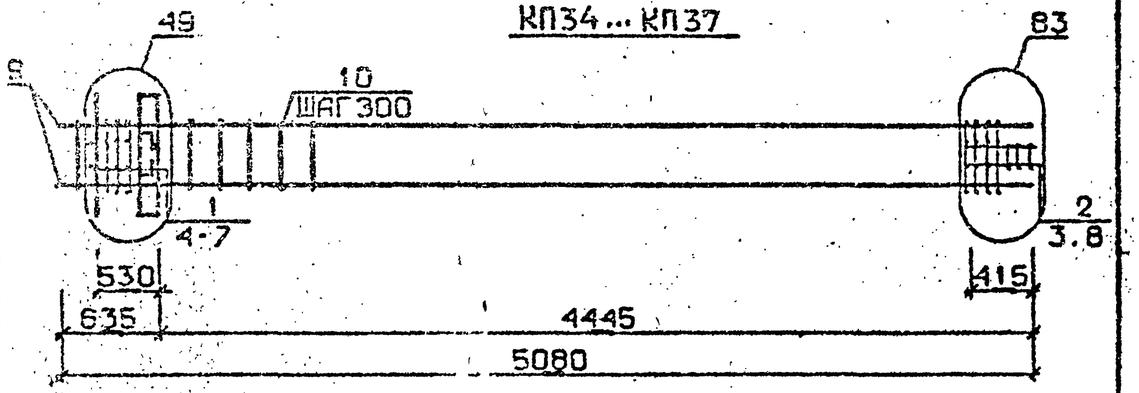

Арматура класса AI и AШ по ГОСТ 5781-82*
Детали см. I.020.I-2с/89 В.2-I3
Спецификацию см. лист 2

Разраб.	Мосесова		1.020.1-2с/89 2-10 К73		
Проверил	Чкванава				
ГИП	Бускивадзе		Каркас пространственный КП29 ... КП37	Стадия: Р	Лист: 1	Листов: 4
Н. контр.	Чквачава			ТбилЗНИИЭП	

Инв. № подл. | Подпись и дата | Взам. инв. №

Формат А4

Марка пространственного каркаса	Поз.	Марка арматурного изделия	Кол.	Масса, кг: 1 шт.	Масса, кг: Всего	Обозначение документа
КП29	I	CI	5	I,8	9,0	В. 2-I4
	2	C2	3	2,9	8,7	В. 2-I4
	3	C9	2	0,7	I,4	В. 2-I4
	4	MHI	I	25,60	25,60	В. 2-I4
	5	Ø28AШ L = 720	2	3,48	6,96	Б.Ч.
	6	ØIOAI L = 380	2	0,23	0,46	Б.Ч.
	7	ØI2AI L = I30	4	0,II	0,44	Б.Ч.
	8	Ø8AI L = 500	2	0,20	0,4	Б.Ч.
	9	Ø20AШ L = 5080	4	I2,55	50,2	Б.Ч.
	I0	XMI	I5	0,55	8,25	В. 2-I4
				Итого:	III,3	
КП30	I	CI	5	I,8	9,0	В. 2-I4
	2	C2	3	2,9	8,7	В. 2-I4
	3	C9	2	0,7	I,4	В. 2-I4
	4	MHI	I	25,60	25,60	В. 2-I4
	5	Ø28AШ L = 720	2	3,48	6,96	Б.Ч.
	6	ØIOAI L = 380	2	0,23	0,46	Б.Ч.
	7	ØI2AI L = I30	4	0,II	0,44	Б.Ч.
	8	Ø8AI L = 500	2	0,20	0,4	Б.Ч.
	9	Ø25AШ L = 5080	4	I9,6	78,4	Б.Ч.
	I0	XMI	I5	0,55	8,25	В. 2-I4
				Итого:	I39,3	
КП3I	I	CI	5	I,8	9,0	В. 2-I4
	2	C2	3	2,9	8,7	В. 2-I4
	3	C9	2	0,7	I,4	В. 2-I4
	4	MHI	I	25,60	25,60	В. 2-I4
	5	Ø28AШ L = 720	2	3,48	6,96	Б.Ч.
	6	ØIOAI L = 380	2	0,23	0,46	Б.Ч.
	7	ØI2AI L = I30	4	0,II	0,44	Б.Ч.
	8	Ø8AI L = 500	2	0,20	0,40	Б.Ч.
	9	Ø28AШ L = 5080	4	24,60	98,48	Б.Ч.
	I0	XM2	I5	0,55	8,25	В. 2-I4
				Итого:	I59,3	

Продолжение спецификаций см. лист 3

Инв. № подл. | Взам. инв. № | Подпись и дата

I.020.I-2с/89 2-10 К73 | Лист 2

Формат А4

Марка пространственного каркаса	Поз.	Марка арматурного изделия	Кол.	Масса, кг		Обозначение документа
				I шт.	Всего	
КП32	I	CI	5	I,8	9,0	В. 2-I4
	2	C2	3	2,9	8,7	В. 2-I4
	3	C9	2	0,7	I,4	В. 2-I4
	4	МН1	I	25,60	25,60	В. 2-I4
	5	Ø28AIII L = 720	2	3,48	6,96	Б.Ч.
	6	Ø10AI L = 380	2	0,23	0,46	Б.Ч.
	7	Ø12AI L = I30	4	0,II	0,44	Б.Ч.
	8	Ø8AI L = 500	2	0,20	0,40	Б.Ч.
	9	Ø32AIII L = 5080	4	32,50	I30,0	Б.Ч.
	I0	ХМ2	I5	0,55	8,25	В. 2-I4
				Итого:	I90,9	
КП33	I	CI	5	I,8	9,0	В. 2-I4
	2	C2	3	2,9	8,7	В. 2-I4
	3	C9	2	0,7	I,4	В. 2-I4
	4	МН1	I	25,60	25,60	В. 2-I4
	5	Ø32AIII L = 720	2	4,54	9,08	Б.Ч.
	6	Ø10AI L = 380	2	0,23	0,46	Б.Ч.
	7	Ø8AI L = 500	2	0,20	0,4	Б.Ч.
	8	Ø32AIII L = 5080	8	32,50	260,00	Б.Ч.
	9	ХМ2	I5	0,55	8,25	В. 2-I4
				Итого:	322,9	
КП34	I	CI	4	I,8	7,2	В. 2-I4
	2	C2	3	2,9	8,7	В. 2-I4
	3	C9	2	0,7	I,4	В. 2-I4
	4	МН2	I	40,0	40,0	В. 2-I4
	5	Ø28AIII L = 720	4	3,48	I3,92	Б.Ч.
	6	Ø10AI L = 380	4	0,23	0,92	Б.Ч.
	7	Ø12AI L = I30	4	0,II	0,44	Б.Ч.
	8	Ø8AI L = 500	2	0,20	0,4	Б.Ч.
	9	Ø20AIII L = 5080	4	I2,50	50,20	Б.Ч.
	I0	ХМ1	I5	0,55	8,25	В. 2-I4
				Итого:	I3I,5	

Продолжение спецификаций см. лист 4

Инв. № подл. | Подпись и дата | Взам. инв. №

Формат А4

Марка пространственного каркаса	Поз.	Марка арматурного изделия	Кол.	Масса, кг		Обозначение документа
				I шт.	Всего	
КП35	I	CI	4	I,8	7,2	В. 2-I4
	2	C2	3	2,9	8,7	В. 2-I4
	3	C9	2	0,7	I,4	В. 2-I4
	4	МН2	I	40,0	40,0	В. 2-I4
	5	Ø28AIII L = 720	4	3,48	I3,92	Б.Ч.
	6	Ø10AI L = 380	4	0,23	0,92	Б.Ч.
	7	Ø12AI L = I30	4	0,II	0,44	Б.Ч.
	8	Ø8AI L = 500	2	0,20	0,4	Б.Ч.
	9	Ø25AIII L = 5080	4	I9,6	78,4	Б.Ч.
	I0	ХМ1	I5	0,55	8,25	В. 2-I4
				Итого:	I59,7	
КП36	I	CI	4	I,8	7,2	В. 2-I4
	2	C2	3	2,9	8,7	В. 2-I4
	3	C9	2	0,7	I,4	В. 2-I4
	4	МН2	I	40,0	40,0	В. 2-I4
	5	Ø28AIII L = 720	4	3,48	I3,92	Б.Ч.
	6	Ø10AI L = 380	4	0,23	0,92	Б.Ч.
	7	Ø12AI L = I30	4	0,II	0,44	Б.Ч.
	8	Ø8AI L = 500	2	0,20	0,4	Б.Ч.
	9	Ø28AIII L = 5080	4	24,6	98,40	Б.Ч.
	I0	ХМ2	I5	0,55	8,25	В. 2-I4
				Итого:	I79,7	
КП37	I	CI	4	I,8	7,2	В. 2-I4
	2	C2	3	2,9	8,7	В. 2-I4
	3	C9	2	0,7	I,4	В. 2-I4
	4	МН2	I	40,0	40,0	В. 2-I4
	5	Ø28AIII L = 720	4	3,48	I3,92	Б.Ч.
	6	Ø10AI L = 380	4	0,23	0,92	Б.Ч.
	7	Ø12AI L = I30	4	0,II	0,44	Б.Ч.
	8	Ø8AI L = 500	2	0,20	0,4	Б.Ч.
	9	Ø32AIII L = 5080	4	32,5	I30,00	Б.Ч.
	I0	ХМ2	I5	0,55	8,25	В. 2-I4
				Итого:	2II,7	

Инв. № подл. | Подпись и дата | Взам. инв. №

А4

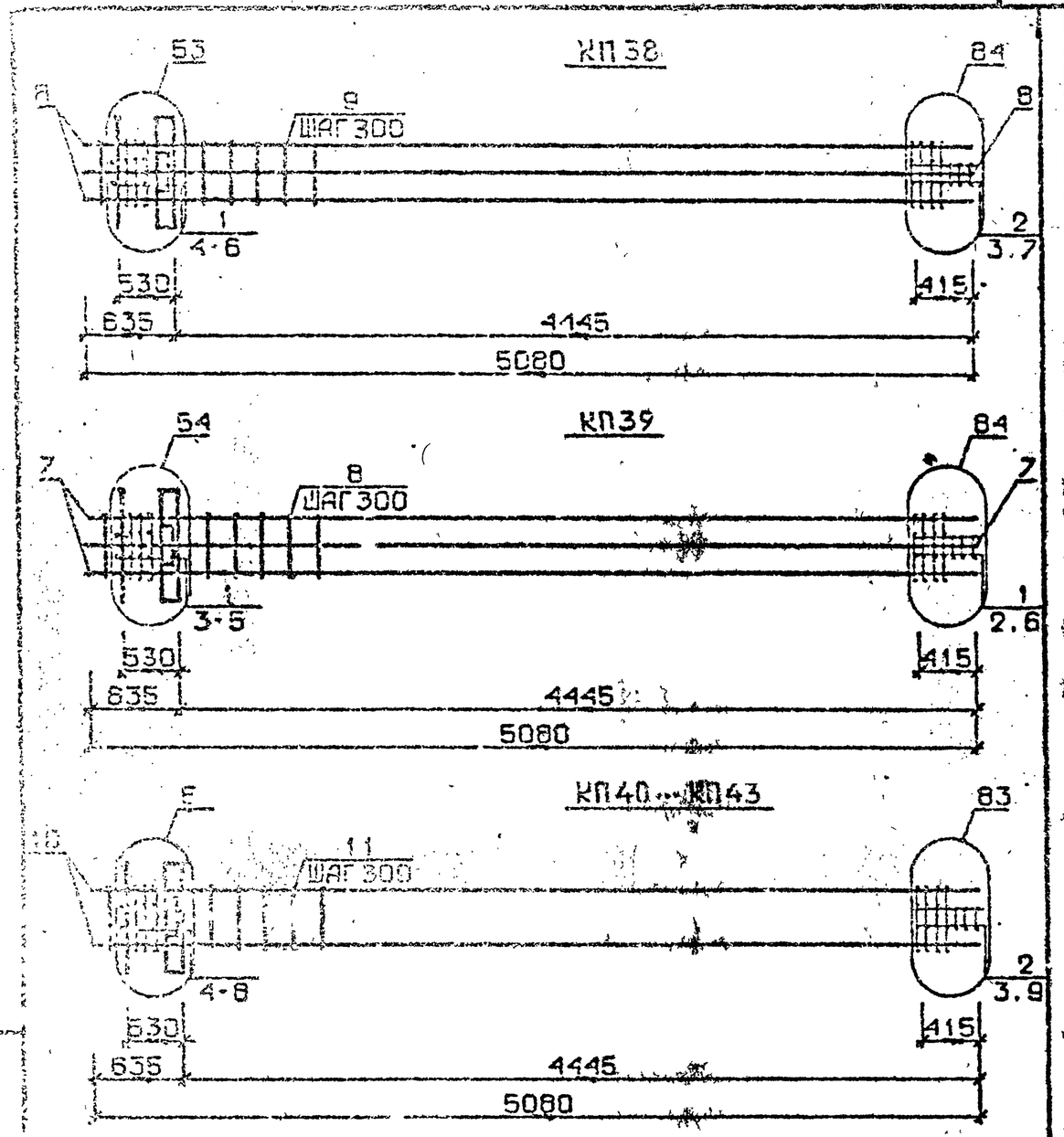

Арматура класса АI и АШ по ГОСТ 5781-82*,
Детали см. I.020.I-2с/89 В.2-I3
Спецификацию см. лист 2

Разраб.	Чанкветадзе	
Проверил	Барбакадзе	
ГИП	Бускибадзе	
Н. контр.	Барбакадзе	

I.020.I-2с/89 2-10 К74

КАРКАС ПРОСТРАНСТВЕННЫЙ КП38...КП43

Стадия	Лист	Листов
Р	1	3

ТбилЗНИИЭП

ФОРМАТ А4

Марка пространственного каркаса	Поз.	Марка арматурного изделия	Кол.	Масса, кг I шт.	Масса, кг Всего	Обозначение документа
КП38	I	СI	4	I,8	7,2	Б. 2-I4
	2	С2	3	2,9	8,7	В. 2-I4
	3	С9	2	0.7	I.4	В. 2-I4
	4	МН2	I	40.0	40.0	Б. 2-I4
	5	Ø32АШ L = 720	4	4,54	I8.I6	Б.Ч.
	6	ØI0AI L = 380	4	0.23	0.92	Б.Ч.
	7	Ø8AI L = 500	2	0.20	0.4	Б.Ч.
	8	Ø32АШ L = 5080	8	32.I	256.8	Б.Ч.
	9	ХМ2	15	0.55	8,25	В. 2-I4
				Итого:	341,9	
КП39	I	С2	7	2,9	20,3	В. 2-I4
	2	С9	2	0.7	I,4	В. 2-I4
	3	МН2	I	40.0	40.0	В. 2-I4
	4	Ø32АШ L = 720	4	4.54	I8.I6	Б.Ч.
	5	ØI0AI L = 380	4	0.23	0,92	Б.Ч.
	6	Ø8AI L = 500	2	0,20	0,4	Б.Ч.
	7	Ø36АШ L = 5080	8	40.6	324.8	Б.Ч.
	8	ХМ3	15	0.88	13.20	В. 2-I4
				Итого:	419,1	
КП40	I	СI	4	I,8	7,2	В. 2-I4
	2	С2	3	2,9	8,7	В. 2-I4
	3	С9	2	0.7	I,4	В. 2-I4
	4	МН3	I	32.8	32,8	В. 2-I4
	5	МН6	I	8.3	8,3	В. 2-I4
	6	Ø28АШ L = 720	2	3,48	6,96	Б.Ч.
	7	ØI0AI L = 380	2	0,23	0,46	Б.Ч.
	8	ØI2AI L = I30	4	0,II	0,44	Б.Ч.
	9	Ø8AI L = 500	2	0,20	0,4	Б.Ч.
	I0	Ø20АШ L = 5080	4	I2.5	50.0	Б.Ч.
	II	ХМI	15	0,55	8,25	В. 2-I4
				Итого:	125,0	

Продолжение спецификации см. лист 3

I.020.I-2с/89 2-10 К74

Лист 2

Инв. № подл. | Подпись и дата | Взам. инв. №

Формат А4

Марка пространственного каркаса	Поз.	Марка арматурного изделия	Кол.	Масса, кг		Обозначение документа
				I шт.	Всего	
КП4I	I	CI	4	I,8	7,2	В. 2-I4
	2	C2	3	2,9	8,7	В. 2-I4
	3	C9	2	0,7	I,4	В. 2-I4
	4	МН3	I	32,8	32,8	В. 2-I4
	5	МН6	I	8,3	8,3	В. 2-I4
	6	Ø28АШ L = 720	2	3,48	6,96	Б.Ч.
	7	ØI0AI L = 380	2	0,23	0,46	Б.Ч.
	8	ØI2AI L = I30	4	0,II	0,44	Б.Ч.
	9	Ø8AI L = 500	2	0,20	0,4	Б.Ч.
	I0	Ø25АШ L = 5080	4	I9,6	78,4	Б.Ч.
	II	ХМI	I5	0,55	8,25	В. 2-I4
				Итого:	I53,4	
КП42	I	CI	4	I,8	7,2	В. 2-I4
	2	C2	3	2,9	8,7	В. 2-I4
	3	C9	2	0,7	I,4	В. 2-I4
	4	МН3	I	32,8	32,8	В. 2-I4
	5	МН6	I	8,3	8,3	В. 2-I4
	6	Ø28АШ L = 720	2	3,48	6,96	Б.Ч.
	7	ØI0AI L = 380	2	0,23	0,46	Б.Ч.
	8	ØI2AI L = I30	4	0,II	0,44	Б.Ч.
	9	Ø8AI L = 500	2	0,20	0,4	Б.Ч.
	I0	Ø28АШ L = 5080	4	24,6	98,4	Б.Ч.
	II	ХМ2	I5	0,55	8,25	В. 2-I4
				Итого:	I73.4	
КП43	I	CI	4	I,8	7,2	В. 2-I4
	2	C2	3	2,9	8,7	В. 2-I4
	3	C9	2	0,7	I,4	В. 2-I4
	4	МН3	I	32,8	32,8	В. 2-I4
	5	МН6	I	8,3	8,3	В. 2-I4
	6	Ø28АШ L = 720	2	3,48	6,96	Б.Ч.
	7	ØI0AI L = 380	2	0,23	0,46	Б.Ч.
	8	ØI2AI L = I30	4	0,II	0,44	Б.Ч.
	9	Ø8AI L = 500	2	0,20	0,4	Б.Ч.
	I0	Ø32АШ L = 5080	4	32,I	I28.4	Б.Ч.
	II	ХМ2	I5	0,55	8,25	В. 2-I4
				Итого:	203,4	

Формат А4

КП44

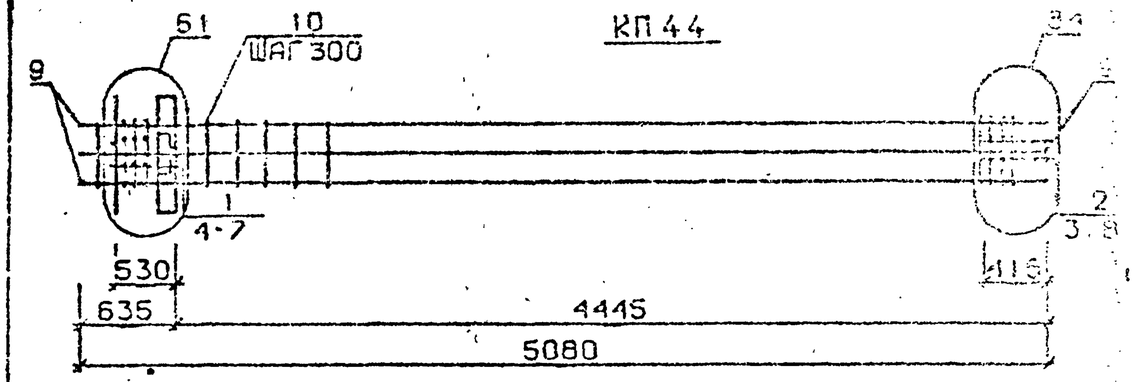

КП45...КП48

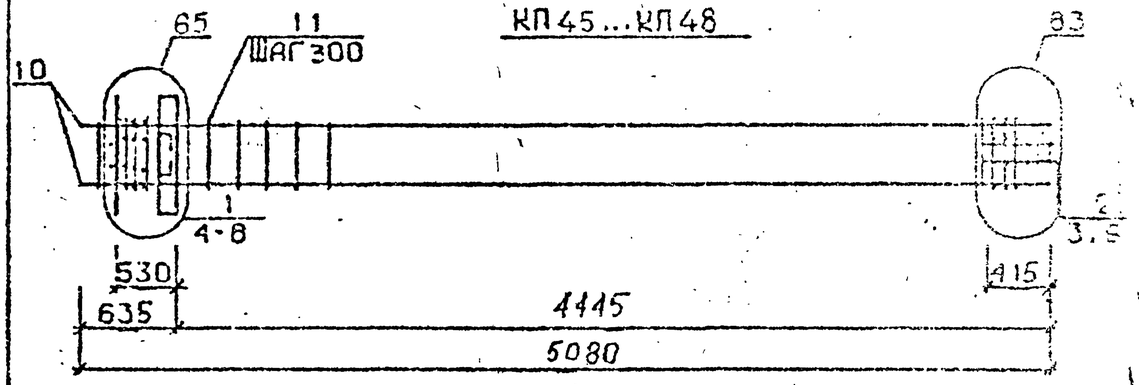

КП49

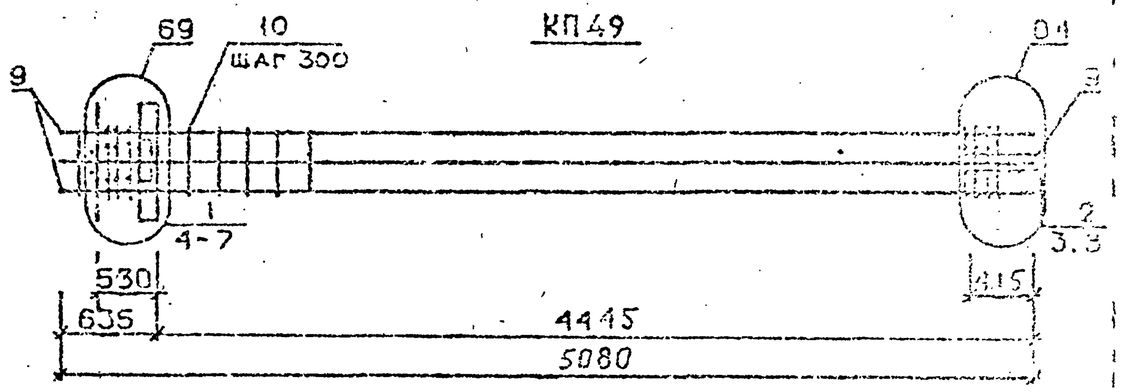

Арматура класса AI и АШ по ГОСТ 5781-82*
Детали см. I.020.I-2с/89 В.2-I3
Спецификацию см. лист 2

Разраб.	Чанкветадзе	
Проверил	Барбакадзе	
ГИП	Бускивадзе	
Н.контр.	Барбакадзе	

I.020.I-2с/89 2-I0 К75

Каркас пространственный КП44...КП49

Стадия Р | Лист 1 | Листов 3

ЦНИИЭП

Формат А4

Инв. № подл. | Подпись и дата | Взам. инв. №

I.020.I-2с/89 В. 2-I0 ч.2

Марка пространственного каркаса	Пов.	Марка арматурного изделия	Кол.	Масса, кг I шт.	Масса, кг Всего	Обозначение документа
КП44	I	CI	4	I,8	7,2	В. 2-I4
	2	C2	3	2,9	8,7	В. 2-I4
	3	C9	2	0,7	I,4	В. 2-I4
	4	МН3	I	32,8	32,8	В. 2-I4
	5	МН7	I	9,7	9,7	В. 2-I4
	6	Ø32АШ L = 720	2	4,54	9,08	Б.Ч.
	7	ØIOAI L = 380	2	0,23	0,46	Б.Ч.
	8	Ø8AI L = 500	2	0,20	0,4	Б.Ч.
	9	Ø32АШ L = 5080	8	32,I	256,8	Б.Ч.
	IO	ХМ2	15	0,55	8,25	В. 2-I4
				Итого:	334,8	
КП45	I	CI	4	I,8	7,2	В. 2-I4
	2	C2	3	2,9	8,7	В. 2-I4
	3	C9	2	0,7	I,4	В. 2-I4
	4	МН4	I	34,8	34,8	В. 2-I4
	5	МН6	I	8,3	8,3	В. 2-I4
	6	Ø28АШ L = 720	2	3,48	6,96	Б.Ч.
	7	ØIOAI L = 380	2	0,23	0,46	Б.Ч.
	8	ØI2AI L = I30	4	0,II	0,44	Б.Ч.
	9	Ø8AI L = 500	2	0,20	0,4	Б.Ч.
	IO	Ø20АШ L = 5080	4	I2,5	50,0	Б.Ч.
	II	ХМI	15	0,55	8,25	В. 2-I4
				Итого:	126,8	
КП46	I	CI	4	I,8	7,2	В. 2-I4
	2	C2	3	2,9	8,7	В. 2-I4
	3	C9	2	0,7	I,4	В. 2-I4
	4	МН4	I	34,8	34,8	В. 2-I4
	5	МН6	I	8,3	8,3	В. 2-I4
	6	Ø28АШ L = 720	2	3,48	6,96	Б.Ч.
	7	ØIOAI L = 380	2	0,23	0,46	Б.Ч.
	8	ØI2AI L = I30	4	0,II	0,44	Б.Ч.
	9	Ø8AI L = 500	2	0,20	0,4	Б.Ч.
	IO	Ø25АШ L = 5080	4	I9,6	78,4	Б.Ч.
	II	ХМI	15	0,55	8,25	В. 2-I4
				Итого:	155,2	

Продолжение спецификаций см.лист 3

Формат А4

Марка пространственного каркаса	Пов.	Марка арматурного изделия	Кол.	Масса, кг I шт.	Масса, кг Всего	Обозначение документа
КП47	I	CI	4	I,8	7,2	В. 2-I4
	2	C2	3	2,9	8,7	В. 2-I4
	3	C9	2	0,7	I,4	В. 2-I4
	4	МН4	I	34,8	34,8	В. 2-I4
	5	МН6	I	8,3	8,3	В. 2-I4
	6	Ø28АШ L = 720	2	3,48	6,96	Б.Ч.
	7	ØIOAI L = 380	2	0,23	0,46	Б.Ч.
	8	ØI2AI L = I30	4	0,II	0,44	Б.Ч.
	9	Ø8AI L = 500	2	0,20	0,4	Б.Ч.
	IO	Ø28АШ L = 5080	4	24,6	98,4	Б.Ч.
	II	ХМ2	15	0,55	8,25	В. 2-I4
				Итого:	175,2	
КП48	I	CI	4	I,8	7,2	В. 2-I4
	2	C2	3	2,9	8,7	В. 2-I4
	3	C9	2	0,7	I,4	В. 2-I4
	4	МН4	I	34,8	34,8	В. 2-I4
	5	МН6	I	8,3	8,3	В. 2-I4
	6	Ø28АШ L = 720	2	3,48	6,96	Б.Ч.
	7	ØIOAI L = 380	2	0,23	0,46	Б.Ч.
	8	ØI2AI L = I30	4	0,II	0,44	Б.Ч.
	9	Ø8AI L = 500	2	0,20	0,4	Б.Ч.
	IO	Ø32АШ L = 5080	4	32,I	I28,4	Б.Ч.
	II	ХМI	15	0,55	8,25	В. 2-I4
				Итого:	205,2	
КП49	I	CI	4	I,8	7,2	В. 2-I4
	2	C2	3	2,9	8,7	В. 2-I4
	3	C9	2	0,7	I,4	В. 2-I4
	4	МН4	I	34,8	34,8	В. 2-I4
	5	МН7	I	9,7	9,7	В. 2-I4
	6	Ø32АШ L = 720	2	4,54	9,08	Б.Ч.
	7	ØIOAI L = 380	2	0,23	0,46	Б.Ч.
	8	Ø8AI L = 500	2	0,20	0,4	Б.Ч.
	9	Ø32АШ L = 5080	8	32,I	256,8	Б.Ч.
	IO	ХМ2	15	0,55	8,25	В. 2-I4
				Итого:	336,6	

Формат А4

I.020.I-2с/89 Л. 2-10 ч.2
Инв. № подл. Подпись и дата Взам. инв. №

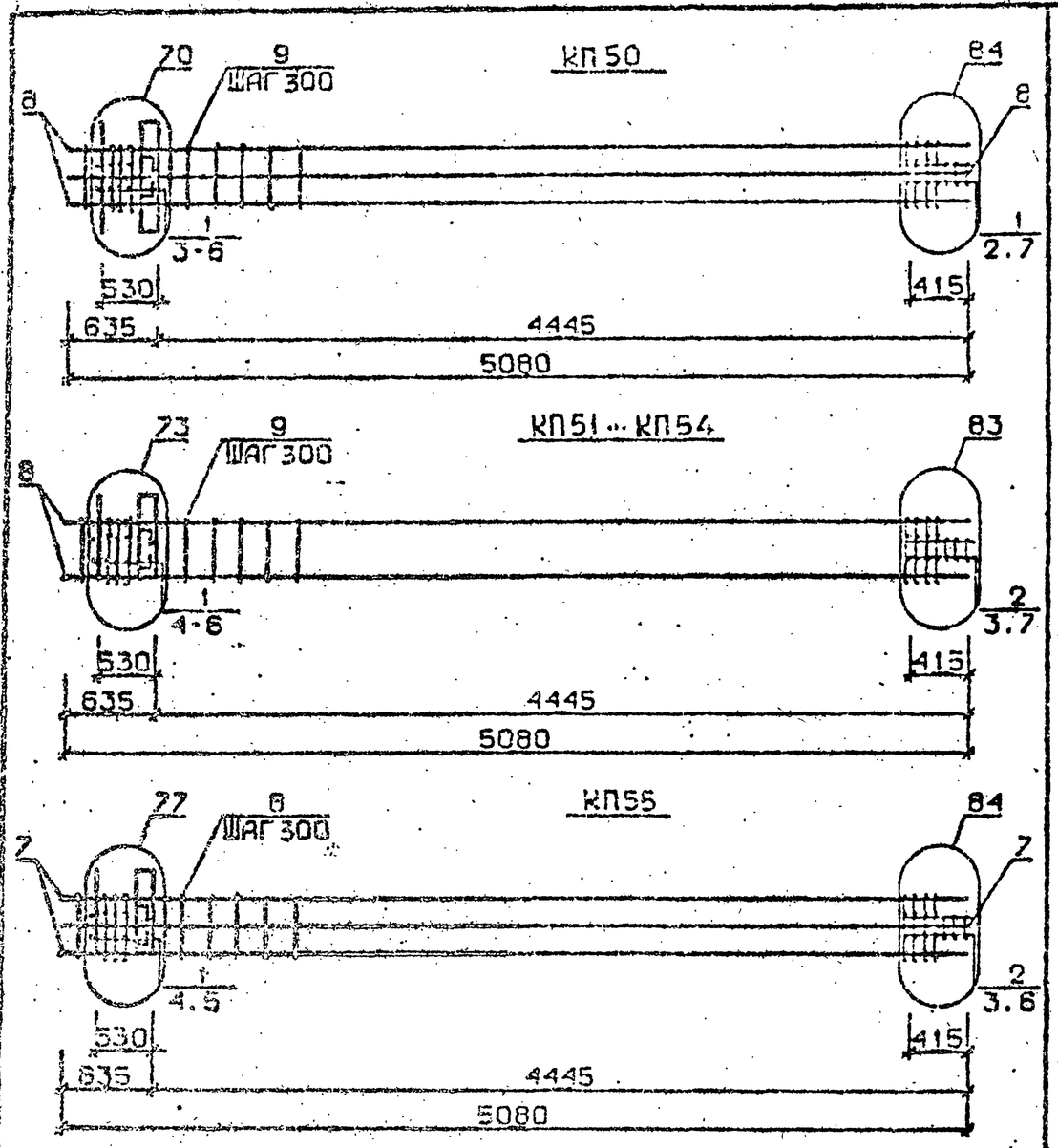

Арматура класса AI и AIII по ГОСТ 5781-82*
Детали см. I.020.I-2с/89 В.2-I3
Спецификацию см. лист 2

Разраб.	Чанкветадзе		I.020.I-2с/89 2-10 К76		
Проверил	Барбакадзе				
ГИП	Бускиндзе		КАРКАС ПРОСТРАНСТВЕННЫЙ КП50...КП55	Стадия: Р	Лист: 1	Листов: 3
Н.контр.	Барбакадзе			ТбилЗНИИЭП	

Инв. № подл. | Подпись и дата | Взам. инв. №

ФОРМАТ А4

Марка пространственного каркаса	Поз.	Марка арматурного изделия	Кол.	Масса, кг		Обозначение документа
				I шт.	Всего	
КП50	I	С2	7	2,9	20,3	В. 2-I4
	2	С9	2	0,7	I,4	В. 2-I4
	3	МН4	I	34,8	34,8	В. 2-I4
	4	МН8	I	II,9	II,9	В. 2-I4
	5	Ø36АШ L = 720	2	5,75	II,5	Б.Ч.
	6	Ø10АI L = 380	2	0,23	0,46	Б.Ч.
	7	Ø8АI L = 500	2	0,20	0,4	Б.Ч.
	8	Ø36АШ L = 5080	8	40,6	324,8	Б.Ч.
	9	ХМ3	I5	0,88	I3,20	В. 2-I4
				Итого:	418,8	
КП5I	I	СI	4	I,8	7,2	В. 2-I4
	2	С2	3	2,9	8,7	В. 2-I4
	3	С9	2	0,7	I,4	В. 2-I4
	4	МН5	I	27,6	27,6	В. 2-I4
	5	МН6	2	8,3	I6,6	В. 2-I4
	6	Ø12АI L = I30	4	0,II	0,44	Б.Ч.
	7	Ø8АI L = 500	2	0,20	0,4	Б.Ч.
	8	Ø20АШ L = 5080	4	I2,5	50,0	Б.Ч.
	9	ХМI	I5	0,55	8,25	В. 2-I4
				Итого:	I20,6	
КП52	I	СI	4	I,8	7,2	В. 2-I4
	2	С2	3	2,9	8,7	В. 2-I4
	3	С9	2	0,7	I,4	В. 2-I4
	4	МН5	I	27,6	27,6	В. 2-I4
	5	МН6	2	8,3	I6,6	В. 2-I4
	6	Ø12АI L = I30	4	0,II	0,44	Б.Ч.
	7	Ø8АI L = 500	2	0,20	0,4	Б.Ч.
	8	Ø25АШ L = 5080	4	I9,6	78,4	Б.Ч.
	9	ХМI	I5	0,55	8,25	В. 2-I4
				Итого:	I49,0	

Продолжение спецификаций см. лист 3

Инв. № подл. | Подпись и дата | Взам. инв. №

I.020.I-2с/89 2-10 К76

ФОРМАТ А4

Марка пространственного каркаса	Поз.	Марка арматурного изделия	Кол.	Масса, кг		Обозначение документа
				1 шт.	Всего	
КП53	1	С1	4	1,8	7,2	В. 2-14
	2	С2	3	2,9	8,7	В. 2-14
	3	С9	2	0,7	1,4	В. 2-14
	4	МН5	1	27,6	27,6	В. 2-14
	5	МН6	2	8,3	16,6	В. 2-14
	6	Ø12АI L = 130	4	0,11	0,44	Б.Ч.
	7	Ø8АI L = 500	2	0,20	0,4	Б.Ч.
	8	Ø28АШ L = 5080	4	24,6	98,4	Б.Ч.
	9	ХМ2	15	0,55	8,25	В. 2-14
				Итого:	169,0	
КП54	1	С1	4	1,8	7,2	В. 2-14
	2	С2	3	2,9	8,7	В. 2-14
	3	С9	2	0,7	1,4	В. 2-14
	4	МН5	1	27,6	27,6	В. 2-14
	5	МН6	2	8,3	16,6	В. 2-14
	6	Ø12АI L = 130	4	0,11	0,44	Б.Ч.
	7	Ø8АI L = 500	2	0,20	0,4	Б.Ч.
	8	Ø32АШ L = 5080	4	32,1	128,4	Б.Ч.
	9	ХМ2	15	0,55	8,25	В. 2-14
				Итого:	199,0	
КП55	1	С1	4	1,8	7,2	В. 2-14
	2	С2	3	2,9	8,7	В. 2-14
	3	С9	2	0,7	1,4	В. 2-14
	4	МН5	1	27,6	27,6	В. 2-14
	5	МН7	2	9,7	19,4	В. 2-14
	6	Ø8АI L = 500	2	0,20	0,4	Б.Ч.
	7	Ø32АШ L = 5080	8	32,1	256,8	Б.Ч.
	8	ХМ2	15	0,55	8,25	В. 2-14
				Итого:	329,8	

КП56

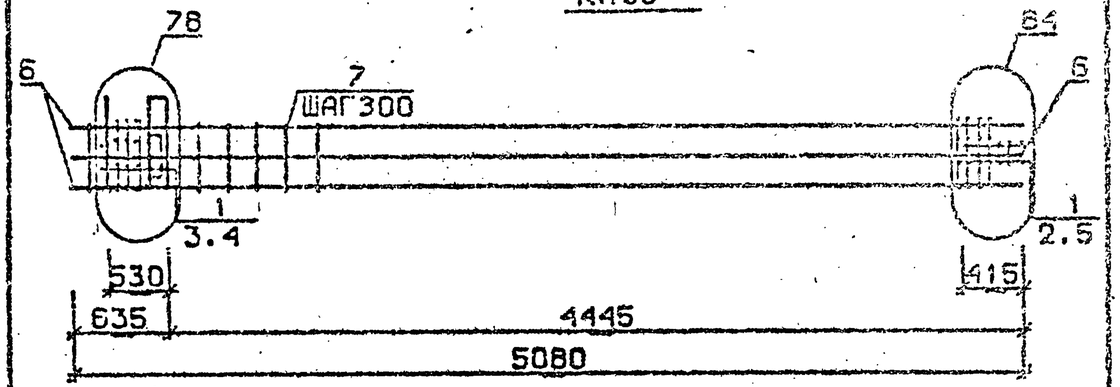

КП51н...КП54н

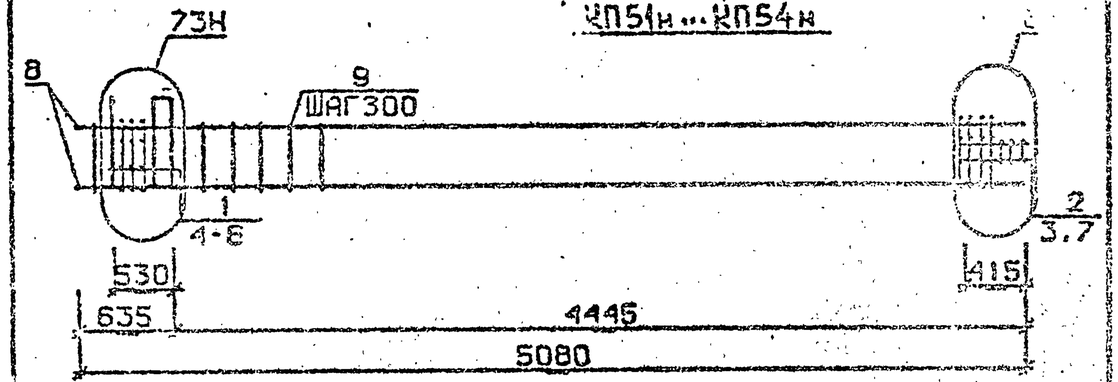

Арматура класса АI и АШ по ГОСТ 5781-82*
Детали см. 1.020.1-2с/89 В.2-13
Спецификация см. лист 2

1.020.1-2с/89 2-10 К77

Разраб.	Чанкветадзе	
Проверил	Барбакадзе	
ГИП	Бускивадзе	
Н. контр.	Барбакадзе	

КАРКАС ПРОСТРАНСТВЕННЫЙ КП56 КП51н...КП54н

Стадия	Лист	Листов
Р	1	3

ТбилЗНИИЭП

1.020.1-2с/89 В. 2-10 ч.2

Инв. № подл. | Подпись и дата | Взам. инв. №

1.020.1-2с/89 2-10 К76 | Лист 3

Марка пространственного каркаса	Поз.	Марка арматурного изделия	Кол.	Масса, кг		Обозначение документа
				I шт.	Всего	
КП55	I	С2	7	2,9	20,3	В. 2-I4
	2	С9	2	0,7	I,4	В. 2-I4
	3	МН5	I	27,6	27,6	В. 2-I4
	4	МН8	2	II,9	23,8	В. 2-I4
	5	Ø6AI L = 500	2	0,20	0,4	Б.Ч.
	6	Ø36AIII L = 5080	8	40,6	324,8	Б.Ч.
	7	ХМ3	I5	0,88	I3.20	В. 2-I4
				Итого:	411.5	
КП5I н	I	С1	4	I,8	7,2	В. 2-I4
	2	С2	3	2,9	8,7	В. 2-I4
	3	С9	2	0,7	I,4	В. 2-I4
	4	МН5н	I	27,6	27,6	В. 2-I4
	5	МН6	2	8,3	I6,6	В. 2-I4
	6	Ø12AI L = I30	4	0,II	0,44	Б.Ч.
	7	Ø8AI L = 500	2	0,20	0,4	Б.Ч.
	8	Ø20AIII L = 5080	4	I2,5	50,0	Б.Ч.
	9	ХМI	I5	0,55	8,25	В. 2-I4
				Итого:	120,6	
КП52 н	I	С1	4	I,8	7,2	В. 2-I4
	2	С2	3	2,9	0,4	В. 2-I4
	3	С9	2	0,7	I,4	В. 2-I4
	4	МН5н	I	27,6	27,6	В. 2-I4
	5	МН6	2	8,3	I6,6	В. 2-I4
	6	Ø12AI L = I30	4	0,II	0,44	Б.Ч.
	7	Ø8AI L = 500	2	0,20	0,4	Б.Ч.
	8	Ø25AIII L = 5080	4	I9,6	78,4	Б.Ч.
	9	ХМI	I5	0,55	8.25	В. 2-I4
				Итого:	149,0	

Продолжение спецификации см.лист 3

Формат А4

Марка пространственного каркаса	Поз.	Марка арматурного изделия	Кол.	Масса, кг		Обозначение документа
				I шт.	Всего	
КП53 н	I	С1	4	I,8	7,2	В. 2-I4
	2	С2	3	2,9	8,7	В. 2-I4
	3	С9	2	0,7	I,4	В. 2-I4
	4	МН5н	I	27,6	27,6	В. 2-I4
	5	МН6	2	8,3	I6,6	В. 2-I4
	6	Ø12AI L = I30	4	0,II	0,44	Б.Ч.
	7	Ø8AI L = 500	2	0,20	0,4	Б.Ч.
	8	Ø28AIII L = 5080	4	24,6	98,4	Б.Ч.
	9	ХМ2	I5	0,55	8.25	В. 2-I4
				Итого:	I69,0	
КП54 н	I	С1	4	I,8	7,2	В. 2-I4
	2	С2	3	2,9	8,7	В. 2-I4
	3	С9	2	0,7	I,4	В. 2-I4
	4	МН5н	I	27,6	27,6	В. 2-I4
	5	МН6	2	8,3	I6,6	В. 2-I4
	6	Ø12AI L = I30	4	0,II	0,44	Б.Ч.
	7	Ø8AI L = 500	2	0,20	0,4	Б.Ч.
	8	Ø32AIII L = 5080	4	32,I	I28,4	Б.Ч.
	9	ХМ2	I5	0,55	8.25	В. 2-I4
				Итого:	I99,0	

Формат А4

Инв. № подл. | Подпись и дата | Взам. инв. №

I.020.I-2с/89 вып. 2-8 т.2

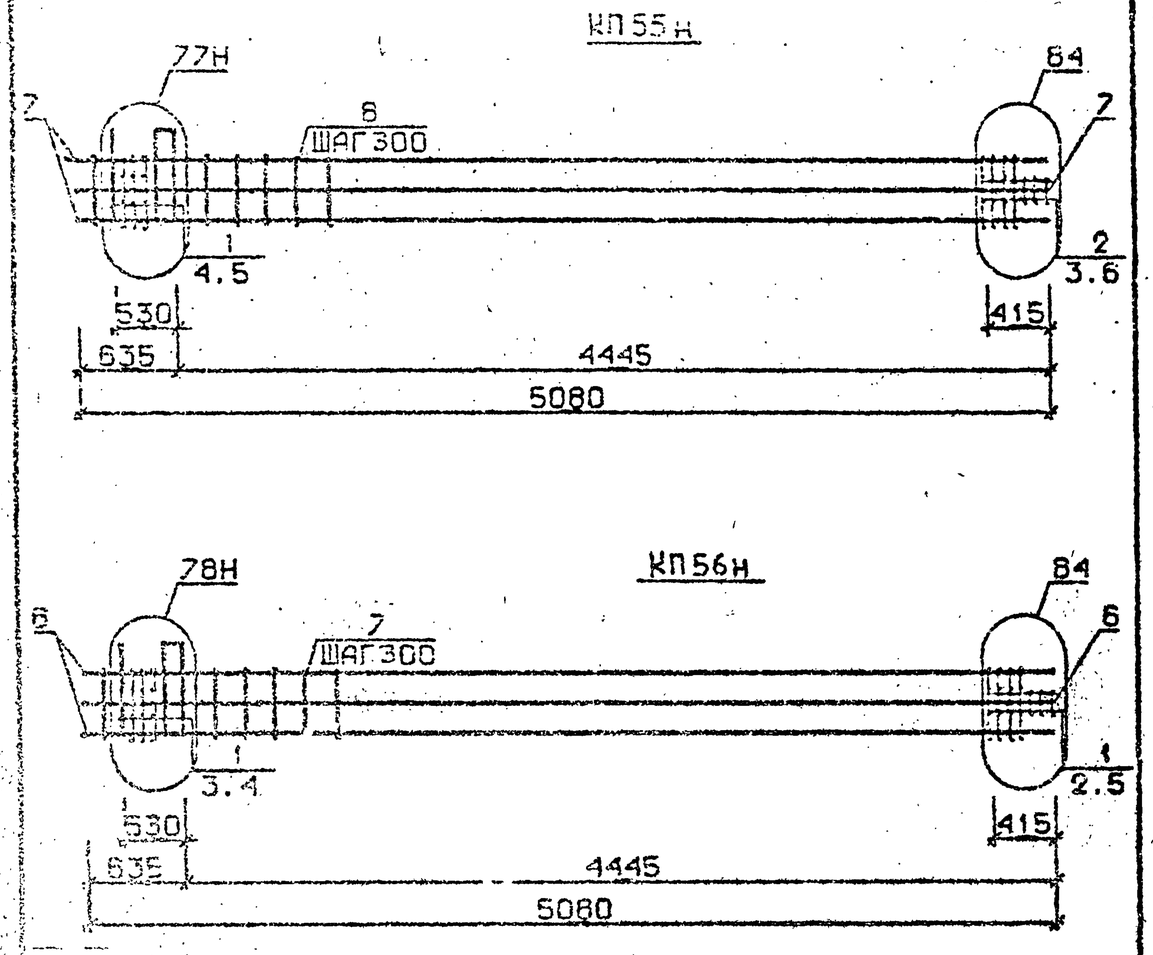

Арматура класса АI и АШ по ГОСТ [illegible]81-82*
Детали см. I.020.I-2с/89 В.2-I[illegible]
Спецификацию см. лист 2

Разраб.	Чанкветадзе	
Проверил	Барбакадзе	
ГИП	Бускивадзе	
Н. контр.	Барбакадзе	

1.020.1-2с/89 2-10 К78

КАРКАС ПРОСТРАНСТВЕННЫЙ КП55н, КП56н

Стадия	Лист	Листов
Р	1	2

ТбилЗНИИЭП

Формат А4

Марка пространственного каркаса	Пов.	Марка арматурного изделия	Кол.	Масса, кг I шт.	Масса, кг Всего	Обозначение документа
КП55н	I	СI	4	I,8	7,2	В. 2-I4
	2	С2	3	2,9	8,7	В. 2-I4
	3	С9	2	0,7	I,4	В. 2-I4
	4	МН5н	I	27,6	27,6	В. 2-I4
	5	МН7	2	9,7	I9,4	В. 2-I4
	6	Ø8АI I = 500	2	0,20	0,4	Б.Ч.
	7	Ø32АШ I = 5080	8	32,I	256,8	Б.Ч.
	8	ХМ2	15	0,55	8,25	В. 2-I4
				Итого:	329,8	
КП56н	I	С2	7	2,9	20,3	В. 2-I4
	2	С9	2	0,7	I,4	В. 2-I4
	3	МН5н	I	27,6	27,6	В. 2-I4
	4	МН8	2	II,9	23,8	В. 2-I4
	5	Ø8АI I = 500	2	0,20	0,4	Б.Ч.
	6	Ø36АШ I = 5080	8	40,6	324,8	Б.Ч.
	7	ХМ3	15	0,88	13,20	В. 2-I4
				Итого:	411,5	

Инв. № подл. | Подпись и дата | Взам. инв. №

I.020.I-2с/89 2-10 К78 | Лист 2

Формат А4

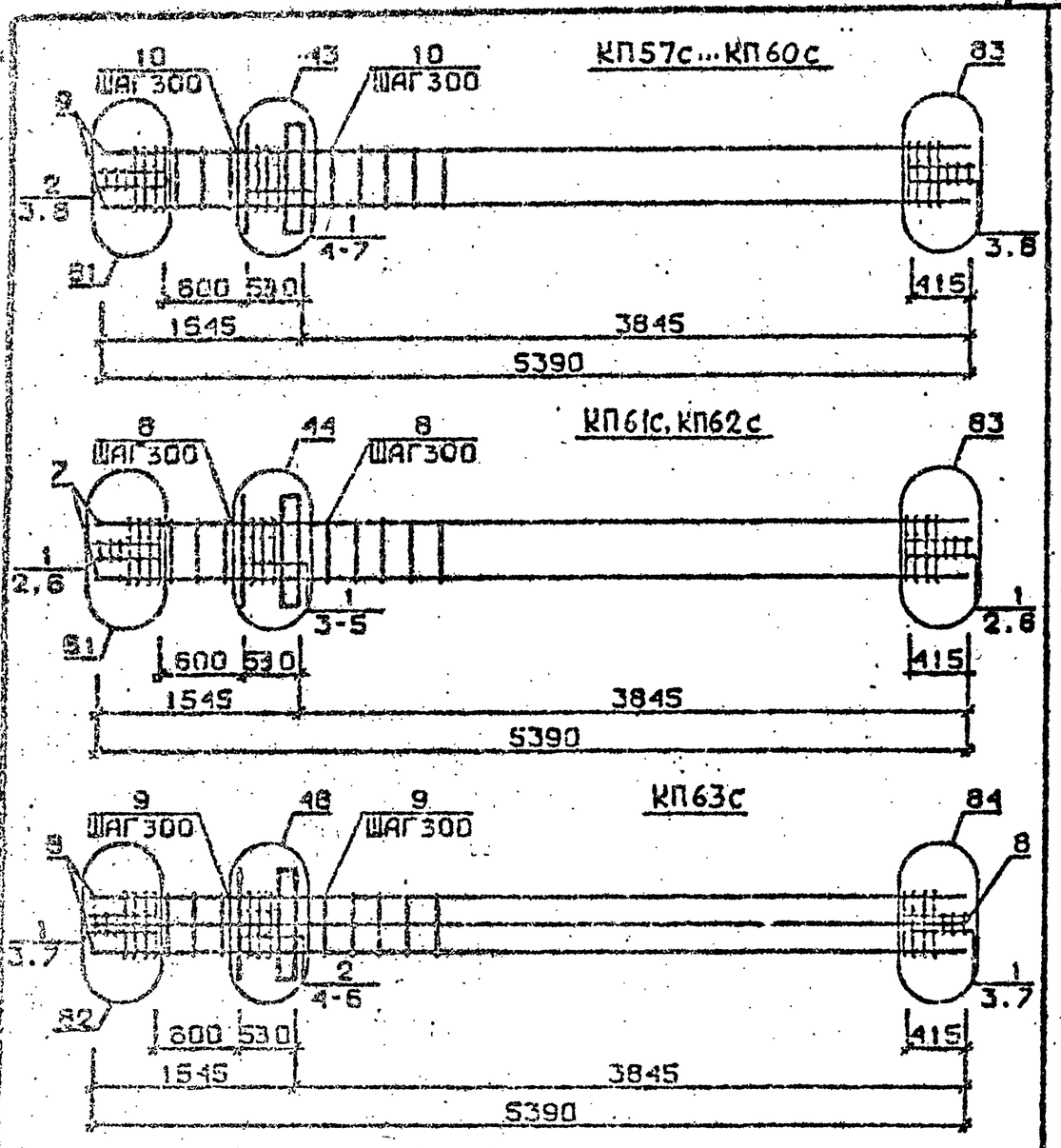

Арматура класса АI и АШ по ГОСТ 5781-82*
Детали см. I.020.I-2с/89 В.2-I3
Спецификацию см. лист 2

Разраб.	Мансурадзе		
Проверил	Бускивадзе		
ГИП	Бускивадзе		
Н.контр.	Бускивадзе		

I.020.I-2с/89 2-10 К79

Каркас пространственный КП57 ...КП63

Стадия	Лист	Листов
Р	1	3

ТбилЗНИИЭП

ФОРМАТ А4

Марка пространственного каркаса	Пов.	Марка арматурного изделия		Кол.	Масса, кг I шт.	Масса, кг Всего	Обозначение документа
КП57	I	CI		5	I,8	9,0	В. 2-I4
	2	C2		6	2,9	I7,4	В. 2-I4
	3	C9		4	0,7	2,8	В. 2-I4
	4	МНI		I	25,6	25,6	В. 2-I4
	5	Ø32АШ	L = 720	2	4,54	9,08	Б.Ч.
	6	ØI0AI	L = 380	2	0,23	0,46	Б.Ч.
	7	ØI2AI	L = I30	4	0,II	0,44	Б.Ч.
	8	Ø8AI	L = 500	4	0,20	0,80	Б.Ч.
	9	Ø20АШ	L = 5390	4	I3,3	53,2	Б.Ч.
	I0	ХМI		16	0,55	8.80	В. 2-I4
					Итого:	127,5	
КП58	I	CI		5	I,8	9,0	В. 2-I4
	2	C2		6	2,9	I7,4	В. 2-I4
	3	C9		4	0,7	2,8	В. 2-I4
	4	МНI		I	25,6	25,6	В. 2-I4
	5	Ø32АШ	L = 720	2	4,54	9,08	Б.Ч.
	6	ØI0AI	L = 380	2	0,23	0,46	Б.Ч.
	7	ØI2AI	L = I30	4	0,II	0,44	Б.Ч.
	8	Ø8AI	L = 500	4	0,20	0,80	Б.Ч.
	9	Ø25АШ	L = 5390	4	20,8	83,2	Б.Ч.
	I0	ХМI		16	0,55	8,80	В. 2-I4
					Итого:	157,5	
КП59	I	CI		5	I,8	9,0	В. 2-I4
	2	C2		6	2,9	I7,4	В. 2-I4
	3	C9		4	0,7	2,8	В. 2-I4
	4	МНI		I	25,6	25,6	В. 2-I4
	5	Ø32АШ	L = 720	2	4,54	9,08	Б.Ч.
	6	ØI0AI	L = 380	2	0,23	0,46	Б.Ч.
	7	ØI2AI	L = I30	4	0,II	0,44	Б.Ч.
	8	Ø8AI	L = 500	4	0,20	0,80	Б.Ч.
	9	Ø28АШ	L = 5390	4	26,I	I04,4	Б.Ч.
	I0	ХМ2		16	0,55	14,08	В. 2-I4
					Итого:	178,8	

Продолжение спецификаций см. лист 3

I.020.I-2с/89 2-10 К79 Лист 2

Инв. № подл. | Подпись и дата | Взам. инв. №

Инв. № подл. | Подпись и дата | Взам. инв. №

I.020.I-2с/89 В.2-10 4.2

Формат А4

Марка пространственного каркаса	Поз.	Марка арматурного изделия	Кол.	Масса, кг		Обозначение документа
				I шт.	Всего	
КП60	I	C1	5	I,8	9,0	В. 2-I4
	2	C2	6	2,9	I7,4	В. 2-I4
	3	C9	4	0,7	2,8	В. 2-I4
	4	МНI	I	25,6	25,6	В. 2-I4
	5	Ø32АШ L = 720	2	4,54	9,08	Б.Ч.
	6	ØIOAI L = 360	2	0,23	0,46	Б.Ч.
	7	ØI2AI L = I30	4	0,II	0,44	Б.Ч.
	8	Ø8AI L = 500	4	0,20	0,80	Б.Ч.
	9	Ø32АШ L = 5390	4	34,0	I36,0	Б.Ч.
	I0	ХМ2	I6	0,55	8,25	В. 2-I4
				Итого:	210,4	
КП6I	I	C2	II	2,9	3I,9	В. 2-I4
	2	C9	4	0,7	2,8	В. 2-I4
	3	МНI	I	25,6	25,6	В. 2-I4
	4	Ø36АШ L = 720	2	5,75	II,5	Б.Ч.
	5	ØIOAI L = 380	2	0,23	0,46	Б.Ч.
	6	Ø8AI L = 500	4	0,20	0,80	Б.Ч.
	7	Ø36АШ L = 5390	4	43,I	I72,4	Б.Ч.
	8	ХМ3	I6	0,88	I3.20	В. 2-I4
				Итого:	259,6	
КП62	I	C2	II	2,9	3I,9	В. 2-I4
	2	C9	4	0,7	2,8	В. 2-I4
	3	МНI	I	25,6	25,6	В. 2-I4
	4	Ø36АШ L = 720	2	5,75	II,5	Б.Ч.
	5	ØIOAI L = 360	2	0,23	0,46	Б.Ч.
	6	Ø8AI L = 500	4	0,20	0,80	Б.Ч.
	7	Ø40АШ L = 5390	4	53,2	2I2,8	Б.Ч.
	8	ХМ3	I6	0,88	I3,20	В. 2-I4
				Итого:	300,0	
КП63	I	C2	6	2,9	I7,4	В. 2-I4
	2	C3	3	4,2	2I,0	В. 2-I4
	3	C9	4	0,7	2,8	В. 2-I4
	4	МНI	I	25,6	25,6	В. 2-I4
	5	Ø36АШ L = 720	4	5,75	23,0	Б.Ч.
	6	ØIOAI L = 380	2	0,23	0,46	Б.Ч.
	7	Ø8AI L = 500	4	0,20	0,80	Б.Ч.
	8	Ø36АШ L = 5390	8	43,I	344,8	Б.Ч.
	9	ХМ3	I6	0,88	I3,20	В. 2-I4
				Итого:	449,3	

Формат А4

I.020.I-2с/89 В. 2-10 ч.2
Инв. № подл. | Подпись и дата | Взам. инв. №

КП64 ... КП67

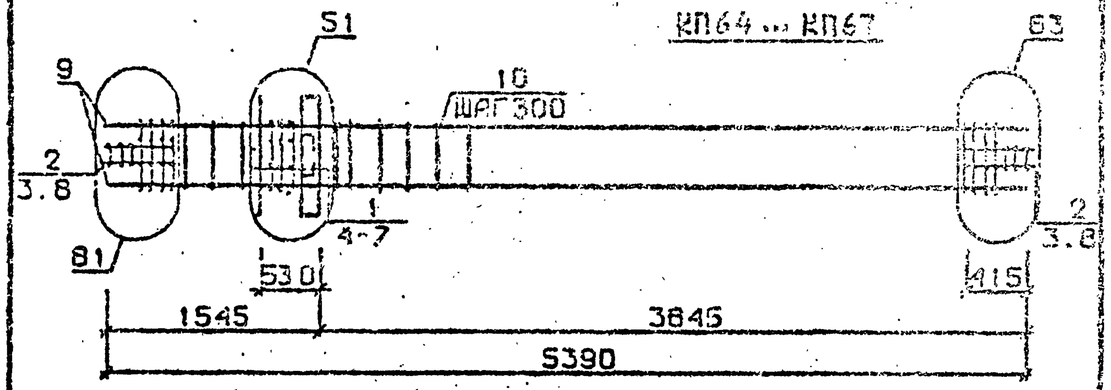

КП68, КП69

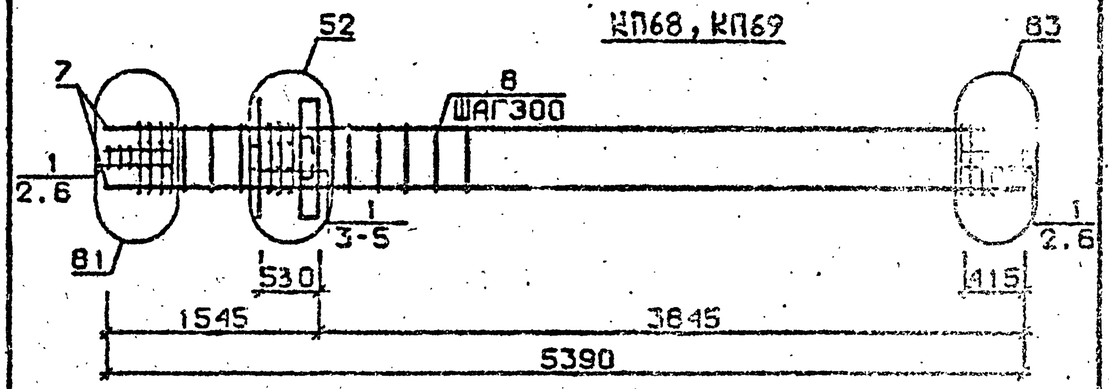

КП70

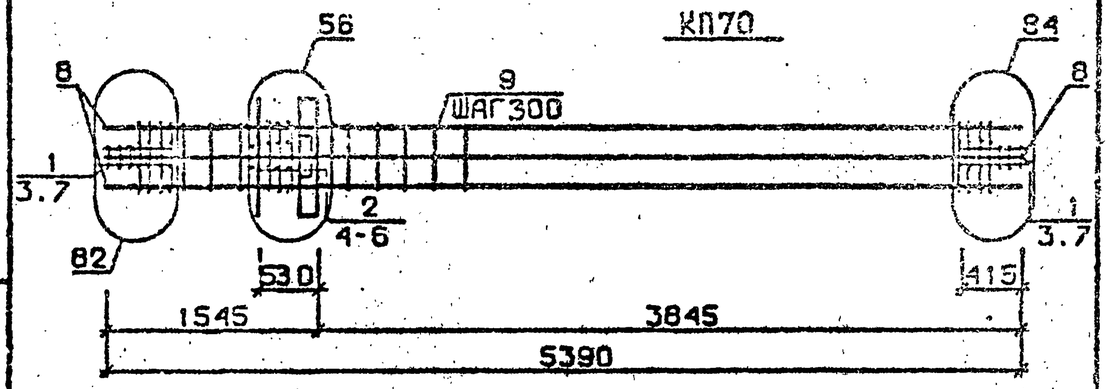

Арматура класса AI и AШ по ГОСТ 5781-82*
Детали см. I.020.I-2с/89 В.2-I3
Спецификацию см. лист 2

Разраб.	Маисурадзе		I.020.I-2с/89 2-10 К80
Проверил	Бускивадзе		
ГИП	Бускивадзе		Каркас пространственный КП64 ... КП70
Н.контр	Бускивадзе		Стадия Р; Лист 1; Листов 3; ТбилЗНИИЭП

Инв. № подл. | Подпись и дата | Взам. инв. №

Формат А4

Марка пространственного каркаса	Поз.	Марка арматурного изделия	Кол.	Масса, кг		Обозначение документа
				I шт.	Всего	
КП64	I	С1	5	I,8	9,0	В. 2-I4
	2	С2	5	2,9	I7,4	В. 2-I4
	3	С9	4	0,7	2,8	В. 2-I4
	4	МН2	I	40,0	40,0	В. 2-I4
	5	Ø32АШ L = 720	4	4,54	I8,I6	Б.Ч.
	6	ØIOAI L = 380	4	0,23	0,92	Б.Ч.
	7	ØI2AI L = I30	4	0,II	0,44	Б.Ч.
	8	Ø8AI L = 500	4	0,20	0,80	Б.Ч.
	9	Ø20АШ L = 5390	4	I3,3	53,20	Б.Ч.
	I0	ХМ1	I6	0,55	8,25	В. 2-I4
				Итого:	I5I,5	
КП65	I	С1	5	I,8	9,0	В. 2-I4
	2	С2	6	2,9	I7,4	В. 2-I4
	3	С9	4	0,7	2,8	В. 2-I4
	4	МН2	I	40,0	40,0	В. 2-I4
	5	Ø32АШ L = 720	4	4,54	I8,I6	Б.Ч.
	6	ØIOAI L = 380	4	0,23	0,92	Б.Ч.
	7	ØI2AI L = I30	4	0,II	0,44	Б.Ч.
	8	Ø8AI L = 500	4	0,20	0,80	Б.Ч.
	9	Ø25АШ L = 5390	4	20,8	83,2	Б.Ч.
	I0	ХМ1	I6	0,55	8,25	В. 2-I4
				Итого:	I8I,5	
КП66	I	С1	5	I,8	9,0	В. 2-I4
	2	С2	6	2,9	I7,4	В. 2-I4
	3	С9	4	0,7	2,8	В. 2-I4
	4	МН2	I	40,0	40,0	В. 2-I4
	5	Ø32АШ L = 720	4	4,54	I8,I6	Б.Ч.
	6	ØIOAI L = 380	4	0,23	0,92	Б.Ч.
	7	ØI2AI L = I30	4	0,II	0,44	Б.Ч.
	8	Ø8AI L = 500	4	0,20	0,80	Б.Ч.
	9	Ø28АШ L = 5390	4	25,I	I04,4	Б.Ч.
	I0	ХМ2	I6	0,55	8,25	В. 2-I4
				Итого:	202,7	
КП67	I	С1	5	I,8	9,0	В. 2-I4
	2	С2	6	2,9	I7,4	В. 2-I4
	3	С9	4	0,7	2,8	В. 2-I4
	4	МН2	I	40,0	40,0	В. 2-I4
	5	Ø32АШ L = 720	4	4,54	I8,I6	Б.Ч.
	6	ØIOAI L = 380	4	0,23	0,92	Б.Ч.
	7	ØI2AI L = I30	4	0,II	0,44	Б.Ч.
	8	Ø8AI L = 500	4	0,20	0,80	Б.Ч.
	9	Ø32АШ L = 5390	4	34,0	I36,0	Б.Ч.
	I0	ХМ2	I6	0,55	8,25	В. 2-I4
				Итого:	234,3	

Продолжение спецификации см.лист 3

Инв.№ подл. | Подпись и дата | Взам. инв. №

I.020.I-2с/89 2. 2-10 4.2

Марка пространственного каркаса	Поз.	Марка арматурного изделия	Кол.	Масса, кг		Обозначение документа
				I шт.	Всего	
КП68	I	С2	II	2,9	3I,9	В. 2-I4
	2	С9	4	0,7	2,8	В. 2-I4
	3	МН2	I	40,0	40,0	В. 2-I4
	4	Ø36АШ L = 720	4	5,75	23,0	Б.Ч.
	5	ØIOAI L = 380	4	0,23	0,92	Б.Ч.
	6	Ø8AI L = 500	4	0,20	0,80	Б.Ч.
	7	Ø36АШ L = 5390	4	43,I	I72,4	Б.Ч.
	8	ХМ3	I6	0,88	I3,20	В. 2-I4
				Итого:	285,9	
КП69	I	С2	II	2,9	3I,9	В. 2-I4
	2	С2	4	0,7	2,8	В. 2-I4
	3	МН2	I	40,0	40,0	В. 2-I4
	4	Ø36АШ L = 720	4	5,75	23,0	Б.Ч.
	5	ØIOAI L = 380	4	0,23	0,92	Б.Ч.
	6	Ø8AI L = 500	4	0,20	0,80	Б.Ч.
	7	Ø40АШ L = 5390	4	53,2	2I2,8	Б.Ч.
	8	ХМ3	I6	0,88	I3,20	В. 2-I4
				Итого:	326,3	
КП70	I	С2	6	2,9	I7,4	В. 2-I4
	2	С3	5	4,2	2I,0	В. 2-I4
	3	С9	4	0,7	2,8	В. 2-I4
	4	МН2	I	40,0	40,0	В. 2-I4
	5	Ø36АШ L = 720	6	5,75	34,5	Б.Ч.
	6	ØIOAI L = 380	4	0,23	0,92	Б.Ч.
	7	Ø8AI L = 500	4	0,20	0,80	Б.Ч.
	8	Ø36АШ L = 5390	8	43,I	344,8	Б.Ч.
	9	ХМ3	I6	0,88	I3,20	В. 2-I4
				Итого:	476,9	

Инв.№ подл. | Подпись и дата | Взам. инв. №

Формат А4

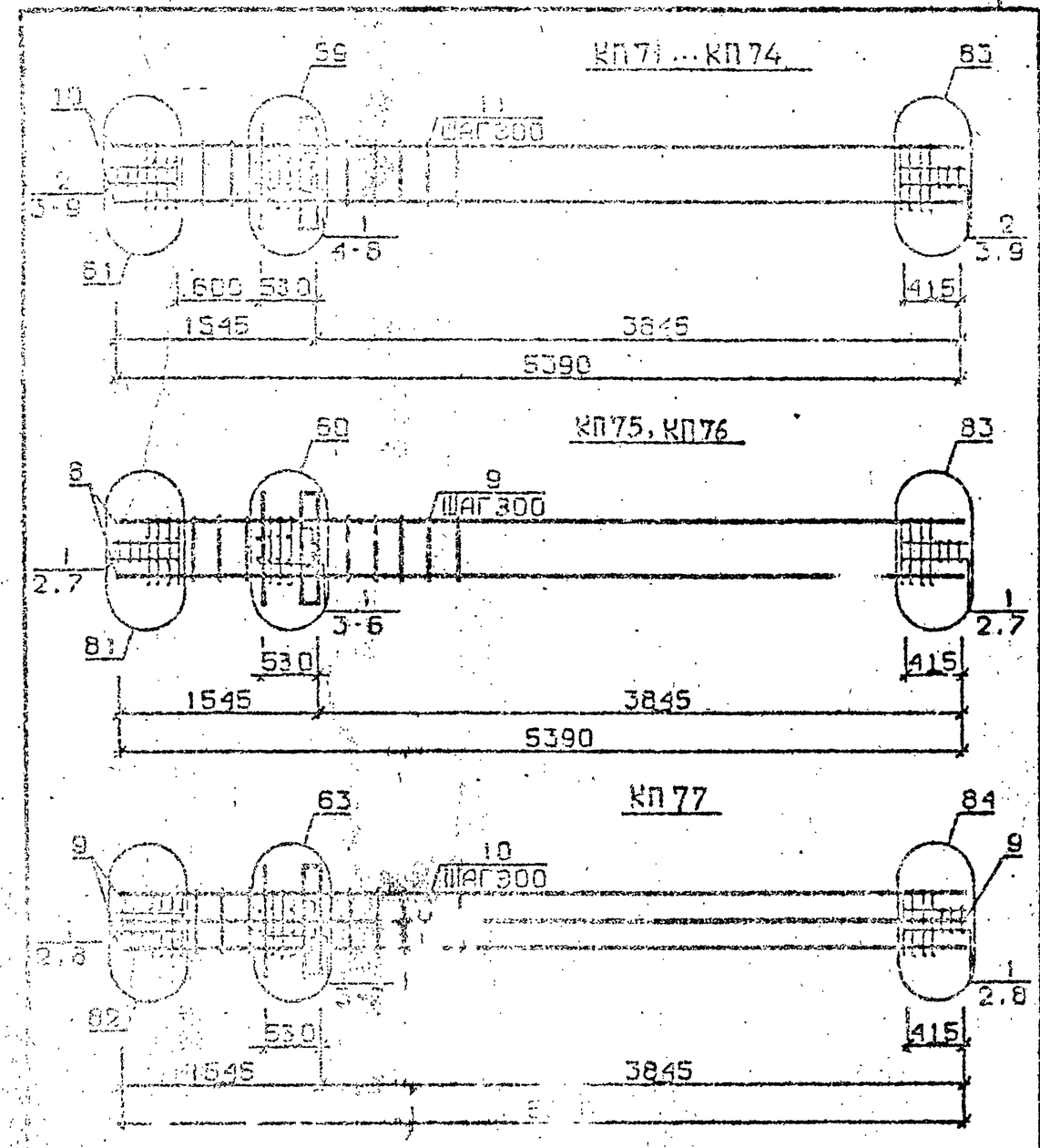

Арматура класса АI и АШ по ГОСТ 5781-82*
Детали см. I.020.I-2с/89 В.2-I3
Спецификацию см. лист 2

Разраб.	Майсурадзе		
Проверил	Бускивадзе		
ГИП	Бускивадзе		
Н.контр.	Бускивадзе		

I.020.I-2с/89 2-10 К81

КАРКАС ПРОСТРАНСТВЕННЫЙ КП71...КП77

Стадия	Лист	Листов
Р	1	3

ТбилЗНИИЭП

Марка пространственного каркаса	Поз.	Марка арматурного изделия		Кол.	Масса, кг I шт.	Масса, кг Всего	Обозначение документа
КП71	I	СI		5	I,8	9,0	В. 2-I4
	2	С2		6	2,9	I7,4	В. 2-I4
	3	С9		4	0,7	2,8	В. 2-I4
	4	МН3		I	32,8	32,8	В. 2-I4
	5	МН7		I	9,7	9,7	В. 2-I4
	6	Ø32АШ	L = 720	2	4,54	9.08	Б.Ч.
	7	ØI0AI	L = 380	2	0,23	0,46	Б.Ч.
	8	ØI2AI	L = I30	4	0,II	0,44	Б.Ч.
	9	Ø8AI	L = 500	4	0,20	0,80	Б.Ч.
	I0	Ø20АШ	L = 5390	4	I3,3	53.2	Б.Ч.
	II	ХМI		16	0,55	8.25	В. 2-I4
					Итого:	144,5	
КП72	I	СI		5	I,8	9,0	В. 2-I4
	2	С2		6	2,9	I7,4	В. 2-I4
	3	С9		4	0,7	2,8	В. 2-I4
	4	МН3		I	32,8	32,8	В. 2-I4
	5	МН7		I	9,7	9,7	В. 2-I4
	6	Ø32АШ	L = 720	2	4,54	9,08	Б.Ч.
	7	ØI0AI	L = 380	2	0,23	0,46	Б.Ч.
	8	ØI2AI	L = I30	4	0,II	0,44	Б.Ч.
	9	Ø8AI	L = 500	4	0,20	0,80	Б.Ч.
	I0	Ø25АШ	L = 5390	4	20,8	83,2	Б.Ч.
	II	ХМI		16	0,55	8,25	В. 2-I4
					Итого:	174,5	
КП73	I	СI		5	I,8	9,0	В. 2-I4
	2	С2		6	2,9	I7,4	В. 2-I4
	3	С9		4	0,7	2,8	В. 2-I4
	4	МН3		I	32,8	32,8	В. 2-I4
	6	Ø32АШ	L = 720	2	4,54	9,08	Б.Ч.
	5	МН7		I	9,7	9,7	В. 2-I4
	7	ØI0AI	L = 380	2	0,23	0,46	Б.Ч.
	8	ØI2AI	L = I30	4	0,II	0,44	Б.Ч.
	9	Ø8AI	L = 500	4	0,20	0,80	Б.Ч.
	I0	Ø28АШ	L = 5390	4	26,I	I04,4	Б.Ч.
	II	ХМ2		16	0,55	8.25	В. 2-I4
					Итого:	195.7	
КП74	I	СI		5	I,8	9,0	В. 2-I4
	2	С2		6	2,9	I7,4	В. 2-I4
	3	С9		4	0,7	2,8	В. 2-I4
	4	МН3		I	32,8	32,8	В. 2-I4
	5	МН7		I	9,7	9,7	В. 2-I4
	6	Ø32АШ	L = 720	2	4,54	9,08	Б.Ч.
	7	ØI0AI	L = 380	2	0,23	0,46	Б.Ч.
	8	ØI2AI	L = I30	4	0,II	0,44	Б.Ч.
	9	Ø8AI	L = 500	4	0,20	0,80	Б.Ч.
	I0	Ø32АШ	L = 5390	4	34,0	I36,0	Б.Ч.
	II	ХМ2		16	0,55	8.25	В. 2-I4
					Итого:	227,3	

Продолжение спецификаций см. лист 3

I.020.I-2с/89 2-10 К81

Лист 2

Инв. № подл. | Подпись и дата | Взам. инв. №

Марка пространственного каркаса	Поз.	Марка арматурного изделия		Кол.	Масса, кг		Обозначение документа
					1 шт.	Всего	
КП75	1	С2		II	2,9	3I,9	В. 2-I4
	2	С9		4	0,7	2,8	В. 2-I4
	3	МН3		I	32,8	32,8	В. 2-I4
	4	МН8		I	II,9	II,9	В. 2-I4
	5	Ø36АШ	L = 720	2	5,75	II,5	Б.Ч.
	6	Ø10АI	L = 380	2	0,23	0,46	Б.Ч.
	7	Ø8АI	L = 500	4	0,20	0,80	Б.Ч
	8	Ø36АШ	L = 5390	4	43,I	I72,4	Б.Ч
	9	ХМ3		I6	0,88	I3,20	В. 2-I4
					Итого:	278,7	
КП76	I	С2		II	2,9	3I,9	В. 2-I4
	2	С9		4	0,7	2,8	В. 2-I4
	3	МН3		I	32,8	32,8	В. 2-I4
	4	МН8		I	II,9	II,9	В. 2-I4
	5	Ø36АШ	L = 720	2	5,75	II,5	В. 2-I4
	6	Ø10АI	L = 380	2	0,23	0,46	Б.Ч
	7	Ø8АI	L = 500	4	0,20	0,80	Б.Ч
	8	Ø40АШ	L = 5390	4	53,2	2I2,8	Б.Ч
	9	ХМ3		I6	0,88	I3,20	В 2-I4
					Итого:	319,1	
КП77	I	С2		II	2,9	3I,9	В. 2-I4
	2	С9		4	0,7	2,8	В. 2-I4
	3	МН3		I	32,8	32,8	В. 2-I4
	4	МН8		I	II,9	II,9	В. 2-I4
	5	Ø28АШ	L = 720	2	3,48	6,96	Б.Ч
	6	Ø36АШ	L = 720	2	5,75	II,5	Б.Ч
	7	Ø10АI	L = 380	2	0,23	0,46	Б.Ч
	8	Ø8АI	L = 500	4	0,20	0,80	Б.Ч
	9	Ø32АШ	L = 5390	3	34,0	272,0	Б.Ч
	I0	ХМ2		I6	0,55	8,25	В. 2-I4
					Итого:	379,9	

КП78

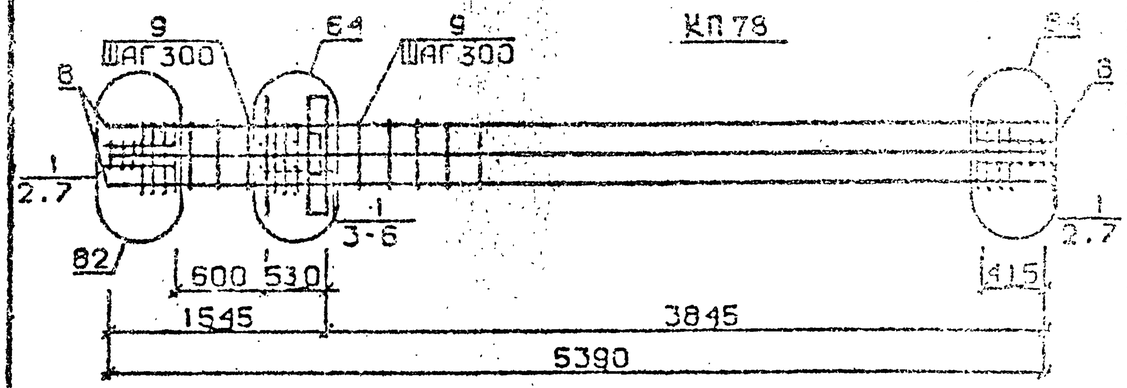

КП79 ...КП82

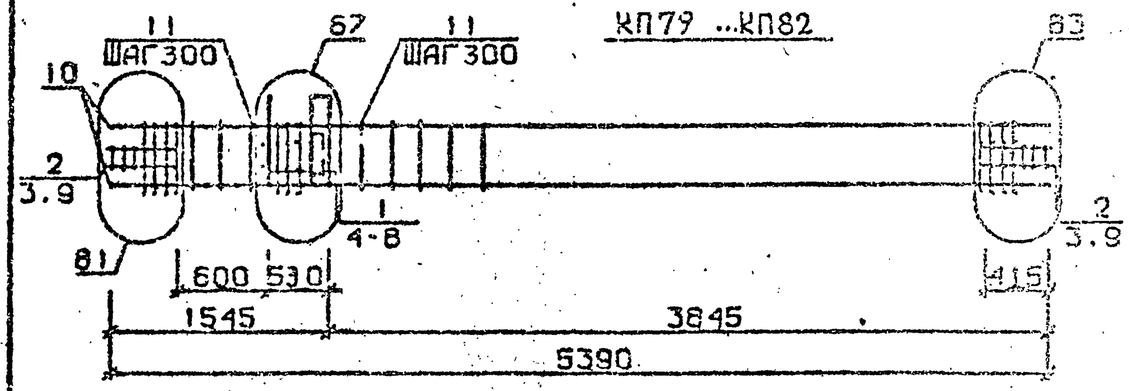

КП83 ,КП84

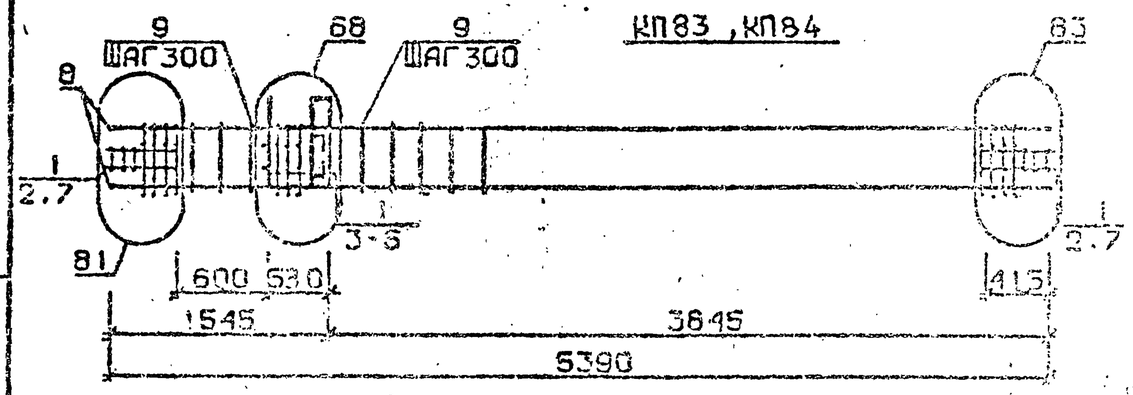

Арматура класса АI и АШ по ГОСТ 5781-82*
Детали см. I.020.I-2с/89 В.2-I3
Спецификацию см. лист 2

Разраб.	Москсова		I.020.I-2с/89 2-10 К82
Провери.	Чкванава		
ГИП	Буски Задзе		
Н.контр.	Чкванава		Каркас пространственный КП78 ... КП84
			Стадия Р; Лист I; Листов 2
			ТбилЗНИИЭП

Инв. № подл. | Подпись и дата | Взам. инв. №

Изм. Кол.уч. Лист № док. Подпись Дата

I.020.I-2с/89 2-10 К81 — Лист 3

Формат А4

ФОРМАТ А4

I.020.I-2с/89 В. 2-10 4.2

Марка пространственного каркаса	Поз.	Марка арматурного изделия	Кол.	Масса, кг I шт.	Масса, кг Всего	Обозначение документа
КП78	I	С2	II	2,9	3I,9	В. 2-I4
	2	С9	4	0,7	2,8	В. 2-I4
	3	МН3	I	32,8	32,8	В. 2-I4
	4	МН8	I	II,9	II,9	В. 2-I4
	5	Ø36АШ L = 720	4	5,75	23,0	Б.Ч.
	6	Ø10АI L = 380	2	0,23	0,46	Б.Ч.
	7	Ø8АI L = 500	4	0,20	0,80	Б.Ч.
	8	Ø36АШ L = 5390	8	43,I	344,8	Б.Ч.
	9	ХМ3	I6	0,88	I3,20	В. 2-I4
				Итого:	462,6	
КП79	I	С1	5	I,8	9,0	В. 2-I4
	2	С2	6	2,9	I7,4	В. 2-I4
	3	С9	4	0,7	2,8	В. 2-I4
	4	МН4	I	34,8	34,8	В. 2-I4
	5	МН7	I	9,7	9,7	В. 2-I4
	6	Ø32АШ L = 720	2	4,54	9,08	Б.Ч.
	7	Ø10АI L = 380	2	0,23	0,46	Б.Ч.
	8	Ø12АI L = I30	4	0,II	0,44	Б.Ч.
	9	Ø8АI L = 500	4	0,20	0,80	Б.Ч.
	I0	Ø20АШ L = 5390	4	I3,3	53,2	Б.Ч.
	II	ХМ2	I6	0,55	8,25	В. 2-I4
				Итого:	I46,5	
КП80	I	С1	5	I,8	9,0	В. 2-I4
	2	С2	6	2,9	I7,4	В. 2-I4
	3	С9	4	0,7	2,8	В. 2-I4
	4	МН4	I	34,8	34,8	В. 2-I4
	5	МН7	I	9,7	9,7	В. 2-I4
	6	Ø32АШ L = 720	2	4,54	9,08	Б.Ч.
	7	Ø10АI L = 380	2	0,23	0,46	Б.Ч.
	8	Ø12АI L = I30	4	0,II	0,44	Б.Ч.
	9	Ø8АI L = 500	4	0,20	0,80	Б.Ч.
	I0	Ø25АШ L = 5390	4	20,8	83,2	Б.Ч.
	II	ХМ2	I6	0,55	8,25	В. 2-I4
				Итого:	I76,5	
КП8I	I	С1	5	I,8	9,0	В. 2-I4
	2	С2	6	2,9	I7,4	В. 2-I4
	3	С9	4	0,7	2,8	В. 2-I4
	4	МН4	I	34,8	34,8	В. 2-I4
	5	МН7	I	9,7	9,7	В. 2-I4
	6	Ø32АШ L = 720	2	4,54	9,08	Б.Ч.
	7	Ø10АI L = 380	2	0,23	0,46	Б.Ч.
	8	Ø12АI L = I30	4	0,II	0,44	Б.Ч.
	9	Ø8АI L = 500	4	0,20	0,80	Б.Ч.
	I0	Ø28АШ L = 5390	4	26,I	I04.4	Б.Ч.
	II	ХМ2	I6	0,55	8.25	В. 2-I4
				Итого:	I97,8	

Продолжение спецификации см.лист 3

Марка пространственного каркаса	Поз.	Марка арматурного изделия	Кол.	Масса, кг I шт.	Масса, кг Всего	Обозначение документа
КП82	I	С1	5	I,8	9,0	В. 2-I4
	2	С2	6	2,9	I7,4	В. 2-I4
	3	С9	4	0,7	2,8	В. 2-I4
	4	МН4	I	34,8	34,8	В. 2-I4
	5	МН7	I	9,7	9,7	В. 2-I4
	6	Ø32АШ L = 720	2	4,54	9,08	Б.Ч.
	7	Ø10АI L = 380	2	0,23	0,46	Б.Ч.
	8	Ø12АI L = I30	4	0,II	0,44	Б.Ч.
	9	Ø8АI L = 500	4	0,20	0,80	Б.Ч.
	I0	Ø32АШ L = 5390	4	34,0	I36,0	Б.Ч.
	II	ХМ2	I6	0,55	8,25	В. 2-I4
				Итого:	229,3	
КП83	I	С2	II	2,9	3I,9	В. 2-I4
	2	С9	4	0,7	2,8	В. 2-I4
	3	МН4	I	34,8	34,8	В. 2-I4
	4	МН8	I	II,9	II,9	В. 2-I4
	5	Ø36АШ L = 720	2	5,75	II,5	Б.Ч.
	6	Ø10АI L = 380	2	0,23	0,46	Б.Ч.
	7	Ø8АI L = 500	4	0,20	0,80	Б.Ч.
	8	Ø36АШ L = 5390	4	43,I	I72,4	Б.Ч.
	9	ХМ3	I6	0,88	I3,20	В. 2-I4
				Итого:	280,7	
КП84	I	С2	II	2,9	3I,9	В. 2-I4
	2	С9	4	0,7	2,8	В. 2-I4
	3	МН4	I	34,8	34,8	В. 2-I4
	4	МН8	I	II,9	II,9	В. 2-I4
	5	Ø36АШ L = 720	2	5,75	II,5	Б.Ч.
	6	Ø10АI L = 380	2	0,23	0,4I	Б.Ч.
	7	Ø8АI L = 500	4	0,20	0,80	Б.Ч.
	8	Ø40АШ L = 5390	4	53,2	2I2,8	Б.Ч.
	9	ХМ3	I6	0,88	I3,20	В. 2-I4
				Итого:	32I,I	

Инв. № подл. | Подпись и дата | Взам. инв. №

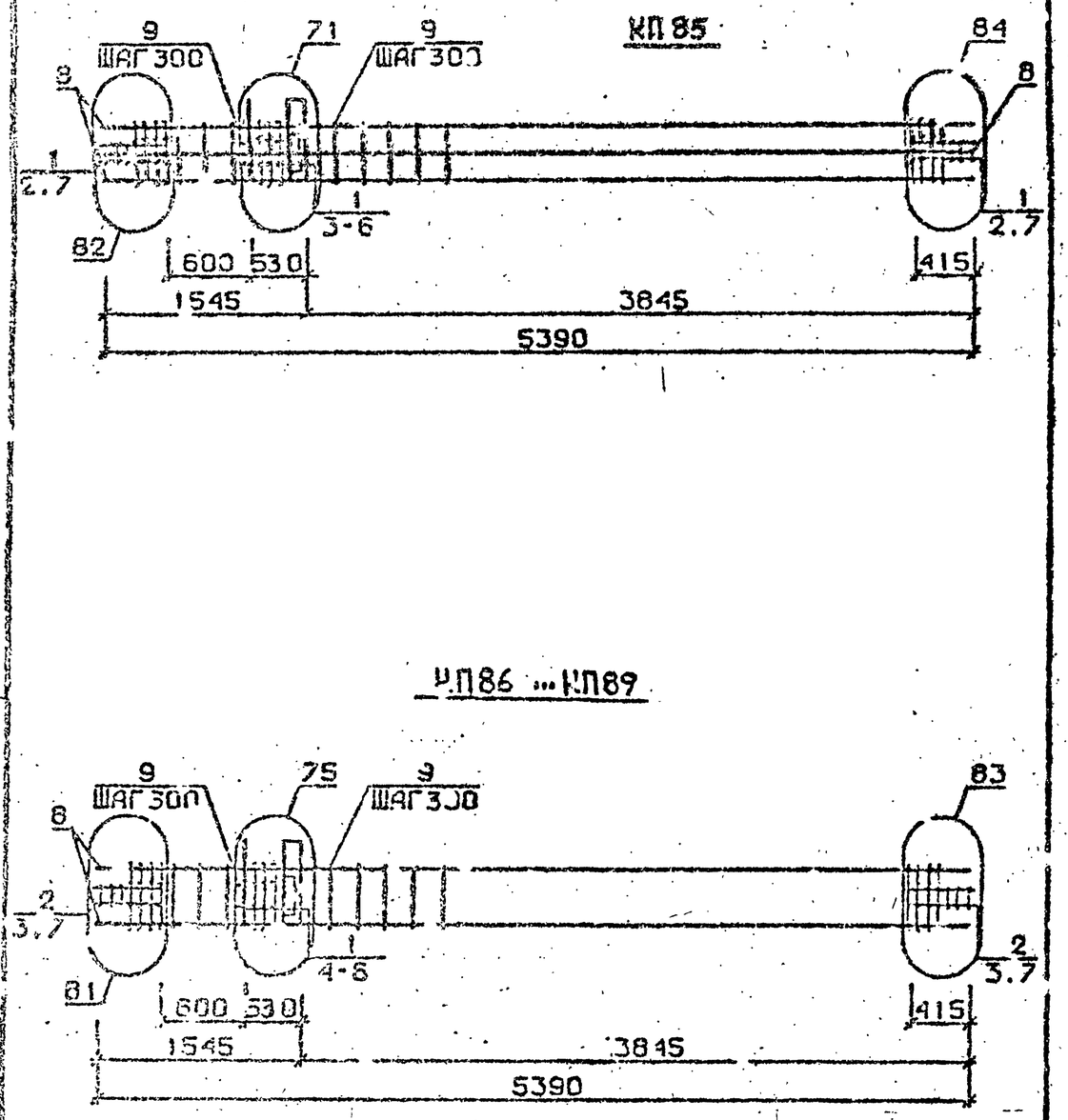

Арматура класса АI и АШ по ГОСТ 578I-82*
Детали см. I.020.I-2с/89 В.2-I3
Спецификацию см. лист 2

Разраб.	Чанкзеладзе	
Проверил	Барбакадзе	
ГИП	Бускивадзе	
Н. контр.	Ба. Закадзе	

I.020.I-2с/89 2-10 К83

КАРКАС ПРОСТРАНСТВЕННЫЙ КП85...КП89

Стадия	Лист	Листов
Р	1	3

ТбилЗНИИЭП

ФОРМАТ А4

Марка пространственного каркаса	Поз.	Марка арматурного изделия	Кол.	Масса, кг I шт.	Масса, кг Всего	Обозначение документа
КП85	I	С2	II	2,9	3I,9	В. 2-I4
	2	С9	4	0,7	2,8	В. 2-I4
	3	МН4	I	34,8	34,8	В. 2-I4
	4	МН9	I	I7,3	I7,3	В. 2-I4
	5	Ø32АШ L = 720	2	4,54	9,08	Б.Ч.
	6	ØI0AI L = 380	2	0,23	0,46	Б.Ч.
	7	Ø8AI L = 500	4	0,20	0,80	Б.Ч.
	8	Ø32АШ L = 5390	8	34,0	272,0	Б.Ч.
	9	ХМ2	16	0,55	8.25	В. 2-I4
				Итого:	377,9	
КП86	I	СI	5	I,8	9,0	В. 2-I4
	2	С2	6	2,9	I7,4	В. 2-I4
	3	С9	4	0,7	2,8	В. 2-I4
	4	МН5	I	27,6	27,6	В. 2-I4
	5	МН7	2	9,7	I9,4	В. 2-I4
	6	ØI2AI L = I30	4	0,II	0,44	Б.Ч.
	7	Ø8AI L = 500	4	0,20	0,80	Б.Ч.
	8	Ø20АШ L = 5390	4	I3,3	53,2	Б.Ч.
	9	ХМI	16	0,55	8,25	В. 2-I4
				Итого:	139,4	
КП87	I	СI	5	I,8	9,0	В. 2-I4
	2	С2	6	2,9	I7,4	В. 2-I4
	3	С9	4	0,7	2,8	В. 2-I4
	4	МН5	I	27,6	27,6	В. 2-I4
	5	МН7	2	9,7	I9,4	В. 2-I4
	6	ØI2AI L = I30	4	0,II	0,44	Б.Ч.
	7	Ø8AI L = 500	4	0,20	0,80	Б.Ч.
	8	Ø25АШ L = 5390	4	20,8	83,2	Б.Ч.
	9	ХМI	16	0,55	8,25	В. 2-I4
				Итого:	169,4	

Продолжение спецификаций см. лист 3

I.020.I-2с/89 2-10 К83 Лист 2

Инв. № подл. | Подпись и дата | Взам. инв. №

Марка пространственного каркаса	Пов.	Марка арматурного изделия	Кол.	Масса, кг I шт.	Масса, кг Всего	Обозначение документа
КП88	I	CI	5	I,8	9,0	В. 2-I4
	2	C2	6	2,9	I7,4	В. 2-I4
	3	C9	4	0,7	2,8	В. 2-I4
	4	MH5	I	27,6	27,6	В. 2-I4
	5	MH7	2	9,7	I9,4	В. 2-I4
	6	ØI2AI L = I30	4	0,II	0,44	Б.Ч.
	7	Ø8AI L = 500	4	0,20	0,80	Б.Ч.
	8	Ø28AШ L = 5390	4	26,I	I04,4	Б.Ч.
	9	XM2	16	0,55	8.25	В. 2-I4
				Итого:	190,6	
КП89	I	CI	5	I,8	9,0	В. 2-I4
	2	C2	6	2,9	I7,4	В. 2-I4
	3	C9	4	0,7	2,8	В. 2-I4
	4	MH5	I	27,6	27,6	В. 2-I4
	5	MH7	2	9,7	I9,4	В. 2-I4
	6	ØI2AI L = I30	4	0,II	0,44	Б.Ч.
	7	Ø8AI L = 500	4	0,20	0,80	Б.Ч.
	8	Ø32AШ L = 5390	4	34,0	I36,4	Б.Ч.
	9	XM2	16	0,55	8,25	В. 2-I4
				Итого:	222,2	

I.020.I-2c/89 2-10 K83 | Лист 3

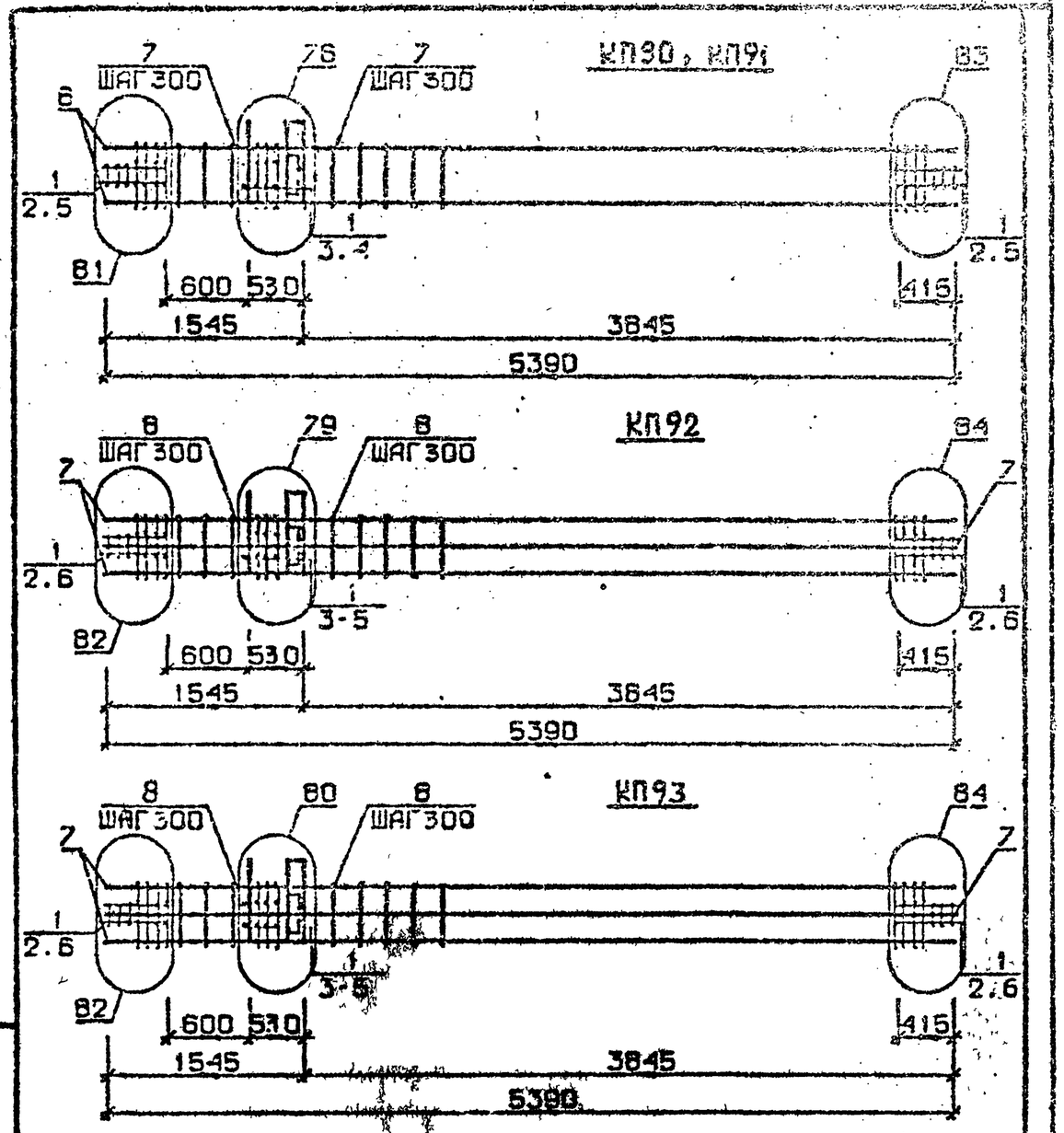

Арматура класса AI и AШ по ГОСТ 5781-82*
Детали см. I.020.I-2c/89 В.2-I3
Спецификацию см. лист 2

Разраб.	Чанкветадзе	
Проверил	Барбакадзе	
ГИП	Бускивадзе	
Н.контр.	Барбакадзе	

I.020.I-2c/89 2-10 K84

КАРКАС ПРОСТРАНСТВЕННЫЙ КП90...КП93

Стадия	Лист	Листов
Р	1	2

ТбилЗНИИЭП

Подпись и дата | Взам. инв. №

Инв. № подл.

Формат А4

Формат А4

Марка пространственного каркаса	Пов.	Марка арматурного изделия	Кол.	Масса, кг I шт.	Масса, кг Всего	Обозначение документа
КП90	I	С2	II	2,9	3I,9	В. 2-I4
	2	С9	4	0,7	2,8	В. 2-I4
	3	МН5	I	27,6	27,6	В. 2-I4
	4	МН8	2	II,9	23,8	В. 2-I4
	5	Ø8AI L = 500	4	0,20	0,80	Б.Ч.
	6	Ø36AШ L = 5390	4	43,I	I72,4	Б.Ч.
	7	ХМ3	16	0,88	13,20	В. 2-I4
				Итого:	273,4	
КП9I	I	С2	II	2,9	3I,9	В. 2-I4
	2	С9	4	0,7	2,8	В. 2-I4
	3	МН5	I	27,6	27,6	В. 2-I4
	4	МН8	2	II,9	23,8	В. 2-I4
	5	Ø8AI L = 500	4	0,20	0,80	Б.Ч.
	6	Ø40AШ L = 5390	4	33,2	2I2,8	Б.Ч.
	7	ХМ3	16	0,88	13,20	В. 2-I4
				Итого:	313,8	
КП92	I	С2	II	2,9	3I,9	В. 2-I4
	2	С9	4	0,7	2,8	В. 2-I4
	3	МН5	I	27,6	27,6	В. 2-I4
	4	МН8	I	II,9	II,9	В. 2-I4
	5	МН9	I	I7,3	I7,3	В. 2-I4
	6	Ø8AI L = 500	4	0,20	0,80	Б.Ч.
	7	Ø3[illegible]AШ L = 5390	8	34,0	272,0	Б.Ч.
	8	ХМ2	16	0,55	8,25	В. 2-I4
				Итого:	373,1	
КП93	I	С2	II	2,9	3I,9	В. 2-I4
	2	С9	4	0,7	2,8	В. 2-I4
	3	МН5	I	27,6	27,6	В. 2-I4
	4	МН8	I	II,9	II,9	В. 2-I4
	5	МНIO	I	20,8	20,8	В. 2-I4
	6	Ø8AI L = 500	4	0,20	0,80	Б.Ч.
	7	Ø36AШ L = 5390	8	43,I	344,8	Б.Ч.
	8	ХМ3	16	0,88	13,20	В. 2-I4
				Итого:	454,7	

I.020.I-2с/89 2-10 К84 | Лист 2

Формат А

1.020.1-2с/89 В. 2-10 4.2

Инв. № подл. | Подп. и дата | Взам. инв. №

КП86 н...КП89 н

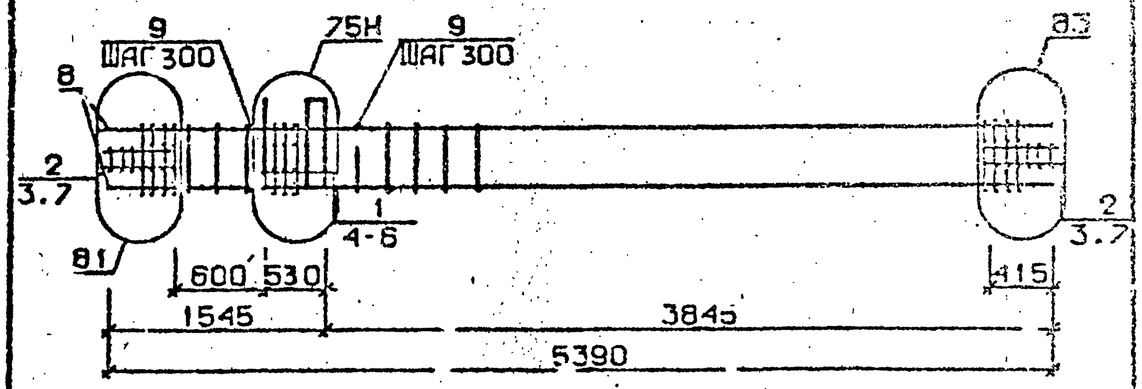

КП90 н, КП91 н

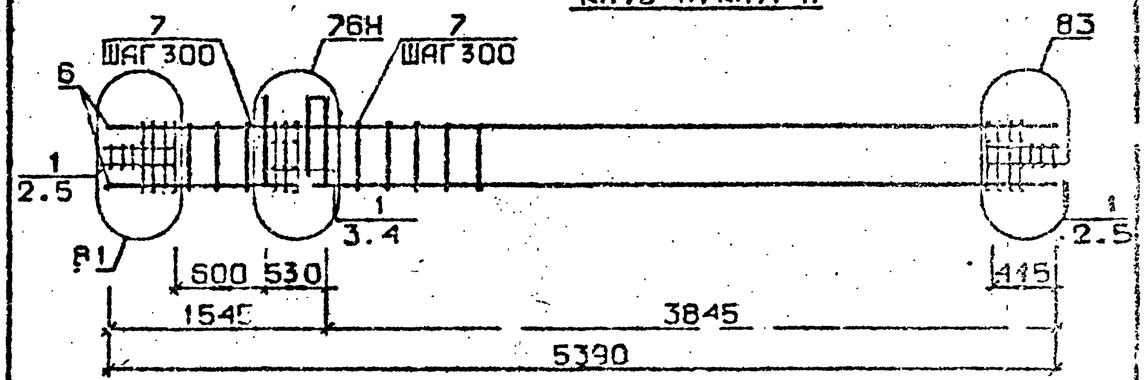

Арматура класса AI и AШ по ГОСТ 578I-82*
Детали см. I.020.I-2с/89 В.2-I3
Спецификацию см. лист 2

РАЗРАБ.	ЛИКВЕТАДЗЕ	
ПРОВЕРИЛ	БАРБАКАДЗЕ	
ГИП	БУСКИВАДЗЕ	
Н. КОНТР.	БАРБАКАДЗЕ	

1.020.1-2с/89 2-10 К85

КАРКАС ПРОСТРАНСТВЕННЫЙ КП86 н...КП91 н

Стадия	Лист	Листов
Р	1	3

ТбилЗНИИЭП

Инв. № подл. | Подп. и дата | Взам. инв. №

Марка пространственного каркаса	Поз.	Марка арматурного изделия	Кол.	Масса, кг		Обозначение документа
				I шт.	Всего	
КП86н	I	CI	5	I,8	9,0	В. 2-I4
	2	C2	6	2,9	I7,4	В. 2-I4
	3	C9	4	0,7	2,8	В. 2-I4
	4	МН5н	I	I7,6	27,6	В. 2-I4
	5	МН7	2	9,7	I9,4	В. 2-I4
	6	ØI2AI L = I30	4	0,II	0,44	Б.Ч.
	7	Ø8AI L = 500	4	0,20	0,80	Б.Ч.
	8	Ø20AIII L = 5390	4	I3,3	53,2	Б.Ч.
	9	ХМI	I6	0,55	8,25	В. 2-I4
				Итого:	I39,4	
КП87н	I	CI	5	I,8	9,0	В. 2-I4
	2	C2	6	2,9	I7,4	В. 2-I4
	3	C9	4	0,7	2,8	В. 2-I4
	4	МН5н	I	27,6	27,6	В. 2-I4
	5	МН7	2	9,7	I9,4	В. 2-I4
	6	ØI2AI L = I30	4	0,II	0,44	Б.Ч.
	7	Ø8AI L = 500	4	0,20	0,80	Б.Ч.
	8	Ø25AIII L = 5390	4	20,8	83,2	Б.Ч.
	9	ХМI	I6	0,55	8,25	В. 2-I4
				Итого:	I69,4	
КП88н	I	CI	5	I,8	9,0	В. 2-I4
	2	C2	6	2,9	I7,4	В. 2-I4
	3	C9	4	0,7	2,8	В. 2-I4
	4	МН5н	I	27,6	27,6	В. 2-I4
	5	МН7	2	9,7	I9,4	В. 2-I4
	6	ØI2AI L = I30	4	0,II	0,44	Б.Ч.
	7	Ø8AIII L = 500	4	0,20	0,80	Б.Ч.
	8	Ø28AIII L = 5390	4	26,I	I04,4	Б.Ч.
	9	ХМ2	I6	0,55	8,25	В. 2-I4
				Итого:	I90,6	

Продолжение спецификаций см.лист 3

Марка пространственного каркаса	Поз.	Марка арматурного изделия	Кол.	Масса, кг		Обозначение документа
				I шт.	Всего	
КП89н	I	CI	5	4,8	9,0	В. 2-I4
	2	C2	6	2,9	I7,4	В. 2-I4
	3	C9	4	0,7	2,8	В. 2-I4
	4	МН5н	I	27,6	27,6	В. 2-I4
	5	МН7	2	9,7	I9,4	В. 2-I4
	6	ØI2AI L = I30	4	0,II	0,44	Б.Ч.
	7	Ø8AI L = 500	4	0,20	0,80	Б.Ч.
	8	Ø32AIII L = 5390	4	34,0	I36,0	Б.Ч.
	9	ХМ2	I6	0,55	8,25	В. 2-I4
				Итого:	222,2	
КП90н	I	C2	II	2,9	3I,9	В. 2-I4
	2	C9	4	0,7	2,8	В. 2-I4
	3	МН5н	I	27,6	27,6	Б.Ч.
	4	МН8	2	II,9	23,8	Б.Ч.
	5	Ø8AI L = 500	4	0,20	0,80	Б.Ч.
	6	Ø36AIII L = 5390	4	43,I	I72,4	Б.Ч.
	7	ХМ3	I6	0,88	I3,20	В. 2-I4
				Итого:	273,4	
КП9Iн	I	C2	II	2,9	3I,9	В. 2-I4
	2	C9	4	0,7	2,8	В. 2-I4
	3	МН5н	I	27,6	27,6	В. 2-I4
	4	МН8	2	II,9	23,8	В. 2-I4
	5	Ø8AI L = 500	4	0,20	0,80	Б.Ч.
	6	Ø40AIII L = 5390	4	53,2	2I2,8	Б.Ч.
	7	ХМ3	I6	0,88	I3,20	В. 2-I4
				Итого:	3I3,8	

Инв. № подл. | Подпись и дата | Взам. инв. №

I.020.I-2с/89 Вып. 2-10 Кн.2

КП92 н

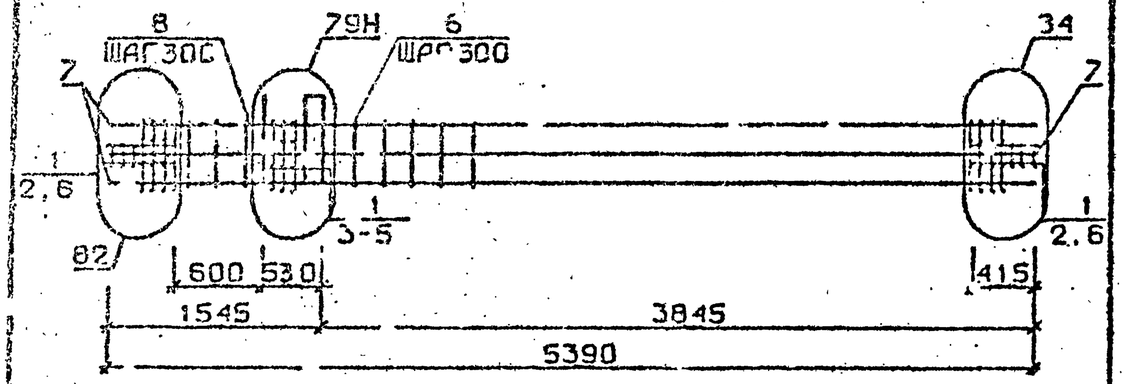

КП93 н

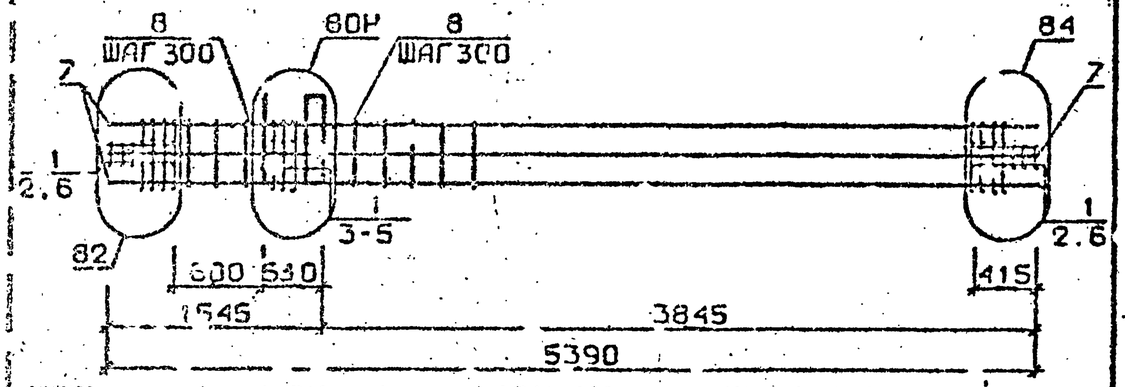

Арматура класса AI – AIII по ГОСТ 5781-82*
Детали см. . I.020.I-2с/89 В.2-I3
Спецификацию с.м. лист 2

Марка пространственного каркаса	Поз.	Марка арматурного изделия	Кол.	Масса, кг		Обозначение документа
				1 шт.	Всего	
КП92 н	I	С2	II	2,9	3I,9	В. 2-I4
	2	С9	4	0,7	2,8	В. 2-I4
	3	МН5н	I	27,6	27,6	В. 2-I4
	4	МН8	I	II,9	II,9	В. 2-I4
	5	МН9	I	I7,3	I7,3	В. 2-I4
	6	Ø8AI L = 500	4	0,20	0,80	Б.Ч.
	7	Ø32AIII L = 5390	8	34,0	272,0	Б.Ч.
	8	ХМ2	16	0,55	8,25	В. 2-I4
				Итог :	373,1	
КП93 н	I	С2	II	2,9	3I,9	В. 2-I4
	2	С9	4	0,7	2,8	В. 2-I4
	3	МН5н	I	27,6	27,6	В. 2-I4
	4	МН8	I	II,9	II,9	В. 2-I4
	5	МН9	I	20,8	20,3	В. 2-I4
	6	Ø8AI L = 500	4	0,20	0,80	Б.Ч.
	7	Ø36AIII L = 5390	8	43,-	344,8	Б.Ч.
	8	ХМ3	16	0,88	13,20	В. 2-I4
				Итого	454,7	

Разраб.	Майсурадзе		1.020.1-2с/89 2-10 К86
Провер.	Бухникадзе		
ГИП	Бускибадзе		
Н.контр.	Бускибадзе		
Каркас пространственный КП92 н, КП93 н		Стадия Р	Лист 1
			Листов 2
		ТбилЗНИИЭП	

Инв. № подл. | Подпись и дата | Взам. инв. №

1.020.1-2с/89 2-10 К86 Лист 2

Формат А4

ФОРМАТ А4

КП94 ...КП97

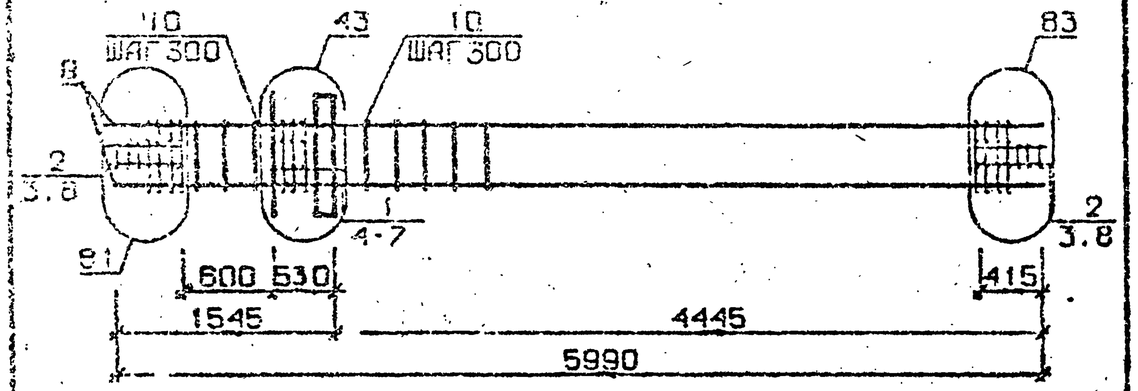

КП98 ,КП99

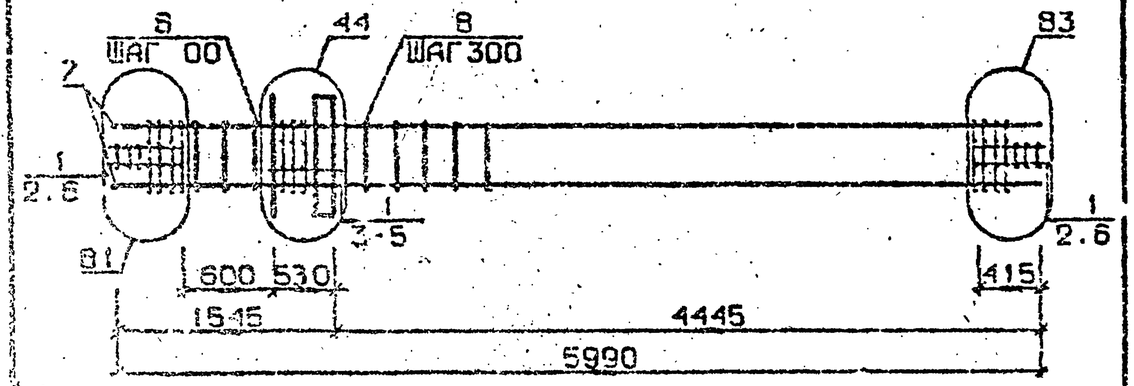

Арматура класса AI и AШ по ГОСТ 5781-82*
Детали см. I.020.I-2с/89 В.2-I3
Спецификацию см. лист 2

Разраб.	Гавшавадзе		I.020.I-2с/89 2-10 К87
Проверил	Бускивадзе		
ГИП	Бускивадзе		
Н.контр.	Бускивадзе		Каркас пространственный КП94 ... КП99
			Стадия Р; Лист 1; Листов 3
			ТбилЗНИИЭП

Формат А4

Марка пространственного каркаса	Поз.	Марка арматурного изделия	Кол.	Масса, кг: 1 шт.	Масса, кг: Всего	Обозначение документа
КП94	I	CI	5	I,8	9,0	В. 2-I4
	2	C2	6	2,9	I7,4	В. 2-I4
	3	C9	4	0,7	2,8	В. 2-I4
	4	МНI	I	25,6	25,6	В. 2-I4
	5	Ø32AШ L = 720	2	4,54	90 8	Б.Ч.
	6	ØIOAI L = 380	2	0,23	0,46	Б.Ч.
	7	ØI2AI L = I30	4	0,II	0,44	Б.Ч.
	8	Ø8AI L = 500	4	0,20	0,80	Б.Ч.
	9	Ø20AШ L = 5990	4	I4,8	59,2	Б.Ч.
	I0	ХМI	I7	0,55	9,35	В. 2-I4
				Итого:	134,I	
КП95	I	CI	5	I,8	9,0	В. 2-I4
	2	C2	6	2,9	I7,4	В. 2-I4
	3	C9	4	0,7	2,8	В. 2-I4
	4	МНI	I	25,6	25,6	В. 2-I4
	5	Ø32AШ L = 720	2	4,54	90 8	Б.Ч.
	6	ØIOAI L = 380	2	0,23	0,46	Б.Ч.
	7	ØI2AI L = I30	4	0,II	0,44	Б.Ч.
	8	Ø8AI L = 500	4	0,20	0,80	Б.Ч.
	9	Ø25AШ L = 5990	4	23,I	92,4	Б.Ч.
	I0	ХМI	I7	0,55	9,35	В. 2-I4
				Итого:	167,3	
КП96	I	CI	5	I,8	9,0	В. 2-I4
	2	C2	6	2,9	I7,4	В. 2-I4
	3	C9	4	0,7	2,8	В. 2-I4
	4	МНI	I	25,6	25,6	В. 2-I4
	5	Ø32AШ L = 720	2	4,54	90 8	Б.Ч.
	6	ØIOAI L = 380	2	0,23	0,46	Б.Ч.
	7	ØI2AI L = I30	4	0,II	0,44	Б.Ч.
	8	Ø8AI L = 500	4	0,20	0,80	Б.Ч.
	9	Ø28AШ L = 5990	4	29,0	II6,0	Б.Ч.
	I0	ХМ2	I7	0,55	9,35	В. 2-I4
				Итого:	190,9	

Продолжение спецификации см. лист 3

Взам. инв. № | Подпись и дата | Инв. № подл.

I.020.I-2с/89 2-10 К87 Лист 2

I.020.I-2с/89 В.2-10 ч.2

Марка пространственного каркаса	Поз.	Марка арматурного изделия		Кол.	Масса, кг		Обозначение документа
					1 ш.	Всего	
КП97	1	С1		5	1,8	9,0	В. 2-14
	2	С2		6	2,9	17,4	В. 2-14
	3	С9		4	0,7	2,8	В. 2-14
	4	МН1		1	25,6	25,6	В. 2-14
	5	Ø32АШ	L = 720	2	4,54	9,08	Б.Ч.
	6	Ø10АI	L = 380	2	0,23	0,46	Б.Ч.
	7	Ø12АI	L = 130	4	0,11	0,44	Б.Ч.
	8	Ø8АI	L = 500	4	0,20	0,80	Б.Ч.
	9	Ø32АШ	L = 5990	4	37,8	151,2	Б.Ч.
	10	ХМ2		17	0,55	9,35	В. 2-14
					Итого:	226,1	
КП98	1	С2		11	2,9	31,9	В. 2-14
	2	С9		4	0,7	2,8	В. 2-14
	3	МН1		1	25,6	25,6	Б.Ч.
	4	Ø36АШ	L = 720	2	5,75	11,5	Б.Ч.
	5	Ø10АI	L = 380	2	0,23	0,46	Б.Ч.
	6	Ø8АI	L = 500	4	0,20	0,80	Б.Ч.
	7	Ø36АШ	L = 5990	4	47,9	191,6	Б.Ч.
	8	ХМ3		17	0,88	14,96	В. 2-14
					Итого:	279,6	
КП99	1	С2		17	2,9	31,9	В. 2-14
	2	С9		4	0,7	2,8	В. 2-14
	3	МН1		1	25,6	25,6	В. 2-14
	4	Ø36АШ	L = 720	2	5,75	11,5	Б.Ч.
	5	Ø10АI	L = 380	2	0,23	0,46	Б.Ч.
	6	Ø8АI	L = 500	4	0,20	0,80	Б.Ч.
	7	Ø40АШ	L = 5990	4	59,1	236,4	Б.Ч.
	8	ХМ3		17	0,88	14,96	В. 2-14
					Итого:	324,4	

Инв. № подл. | Подпись и дата | Взам. инв. №

1.020.1-2с/89 2-10 К87 | Лист 3

Формат А3

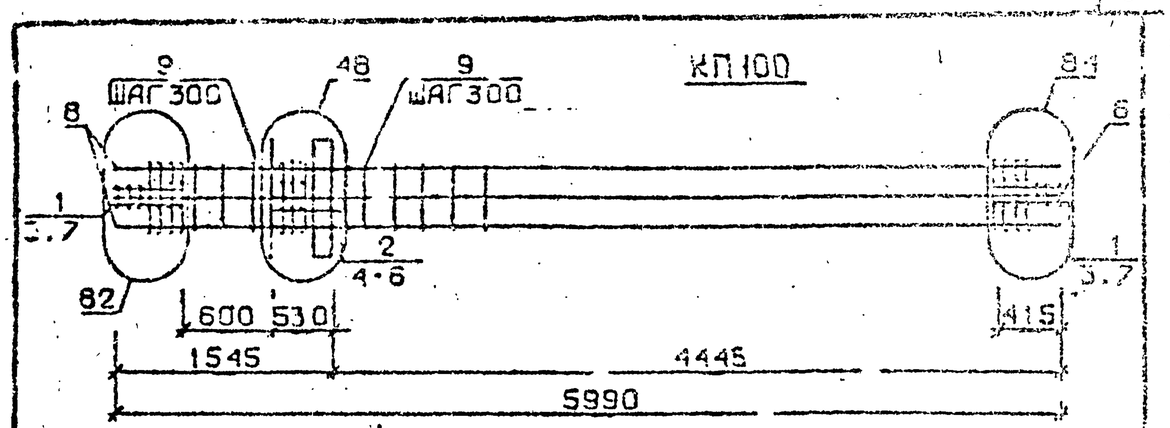

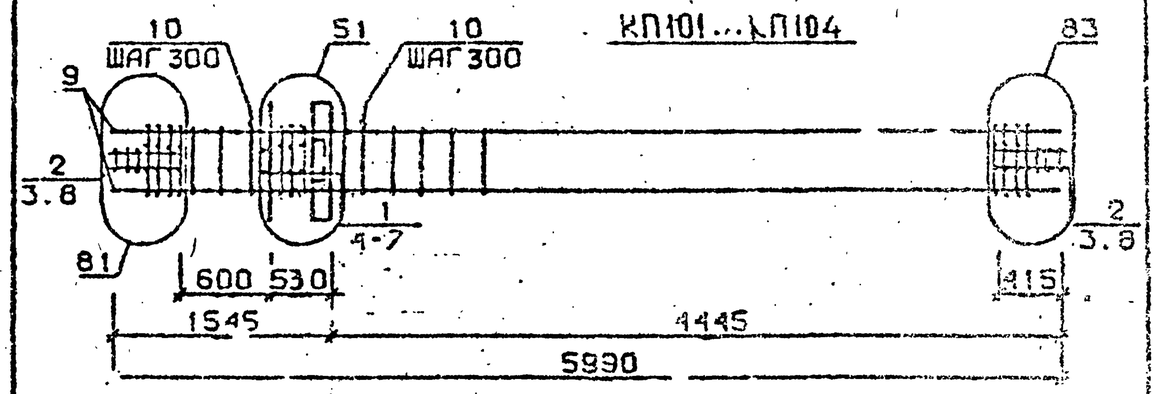

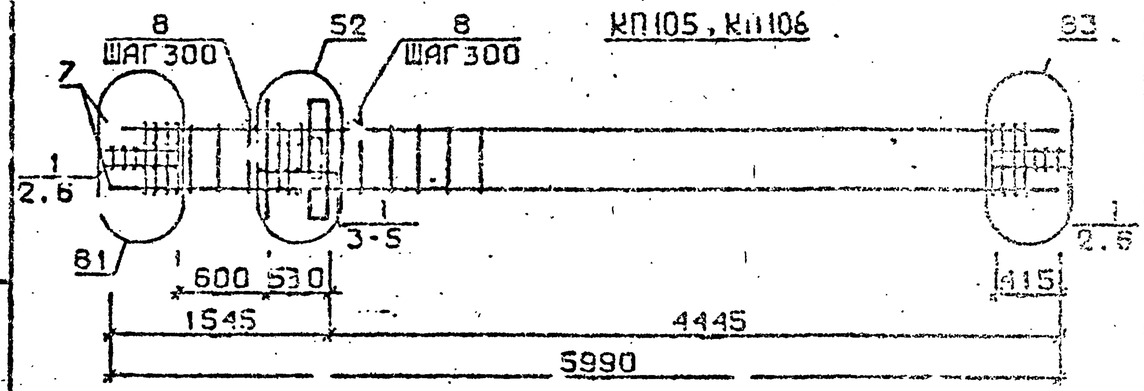

Арматура класса АI и АIII по ГОСТ 5781-82*
Детали см. 1.020.1-2с/89 В.2-13
Спецификацию см. лист 2

Разраб.	Тавшава-зе		1.020.1-2с/89 2-10 К88
Проверил	Бускивадзе		
Гл. 1	Бускивадзе		
Н.контр.	Бускивадзе		Каркас пространственный КП100 ... КП106

Стадия	Лист	Листов
Р	1	3

ТбилЗНИИЭП

Инв. № подл. | Подпись и дата | Взам. инв. №

Формат А4

Марка пространственного каркаса	Поз.	Марка арматурного изделия	Кол.	Масса, кг		Обозначение документа
				I шт.	Всего	
КПП00	I	С2	6	2,9	I7,4	В. 2-I4
	2	С3	5	4,2	2I,0	В. 2-I4
	3	С9	4	0,7	2,8	В. 2-I4
	4	МН1	I	25,6	25,6	В. 2-I4
	5	Ø36АШ L = 720	4	5,75	23,0	Б.Ч.
	6	Ø10АI L = 380	2	0,23	0,46	Б.Ч.
	7	Ø8АI L = 500	4	0,20	0,80	Б.Ч.
	8	Ø36АШ L = 5990	8	47,9	383,2	Б.Ч.
	9	ХМ3	I7	0,88	I4,96	В. 2-I4
				Итого:	489,2	
КПП0I	I	С1	5	I,8	9,0	В. 2-I4
	2	С2	6	2,9	I7,4	В. 2-I4
	3	С9	4	0,7	2,8	В. 2-I4
	4	МН2	I	40,0	40,0	В. 2-I4
	5	Ø32АШ L = 720	4	4,54	I8,I6	Б.Ч.
	6	Ø10АI L = 380	4	0,23	0,92	Б.Ч.
	7	Ø12АI L = I30	4	0,II	0,44	Б.Ч.
	8	Ø8АI L = 500	4	0,20	0,80	Б.Ч.
	9	Ø20АШ L = 5990	4	I4,8	59,2	Б.Ч.
	I0	ХМI	I7	0,55	9,35	В. 2-I4
				Итого:	I58,I	
КПП02	I	С1	5	I,8	9,0	В. 2-I4
	2	С2	6	2,9	I7,4	В. 2-I4
	3	С9	4	0,7	2,8	В. 2-I4
	4	МН2	I	40,0	40,0	В. 2-I4
	5	Ø32АШ L = 720	4	4,54	I8,I6	Б.Ч.
	6	Ø10АI L = 380	4	0,23	0,92	Б.Ч.
	7	Ø12АI L = I30	4	0,II	0,44	Б.Ч.
	8	Ø8АI L = 500	4	0,20	0,80	Б.Ч.
	9	Ø25АШ L = 5990	4	23,I	92,4	Б.Ч.
	I0	ХМI	I7	0,55	9,35	В. 2-I4
				Итого:	I9I,2	
КПП03	I	С1	5	I,8	9,0	В. 2-I4
	2	С2	6	2,9	I7,4	В. 2-I4
	3	С9	4	0,7	2,8	В. 2-I4
	4	МН2	I	40,0	40,0	В. 2-I4
	5	Ø32АШ L = 720	4	4,54	I8,I6	Б.Ч.
	6	Ø10АI L = 380	4	0,23	0,92	Б.Ч.
	7	Ø12АI L = I30	4	0,II	0,44	Б.Ч.
	8	Ø8АI L = 500	4	0,20	0,80	Б.Ч.
	9	Ø28АШ L = 5990	4	29,0	II6,0	Б.Ч.
	I0	ХМ2	I7	0,55	9,35	В. 2-I4
				Итого:	2I4,9	

Марка пространственного каркаса	Поз.	Марка арматурного изделия	Кол.	Масса, кг		Обозначение документа
				I шт.	Всего	
КПП04	I	С1	5	I,8	9,0	В. 2-I4
	2	С2	6	2,9	I7,4	В. 2-I4
	3	С9	4	0,7	2,8	В. 2-I4
	4	МН2	I	40,0	40,0	В. 2-I4
	5	Ø32АШ L = 720	4	4,54	I8,I6	Б.Ч.
	6	Ø10АI L = 380	4	0,23	0,92	Б.Ч.
	7	Ø12АI L = I30	4	0,II	0,44	Б.Ч.
	8	Ø8АI L = 500	4	0,20	0,80	Б.Ч.
	9	Ø32АШ L = 5990	4	37,6	I5I,2	Б.Ч.
	I0	ХМ2	I7	0,55	9,35	В. 2-I4
				Итого:	250,57	
КПП05	I	С2	II	2,9	3I,9	В 2-I4
	2	С9	4	0,7	2,8	В. 2-I4
	3	МН2	I	40,0	40,0	В 2-I4
	4	Ø36АШ L = 720	4	5,75	23,0	Б.Ч
	5	Ø10АI L = 380	4	0,23	0,92	Б.Ч.
	6	Ø8АI L = 500	4	0,20	0,80	Б.Ч.
	7	Ø36АШ L = 5990	4	47,9	I9I,6	Б.Ч.
	8	ХМ3	7	0,88	I4,96	В. 2-I4
				Итого:	306,78	
КПП06	I	С2	II	2,9	3I,9	В 2-I4
	2	С9	4	0,7	2,8	В. 2-I4
	3	МН2	I	40,0	40,0	В 2-I4
	4	Ø36АШ L = 720	4	5,75	23,0	Б.Ч.
	5	Ø10АI L = 380	4	0,23	0,92	Б.Ч.
	6	Ø8АI L = 500	4	0,20	0,80	Б.Ч.
	7	Ø40АШ L = 5990	4	59,I	236,4	Б.Ч.
	8	ХМ3	I7	0,88	I4,96	В. 2-I4
				Итого:	350,[illegible]	

Приложение спецификаций см.лист 3

Инв. № подл. | Подпись и дата | Взам. инв. №

I.020.I-2с/89 В. 2-10 ч.2

Формат А4

КП107

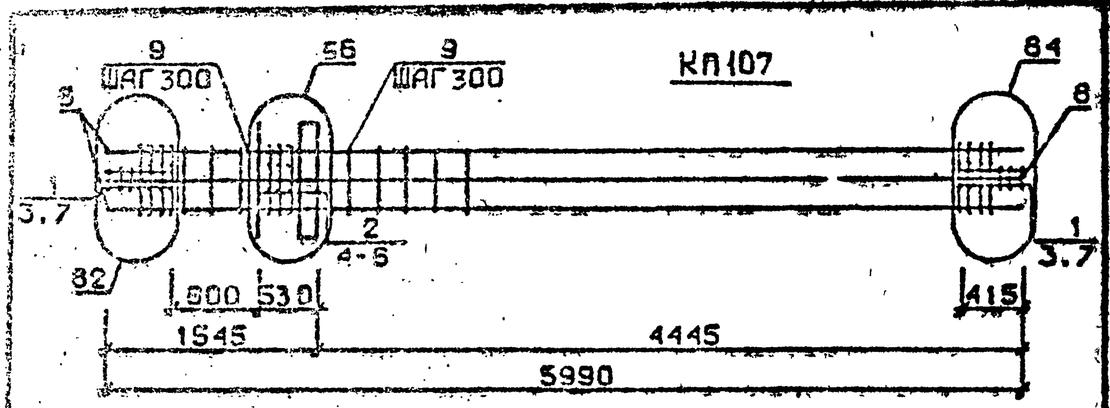

КП108 ...КП111

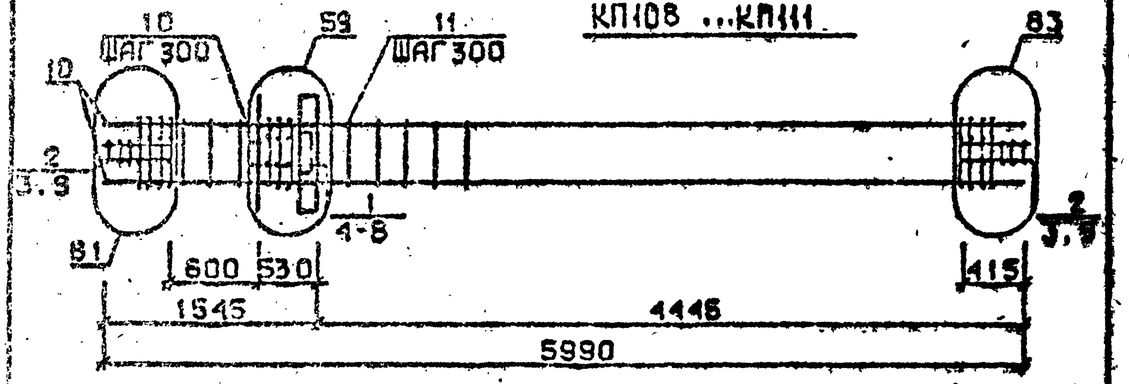

КП112 ,КП113

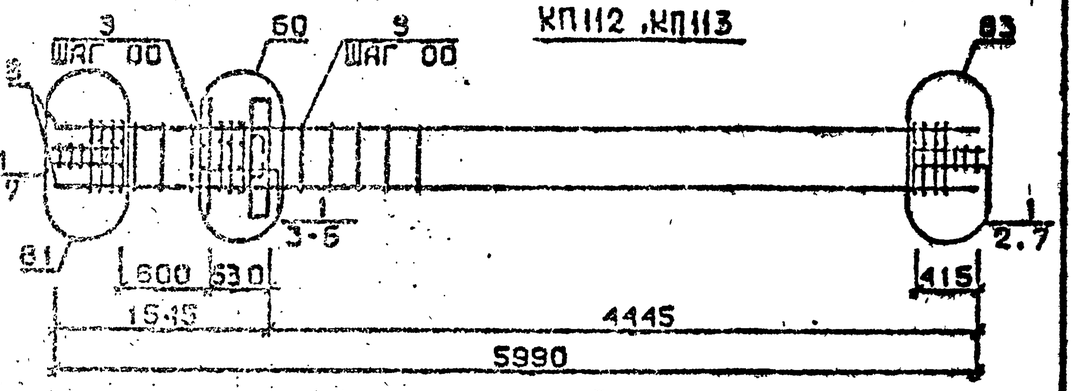

Арматура класса AI и AШ по ГОСТ 5781-82*
Детали см. 1.020.1-2с/89 В.2-13
Спецификацию см. лист 2

Разраб.	Гавшавадзе		
Провер.	Бускиладзе		
ГИП	Чиданава		
Н.контр.	Чиданава		

1.020.1-2с/89 2-10 К89

КАРКАС ПРОСТРАНСТВЕННЫЙ КП107...КП113

Стадия	Лист	Листов
Р	1	3

ТбилЗНИИЭП

ФОРМАТ А4

Марка пространственного каркаса	Поз.	Марка арматурного изделия	Кол.	Масса, кг	
				1 шт.	Всего
КП107	1	С2	6	2,9	17,4
	2	С3	5	4,2	21,0
	3	С9	4	0,7	2,8
	4	КН2	1	40,0	40,0
	5	Ø36АШ L = 720	6	5,75	34,5
	6	Ø10АI L = 380	4	0,23	0,92
	7	Ø8АI L = 500	4	0,20	0,80
	8	Ø36АШ L = 5990	8	47,9	383,2
	9	КМ3	17	0,88	14,96
				Итого:	514,8
КП108	1	С1	5	1,8	9,0
	2	С2	6	2,9	17,4
	3	С9	4	0,7	2,8
	4	КМ3	1	32,8	32,8
	5	КН7	1	9,7	9,7
	6	Ø32АШ L = 720	2	4,54	9,08
	7	Ø10АI L = 380	2	0,23	0,46
	8	Ø12АI L = 130	4	0,11	0,44
	9	Ø8АI L = 500	4	0,20	0,80
	10	Ø20АШ L = 5990	4	14,8	59,2
	11	КМ1	17	0,55	9,35
				Итого:	151,0
КП109	1	С1	5	1,8	9,0
	2	С2	6	2,9	17,4
	3	С9	4	0,7	2,8
	4	КМ3	1	32,8	32,8
	5	КН7	1	9,7	9,7
	6	Ø32АШ L = 720	2	4,54	9,08
	7	Ø10АI L = 380	2	0,23	0,46
	8	Ø12АI L = 130	4	0,11	0,44
	9	Ø8АI L = 500	4	0,20	0,80
	10	Ø25АШ L = 5990	4	23,1	92,4
	11	КМ1	17	0,55	9,35
				Итого:	184,2
КП110	1	С1	5	1,8	9,0
	2	С2	6	2,9	17,4
	3	С9	4	0,7	2,8
	4	КМ3	1	32,8	32,8
	5	КН7	1	9,7	9,7
	6	Ø32АШ L = 720	2	4,54	9,08
	7	Ø10АI L = 380	2	0,23	0,46
	8	Ø12АI L = 130	4	0,11	0,44
	9	Ø8АI L = 500	4	0,20	0,80
	10	Ø28АШ L = 5990	4	29,0	116,0
	11	КМ2	17	0,55	9,35
				Итого:	207,8

Продолжение спецификаций см. лист 3

Инв.№ подл. | Подпись и дата | Взам. инв.№

1.020.1-2с/89 2-10 К89

2

Формат А4

Марка пространственного каркаса	Поз.	Марка арматурного изделия	Кол.	Масса, кг		Обозначение документа
				I шт.	Всего	
КП111	I	С1	5	I,8	9.0	В. 2-I4
	2	С2	6	2,9	I7.4	В. 2-I4
	3	С9	4	0,7	2.8	В. 2-I4
	4	МН5	I	32.8	32.8	В. 2-I4
	5	МН7	I	9,7	9,7	В. 2-I4
	6	Ø32АШ L = 720	2	4.54	9.08	Б.Ч.
	7	Ø10АI L = 380	2	0.23	0.46	Б.Ч.
	8	Ø12АI L = I30	4	0.II	0.44	Б.Ч.
	9	Ø8АI L = 500	4	0.20	0.80	Б.Ч.
	I0	Ø32АШ L = 5990	4	37.8	I5I,2	Б.Ч.
	II	УМ2	I7	0,55	9,35	В. 2-I4
				Итого:	243,0	
КП112	I	С2	II	2,9	3I,9	В. 2-I4
	2	С9	4	0.7	2,8	В. 2-I4
	3	МН3	I	32.8	32,8	В. 2-I4
	4	МН8	I	II,9	II,9	В. 2-I4
	5	Ø36АШ L = 720	2	5,75	II,5	Б.Ч.
	6	Ø10АI L = 380	2	0.23	0,46	Б.Ч.
	7	Ø8АI L = 500	4	0.20	0.80	Б.Ч.
	8	Ø36АШ L = 5990	4	47.9	I9I,6	Б.Ч.
	9	УМ3	I7	0.88	I4.96	
				Итого:	298,7	
КП113	I	С2	II	2.9	3I.9	В. 2-I4
	2	С9	4	0,7	2,8	В. 2-I4
	3	МН3	I	32,8	32,8	В. 2-I4
	4	МН8	I	4I,9	II,9	В. 2-I4
	5	Ø36АШ L = 720	2	5,75	II.5	Б.Ч.
	6	Ø10АI L = 380	2	0.23	0.46	Б.Ч.
	7	Ø8АI L = 500	4	0,20	0.80	Б.Ч.
	8	Ø40АШ L = 5990	4	59.I	236.4	Б.Ч.
	9	УМ3	I7	0,88	I4.96	В. 2-I4
				Итого:	343.5	

КП114

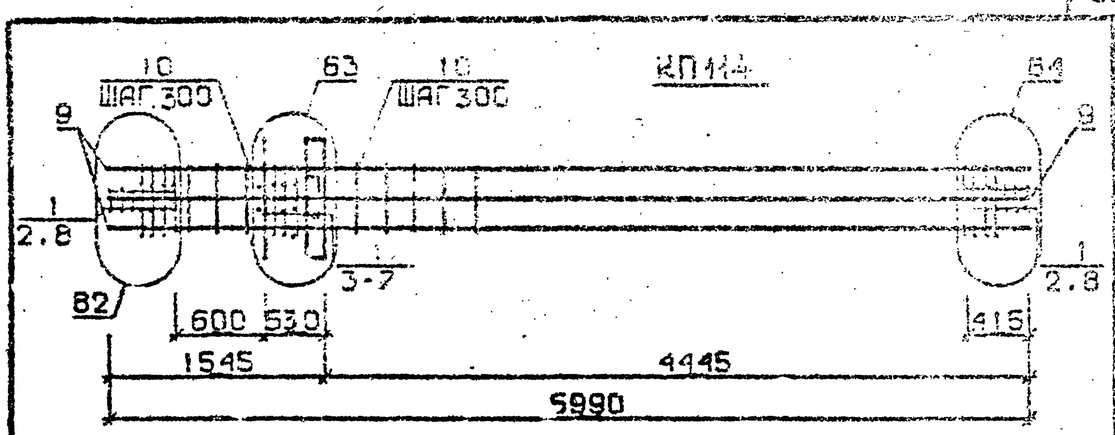

КП115

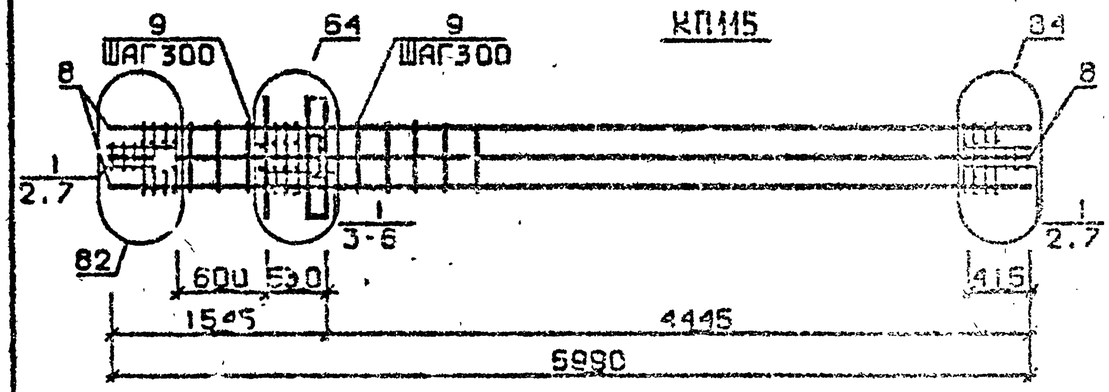

КП116... КП119

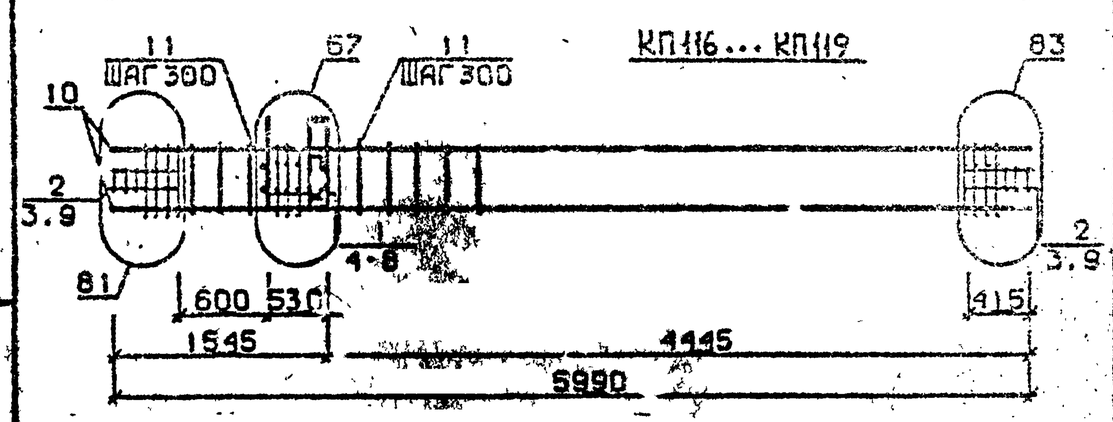

Арматура класса AI и Aт по ГОСТ 5781-82*
Детали см. I.020.I-2с/89 в.2-I3
Спецификацию см. лист 2

Разраб.	Гавшавадзе		
Проверил	Бускивадзе		
ГИП	Бускивадзе		
Н.контр.	Бускивадзе		

I.020.I-2с/89 2-10 К90

НА-КАС ПРОСТРАНСТВЕННЫЙ КП114...КП119

Стадия	Лист	Листов
Р	1	1

ТбилЗНИИЭП

Инв.№ подл. | Подпись и дата | Взам.инв.№ | Инв.№ подл. | Подпись и дата | Взам.инв.№

Альбом I.020.I-2с/89 в. 2-10 ч.2

Марка пространственного каркаса	Поз.	Марка арматурного изделия	Кол.	Масса, кг		Обозначение документа
				I шт.	Всего	
КПП14	I	С2	II	2,9	3I,9	В. 2-I4
	2	С9	4	0.7	2.8	В. 2-I4
	3	МН3	I	32.8	32.8	В. 2-I4
	4	МН8	I	II.9	II,9	В. 2-I4
	5	Ø28АШ L = 720	2	3,48	6.96	Б.Ч.
	6	Ø36АШ L = 720	2	5.75	II,5	Б.Ч.
	7	ØIOAI L = 380	2	0.23	0.46	Б.Ч.
	8	Ø8AI L = 500	4	0,20	0.80	Б.Ч.
	9	Ø32АШ L = 5990	8	37.8	302,4	Б.Ч.
	I0	КМ2	I7	0.55	9.35	В. 2-I4
				Итого:	440,9	
КПП15	I	С2	II	2.9	3I,9	В. 2-I4
	2	С9	4	0.7	2,8	В. 2-I4
	3	МН3	I	32,8	32,8	В. 2-I4
	4	МН8	I	II.9	II,9	В. 2-I4
	5	Ø36АШ L = 720	4	5,75	23,0	Б.Ч.
	6	ØIOAI L = 380	2	0,23	0.46	Б.Ч.
	7	Ø8AI L = 500	4	0.20	0.80	Б.Ч.
	8	Ø36АШ L = 5990	8	47.9	383.2	Б.Ч.
	9	КМ3	I7	0.86	14.96	В. 2-I4
				Итого:	501.8	
КПП16	I	С1	5	I.8	9,0	В. 2-I4
	2	С2	6	2,9	I7.4	В. 2-I4
	3	С9	4	0.7	2,8	В. 2-I4
	4	МН4	I	34.8	34.8	В. 2-I4
	5	МН7	I	9.7	9,7	В. 2-I4
	6	Ø32АШ L = 720	2	4,54	9,08	Б.Ч.
	7	ØIOAI L = 380	2	0.23	0,46	Б.Ч.
	8	ØI2AI L = I30	4	0,II	0,44	Б.Ч.
	9	Ø8AI L = 500	4	0,20	0,80	Б.Ч.
	I0	Ø20АШ L = 5990	4	I4.8	59,2	Б.Ч.
	II	КМ1	I7	0,56	9,35	В. 2-I4
				Итого:	153,0	

Продолжение спецификации см.лист 3

Марка пространственного каркаса	Поз.	Марка арматурного изделия	Кол.	Масса, кг		Обозначение документа
				I шт.	Всего	
КПП17	I	С1	5	I.8	9,0	В. 2-I4
	2	С2	6	2.9	I7,4	В. 2-I4
	3	С9	4	0.7	2,8	В. 2-I4
	4	МН4	I	34.8	34,8	В. 2-I4
	5	МН7	I	9.7	9,7	В. 2-I4
	6	Ø32АШ L = 720	2	4.54	9,08	Б.Ч.
	7	ØIOAI L = 380	2	0.23	0,46	Б.Ч.
	8	ØI2AI L = I30	4	0.II	0.44	Б.Ч.
	9	Ø8AI L = 500	4	0,20	0.80	Б.Ч.
	I0	Ø25АШ L = 5990	4	23,I	92,4	Б.Ч.
	II	КМ1	I7	0.55	9,35	В. 2-I4
				Итого	I85,73	
КПП18	I	С1	5	I,8	9,0	В. 2-I4
	2	С2	6	2,9	I7,4	В. 2-I4
	3	С9	4	0,7	2,8	В. 2-I4
	4	МН4	I	34,8	34,8	В. 2-I4
	5	МН7	I	9,7	9,7	В. 2-I4
	6	Ø32АШ L = 720	2	4,54	9,08	Б.Ч.
	7	ØIOAI L = 380	2	0,23	0,46	Б.Ч.
	8	ØI2AI L = I30	4	0,II	0,44	Б.Ч.
	9	Ø8AI L = 500	4	0,20	0,80	Б.Ч.
	I0	Ø28АШ L = 5990	4	29,0	II6,0	Б.Ч.
	II	КМ2	I7	0,55	9,35	В. 2-I4
				Итого:	209,8	
КПП19	I	С1	5	I,8	9,0	В. 2-I4
	2	С2	6	2,9	I7,4	В. 2-I4
	3	С9	4	0,7	2,8	В. 2-I4
	4	МН4	I	34,8	34,8	В. 2-I4
	5	МН7	I	9,7	9,7	В. 2-I4
	6	Ø3 АШ L = 720	2	4,54	9,08	Б.Ч.
	7	ØIOAI L = 380	2	0,23	0,46	Б.Ч.
	8	ØI2AI L = I30	4	0,II	0,44	Б.Ч.
	9	Ø8AI L = 500	4	0,20	0,80	Б.Ч.
	I0	Ø32АШ L = 5990	4	37,8	I5I,2	Б.Ч.
	II	КМ2	I7	0,55	9,35	В. 2-I4
				Итого:	245,0	

Инв. № подл. | Подпись и дата | Взам. инв. №

Формат А4

КП120, КП121

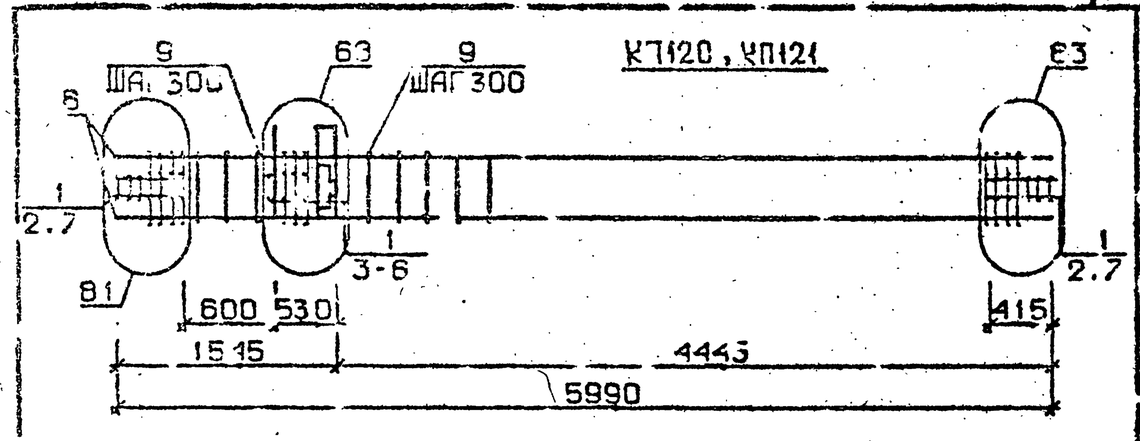

КП122

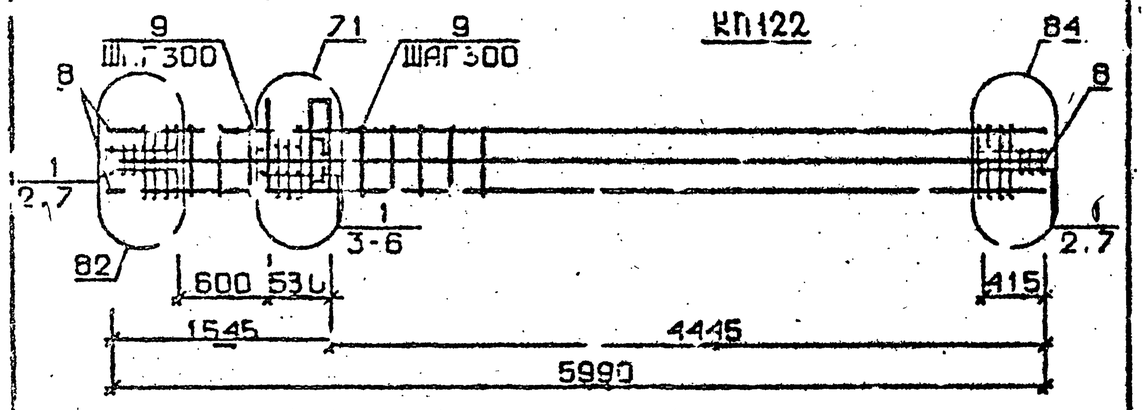

Арматура класса АI и АШ по ГОСТ 5781-82*
Детали см. 1.020.I-2с/89 В.2-I3
Спецификацию см. лист 2

Марка пространственного каркаса	Поз.	Марка арматурного изделия		Кол.	Масса, кг I шт.	Масса, кг Всего	Обозначение документа
КШ120	I	С2		II	2,9	3I,9	В. 2-I4
	2	С9		4	0,7	2,8	В. 2-I4
	3	МН4		I	34,8	34,8	В. 2-I4
	4	МН8		I	II,9	II,9	В. 2-I4
	5	Ø36АШ	L = 720	2	5,75	II,5	Б.Ч.
	6	Ø10АI	L = 380	2	0,23	0,46	Б.Ч.
	7	Ø8АI	L = 500	4	0,20	0,80	Б.Ч.
	8	Ø36АШ	L = 5990	4	47,9	I9I,6	Б.Ч.
	9	ХМ3		I7	0,88	14,96	В. 2-I4
					Итого:	300,7	
КШ12I	I	С2		II	2,9	3I,9	В. 2-I4
	2	С9		4	0,7	2,8	В. 2-I4
	3	МН4		I	34,8	34,8	В. 2-I4
	4	МН8		I	II,9	II,9	В. 2-I4
	5	Ø36АШ	L = 720	2	5,75	II,5	Б.Ч.
	6	Ø10АI	L = 380	2	0,23	0,46	Б.Ч.
	7	Ø8АI	L = 500	4	0,20	0,80	Б.Ч.
	8	Ø40АШ	L = 5990	4	59,I	236,4	Б.Ч.
	9	ХМ3		I7	0,88	14,96	В. 2-I4
					Итого:	345,5	
КП122	I	С2		II	2,9	3I,9	В. 2-I4
	2	С9		4	0,7	2,8	В. 2-I4
	3	МН4		I	34,8	34,8	В. 2-I4
	4	МН9		I	I7,3	I7,3	В. 2-I4
	5	Ø32АШ	L = 720	2	4,54	9,08	Б.Ч.
	6	Ø10АI	L = 380	2	0,23	0,46	Б.Ч.
	7	Ø32АШ	L = 5990	8	37,8	302,4	Б.Ч.
	8	ХМ2		I7	0,55	9,35	В. 2-I4
					Итого:	408,1	

Разраб.	Тавшавадзе		
Проверил	Бускивадзе		
ГИП	Бускивадзе		
Н.контр.	Бускивадзе		

1.020.I-2с/89 2-10 К91

Каркас пространственный КП120...КП122

Стадия	Лист	Листов
Р	1	2

ТбилЗНИИЭП

1.020.I-2с/89 2-10 К91 Лист 2

Инв. № подл. | Подпись и дата | Взам. инв. №

Гум.в.а.№

Гупвсс в 979

1.020.I-2с/89 В. 2-10 4.2

Формат А4

КП123 ...КП126

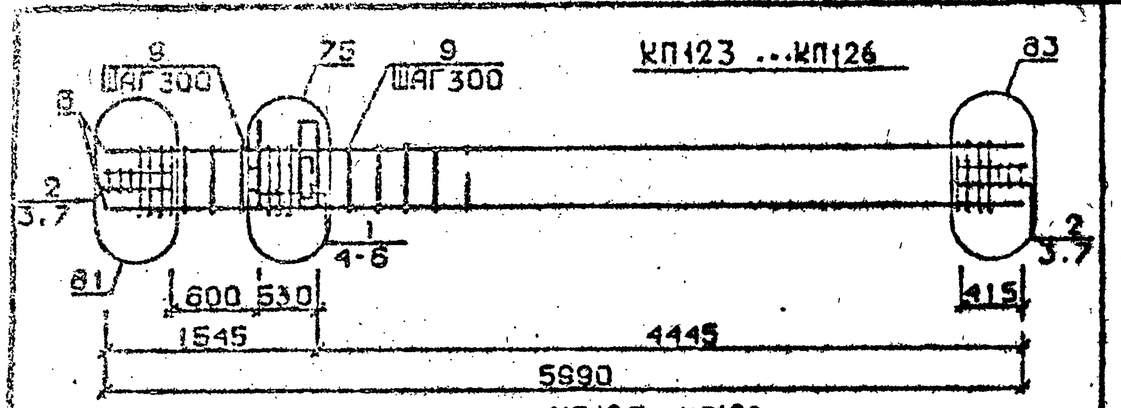

КП127 ,КП128

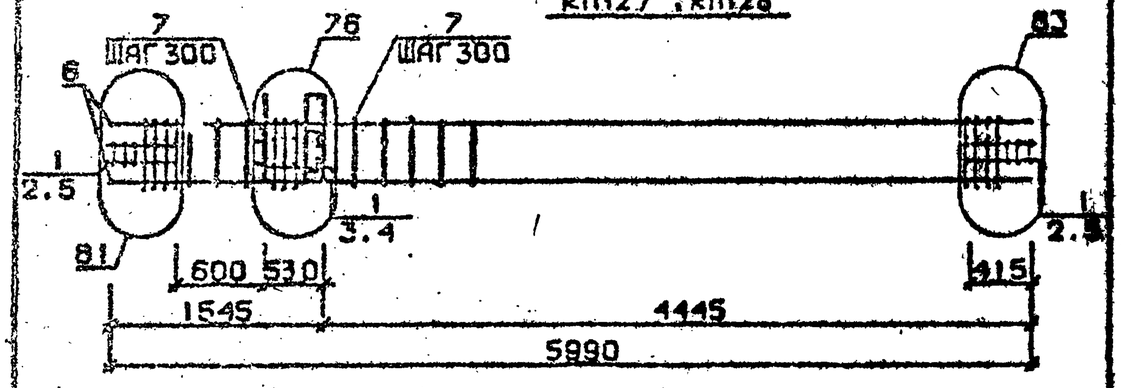

КП129

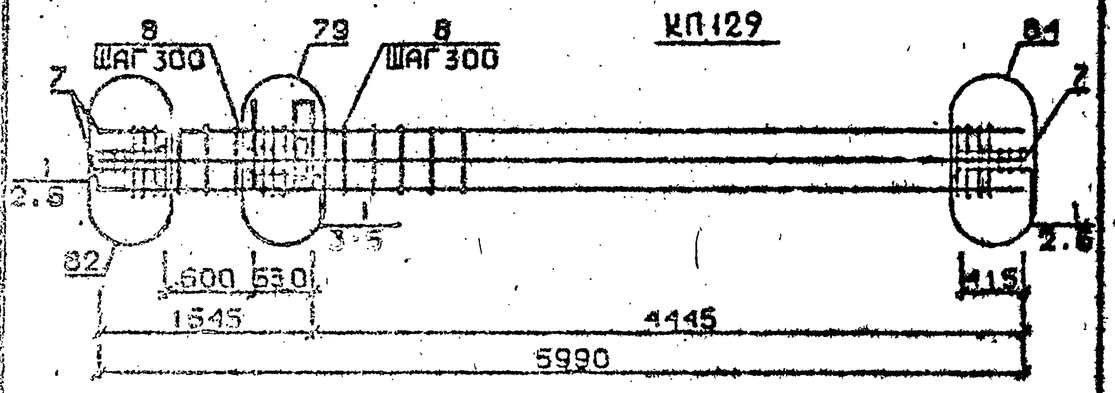

Арматура класса AI и AIII по ГОСТ 5781-82*
Детали см. I.020.I-2с/89 В.2-I3
Спецификации см. лист 2

Разраб.	Гавшавадзе		1.020.1-2с/89 2-10 К92
Провери.	Бускивадзе		
ГИП	Бускивадзе		
Н.контр.	Бускивадзе		Каркас пространственный КП123 ...КП129

Стадия Р | Лист 1 | Листов 3 | ТбилЗНИИЭП

Формат А4

Марка пространственного каркаса	Поз.	Марка арматурного изделия	Кол.	Масса, кг I шт.	Масса, кг Всего	Сопроводительная документация
КП123	I	CI	5	I,8	9,0	В. 2-I4
	2	C2	6	2,9	I7,4	В. 2-I4
	3	C9	4	0,7	2,8	В. 2-I4
	4	МН5	I	27,6	27,6	В. 2-I4
	5	МН7	2	9,7	I9,4	В. 2-I4
	6	Ø12AI I = I30	4	0,II	0,44	Б.Ч.
	7	Ø8AI I = 500	4	0,20	0,80	Б.Ч.
	8	Ø20AIII I = 5990	4	I4,8	59,2	Б.Ч.
	9	ХМI	I7	0,55	9.35	В. 2-I4
				Итого:	146.0	
КП124	I	CI	5	I.8	9,0	В. 2-I4
	2	C2	6	2,9	I7,4	В. 2-I4
	3	C9	4	0,7	2,8	В. 2-I4
	4	МН5	I	27,6	27,6	В. 2-I4
	5	МН7	2	9,7	I9,4	В. 2-I4
	6	Ø12AI I = I30	4	0,II	0,44	Б.Ч.
	7	Ø8AI I = 500	4	0,20	0,80	Б.Ч.
	8	Ø25AIII I = 5900	4	23,I	92,4	Б.Ч.
	9	ХМI	I7	0,55	9,35	В. 2-I4
				Итого:	179,2	
КП125	I	CI	5	I,8	9,0	В. 2-I4
	2	C2	6	2,9	I7,4	В. 2-I4
	3	C9	4	0,7	2,8	В. 2-I4
	4	МН5	I	27,6	27,6	В. 2-I4
	5	МН7	2	9,7	I9,4	В. 2-I4
	6	Ø12AI I = I30	4	0,II	0,44	Б.Ч.
	7	Ø8AI I = 500	4	0,20	0,80	Б.Ч.
	8	Ø28AIII I = 5990	4	29,0	II6,0	Б.Ч.
	9	ХМ2	I7	0,55	9,35	В. 2-I4
				Итого:	202,8	

Продолжение спецификаций см.лист 3

Инв. № подл. | Подпись и дата | Взам. инв. №

I.020.I-2с/89 2-10 К92 Лист 2

Формат А4

I.020.I-2с/89 В.2-10 4.2

Марка пространственного каркаса	Поз.	Марка арматурного изделия	Кол.	Масса, кг I шт.	Масса, кг Всего	Обозначение документа
КПI26	I	CI	5	I,8	9,0	В. 2-I4
	2	C2	6	2,9	I7,4	В. 2-I4
	3	C9	4	0,7	2,8	В. 2-I4
	4	MH5	I	27,6	27,6	В. 2-I4
	5	MH7	2	9,7	I9,4	В. 2-I4
	6	ØI2AI L = I30	4	0,II	0,44	Б.Ч.
	7	Ø8AI L = 500	4	0,20	0,80	Б.Ч.
	8	Ø32AШ L = 5990	4	37,8	I5I,2	Б.Ч.
	9	XM2	17	0,55	9,35	В. 2-I4
				Итого:	238,0	
КПI27	I	C2	II	2,9	3I,9	В. 2-I4
	2	C9	4	0,7	2,8	В. 2-I4
	3	MH5	I	27,6	27,6	В. 2-I4
	4	MH8	2	II,9	23,8	В. 2-I4
	5	Ø8AI L = 500	4	0,20	0,80	Б.Ч.
	6	Ø36AШ L = 5990	4	47,9	I9I,6	Б.Ч.
	7	XM3	17	0,88	14,96	В. 2-I4
				Итого:	293,5	
КПI28	I	C2	II	2,9	3I,9	В. 2-I4
	2	C9	4	0,7	2,8	В. 2-I4
	3	MH5	I	27,6	27,6	В. 2-I4
	4	MH8	2	II,9	23,8	В. 2-I4
	5	Ø8AI L =500	4	0,20	0,80	Б.Ч.
	6	Ø40AШ L = 5990	4	59,I	236,4	Б.Ч.
	7	XM3	17	0,88	14,96	В. 2-I4
				Итого:	338,3	
КПI29	I	C2	II	2,9	3I,9	В. 2-I4
	2	C9	4	0,7	2,8	В. 2-I4
	3	MH5	I	27,6	27,6	В. 2-I4
	4	MH8	I	II,9	II,9	В. 2-I4
	5	MH9	I	I7,3	I7,3	В. 2-I4
	6	Ø8AI L = 500	4	0,20	0,80	Б.Ч.
	7	Ø32AШ L = 5990	8	37,8	302,4	Б.Ч.
	8	XM2	17	0,55	9,35	В. 2-I4
				Итого:	404,1	

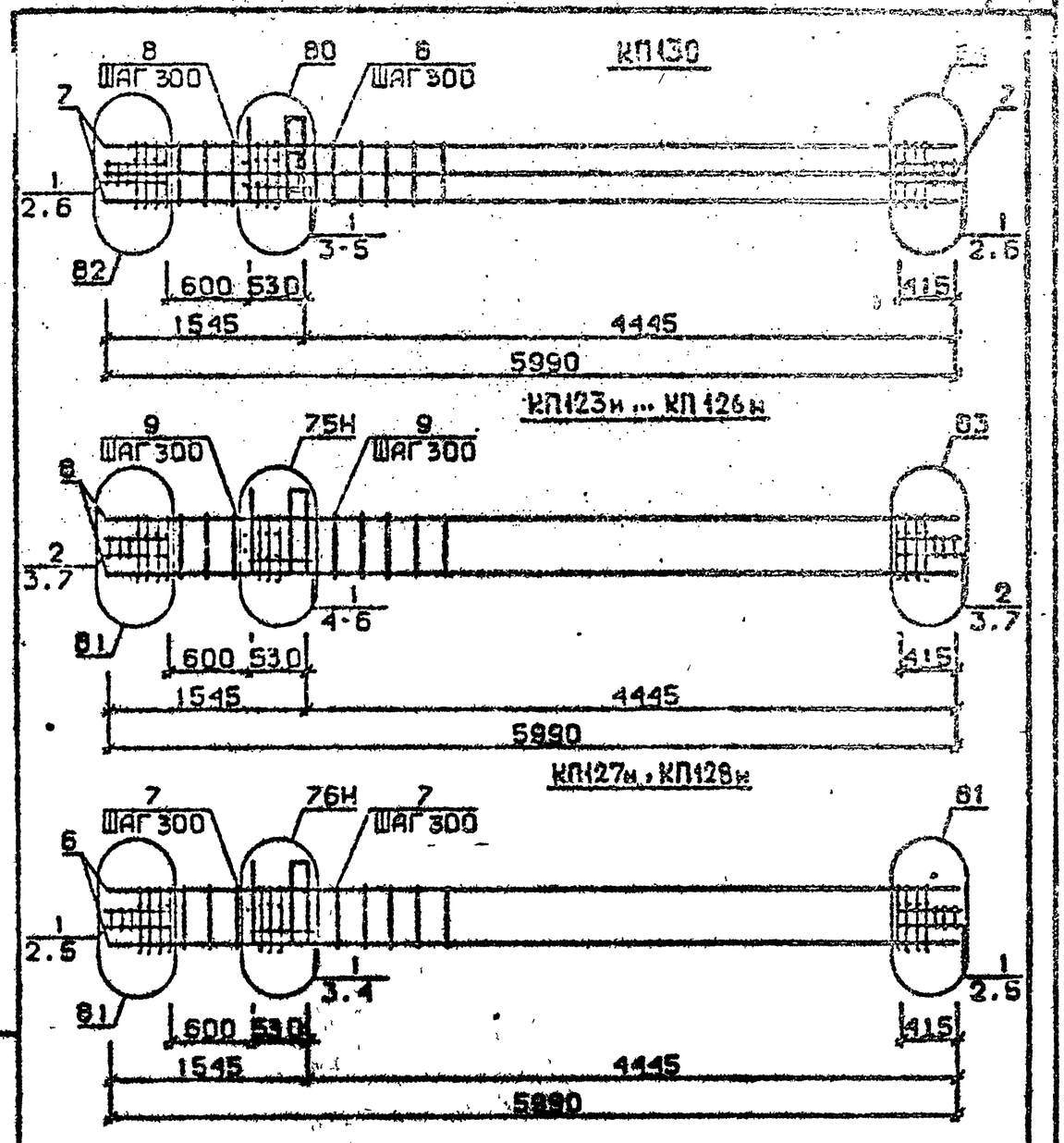

Арматура класса AI и AШ по ГОСТ 5781-82*
Детали см. I.020.I-2с/89 В.2-I3
Спецификацию см. лист 2

Разраб.	Тавшавадзе	
Проверил	Бускивадзе	
ГИП	Бускивадзе	
Н контр	Бускивадзе	

I.020.I-2с/89 2-10 К93

КАРКАС ПРОСТРАНСТВЕННЫЙ КП130 КП123н ... КП128н

Стадия	Лист	Листов
Р	1	3

ТбилЗНИИЭП

I.020.I-2с/89 2-10 К92 Лист 3

Инв. № подл. | Подпись и дата | Взам. инв. №

Формат А4

ФОРМАТ А4

Марка пространственного каркаса	Поз.	Марка арматурного изделия	Кол.	Масса, кг		Обозначение документа
				I шт.	Всего	
КШ30	I	С2	II	2,9	3I,9	В. 2-I4
	2	С9	4	0,7	2,8	В. 2-I4
	3	МН5	I	27,6	27,6	В. 2-I4
	4	МН8	I	II,9	II,9	В. 2-I4
	5	МН10	I	20,8	20,8	В. 2-I4
	6	Ø8AI L = 500	4	0,20	0,80	Б.Ч.
	7	Ø36AIII L = 5990	8	47,9	383,2	Б.Ч.
	8	ХМ3	17	0,88	14,96	В. 2-I4
				Итого:	494,0	
	I	С1	5	I,8	9,0	В. 2-I4
	2	С2	6	2,9	I7,4	В. 2-I4
	3	С9	4	0,7	2,8	В. 2-I4
	4	МН5н	I	27,6	27,6	В. 2-I4
	5	МН7	2	9,7	I9,4	В. 2-I4
	6	Ø12AI L = I30	4	0,II	0,44	Б.Ч.
	7	Ø8AI L = 500	4	0,20	0,80	Б.Ч.
	8	Ø20AIII L = 5990	4	I4,8	59,2	Б.Ч.
	9	ХМ1	17	0,55	9,35	В. 2-I4
				Итого:	146,0	
КШ24 н	I	С1	5	I,8	9,0	В. 2-I4
	2	С2	6	2,9	I7,4	В. 2-I4
	3	С9	4	0,7	2,8	В. 2-I4
	4	МН5н	I	27,6	27,6	В. 2-I4
	5	МН7	2	9,7	I9,4	В. 2-I4
	6	Ø12AI L = I30	4	0,II	0,44	Б.Ч.
	7	Ø8AI L = 500	4	0,20	0,80	Б.Ч.
	8	Ø25AIII L = 5990	4	23,I	92,4	Б.Ч.
	9	ХМ1	17	0,55	9,35	В. 2-I4
				Итого:	179,2	
КШ25 н	I	С1	5	I,8	9,0	В. 2-I4
	2	С2	6	2,9	I7,4	В. 2-I4
	3	С9	4	0,7	2,8	В. 2-I4
	4	МН5н	I	27,6	27,6	В. 2-I4
	5	МН7	2	9,7	I9,4	В. 2-I4
	6	Ø12AI L = I30	4	0,II	0,44	Б.Ч.
	7	Ø8AI L = 500	4	0,20	0,80	Б.Ч.
	8	Ø28AIII L = 5990	4	29,0	II6,0	Б.Ч.
	9	ХМ2	17	0,55	9,35	В. 2-I4
				Итого:	202,8	

Продолжение спецификации см.лист 3

Марка пространственного каркаса	Поз.	Марка арматурного изделия	Кол.	Масса, кг		Обозначение документа
				I шт.	Всего	
КШ26 н	I	С1	5	I,8	9,0	В. 2-I4
	2	С2	6	2,9	I7,4	В. 2-I4
	3	С9	4	0,7	0,8	В. 2-I4
	4	МН5н	I	27,6	27,6	В. 2-I4
	5	МН7	2	9,7	I9,4	В. 2-I4
	6	Ø12AI L = I30	4	0,II	0,44	Б.Ч.
	7	Ø8AI L = 500	4	0,20	0,80	Б.Ч.
	8	Ø32AIII L = 5990	4	37,8	I5I,2	Б.Ч.
	9	ХМ2	17	0,55	9,35	В. 2-I4
				Итого:	238,0	
КШ27 н	I	С2	II	2,9	3I,9	В. 2-I4
	2	С9	4	0,7	2,8	В. 2-I4
	3	МН5н	I	27,6	27,6	В. 2-I4
	4	МН8	2	II,9	23,8	В. 2-I4
	5	Ø8AI L = 500	4	0,20	0,80	Б.Ч.
	6	Ø36AIII L = 5990	4	47,9	I9I,6	Б.Ч.
	7	ХМ3	17	0,88	14,96	В. 2-I4
				Итого:	293,5	
КШ28 н	I	С2	II	2,9	3I,9	В. 2-I4
	2	С9	4	0,7	2,8	В. 2-I4
	3	МН5н	I	27,6	27,6	В. 2-I4
	4	МН8	2	II,9	23,8	В. 2-I4
	5	Ø8AI L = 500	4	0,20	0,80	Б.Ч.
	6	Ø40AIII L = 5990	4	59,I	236,4	Б.Ч.
	7	ХМ3	17	0,88	14,96	В. 2-I4
				Итого:	338,3	

Инв. № подл. | Подпись и дата | Взам. инв. №

Формат А4

КП129н

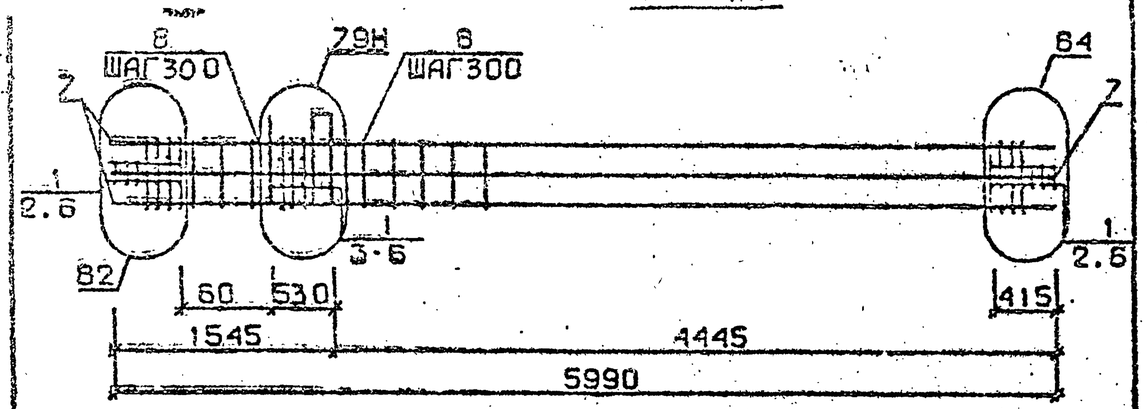

КП130н

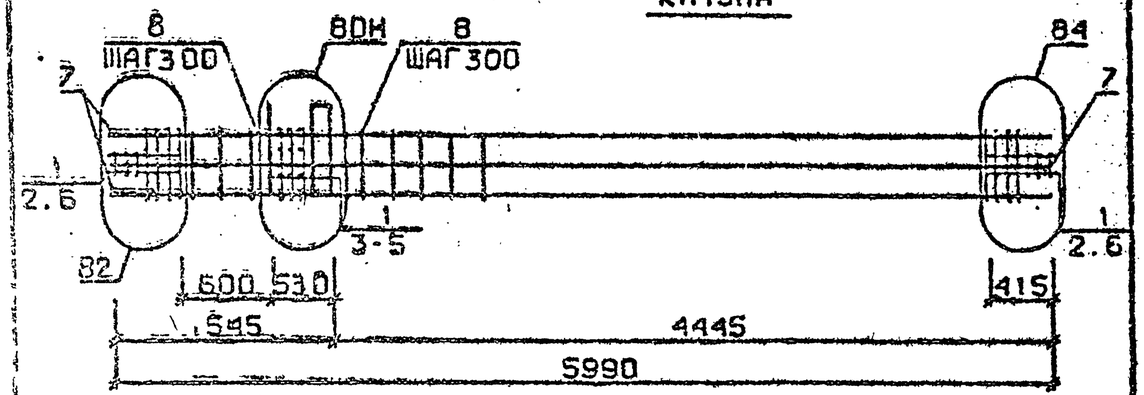

Арматура класса AI и AIII по ГОСТ 5781-82*
Детали см. 1.020.1-2с/89 В.2-13
Спецификацию см. лист 2

Марка пространственного каркаса	Поз.	Марка арматурного изделия	Кол.	Масса, кг		Обозначение документа
				1 шт.	Всего	
КП129н	1	С2	11	2,9	31,9	В. 2-14
	2	С9	4	0,7	2,8	В. 2-14
	3	МН5	1	27,6	27,6	В. 2-14
	4	МН8	1	11,9	11,9	В. 2-14
	5	МН9	1	17,3	17,3	В. 2-14
	6	Ø8AI L = 500	4	0,20	0,80	Б.Ч.
	7	Ø32AIII L = 5990	8	37,8	302,4	Б.Ч.
	8	ХМ2	17	0,55	9,35	В. 2-14
				Итого:	404,1	
КП130н	1	С2	11	2,9	31,9	В. 2-14
	2	С9	4	0,7	2,8	В. 2-14
	3	МН5	1	27,6	27,6	В. 2-14
	4	МН8	1	11,9	11,9	В. 2-14
	5	МН10	1	20,8	20,8	В. 2-14
	6	Ø8AI L = 500	4	0,2[illegible]	0,80	Б.Ч.
	7	Ø36AIII L = 5990	6	47,9	383,2	Б.Ч.
	8	ХМ3	17	0,88	14,96	В. 2-14
				Итого:	494,0	

Разраб.	Мосесова		1.020.1-2с/89 2-10 К94
Проверил	Чкуанава		
ГИП	Бускиладзе		
Н. контр.	Чкуанава		Каркас пространственный КП129н, КП130н

Стадия	Лист	Листов
Р	1	2

ТбилЗНИИЭП

Инв. № подл. | Подпись и дата | Взам. инв. №

1.020.1-2с/89 2-10 К94 Лист 2

Формат А4

Формат А4

КП131 ...КП134

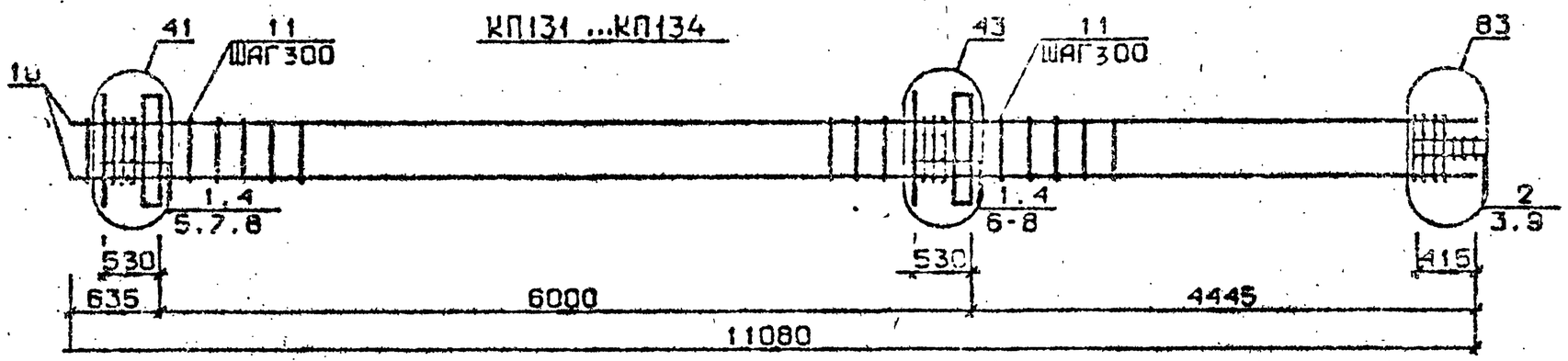

КП135 ,КП136

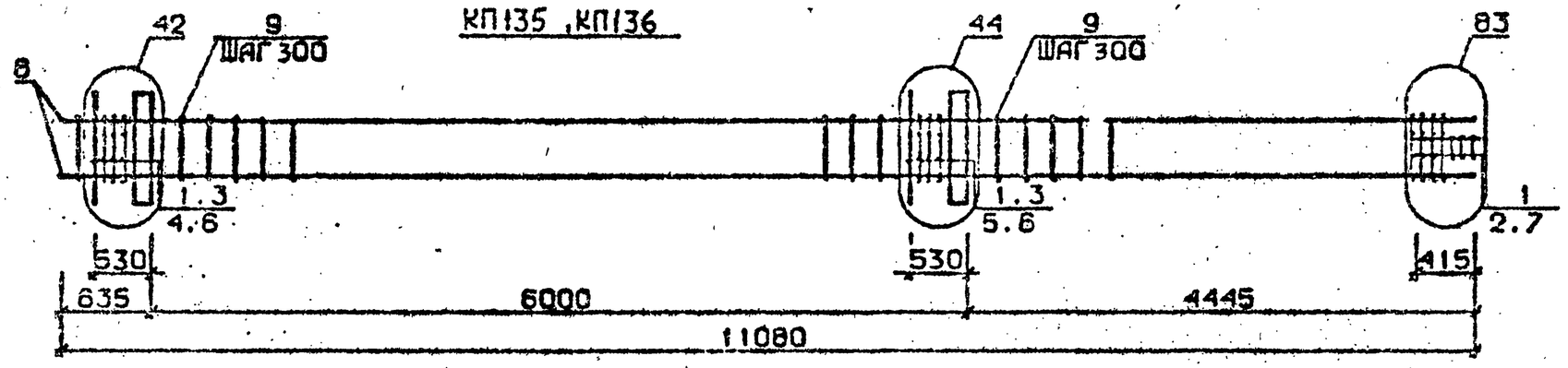

КП137

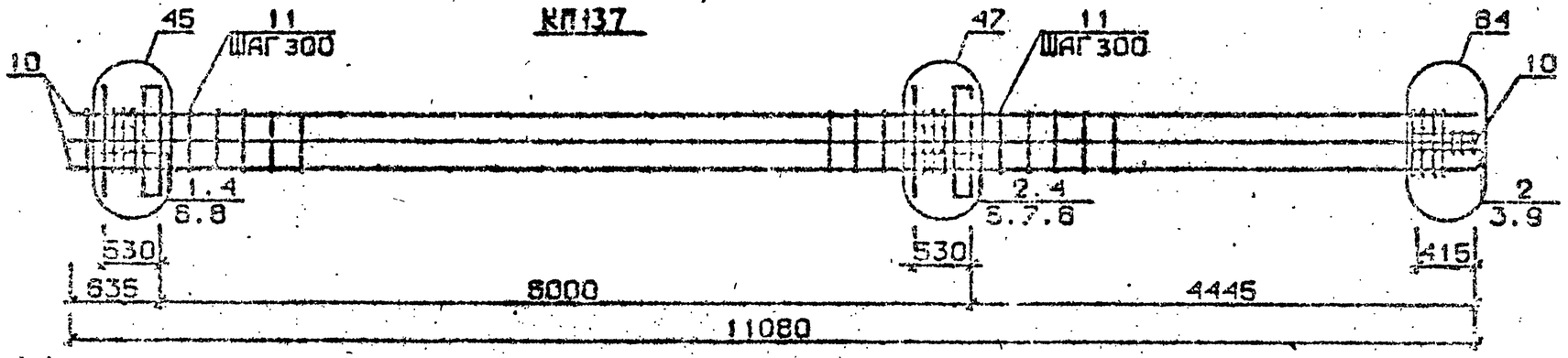

Арматура класса AI и AIII по ГОСТ 5781-82*
Детали см. I.020.I-2с/89 В.2-I3
Спецификацию см. лист 2

Разраб.	Цанкведадзе		
Проверил	Барвакадзе		
ГИП	Бускивадзе		
Н.контр.	Барвакадзе		

1.020.1-2с/89 2-10 К95

Каркас пространственный КП131 ...КП137

Стадия	Лист	Листов
Р	1	2

ТбилЗНИИЭП

Инв.№подл. | Подп. и дата | Взам.инв.№

Формат А3

Марка пространственного каркаса	Поз.	Марка арматурного изделия	Кол.	Масса, кг		Обозначение документа
				1 шт.	Всего	
КП131	1	С1	10	1,8	18,0	В. 2-14
	2	С2	3	2,9	8,7	В. 2-14
	3	С9	2	0,7	1,4	В. 2-14
	4	МН1	2	25,60	51,2	В. 2-14
	5	Ø28АШ L = 720	2	3,48	6,96	Б.ч.
	6	Ø32АШ L = 720	2	4,54	9,08	Б.ч.
	7	Ø10АI L = 380	4	0,23	0,92	Б.ч.
	8	Ø12АI L = 130	8	0,11	0,88	Б.ч.
	9	Ø8АI L = 500	2	0,20	0,4	Б.ч.
	10	Ø20АШ L = 22080	4	27,3	109,2	Б.ч.
	11	ХМ1	35	0,55	19,25	В. 2-14
				Итого:	225,9	
КП132	1	С1	10	1,8	18,0	В. 2-14
	2	С2	3	2,9	8,7	В. 2-14
	3	С9	2	0,7	1,4	В. 2-14
	4	МН1	2	25,60	51,2	В. 2-14
	5	Ø28АШ L = 720	2	3,48	6,96	Б.ч.
	6	Ø32АШ L = 720	2	4,54	9,08	Б.ч.
	7	Ø10АI L = 380	4	0,23	0,92	Б.ч.
	8	Ø12АI L = 130	8	0,11	0,88	Б.ч.
	9	Ø8АI L = 500	2	0,20	0,4	Б.ч.
	10	Ø25АШ L = 11080	4	42,7	170,8	Б.ч.
	11	ХМ1	35	0,55	19,25	В. 2-14
				Итого:	287,5	
КП133	1	С1	10	1,8	18,0	В. 2-14
	2	С2	3	2,9	8,7	В. 2-14
	3	С9	2	0,7	1,4	В. 2-14
	4	МН1	2	25,60	51,2	В. 2-14
	5	Ø28АШ L = 720	2	3,48	6,96	Б.ч.
	6	Ø32АШ L = 720	2	4,54	9,08	Б.ч.
	7	Ø10АI L = 380	4	0,23	0,92	Б.ч.
	8	Ø12АI L = 130	8	0,11	0,88	Б.ч.
	9	Ø8АI L = 500	2	0,20	0,4	Б.ч.
	10	Ø28АШ L = 11080	4	53,6	214,4	Б.ч.
	11	ХМ2	35	0,55	19,25	В. 2-14
				Итого:	331,1	
КП134	1	С1	10	1,8	18,0	В. 2-14
	2	С2	3	2,9	8,7	В. 2-14
	3	С9	2	0,7	1,4	В. 2-14
	4	МН1	2	25,60	51,2	В. 2-14
	5	Ø28АШ L = 720	2	3,48	6,96	Б.ч.
	6	Ø32АШ L = 720	2	4,54	9,08	Б.ч.
	7	Ø10АI L = 380	4	0,23	0,92	Б.ч.
	8	Ø12АI L = 130	8	0,11	0,88	Б.ч.
	9	Ø8АI L = 500	2	0,20	0,4	Б.ч.
	10	Ø32АШ L = 11080	4	69,2	279,6	Б.ч.
	11	ХМ2	35	0,55	19,25	В. 2-14
				Итого:	397,1	

Марка пространственного каркаса	Поз.	Марка арматурного изделия	Кол.	Масса, кг		Обозначение документа
				1 шт.	Всего	
КП135	1	С2	13	2,9	37,7	В. 2-14
	2	С9	2	0,67	1,34	В. 2-14
	3	МН1	2	25,60	51,2	В. 2-14
	4	Ø32АШ L = 720	2	4,54	9,08	Б.ч.
	5	Ø36АШ L = 720	2	5,75	11,5	Б.ч.
	6	Ø36АШ L = 380	4	0,23	0,92	Б.ч.
	7	Ø8АI L = 500	2	0,20	0,4	Б.ч.
	8	Ø36АШ L = 11080	4	88,5	354,0	Б.ч.
	9	ХМ3	35	0,88	30,80	В. 2-14
				Итого:	496,9	
КП136	1	С2	13	2,9	37,7	В. 2-14
	2	С9	2	0,67	1,34	В. 2-14
	3	МН1	2	25,60	51,2	В. 2-14
	4	Ø32АШ L = 720	2	4,54	9,08	Б.ч.
	5	Ø36АШ L = 720	2	5,75	11,5	Б.ч.
	6	Ø10АI L = 380	4	0,23	0,92	Б.ч.
	7	Ø8АI L = 500	2	0,20	0,4	Б.ч.
	8	Ø40АШ L = 11080	4	109,0	436,0	Б.ч.
	9	ХМ1	35	0,88	30,80	В. 2-14
				Итого:	578,9	
КП137	1	С1	5	1,8	9,0	В. 2-14
	2	С2	8	2,9	23,2	В. 2-14
	3	С9	2	0,67	1,34	Б.ч.
	4	МН1	2	25,60	51,2	Б.ч.
	5	Ø28АШ L = 720	2	3,48	6,96	Б.ч.
	6	Ø32АШ L = 720	2	4,54	9,08	Б.ч.
	7	Ø36АШ L = 720	2	5,75	11,5	Б.ч.
	8	Ø10АI L = 380	4	0,23	0,92	Б.ч.
	9	Ø8АI L = 500	2	0,20	0,4	Б.ч.
	10	Ø32АШ L = 11080	8	69,9	559,2	Б.ч.
	11	ХМ2	35	0,55	19,25	В. 2-14
				Итого:	692,7	

1.020.1-2с/89 В. 2-10 4.2

Инв. № подл. | Подпись и дата | Взам. инв. №

Формат А3

КП138

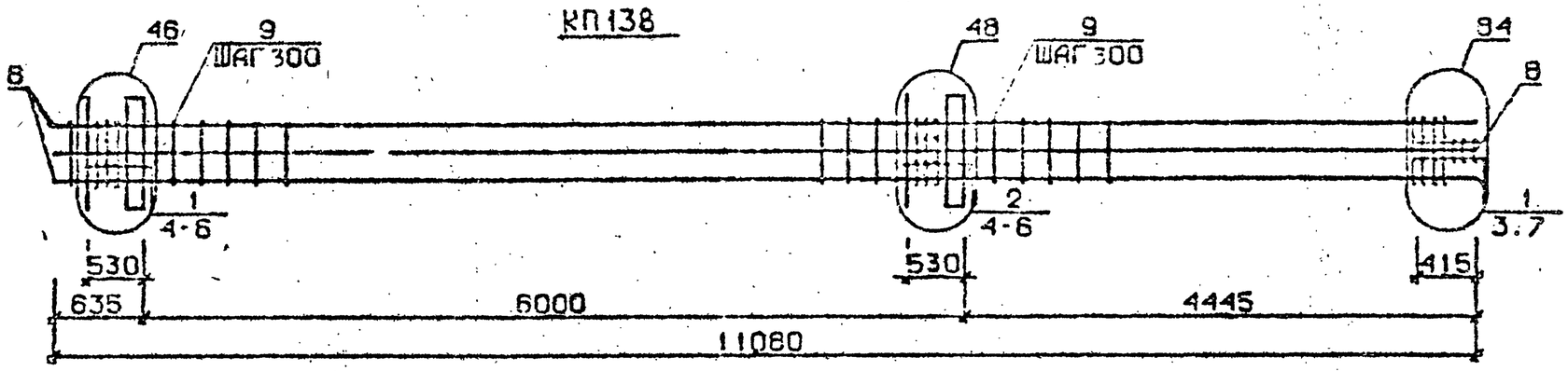

КП139 ...КП142

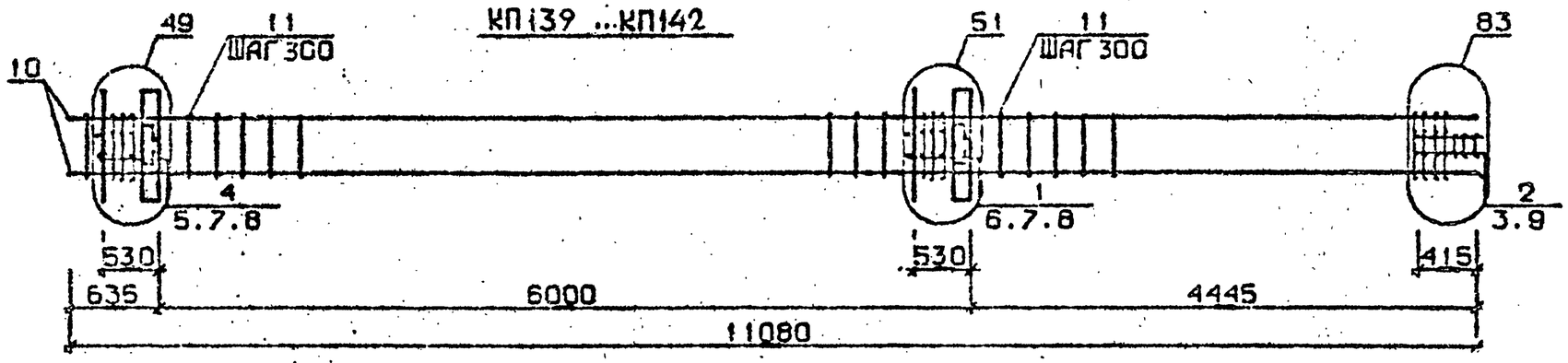

КП143 , КП144

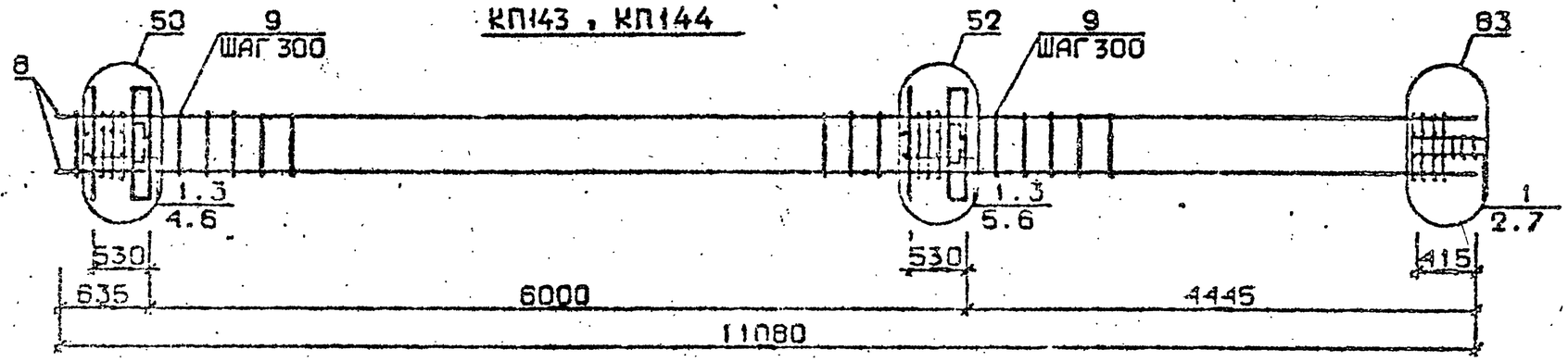

Арматура класса AI и AIII по ГОСТ 5781-82*
Детали см. I.020.I-2с/89 В.2-I3
Спецификации см. лист 2

Разраб.	Чанкветадзе	
Проверил	Барбакадзе	
ГИП	Бускиладзе	
Н. контр.	Барбакадзе	

1.020.1-2с/89 2-40 К96

Каркас пространственный КП138 ...КП144

Стадия	Лист	Листов
Р	1	2

ТбилЗНИИЭП

Инв.№ подл. | Подп. и дата | Взам.инв.№

Формат А3

Марка пространственного каркаса	Поз.	Марка арматурного изделия	Кол.	Масса, кг		Обозначение документа
				1 шт.	Всего	
КШ38	1	С2	8	2,9	23,2	В. 2-14
	2	С3	5	4,2	21,0	В. 2-14
	3	С9	2	0,7	1,4	В. 2-14
	4	МН1	2	25,60	51,2	В. 2-14
	5	Ø36АШ L = 720	6	5,75	34,5	Б.ч.
	6	Ø10АI L = 380	4	0,23	0,92	Б.ч.
	7	Ø8АI L = 500	2	0,20	0,4	Б.ч.
	8	Ø36АШ L = 11080	8	88,5	708,0	Б.ч.
	9	ХМ3	35	0,88	30,80	В. 2 14
				Итого:	870,9	
КШ39	1	С1	9	1,8	16,2	В. 2-14
	2	С2	3	2,9	8,7	В. 2-14
	3	С9	2	0,7	1,4	В. 2-14
	4	МН2	2	40,0	80,0	В. 2-14
	5	Ø28АШ L = 720	4	3,48	13,92	Б.ч.
	6	Ø32АШ L = 720	4	4,54	18,16	Б.ч.
	7	Ø10АI L = 380	8	0,23	1,84	Б.ч.
	8	Ø12АI L = 130	8	0,11	0,88	Б.ч.
	9	Ø8АI L = 500	2	0,20	0,4	Б.ч.
	10	Ø20АШ L = 11080	4	27,3	109,2	Б.ч.
	11	ХМ1	35	0,55	19,25	В. 2-14
				Итого:	269,9	
КШ40	1	С1	9	1,8	16,2	В. 2-14
	2	С2	3	2,9	8,7	В. 2-14
	3	С9	2	0,7	1,4	В. 2-14
	4	МН2	2	40,0	80,0	В. 2-14
	5	Ø28АШ L = 720	4	3,48	13,92	Б.ч.
	6	Ø32АШ L = 720	4	4,54	18,16	Б.ч.
	7	Ø10АI L = 380	8	0,23	1,84	Б.ч.
	8	Ø12АI L = 130	8	0,11	0,88	Б.ч.
	9	Ø8АI L = 500	2	0,20	0,4	Б.ч
	10	Ø25АШ L = 11080	4	42,7	170,8	Б.ч.
	11	ХМ1	35	0,55	19,25	В. 2-14
				Итого:	331,5	
КШ41	1	С1	9	1,8	16,2	В. 2-14
	2	С2	3	2,9	8,7	В. 2-14
	3	С9	2	0,7	1,4	В. 2-14
	4	МН2	2	40,0	80,0	В. 2-14
	5	Ø28АШ L = 720	4	3,48	13,92	Б.ч.
	6	Ø32АШ L = 720	4	4,54	18,16	Б.ч.
	7	Ø10АI L = 380	8	0,23	1,84	Б.ч.
	8	Ø12АI L = 130	8	0,11	0,88	Б.ч.
	9	Ø8АI L = 500	2	0,20	0,4	Б.ч.
	10	Ø28АШ L = 11080	4	53,6	214,4	Б.ч.
	11	ХМ2	35	0,55	19,25	В. 2-14
				Итого:	375,3	

Марка пространственного каркаса	Поз.	Марка арматурного изделия	Кол.	Масса, кг		Обозначение документа
				1 шт.	Всего	
КШ42	1	С1	9	1,8	16,2	В. 2-14
	2	С2	3	2,9	8,7	В. 2-14
	3	С9	2	0,7	1,4	В. 2-14
	4	МН2	2	40,0	80,0	В. 2-14
	5	Ø28АШ L = 720	4	3,48	13,92	Б.ч.
	6	Ø32АШ L = 720	4	4,54	18,16	Б.ч.
	7	Ø10АI L = 380	8	0,23	1,84	Б.ч.
	8	Ø12АI L = 130	8	0,11	0,88	Б.ч.
	9	Ø8АI L = 500	2	0,20	0,4	Б.ч.
	10	Ø32АШ L = 11080	4	69,9	279,6	Б.ч.
	11	ХМ2	35	0,55	19,25	В. 2-14
				Итого:	440,3	
КШ43	1	С2	12	2,9	34,8	В. 2-14
	2	С9	2	0,7	1,4	В. 2-14
	3	МН2	2	40,0	80,0	В. 2-14
	4	Ø32АШ L = 720	4	4,54	18,16	Б.ч.
	5	Ø36АШ L = 720	4	5,75	23,0	Б.ч.
	6	Ø10АI L = 380	8	0,23	1,84	Б.ч.
	7	Ø8АI L = 500	2	0,20	0,4	Б.ч.
	8	Ø36АШ L = 11060	4	88,5	354,0	Б.ч.
	9	ХМ3	35	0,88	30,80	В. 2-14
				Итого:	544,4	
КШ44	1	С2	12	2,9	34,8	В. 2-14
	2	С9	2	0,7	1,4	В. 2-14
	3	МН2	2	40,0	80,0	В. 2-14
	4	Ø32АШ L = 720	4	4,54	18,16	Б.ч.
	5	Ø36АШ L = 720	4	5,75	23,0	Б.ч.
	6	Ø10АI L = 380	8	0,23	1,84	Б.ч.
	7	Ø8АI L = 500	2	0,20	0,4	Б.ч.
	8	Ø40АШ L = 11060	4	109,0	436,0	Б.ч.
	9	ХМ3	35	0,88	30,80	В. 2-14
				Итого:	626,4	

КП145

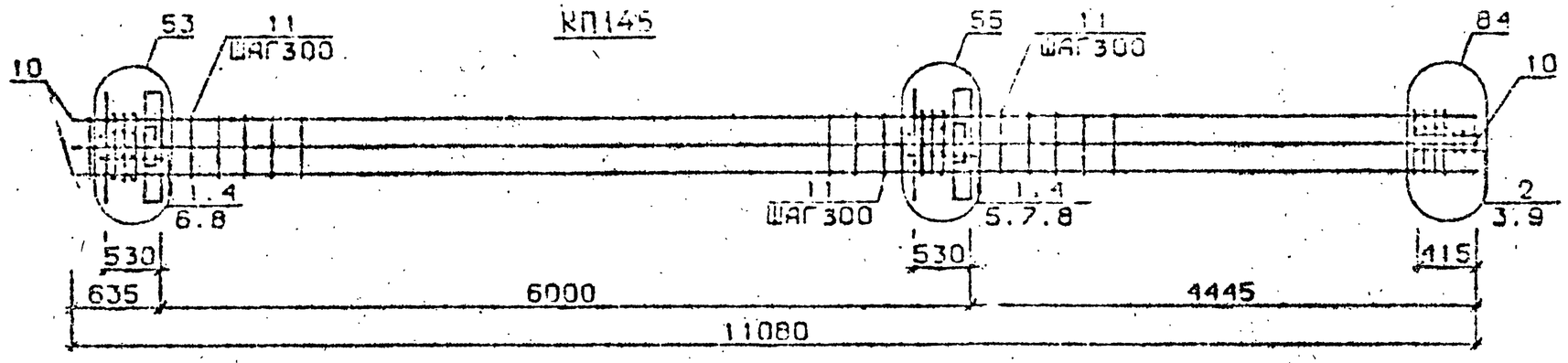

КП146

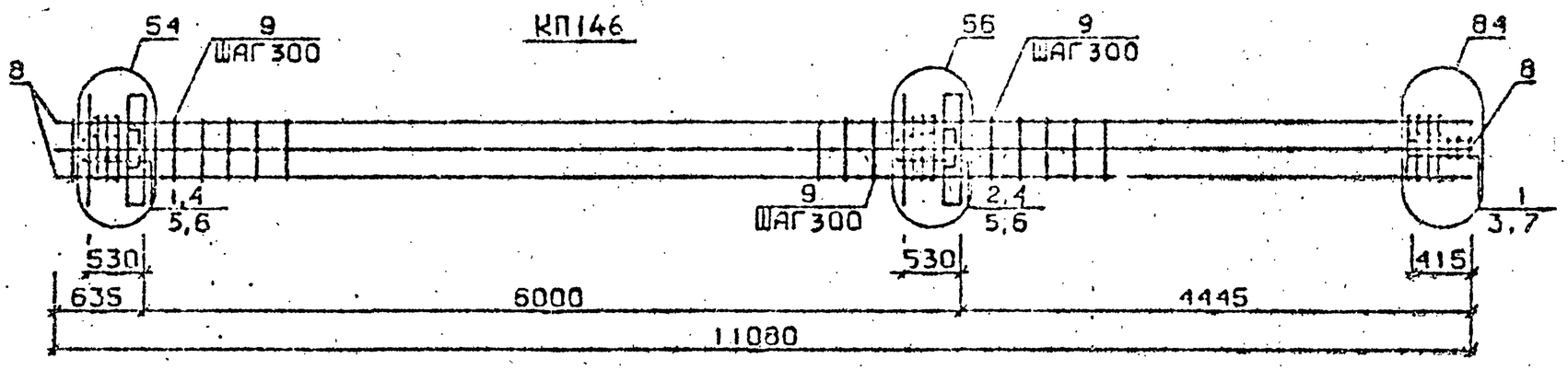

КП147 ... КП150

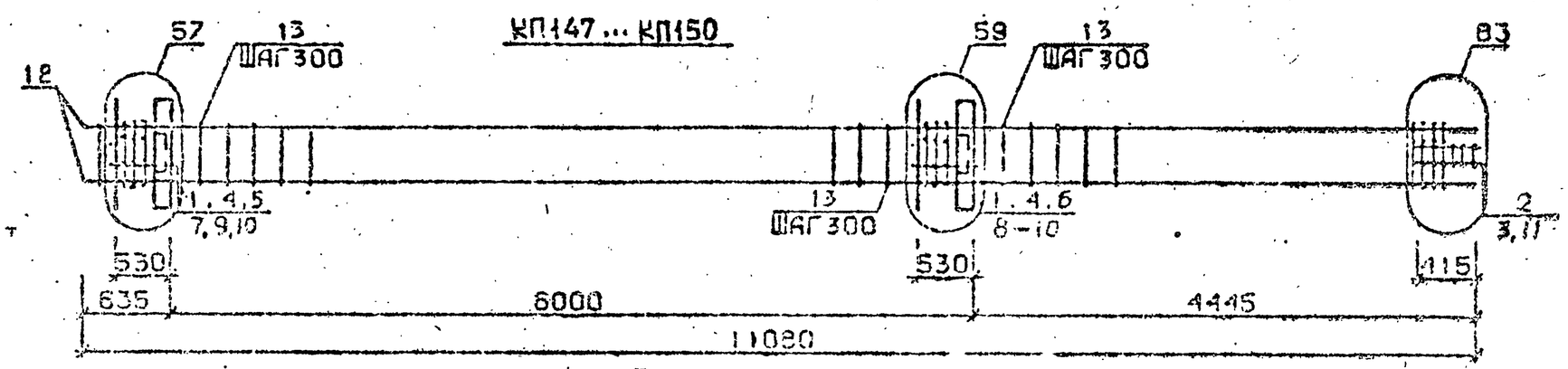

Арматура класса AI и AIII по ГОСТ 5781-82*
Детали см. I.020.I-2с/89 В.2-13
Спецификацию см.лист 2

Разраб.	Чанкветадзе		1.020.1-2с/89 2-10 К97
Провер.	Барбакадзе		
ГИП	Бускивадзе		Каркас пространственный КП145 ... КП150
Н.контр.	Барбакадзе		Стадия Р; Лист 1; Листов 2; ТбилЗНИИЭП

ИНВ.№ ПОДЛ. | ПОДП. И ДАТА | ВЗАМ.ИНВ.№

ФОРМАТ А3

Марка пространственного каркаса	Поз.	Марка арматурного изделия	Кол.	Масса, кг		Обозначение документа
				1 шт.	Всего	
КШ145	1	С1	9	1,8	16,2	В. 2-14
	2	С2	3	2,9	8,7	В. 2-14
	3	С9	2	0,67	1,34	В. 2-14
	4	МН2	2	40,0	80,0	В. 2-14
	5	Ø28АШ L = 720	2	3,48	6,96	Б.Ч.
	6	Ø32АШ L = 720	4	4,54	18,16	Б.Ч.
	7	Ø36АШ L = 720	4	5,75	23,0	Б.Ч.
	8	Ø10АI L = 380	8	0,23	1,84	Б.Ч.
	9	Ø8АI L = 500	2	0,20	0,4	Б.Ч.
	10	Ø32АШ L = 11080	8	69,9	559,2	Б.Ч.
	11	ХМ2	35	0,55	19,25	В. 2-14
				Итого:	735.0	
КШ146	1	С2	7	2,9	20,3	В. 2-14
	2	С3	5	4,2	21,0	В. 2-14
	3	С9	2	0,67	1,34	В. 2-14
	4	МН2	2	40,0	80,0	В. 2-14
	5	Ø36АШ L = 720	10	5,75	57,5	Б.Ч.
	6	Ø10АI L = 380	8	0,23	1,84	Б.Ч.
	7	Ø8АI L = 500	2	0,20	0,4	Б.Ч.
	8	Ø36АШ L = 11080	8	88,5	708,0	Б.Ч.
	9	ХМ3	35	0,88	30.80	В. 2-14
				Итого:	921,2	
КШ147	1	С1	9	1,8	16,2	В. 2-14
	2	С2	3	2,9	8,7	В. 2-14
	3	С9	2	0,67	1.34	В. 2-14
	4	МН3	2	32,8	65,6	В. 2-14
	5	МН6	1	8,3	8,3	В. 2-14
	6	МН7	1	9,7	9,7	В. 2-14
	7	Ø28АШ I = 720	2	3,48	6,96	Б.Ч.
	8	Ø32АШ I = 720	2	4,54	9,08	Б.Ч.
	9	Ø10АI L = 380	4	0,23	0,92	Б.Ч.
	10	Ø12АI L = 130	8	0,11	0,88	Б.Ч.
	11	Ø8АI L = 500	2	0,20	0,4	Б.Ч.
	12	Ø20АШ L = 11080	4	27,3	109,2	Б.Ч.
	13	ХМ1	35	0,55	19,25	В. 2-14
				Итого:	256.5	
КШ148	1	С1	9	1,8	16,2	В. 2-14
	2	С2	3	2,9	8,7	В. 2-14
	3	С9	2	0,67	1,34	В. 2-14
	4	МН3	2	32,8	65,6	В. 2-14
	5	МН6	1	8,3	8,3	В. 2-14
	6	МН7	1	9,7	9,7	В. 2-14
	7	Ø28АШ L = 720	2	3,48	6,96	Б.Ч.
	8	Ø32АШ L = 720	2	4,54	9,08	Б.Ч.
	9	Ø10АI L = 380	4	0,23	0,92	Б.Ч.
	10	Ø12АI L = 130	8	0,11	0,88	Б.Ч.
	11	Ø8АI L = 500	2	0,20	0,4	Б.Ч.
	12	Ø25АШ L = 11080	4	42,7	170,8	Б.Ч.
	13	ХМ1	35	0,55	19,25	В. 2-14
				Итого:	318.2	
КШ149	1	С1	9	1.8	16,2	В. 2-14
	2	С2	3	2,9	8,7	В. 2-14
	3	С9	2	0,67	1,34	В. 2-14
	4	МН3	2	32.8	65,6	В. 2-14
	5	МН6	1	8,3	8,3	В. 2-14
	6	МН7	1	9,7	9,7	В. 2-14
	7	Ø28АШ L = 720	2	3,48	6,96	Б.Ч.
	8	Ø32АШ L = 720	2	4,54	9,08	Б.Ч.
	9	Ø10АI L = 380	4	0,23	0,92	Б.Ч.
	10	Ø12АI L = 130	8	0,11	0,88	Б.Ч.
	11	Ø8АI L = 500	2	0,20	0,4	Б.Ч.
	12	Ø28АШ L =11080	4	53,6	214,4	Б.Ч.
	13	ХМ2	35	0,55	19,25	В. 2-14
				Итого:	361.7	
КШ150	1	С1	9	1,8	16,2	В. 2-14
	2	С2	3	2,9	8,7	В. 2-14
	3	С9	2	0,67	1,34	В. 2-14
	4	МН3	2	32,8	65,6	В. 2-14
	5	МН6	1	8,3	8,3	В. 2-14
	6	МН7	1	9,7	9,7	В. 2-14
	7	Ø28АШ L = 720	2	3,48	6,96	Б.Ч.
	8	Ø32АШ L = 720	2	4,54	9,08	Б.Ч.
	9	Ø10АI L = 380	4	0,23	0,92	Б.Ч.
	10	Ø12АI L = 130	8	0,11	0,88	Б.Ч.
	11	Ø8АI L = 500	2	0,20	0,4	Б.Ч.
	12	Ø32АШ L = 11080	4	69,9	279,6	Б.Ч.
	13	ХМ2	35	0,55	19,25	В. 2-14
				Итого:	427.0	

1.020.1-2с/89 В. 2-10 ч.2

Инв. № подл. | Подпись и дата | Взам. инв. №

КП151, КП152

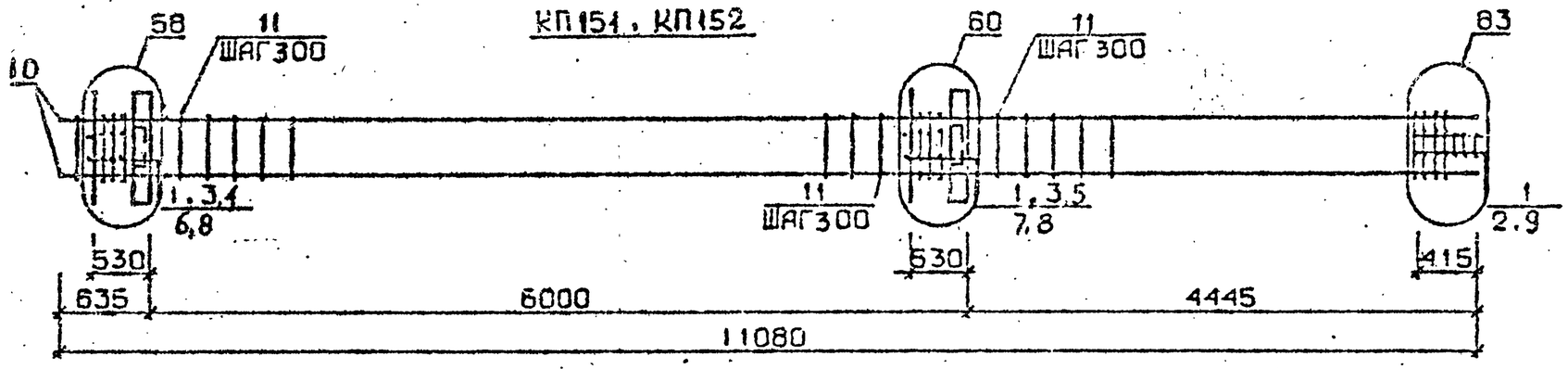

КП153

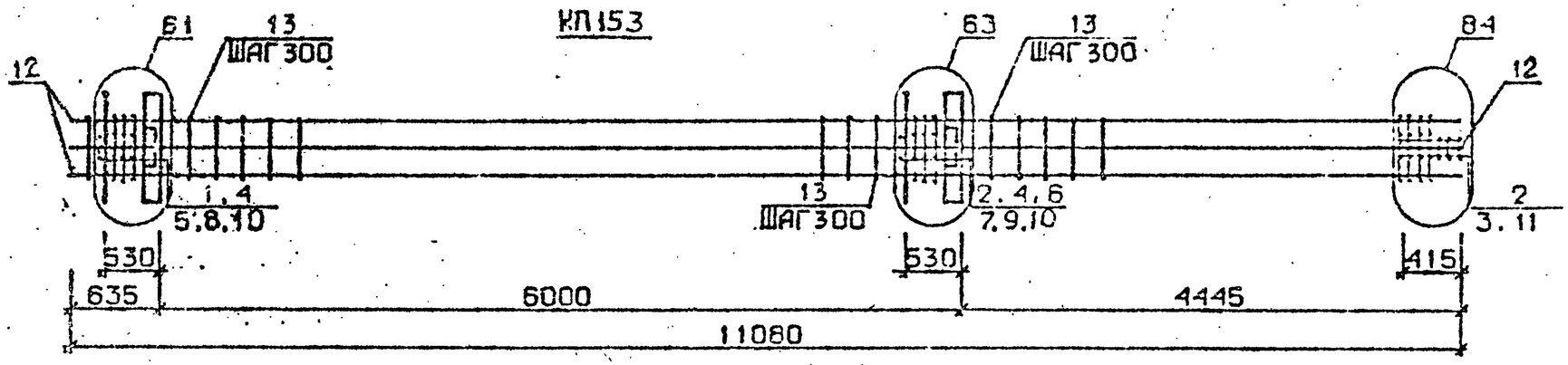

КП154

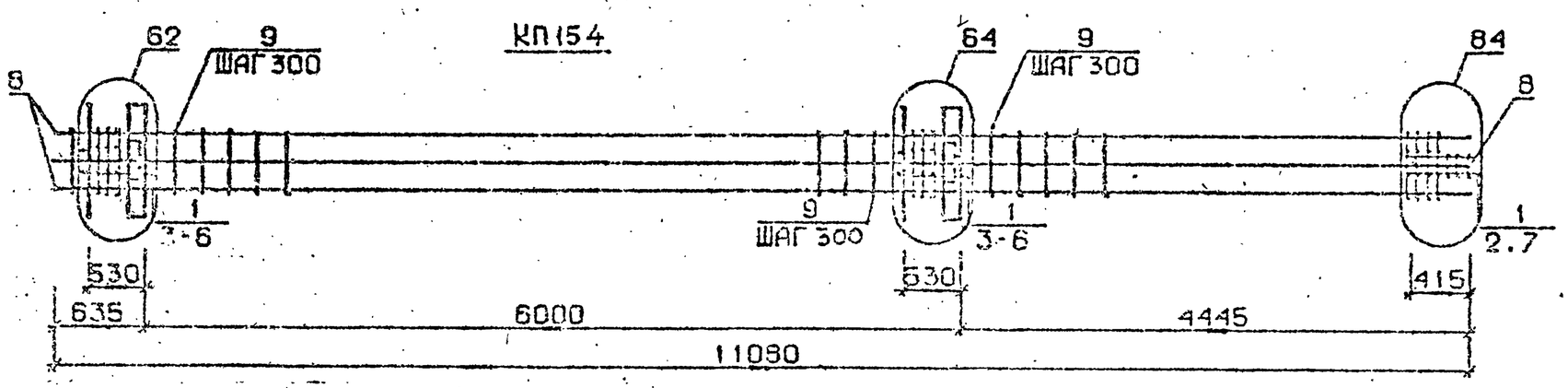

Арматура класса AI и AIII по ГОСТ 5781-82*
Детали см. I.020.I-2с/89 В.2-13
Спецификацию см. лист 2

Разраб.	Чанкветадзе		
Проверил	Барбакадзе		
ГИП	Бускивадзе		
Н.контр.	Барбакадзе		

1.020.1-2с/89 2-10 К98

КАРКАС ПРОСТРАНСТВЕННЫЙ КП151 ... КП154

Стадия	Лист	Листов
Р	1	2

ТбилЗНИИЭП

Инв.№подл. | Подп. и дата | Взам.инв.№

1.020.1-2с/89 В. 2-10 т.2

Марка пространственного каркаса	Поз.	Марка арматурного изделия	Кол.	Масса, кг		Обозначение документа
				I шт.	Всего	
КШ51	I	С2	I2	2,9	34,8	В.2-I4
	2	С9	2	0, 7	I, 4	В. 2-I4
	3	МН3	2	32,8	65.6	В. 2-I4
	4	МН7	I	9,7	9,7	В. 2-I4
	5	МН8	I	II,9	II,9	В. 2-I4
	6	Ø32АШ L = 720	2	4.54	9,08	Б.Ч.
	7	Ø36АШ L = 720	2	5,75	II.5	Б.Ч.
	8	ØI0AI L = 380	4	0.23	0,92	Б.Ч.
	9	Ø8AI L = 500	2	0.20	0,4	Б.Ч.
	I0	Ø36АШ L = II080	4	88.5	354,0	Б.Ч.
	II	ХМ3	35	0.88	30.80	В. 2-I4
				Итого:	530.0	
КШ52	I	С2	I2	2.9	34.8	В. 2-I4
	2	С9	2	0. 7	I, 4	В. 2-I4
	3	МН3	2	32.8	65,6	В. 2-I4
	4	МН7	I	9,7	9,7	В. 2-I4
	5	МН8	I	II,9	II,9	В. 2-I4
	6	Ø32АШ L = 720	2	4,54	9,08	Б.Ч.
	7	Ø36АШ L = 720	2	5,75	II,5	Б.Ч.
	8	ØI0AI L = 380	4	0,23	0,92	Б.Ч.
	9	Ø8AI L = 500	2	0,20	0,20	Б.Ч.
	I0	Ø40АШ L = II080	4	I09,0	436.0	Б.Ч.
	II	ХМ3	35	0,88	30,80	В 2-I4
				Итого:	611,8	
КШ53	I	СI	4	I,8	7,2	В. 2-I4
	2	С2	8	2.9	23.2	В. 2-I4
	3	С9	2	0, 7	I,34	В. 2-I4
	4	МН3	2	32,8	65.6	В. 2-I4
	5	МН7	I	9,7	9.7	В. 2-I4
	6	МН8	I	II.9	II,9	В. 2-I4
	7	Ø28АШ L = 720	2	3,48	6,96	Б.Ч.
	8	Ø32АШ L = 720	2	4,54	9,08	Б.Ч.
	9	Ø36АШ L = 720	2	5,75	II,5	Б.Ч.
	I0	ØI0AI L = 380	4	0.23	0,92	Б.Ч.
	II	Ø8AI L = 500	2	0.20	0,4	Б.Ч.

Марка пространственного каркаса	Поз.	Марка арматурного изделия	Кол.	Масса, кг		Обозначение документа
				I шт.	Всего	
КШ53	I2	Ø32АШ L = II080	8	69,9	559,2	Б.Ч.
	I3	ХМ2	35	0.55	19,25	В. 2-I4
				Итого:	726,3	
КШ54	I	С2	I2	2,9	34,8	В. 2-I4
	2	С9	2	0, 7	I, 4	В. 2-I4
	3	МН3	2	32,8	65,6	В. 2-I4
	4	МН8	2	II.9	23,8	В. 2-I4
	5	Ø36АШ L = 720	6	5,75	34.5	Б.Ч.
	6	ØI0AI L = 380	4	0.23	0.92	Б.Ч.
	7	Ø8AI L = 500	2	0,20	0.4	Б.Ч.
	8	Ø36АШ L = II080	8	88,5	708,0	Б.Ч.
	9	ХМ3	35	0,88	30,80	В. 2-I4
				Итого:	900.2	

I.020.I-2о/89 В. 2-I0 ч.2

Взам. инв. №

Подпись и дата

Инв. № подл.

КП155 ... КП158

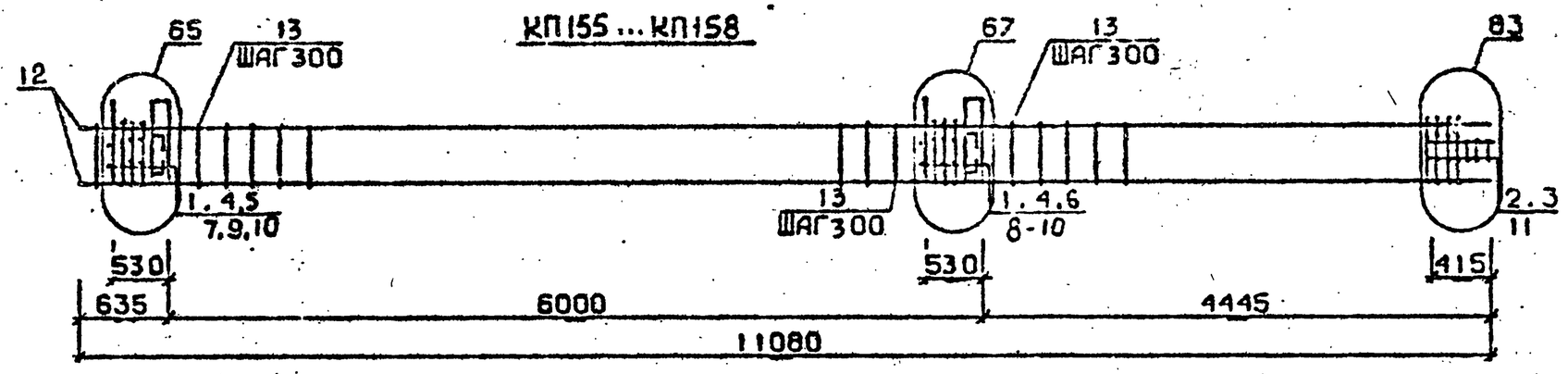

КП159.КП160

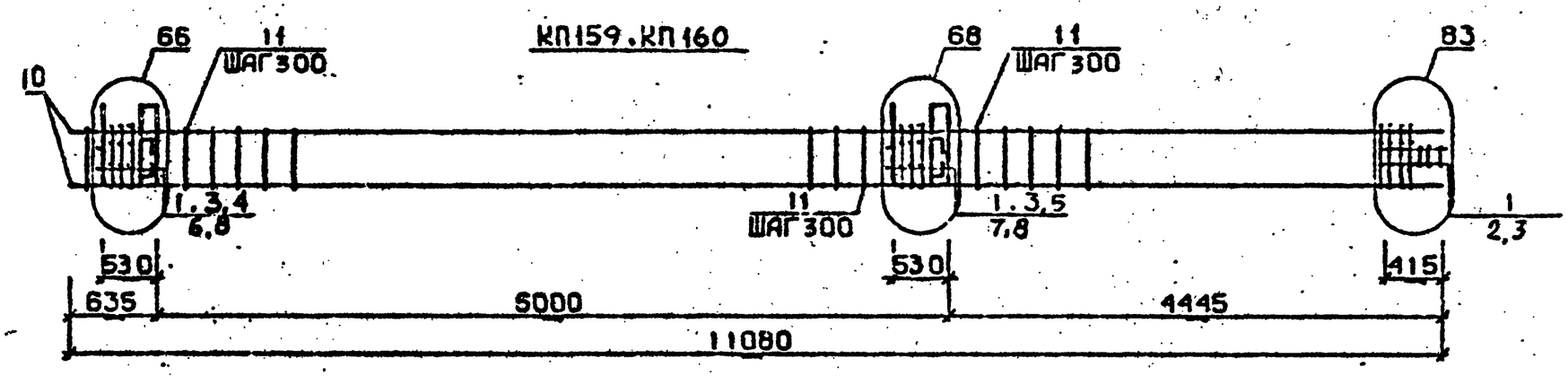

КП161

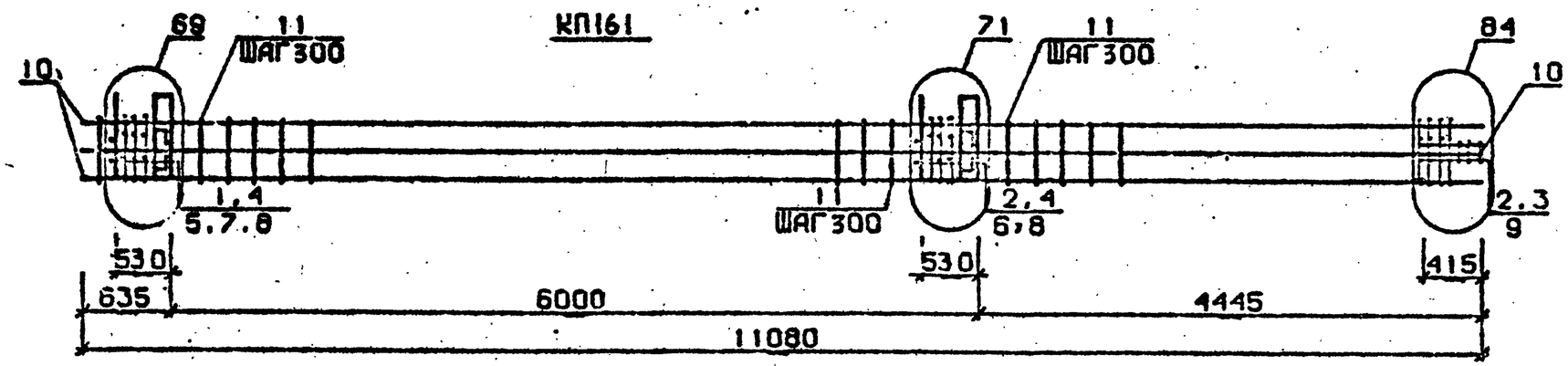

Арматура класса AI и AIII по ГОСТ 5781-82*
Детали см. 1.020.1-2с/89 В.2-13
Спецификацию см. лист 2

Разраб.	Чанкветалзе		1.020.1-2с/89 2-10 КЖ
Проверил	Барбакадзе		
ГИП	Бускиладзе		Каркас пространственный КП155 ... КП161
Н.контр.	Барбакадзе		Стадия Р; Лист 1; Листов 2; ТбилЗНИИЭП

Инв.№подл. | Подп. и дата | Взам.инв.№

Формат А3

Марка пространственного каркаса	Поз.	Марка арматурного изделия	Кол.	Масса, кг		Обозначение документа
				1 шт.	Всего	
КШ55	1	С1	9	1,8	16,2	В. 2-14
	2	С2	3	2,9	8,7	В. 2-14
	3	С9	2	0,7	1,4	В. 2-14
	4	МН4	2	34,8	69,6	В. 2-14
	5	МН6	1	8,3	8,3	В. 2-14
	6	МН7	1	9,7	9,7	В. 2-14
	7	Ø28АШ L = 720	2	3,48	6,96	Б. Ч.
	8	Ø32АШ L = 720	2	4,54	9,08	Б. Ч.
	9	Ø10АI L = 380	4	0,23	0,92	Б. Ч.
	10	Ø12АI L = 130	8	0,11	0,88	Б. Ч.
	11	Ø8АI L = 500	2	0,20	0,4	Б. Ч.
	12	Ø20АШ L = 11080	4	27,3	109,2	Б. Ч.
	13	ХМ1	35	0,55	19,25	В. 2-14
				Итого:	260,5	
КШ56	1	С1	9	1,8	16,2	В. 2-14
	2	С2	3	2,9	8,7	В. 2-14
	3	С9	2	0,7	1,4	В. 2-14
	4	МН4	2	34,8	69,6	В. 2-14
	5	МН6	1	8,3	8,3	В. 2-14
	6	МН7	1	9,7	9,7	В. 2-14
	7	Ø28АШ L = 720	2	3,48	6,96	Б. Ч.
	8	Ø32АШ L = 720	2	4,54	9,08	Б. Ч.
	9	Ø10АI L = 380	4	0,23	0,92	Б. Ч.
	10	Ø12АI L = 130	8	0,11	0,88	Б. Ч.
	11	Ø8АI L = 500	2	0,20	0,4	Б. Ч.
	12	Ø25АШ L = 11080	4	42,7	170,8	Б. Ч.
	13	ХМ1	35	0,55	19,25	В. 2-14
				Итого:	322,1	
КШ57	1	С1	9	1,8	16,2	В. 2-14
	2	С2	3	2,9	8,7	В. 2-14
	3	С9	2	0,7	1,4	В. 2-14
	4	МН4	2	34,8	69,6	В. 2-14
	5	МН6	1	8,3	8,3	В. 2-14
	6	МН7	1	9,7	9,7	В. 2-14
	7	Ø28АШ L = 720	2	3,48	6,96	Б. Ч.
	8	Ø32АШ L = 720	2	4,54	9,08	Б. Ч.
	9	Ø10АI L = 380	4	0,23	0,92	Б. Ч.
	10	Ø12АI L = 130	8	0,11	0,88	Б. Ч.
	11	Ø8АI L = 500	2	0,20	0,4	Б. Ч.
	12	Ø28АШ L = 11080	4	53,6	214,4	Б. Ч.
	13	ХМ2	35	0,55	19,25	В. 2-14
				Итого:	365,7	
КШ58	1	С1	9	1,8	16,2	В. 2-14
	2	С2	3	2,9	8,7	В. 2-14
	3	С9	2	0,7	1,4	В. 2-14
	4	МН4	2	34,8	69,6	В. 2-14
	5	МН6	1	8,3	8,3	В. 2-14
	6	МН7	1	9,7	9,7	В. 2-14
	7	Ø28АШ L = 720	2	3,48	6,96	Б. Ч.
	8	Ø32АШ L = 720	2	4,54	9,08	Б. Ч.

Марка пространственного каркаса	Поз.	Марка арматурного изделия	Кол.	Масса, кг		Обозначение документа
				1 шт.	Всего	
КШ58	9	Ø10АI L = 380	4	0,23	0,92	Б. Ч.
	10	Ø12АI L = 130	8	0,11	0,88	Б. Ч.
	11	Ø8АI L = 500	2	0,20	0,4	Б. Ч.
	12	Ø32АШ L = 11080	4	69,9	279,6	Б. Ч.
	13	ХМ2	35	0,55	19,25	В. 2-14
				Итого:	430,9	
КШ59	1	С2	12	2,9	34,8	В. 2-14
	2	С9	2	0,7	1,4	В. 2-14
	3	МН4	2	34,8	69,6	В. 2-14
	4	МН7	1	9,7	9,7	В. 2-14
	5	МН8	1	11,9	11,9	В. 2-14
	6	Ø32АШ L = 720	2	4,54	9,08	Б. Ч.
	7	Ø36АШ L = 720	2	5,75	11,5	Б. Ч.
	8	Ø10АI L = 380	4	0,23	0,92	Б. Ч.
	9	Ø8АI L = 500	2	0,20	0,4	Б. Ч.
	10	Ø36АШ L = 11080	4	88,5	354,0	Б. Ч.
	11	ХМ3	35	0,88	30,80	В. 2-14
				Итого:	534,0	
КШ60	1	С2	12	2,9	34,8	В. 2-14
	2	С9	2	0,7	1,4	В. 2-14
	3	МН4	2	34,8	69,6	В. 2-14
	4	МН7	1	9,7	9,7	В. 2-14
	5	МН8	1	11,9	11,9	В. 2-14
	6	Ø32АШ L = 720	2	4,54	9,08	Б. Ч.
	7	Ø36АШ L = 720	2	5,75	11,5	Б. Ч.
	8	Ø10АI L = 380	4	0,23	0,92	Б. Ч.
	9	Ø8АI L = 500	2	0,20	0,4	Б. Ч.
	10	Ø40АШ L = 11080	4	109,0	436,0	Б. Ч.
	11	ХМ3	35	0,88	30,80	В. 2-14
				Итого:	616,0	
КШ61	1	С1	4	1,8	7,2	В. 2-14
	2	С2	8	2,9	23,2	В. 2-14
	3	С9	2	0,7	1,4	В. 2-14
	4	МН4	2	34,8	69,6	В. 2-14
	5	МН7	1	9,7	9,7	В. 2-14
	6	МН9	1	17,3	17,3	В. 2-14
	7	Ø32АШ L = 720	4	4,54	18,16	Б. Ч.
	8	Ø10АI L = 380	4	0,23	0,92	Б. Ч.
	9	Ø8АI L = 500	2	0,20	0,4	Б. Ч.
	10	Ø32АШ L = 11080	8	69,9	559,2	Б. Ч.
	11	ХМ2	35	0,55	19,45	В. 2-14
				Итого:	726,3	

1.020.1-20/89 В. 2-10 ч.2

Инв. № подл. | Подпись и дата | Взам. инв. №

КП162

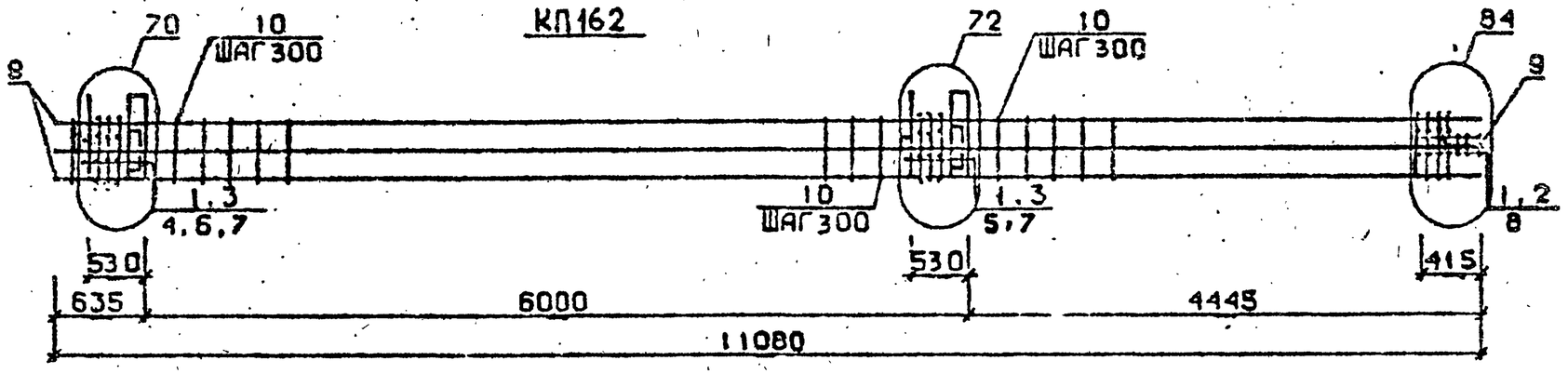

КП163 ... КП166

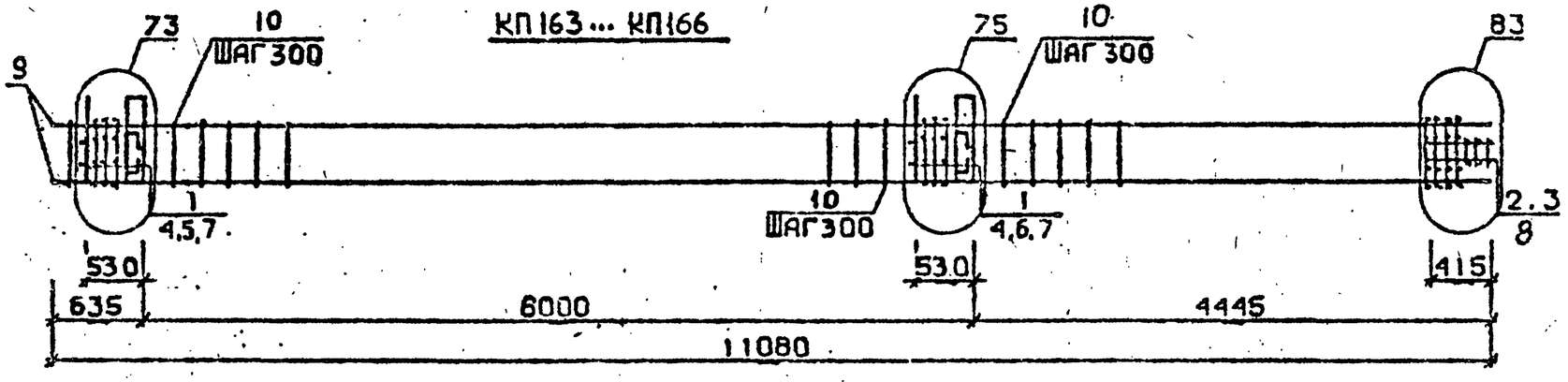

КП167, КП168

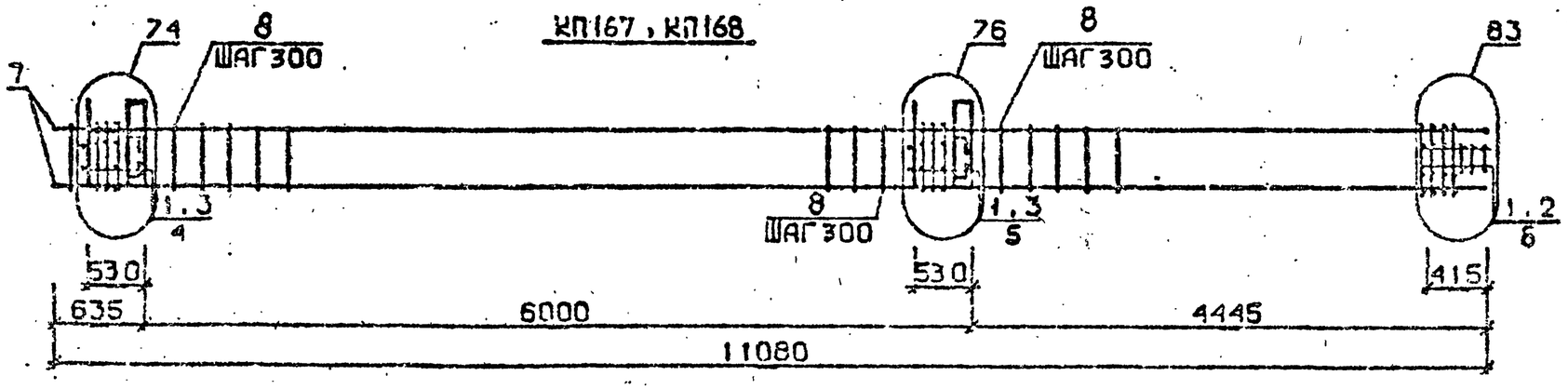

Арматура класса AI и AIII по ГОСТ 5781-82*
Детали см. I.020.I-2с/89 В.2-I3
Спецификацию см. лист 2

Разраб.	Цанкветадзе		
Проверил	Барбакадзе		
ГИП	Бускиладзе		
Н.контр.	Барбакадзе		

I.020.I-2с/89 2-10 КП00

Каркас пространственный КП162...КП168

Стадия	Лист	Листов
Р	I	2

ТбилЗНИИЭП

Инв.№подл. | Подп. и дата | Взам.инв.№

Формат А3

Марка пространственного каркаса	Поз.	Марка арматурного изделия	Кол.	Масса, кг I шт.	Масса, кг Всего	Обозначение документа
КПI62	I	С2	I2	2,9	34,8	В. 2-I4
	2	С9	2	0,7	I,4	В. 2-I4
	3	МН4	2	34,8	69,6	В. 2-I4
	4	МН8	I	II,9	II,9	В. 2-I4
	5	МНIO	I	20,8	20,8	В. 2-I4
	6	Ø36AIII L = 720	4	5,75	23,0	Б.Ч.
	7	ØIOAI L = 380	4	0,23	0,92	Б.Ч.
	8	Ø8AI L = 500	2	0,20	0,4	Б.Ч.
	9	Ø36AIII L = II080	8	88,5	708,0	Б.Ч.
	I0	ХМ3	35	0,88	30,80	В. 2-I4
				Итого:	901.6	
КПI63	I	С1	9	I,8	I6,2	В. 2-I4
	2	С2	3	2,9	8,7	В. 2-I4
	3	С9	2	0,7	I,4	В. 2-I4
	4	МН5	2	27,6	55,2	В. 2-I4
	5	МН6	2	8,3	I6,6	В. 2-I4
	6	МН7	2	9,7	I9,4	В. 2-I4
	7	ØI2AI L = I30	8	0,II	0,88	Б.Ч.
	8	Ø8AI L = 500	2	0,20	0,4	Б.Ч.
	9	Ø20AIII L = II080	4	27,3	I09,2	Б.Ч.
	I0	ХМI	35	0,55	19,25	
				Итого:	247.2	
КПI64	I	С1	9	I,8	I6,2	В. 2-I4
	2	С2	3	2,9	8,7	В. 2-I4
	3	С9	2	0,7	I,4	В. 2-I4
	4	МН5	2	27,6	55,2	В. 2-I4
	5	МН6	2	8,3	I6,6	В. 2-I4
	6	МН7	2	9,7	I9,4	В. 2-I4
	7	ØI2AI L = I30	8	0,II	0,88	Б.Ч.
	8	Ø8AI L = 500	2	0,20	0,4	Б.Ч.
	9	Ø25AIII L = II080	4	42,7	I70,8	Б.Ч.
	I0	ХМI	35	0,55	19.25	В. 2-I4
				Итого:	308.8	
КПI65	I	С1	9	I,8	I6,2	В. 2-I4
	2	С2	3	2,9	8,7	В. 2-I4
	3	С9	2	0,7	I,4	В. 2-I4
	4	МН5	2	27,6	55,2	В. 2-I4
	5	МН6	2	8,3	I6,6	В. 2-I4
	6	МН7	2	9,7	I9,4	В. 2-I4
	7	ØI2AI L = I30	8	0,II	0,88	Б.Ч.
	8	Ø8AI L = 500	2	0,20	0,4	Б.Ч.
	9	Ø28AIII L =II080	4	53,6	2I4,4	Б.Ч.
	I0	ХМ2	35	0,55	19.25	В. 2-I4
				Итого:	352,4	

Марка пространственного каркаса	Поз.	Марка арматурного изделия	Кол.	Масса, кг I шт.	Масса, кг Всего	Обозначение документа
КПI66	I	С1	9	I,8	I6,2	В. 2-I4
	2	С2	3	2,3	8,7	В. 2-I4
	3	С9	2	0.7	I.4	В. 2-I4
	4	МН5	2	27,6	55,2	В. 2-I4
	5	МН6	2	8,3	I6,6	В. 2-I4
	6	МН7	2	9,7	I9,4	В. 2-I4
	7	ØI2AI L = I30	8	0,II	0,88	Б.Ч.
	8	Ø8AI L = 500	2	0,20	0,4	Б.Ч.
	9	Ø32AIII L = II080	4	69,9	279,6	Б.Ч.
	I0	ХМ2	35	0,55	19.25	В. 2-I4
				Итого:	417.6	
КПI67	I	С2	I2	2,9	34,8	В. 2-I4
	2	С9	2	0,7	I,4	В. 2-I4
	3	МН5	2	27,6	55,2	В. 2-I4
	4	МН7	2	9,7	I9,4	В. 2-I4
	5	МН8	2	II,9	23,8	В. 2-I4
	6	Ø8AI L = 500	2	0,20	0,4	Б.Ч.
	7	Ø36AIII L = II080	4	88,5	354,0	Б.Ч.
	8	ХМ3	35	0,88	30,80	В. 2-I4
				Итого:	519,7	
КПI68	I	С2	I2	2,9	[illegible],8	В. 2-I4
	2	С9	2	0,7	I,4	В. 2-I4
	3	МН5	2	27,6	55,2	В. 2-I4
	4	МН7	2	9,7	I9,4	В. 2-I4
	5	МН8	2	II,9	23,8	В. 2-I4
	6	Ø8AI L = 500	2	0,20	0,4	Б.Ч.
	7	Ø40AIII L = II080	4	I09,0	436,0	Б.Ч.
	8	ХМ3	35	0,88	30,80	В. 2-I4
				Итого:	601,4	

КП169

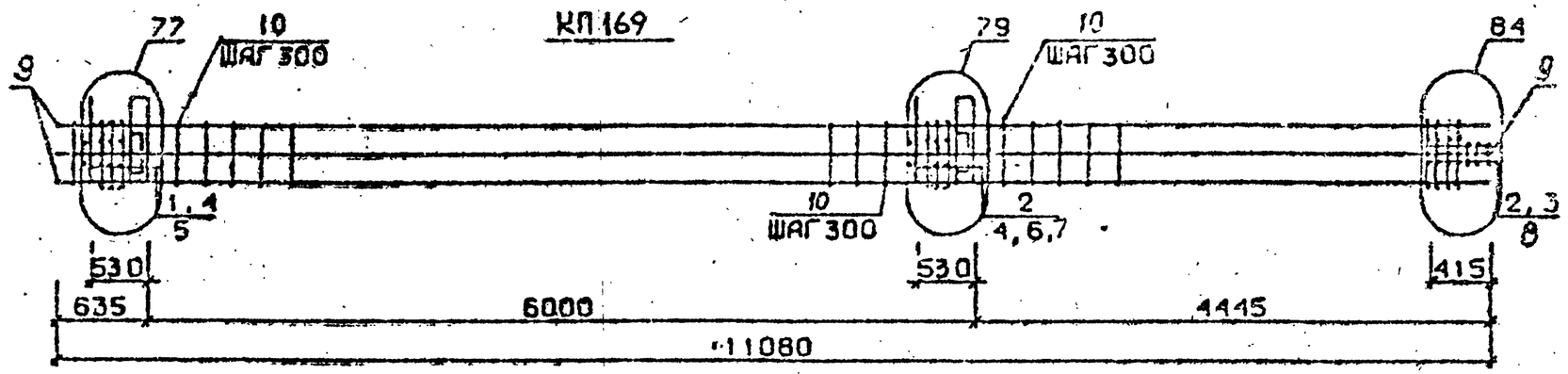

КП163н ... КП166н

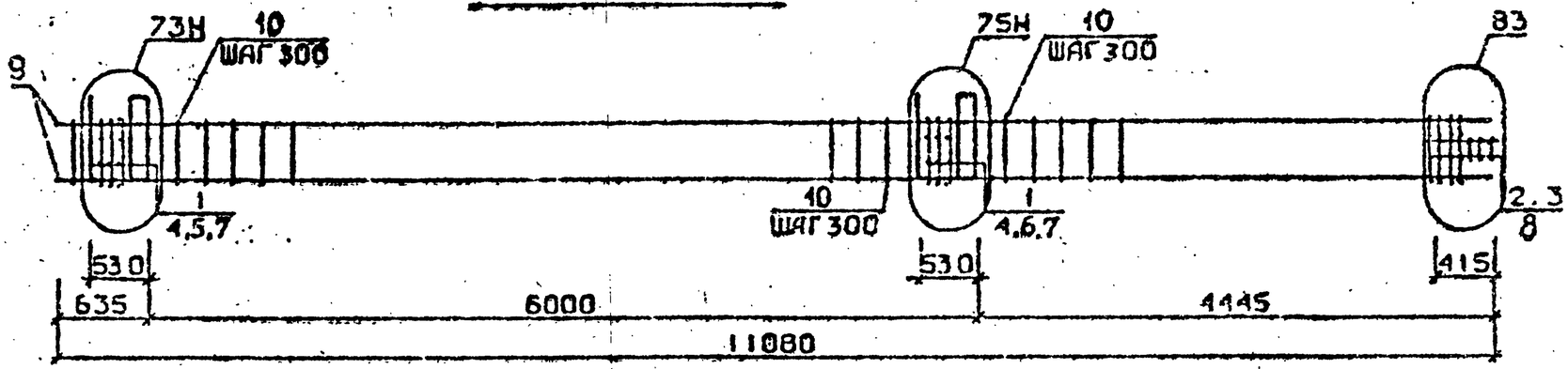

Арматура класса AI и AIII по ГОСТ 5781-82*
Детали см. 1.020.1-2с/89 В.2-13
Спецификацию см. лист 2

Разраб.	Гавшавадзе			1.020.1-2с/89 2-10 К101	
Проверил	Бускивадзе				
ГИП	Бускивадзе			Каркас пространственный КП169 КП163н ... КП166н	Стадия: Р; Листов: 2
Н.контр.	Бускивадзе				ТбилЭНИИЭП

Инв.№ подл. | Подп. и дата | Взам.инв.№

Формат А3

Марка пространственного каркаса	Поз.	Марка арматурного изделия	Кол.	Масса, кг		Обозначение документа
				I шт.	Всего	
КПI69	I	CI	4	I,8	7,2	В. 2-I4
	2	C2	8	2,9	23,2	В. 2-I4
	3	C9	2	0,7	I,4	В. 2-I4
	4	МН5	2	27,6	55,2	В. 2-I4
	5	МН7	2	9,7	I9,4	В. 2-I4
	6	МН8	I	II,9	II,9	В. 2-I4
	7	МН9	I	I7,3	I7,3	В. 2-I4
	8	Ø8AI L = 500	2	0,20	0,4	Б.Ч.
	9	Ø32AIII L = II080	8	69,9	559,2	Б.Ч.
	I0	ХМ2	35	0,55	I9,25	В. 2-I4
				Итого:	714,5	
КПI63н	I	CI	9	I,8	I6,2	В. 2-I4
	2	C2	3	2,9	8,7	В. 2-I4
	3	C9	2	0,7	I,4	В. 2-I4
	4	МН5н	2	27,6	55,2	В. 2-I4
	5	МН6	2	8,3	I3,6	В. 2-I4
	6	МН7	2	9,7	I9,4	В. 2-I4
	7	Ø12AI L = I30	8	0,II	0,88	Б.Ч.
	8	Ø8AI L = 500	2	0,20	0,4	Б.Ч.
	9	Ø20AIII L = II080	4	27,3	I09,2	Б.Ч.
	I0	ХМI	35	0,55	I9.25	В. 2-I4
				Итого:	247,2	
КПI64н	I	CI	9	I,8	I6,2	В. 2-I4
	2	C2	3	2,9	8,7	В. 2-I4
	3	C9	2	0,7	I,4	В. 2-I4
	4	МН5н	2	27,6	55,2	В. 2-I4
	5	МН6	2	8,3	I6,6	В. 2-I4
	6	МН7	2	9,7	I9,4	В. 2-I4
	7	Ø12AI L = I30	8	0,II	0,88	Б.Ч.
	8	Ø8AI L = 500	2	0,20	0,4	Б.Ч.
	9	Ø25AIII L = II080	4	42,7	I70,8	Б.Ч.
	I0	ХМI	35	0,55	I9.25	В. 2-I4
				Итого:	308,8	

Марка пространственного каркаса	Поз.	Марка арматурного изделия	Кол.	Масса, кг		Обозначение документа
				I шт.	Всего	
КПI65н	I	CI	9	I,8	I6,2	В. 2-I4
	2	C2	3	2,9	8,7	В. 2-I4
	3	C9	2	0,7	I,4	В. 2-I4
	4	МН5н	2	27,6	55,2	В. 2-I4
	5	МН6	2	8,3	I6,6	В. 2-I4
	6	МН7	2	9,7	I9,4	В. 2-I4
	7	Ø12AI L = I30	8	0,II	0,88	Б.Ч.
	8	Ø8AI L = 500	2	0,20	0,4	Б.Ч.
	9	Ø28AIII L = II080	4	53,6	2I4,4	Б.Ч.
	I0	ХМ2	35	0,55	I9.25	В. 2-I4
				Итого:	352,4	
КПI66н	I	CI	9	I,8	I6,2	В. 2-I4
	2	C2	3	2,9	8,7	В. 2-I4
	3	C9	2	0,7	I,4	В. 2-I4
	4	МН5н	2	27,6	55,2	В. 2-I4
	5	МН6	2	8,3	I6,6	В. 2-I4
	6	МН7	2	9,7	I9,4	В. 2-I4
	7	Ø12AI L = I30	8	0,II	0,88	Б.Ч.
	8	Ø8AI L = 500	2	0,20	0,4	Б.Ч.
	9	Ø32AIII L = II080	4	69,9	279,6	Б.Ч.
	I0	ХМ2	35	0,55	I9.25	В. 2-I4
				Итого:	417,6	

I.020.I-2c/89 В. 2-I0 ч.2

Инв. № подл. | Подпись и дата | Взам. инв. №

КП167 н, КП168 н

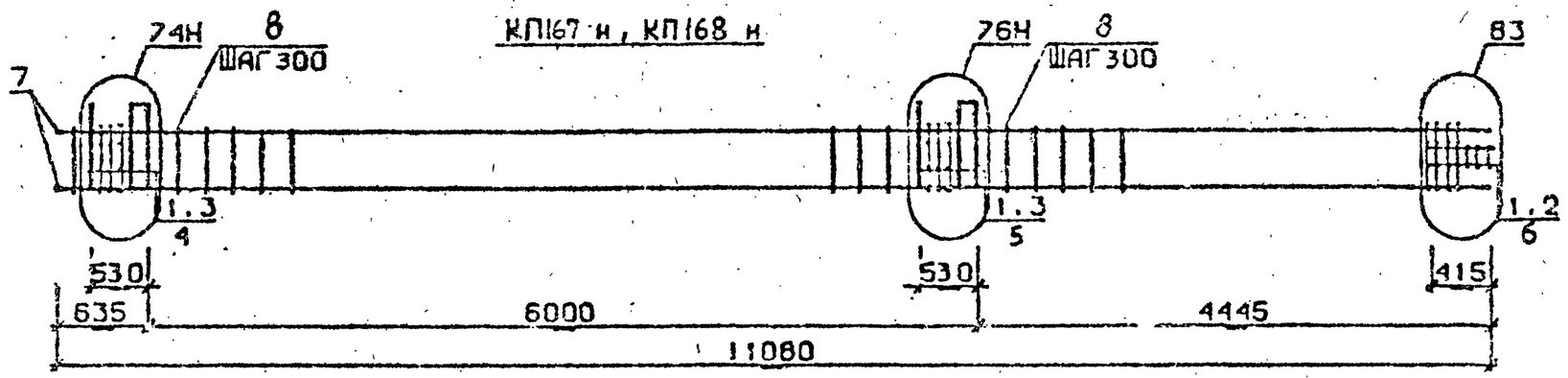

КП169 н

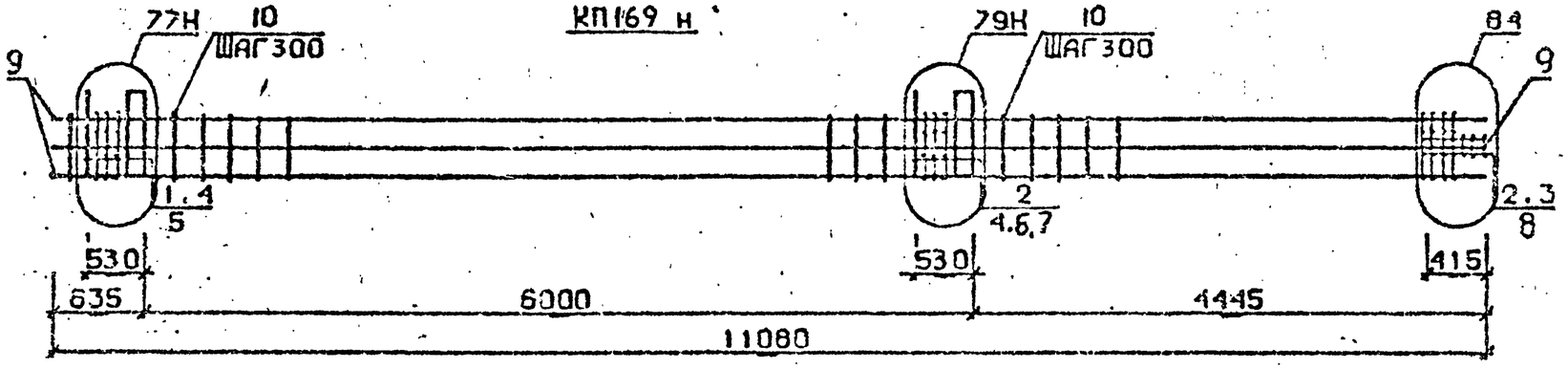

Арматура класса AI и AIII по ГОСТ 5781-82*
Детали см. I.020.I-2с/89 В.2-I3
Спецификацию см. лист 2

Разраб.	Тавшавадзе		
Провери	Бускивадзе		
ГИП	Бускивадзе		
Н.контр.	Бускивадзе		

1.020.1-2с/89 2-10 КП02

Каркас пространственный КП167 н...КП169 н

Стадия	Лист	Листов
Р	1	2

ЦИТП Госстроя СССР

ФОРМАТ А3

Инв.№подл. | Подп. и дата | Взам.инв.№

1.020.1-2с/89 В.2-10 4.2

Марка пространственного каркаса	Поз.	Марка арматурного изделия	Кол.	Масса, кг		Обозначение документа
				I шт.	Всего	
КПI67в	I	С2	I2	2,9	34,8	В. 2-I4
	2	С9	2	0,7	I,4	В. 2-I4
	3	МI5в	2	27,6	55,2	В. 2-I4
	4	МН7	2	9,7	I9,4	В. 2-I4
	5	МН8	2	II,9	23,8	В. 2-I4
	6	Ø8АI L = 500	2	0,20	0,4	Б.Ч.
	7	Ø36АШ L = II080	4	88,5	354,0	Б.Ч.
	8	ХМ3	35	0,88	30,80	В. 2-I4
				Итого:	519,7	
КПI68в	I	С2	I2	2,9	34,8	В. 2-I4
	2	С9	2	0,7	I,4	В. 2-I4
	3	МН5в	2	27,6	55,2	В. 2-I4
	4	МН7	2	9,7	I9,4	В. 2-I4
	5	МН8	2	II,9	23,8	В. 2-I4
	6	Ø8АI L = 500	2	0,20	0,4	Б.Ч.
	7	Ø40АШ L = II080	4	I09,0	436,0	Б.Ч.
	8	ХМ3	35	0,88	30,80	В. 2-I4
				Итого:	601,4	
КПI69в	I	СI	4	I,8	7,2	В. 2-I4
	2	С2	8	2,9	23,0	В. 2-I4
	3	С9	2	0,7	I,4	В. 2-I4
	4	МН5в	2	27,6	55,2	В. 2-I4
	5	МН7	2	9,7	I9,4	В. 2-I4
	6	МН8	I	II,9	II,9	В. 2-I4
	7	МН9	I	I7,3	I7,3	В. 2-I4
	8	Ø8АI L = 500	2	0,20	0,4	Б.Ч.
	9	Ø32АШ L = II080	8	69,9	559,2	Б.Ч.
	I0	ХМ2	35	0,55	I9,25	В. 2-I4
				Итого:	714,5	

Марка пространственного каркаса	Поз.	Марка арматурного изделия	Кол.	Масса, кг		Обозначение документа
				I шт.	Всего	

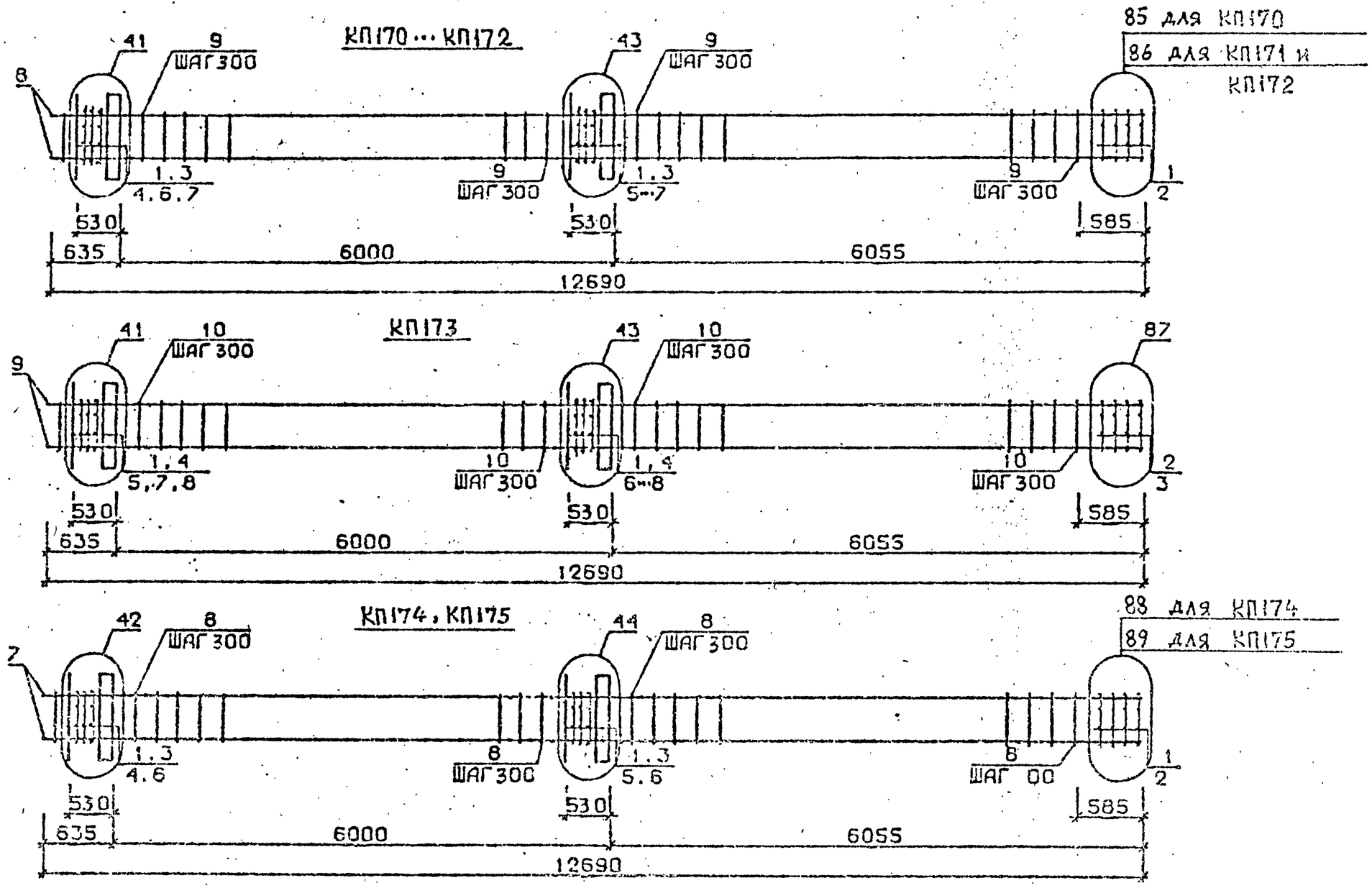

Арматура класса AI и AIII по ГОСТ 5781-82*
Детали см. I.020.I-2c/89 В.2-I3
Спецификацию см. лист 2

Разраб.	Тавшавадзе		
Проверил	Бускивадзе		
ГИП	Бускивадзе		
Н.контр.	Бускивадзе		

1.020.1-2c/89 2-10 К103

Каркас пространственный КП170...КП175

Стадия	Лист	Листов
Р	1	2

ТбилЗНИИЭП

ФОРМАТ А3

I.020.I-2c/89 В. 2-I0 ч.2

ИНВ.№ ПОДЛ. | ПОДП. И ДАТА | ВЗАМ.ИНВ.№

Марка пространственного каркаса	Поз.	Марка арматурного изделия	Кол.	Масса, кг		Обозначение документа
				I шт.	Всего	
КШ70	I	СI	I2	I,8	2I,6	В. 2-I4
	2	С4	2	2,2	4,4	В. 2-I4
	3	МНI	2	25,6	5I,2	В. 2-I4
	4	Ø28АШ L = 720	2	3,48	6,96	Б.Ч.
	5	Ø32АШ L = 720	2	4,54	9,08	Б.Ч.
	6	Ø10АI L = 380	4	0,23	0,92	Б.Ч.
	7	Ø12АI L = I30	3	0,II	0,33	Б.Ч.
	8	Ø20АШ L = I2690	4	3I,3	I25,2	Б.Ч.
	9	ХМI	42	0,55	23,I0	В. 2-I4
				Итого:	242,8	
КШ7I	I	СI	I2	I,8	2I,6	В. 2-I4
	2	С5	2	3,I	6,2	В. 2-I4
	3	МНI	2	25,60	5I,2	В. 2-I4
	4	Ø28АШ L = 720	2	3,48	6,96	Б.Ч.
	5	Ø32АШ L = 720	2	4,54	9,08	Б.Ч.
	6	Ø10АI L = 380	4	0,23	0,92	Б.Ч.
	7	Ø12АI L = I30	8	0,II	0,88	Б.Ч.
	8	Ø25АШ L = I2690	4	48,9	I95,6	Б.Ч.
	9	ХМI	42	0,55	23,I0	В. 2-I4
				Итого:	315,7	
КШ72	I	СI	I2	I,8	2I,6	В. 2-I4
	2	С5	2	3,I	6,2	В. 2-I4
	3	МНI	2	25,60	5I,2	В. 2-I4
	4	Ø28АШ L = 720	2	3,48	6,96	Б.Ч.
	5	Ø32АШ L = 720	2	4,54	9,08	Б.Ч.
	6	Ø10АI L = 380	4	0,23	0,92	Б.Ч.
	7	Ø12АI L = I30	8	0,II	0,88	Б.Ч.
	8	Ø28АШ L = I2690	4	6I,3	245,2	Б.Ч.
	9	ХМ	42	0,55	23,I0	В. 2-I4
				Итого:	365,I	

Марка пространственного каркаса	Поз.	Марка арматурного изделия	Кол.	Масса, кг		Обозначение документа
				I шт.	Всего	
КШ73	I	СI	I0	I,9	I8,0	В. 2-I4
	2	С2	2	2,9	5,8	В. 2-I4
	3	С6	2	3,7	7,4	В. 2-I4
	4	МНI	2	25,6	5I,2	В. 2-I4
	5	Ø28АШ L = 720	2	3,48	6,96	Б.Ч.
	6	Ø32АШ L = 720	2	4,54	9,08	Б.Ч.
	7	Ø10АI L = 380	4	0,23	0,92	Б.Ч.
	8	Ø12АI L = I30	8	0,II	0,88	Б.Ч.
	9	Ø32АШ L = I2690	4	80,I	320,4	Б.Ч.
	I0	ХМ2	42	0,55	23,I0	В. 2-I4
				Итого:	443,7	
КШ74	I	С2	I2	2,9	34,8	В. 2-I4
	2	С7	2	4,3	8,6	В. 2-I4
	3	МНI	2	25,6	5I,2	В. 2-I4
	4	Ø32АШ L = 720	2	4,54	9,08	Б.Ч.
	5	Ø36АШ L = 720	2	5,75	II,5	Б.Ч.
	6	Ø10АI L = 380	4	0,23	0,92	Б.Ч.
	7	Ø36АШ L = I2690	4	I0I,0	404,0	Б.Ч.
	8	ХМ3	42	0,88	36,96	В. 2-I4
				Итого:	557,I	
КШ75	I	С2	I2	2,9	34,8	В. 2-I4
	2	С8	2	5,0	I0,0	В. 2-I4
	3	МНI	2	25,6	5I,2	В. 2-I4
	4	Ø32АШ L = 720	2	4,54	9,08	Б.Ч.
	5	Ø36АШ L = 720	2	5,75	II,5	Б.Ч.
	6	Ø10АI L = 380	4	0,23	0,92	Б.Ч.
	7	Ø40АШ L = I2690	4	I25,0	500,0	Б.Ч.
	8	ХМ3	42	0,88	36,96	
				Итого:	654,6	

1.020.1-2с/89 8.2-10 4.2

Инв. № подл. | Подпись и дата | Взам. инв. №

КП176

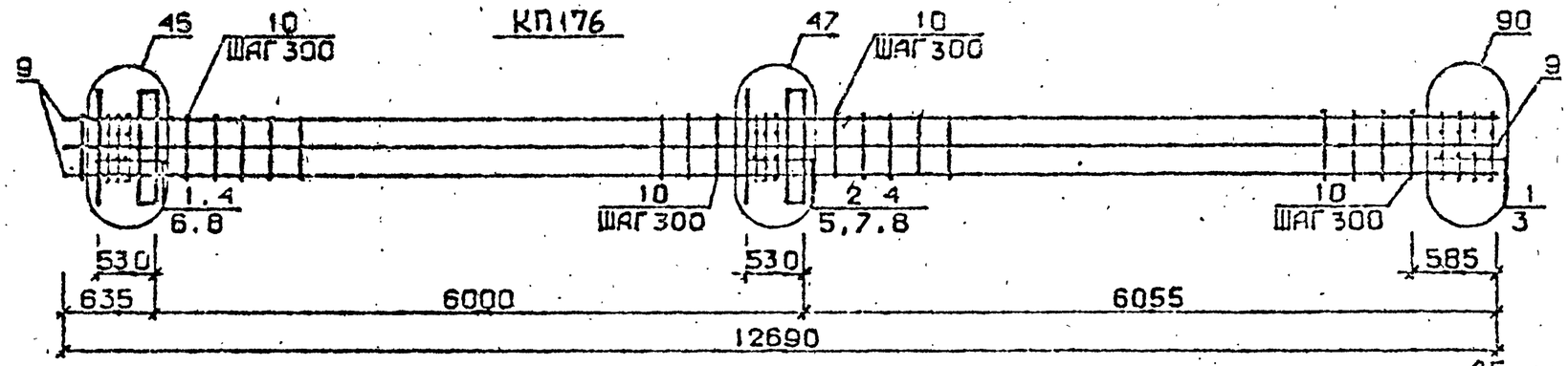

КП177...КП179

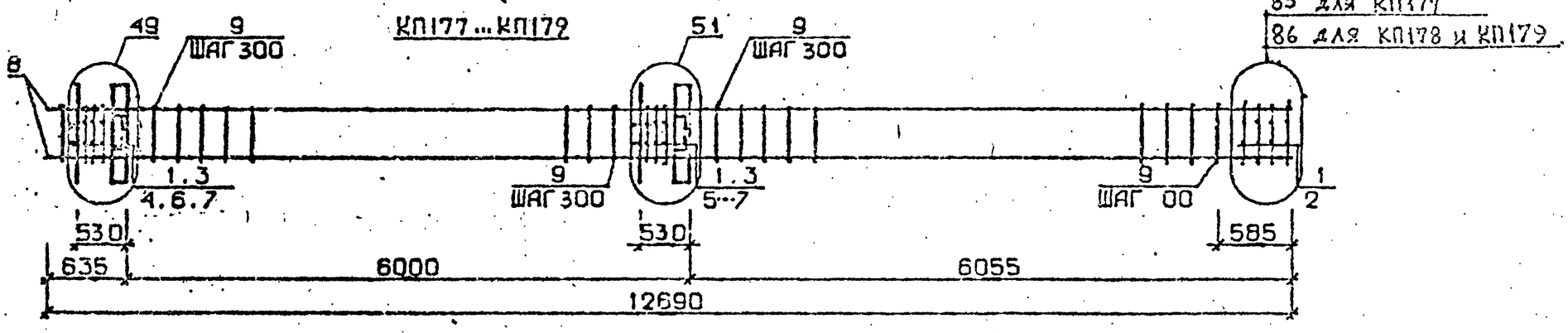

КП180

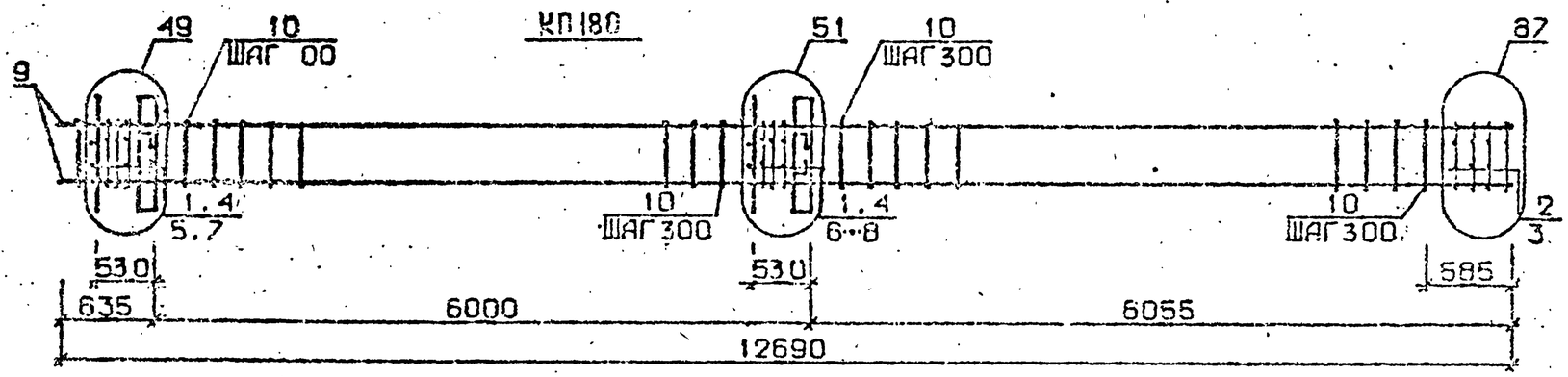

Арматура класса AI и AIII по ГОСТ 5781-82*
Детали см. I.020.I-2с/89 В.2-I3
Спецификацию см. лист 2

Разраб.	Гаршаладзе		1.020.1-2с/89 2-10 К104
Проверил	Бускиладзе		
ГИП	Бускиладзе		Каркас пространственный КП176...КП180
Н.контр.	Бускиладзе		Стадия Р; Лист 1; Листов 2; ТбилЗНИИЭП

Инв.№ подл. | Подп. и дата | Взам.инв.№

Формат А3

Марка пространственного каркаса	Поз.	Марка арматурного изделия	Кол.	Масса, кг		Обозначение документа
				I шт.	Всего	
КПГ76	I	CI	7	I,8	I2,6	В. 2-I4
	2	C2	5	2,9	I4,5	В. 2-I4
	3	C6	2	3,7	7,4	В. 2-I4
	4	МН1	2	25,6	5I,2	В. 2-I4
	5	Ø28AIII L = 720	2	3,48	6,96	Б.Ч.
	6	Ø32AIII L = 720	2	4,54	9,08	Б.Ч.
	7	Ø36AIII L = 720	2	5,75	II,5	Б.Ч.
	8	ØIOAI L = 380	4	0,23	0,92	Б.Ч.
	9	Ø32AIII L = I2690	8	80,I	640,8	Б.Ч.
	I0	ХМ2	42	0,55	23,I0	В. 2-I4
				Итого:	778,I	
КПГ77	I	CI	II	I,8	I9,8	В. 2-I4
	2	C4	2	2,2	4,4	В. 2-I4
	3	МН2	2	40,0	80,0	В. 2-I4
	4	Ø28AIII L = 720	4	3,48	I3,92	Б.Ч.
	5	Ø32AIII L = 720	4	4,54	I8,I6	Б.Ч.
	6	ØIOAI L = 380	8	0,23	I,84	Б.Ч.
	7	ØI2AI L = I30	8	0,II	0,88	Б.Ч.
	8	Ø20AIII L = I2690	4	3I,3	I25,2	Б.Ч.
	9	ХМI	42	0,55	23,I0	В. 2-I4
				Итого:	287,3	
КПГ78	I	CI	II	I,8	I9,8	В. 2-I4
	2	C5	2	3,I	6,2	В. 2-I4
	3	МН2	2	40,0	80,0	В. 2-I4
	4	Ø28AIII L = 720	4	3,48	I3,92	Б.Ч.
	5	Ø32AIII L = 720	4	4,54	I8,I6	Б.Ч.
	6	ØIOAI L = 380	8	0,23	I,84	Б.Ч.
	7	ØI2AI L = I30	8	0,II	0,88	Б.Ч.
	8	Ø25AIII L = I2690	4	48,9	I95,6	Б.Ч.
	9	ХМI	42	0,55	23,I0	В. 2-I4
				Итого:	359,3	

Марка пространственного каркаса	Поз.	Марка арматурного изделия	Кол.	Масса, кг		Обозначение документа
				I шт.	Всего	
КПГ79	I	CI	II	I,8	I9,8	В. 2-I4
	2	C5	2	3,I	6,2	В. 2-I4
	3	МН2	2	40,0	80,0	В. 2-I4
	4	Ø28AIII L = 720	4	3,48	I3,92	Б.Ч.
	5	Ø32AIII L = 720	4	4,54	I8,I6	Б.Ч.
	6	ØIOAI L = 380	8	0,23	I,84	Б.Ч.
	7	ØI2AI L = I30	8	0,II	0,88	Б.Ч.
	8	Ø28AIII L = I2690	4	6I,3	245,2	Б.Ч.
	9	ХМ2	42	0,55	23,I0	В. 2-I4
				Итого:	409,I	
КПГ80	I	CI	9	I,8	I6,2	В. 2-I4
	2	C2	2	2,9	5,8	В. 2-I4
	3	C6	2	3,7	7,4	В. 2-I4
	4	МН2	2	40,0	80,0	В. 2-I4
	5	Ø28AIII L = 720	4	3,48	I3,92	Б.Ч.
	6	Ø32AIII L = 720	4	4,54	I8,I6	Б.Ч.
	7	ØIOAI L = 380	8	0,23	I,84	Б.Ч.
	8	ØI2AI L = I30	8	0,II	0,88	Б.Ч.
	9	Ø32AIII L = I2690	4	80,I	320,4	Б.Ч.
	I0	ХМ2	42	0,55	23,I0	В. 2-I4
				Итого:	487,7	

1.020.1-2с/89 В 2-10 К2

Инв. № подл. | Подпись и дата | Взам. инв. №

КП181 , КП182

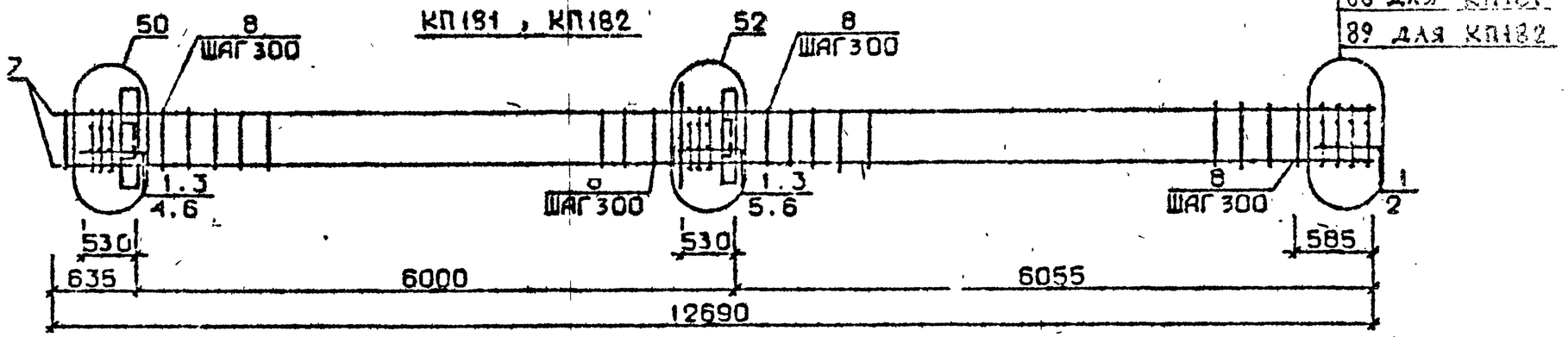

КП183

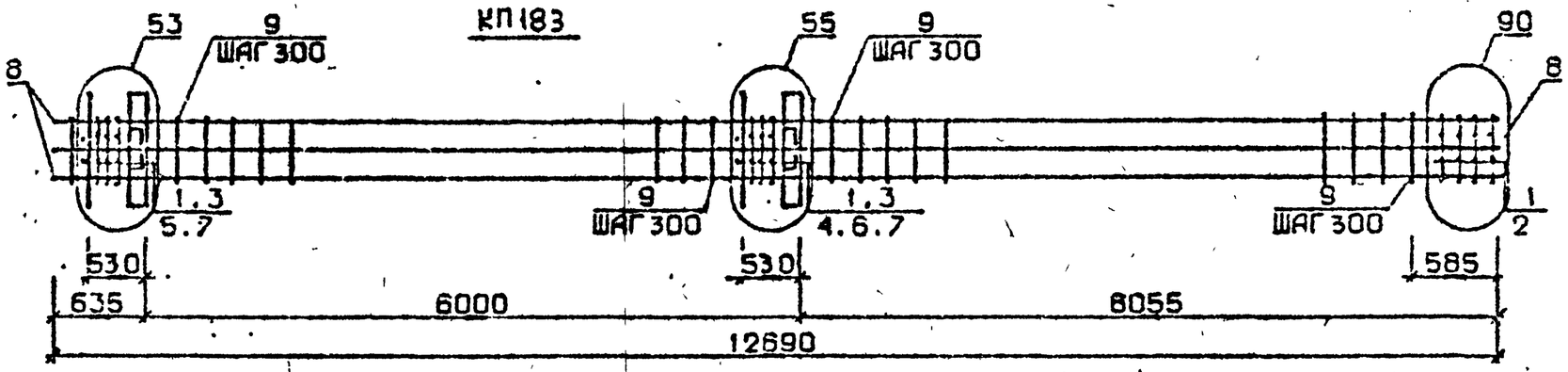

КП184

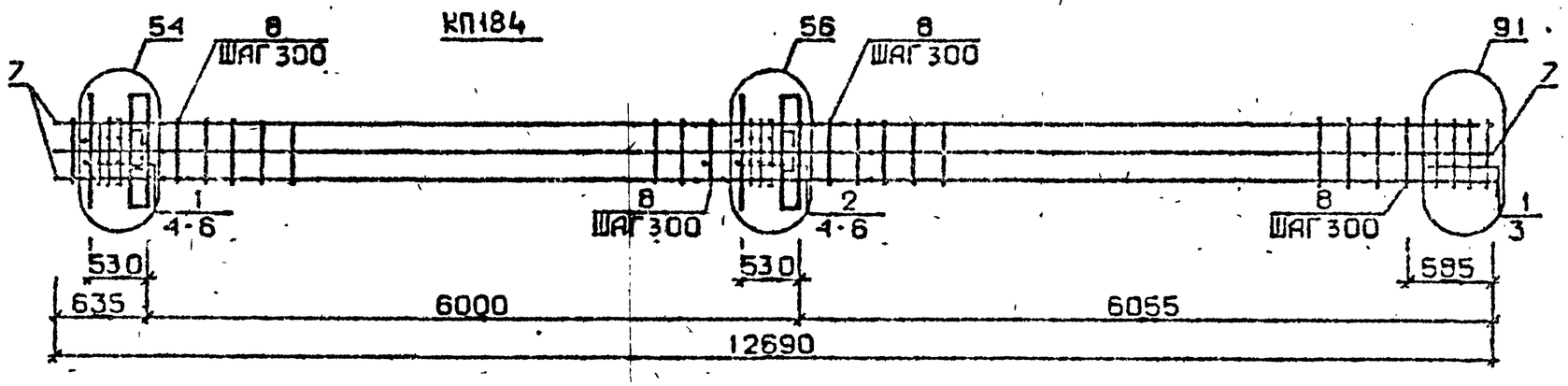

Арматура класса AI и AIII по ГОСТ 5781-82*
Детали см. I.020.I-2с/89 В.2-I3
Спецификацию см.лист 2

Разраб.	Гавшавадзе	
Провери	Бускивадзе	
ГИП	Бускивадзе	
Н.контр.	Бускивадзе	

1.020.1-2с/89 2-10 К105

Каркас пространственный КП181 ... КП184

Стадия	Лист	Листов
Р	1	2

ТбилЗНИИЭП

ФОРМАТ А3

ИНВ.№ ПОДЛ. | ПОДП. И ДАТА | ВЗАМ.ИНВ.№

Марка пространственного каркаса	Поз.	Марка арматурного изделия	Кол.	Масса, кг		Обозначение документа
				I шт.	Всего	
КПI8I	I	С2	II	2,9	3I,9	В. 2-I4
	2	С7	2	4,3	8,6	В. 2-I4
	3	МН2	2	40,0	80,0	В. 2-I4
	4	Ø32АШ L = 720	4	4,54	I8,I6	Б.Ч.
	5	Ø36АШ L = 720	4	5,75	23,0	Б.Ч.
	6	ØIOAI L = 380	8	0,23	I,84	Б.Ч.
	7	Ø36АШ L – I2690	4	I0I,0	404,0	Б.Ч.
	8	ХМ3	42	0,88	36,96	В. 2-I4
				Итого:	604,4	
КГI82	I	С2	II	2,9	3I,9	В. 2-I4
	2	С8	2	5,0	I0,0	В. 2-I4
	3	МН2	2	40,0	80,0	В. 2-I4
	4	Ø32АШ L = 720	4	4,54	I8,I6	Б.Ч.
	5	Ø36АШ L = 720	4	5,75	23,0	Б.Ч.
	6	ØIOAI L = 380	8	0,23	I,84	Б.Ч.
	7	Ø40АШ L = I2690	4	I25,0	500,0	Б.Ч.
	8	ХМ3	42	0,88	36,96	В. 2-I4
				Итого:	701.8	
КПI83	I	С1	II	I,8	I9,8	В. 2-I4
	2	С6	2	3,7	7,4	В. 2-I4
	3	МН2	2	40,0	80,0	В. 2-I4
	4	Ø28АШ L = 720	2	3,48	6,96	Б.Ч.
	5	Ø32АШ L = 720	4	4,54	I8,I6	Б.Ч.
	6	Ø36АШ L = 720	4	5,75	23,0	Б.Ч.
	7	ØIOAI L = 380	8	0,23	I,84	Б.Ч.
	8	Ø32АШ L = I2690	8	80,I	640,8	Б.Ч.
	9	ХМ2	42	0,55	23,10	В. 2-I4
				Итого:	82I.I	

Марка пространственного каркаса	Поз.	Марка арматурного изделия	Кол.	Масса, кг		Обозначение документа
				I шт.	Всего	
КПI84	I	С2	6	2,9	I7,4	В. 2-I4
	2	С3	5	4,2	2I,0	В. 2-I4
	3	С7	2	4,3	8,6	В. 2-I4
	4	МН2	2	40,0	80,0	В. 2-I4
	5	Ø36АШ L = 720	I0	5,75	57,5	Б.Ч.
	6	ØIOAI L = 380	8	0,23	I,84	Б.Ч.
	7	Ø36АШ L = I2690	8	I0I,0	808,0	Б.Ч.
	8	ХМ3	42	0,88	36,96	В. 2-I4
				Итого:	I03I,3	

I.020.I-2о/89 В. 2-70 ч.2

Инв. № подл. | Подпись и дата | Взам. инв. №

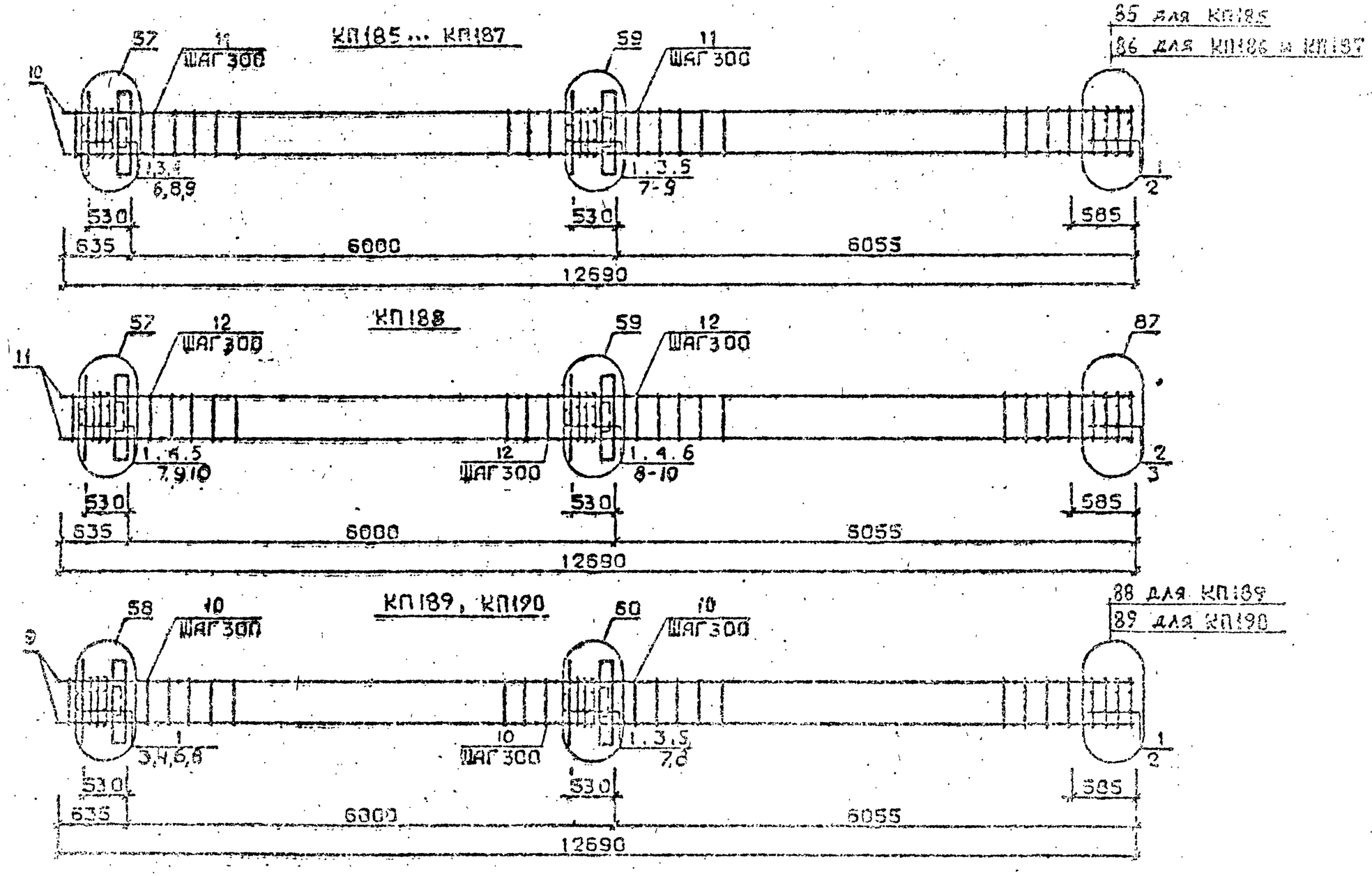

Арматура класса АI и АШ по ГОСТ 5781-82*
Детали см. I.020.I-2с/89 В.2-13
Спецификацию см. лист 2

Разраб.	Гавшавадзе		
Проверил	Бускивадзе		
ГИП	Бускивадзе		
Н.контр.	Бускивадзе		

I.020.I-2с/89 2-10 К106

Каркас пространственный
КП185...КП190

Стадия	Лист	Листов
Р	1	2

ТбилЗНИИЭП

Формат А3

I.020.I-2с/89 В. 2-10 ч.2

Инв. № подл. | Подп. и дата | Взам. инв. №

Марка пространственного каркаса	Поз.	Марка арматурного изделия		Кол.	Масса, кг		Обозначение документа
					I шт.	Всего	
КШ185	I	СI		II	I,8	I9,8	В. 2-I4
	2	С4		2	2,2	4,4	В. 2-I4
	3	МН3		2	32,8	65,6	В. 2-I4
	4	МН6		I	8,3	8,3	В. 2-I4
	5	МН7		I	9,7	9,7	В. 2-I4
	6	Ø28AIII	L = 720	2	3,48	6,96	Б.Ч.
	7	Ø32AIII	L = 720	2	4,54	9,08	Б.Ч.
	8	ØIOAI	L 380	4	0,23	0,92	Б.Ч.
	9	ØI2AI	L = I30	8	0,II	0,88	Б.Ч.
	I0	Ø20AIII	L = I2690	4	3I,3	I25,2	Б.Ч.
	II	ХМI		42	0,55	23.10	В. 2-I4
					Итого:	273.9	
КШ186	I	СI		II	I,8	I9,8	В. 2-I4
	2	С5		2	3,I	6,2	В. 2-I4
	3	МН3		2	32,8	65,6	В. 2-I4
	4	МН6		I	8,3	8,3	В. 2-I4
	5	МБ7		I	9,7	9,7	В. 2-I4
	6	Ø28AIII	L = 720	2	3,48	6,96	Б.Ч.
	7	Ø32AIII	L = 720	2	4,54	9,08	Б.Ч.
	8	ØIOAI	L = 380	4	0,23	0,92	Б.Ч.
	9	ØI2AI	L = I30	8	0,II	0,88	Б.Ч.
	I0	Ø25AIII	L = I2690	4	48,9	I95,6	Б.Ч.
	II	ХМI		42	0,55	23.10	В. 2-I4
					Итого:	347.1	
КШ187	I	СI		II	I,8	I9,8	В. 2-I4
	2	С5		2	3,I	6,2	В. 2-I4
	3	МН3		2	32,8	65,6	В. 2-I4
	4	МН6		I	8,3	8,3	В. 2-I4
	5	МН7		I	9,7	9,7	В. 2-I4
	6	Ø28AIII	L = 720	2	3,48	6,96	Б.Ч.
	7	Ø32AIII	L = 720	2	4,54	9,08	Б.Ч.
	8	ØIOAI	L = 380	4	0,23	0,92	Б.Ч.
	9	ØI2AI	L = I30	8	0,II	0,88	Б.Ч.
	I0	Ø28AIII	L = I2690	4	6I,3	245,2	Б.Ч.
	II	ХМ2		42	0,55	23,10	В. 2-I4
					Итого:	396,1	

Марка пространственного каркаса	Поз.	Марка арматурного изделия		Кол.	Масса, кг		Обозначение документа
					I шт.	Всего	
КШ188	I	СI		9	I,8	I6,2	В. 2-I4
	2	С2		2	2,9	5,8	В. 2-I4
	3	С6		2	3,7	7,4	В. 2-I4
	4	МН3		2	32,8	65,6	В. 2-I4
	5	МН6		I	8,3	8,3	В. 2-I4
	6	МН7		I	9,7	9,7	В. 2-I4
	7	Ø28AIII	L = 720	2	3,48	6,96	Б.Ч
	8	Ø32AIII	L = 720	2	4,54	9,08	Б Ч.
	9	ØIOAI	L = 380	4	0,23	0,92	Б.Ч.
	I0	ØI2AI	L = I30	8	0,II	0,88	Б.Ч.
	II	Ø32AIII	L = I2690	4	80,I	320,4	Б.Ч.
	I2	ХМ2		42	0,55	23.10	В. 2-I4
					Итого:	474,3	
КШ189	I	С2		II	2,9	3I,9	В. 2-I4
	2	С7		2	4,3	8,6	В. 2-I4
	3	МН3		2	32,8	65,6	В. 2-I4
	4	МН7		I	9,7	9,7	В. 2-I4
	5	МН8		I	II,9	II,9	В. 2-I4
	6	Ø32AIII	L = 720	2	4,54	9,08	Б.Ч.
	7	Ø36AIII	L = 720	2	5,75	II,5	Б.Ч.
	8	ØIOAI	L = 380	4	0,23	0,92	Б.Ч.
	9	Ø36AIII	L = I2690	4	I0I,0	404,0	Б.Ч.
	I0	ХМ3		42	0,88	36,96	В. 2-I4
					Итого:	590.5	
КШ190	I	С2		II	2,9	3I,9	В. 2-I4
	2	С8		2	5,0	I0,0	В. 2-I4
	3	МН3		2	32,8	65,6	В. 2-I4
	4	МН7		I	9,7	9,7	В. 2-I4
	5	МН8		I	II,9	II,9	В. 2-I4
	6	Ø32AIII	L = 720	2	4,54	9,08	Б.Ч.
	7	Ø36AIII	L = 720	2	5,75	II,5	Б.Ч.
	8	ØIOAI	L = 380	4	0,23	0,92	Б.Ч.
	9	Ø40AIII	L = I2690	4	I25,0	500,0	Б.Ч.
	I0	ХМ3		42	0,83	36,96	В. 2-I4
					Итого:	687.5	

I.020.I-2о/89 В. 2-I0 ч.2

Инв. № подл. | Подпись и дата | Взам. инв. №

I.020.I-2о/89 2-10 К106

Лист 2

Формат А3

КП191

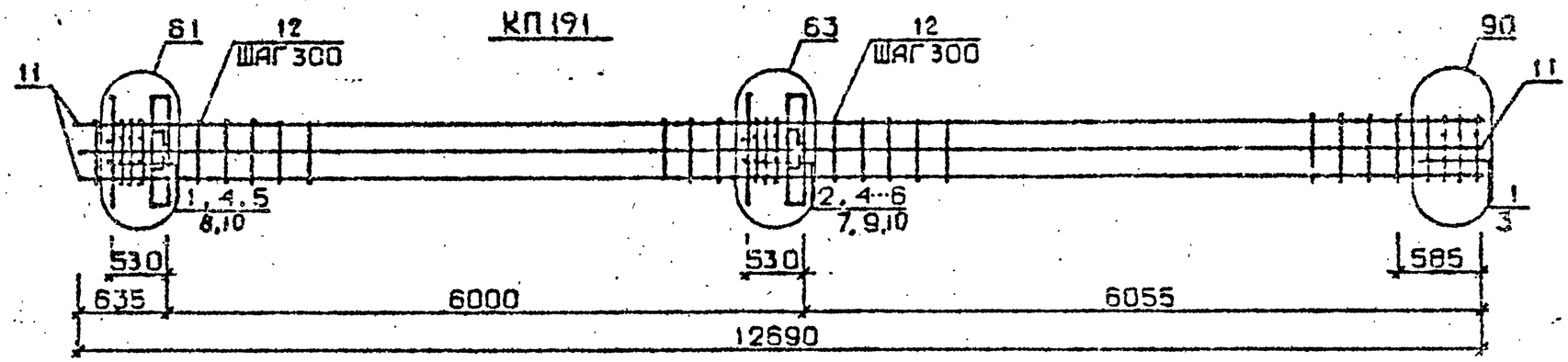

КП192...КП194

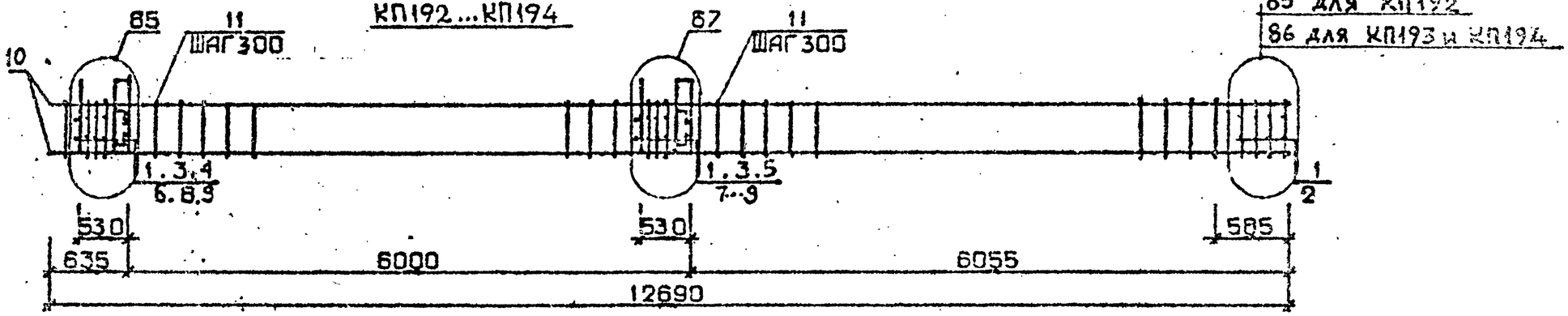

КП195

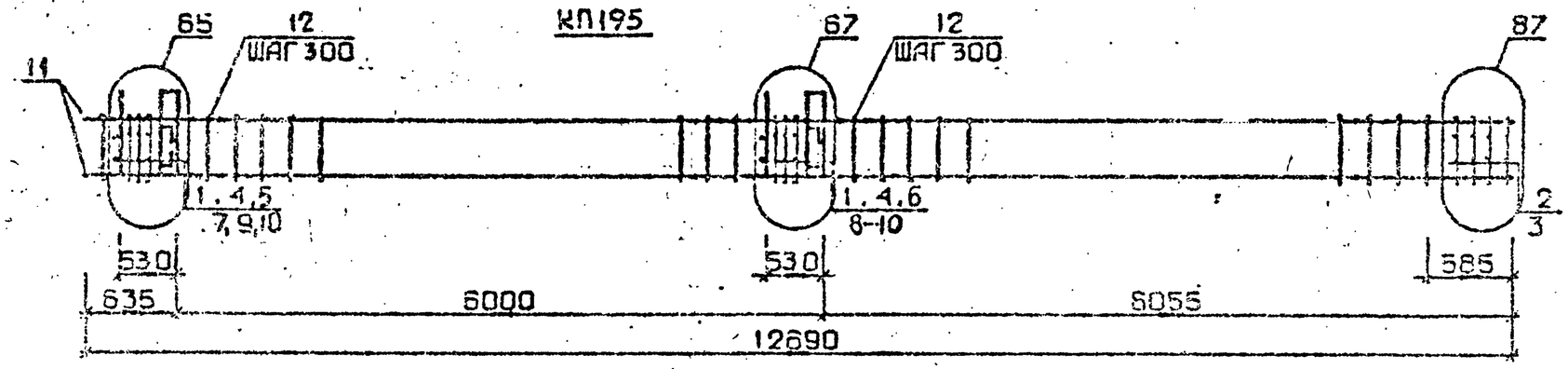

Арматура класса AI и AII по ГОСТ 5781-82*
Детали см. 1.020.1-2с/89 В.2-13
Спецификацию см. лист 2

Разраб.	Гавшавадзе	
Проверил	Бускивадзе	
ГИП	Бускивадзе	
Н.контр.	Бускивадзе	

1.020.1-2с/89 2-10 К107

Каркас пространственный КП191...КП195

Стадия	Лист	Листов
Р	1	2

ТбилЗНИИЭП

Инв.№подл. | Подп. и дата | Взам.инв.№

Формат А3

Марка пространственного каркаса	Поз.	Марка арматурного изделия	Кол.	Масса, кг		Обозначение документа
				1 шт.	Всего	
КПП91	1	С1	6	1,8	10,8	В. 2-14
	2	С2	5	2,9	14,5	В. 2-14
	3	С6	2	3,7	7,4	В. 2-14
	4	МН3	2	32,8	65,6	В. 2-14
	5	МН7	1	9,7	9,7	В. 2-14
	6	МН8	1	11,9	11,9	В. 2-14
	7	Ø28АШ L = 720	2	3,48	6,96	Б.Ч.
	8	Ø32АШ L = 720	2	4,54	9,08	Б.Ч.
	9	Ø36АШ L = 720	2	5,75	11,5	Б.Ч.
	10	Ø10АI L = 380	4	0,23	0,92	Б.Ч.
	11	Ø32АШ L = 12690	8	80,1	640,8	Б.Ч.
	12	ХМ2	42	0,55	23,10	В. 2-14
				Итого:	812,3	
КПП92	1	С1	11	1,8	19,8	В. 2-14
	2	С4	2	2,2	4,4	В. 2-14
	3	МН4	2	34,8	69,6	В. 2-14
	4	МН6	1	8,3	8,3	В. 2-14
	5	МН7	1	9,7	9,7	В. 2-14
	6	Ø28АШ L = 720	2	3,48	6,96	Б.Ч.
	7	Ø32АШ L = 720	2	4,54	9,08	Б.Ч.
	8	Ø10АI L = 380	4	0,23	0,92	Б.Ч.
	9	Ø12АI L = 130	8	0,11	0,88	Б.Ч.
	10	Ø20АШ L = 12690	4	31,3	125,2	Б.Ч.
	11	ХМ1	42	0,55	23,10	В. 2-14
				Итого:	277.9	
КПП93	1	С1	11	1,8	19,8	В. 2-14
	2	С5	2	3,1	6,2	В. 2-14
	3	МН4	2	34,8	69,6	В. 2-14
	4	МН6	1	8,3	8,3	В. 2-14
	5	МН7	1	9,7	9,7	В. 2-14
	6	Ø28АШ L = 720	2	3,48	6,96	Б.Ч.
	7	Ø32АШ L = 720	2	4,54	9,08	Б.Ч.
	8	Ø10АI L = 380	4	0,23	0,92	Б.Ч.
	9	Ø12АI L = 130	8	0,11	0,88	Б.Ч.

Марка пространственного каркаса	Поз.	Марка арматурного изделия	Кол.	Масса, кг		Обозначение документа
				1 шт.	Всего	
КПП93	10	Ø25АШ L = 12690	4	48,9	195,6	Б.Ч.
	11	ХМ1	42	0,55	23,10	В. 2-14
				Итого:	550,1	
КПП94	1	С1	11	1,8	19,8	В. 2-14
	2	С5	2	3,1	6,2	В. 2-14
	3	МН4	2	34,8	69,6	В. 2-14
	4	МН6	1	8,3	8,3	В. 2-14
	5	МН7	1	9,7	9,7	В. 2-14
	6	Ø28АШ L = 720	2	3,48	6,96	Б.Ч.
	7	Ø32АШ L = 720	2	4,54	9,08	Б.Ч.
	8	Ø10АI L = 380	4	0,23	0,92	Б.Ч.
	9	Ø12АI L = 130	8	0,11	0,88	Б.Ч.
	10	Ø28АШ L = 12690	4	61,3	245,2	Б.Ч.
	11	ХМ2	42	0,55	23,10	В. 2-14
				Итого:	400.1	
КПП95	1	С1	9	1,8	16,2	В. 2-14
	2	С2	2	2,9	5,8	В. 2-14
	3	С6	2	3,7	7,4	В. 2-14
	4	МН4	2	34,8	69,6	В. 2-14
	5	МН6	1	8,3	8,3	В. 2-14
	6	МН7	1	9,7	9,7	В. 2-14
	7	Ø28АШ L = 720	2	3,48	6,96	Б.Ч.
	8	Ø32АШ L = 720	2	4,54	9,08	Б.Ч.
	9	Ø10АI L = 380	4	0,23	0,92	Б.Ч.
	10	Ø12АI L = 130	8	0,11	0,88	Б.Ч.
	11	Ø32АШ L =12690	4	80,1	320,4	Б.Ч.
	12	ХМ2	42	0,55	23,10	В. 2-14
				Итого:	478,3	

88 для КП196
89 для КП197

КП196, КП197

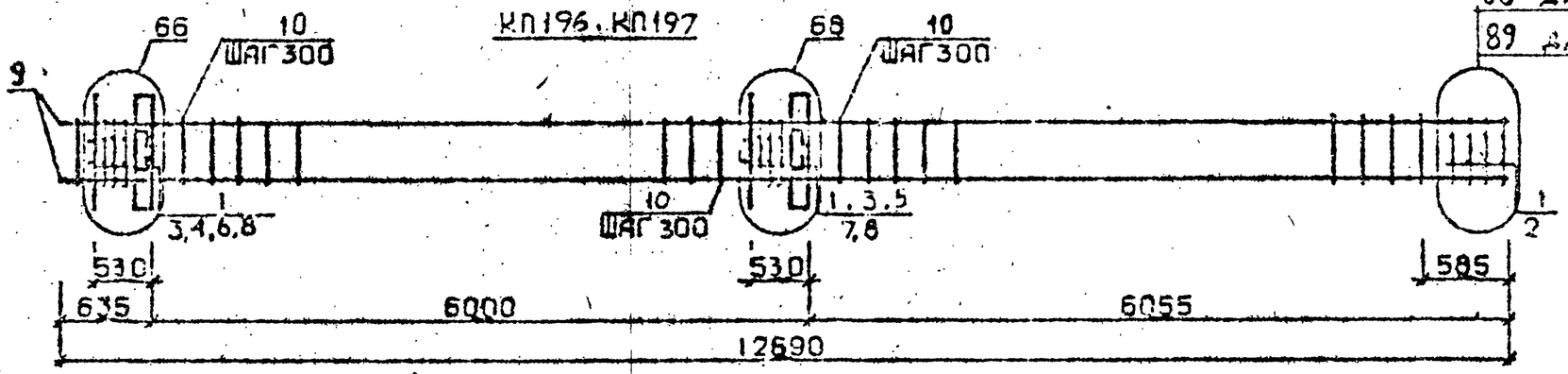

КП198

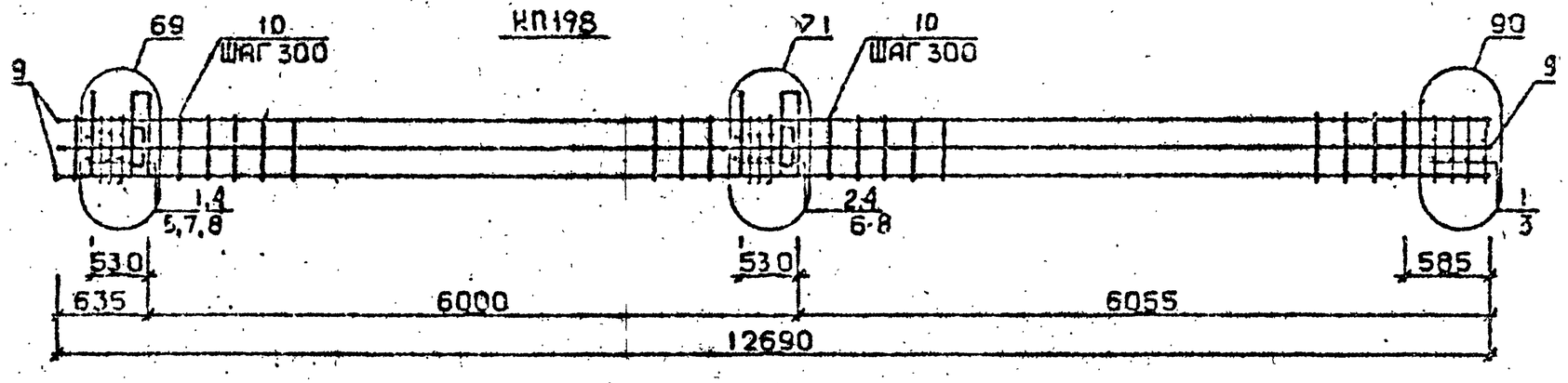

КП199

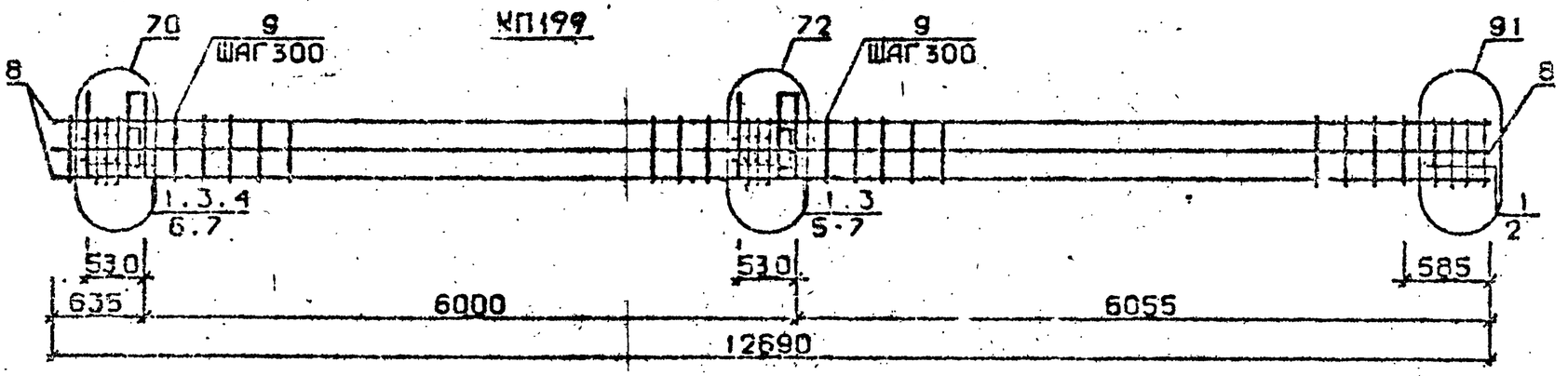

Арматура класса AI и AIII по ГОСТ 5781-82*
Детали см. 1.020.1-2с/89 В.2-13
Спецификацию см. лист 2

Разраб.	Гавшавадзе		1.020.1-2с/89 2-10 К108	
Проверил	Бускивадзе			
ГИП	Бускивадзе		Каркас пространственный КП196 ... КП199	Стадия Р; Лист 1; Листов 2
Н.контр.	Бускивадзе			ТбилЗНИИЭП

УР ГАЗ

Инв.№ подл. | Подп. и дата | Взам.инв.№

Марка пространственного каркаса	Поз.	Марка арматурного изделия	Кол.	Масса, кг		Обозначение документа
				I шт.	Всего	
КШ96	I	С2	II	2,9	3I,9	Б. 2-I4
	2	С7	2	4,3	8,6	В. 2-I4
	3	МН4	2	34,8	69,6	В. 2-I4
	4	МН7	I	9,7	9,7	В. 2-I4
	5	МН8	I	II,9	II,9	Б. 2-I4
	6	Ø32АШ L = 720	2	4,54	9,08	Б.Ч.
	7	Ø36АШ L = 720	2	5,75	II,5	Б.Ч.
	8	ØI0AI L = 380	4	0,23	0,92	Б.Ч.
	9	Ø36АШ L = I2690	4	I0I,0	404,0	Б.Ч.
	I0	ХМ3	42	0,88	36.96	В. 2-I4
				Итого:	594,5	
КШ97	I	С2	II	2,9	3I,9	В. 2-I4
	2	С8	2	5,0	I0,0	В. 2-I4
	3	МН4	2	34,8	69,6	В. 2-I4
	4	МН7	I	9,7	9,7	В. 2-I4
	5	МН8	I	II,9	II,9	В. 2-I4
	6	Ø32АШ L = 720	2	4,54	9,08	Б.Ч.
	7	Ø36АШ L = 720	2	5,75	II,5	Б.Ч.
	8	ØI0AI L = 380	4	0,23	0,92	Б.Ч.
	9	Ø40АШ L = I2690	4	I25,0	500,0	Б.Ч.
	I0	ХМ3	42	0,88	36,96	В. 2-I4
				Итого:	691,5	
КШ98	I	СI	6	I,8	I0,8	В. 2-I4
	2	С2	5	2,9	I4,5	В. 2-I4
	3	С6	2	3,7	7,4	В. 2-I4
	4	МН4	2	34,8	69,6	В. 2-I4
	5	МН7	I	9,7	9,7	В. 2-I4
	6	МН9	I	I7,3	I7,3	В. 2-I4
	7	Ø32АШ L = 720	4	4,54	I8,I6	Б.Ч.
	8	ØI0AI L = 380	4	0,23	0,92	Б.Ч.
	9	Ø32АШ L = I2690	8	80,I	640,8	Б.Ч.
	I0	ХМ2	42	0,55	23.I0	В. 2-I4
				Итого:	812,3	

Марка пространственного каркаса	Поз.	Марка арматурного изделия	Кол.	Масса, кг		Обозначение документа
				I шт.	Всего	
КШ99	I	С2	II	2,9	3I,9	Б. 2-I4
	2	С7	2	4,3	8,6	В. 2-I4
	3	МН4	2	34,8	69,6	В. 2-I4
	4	МН8	I	II,9	II,9	Б. 2-I4
	5	МНI0	I	20,8	20,8	В. 2-I4
	6	Ø36АШ L = 720	4	5,75	23,0	Б.Ч.
	7	ØI0AI L = 380	4	0,23	0,92	Б.Ч.
	8	Ø36АШ L = I2690	8	I0I,0	808,0	Б.Ч.
	9	ХМ3	42	0,88	36,96	В. 2-I4
				Итого:	I0I2,4	

I.020.I-2с/89 В. 2-I0 ч.2

Инв. № подл. | Подпись и дата | Взам. инв. №

1.020.1-2с/89 В.2-70 т.2

КП200 ... КП202

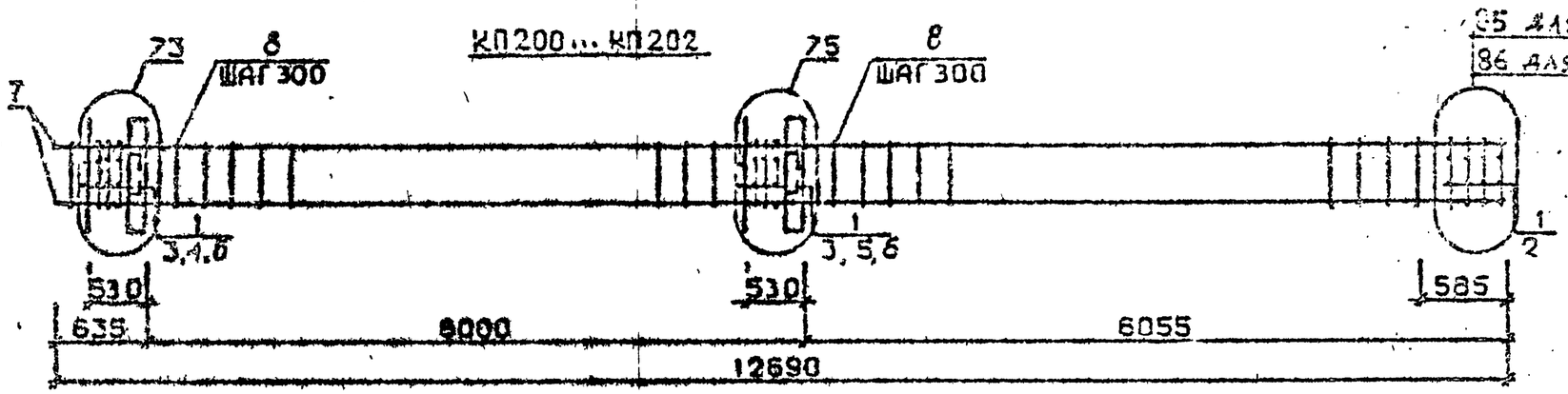

85 для КП200
86 для КП201 и КП202

КП203

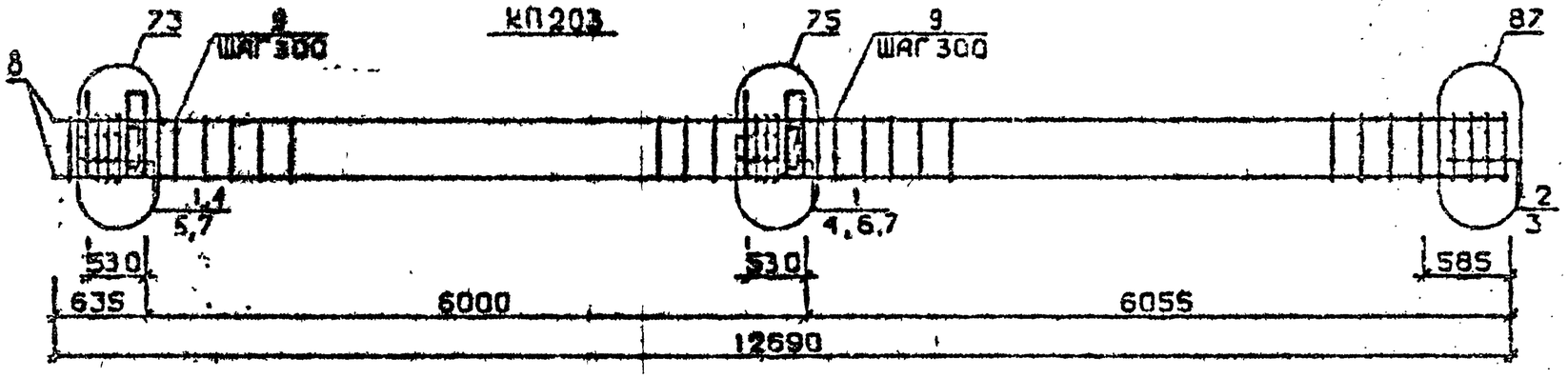

КП204

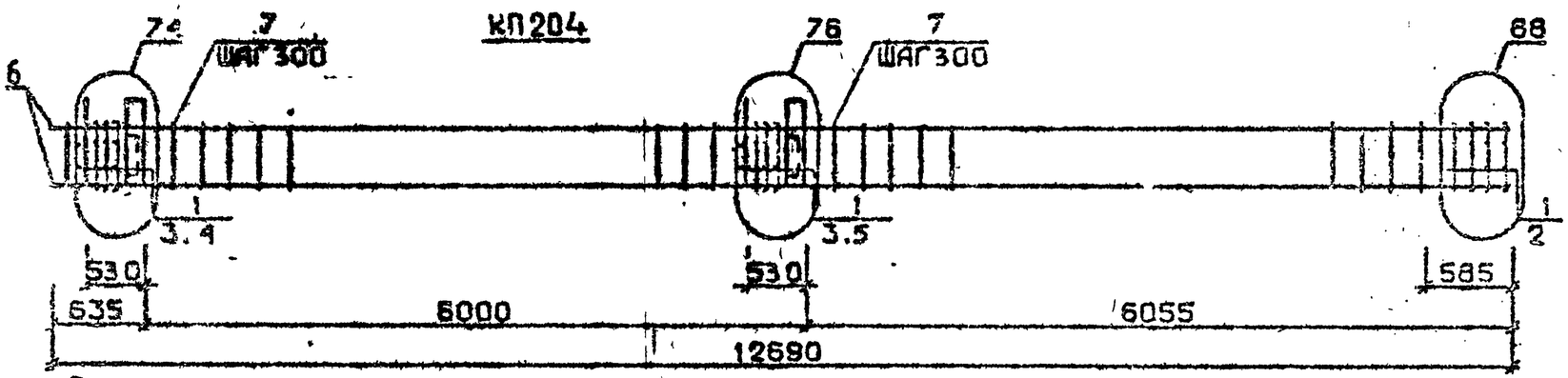

Арматура классов AI и AIII по ГОСТ 5781-82*
Детали см. 1.020.1-2с/89 В.2-13
Спецификацию см. лист 2

Разраб.	Габашвили			1.020.1-2с/89 2-10 К109	
Проверил	Бускивадзе				
ГИП	Бускивадзе			Каркас пространственный КП200 ... КП204	Стадия: Р; Лист: 1; Листов: 2
Н.контр.	Бускивадзе				ТбилЗНИИЭП

Инв.№ подл. | Подп. и дата | Взам. инв. №

Формат А3

Марка пространственного каркаса	Поз.	Марка арматурного изделия	Кол.	Масса, кг I шт.	Масса, кг Всего	Обозначение документа
КП200	I	CI	II	I,8	I9,8	В. 2-I4
	2	C4	2	2,2	4,4	В. 2-I4
	3	MH5	2	27,6	55,2	В. 2-I4
	4	MH6	2	8,3	I6,6	В. 2-I4
	5	MH7	2	9,7	I9,4	В. 2-I4
	6	ØI2AI L = I30	8	0,II	0,88	Б.Ч.
	7	Ø2[illegible]AШ L = I2690	4	3I,3	I25,2	Б.Ч.
	8	XMI	42	0,55	23,10	В. 2-I4
				Итого:	264,6	
КП20I	I	CI	II	I,8	I9,8	В. 2-I4
	2	C5	2	3,I	6,2	В. 2-I4
	3	MH5	2	27,6	55,2	В. 2-I4
	4	MH6	2	8,3	I6,6	В. 2-I4
	5	MH7	2	9,7	I9,4	В. 2-I4
	6	ØI2AI L = I30	8	0,II	0,88	Б.Ч.
	7	Ø25AШ L = I2690	4	48,9	I95,6	Б.Ч.
	8	XMI	42	0,55	23,1	В. 2-I4
				Итого:	336,8	
КП202	I	CI	II	I,8	I9,8	В. 2-I4
	2	C5	2	3,I	6,2	В. 2-I4
	3	MH5	2	27,6	55,2	В. 2-I4
	4	MH6	2	8,3	I6,6	В. 2-I4
	5	MH7	2	9,7	I9,4	В. 2-I4
	6	ØI2AI L = I30	8	0,II	0,88	Б.Ч.
	7	Ø28AШ L = I2690	4	6I,3	245,2	Б.Ч.
	8	XM2	42	0,55	23,10	В. 2-I4
				Итого:	386,4	

Марка пространственного каркаса	Поз.	Марка арматурного изделия	Кол.	Масса, кг I шт.	Масса, кг Всего	Обозначение документа
КП203	I	CI	9	I,8	I6,2	В. 2-I4
	2	C2	2	2,9	5,8	В. 2-I4
	3	C6	2	3,7	7,4	В. 2-I4
	4	MH5	2	27,6	55,2	В. 2-I4
	5	MH6	2	8,3	I6,6	В. 2-I4
	6	MH7	2	9,7	I9,4	В. 2-I4
	7	ØI2AI L = I30	8	0,II	0,88	Б.Ч.
	8	Ø32AШ L = I2690	4	80,I	320,4	Б.Ч.
	9	XM2	42	0,55	23,10	В. 2-I4
				Итого:	465,0	
КП204	I	C2	II	2,9	3I,9	В. 2-I4
	2	C7	2	4,3	8,6	В. 2-I4
	3	MH5	2	27,6	55,2	В. 2-I4
	4	MH7	2	9,7	I9,4	В. 2-I4
	5	MH8	2	II,9	23,8	В. 2-I4
	6	Ø36AШ L = I2690	4	I0I,0	404,0	Б.Ч.
	7	XM3	42	0,88	36,96	В. 2-I4
				Итого:	580,8	

I.020.I-2c/89 В. 2-I0 з.2
Инв. № подл. Подпись и дата Взам. инв. №
Формат А3

КП 205

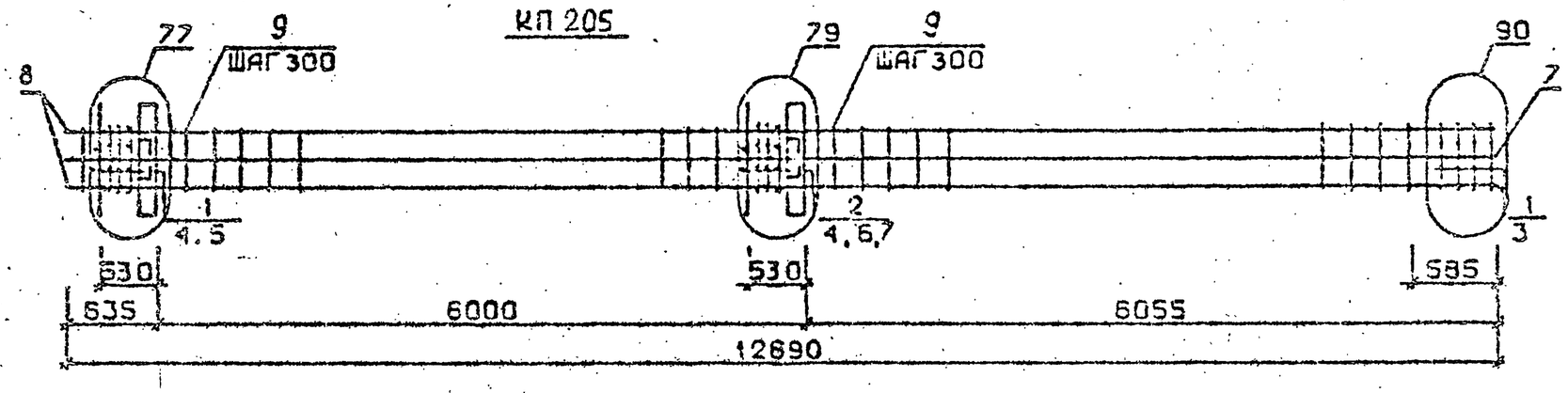

КП 206

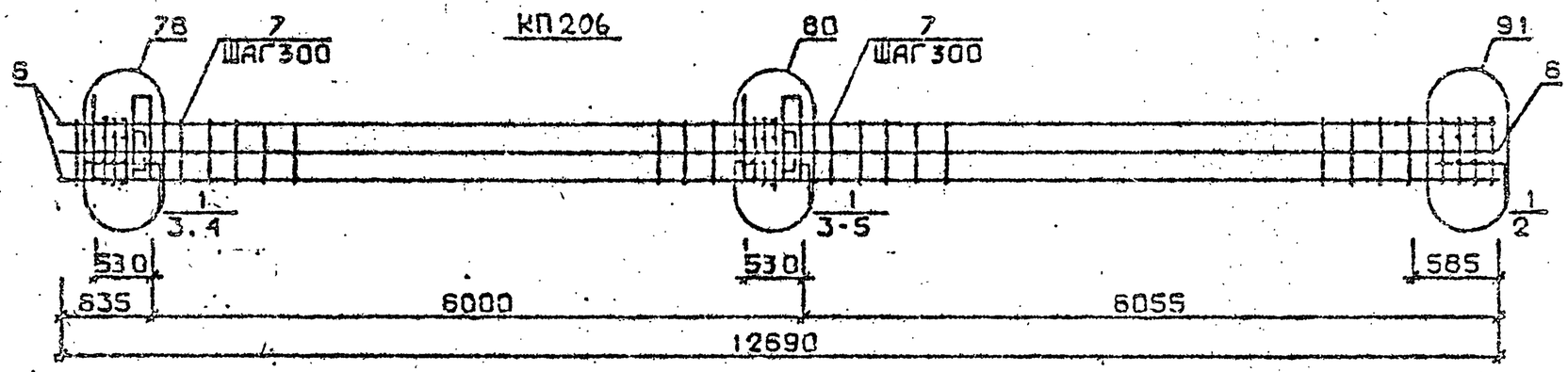

КП 200н ... КП 202н

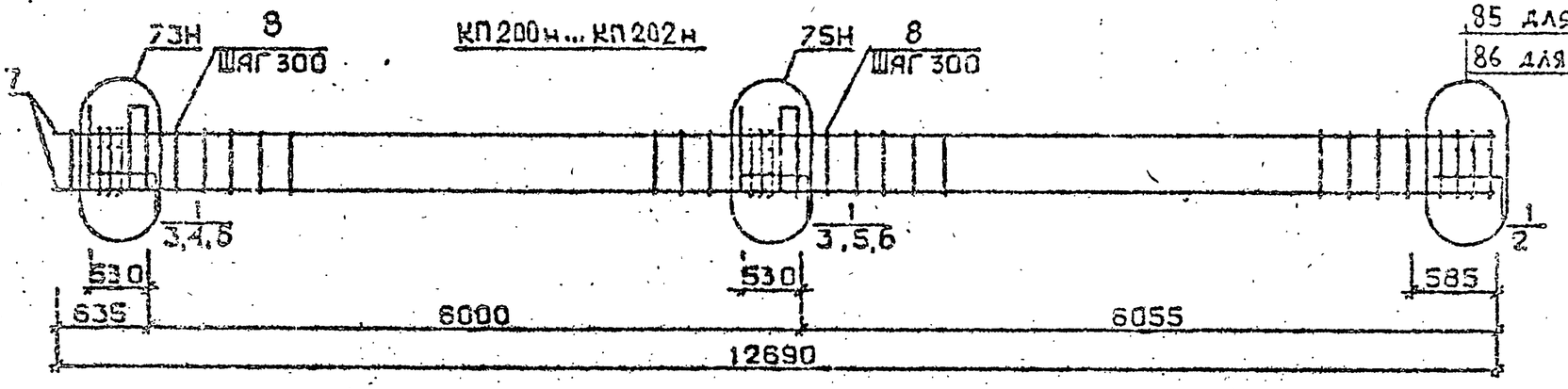

Арматура класса AI и AIII по ГОСТ 5781-82*
Детали см: I.020.I-2с/89 В.2-13
Спецификацию см. лист 2

Разраб.	Гавшавадзе	
Проверил	Бускивадзе	
ГИП	Бускивадзе	
Н.контр	Бускивадзе	

1.020.1-2с/89 2-10 К110

Каркас пространственный КП205, КП206 КП200н...КП202н

Стадия	Лист	Листов
Р	1	2

ТбилЗНИИЭП

Инв.№подл. | Подп. и дата | Взам.инв.№

1.020.1-2с/89 В. 2-10 ч.2

ФОРМАТ А3

Марка пространственного каркаса	Поз.	Марка арматурного изделия	Кол.	Масса, кг		Обозначение документа
				I шт.	Всего	
КП205	I	С1	6	I,8	I0,8	В. 2-I4
	2	С2	5	2,9	I4,5	В. 2-I4
	3	С6	2	3,7	7,4	В. 2-I4
	4	МН5	2	27,6	55,2	В. 2-I4
	5	МН7	2	9,7	I9,4	В. 2-I4
	6	МН8	I	II,9	II,9	В. 2-I4
	7	МН9	I	I7,3	I7,3	В. 2-I4
	8	Ø32AIII L =I2690	8	80,I	640,8	Б.Ч.
	9	ХМ2	42	0,55	23,I0	В. 2-I4
				Итого:	800,4	
КП206	I	С2	II	2,9	3I,9	В. 2-I4
	2	С7	2	4,3	8,6	В. 2-I4
	3	МН5	2	27,6	55,2	В. 2-I4
	4	МН8	3	II,9	35,7	В. 2-I4
	5	МН10	I	20,8	20,8	В. 2-I4
	6	Ø36AIII L = I2690	8	I0I,0	808,0	Б.Ч.
	7	ХМ3	42	0,88	36.96	В. 2-14
				Итого:	997,5	
КП200в	I	С1	II	I,8	I9,8	В. 2-I4
	2	С4	2	2,2	4,4	В. 2-I4
	3	МН5в	2	27,6	55,2	В. 2-I4
	4	МН6	2	8,3	I6,6	В. 2-I4
	5	МН7	2	9,7	I9,4	В. 2-I4
	6	Ø12AI L = I30	8	0,II	0,88	Б.Ч.
	7	Ø20AIII L = I2690	4	3I,3	I25,2	Б.Ч.
	8	ХМ1	42	0,55	23,I0	В. 2-I4
				Итого:	264.6	

Марка пространственного каркаса	Поз.	Марка арматурного изделия	Кол.	Масса, кг		Обозначение документа
				I шт.	Всего	
КП20Iв	I	С1	II	I,8	I9,8	В. 2-I4
	2	С5	2	3,I	6,2	В. 2-I4
	3	МН5в	2	27,6	55,2	В. 2-I4
	4	МН6	2	8,3	I6,6	В. 2-I4
	5	МН7	2	9,7	I9,4	В. 2-I4
	6	Ø12AI L = I30	8	0,II	0,88	Б.Ч.
	7	Ø25AIII L =I2690	4	48,9	I95,6	Б.Ч.
	8	ХМ1	42	0,55	23,I0	В. 2-I4
				Итого:	336,8	
КП202в	I	С1	II	I,8	I9,8	В. 2-I4
	2	С5	2	3,I	6,2	В. 2-I4
	3	МН5в	2	27,6	55,2	В. 2-I4
	4	МН6	2	8,3	I6,6	В. 2-I4
	5	МН7	2	9,7	I9,4	В. 2-I4
	6	Ø12AI L = I30	8	0,II	0,88	Б.Ч.
	7	Ø28AIII L =I2690	4	6I,3	245,2	Б.Ч.
	8	ХМ2	42	0,55	23,I0	В. 2-I4
				Итого:	386.4	

I.020.I-20/89 В. 2-I0 Ч.3

Инв. № подл. | Подпись и дата | Взам. инв. №

КП 203н

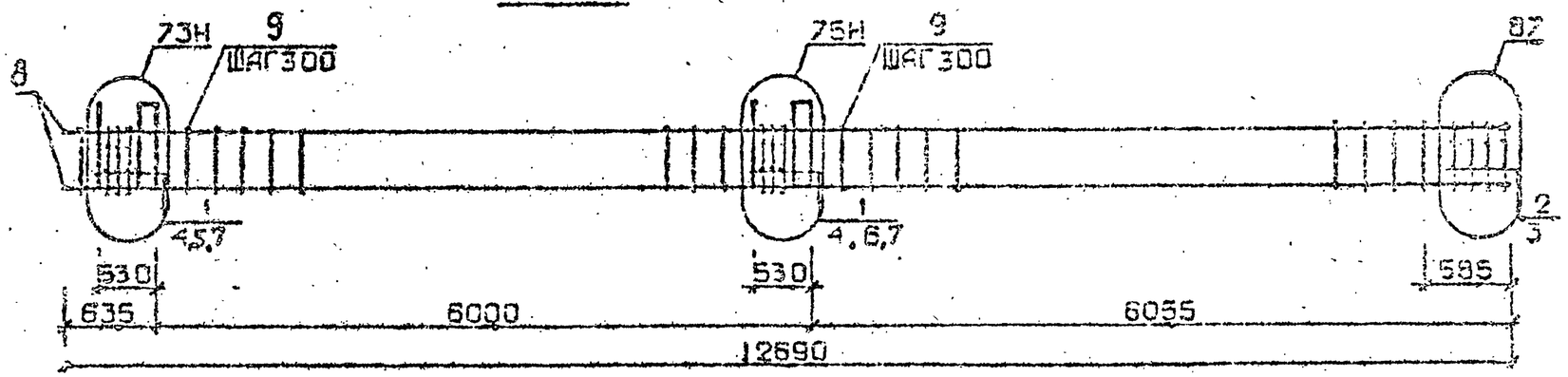

КП 204н

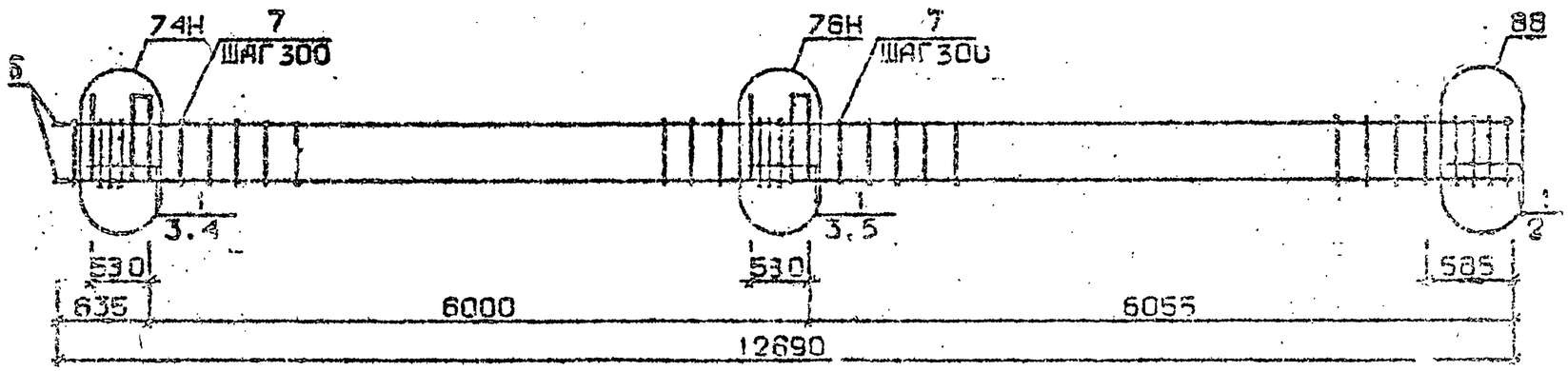

Арматура класса AI и AIII по ГОСТ 5781-82*
Детали см. 1.020.1-2с/89 В.2-13
Спецификацию см. лист 2

ИНВ.№ ПОДЛ. | ПОДП. И ДАТА | ВЗАМ.ИНВ.№

Разраб.	Гавшавадзе			1.020.1-2с/89 2-10 КЖИ	
Провери	Бускивадзе				
ГИП	Бускивадзе				
				Каркас пространственный КП 203н, КП 204н	Стадия: Р; Лист: 1; Листов: 2
					ТбилЗНИИЭП
Н.контр.	Бускивадзе				

ФОРМАТ А3

Марка пространственного каркаса	Поз.	Марка арматурного изделия	Кол.	Масса, кг		Обозначение документа
				1 шт.	Всего	
КП203н	1	С1	9	1,8	16,2	В. 2-14
	2	С2	2	2,9	5,8	В. 2-14
	3	С6	2	3,7	7,4	В. 2-14
	4	МН5н	2	27,6	55,2	В. 2-14
	5	МН6	2	8,3	16,6	В. 2-14
	6	МН7	2	9,7	19,4	В. 2-14
	7	Ø12АI L = 130	8	0,11	0,88	Б.Ч.
	8	Ø32 АШ L =12690	4	80,1	320,4	Б.Ч.
	9	ХМ2	42	0,55	23.10	В. 2-14
				Итого:	465.0	
КП204н	1	С2	11	2,9	31,9	В. 2-14
	2	С7	2	4,3	8,6	В. 2-14
	3	МН5н	2	27,6	55,2	В. 2-14
	4	МН7	2	9,7	19,4	В. 2-14
	5	МН8	2	11,9	23,8	В. 2-14
	6	Ø36АШ L =12690	4	101,0	404,0	Б.Ч.
	7	ХМ3	42	0,88	36.96	В. 2-14
				Итого:	580.8	

Марка пространственного каркаса	Поз.	Марка арматурного изделия	Кол.	Масса, кг		Обозначение документа
				1 шт.	Всего	

1.020.1-2с/89 В. 2-10 ч.2

Инв. № подл. | Подпись и дата | Взам. инв. №

КП 205н

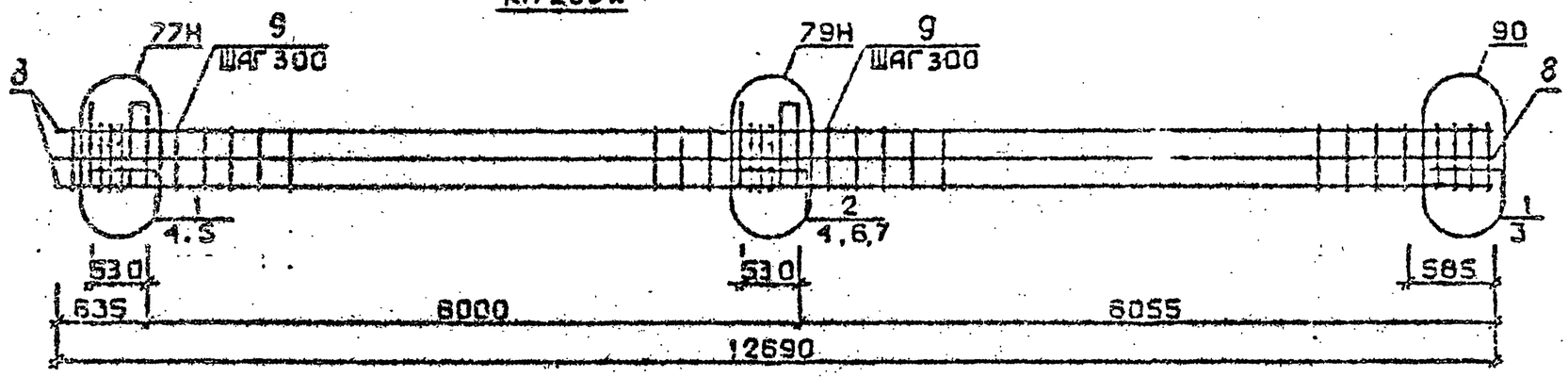

КП 206н

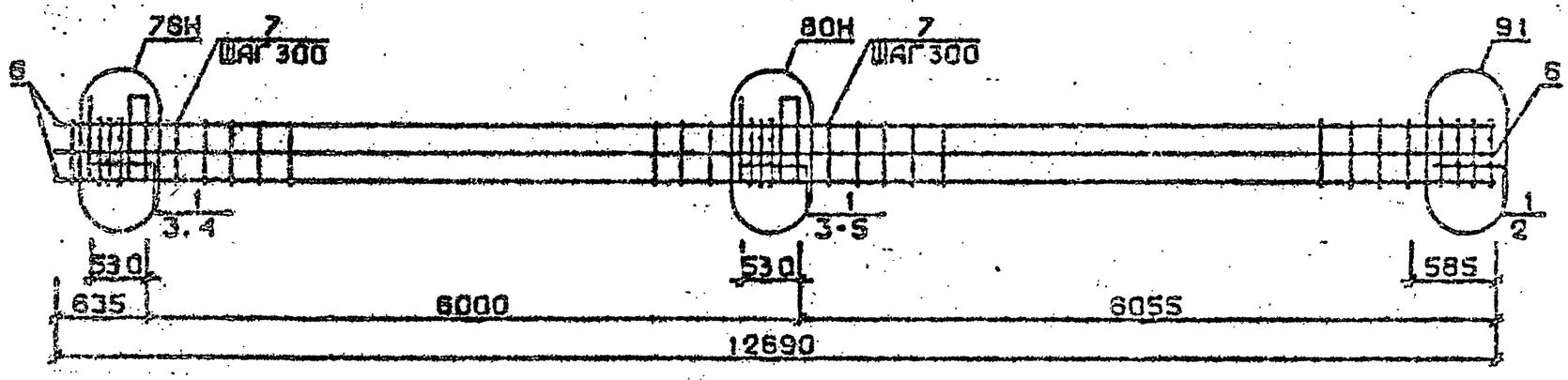

Арматура классов AI и AIII по ГОСТ 5781-82*
Детали см. I.020.I-2с/89 В.2-13
Спецификацию см. лист 2

Разраб.	Гавшавадзе		I.020.I-2с/89 2-10 КП2	
Провери	Бускивадзе			
ГИП	Бускивадзе			
Н.контр	Бускивадзе		Каркас пространственный КП205н, КП206н	Стадия: Р; Лист: 1; Листов: 2
				ТбилЗНИИЭП

Инв.№подл. | Подп. и дата | Взам.инв.№

Формат А3

Марка пространственного каркаса	Поз.	Марка арматурного изделия	Кол.	Масса, кг		Обозначение документа
				I шт.	Всего	
КП205н	I	С1	6	I,8	I0,8	В. 2-I4
	2	С2	5	2,9	I4,5	В. 2-I4
	3	С6	2	3,7	7,4	В. 2-I4
	4	МН5н	2	27,6	55,2	В. 2-I4
	5	МН7	2	9,7	I0,4	В. 2-I4
	6	МН8	I	II,9	II,9	В. 2-I4
	7	МН9	I	I7,3	I7,3	В. 2-I4
	8	Ø32АШ L = I2690	8	80,I	640,8	Б.Ч.
	9	ХМ2	42	0,55	23,I0	В. 2-I4
				Итого:	800,4	
КП206в	I	С2	II	2,9	3I,9	В. 2-I4
	2	С7	2	4,3	8,6	В. 2-I4
	3	МН5н	2	27,6	55,2	В. 2-I4
	4	МН8	3	II,9	35,7	В. 2-I4
	5	МНI0	I	20,8	20,8	В. 2-I4
	6	Ø36АШ L =I2690	8	I0I,0	808,0	Б.Ч.
	7	ХМ3	42	0,88	36,96	В. 2-I4
				ИТОГО	997,5	

Марка пространственного каркаса	Поз.	Марка арматурного изделия	Кол.	Масса, кг		Обозначение документа
				I шт.	Всего	

КП207 ... КП209

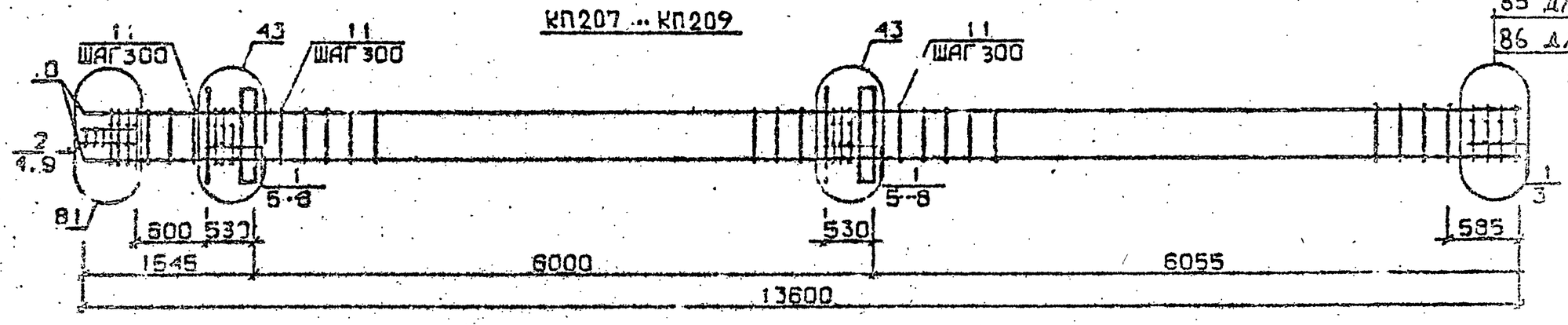

КП210

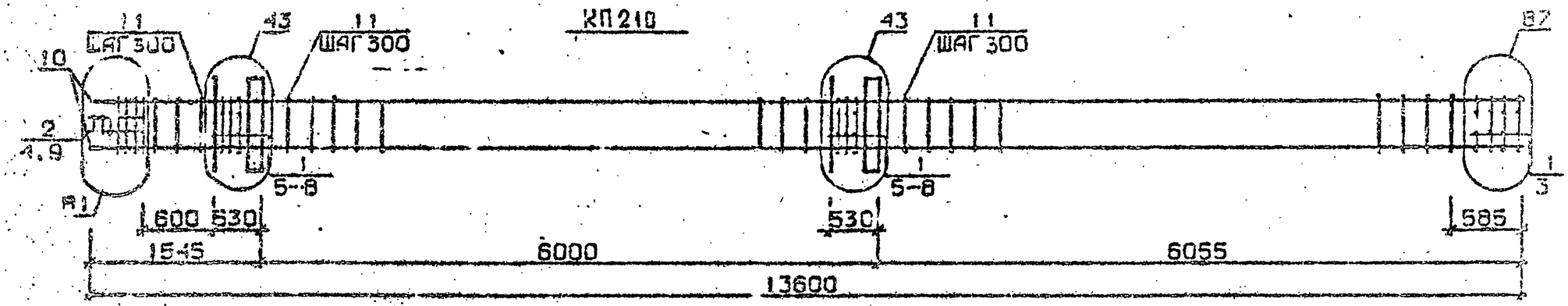

КП211, КП212

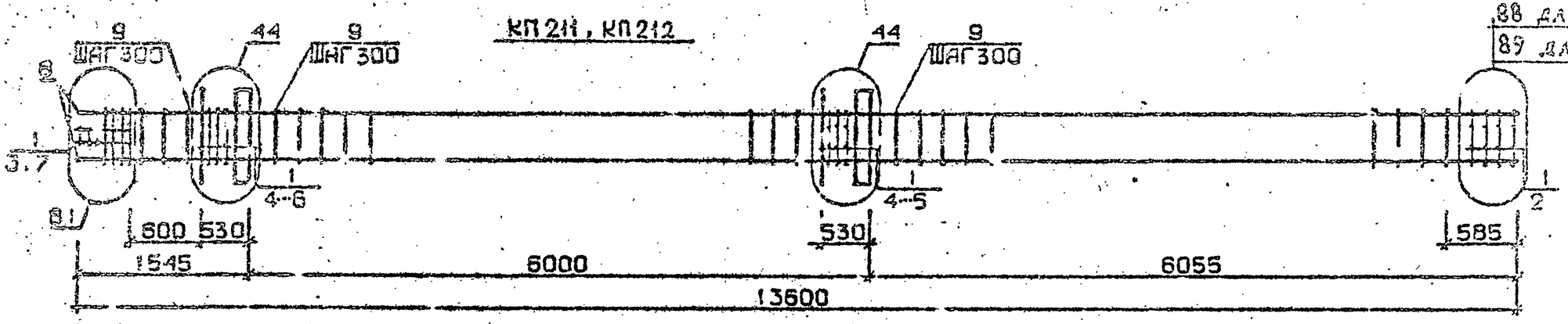

Арматура класса AI и AIII по ГОСТ 5781-82*
Детали см. I.020.I-2с/89 В.2-I3
Спецификацию см. лист 2

Разраб.	Чанкветадзе		1.020.1-2с/89 2-10 КП.3	
Проверил	Барбакадзе			
ГИП	Бускиладзе			
Н.контр.	Барбакадзе		Каркас пространственный КП207...КП212	Стадия: Р; Лист: 1; Листов: 2; ТбилЗНИИЭП

Инв.№ подл. | Подп. и дата | Взам.инв.№

Формат А3

Марка пространственного каркаса	Поз.	Марка арматурного изделия	Кол.	Масса, кг		Обозначение документа
				I шт.	Всего	
КП207	I	CI	I2	I,8	2I,6	В. 2-I4
	2	C2	3	2,9	8,7	В. 2-I4
	3	C4	2	2,2	4,4	В. 2-I4
	4	C9	2	0, 7	I, 4	В. 2-I4
	5	МНI	2	25,60	5I,2	В. 2-I4
	6	Ø32AIII L = 720	4	4,54	I8,I6	Б.Ч.
	7	ØIOAI L = 380	4	0,23	0,92	Б.Ч.
	8	ØI2AI L = I30	8	0,II	0,88	Б.Ч.
	9	Ø8AI L = 500	2	0,20	0,4	Б.Ч.
	I0	Ø2CAIII L =I3600	4	33,5	I34,0	Б.Ч.
	II	ХМI	42	0,55	22.55	В. 2-I4
				Итого:	264,2	
КП208	I	CI	I2	I,8	2I,6	В. 2-I4
	2	C2	3	2,9	8,7	В. 2-I4
	3	C5	2	3,I	6,2	В. 2-I4
	4	C9	2	0, 7	I, 4	В. 2-I4
	5	МНI	2	25,60	5I,2	В. 2-I4
	6	Ø32AIII L = 720	4	4,54	I8,I6	Б.Ч.
	7	ØIOAI L = 380	4	0,23	0,92	Б.Ч.
	8	ØI2AI L = I30	8	0,II	0,88	Б.Ч.
	9	Ø8AI L = 500	2	0,20	0,4	Б.Ч.
	I0	Ø25AIII L =I3600	4	52,4	209,6	Б.Ч.
	II	ХМI	4I	0,55	22,55	В. 2-I4
				Итого:	342,I	
КП209	I	CI	I2	I,8	2I,6	В. 2-I4
	2	C2	3	2,9	8,7	В. 2-I4
	3	C5	2	3,I	6,2	В. 2-I4
	4	C9	2	0, 7	I, 4	В. 2-I4
	5	МНI	2	25,60	5I,2	В. 2-I4
	6	Ø32AIII L = 720	4	4,54	I8,I6	Б.Ч.
	7	ØIOAI L = 380	4	0,23	0,92	Б.Ч.
	8	ØI2AI L = I30	8	0,II	0,88	Б.Ч.
	9	Ø8AI L = 500	2	0,20	0,4	Б.Ч.
	I0	Ø28AIII L = I3600	4	65,7	262,8	Б.Ч.
	II	ХМ2	4I	0,55	22,55	В. 2-I4
				Итого:	394,8	

Марка пространственного каркаса	Поз.	Марка арматурного изделия	Кол.	Масса, кг		Обозначение документа
				I шт.	Всего	
КП2I0	I	CI	I0	I,8	I8,0	В. 2-I4
	2	C2	5	2,9	I4,5	В. 2-I4
	3	C5	2	3,7	7,4	В. 2-I4
	4	C9	2	0, 7	I, 4	В. 2-I4
	5	МНI	2	25,60	5I,2	В. 2-I4
	6	Ø32AIII L = 720	4	4,54	I8,I6	Б.Ч.
	7	ØIOAI L = 380	4	0,23	0,92	Б.Ч.
	8	ØI2AI L = I30	8	0,II	0,88	Б.Ч.
	9	Ø8AI L = 500	2	0,20	0,4	Б.Ч.
	I0	Ø32AIII L = I3600	4	85,9	343,6	Б.Ч.
	II	ХМ2	4I	0,55	22,55	В. 2-I4
				Итого:	479,0	
КП2II	I	C2	I5	2,9	43,5	В. 2-I4
	2	C7	2	4,3	8,6	В. 2-I4
	3	C9	2	0, 7	I, 4	В. 2-I4
	4	МНI	2	25,60	5I,2	В. 2-I4
	5	Ø36AIII L = 720	4	5,75	23,0	Б.Ч.
	6	ØIOAI L = 380	4	0,23	0,92	Б.Ч.
	7	Ø8AI L = 500	2	0,20	0,4	Б.Ч.
	8	Ø36AIII L = I3600	4	I09,0	436,0	Б.Ч.
	9	ХМ3	4I	0,88	36,08	В. 2-I4
				Итого:	60I.0	
КП212	I	C2	I5	2,9	43,5	В. 2-I4
	2	C6	2	5,0	I0,0	В. 2-I4
	3	C9	2	0, 7	I, 4	В. 2-I4
	4	МНI	2	25,60	5I,2	В. 2-I4
	5	Ø36AIII L = 720	4	5,75	23,0	Б.Ч.
	6	ØIOAI L = 380	4	0,23	0,92	Б.Ч.
	7	Ø8AI L = 500	2	0,20	0,4	Б.Ч.
	8	Ø40AIII L = I3600	4	I69,0	676,0	Б.Ч.
	9	ХМ3	4I	0,88	36,08	В. 2-I4
				Итого:	702.4	

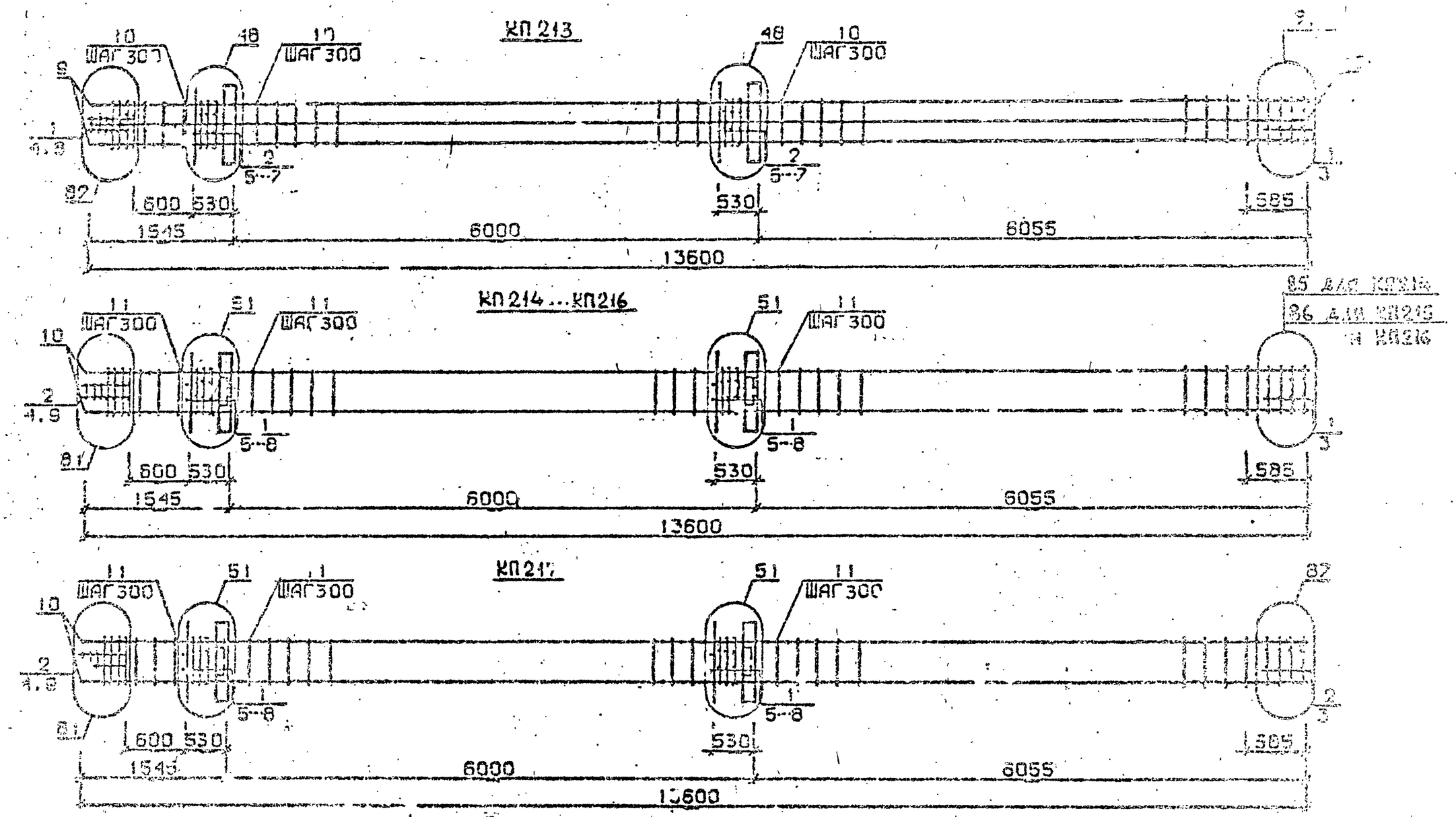

Арматура класса AI и AIII по ГОСТ 5781-82*.
Детали см. I.020.I-2с/89 В.2-13
Спецификацию см. лист 2.

Разраб.	Чанкветадзе		1.020.1-2с/89 2-10 КП4
Проверил	Барбакадзе		
ГИП	Бускивадзе		Каркас пространственный КП2-3 ... КП217
Н. контр.	Барбакадзе		Стадия Р, Лист 1, Листов 2
			ТбилЗНИИЭП

Формат А3

I.020.I-2с/89 В. 2-10 ч.2

Марка пространственного каркаса	Поз.	Марка арматурного изделия	Кол.	Масса, кг		Обозначение документа
				I шт.	Всего	
КП2I6	I	С2	5	2,9	I4,5	В. 2-I4
	2	С3	I0	4,2	42,0	В. 2-I4
	3	С7	2	4,3	8,6	В. 2-I4
	4	С9	2	0,7	I,4	В. 2-I4
	5	МН1	2	25,60	5I,2	В. 2-I4
	6	Ø36АШ L = 720	8	5,75	46,0	Б.Ч.
	7	Ø10АI L = 380	4	0,23	0,92	Б.Ч.
	8	Ø8АI L = 500	2	0,20	0,4	Б.Ч.
	9	Ø36АШ L = I3600	8	I09,0	872,0	Б.Ч.
	I0	ХМ3	4I	0,88	36,08	В. 2-I4
				Итого:	I073,0	
КП2I4	I	С1	I2	I,8	2I,6	В. 2-I4
	2	С2	3	2,9	8,7	В. 2-I4
	3	С4	2	2,2	4,4	В. 2-I4
	4	С9	2	0,7	I,4	В. 2-I4
	5	МН2	2	40,0	80,0	В. 2-I4
	6	Ø32АШ L = 720	8	4,54	36,32	Б.Ч.
	7	Ø10АI L = 380	8	0,23	I,84	Б.Ч.
	8	Ø12АI L = I30	8	0,II	0,88	Б.Ч.
	9	Ø8АI L = 500	2	0,20	0,4	Б.Ч.
	I0	Ø20АШ L = I3600	4	33,5	I34,0	Б.Ч.
	II	ХМ1	4I	0,55	22,55	В. 2-I4
				Итого:	3I2,0	
КП2I5	I	С1	I2	I,8	2I,6	В. 2-I4
	2	С2	3	2,9	8,7	В. 2-I4
	3	С5	2	3,I	6,2	В. 2-I4
	4	С9	2	0,7	I,4	В. 2-I4
	5	МН2	2	40,0	80,0	В. 2-I4
	6	Ø32АШ L = 720	8	4,54	36,32	Б.Ч.
	7	Ø10АI L = 380	8	0,23	I,84	Б.Ч.
	8	Ø12АI L = I30	8	0,II	0,88	Б.Ч.
	9	Ø8АI L = 500	2	0,20	0,4	Б.Ч.
	I0	Ø25АШ L = I3600	4	52,4	209,6	Б.Ч.

Марка пространственного каркаса	Поз.	Марка арматурного изделия	Кол.	Масса, кг		Обозначение документа
				I шт.	Всего	
КП2I5	II	ХМ1	4I	0,55	22,55	В. 2-I4
				Итого:	590,I	
КП2I6	I	С1	I2	I,8	2I,6	В. 2-I4
	2	С2	3	2,9	8,7	В. 2-I4
	3	С5	2	3,I	6,2	В. 2-I4
	4	С9	2	0,7	I,4	В. 2-I4
	5	МН2	2	40,0	80,0	В. 2-I4
	6	Ø32АШ L = 720	8	4,54	36,32	Б.Ч.
	7	Ø10АI L = 380	8	0,23	I,84	Б.Ч.
	8	Ø12АI L = I30	8	0,II	0,88	Б.Ч.
	9	Ø8АI L = 500	2	0,20	0,4	Б.Ч.
	I0	Ø28АШ L = I3600	4	65,7	262,8	Б.Ч.
	II	ХМ2	4I	0,55	22,55	В. 2-I4
				Итого:	442,6	
КП2I7	I	С1	I0	I,8	I8,0	В. 2-I4
	2	С2	5	2,9	I4,5	В. 2-I4
	3	С6	2	3,7	7,4	В. 2-I4
	4	С9	2	0,7	I,4	В. 2-I4
	5	МН2	2	40,0	80,0	В. 2-I4
	6	Ø32АШ L = 720	8	4,54	36,32	Б.Ч.
	7	Ø10АI L = 380	8	0,23	I,84	Б.Ч.
	8	Ø12АI L = I30	8	0,II	0,88	Б.Ч.
	9	Ø8АI L = 500	2	0,20	0,4	Б.Ч.
	I0	Ø32АШ L = I3600	4	85,9	343,6	Б.Ч.
	II	ХМ2	4I	0,55	22,55	В. 2-I4
				Итого:	526,8	

КП218, КП219

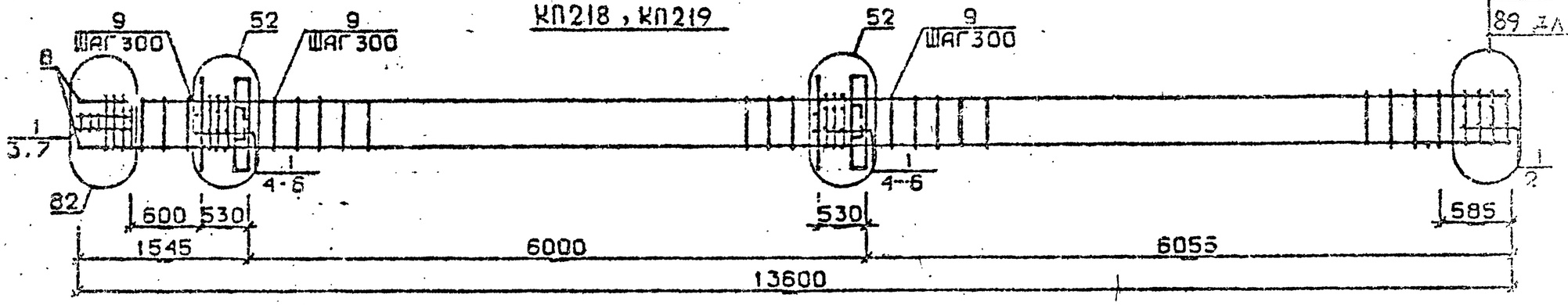

КП220

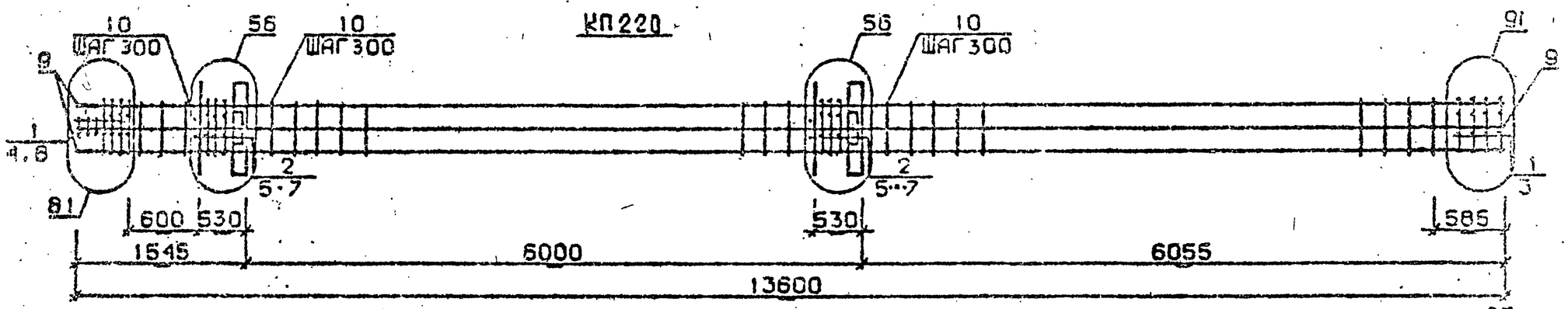

КП221...КП223

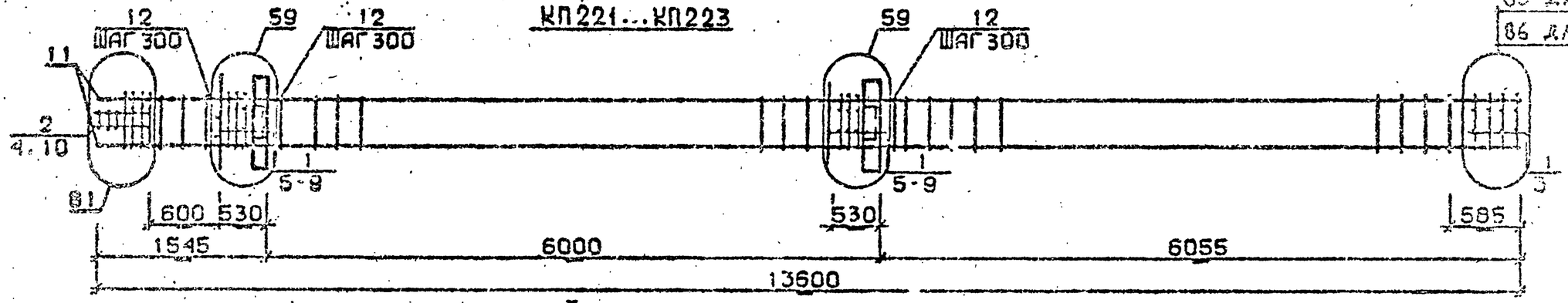

Арматура класса AI и AIII по ГОСТ 5781-82*

Детали см. I.020.I-2с/89 В.2-I3

Спецификацию см. лист 2

Разраб.	Чанкветадзе	
Проверил	Барбакадзе	
ГИП	Бускивадзе	
Н.контр.	Барбакадзе	

1.020.1-2с/89 2-10 КП5

Каркас пространственный КП218...КП223

Стадия	Лист	Листов
Р	1	2

ТбилЗНИИЭП

Инв.№ подл. | Подп. и дата | Взам.инв.№

Формат А3

Марка пространственного каркаса	Поз.	Марка арматурного изделия	Кол.	Масса, кг		Обозначение документа
				1 шт.	Всего	
КП2I8	I	С2	I5	2,9	43,5	В. 2-I4
	2	С3	2	4,3	2,6	Б. 2-I4
	3	С9	2	0,7	I, 4	В. 2-I4
	4	МН9	2	40,0	80,0	В. 2-I4
	5	Ø36АШ L = 720	8	5,75	46,0	Б.Ч.
	6	ØI0AI L = 380	8	0,23	I,84	Б.Ч.
	7	Ø8AI L = 500	2	0,20	0.4	Б.Ч.
	8	Ø36АШ L = I3600	4	I09,0	436,0	Б.Ч.
	9	ХМ3	4I	0,88	36,08	В. 2-I4
				Итого:	653,7	
КП2I9	I	С2	I5	2,9	43,5	В. 2-I4
	2	С3	2	5,0	I0,0	В. 2-I4
	3	С9	2	0,7	I, 4	В. 2-I4
	4	МН2	2	40,0	80,0	В. 2-I4
	5	Ø36АШ L = 720	8	5,75	46,0	Б.Ч.
	6	ØI0AI L = 380	8	0,23	I,84	Б.Ч.
	7	Ø8AI L = 500	2	0,20	0,4	Б.Ч.
	8	Ø40АШ L = I3600	4	I34,0	536,0	Б.Ч.
	9	ХМ3	4I	0,88	36,08	
				Итого:	758,1	
КП220	I	С2	5	2,9	I4,5	Б. 2-I4
	2	С3	I0	4,2	42,0	В. 2-I4
	3	С7	2	4,3	8,6	В. 2-I4
	4	С9	2	0,7	I, 4	В. 2-I4
	5	МН2	2	40,0	80,0	В. 2-I4
	6	Ø36АШ L = 720	I2	5,75	69,0	Б.Ч.
	7	ØI0AI L = 380	8	0,23	1,84	Б.Ч.
	8	Ø8AI L = 500	2	0,20	0,4	Б.Ч.
	9	Ø36АШ L = I3600	8	I09,0	872,0	Б.Ч.
	I0	ХМ3	4I	0,88	36,08	Б. 2-I4
				Итого:	II25,7	
КП22I	I	С1	I2	I,8	2I,6	В. 2-I4
	2	С2	3	2,9	8,7	В. 2-I4
	3	С4	2	2,2	4,4	В. 2-I4
	4	С5	2	0,7	I, 4	В. 2-I4
	5	МН3	2	32,8	65,6	В. 2-I4

Марка пространственного каркаса	Поз.	Марка арматурного изделия	Кол.	Масса, кг		Обозначение документа
				1 шт.	Всего	
КП22I	6	МН7	2	9,7	I9,4	В. 2-I4
	7	Ø32АШ L = 720	4	4,54	I8,I6	Б.Ч.
	8	ØI0AI L = 380	4	0,23	0,92	Б.Ч.
	9	ØI2AI L = I30	8	0,II	0,88	Б.Ч.
	I0	Ø8AI L = 500	2	0,20	0,4	Б.Ч.
	II	Ø25АШ L = I3600	4	33,6	I34,0	Б.Ч.
	I2	ХМI	4I	0,55	22,55	В. 2-I4
				Итого:	298,0	
КП222	I	С1	I2	I,8	2I,6	В. 2-I4
	2	С2	3	2,9	8,7	В. 2-I4
	3	С5	2	3,I	6,2	В. 2-I4
	4	С9	2	0,7	I, 4	В. 2-I4
	5	МН3	2	32,8	65,6	В. 2-I4
	6	МН7	2	9,7	I9,4	В. 2-I4
	7	Ø32АШ L = 720	4	4,54	I8,I6	Б.Ч.
	8	ØI0AI L = 380	4	0,23	0,92	Г.Ч.
	9	ØI2AI L = I30	8	0,II	0,88	Б.Ч.
	I0	Ø8AI L = 500	2	0,20	0,4	Б.Ч.
	II	Ø25АШ L = I3600	4	52,4	209,6	Б.Ч.
	I2	ХМI	4I	0,55	22,55	В. 2-I4
				Итого:	375,4	
КП223	I	С1	I2	I,8	2I,6	В. 2-I4
	2	С2	3	2,9	8,7	В. 2-I4
	3	С5	2	3,I	6,2	В. 2-I4
	4	С9	2	0,7	I, 4	В. 2-I4
	5	МН3	2	32,8	65,6	В. 2-I4
	6	МН7	2	9,7	I9,4	В 2-I4
	7	Ø32АШ L = 720	4	4,54	I8,I6	Б.Ч.
	8	ØI0AI L = 380	4	0,23	0,92	Б.Ч.
	9	ØI2AI L = I30	8	0,II	0,88	Б.Ч.
	I0	Ø8AI L = 500	2	0,20	0,4	Б.Ч.
	II	Ø28АШ L = I3600	4	65,7	262,8	Б.Ч.
	I2	ХМ2	4I	0,65	22,55	В. 2-I4
				Итого:	428,6	

Инв. № подл. | Подпись и дата | Взам. инв. №

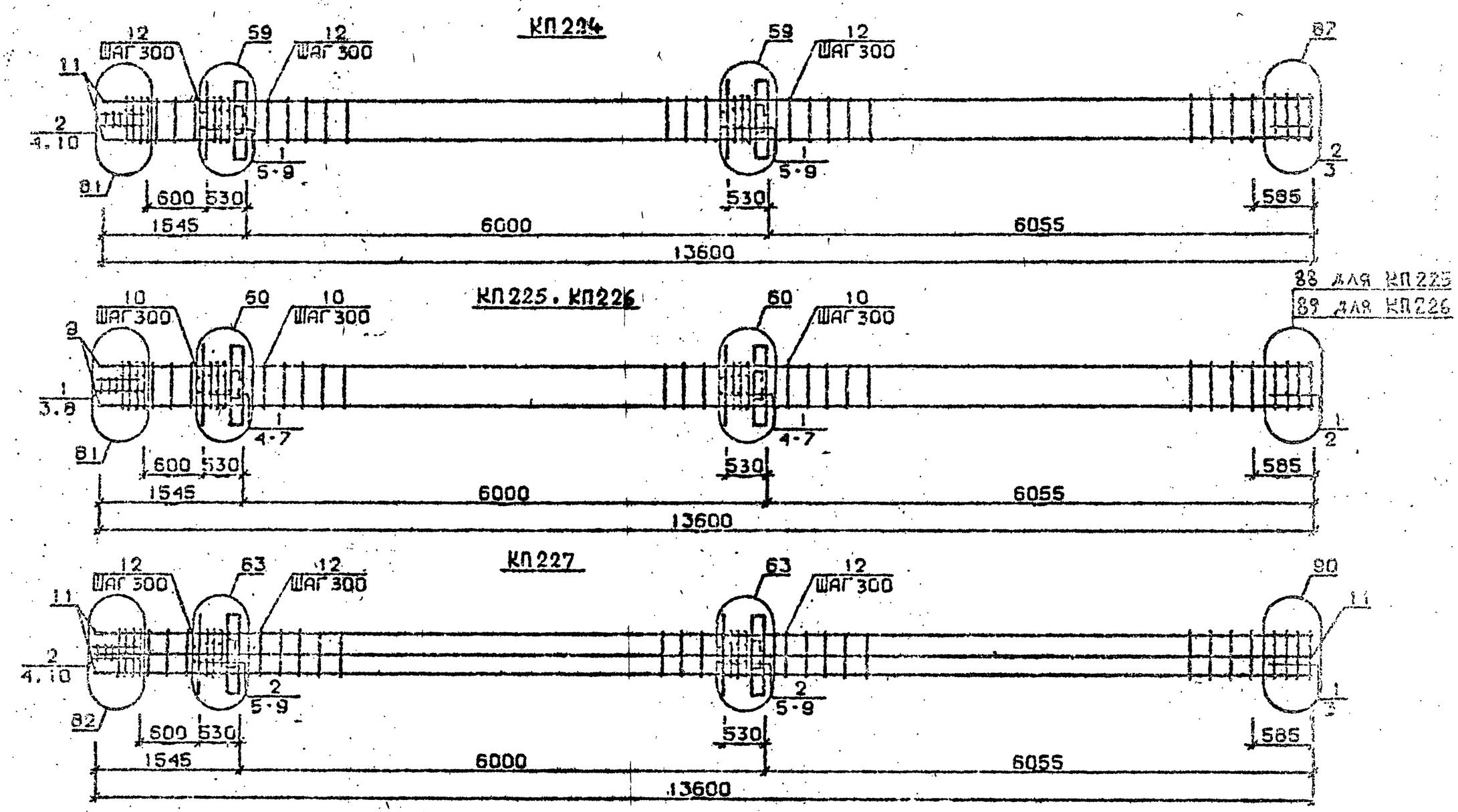

Арматура класса AI и AШ по ГОСТ 5781-82*
Детали см. I.020.I-2с/89 В.2-I3
Спецификацию см. лист 2

Разраб.	Чанкветадзе		1.020.1-2с/89 2-10 КП6
Проверил	Барбакадзе		
ГИП	Бускивадзе		Каркас пространственный КП224...КП227
Н.контр.	Барбакадзе		Стадия Р · Лист 1 · Листов 2 · ТбилЗНИИЭП

Формат А3

I.020.I-2с/89 В. 2-I0 Ч.2

Инв.№ подл. | Подп. и дата | Взам.инв.№

Марка пространственного каркаса	Поз.	Марка арматурного изделия		Кол.	Масса, кг		Обозначение документа
					I шт.	Всего	
КП224	I	С1		I0	I 8	I8,0	В. 2-I4
	2	С2		5	2 9	I4,5	В. 2-I4
	3	С6		2	3,7	7,4	В. 2-I4
	4	С9		2	0, 7	I, 4	В. 2-I4
	5	МН3		2	32,8	65,6	В. 2-I4
	6	МН7		2	9,7	I9,4	В. 2-I4
	7	Ø32АШ	L = 720	4	4,54	I8,16	Б.Ч.
	8	Ø10АI	L = 380	4	0,23	0,92	Б.Ч.
	9	Ø12АI	L = I30	8	0,II	0,88	Б.Ч.
	I0	Ø8АI	L = 500	2	0,20	0,4	Б.Ч.
	II	Ø32АШ	L = I3600	4	85,9	343,6	Б.Ч.
	I2	ХМ2		4I	0,55	22,55	В. 2-I4
					Итого:	512,8	
КП225	I	С2		I5	2,9	43,5	В. 2-I4
	2	С7		2	4,3	8,6	В. 2-I4
	3	С9		2	0, 7	I, 4	В. 2-I4
	4	МН3		2	32,8	65,6	В. 2-I4
	5	МН8		2	II,9	23,8	В. 2-I4
	6	Ø36АШ	L = 720	4	5,75	23,0	Б.Ч.
	7	Ø10АI	L = 380	4	0,23	0,92	Б.Ч.
	8	Ø8АI	L = 500	2	0,20	0,4	Б.Ч.
	9	Ø36АШ	L = I3600	4	I09,0	436,0	Б.Ч.
	I0	ХМ3		4I	0,88	36,08	В. 2-I4
					Итого:	638,3	
КП226	I	С2		I5	2,9	43,5	В. 2-I4
	2	С8		2	5,0	I0,0	В. 2-I4
	3	С9		2	0, 7	I, 4	В. 2-I4
	4	МН3		2	32,8	65,6	В. 2-I4
	5	МН8		2	II,9	23,8	В. 2-I4
	6	Ø36АШ	L = 720	4	5,75	23,0	Б.Ч.
	7	Ø10АI	L = 380	4	0,23	0,92	Б.Ч.
	8	Ø8АI	L = 500	2	0,20	0,4	Б.Ч.
	9	Ø40АШ	L = I3600	4	I34,0	536,0	Б.Ч.
	I0	ХМ3		4I	0,88	36,08	В. 2-I4
					Итого:	740,5	
КП227	I	С1		2	I,8	3,6	В. 2-I4
	2	С2		I3	2,9	37,7	В. 2-I4
	3	С6		2	3,7	7,4	В. 2-I4
	4	С9		2	0, 7	I 4	В. 2-I4
	5	МН3		2	32,8	65,6	В. 2-I4
	6	МН8		2	II,9	23,8	В. 2-I4
	7	Ø32АШ	L = 720	4	3,48	I3,92	Б.Ч.
	8	Ø36АШ	L = 720	4	5,75	23.0	Б.Ч.
	9	Ø10АI	L = 380	4	0,23	0,92	Б.Ч.
	I0	Ø8АI	L = 500	2	0,20	0,4	Б.Ч.
	II	Ø32АШ	L = I3600	8	85,9	687,2	Б.Ч.
	I2	ХМ2		4I	0,55	22,55	В. 2-I4
					Итого:	887,4	

Инв. № подл. | Подпись и дата | Взам. инв. №

КП228

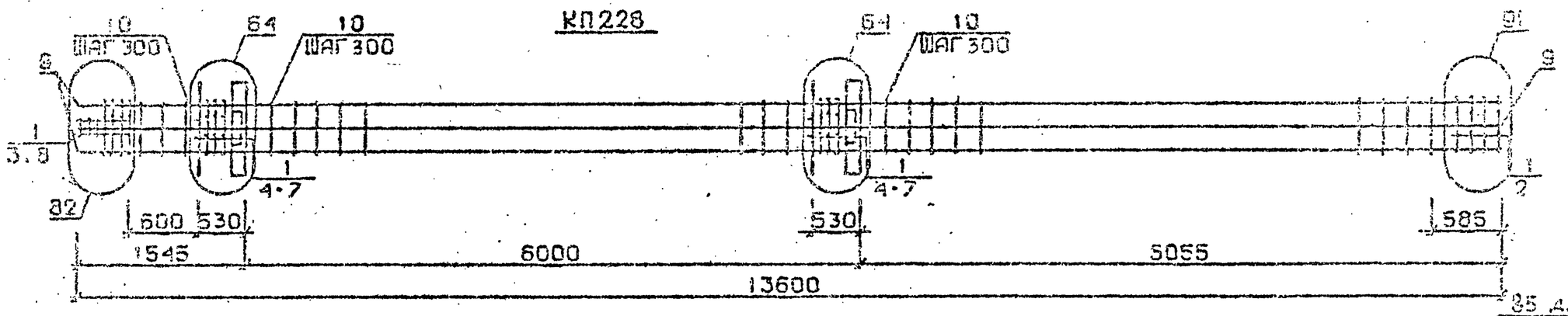

КП229...КП231

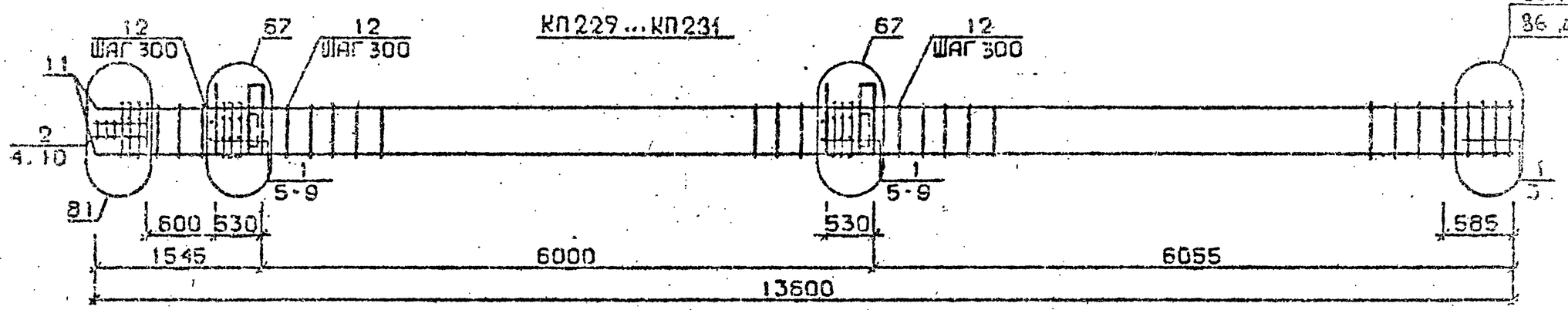

КП232

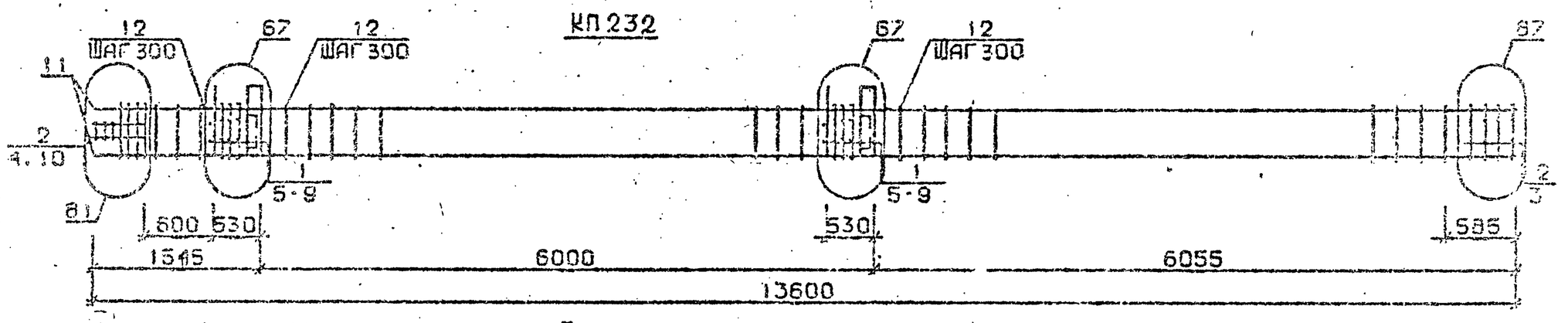

Арматура класса AI и AIII по ГОСТ 5781-82*

Детали см. I.020.I-2с/89 В.2-I3

Спецификацию см.лист 2

Разраб.	Чанкветадзе		
Проверил	Барбакадзе		
ГИП	Бускиваадзе		
Н.контр.	Барбакадзе		

1.020.1-2с/89 2-10 КП7

Каркас пространственная КП228...КП232

Стадия	Лист	Листов
Р	1	

ТбилЗНИИЭП

Инв.№ подл. | Подп. и дата | Взам.инв.№

Марка пространственного каркаса	Поз.	Марка арматурного изделия	Кол.	Масса, кг		Обозначение документа
				I шт.	Всего	
	I	C2	I5	2,9	43,5	В. 2-I4
	2	C7	2	4,3	8,6	В. 2-I4
	3	C9	2	0,7	I,4	В. 2-I4
	4	МН3	2	32,8	65,6	В. 2-I4
	5	МН8	2	II,9	23,8	В. 2-I4
КП228	6	Ø36АШ L = 720	8	5,75	46,0	Б.Ч.
	7	Ø10АI L = 380	4	0,23	0,92	Б.Ч.
	8	Ø8АI L = 500	2	0,20	0,4	Б.Ч.
	9	Ø36АШ L = I3600	8	I09,0	872,0	Б.Ч.
	I0	ХМ3	4I	0,88	22,55	В. 2-I4
				Итого:	I038,2	
	I	C1	I2	I,8	2I,6	В. 2-I4
	2	C2	3	2,9	8,7	В. 2-I4
	3	C5	2	2,2	4,4	В. 2-I4
	4	C9	2	0,7	I,4	В. 2-I4
	5	МН4	2	34,8	69,6	В. 2-I4
КП229	6	МН7	2	9,7	I9,4	В. 2-I4
	7	Ø32АШ L = 720	4	4,54	I8,I6	Б.Ч.
	8	Ø10АI L = 380	4	0,23	0,92	Б.Ч.
	9	Ø12АI L = I30	8	0,II	0,88	Б.Ч.
	I0	Ø8АI L = 500	2	0,20	0,4	Б.Ч.
	II	Ø20АШ L = I3600	4	33,5	I34,0	Б.Ч.
	I2	ХМI	4I	0,55	22,55	В. 2-I4
				Итого:	302,2	
	I	C1	I2	I,8	2I,6	В. 2-I4
	2	C2	3	2,9	8,7	В. 2-I4
	3	C5	2	3,I	6,2	В. 2-I4
КП230	4	C9	2	0,7	I,4	В. 2-I4
	5	МН4	2	34,8	69,6	В. 2-I4
	6	МН7	2	9,7	I9,4	В. 2-I4
	7	Ø32АШ L = 720	4	4,54	I8,I6	Б.Ч.
	8	Ø10АI L = 380	4	0,23	0,92	Б.Ч.
	9	Ø12АI L = I30	3	0,II	0,33	Б.Ч.
	I0	Ø8АI L = 500	2	0,20	0,4	Б.Ч.

Марка пространственного каркаса	Поз.	Марка арматурного изделия	Кол.	Масса, кг		Обозначение документа
				I шт.	Всего	
КП230	II	Ø25АШ L = I3600	4	52,4	209,6	Б.Ч.
	I2	ХМI	4I	0,55	22,55	В. 2-I4
				Итого:	378,8	
	I	C1	I2	I,8	2I,6	В. 2-I4
	2	C2	3	2,9	8,7	В. 2-I4
	3	C5	2	3,I	6,2	В. 2-I4
	4	C9	2	0,7	I,4	В. 2-I4
	5	МН4	2	34,8	69,6	В. 2-I4
КП23I	6	МН7	2	9,7	I9,4	В. 2-I4
	7	Ø32АШ L = 720	4	4,54	I8,I6	Б.Ч.
	8	Ø10АI L = 380	4	0,23	0,92	Б.Ч.
	9	Ø12АI L = I30	8	0,II	0,88	Б.Ч.
	I0	Ø8АI L = 500	2	0,20	0,4	Б.Ч.
	II	Ø28АШ L = I3600	4	65,7	262,8	Б.Ч.
	I2	ХМ2	4I	0,55	22,55	В. 2-I4
				Итого:	432,8	
	I	C1	I0	I,8	I8,0	В. 2-I4
	2	C2	5	2,9	I4,5	В. 2-I4
	3	C6	2	3,7	7,4	В. 2-I4
	4	C9	2	0,7	I,4	В. 2-I4
	5	МН4	2	34,8	69,6	В. 2-I4
КП232	6	МН7	2	9,7	I9,4	В. 2-I4
	7	Ø32АШ L = 720	4	4,54	I8,I6	Б.Ч.
	8	Ø10АI L = 380	4	0,23	0,92	Б.Ч.
	9	Ø12АI L = I30	8	0,II	0,88	Б.Ч.
	I0	Ø8АI L = 500	2	0,20	0,4	Б.Ч.
	II	Ø32АШ L = I3600	4	85,9	343,6	Б.Ч.
	I2	ХМ2	4I	0,55	22,55	В. 2-I4
				Итого:	516,8	

Инв. № подл. | Подпись и дата | Взам. инв. №

КП233; КП234

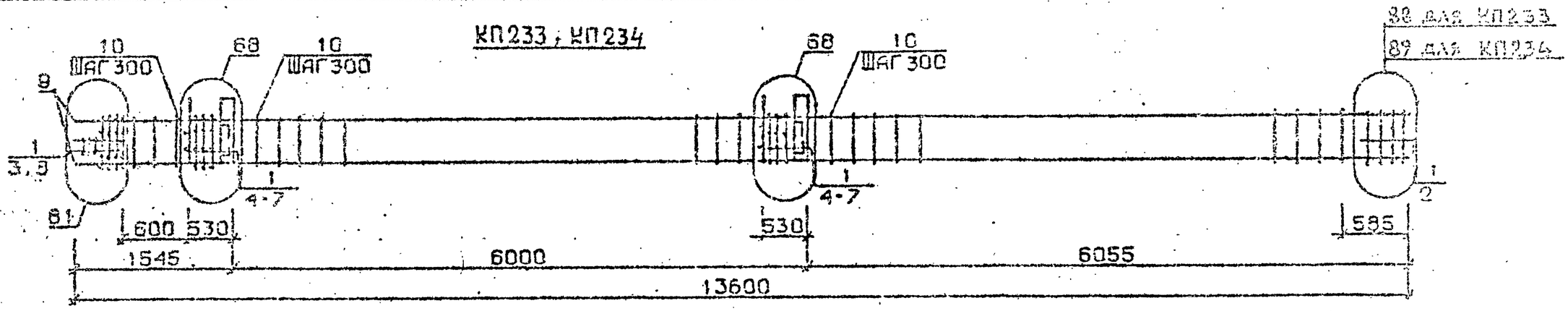

КП235

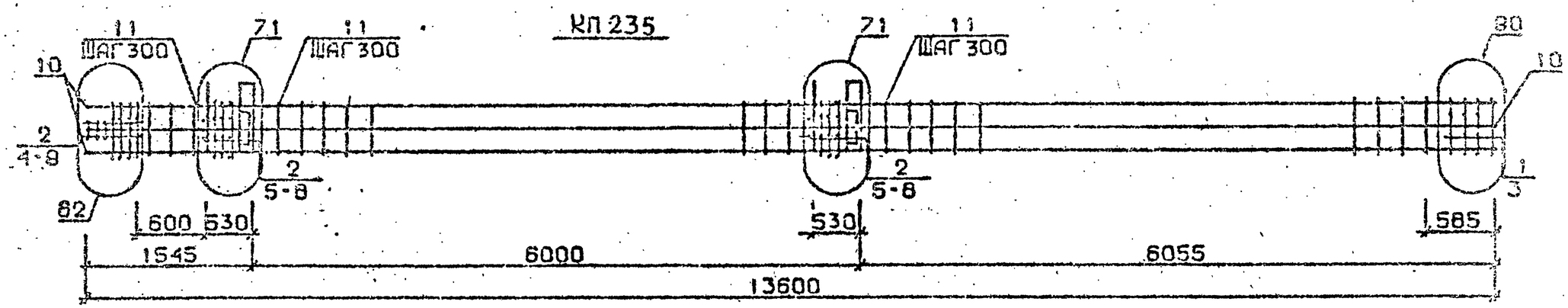

Арматура класса AI и AIII по ГОСТ 5781-82*
Деталя см. 1.020.1-2с/89 В.2-13
Спецификацию см.лист 2

Разраб.	Цанкветадзе			1.020.1-2с/89 2-10 КП18
Проверил	Барбакадзе			
ГИП	Бускиладзе			Каркас пространственный КП233...КП235
Н.контр.	Барбакадзе			Стадия Р; Лист 1; Листов 2; ТбилЗНИИЭП

Инв.№подл. | Подп. и дата | Взам.инв.№

Формат А3

Марка пространственного каркаса	Поз.	Марка арматурного изделия	Кол.	Масса, кг		Обозначение документа
				I шт.	Всего	
КП233	I	С2	I5	2,9	43,5	В. 2-I4
	2	С7	2	4,3	8,6	В. 2-I4
	3	С9	2	0, 7	I, 4	Б. 2-I4
	4	МН4	2	34,8	69,6	В. 2-I4
	5	МН8	2	II,9	23,6	В. 2-I4
	6	Ø36АШ L = 720	4	5,75	23,0	Б.Ч.
	7	Ø10АI L = 380	4	0,23	0,92	Б.Ч.
	8	Ø8АI L = 500	2	0,20	0,4	Б.Ч.
	9	Ø36АШ L = I3600	4	I09,0	436,0	Б.Ч.
	I0	ХМ3	4I	0,88	22,5	В. 2-I4
				Итого:	643,2	
КП234	I	С2	I5	2,9	43,5	В. 2-I4
	2	С8	2	5.0	I0,0	В. 2-I4
	3	С9	2	0, 7	I, 4	В. 2-I4
	4	МН4	2	34,8	69,6	В. 2-I4
	5	МН8	2	II,9	23,8	В. 2-I4
	6	Ø36АШ L = 720	4	5,75	23,0	Б.Ч.
	7	Ø10АI L = 380	4	0,23	0,92	Б.Ч.
	8	Ø8АI L = 500	2	0,20	0,4	Б.Ч.
	9	Ø40АШ L =I3600	4	I34,0	536,0	Б.Ч.
	I0	ХМ3	4I	0,88	36.08	В. 2-I4
				Итого:	744.6	
КП235	I	С5	2	I,8	3,6	В. 2-I4
	2	С4	I3	2,9	37,7	В. 2-I4
	3	С6	2	3,7	7,4	В. 2-I4
	4	С9	2	0, 7	I, 4	В. 2-I4
	5	МН4	2	34,8	69,6	В. 2-I4
	6	МН9	2	I7,3	34,6	В. 2-I4
	7	Ø32 III L = 720	4	4,54	I6,16	Б.Ч.
	8	Ø10. I- L = 380	4	0,23	0,92	Б.Ч.
	9	Ø8АI- L = 500	2	0,20	0,4	Б.Ч.
	I0	Ø32АШ L =I3600	8	85,9	687,2	Б.Ч.
	II	ХМ2	4I	0,55	22.55	В. 2-I4
				Итого:	883.5	

Марка пространственного каркаса	Поз.	Марка арматурного изделия	Кол.	Масса, кг		Обозначение документа
				I шт.	Всего	

Т.020.I-20/89 I, 2 I0 ч.2

Инв. № подл. | Подпись и дата | Взам. инв. №

85 для КП236,
86 для КП237
и КП238

КП236...КП238

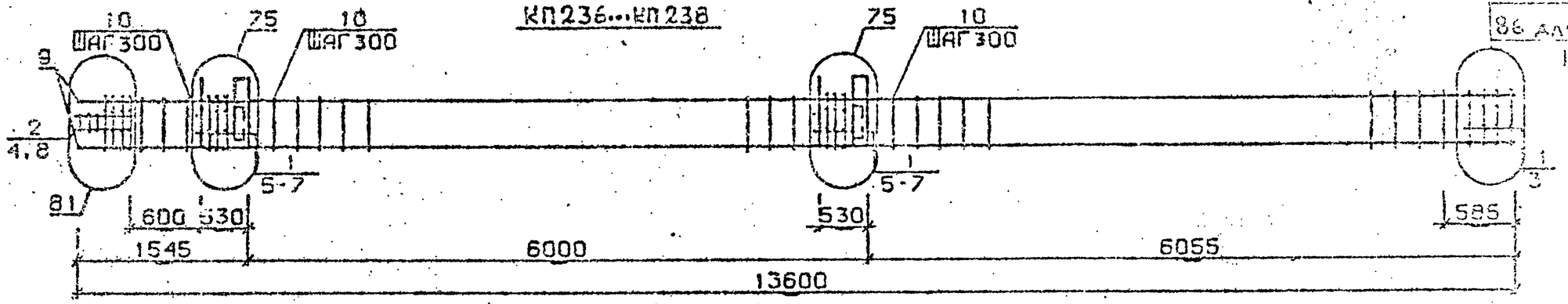

КП239

87

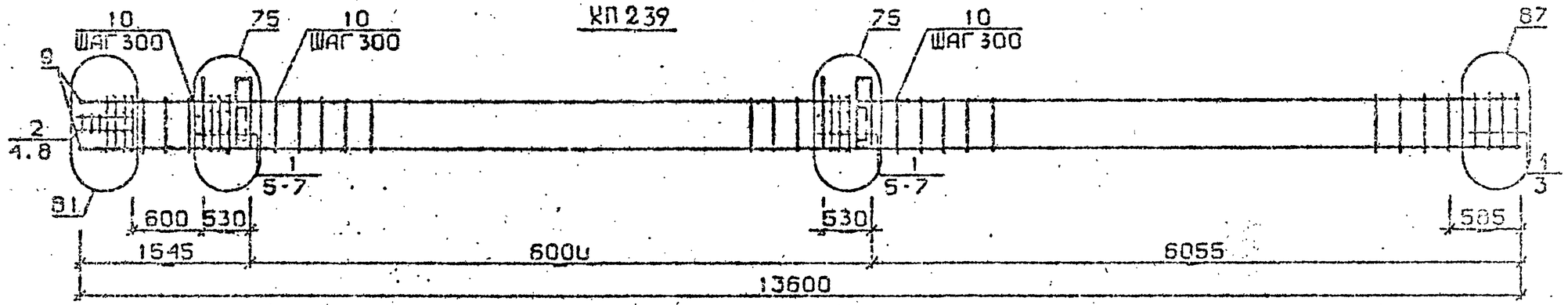

88 для КП240
89 для КП241

КП240, КП241

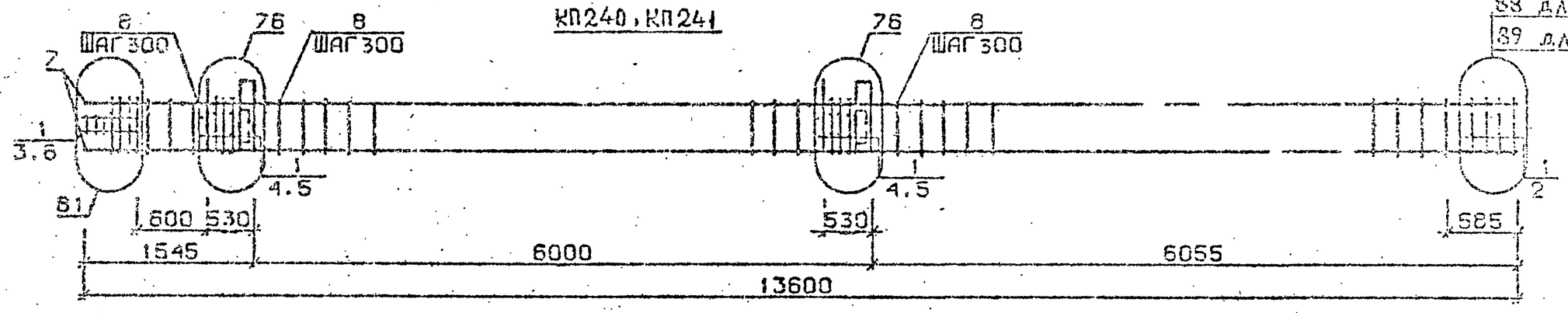

Арматура класса AI и AIII по ГОСТ 5781-82*
Детали см. I.020.I-2с/89 В.2-13
Спецификации см.лист 2

Разраб.	Чанкветадзе		1.020.1-2с/89 2-10 КП9
Проверил	Барбакадзе		
ГИП	Бускивадзе		Каркас пространственный КП236...КП241
Н.контр.	Барбакадзе		Стадия Р; Лист 1; Листов 2; ТбилЗНИИЭП

Инв.№подл. | Подп. и дата | Взам.инв.№

Марка пространственного каркаса	Поз.	Марка арматурного изделия	Кол.	Масса, кг		Обозначение документа
				I шт.	Всего	
КП236	I	CI	I2	I,8	2I,6	В. 2-I4
	2	C2	3	2,9	8,7	В. 2-I4
	3	C4	2	2,2	4,4	В. 2-I4
	4	C9	2	0, 7	I, 4	В. 2-I4
	5	МН5	2	27,6	55,2	В. 2-I4
	6	МН7	4	9,7	38,8	В. 2-I4
	7	Ø12AI L = I30	8	0,II	0,88	Б.Ч.
	8	Ø8AI L = 500	2	0,20	0,4	Б.Ч.
	9	Ø20AIII L = I3600	4	33,5	I34,0	Б.Ч.
	I0	ХМI	4I	0,55	22,55	В. 2-I4
				Итого:	287,9	
КП237	I	CI	I2	I,8	2I,6	В. 2-I4
	2	C2	3	2,9	8,7	В. 2-I4
	3	C5	2	3,I	6,2	В. 2-I4
	4	C9	2	0, 7	I, 4	В. 2-I4
	5	МН5	2	27,6	55,2	В. 2-I4
	6	МН7	4	9,7	38,8	В. 2-I4
	7	Ø12AI L = I30	3	0,II	0,33	Б.Ч.
	8	Ø8AI L = 500	2	0,20	0,4	Б.Ч.
	9	Ø25AIII L = I3600	4	52,4	209,6	Б.Ч.
	I0	ХМI	4I	0,55	22,55	В. 2-I4
				Итого:	364,7	
КП238	I	CI	I2	I,8	2I,6	В. 2-I4
	2	C2	3	2,9	8,7	В. 2-I4
	3	C5	2	3,I	6,2	В. 2-I4
	4	C9	2	0, 7	I, 4	В. 2-I4
	5	МН5	2	27,6	55,2	В. 2-I4
	6	МН7	4	9,7	38,8	В. 2-I4
	7	Ø12AI L = I30	8	0,II	0,88	Б.Ч.
	8	Ø8AI L = 500	2	0,20	0,4	Б.Ч.
	9	Ø28AIII L = I3600	4	65,7	262,8	Б.Ч.
	I0	ХМ2	4I	0,55	22,55	В. 2-I4
				Итого:	418,5	

Марка пространственного каркаса	Поз.	Марка арматурного изделия	Кол.	Масса, кг		Обозначение документа
				I шт.	Всего	
КП239	I	CI	I2	I,8	2I,6	В. 2-I4
	2	C2	3	2,9	8,7	В. 2-I4
	3	C6	2	3,7	7,4	В. 2-I4
	4	C9	2	0, 7	I, 4	В. 2-I4
	5	МН5	2	27,6	55,2	В. 2-I4
	6	МН7	4	9,7	38,8	В. 2-I4
	7	Ø12AI L = I30	8	0,II	0,88	Б.Ч.
	8	Ø8AI L = 500	2	0,20	0,4	Б.Ч.
	9	Ø32AIII L = I3600	4	85,9	343,6	Б.Ч.
	I0	ХМ2	4I	0,55	22,55	В. 2-I4
				Итого:	501,5	
КП240	I	C2	I5	2,9	43,5	В. 2-I4
	2	C7	2	4,3	8,6	В. 2-I4
	3	C9	2	0, 7	I, 4	В. 2-I4
	4	МН5	2	27,6	55,2	В. 2-I4
	5	МН8	4	II,9	47,6	В. 2-I4
	6	Ø8AI L = 500	2	0,20	0,4	Б.Ч.
	7	Ø36AIII L = I3600	4	I09,0	436,0	Б.Ч.
	8	ХМ3	4I	0,88	36,08	В. 2-I4
				Итого:	628,7	
КП24I	I	C2	I5	2,9	43,5	В. 2-I4
	2	C8	2	5,0	I0,0	В. 2-I4
	3	C9	2	0, 7	I, 4	В. 2-I4
	4	МН5	2	27,6	55,2	В. 2-I4
	5	МН8	4	II,9	47,6	В. 2-I4
	6	Ø8AI L = 500	2	0,20	0,4	Б.Ч.
	7	Ø40AIII L = I3600	4	I34,0	536,0	Б.Ч.
	8	ХМ3	4I	0,88	36,08	В. 2-I4
				Итого:	730,1	

Инв. № подл. | Подпись и дата | Взам. инв. №

Формат А3

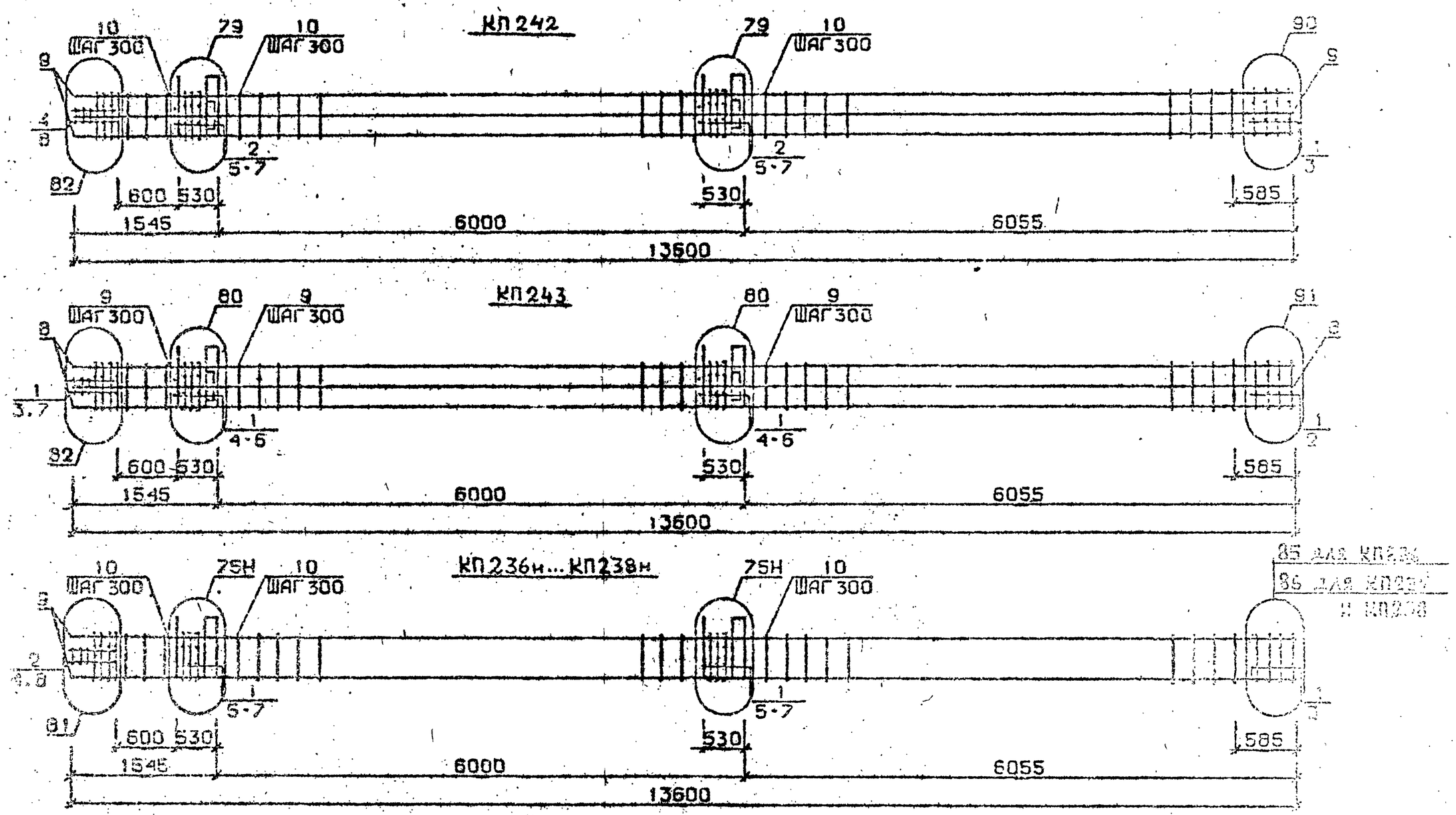

Арматура класса АI и АШ по ГОСТ 5781-82*
Детали см. I.020.I-2с/89 В.2-I3
Спецификацию см. лист 2

РАЗРАБ.	ЧАНКВЕТАДЗЕ		1.020.1-2с/89 2-10 КП20
ПРОВЕРИЛ	БАРБАКАДЗЕ		
ГИП	БУСКИВАДЗЕ		КАРКАС ПРОСТРАНСТВЕННЫЙ КП242, КП243 КП236н...КП238н
Н.КОНТР	БАРБАКАДЗЕ		Стадия Р / Лист 1 / Листов 2
			ТбилЗНИИЭП

ИНВ.№ ПОДЛ. | ПОДП. И ДАТА | ИНВ.№ ПОДЛ.

Марка пространственного каркаса	Поз.	Марка арматурного изделия	Кол.	Масса, кг		Обозначение документа
				I шт.	Всего	
КП242	I	С1	2	I,8	3,6	В. 2-I4
	2	С2	I3	2,9	2,9	В. 2-I4
	3	С6	2	3,7	7,4	В. 2-I4
	4	С9	2	0, 7	I, 4	В. 2-I4
	5	МН5	2	27,6	55,2	В. 2-I4
	6	МН8	2	II,9	23,8	В. 2-I4
	7	МН9	2	I7,3	34,6	В. 2-I4
	8	Ø8АI L = 500	2	0,20	0,4	Б.Ч.
	9	Ø32АШ L = I3600	8	85,9	687,2	Б.Ч.
	I0	ХМ2	4I	0,55	22.55	В. 2-I4
				Итого:	873.8	
КП243	I	С2	I5	2,9	43,5	В. 2-I4
	2	С7	2	4,3	8,6	В. 2-I4
	3	С9	2	0, 7	I, 4	В. 2-I4
	4	МН5	2	27,6	55,2	В. 2-I4
	5	МН8	2	II,9	23,8	В. 2-I4
	6	МНI0	2	20,8	4I,6	В. 2-I4
	7	Ø8АI L = 500	2	0,20	0,4	Б.Ч.
	8	Ø36АШ L = I3600	8	I09,0	872,0	Б.Ч.
	9	ХМ3	4I	0,88	36.08	В. 2-I4
				Итого:	1082,5	
КП236н	I	С1	I2	I,8	2I,6	В. 2-I4
	2	С2	3	2,9	8,7	В. 2-I4
	3	С4	2	2,2	4,4	В. 2-I4
	4	С9	2	0, 7	I, 4	В. 2-I4
	5	МН5н	2	27,6	55,2	В. 2-I4
	6	МН7	4	9,7	38,8	В. 2-I4
	7	Ø12АI L = I30	8	0,II	0,88	Б.Ч.
	8	Ø8АI L = 500	2	0,20	0,4	Б.Ч.
	9	Ø20АШ L = I3600	4	33,5	I34,0	Б.Ч.
	I0	ХМI	4I	0,55	22,55	В. 2-I4
				Итого:	287.9	

Марка пространственного каркаса	Поз.	Марка арматурного изделия	Кол.	Масса, кг		Обозначение документа
				I шт.	Всего	
КП237н	I	С1	I2	I,8	2I,6	В. 2-I4
	2	С2	3	2,9	8,7	В. 2-I4
	3	С5	2	3,I	6,2	В. 2-I4
	4	С9	2	0, 7	I, 4	В. 2-I4
	5	МН5н	2	27,6	55,2	В. 2-I4
	6	МН7	4	9,7	38,8	В. 2-I4
	7	Ø12АI L = I30	8	0,II	0,88	Б.Ч.
	8	Ø8АI L = 500	2	0,20	0,4	Б.Ч.
	9	Ø25АШ L = I3600	4	52,4	209,6	Б.Ч.
	I0	ХМI	4I	0,55	22,55	В. 2-I4
				Итого:	364.7	
КП238н	I	С1	I2	I,8	2I,6	В. 2-I4
	2	С2	3	2,9	8,7	В. 2-I4.
	3	С5	2	3,I	6,2	В. 2-I4
	4	С9	2	0, 7	I, 4	В. 2-I4
	5	МН5н	2	27,6	55,2	В. 2-I4
	6	МН7	4	9,7	38,8	В. 2-I4
	7	Ø12АI L = I30	8	0,II	0,88	Б.Ч.
	8	Ø8АI L = 500	2	0,20	0,4	Б.Ч.
	9	Ø28АШ L = I3600	4	65,7	262,8	Б.Ч.
	I0	ХМ2	4I	0,55	22.55	В. 2-I4
				Итого:	418.5	

I.020.I-2с/89 В. 2-I0 ч.2

Инв. № подл. | Подпись и дата | Взам. инв. №

1.020.1-2с/89 В.2-13

КП239н

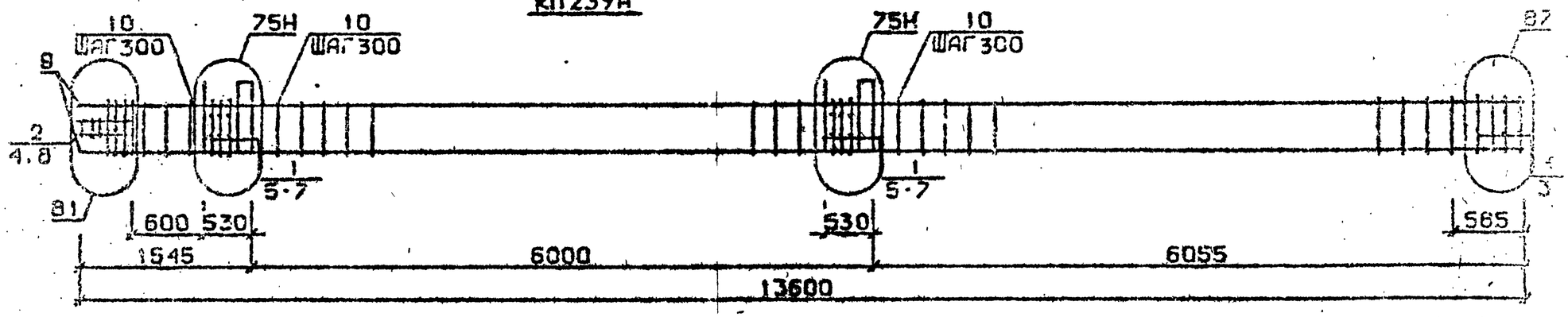

КП240н, КП241н

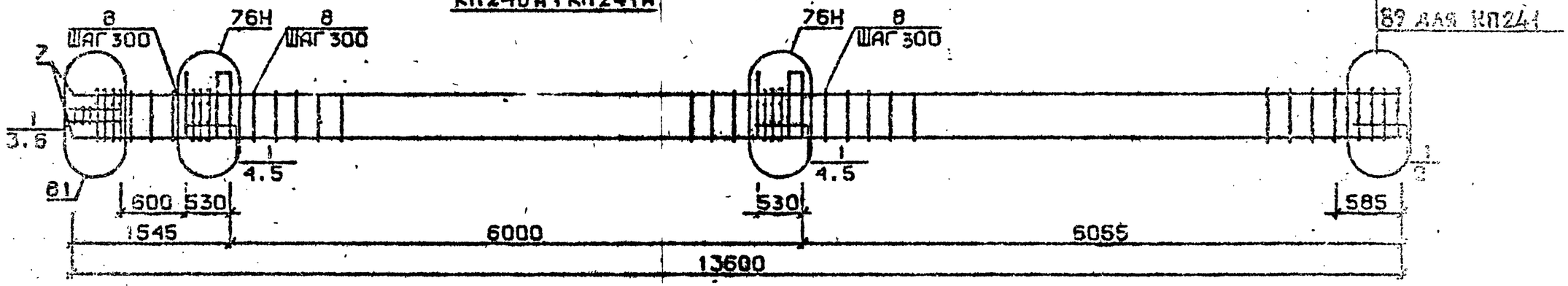

В8 для КП240
В9 для КП241

Арматура класса AI и AII по ГОСТ 5781-82*
Деталя см. I.020.I-2с/89 В.2-I3
Спецификацию см. лист 2

Гл.раб.	Чанкветадзе		1.020.1-2с/89 2-10 КП21	
Проверил	Барбакадзе			
ГИП	Бускивадзе			
Н.контр.	Барбакадзе		Каркас пространственный КП239н...КП241н	Стадия: Р; Лист: 1; Листов: 2; ТбилЗНИИЭП

Инв.№подл. | Подп. и дата | Взам.инв.№

Формат А3

Марка пространственного каркаса	Поз.	Марка арматурного изделия	Кол.	Масса, кг		Обозначение документа
				I шт.	Всего	
КП239н	I	С1	I2	I,8	2I,6	В. 2-I4
	2	С2	3	2,9	8,7	В. 2-I4
	3	С6	2	3,7	7,4	В. 2-I4
	4	С9	2	0,.7	I, 4	В. 2-I4
	5	МН5н	2	27,6	55,2	В. 2-I4
	6	МН7	4	9,7	38,8	В. 2-I4
	7	Ø12АI L = I30	8	0,II	0,88	Б.Ч.
	8	Ø8АI L = 500	2	0,20	0,4	Б.Ч.
	9	Ø32АШ L = I3600	4	85,9	343,6	Б.Ч.
	I0	ХМ2	4I	0,55	22.55	В. 2-I4
				Итого:	504,5	
КП240н	I	С2	I5	2,9	43,5	В. 2-I4
	2	С7	2	4,3	8,6	В. 2-I4
	3	С9	2	0, 7	I, 4	В. 2-I4
	4	МН5н	2	27,6	55,2	Б. 2-I4
	5	МН8	4	II,9	47,6	В. 2-I4
	6	Ø8АI L = 500	2	0,20	0,4	Б.Ч.
	7	Ø36АШ L = I3600	4	I09,0	436,0	Б.Ч.
	8	ХМ3	4I	0,88	36,08	В. 2-I4
				Итого:	628.7	
КП24Iн	I	С2	I5	2,9	43,5	В. 2-I4
	2	С8	2	5,0	I0,0	В. 2-I4
	3	С9	2	0, 7	I, 4	В. 2-I4
	4	МН5н	2	27,6	55,2	В. 2-I4
	5	МН8	4	II,9	47,6	В. 2-I4
	6	Ø8АI L = 500	2	0,20	0,4	Б.Ч.
	7	Ø40АШ L = I3600	4	I34,0	536,0	Б.Ч.
	8	ХМ3	4I	0,88	36,08	В. 2-I4
				Итого:	730,I	

Марка пространственного каркаса	Поз.	Марка арматурного изделия	Кол.	Масса, кг		Обозначение документа
				I шт.	Всего	

1.020.I-2с/89 в. 2-I0 ч.2

Инв. № подл. | Подпись и дата | Взам. инв. №

КП 242н

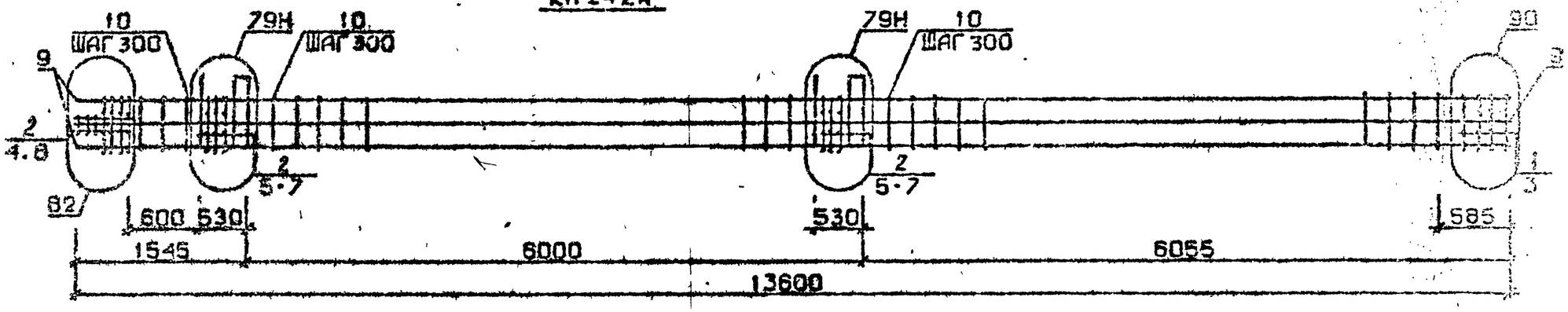

КП 243н

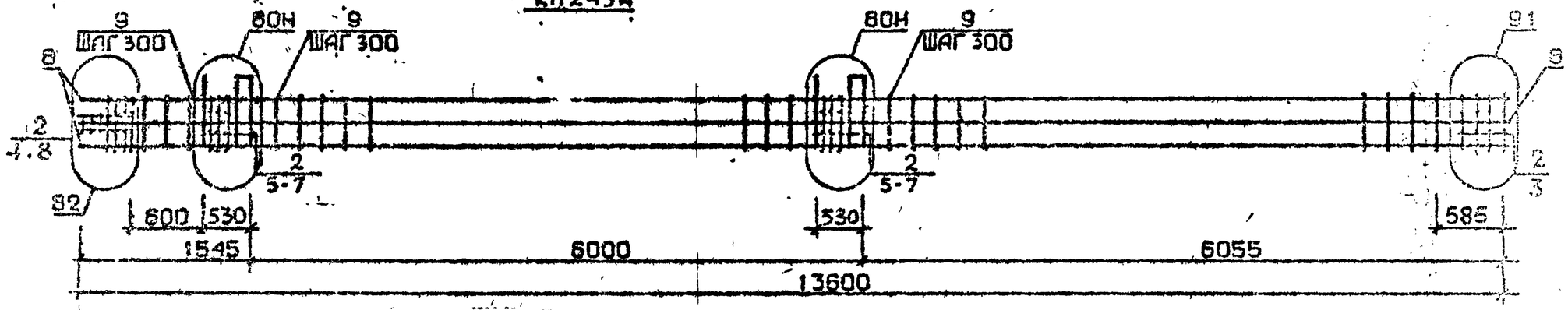

Арматура класса AI и AIII по ГОСТ 5781-82*
Детали см. I.020.I-2с/89 В.2-I3
Спецификацию см. лист 2

ГАЗРАБ.	ЧАНКВЕТАДЗЕ		
ПРОВЕРИЛ	БАРБАКАДЗЕ		
ГИП	БУСКИВАДЗЕ		
Н.КОНТР.	БАРБАКАДЗЕ		

1.020-1-2с/89 2-10 КП22

Каркас пространственный КП242н, КП243н

Стадия	Лист	Листов
Р	1	2

ТбилЗНИИЭП

Инв.№подл. | Подп. и дата | Взам.инв.№

Формат А3

Марка пространственного каркаса	Поз.	Марка арматурного изделия	Кол.	Масса, кг I шт.	Масса, кг Всего	Обозначение документа
КП242н	I	CI	2	I,8	3,6	В. 2-I4
	2	C2	I3	2,9	37,7	В. 2-I4
	3	C6	2	3,7	7,4	В. 2-I4
	4	C9	2	0, 7	I, 4	В. 2-I4
	5	МН5н	2	27,6	55,2	В. 2-I4
	6	МН8	2	II,9	23,8	В. 2-I4
	7	МН9	2	I7,3	34,6	В. 2-I4
	8	Ø8AI L = 500	2	0,20	0,4	Б.Ч.
	9	Ø32АШ L = I3600	8	85,9	687,2	Б.Ч.
	10	ХМ2	41	0,55	22.55	В. 2-I4
				Итого:	873,8	
КП243н	2	C2	I5	2,9	43,5	В. 2-I4
	3	C7	2	4,3	8,6	В. 2-I4
	4	C9	2	0, 7	I, 4	В. 2-I4
	5	МН5н	2	27,6	55,2	В. 2-I4
	6	МН8	2	II,9	23,8	В. 2-I4
	7	МНIO	2	20,8	4I,6	В. 2-I4
	8	Ø8AI L = 500	2	0,20	0,4	Б.Ч.
	9	Ø36АШ L = I3600	8	I09,0	872,0	Б.Ч.
	IO	ХМ3	41	0,88	36,08	В. 2-I4
				Итого:	1082,5	

Марка пространственного каркаса	Поз.	Марка арматурного изделия	Кол.	Масса, кг I шт.	Масса, кг Всего	Обозначение документа

I.020.I-2с/89 В. 2-10-ч.2

Инв. № подл. | Подпись и дата | Взам. инв. №

Формат А3

85 для КП244
86 для КП245
и КП246

КП244...КП246

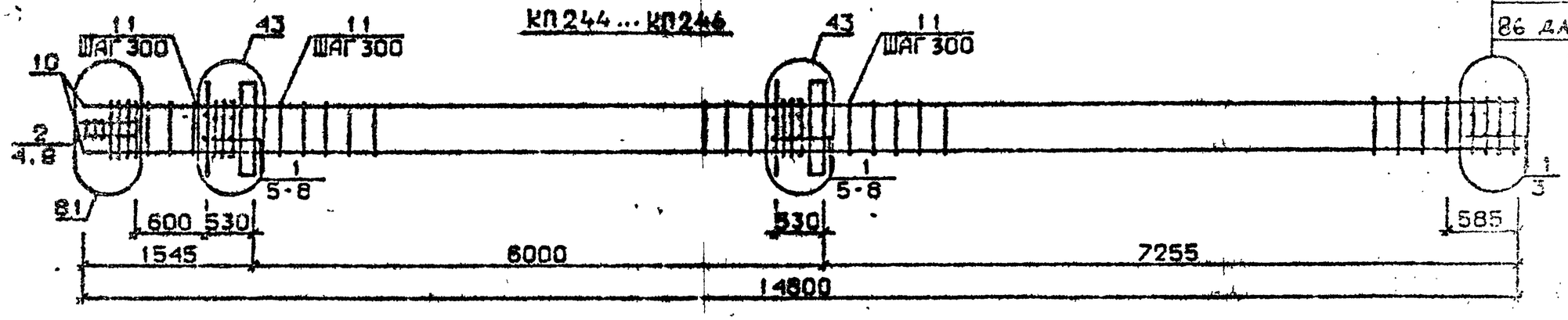

КП247

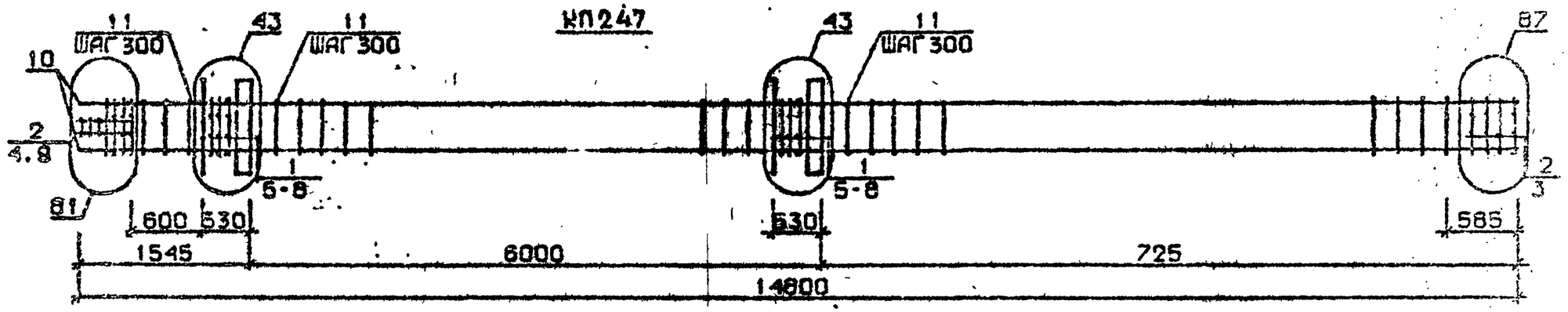

КП248, КП249

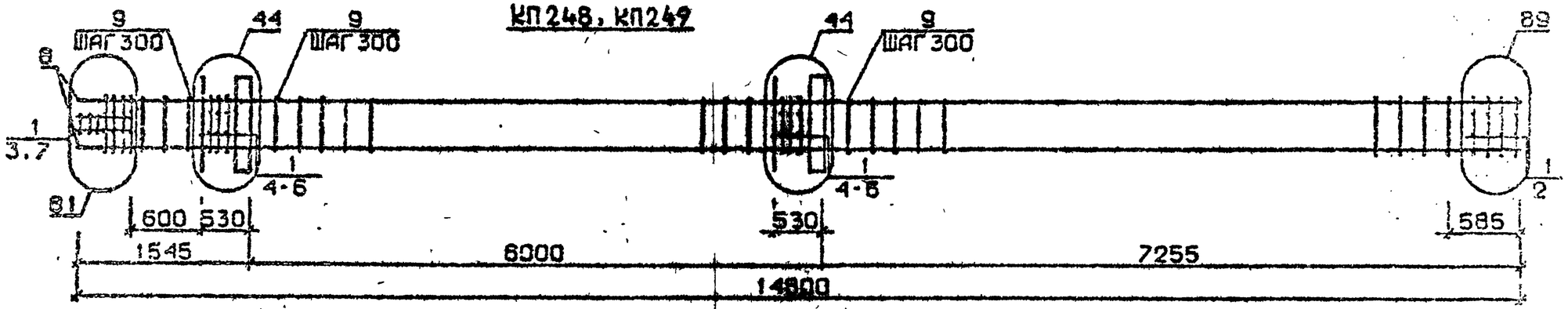

Арматура класса AI и AIII по ГОСТ 5781-82*
Детали см. . I.020.I-2с/89 В.2-13
Спецификацию см. лист 2

Разраб.	Чанкветадзе		1.020.1-2с/89 2-10 К123
Проверил	Барбакадзе		
ГИП	Бускивадзе		Каркас пространственный КП244...КП249
Н.контр.	Барбакадзе		Стадия Р; Лист 1; Листов 2; ТбилЗНИИЭП

Инв.№подл. | Подпись и дата | Взам.инв.№

Формат А3

Марка пространственного каркаса	Поз.	Марка арматурного изделия	Кол.	Масса, кг		Обозначение документа
				I шт.	Всего	
КП244	I	СI	I2	I,8	2I,6	В. 2-I4
	2	С2	3	2,9	8,7	В. 2-I4
	3	С4	2	2,2	4,4	В. 2-I4
	4	С9	2	0, 7	I, 4	В. 2-I4
	5	МНI	2	25,60	5I,2	В. 2-I4
	6	Ø32АШ L = 720	4	4,54	I8,I6	Б.Ч.
	7	ØIOAI L = 380	4	0,23	0,92	Б.Ч.
	8	ØI2AI L = I30	8	0,II	0,88	Б.Ч.
	9	Ø8AI L = 500	2	0,20	0,4	Б.Ч.
	I0	Ø20АШ L = I4800	4	36,5	I46,0	Б.Ч.
	II	ХМI	44	0,55	24,2	В. 2-I4
				Итого:	277,9	
КП245	I	СI	I2	I,8	2I,6	В. 2-I4
	2	С2	3	2,9	8,7	В. 2-I4
	3	С5	2	3,I	6,2	В. 2-I4
	4	С9	2	0, 7	I, 4	В. 2-I4
	5	МНI	2	25,60	5I,2	В. 2-I4
	6	Ø32АШ L = 720	4	4,54	I8,I6	Б.Ч.
	7	ØIOAI L = 380	4	0,23	0,92	Б.Ч.
	8	ØI2AI L = I30	8	0,II	0,88	Б.Ч.
	9	Ø8AI L = 500	2	0,20	0,4	Б.Ч.
	I0	Ø25АШ L = I4800	4	52,4	209,6	Б.Ч.
	II	ХМI	44	0,55	24.2	В. 2-I4
				Итого:	362.3	
КП246	I	СI	I2	I,8	2I,6	В. 2-I4
	2	С2	3	2,9	8,7	В. 2-I4
	3	С5	2	3,I	6,2	В. 2-I4
	4	С9	2	0, 7	I, 4	В. 2-I4
	5	МНI	2	25,60	5I,2	В. 2-I4
	6	Ø32АШ L = 720	4	4,54	I8,I6	Б.Ч.
	7	ØIOAI L = 380	4	0,23	0,92	Б.Ч.
	8	ØI2AI L = I30	8	0,II	0,88	Б.Ч.
	9	Ø8AI L = 500	2	0,20	0,4	Б.Ч.
	I0	Ø28АШ L = I4800	4	7I,5	286,0	Б.Ч.

Марка пространственного каркаса	Поз.	Марка арматурного изделия	Кол.	Масса, кг		Обозначение документа
				I шт.	Всего	
КП246	II	ХМ2	44	0,55	24,2	В. 2-I4
				Итого:	419,7	
КП247	I	СI	I0	I,8	I8,0	В. 2-I4
	2	С2	5	2,9	I4,5	В. 2-I4
	3	С6	2	3,7	7,4	В. 2-I4
	4	С9	2	0, 7	I, 4	В. 2-I4
	5	МНI	2	25,60	5I,2	В. 2-I4
	6	Ø32АШ L = 720	4	4,54	I8,I6	Б.Ч.
	7	ØIOAI L = 380	4	0,23	0,92	Б.Ч.
	8	ØI2AI L = I30	8	0,II	0,88	Б.Ч.
	9	Ø8AI L = 500	2	0,20	0,4	Б.Ч.
	I0	Ø32АШ L = I4800	4	93,4	373,6	Б.Ч.
	II	ХМ2	44	0,55	24.2	В. 2-I4
				Итого:	510,7	
КП248	I	С2	I5	2,9	43,5	В. 2-I4
	2	С7	2	4,3	8,6	В. 2-I4
	3	С9	2	0, 7	I, 4	В. 2-I4
	4	МНI	2	25,60	5I,2	В. 2-I4
	5	Ø36АШ L = 720	4	5,75	23,0	Б.Ч.
	6	ØIOAI L = 380	4	0,23	0,92	Б.Ч.
	7	Ø8AI L = 500	2	0,20	0,4	Б.Ч.
	8	Ø36АШ L = I4800	4	II8,0	472,0	Б.Ч.
	9	ХМ3	44	0,88	38.72	В. 2-I4
				Итого:	639,7	
КП249	I	С2	I5	2,9	43,5	В. 2-I4
	2	С8	2	5,0	I0.0	В. 2-I4
	3	С9	2	0, 7	I, 4	В. 2-I4
	4	МНI	2	25,60	5I,2	В. 2-I4
	5	Ø36АШ L = 720	4	5,75	23,0	Б.Ч.
	6	ØIOAI L = 380	4	0,23	0,92	Б.Ч.
	7	Ø8AI L = 500	2	0,20	0,4	Б.Ч.
	8	Ø40АШ L = I4800	4	I46,0	584,0	Б.Ч.
	9	ХМ3	44	0,88	38.72	В. 2-I4
				Итого:	753,1	

I.020.I-2о/89 В. 2-I0 4.2

Инв. № подл. | Подпись и дата | Взам. инв. №

КП250

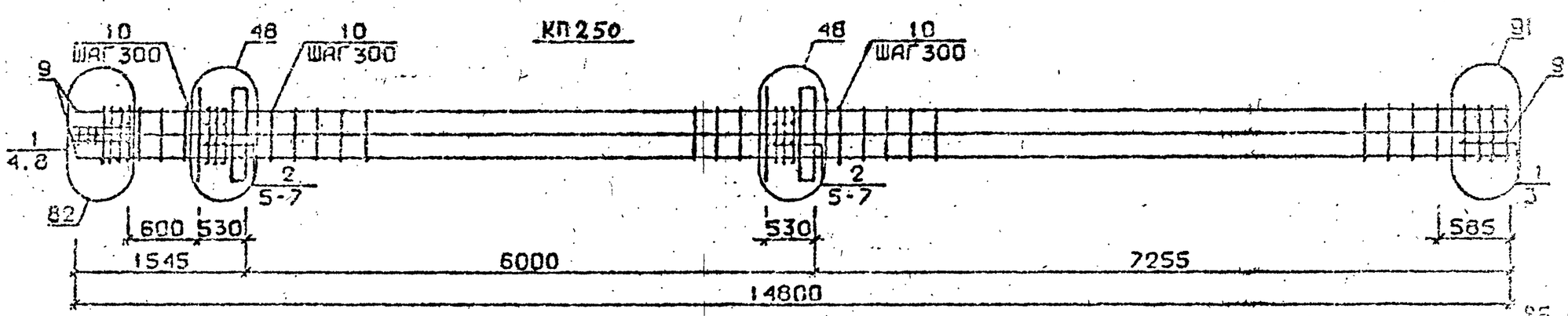

КП251...КП253

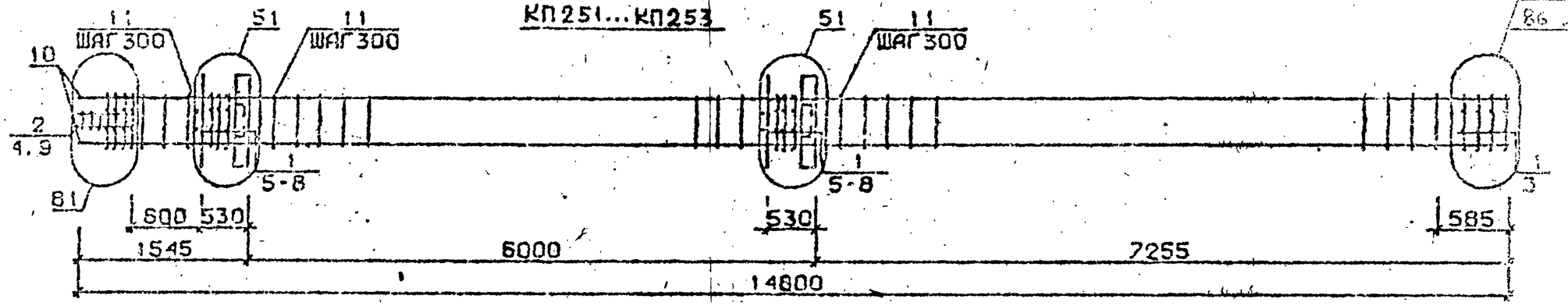

85 для КП251
86 для КП252
и КП253

КП254

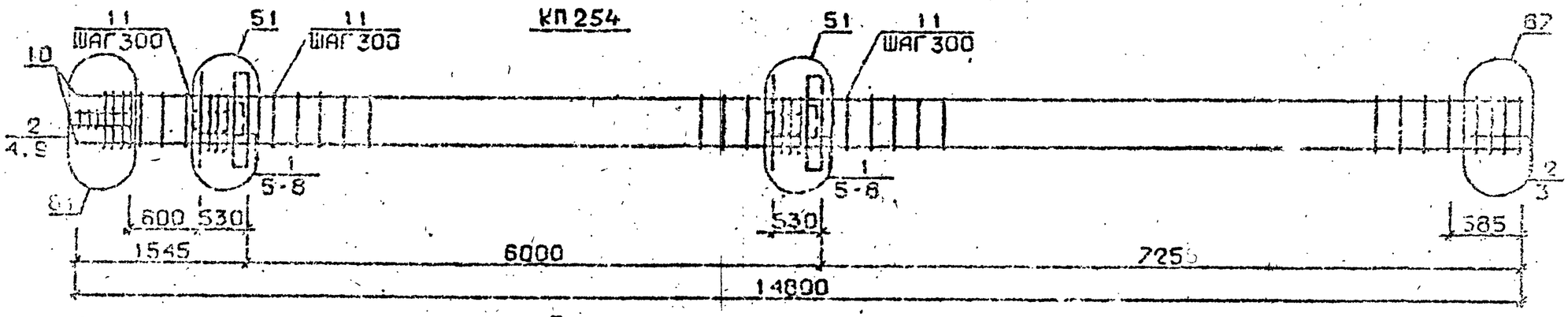

Арматура класса AI и AIII по ГОСТ 5781-82*
Детали см. I.020.I-2с/89 В.2-I3
Спецификацию см. лист 2

Разраб.	Чиквеладзе	
Проверил	Барбакадзе	
ГИП	Бускиладзе	
Н. контр.	Барбакадзе	

1.020.1-2с/89 2-10 КП24

Каркас пространственный КП250...КП254

Стадия	Лист	Листов
Р	1	2

ТбилЗНИИЭП

Инв.№подл. | Подп. и дата | Взам.инв.№

Формат А3

Марка пространственного каркаса	Поз.	Марка арматурного изделия	Кол.	Масса, кг		Обозначение документа
				I шт.	Всего	
КП250	I	С2	5	2,9	I4,5	В. 2-I4
	2	С3	I0	4,2	42,0	В. 2-I4
	3	С7	2	4,3	8,6	В. 2-I4
	4	С9	2	0, 7	I, 4	В. 2-I4
	5	МН1	2	25,60	5I,2	В. 2-I4
	6	Ø36АШ L = 720	8	5,75	46,0	Б.Ч.
	7	Ø10АI L = 380	4	0,23	0,92	Б.Ч.
	8	Ø8АI L = 500	2	0,20	0,4	Б.Ч.
	9	Ø36АШ L = I4800	8	II8,0	944,0	Б.Ч.
	I0	ХМ3	44	0,88	38,72	В. 2-I4
				Итого:	1147,7	
КП25I	I	С1	I2	I,8	2I,6	В. 2-I4
	2	С2	3	2,9	8,7	В. 2-I4
	3	С4	2	2,2	4,4	В. 2-I4
	4	С9	2	0, 7	I, 4	В. 2-I4
	5	МН2	2	40,0	80,0	В. 2-I4
	6	Ø32АШ L = 720	8	4,54	36,32	Б.Ч.
	7	Ø10АI L = 380	8	0,23	I,84	Б.Ч.
	8	Ø12АI L = I30	8	0,II	0,88	Б.Ч.
	9	Ø8АI L = 500	2	0,20	0,4	Б.Ч.
	I0	Ø20АШ L = I4800	4	36,5	I46,0	Б.Ч.
	II	ХМI	44	0,55	24,2	В. 2-I4
				Итого:	325.7	
КП252	I	С1	I2	I,8	2I,6	В. 2-I4
	2	С2	3	2,9	8,7	В. 2-I4
	3	С5	2		6,2	В. 2-I4
	4	С9	2		I, 4	В. 2-I4
	5	МН2	2		80,0	В. 2-I4
	6	Ø32АШ L = 720	8		36,32	Б.Ч.
	7	Ø10АI L = 380	8	0,23	I,84	Б.Ч.
	8	Ø12АI L = I30	8	0,II	0,88	Б.Ч.
	9	Ø8АI L = 500	2	0,20	0,4	Б.Ч.
	I0	Ø25АШ L = I4800	4	57,0	228,0	Б.Ч.
	II	ХМI	44	0,55	24,2	В. 2-I4
				Итого:	409,5	

Марка пространственного каркаса	Поз.	Марка арматурного изделия	Кол.	Масса, кг		Обозначение документа
				I шт.	Всего	
КП253	I	С1	I2	I,8	2I,6	В. 2-I4
	2	С2	3	2,9	8,7	В. 2-I4
	3	С5	2	3,I	6,2	В. 2-I4
	4	С9	2	0, 7	I, 4	В. 2-I4
	5	МН2	2	40,0	80,0	В. 2-I4
	6	Ø32АШ L = 720	8	4,54	36,32	Б.Ч.
	7	Ø10АI L = 380	8	0,23	I,84	Б.Ч.
	8	Ø12АI L = I30	8	0,II	0,88	Б.Ч.
	9	Ø8АI L = 500	2	0,20	0,4	Б.Ч.
	I0	Ø28АШ L = I4800	4	7I,5	286,0	Б.Ч.
	II	ХМ2	44	0,55	24.2	В. 2-I4
				Итого:	467,5	
КП254	I	С1	I0	I,8	I8,0	В. 2-I4
	2	С2	5	2,9	I4,5	В. 2-I4
	3	С6	2	3,7	7,4	В. 2-I4
	4	С9	2	0, 7	I, 4	В. 2-I4
	5	МН2	2	40,0	80,0	В. 2-I4
	6	Ø32АШ L = 720	8	4,54	36,32	Б.Ч.
	7	Ø10АI L = 380	8	0,23	I,84	Б.Ч.
	8	Ø12АI L = I30	8	0,II	0,88	Б.Ч.
	9	Ø8АI L = 500	2	0,20	0,4	Б.Ч.
	I0	Ø32АШ L = I4800	4	93,4	373,6	Б.Ч.
	II	ХМ2	44	0,55	24,2	В. 2-I4
				Итого:	558.5	

1.020.1-2с/89 В. 2-10 К2

Инв. № подл. | Подпись и дата | Взам. инв. №

КП255, КП256

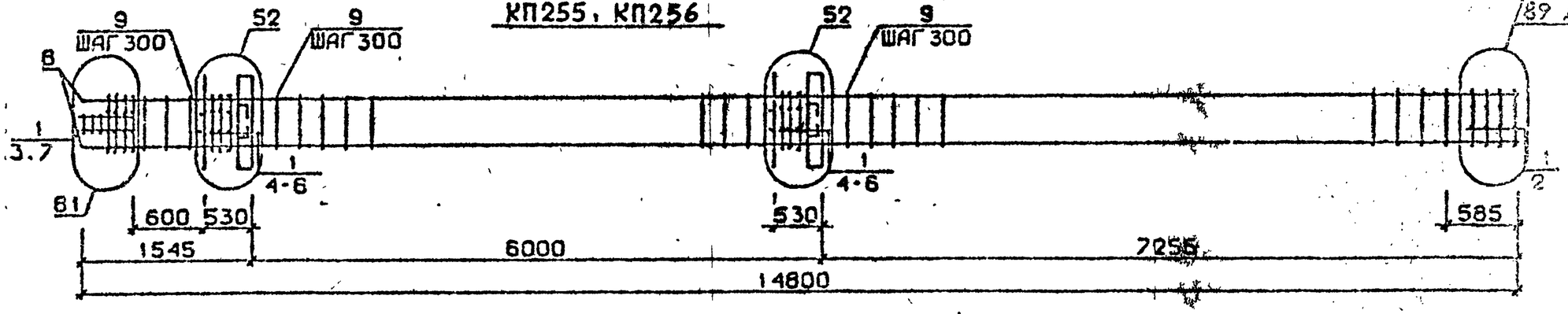

88 для КП255
89 для КП256

КП257

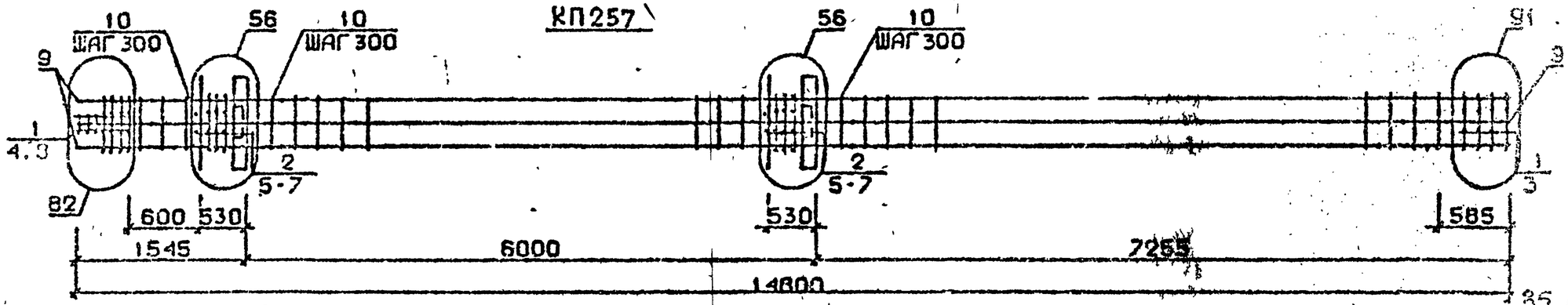

85 для КП258
86 для КП259
и КП260

КП258... КП260

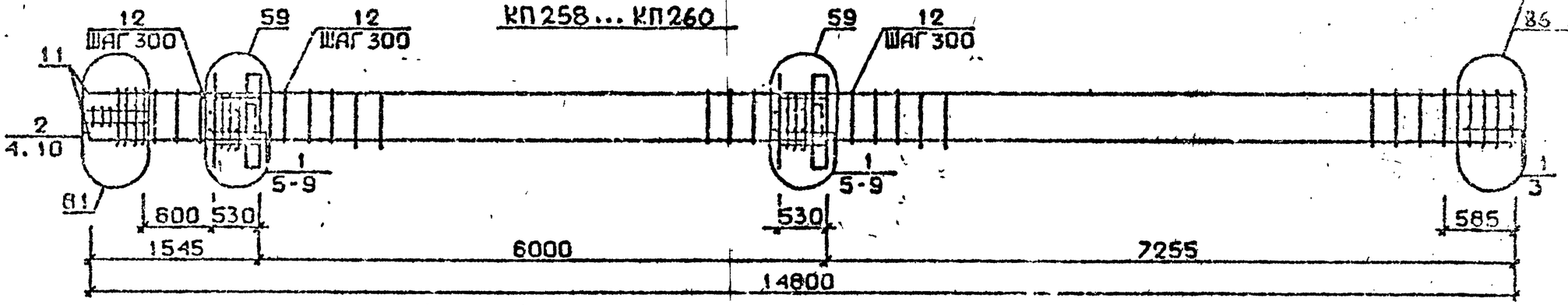

Арматура класса AI и AIII по ГОСТ 5781-82*
Детали см. I.020.I-2с/89 В.2-I3
Спецификацию см. лист 2

Разраб.	Чанквета	
Провери	Барбакадзе	
ГИП	Бускивадзе	
Н.контр.	Барбакадзе	

1.020.1-2с/89 2-10 К125

Каркас пространственный КП255... КП260

Стадия	Лист	Листов
Р	1	2

ТбилЗНИИЭП

Инв.№подл. | Подп. и дата | Взам.инв.№

Формат А3

Марка пространственного каркаса	Поз.	Марка арматурного изделия	Кол.	Масса, кг		Обозначение документа
				I шт.	Всего	
КП255	I	С2	I5	2,9	43,5	В. 2-I4
	2	С7	2	4,3	8,6	В. 2-I4
	3	С9	2	0, 7	I, 4	В. 2-I4
	4	МН2	2	40,0	80,0	В. 2-I4
	5	Ø36АШ L = 720	8	5,75	46,0	Б.Ч.
	6	Ø10АI L = 380	8	0,23	I,84	Б.Ч.
	7	Ø8АI L = 500	2	0,20	0,4	Б.Ч.
	8	Ø36АШ I = I4800	4	II8,0	472,0	Б.Ч.
	9	ХМ3	44	0,88	38,72	В. 2-I4
				Итого:	692,4	
КП256	I	С2	I5	2,9	43,5	В. 2-I4
	2	С8	2	5,0	I0,0	В. 2-I4
	3	С9	2	0, 7	I, 4	В. 2-I4
	4	МН2	2	40,0	80,0	Б.Ч.
	5	Ø36АШ L = 720	8	5,75	46,0	Б.Ч.
	6	Ø10АI L = 380	8	0,23	I,84	Б.Ч.
	7	Ø8АI L = 500	2	0,20	0,4	Б.Ч.
	8	Ø40АШ L = I4800	4	I46,0	584,0	Б.Ч.
	9	ХМ3	44	0,88	38.72	В. 2-I4
				Итого:	805,8	
КП257	I	С2	5	2,9	I4,5	В. 2-I4
	2	С3	I0	4,2	42,0	В. 2-I4
	3	С7	2	4,3	8,6	В. 2-I4
	4	С9	2	0, 7	I, 4	Б.Ч.
	5	МН2	2	40,0	80,0	Б.Ч.
	6	Ø36АШ L = 720	I2	5,75	69,0	Б.Ч.
	7	Ø10АI L = 380	8	0,23	I,84	Б.Ч.
	8	Ø8АI L = 500	2	0,20	0,4	Б.Ч.
	9	Ø36АШ L = I4800	8	II8,0	944,0	Б.Ч.
	I0	ХМ3	44	0,88	38,72	В. 2-I4
				Итого:	I200,4	
КП258	I	С1	I2	I,8	2I,6	В. 2-I4
	2	С2	3	2,9	8,7	В. 2-I4
	3	С4	2	2,2	4,4	В. 2-I4
	4	С9	2	0, 7	I, 4	В. 2-I4
	5	МН3	2	32,8	65,6	В. 2-I4
	6	МН7	2	9,7	I9,4	В. 2-I4
	7	Ø32АШ L = 720	4	4,54	I8,I6	Б.Ч.
	8	Ø10АI L = 380	4	0,23	0,92	Б.Ч.
	9	Ø12АI L = I30	8	0,II	0,88	Б.Ч.
	I0	Ø8АI L = 500	2	0,20	0,4	Б.Ч.
	II	Ø20АШ I = I4800	4	36,5	I46,0	Б.Ч.
	I2	ХМI	44	0,55	24.2	В. 2-I4
				Итого:	3I4,7	
КП259	I	С1	I2	I,8	2I,6	В. 2-I4
	2	С2	3	2,9	8,7	В. 2-I4
	3	С5	2	3,I	6,2	В. 2-I4
	4	С9	2	0, 7	I, 4	В. 2-I4
	5	МН3	2	32,8	65,6	В. 2-I4
	6	МН7	2	9,7	I9,4	В. 2-I4
	7	Ø32АШ L = 720	4	4,54	I8,I6	Б.Ч.
	8	Ø10АI L = 380	4	0,23	0,92	Б.Ч.
	9	Ø12АI L = I30	8	0,II	0,88	Б.Ч.
	I0	Ø8АI L = 500	2	0,20	0,4	Б.Ч.
	II	Ø25АШ L = I4800	4	57,0	228,0	Б.Ч.
	I2	ХМI	44	0,55	24.2	В. 2-I4
				Итого:	395.5	
КП260	I	С1	I2	I,8	2I,6	В. 2-I4
	2	С2	3	2,9	8,7	В. 2-I4
	3	С5	2	3,I	6,2	В. 2-I4
	4	С9	2	0, 7	I, 4	В. 2-I4
	5	МН3	2	32,8	65,6	В. 2-I4
	6	МН7	2	9,7	I9,4	В. 2-I4
	7	Ø32АШ L = 720	4	4,54	I8,I6	Б.Ч.
	8	Ø10АI L = 380	4	0,23	0,92	Б.Ч.
	9	Ø12АI L = I30	8	0,II	0,88	Б.Ч.
	I0	Ø8АI L = 500	2	0,20	0,4	Б.Ч.
	II	Ø28АШ L = I4800	4	7I,5	286,0	Б.Ч.
	I2	ХМ2	44	0,55	24.2	В. 2-I4
				Итого:	453,5	

I.020.I-2с/89 8.2-10 ч.2

Инв. № подл. | Подпись и дата | Взам. инв. №

КП261

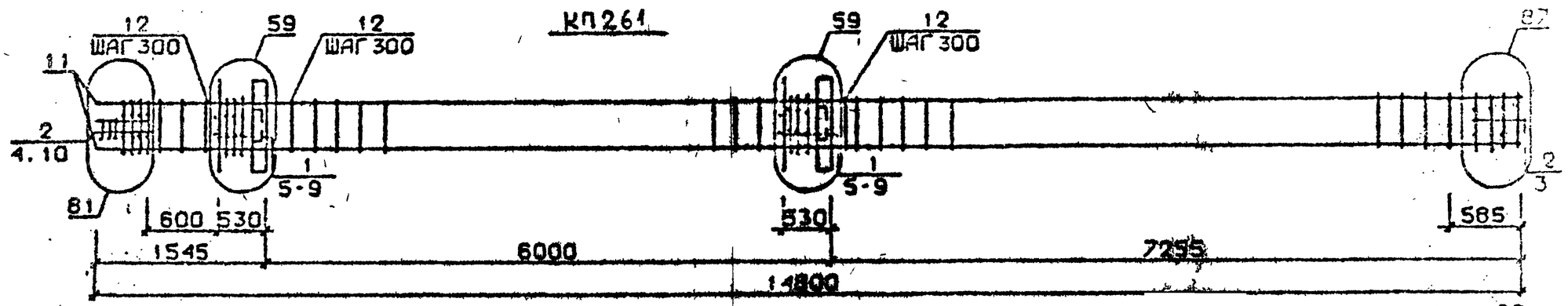

КП262, КП263

88 для КП262
89 для КП263

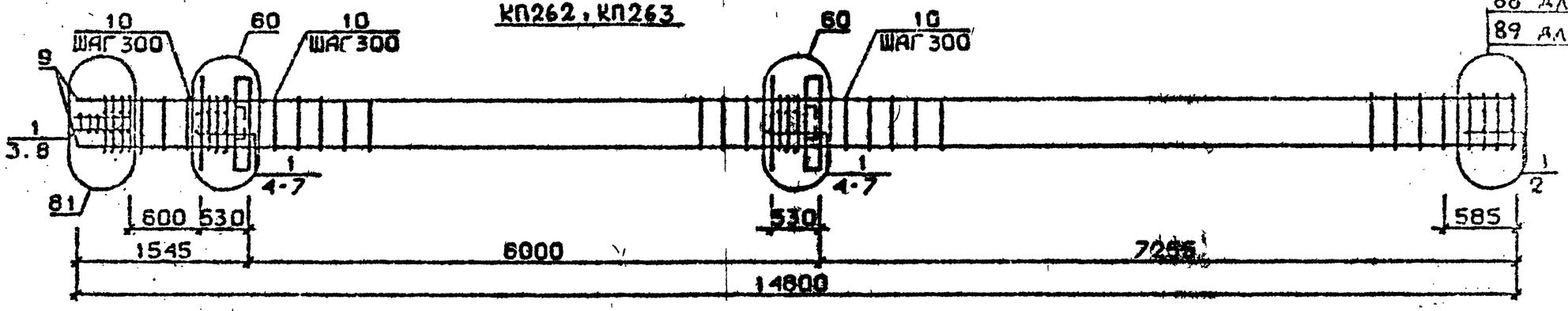

КП264

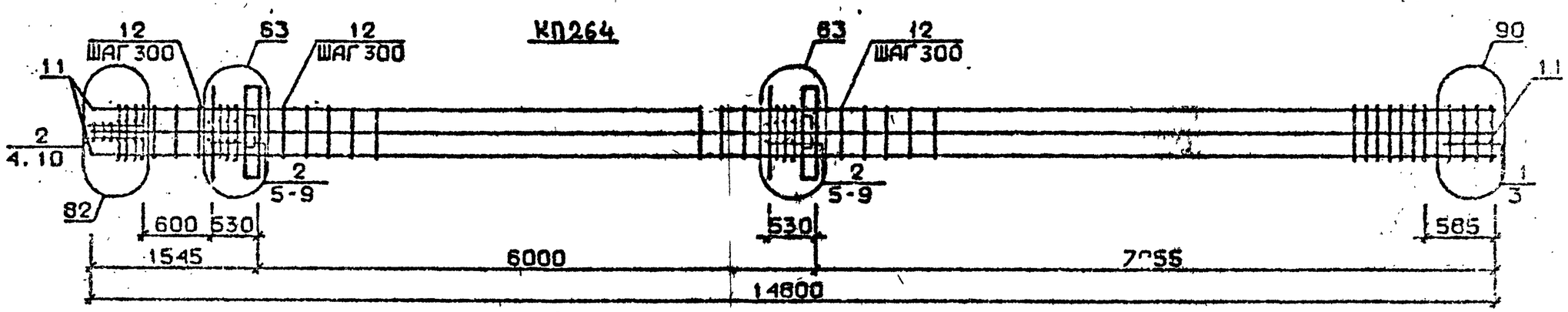

Арматура класса AI и AIII по ГОСТ 5781-82*
Детали см. I.020.I-2с/89 В.2-I3
Спецификацию см. лист 2

Разраб.	Санкеладзе		1.020.1-2с/89 2-10 К126	
Проверил	Барзалладзе			
ГИП	Бускиладзе			
Н.контр	Барбакадзе		Каркас пространственный КП261...КП264	Стадия Р; Лист 1; Листов 2
				ТбилЗНИИЭП

Инв.№подл. | Подп. и дата | Взам.инв.№

Формат А3

Марка пространственного каркаса	Поз.	Марка арматурного изделия	Кол.	Масса, кг		Обозначение документа
				1 шт.	Всего	
КП261	1	С1	10	1,8	18,0	В. 2-14
	2	С2	5	2,9	14,9	В. 2-14
	3	С6	2	3,7	7,4	В. 2-14
	4	С9	2	0, 7	1, 4	В. 2-14
	5	МН3	2	32,8	65,6	В. 2-14
	6	МН7	2	9,7	19,4	В. 2-14
	7	Ø32АШ L = 720	4	4,54	18,16	Б.Ч.
	8	Ø10АI L = 380	4	0,23	0,92	Б.Ч.
	9	Ø12АI L = 130	8	0,11	0,88	Б.Ч.
	10	Ø8АI L = 500	2	0,20	0,4	Б.Ч.
	11	Ø32АШ L = 14800	4	93,4	373,6	Б.Ч.
	12	ХМ2	44	0,55	24.2	В. 2-14
				Итого:	544,9	
КП262	1	С2	15	2,9	43,5	В. 2-14
	2	С7	2	4,3	8,6	В. 2-14
	3	С9	2	0, 7	1, 4	В. 2-14
	4	МН3	2	32,8	65,6	В. 2-14
	5	МН8	2	11,9	23,8	В. 2-14
	6	Ø36АШ L = 720	4	5,75	23,0	Б.Ч.
	7	Ø10АI L = 380	4	0,23	0,92	Б.Ч.
	8	Ø8АI L = 500	2	0,20	0,4	Б.Ч.
	9	Ø36АШ L = 14800	4	118,0	472,0	Б.Ч.
	10	ХМ3	44	0,88	38,72	В. 2-14
				Итого:	677.9	
	1	С2	15	2,9	43,5	В. 2-14
	2	С8	2	5,0	10,0	В. 2-14
	3	С9	2	0, 7	1, 4	В. 2-14
	4	МН3	2	32,8	65,6	В. 2-14
	5	МН8	2	11,9	23,8	В. 2-14
	6	Ø36АШ L = 720	4	5,75	23,0	Б.Ч.
	7	Ø10АI L = 380	4	0,23	0,92	Б.Ч.
	8	Ø8АI L = 500	2	0,20	0,4	Б.Ч.

Марка пространственного каркаса	Поз.	Марка арматурного изделия	Кол.	Масса, кг		Обозначение документа
				1 шт.	Всего	
КП263	9	Ø40АI L = 14800	4	146,0	584,0	Б.Ч.
	10	ХМ3	44	0,88	38,72	В. 2-14
				Итого:	794,5	
КП264	1	С1	2	1,8	3,6	В. 2-14
	2	С2	13	2,9	37,7	В. 2-14
	3	С6	2	3,7	7,4	В. 2-14
	4	С9	2	0, 7	1, 4	В. 2-14
	5	МН3	2	32,8	65,6	В. 2-14
	6	МН8	2	11,9	23,8	В. 2-14
	7	Ø28АШ L = 720	4	3,48	13,92	Б.Ч.
	8	Ø36АШ L = 720	4	5,75	23,0	Б.Ч.
	9	Ø10АI L = 380	4	0,23	0,92	Б.Ч.
	10	Ø8АI L = 500	2	0,20	0,4	Б.Ч.
	11	Ø32АШ L = 14800	8	93,6	747,2	Б.Ч.
	12	ХМ2	44	0,55	24.2	В. 2-14
				Итого:	949.1	

Инв. № подл. | Подпись и дата | Взам. инв. №

КП265

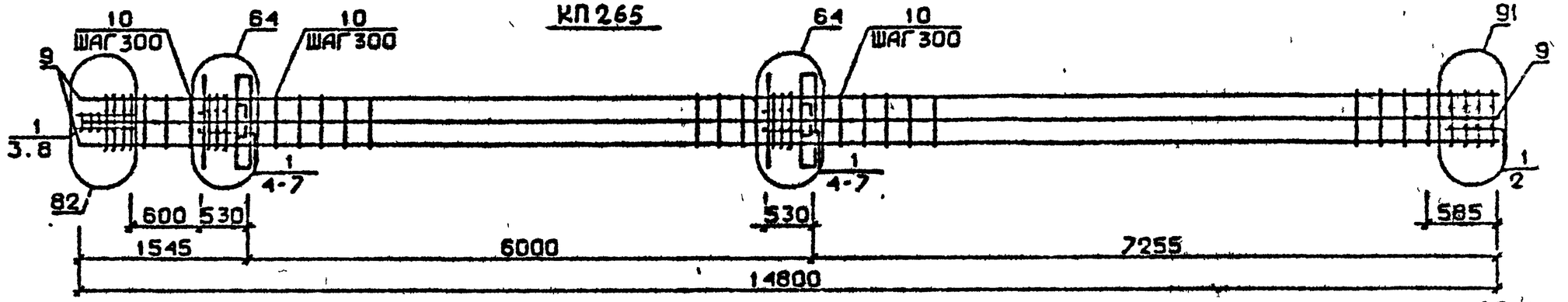

КП266 ... КП268

85 для КП266
86 для КП267
И КП268

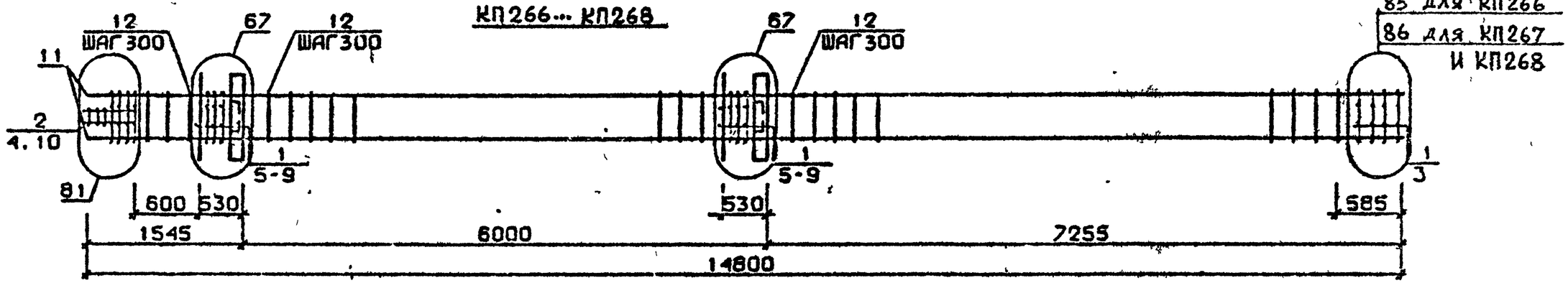

КП269

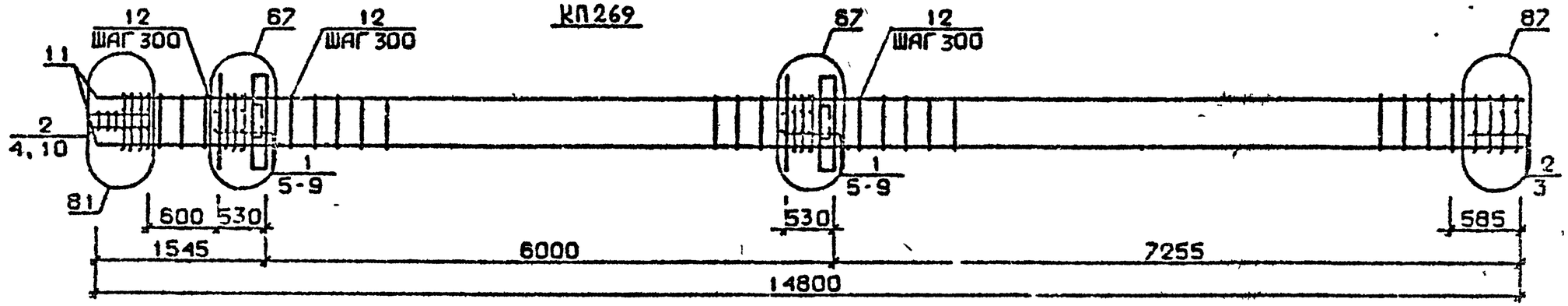

Арматура класса AI и AIII по ГОСТ 5781-82*
Детали см. I.020.I-2с/89 В.2-I3
Спецификацию см.лист 2

Разраб.	Чанкветадзе		
Проверил	Барбакадзе		
ГИП	Бускивадзе		
Н.контр	Барбакадзе		

1.020.1-2с/89 2-10 К127

Каркас пространственный КП265...КП269

Стадия	Лист	Листов
	1	2

ТбилЗНИИЭП

Инв.№подл. | Подп. и дата | Взам.инв.№

Формат А3

Марка пространственного каркаса	Поз.	Марка арматурного изделия	Кол.	Масса, кг		Обозначение документа
				I шт.	Всего	
КП265	I	С2	I5	2,9	43,5	В. 2-I4
	2	С7	2	4,3	8,6	В. 2-I4
	3	С9	2	0, 7	I, 4	В. 2-I4
	4	МН3	2	32,8	65,6	В. 2-I4
	5	МН6	2	II,9	23,8	В. 2-I4
	6	Ø36АШ L = 720	8	3,75	46,0	Б.Ч.
	7	ØI0АI L = 380	4	0,23	0,92	Б.Ч.
	8	Ø8АI L = 500	2	0,20	0,4	Б.Ч.
	9	Ø36АШ L = I4600	8	II8,0	944,0	Б.Ч.
	I0	ХМ3	44	0,88	38,72	В. 2-I4
				Итого:	1172,8	
КП266	I	СI	I2	I,8	2I,6	В. 2-I4
	2	С2	3	2,9	8,7	В. 2-I4
	3	С4	2	2,2	4,4	В. 2-I4
	4	С9	2	0, 7	I, 4	В. 2-I4
	5	МН4	2	34,8	69,6	В. 2-I4
	6	МН7	2	9,7	I9,4	В. 2-I4
	7	Ø32АШ L = 720	4	4,54	I8,I6	Б.Ч.
	8	ØI0АI L = 380	4	0,23	0,92	Б.Ч.
	9	ØI2АI L = I30	8	0,II	0,88	Б.Ч.
	I0	Ø8АI L = 500	2	0,20	0,4	Б.Ч.
	II	Ø20АШ L = I4800	4	3I,5	I46,0	Б.Ч.
	I2	ХМI	44	0,55	24,2	В. 2-I4
				Итого:	315,6	
КП267	I	СI	I2		2I,6	В. 2-I4
	2	С2	3		8,7	В. 2-I4
	3	С5	2	I	6,2	В. 2-I4
	4	С9	2	, 7	I, 4	В. 2-I4
	5	МН4	2	34,8	69,6	В. 2-I4
	6	МН7	2	9,7	I9,4	В. 2-I4
	7	Ø32АШ L = 720	4	4,54	I8,I6	Б.Ч.
	8	ØI0АI L = 380	4	0,23	0,92	Б.Ч.
	9	ØI2АI L = I30	8	0,II	0,88	Б.Ч.
	I0	Ø8АI L = 500	2	0,20	0,4	Б.Ч.

Марка пространственного каркаса	Поз.	Марка арматурного изделия	Кол.	Масса, кг		Обозначение документа
				I шт.	Всего	
КП267	II	Ø32АШ L = I4800	4	57,0	228,0	Б.Ч.
	I2	ХМI	44	0,55	24,2	В. 2-I4
				Итого:	400,4	
КП268	I	СI	I2	I,8	2I,6	В. 2-I4
	2	С2	3	2,9	8,7	В. 2-I4
	3	С5	2	3,I	6,2	В. 2-I4
	4	С9	2	0, 7	I, 4	В. 2-I4
	5	МН4	2	34,8	69,6	В. 2-I4
	6	МН7	2	9,7	I9,4	В. 2-I4
	7	Ø32АШ L = 720	4	4,54	I8,I6	Б.Ч.
	8	ØI0АI L = 380	4	0,23	0,92	Б.Ч.
	9	ØI2АI L = I30	8	0,II	0,88	Б.Ч.
	I0	Ø8АI L = 500	2	0,20	0,4	Б.Ч.
	II	Ø28АШ L = I4800	4	7I,5	286,0	Б.Ч.
	I2	ХМ2	44	0,55	24,2	В. 2-I4
				Итого:	457,5	
КП269	I	СI	I0	I,8	I8,0	В. 2-I4
	2	С2	5	2,9	I4,5	В. 2-I4
	3	С6	2	3,7	7,4	В. 2-I4
	4	С9	2	0, 7	I, 4	В. 2-I4
	5	МН4	2	34,8	69,6	В. 2-I4
	6	МН7	2	9,7	I9,4	В. 2-I4
	7	Ø32АШ L = 720	4	4,54	I8,I6	Б.Ч.
	8	ØI0АI L = 380	4	0,23	0,92	Б.Ч.
	9	ØI2АI L = I30	8	0,II	0,88	Б.Ч.
	I0	Ø8АI L = 500	2	0,20	0,4	Б.Ч.
	II	Ø32АШ L = I4800	4	93,4	373,6	Б.Ч.
	I2	ХМ2	44	0,55	24,2	В. 2-I4
				Итого:	548,5	

I.020.I-2с/89 В. 2-I0 ч.2

Инв. № подл. | Подпись и дата | Взам. инв. №

88 для КП270
89 для КП271

КП270 , КП271

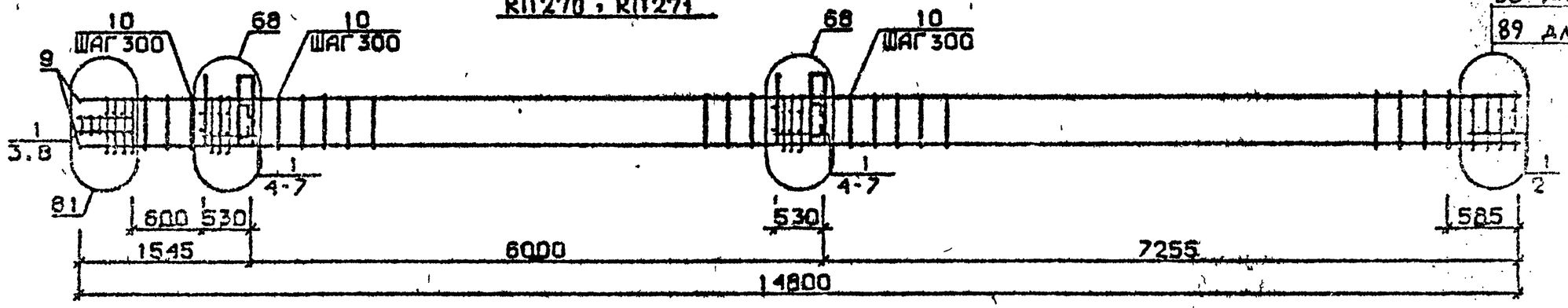

КП272

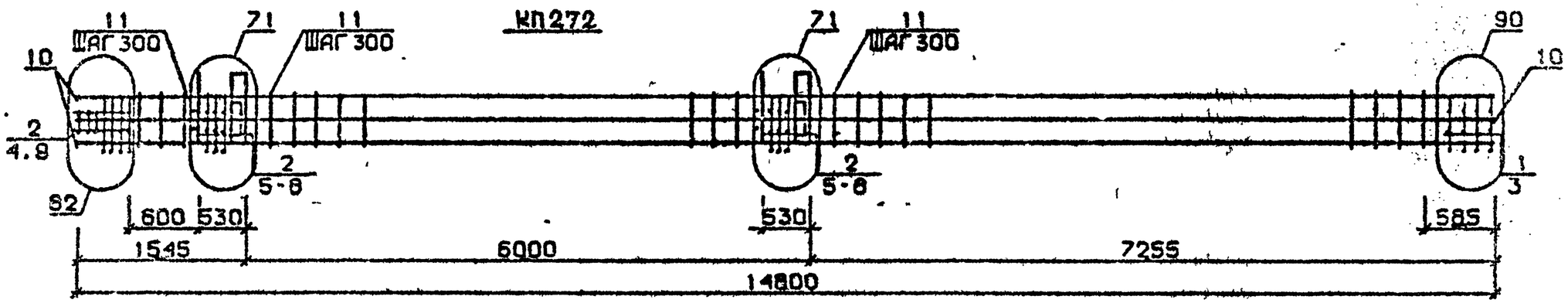

Арматура класса AI и AIII по ГОСТ 5781-82*
Детали см. I.020.I-2с/89 В.2-I3
Спецификацию см. лист 2

Разраб.	Чанкветадзе			1.020.1-2с/89 2-10 К128	
Проверил	Барбакадзе				
ГИП	Бускивадзе				
Н.контр	Барбакадзе			Каркас пространственный КП270...КП272	Стадия: Р; Лист: 1; Листов: 2
					ТбилЗНИИЭП

Инв.№подл. | Подп. и дата | Взам инв.№

Формат А3

Марка пространственного каркаса	Поз.	Марка арматурного изделия	Кол.	Масса, кг		Обозначение документа
				1 шт.	Всего	
КП270	1	С2	15	2,9	43,5	В. 2-14
	2	С7	2	4,3	8,6	В. 2-14
	3	С9	2	0,7	1,4	В. 2-14
	4	МН4	2	34,8	69,6	В. 2-14
	5	МН8	2	11,9	23,8	В. 2-14
	6	Ø36АШ L = 720	4	5,75	23,0	Б.Ч.
	7	Ø10АI L = 380	4	0,23	0,92	Б.Ч.
	8	Ø8АI L = 500	2	0,20	0,4	Б.Ч.
	9	Ø36АШ L = 14800	4	118,0	472,0	Б.Ч.
	10	ХМ3	44	0,88	38,72	В. 2-14
				Итого:	681,9	
КП271	1	С2	15	2,9	43,5	В. 2-14
	2	С8	2	5,0	10,0	В. 2-14
	3	С9	2	0,7	1,4	В. 2-14
	4	МН4	2	34,8	69,6	В. 2-14
	5	МН8	2	11,9	23,8	В. 2-14
	6	Ø36АШ L = 720	4	5,75	23,0	Б.Ч.
	7	Ø10АI L = 380	4	0,23	0,92	Б.Ч.
	8	Ø8АI L = 500	2	0,20	0,4	Б.Ч.
	9	Ø40АШ L = 14800	4	146,0	584,0	Б.Ч.
	10	ХМ3	44	0,88	38,72	В. 2-14
				Итого:	795,3	
КП272	1	С1	2	1,8	3,6	В. 2-14
	2	С2	13	2,9	37,7	В. 2-14
	3	С6	2	3,7	7,4	В. 2-14
	4	С9	2	0,7	1,4	В. 2-14
	5	МН4	2	34,8	69,6	В. 2-14
	6	МН9	2	17,3	34,6	В. 2-14
	7	Ø32АШ L = 720	4	4,54	18,16	Б.Ч.
	8	Ø10АI L = 380	4	0,23	0,92	Б.Ч.
	9	Ø8АI L = 500	8	0,20	1,6	Б.Ч.
	10	Ø32АШ L = 14800	8	93,4	747,2	Б.Ч.
	11	ХМ2	44	0,55	24,2	В. 2-14
				Итого:	946,4	

Марка пространственного каркаса	Поз.	Марка арматурного изделия	Кол.	Масса, кг		Обозначение документа
				1 шт.	Всего	

КП274...КП276

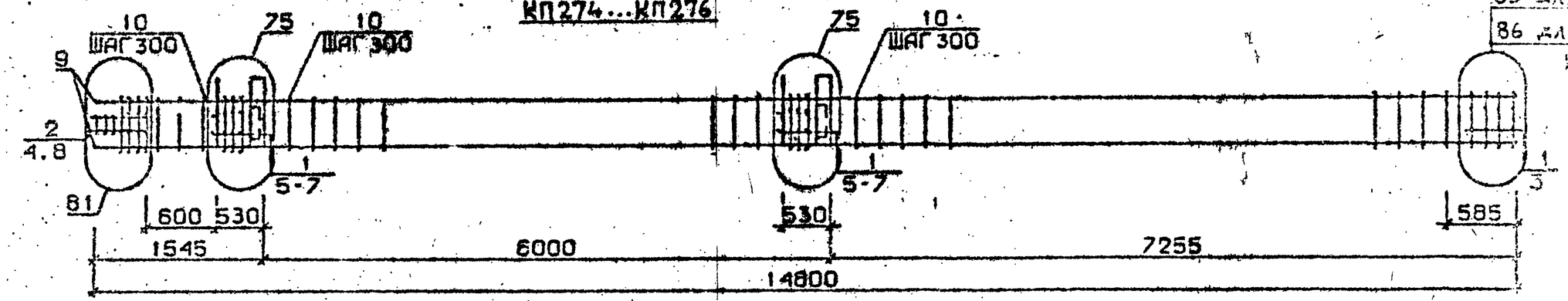

КП277

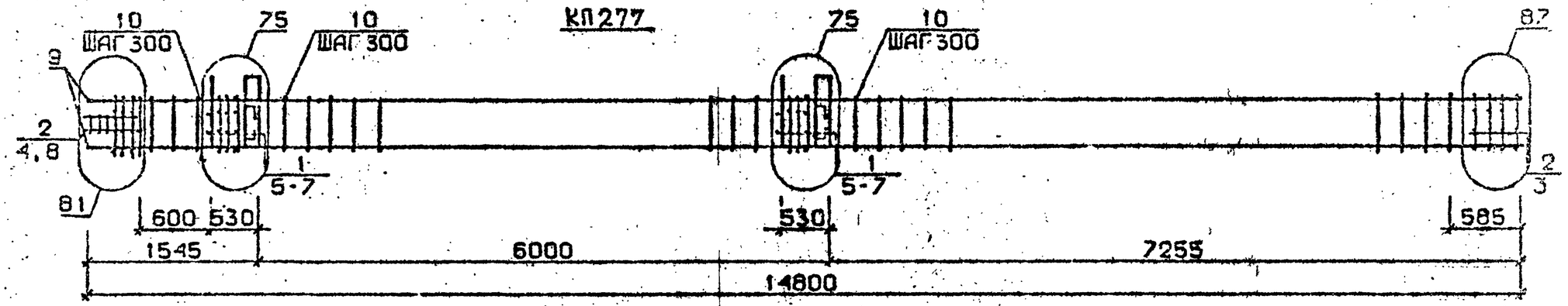

КП278, КП279

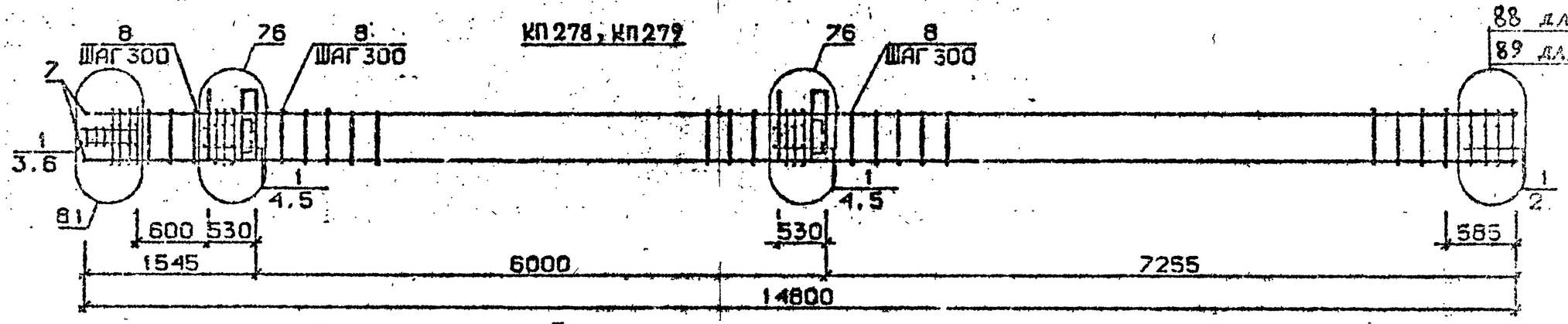

Арматура класса AI и AIII по ГОСТ 5781-82*
Детали см. I.020.Д-2с/89 В.2-13
Спецификацию см. лист 2

Разраб.	Цанкветадзе		
Проверил	Барбакадзе		
ГИП	Бускивадзе		
Н.контр.	Барбакадзе		

1.020.1-2с/89 2-10 К129

Каркас пространственный КП274...КП279

Стадия	Лист	Листов
Р	1	2

ТбилЗНИИЭП

Инв.№подл. | Подп. и дата | Взам.инв.№

Формат А3

Марка пространственного каркаса	Поз.	Марка арматурного изделия	Кол.	Масса, кг		Обозначение документа
				I шт.	Всего	
КП274	I	CI	I2	I,8	2I,6	В. 2-I4
	2	C2	3	2,9	8,7	В. 2-I4
	3	C4	2	2,2	4,4	В. 2-I4
	4	C9	2	0, 7	I, 4	В. 2-I4
	5	МН5	2	27,6	55,2	В. 2-I4
	6	МН7	4	9,7	38,8	В. 2-I4
	7	Ø12AI L = I30	8	0,II	0,88	Б.Ч.
	8	Ø8AI L = 500	2	0,20	0,4	Б.Ч.
	9	Ø20AIII L = I4800	4	36,5	I46,0	Б.Ч.
	I0	ХМI	44	0,55	24,2	В. 2-I4
				Итого:	30I,6	
КП275	I	CI	I2	I,8	2I,6	В. 2-I4
	2	C2	3	2,9	8,7	В. 2-I4
	3	C5	2	3,I	6,2	В. 2-I4
	4	C9	2	0, 7	I, 4	В. 2-I4
	5	МН5	2	27,6	55,2	В. 2-I4
	6	МН7	4	9,7	38,8	В. 2-I4
	7	Ø12AI L = I30	8	0,II	0,88	Б.Ч.
	8	Ø8AI L = 500	2	0,20	0,4	Б.Ч.
	9	Ø25AIII L = I4800	4	57,0	228,0	Б.Ч.
	I0	ХМI	44	0,55	24,2	В. 2-I4
				Итого:	385,4	
КП276	I	CI	I2	I,8	2I,6	В. 2-I4
	2	C2	3	2,9	8,7	В. 2-I4
	3	C5	2	3,I	6,2	В. 2-I4
	4	C9	2	0, 7	I, 4	В. 2-I4
	5	МН5	2	27,6	55,2	В. 2-I4
	6	МН7	4	9,7	38,8	В. 2-I4
	7	Ø12AI L = I30	8	0,II	0,88	Б.Ч.
	8	Ø8AI L = 500	2	0,20	0,4	Б.Ч.
	9	Ø28AIII L =I4800	4	7I,5	286,0	Б.Ч.
	I0	ХМ2	44	0,55	24,2	В. 2-I4
				Итого:	443,4	

Марка пространственного каркаса	Поз.	Марка арматурного изделия	Кол.	Масса, кг		Обозначение документа
				I шт.	Всего	
КП277	I	CI	I0	I,8	I8,0	В. 2-I4
	2	C2	5	2,9	I4,5	В. 2-I4
	3	C6	2	3,7	7,4	В. 2-I4
	4	C9	2	0, 7	I, 4	В. 2-I4
	5	МН5	2	27,6	55,2	В. 2-I4
	6	МН7	4	9,7	38,8	В. 2-I4
	7	Ø12AI L = 130	8	0,II	0,88	Б.Ч.
	8	Ø8AI L = 500	2	0,20	0,4	Б.Ч.
	9	Ø32AIII L = I4800	4	93,4	373,6	Б.Ч.
	I0	ХМ2	44	0,55	24,2	В. 2-I4
				Итого:	534,4	
КП278	I	C2	I5	2,9	43,5	В. 2-I4
	2	C7	2	4,3	8,6	В. 2-I4
	3	C9	2	0, 7	I, 4	В. 2-I4
	4	МН5	2	27,6	55,2	В. 2-I4
	5	МН8	4	II,9	47,6	В. 2-I4
	6	Ø8AI L = 500	2	0,20	0,4	Б.Ч.
	7	Ø36AIII L = I4800	4	II8,0	472,0	Б.Ч.
	8	ХМ3	44	0,88	38.72	В. 2-I4
				Итого:	667.4	
КП279	I	C2	I5	2,9	43,5	В. 2-I4
	2	C8	2	5,2	I0,0	В. 2-I4
	3	C9	2	0, 7	I, 4	В. 2-I4
	4	МН5	2	27,6	55,2	В. 2-I4
	5	МН8	4	II,9	47,6	В. 2-I4
	6	Ø8AI L = 500	2	0,20	0,4	Б.Ч.
	7	Ø40AIII L = I4800	4	I46,0	584,0	Б.Ч.
	8	ХМ3	44	0,88	38.72	В. 2-I4
				Итого:	780.8	

I.020.I-2с/89 В. 2-I0 в.2

Инв. № подл. | Подпись и дата | Взам. инв. №

КП280

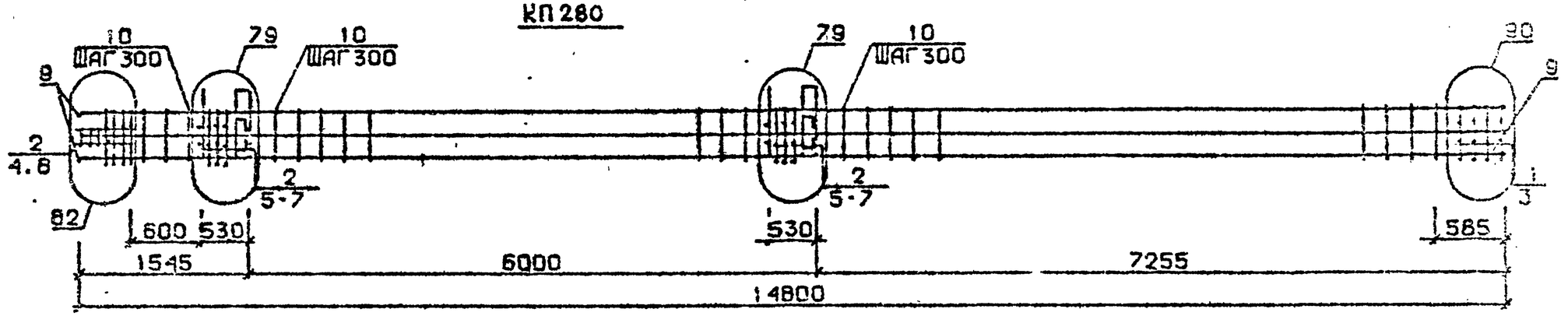

КП281

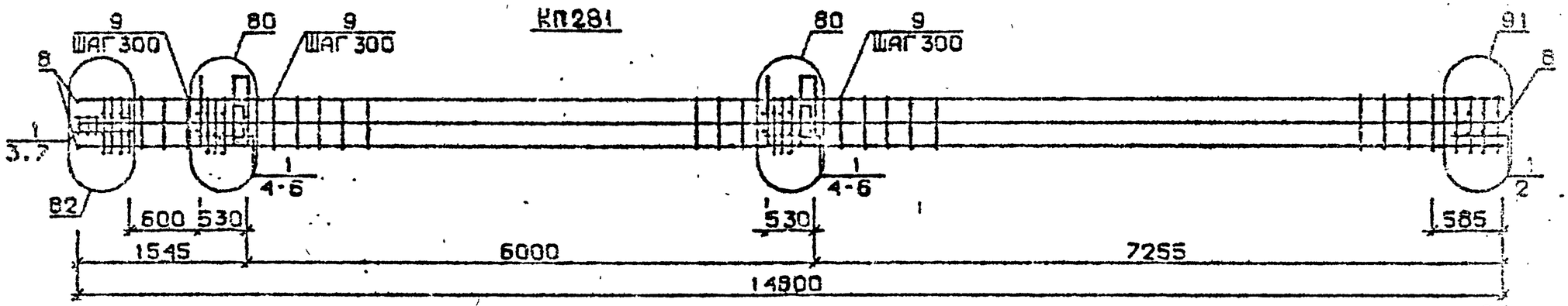

КП274н... КП276н

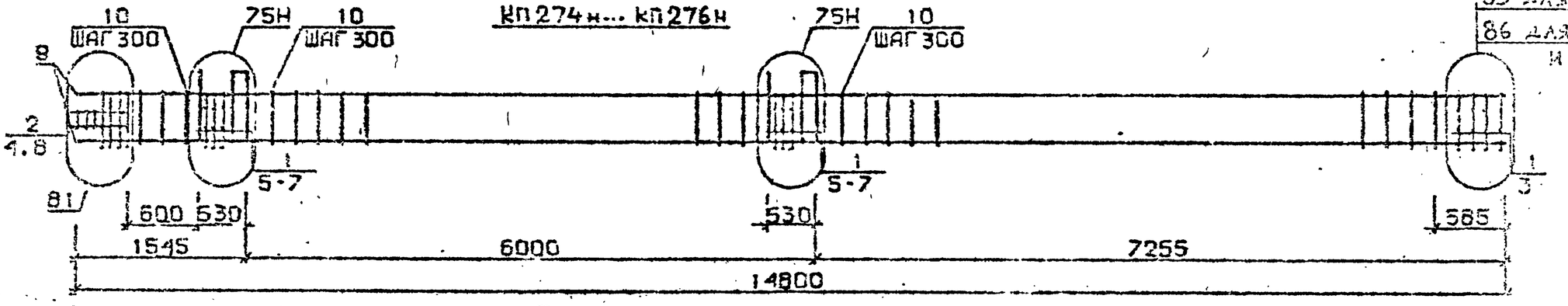

85 для КП274н
86 для КП275н и КП276н

Арматура класса AI и AIII по ГОСТ 5781-82*

Детали см. 1.020.1-2с/89 В.2-13

Спецификацию см. лист 2

Разраб.	Чанкветадзе	
Проверил	Барбакадзе	
ГИП	Бусловадзе	
Н. контр.	Барбакадзе	

1.020.1-2с/89 2-10 КП30

Каркас пространственный КП280, КП281 КП274н... КП276н

Стадия	Лист	Листов
Р		2

ТбилЗНИИЭП

Инв. № подл. | Подп. и дата | Взам. инв. №

Формат А3

Марка пространственного каркаса	Поз.	Марка арматурного изделия	Кол.	Масса, кг		Обозначение документа
				1 шт.	Всего	
КП280	I	С1	2	I,8	3,6	В. 2-I4
	2	С2	I3	2,9	37,7	В. 2-I4
	3	С6	2	3,7	7,4	В. 2-I4
	4	С9	2	0,7	I,4	В. 2-I4
	5	МН5	2	27,6	55,2	В. 2-I4
	6	МН8	2	II,9	23,8	В. 2-I4
	7	МН9	2	I7,3	34,6	В. 2-I4
	8	Ø8АI L = 500	2	0,20	0,4	Б.Ч.
	9	Ø32АIII L =I4800	8	93,4	74I,2	Б.Ч.
	I0	ХМ2	44	0,55	24,2	В. 2-I4
				Итого:	935,5	
КП28I	I	С2	I5	2,9	43,5	В. 2-I4
	2	С7	2	4,3	8,6	В. 2-I4
	3	С9	2	0,7	I,4	В. 2-I4
	4	МН5	2	27,6	55,2	В. 2-I4
	5	МН8	2	II,9	23,8	В. 2-I4
	6	МН10	2	20,8	4I,6	В. 2-I4
	7	Ø6АI L = 500	2	0,20	0,4	Б.Ч.
	8	Ø32АIII L = I4800	8	II8,0	94I,0	Б.Ч.
	9	ХМ3		0,88	38,72	В. 2-I4
				Итого:	1157,3	
КП274н	I	С1	I2	I,8	2I,6	В. 2-I4
	2	С2	3	2,9	8,7	В. 2-I4
	3	С4	2	2,2	4,4	В. 2-I4
	4	С9	2	0,7	I,4	В. 2-I4
	5	МН5в	2	27,6	55,2	В. 2-I4
	6	МН7	4	9,7	38,8	В. 2-I4
	7	Ø12АI L = I30	8	0,II	0,88	Б.Ч.
	8	Ø8АI L = 500	2	0,20	0,4	Б.Ч.
	9	Ø20АIII L = I4800	4	36,5	I46,0	Б.Ч.
	I0	ХМI	44	0,55	24,2	В. 2-I4
				Итого:	30I,6	

Марка пространственного каркаса	Поз.	Марка арматурного изделия	Кол.	Масса, кг		Обозначение документа
				1 шт.	Всего	
КП275к	I	С1	I2	I,8	2I,6	В. 2-I4
	2	С2	3	2,9	8,7	В. 2-I4
	3	С5	2	3,I	6,2	В. 2-I4
	4	С9	2	0,7	I,4	В. 2-I4
	5	МН5р	2	27,6	55,2	В. 2-I4
	6	МН7	4	9,7	38,8	В. 2-I4
	7	Ø12АI L = I30	8	0,II	0,88	Б.Ч.
	8	Ø3АI L = 500	2	0,20	0,4	Б.Ч.
	9	Ø25АIII L = I4800	4	57,0	228,0	Б.Ч.
	I0	ХМI	44	0,55	24,2	В. 2-I4
				Итого:	365,4	
КП276н	I	С1	I2	I,8	2I,6	В. 2-I4
	2	С2	3	2,9	8,7	В. 2-I4
	3	С5	2	3,I	6,2	В. 2-I4
	4	С9	2	0,7	I,4	В. 2-I4
	5	МН5в	2	27,6	55,2	В. 2-I4
	6	МН7	4	9,7	38,8	В. 2-I4
	7	Ø12АI L = I30	8	0,II	0,88	Б.Ч.
	8	Ø8АI L = 500	2	0,20	0,4	Б.Ч.
	9	Ø28АIII L =I4800	4	7I,5	286,0	Б.Ч.
	I0	ХМ2	44	0,55	24,2	В. 2-I4
				Итого:	443,4	

I.С20.I-20/ 3 В. 2-I0 ч.2

Инв. № подл. | Подпись и дата | Взам. инв. №

КП 277н

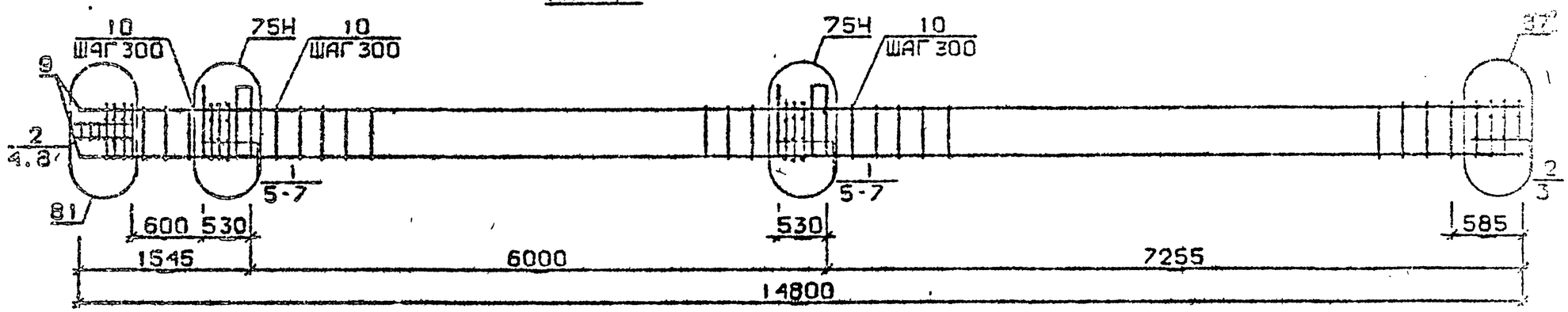

КП 278н, КП 279н

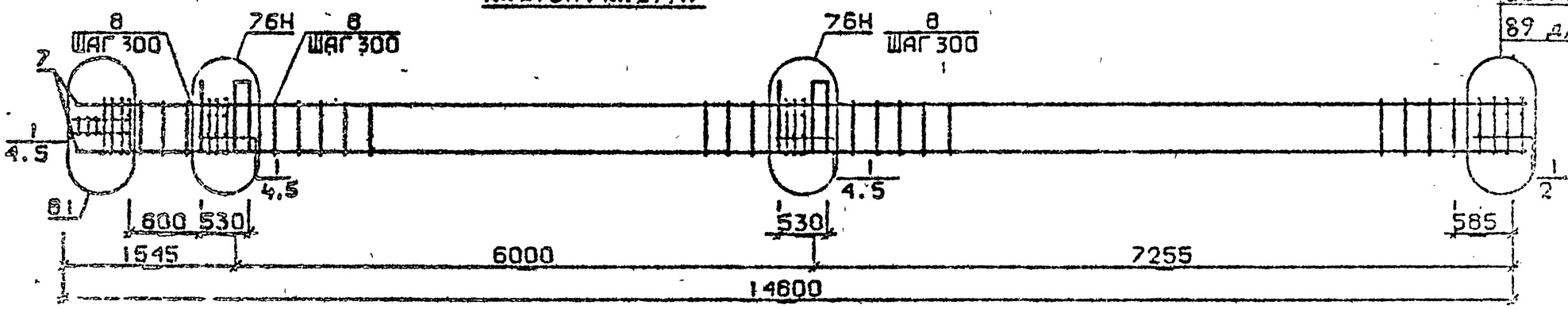

Арматура класса AI и AIII по ГОСТ 5781-82*

Детали см. I.020.I-2с/89 В.2-I3

Спецификацию см. лист 2

Разраб.	Чанкветадзе			1.020.1-2с/89 2-10 КМ31	
Проверил	Барбакадзе				
ГИП	Бускибадзе			Каркас пространственный КП277н...КП279н	Стадия: Р; Лист: 1; Листов: 2
Н.контр.	Барбакадзе				ТбилЗНИИЭП

Формат А3

Марка пространственного каркаса	Поз.	Марка арматурного изделия	Кол.	Масса, кг		Обозначение документа
				I шт.	Всего	
КП277н	I	С1	I0	I,8	I8,0	В. 2-I4
	2	С2	5	2,9	I4,5	В. 2-I4
	3	С6	2	3,7	7,4	В. 2-I4
	4	С9	2	0, 7	I, 4	В. 2-I4
	5	МН5н	2	27,6	55,2	В. 2-I4
	6	МН7	4	9,7	38,8	В. 2-I4
	7	Ø12АI L = I30	8	0,II	0,88	Б.Ч.
	8	Ø8АI L = 500	2	0,20	0,4	Б.Ч.
	9	Ø32АШ L =I4800	4	93,4	373,6	Б.Ч.
	I0	ХМ2	44	0,55	24.2	В. 2-I4
				Итого:	534.4	
КП278н	I	С2	I5	2,9	43,5	В. 2-I4
	2	С7	2	4,3	8,3	В. 2-I4
	3	С9	2	0, 7	I, 4	В. 2-I4
	4	МН5н	2	27,6	55,2	В. 2-I4
	5	МН8	4	II,9	47,6	В. 2-I4
	6	Ø8АI L = 500	2	0,20	0,4	Б.Ч.
	7	Ø36АШ L =I4800	4	II8,0	472,0	Б.Ч.
	8	ХМ3	44	0,88	38.72	В. 2-I4
				Итого:	667.4	
КП279н	I	С2	I5	2,9	43,5	В. 2-I4
	2	С8	2	5,0	I0,0	В. 2-I4
	3	С9	2	0, 7	I, 4	В. 2-I4
	4	МН5н	2	27,6	55,2	В. 2-I4
	5	МН8	4	II,9	47,6	В. 2-I4
	6	Ø8АI L = 500	2	0,20	0,4	Б.Ч.
	7	Ø40АШ L =I4800	4	I46,0	584,0	Б.Ч.
	8	ХМ3	44	0,88	38.72	В. 2-I4
				ИТОГО	780,8	

Марка пространственного каркаса	Поз.	Марка арматурного изделия	Кол.	Масса, кг		Обозначение документа
				I шт.	Всего	

Инв. № подл. | Подпись и дата | Взам. инв. №

КП280н

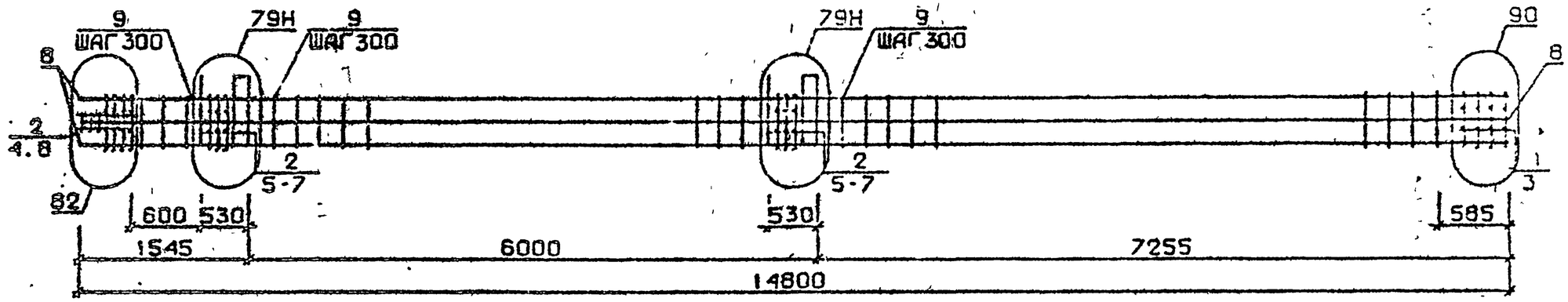

КП281н

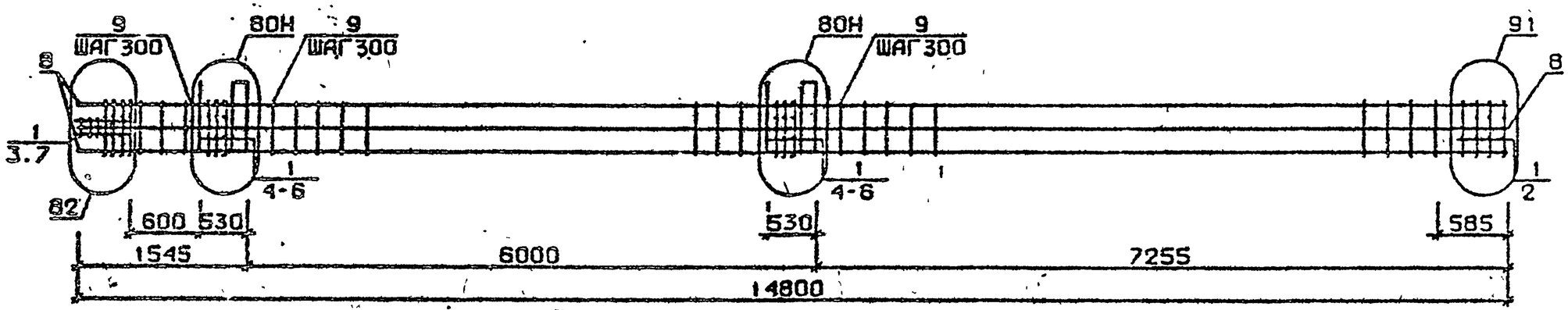

Арматура класса AI и AIII по ГОСТ 5781-82*

Детали см. I.020.I-2с/89 В.2-Р3

Спецификацию см. лист 2

Разр.	Цанкветадзе		1.020.1-2с/89 2-10 К132		
Проверил	Барбакадзе				
ГИП	Бускиладзе		Каркас пространственный КП280н, КП281н	Стадия	Р
				Лист	1
				Листов	2
Н.контр.	Барбакадзе			ТбилЗНИИЭП	

Инв.№ подл. | Подп. и дата | Взам.инв.№

Марка пространственного каркаса	Поз.	Марка арматурного изделия	Кол.	Масса, кг		Обозначение документа
				I шт.	Всего	
КП280н	I	С1	2	I,8	3,6	В. 2-I4
	2	С2	I3	2,9	37,7	В. 2-I4
	3	С6	2	3,7	7,4	В. 2-I4
	4	С7	2	0, 7	I, 4	В. 2-I4
	5	МН5н	2	27,6	55,2	В. 2-I4
	6	МН8	2	II,9	23,8	В. 2-I4
	7	МН9	2	I7,9	35,8	В. 2-I4
	8	Ø8АI L = 500	2	0,20	0,4	Б.Ч.
	9	Ø32АШ L = I4800	8	93,4	747,2	Б.Ч.
	I0	ХМ2	44	0,55	24.2	В. 2-I4
				Итого:	935.5	
КП28Iн	I	С2	I5	2,9	43,5	В. 2-I4
	2	С7	2	4,3	8,6	В. 2-I4
	3	С7	2	0, 7	I, 4	В. 2-I4
	4	МН5н	2	27,6	55,2	В. 2-I4
	5	МН8	2	II,9	23,8	В. 2-I4
	6	МНIO	2	20,8	4I,6	В. 2-I4
	7	Ø8АI L = 500	2	0,20	0,4	Б.Ч.
	8	Ø36АШ L = I4800	8	I.8,0	944,0	Б.Ч.
	9	ХМ3	44	0,88	38,72	В. 2-I4
				Итого:	1157.3	

Марка пространственного каркаса	Поз.	Марка арматурного изделия	Кол.	Масса, кг		Обозначение документа
				I шт.	Всего	

1.020.1-2с/89 В 2-10 Ч.2

Инв. № подл. | Подпись и дата | Взам. инв. №