ТИПОВЫЕ КОНСТРУКЦИИ, ИЗДЕЛИЯ И УЗЛЫ ЗДАНИЙ И СООРУЖЕНИЙ

СЕРИЯ 1.020.1-2с/89

КОНСТРУКЦИИ КАРКАСА МЕЖВИДОВОГО ПРИМЕНЕНИЯ МНОГОЭТАЖНЫХ ОБЩЕСТВЕННЫХ ЗДАНИЙ, ПРОИЗВОДСТВЕННЫХ И ВСПОМОГАТЕЛЬНЫХ ЗДАНИЙ ПРОМЫШЛЕННЫХ ПРЕДПРИЯТИЙ ДЛЯ СТРОИТЕЛЬСТВА В РАЙОНАХ СЕЙСМИЧНОСТЬЮ 7,8 И 9 БАЛЛОВ И В НЕСЕЙСМИЧЕСКИХ РАЙОНАХ, С ИЗГОТОВЛЕНИЕМ ИЗДЕЛИЙ КАРКАСА В ЕДИНЫХ ОПАЛУБОЧНЫХ ФОРМАХ

ВЫПУСК 2-6

КОЛОННЫ СЕЧЕНИЕМ 400Х400 ММ ДЛЯ ЗДАНИЙ С ВЫСОТОЙ ЭТАЖА 4,2 М
ПРОСТРАНСТВЕННЫЕ КАРКАСЫ
РАБОЧИЕ ЧЕРТЕЖИ

ЧАСТЬ 2
ДЛЯ НЕСЕЙСМИЧЕСКИХ РАЙОНОВ

25507-02

ТИПОВЫЕ КОНСТРУКЦИИ, ИЗДЕЛИЯ И УЗЛЫ ЗДАНИЙ И СООРУЖЕНИЙ

СЕРИЯ 1.020.1-2с/89

КОНСТРУКЦИИ КАРКАСА МЕЖВИДОВОГО ПРИМЕНЕНИЯ МНОГОЭТАЖНЫХ ОБЩЕСТВЕННЫХ ЗДАНИЙ, ПРОИЗВОДСТВЕННЫХ И ВСПОМОГАТЕЛЬНЫХ ЗДАНИЙ ПРОМЫШЛЕННЫХ ПРЕДПРИЯТИЙ ДЛЯ СТРОИТЕЛЬСТВА В РАЙОНАХ СЕЙСМИЧНОСТЬЮ 7,8 И 9 БАЛЛОВ И В НЕСЕЙСМИЧЕСКИХ РАЙОНАХ, С ИЗГОТОВЛЕНИЕМ ИЗДЕЛИЙ КАРКАСА В ЕДИНЫХ ОПАЛУБОЧНЫХ ФОРМАХ

ВЫПУСК 2-6

КОЛОННЫ СЕЧЕНИЕМ 400Х400 ММ ДЛЯ ЗДАНИЙ С ВЫСОТОЙ ЭТАЖА 4,2 М ПРОСТРАНСТВЕННЫЕ КАРКАСЫ РАБОЧИЕ ЧЕРТЕЖИ

ЧАСТЬ 2 ДЛЯ НЕСЕЙСМИЧЕСКИХ РАЙОНОВ

РАЗРАБОТАНЫ ТБИЛЗНИИЭП

ДИРЕКТОР ИНСТИТУТА Н.А.ЭДИШЕРАШВИЛИ

ГЛ.КОНСТРУКТОР ИНСТ. А.Г.ЧИКОБАВА

НАЧАЛЬНИК ОТДЕЛА Г.В.ТУРМАНИДЗЕ

ГЛ.ИНЖ.ПРОЕКТА Н.А.КАПАНАДЗЕ

ПРИ УЧАСТИИ НИИЖБ ГОССТРОЯ СССР

СОГЛАСОВАНО С ЦНИИСК им.В.А.КУЧЕРЕНКО

ЗАМ.ДИРЕКТОРА О.О.АНДРЕЕВ

ЗАВ.ЛАБ.СЕЙСМОСТОЙКИХ КОНСТРУКЦИЙ ЗДАНИЙ А.В.ЧЕРКАШИН

СТ.НАУЧНЫЙ СОТР. С.А.МИНАКОВ

УТВЕРЕДЕНЫ ГОСКОМАРХИТЕКТУРЫ, ПРИКАЗ ОТ 25.12.1989 г. № 244

ВВЕДЕНЫ В ДЕЙСТВИЕ С 01.07.1990 ТбилЗНИИЭП, ПРИКАЗ №174 ОТ 27.12.1989

Обозначение	Наименование	Стр.
I.020.I-2с/89 2-6	Содержание	2
ТТ	Технические требования	3
К47	Каркас пространственный КП1...КП7	5
К48	Каркас пространственный КП8...КП12	6
К49	Каркас пространственный КП13...КП17	8
К50	Каркас пространственный КП18...КП22	9
К5I	Каркас пространственный КП23, КП19н...	II
К52	Каркас пространственный КП22н,КП23н	I2
К53	Каркас пространственный КП24...КП30	I3
К54	Каркас пространственный КП3I...КП37	I4
К55	Каркас пространственный КП38...КП43	I6
К56	Каркас пространственный КП44...КП47	I7
К57	Каркас пространственный КП48...КП54	I8
К58	Каркас пространственный КП55...КП6I	20
К59	Каркас пространственный КП62,КП63, КП56н...КП59н	2I
К60	Каркас пространственный КП60н...КП63н	23
К6I	Каркас пространственный КП64...КП68	24
К62	Каркас пространственный КП69...КП73	25
К63	Каркас пространственный КП74...КП78	27
К64	Каркас пространственный КП79...КП83	28
К65	Каркас пространственный КП84...КП87	30
К66	Каркас пространственный КП84н...КП87н	3I
К67	Каркас пространственный КП88...КП93	32
К68	Каркас пространственный КП94...КП99	34
К69	Каркас пространственный К100...КП105	36
К70	Каркас пространственный КП106...КП1II	38
К7I	Каркас пространственный КП112...КП117	40
К72	Каркас пространственный КП118...КП120	42
К73	Каркас пространственный КП114н...КП118н	44
К74	Каркас пространственный КП119н,КП120н	46
К75	Каркас пространственный КП2I...КП26	48
К76	Каркас пространственный КП27...КП30	50
I.020.I-2с/89 2-6 К77	Каркас пространственный КП3I...КП36	52
К78	Каркас пространственный КП37...КП42	54
К79	Каркас пространственный КП43...КП46	56
К80	Каркас пространственный КП47...КП5I	58
К8I	Каркас пространственный КП52,КП47н... ...КП50н	60
К82	Каркас пространственный КП5Iн,КП52н	62
К83	Каркас пространственный КП53...КП58	64
К84	Каркас пространственный КП59...КП63	66
К85	Каркас пространственный КП64...КП67	68
К86	Каркас пространственный КП68...КП72	70
К87	Каркас пространственный КП73...КП76	72
К88	Каркас пространственный КП77...КП82	74
К89	Каркас пространственный КП83...КП87	76
К90	Каркас пространственный КП88...КП9I	78
К9I	Каркас пространственный КП92,КП85н... ...КП88н	80
К92	Каркас пространственный КП89н...КП92н	82

4.020.1-2с/89 в.2-6 ч.2

ИНВ.№ПОДЛ. | ПОДП. И ДАТА | ВЗАМ.ИНВ.№

Разраб.	Чанкветадзе	
Провер.	Бускивадзе	
ГИП	Чкаидава	
Н. контр.	Чкаидава	

I.020.I-2с/89 2-6

Содержание

Стадия Р | Лист | Листов 1

ТбилЗНИИЭП

ФОРМАТ А3

25507-02 3

I. ОБЩАЯ ЧАСТЬ

I.I. Серия I.020.I-2с/89, выпуск 2-6 содержит рабочие чертежи пространственных каркасов для колонн сечением 400х400 мм при высоте этажа 4,2 м.

Выпуск состоит из двух частей:

Часть I содержит рабочие чертежи пространственных каркасов колонн, применяемых для строительства в районах сейсмичностью 7,8 и 9 баллов.

Часть II содержит рабочие чертежи пространственных каркасов колонн, применяемых для строительства в несейсмических районах.

I.2. Рабочие чертежи колонн приведены в выпуске 2-5

I.3. Детали пространственных каркасов приведены в выпуске 2-I3.

I.4. Арматурные и закладные изделия приведены в выпуске 2-I4.

I.5. Рекомендации по технологии изготовления пространственных каркасов приведены в выпуске 0-3 "Указания по заводской технологии изготовления изделий".

I.6. Изготовление пространственных каркасов должно производится в соответствии с требованиями СНиП 2.03.0I-84 "Бетонные и железобетонные конструкции", СНиП II-23-8I* "Стальные конструкции", СНиП 2.03.II-85 "Защита строительных конструкций от коррозии", СНиП 3.03.0I-87 "Несущие и ограждающие конструкции, "Рекомендации по проектированию стальных закладных деталей для железобетонных конструкций", разработанных НИИЖБ Госстроя СССР, ГОСТ I4098-85, ГОСТ I0922-75.

I.7. Класс точности и технологические допуски при изготовлении конструкций должны приниматься в соответствии с требованиями ГОСТ 2I778-8I, ГОСТ 2I779-82, ГОСТ 2I780-83 и ГОСТ I30I5.0-83.

I.8. Указания по применению изделий приведены в выпуске 0-I.

I.9. Перечень выпусков, входящих в состав серии I.020.I-2с/89 приведен в выпуске 0-0.

2. ТЕХНИЧЕСКАЯ ХАРАКТЕРИСТИКА И РЕКОМЕНДАЦИИ ПО ИЗГОТОВЛЕНИЮ АРМАТУРНЫХ КАРКАСОВ

2.I. Пространственные каркасы для колонн следует изготовлять по рабочим чертежам настоящего выпуска.

2.2. Пространственные каркасы собираются из отдельных стержней продольной арматуры в количестве 4 или 8 шт, а также замкнутых хомутов, сеток косвенного армирования и закладных изделий, приведенных в вып.2-I4.

2.3. Сборку пространственных каркасов колонн рекомендуется производить на механизированных линиях, оснащенных поворотным кондуктором и сварочными клещами, допускающими сварку пересечений арматуры с максимальными диаметрами 40+I4 мм, например, подвесными клещами типа К-243В.

2.4. Для обеспечения заданного расстояния между осями крайних стержней продольной арматуры в пространственном каркасе с отклонениями не более 0,5 диаметра стержня необходимо перед сваркой зафиксировать концы продольных стержней в кондукторе со сменными втулками, внутренний диаметр которых должен быть равен диаметру арматуры с учетом свободного прохода стержня периодического профиля.

2.5. В качестве продольной арматуры колонн принята сталь класса А-III, ГОСТ 578I-82*.

Поперечная арматура каркасов, в виде замкнутых хомутов, принята из горячекатаной арматурной стали класса А-I, ГОСТ 578I-82*.

Разраб.	Бускивадзе		I.020.I-2с/89 2-6 ТТ		
Проверил	Чкванава				
ГИП	Чкванава				
Н. контр.	Чкванава		Технические требования	Стадия: Р	Лист: 1 / Листов: 2
				ТбилЗНИИЭП	

Инв.№ подл. | Подп. и дата | Взам. инв.№

Формат А3

В сетках косвенного армирования применяется горячекатаная арматурная сталь класса А-III ГОСТ 5781-82*.

2.6. Сварку пересечений арматурных стержней в пространственных каркасах рекомендуется выполнять контактно-точечным способом. Однако, при отсутствии оборудования могут быть разработаны конструктивно-технологические варианты пространственных каркасов, изготавливаемых с применением дуговой сварки.

2.7. Качество сварных соединений арматуры должно отвечать требованиям ГОСТ 10922-75 и ГОСТ 14098-85.

2.8. В случае отсутствия необходимого стандартного оборудования для сварки крестообразных соединений арматуры диаметрами до 36 мм или невозможности обеспечения нормируемой прочности соединений в закладных изделиях типов МН6÷МН10 необходимо взамен этих изделий применять закладные изделия МН19÷МН23 соответственно. При этом детали установок МН19÷МН23 в объемных каркасах приведены в вып.2-13.

Контроль качества и испытания крестообразных соединений производить согласно положений "Рекомендаций по технологии сварки крестообразных и тавровых одиночных и спаренных стержней арматуры железобетонных конструкций", г.Москва 1975г., утвержденных директором НИИЖБ 21 октября 1974 г.

2.9. Отклонения размеров арматуры и отдельных стержней, а также отклонения в размерах ячеек сварных сеток и в расстояниях между отдельными стержнями пространственных каркасов не должны превышать величин, допускаемых ГОСТ 10922-75.

2.10. Порядок сборки пространственного каркаса колонн следующий:

1) устанавливаются пакеты замкнутых хомутов и сеток косвенного армирования и закладные изделия типа МН1-МН4 между планшайбами поворотного кондуктора;

2) протягиваются стержни продольной арматуры и фиксируются в зажимах кондуктора;

3) распределяются хомуты и сетки по длине каркаса в каждом пролете колонн с соблюдением проектного шага поперечной арматуры; устанавливаются закладные изделия типа МН1-МН4 в строго определенном месте;

4) производится контактная точечная сварка всех пересечений продольной арматуры, хомутов и сеток, изделия закладные МН1-МН4 привариваются непосредственно или с помощью коротыша к продольным стержням электродуговой сваркой;

5) устанавливаются дополнительные закладные изделия (для крепления стен, диафрагм жесткостя и др.) и закрепляются в соответствии с деталями армирования, приведенными в вып.2-13.

1.020.1-2с/89 В. 2-6 4.2

Инв. № подл. | Подпись и дата | Взам. инв. №

КП1 ... КП3

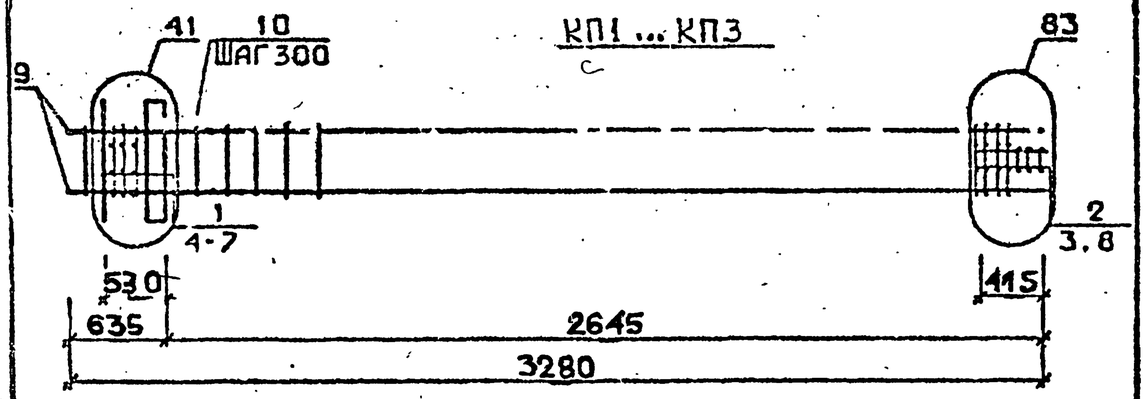

КП4

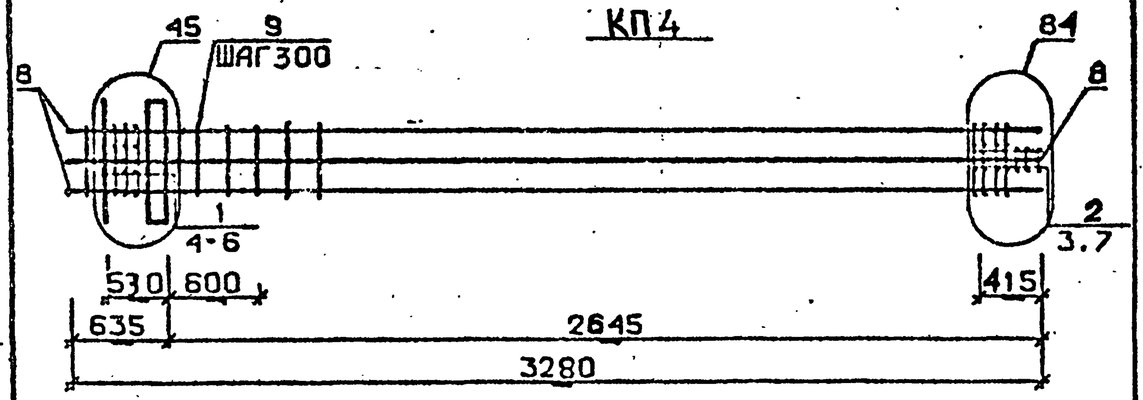

КП5 ... КП7

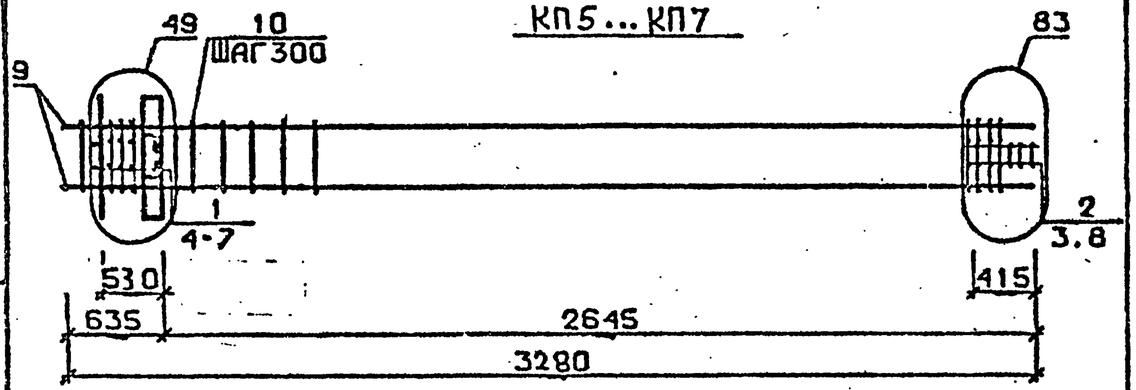

Арматура класса AI и AIII по ГОСТ 5781-82*
Детали см. I.020.I-2с/89 В.2-I3
Спецификацию см. лист 2

Разраб.	Чанкветадзе		
Провер.	Чкеидзе		
ГИП	Бускиваадзе		
Н.контр.	Бускиваадзе		

I.020.I-2с/89 2-6 К47

Каркас пространственный КП1 ... КП7

Стадия	Лист	Листов
Р	1	3

ТбилЗНИИЭП

ФОРМАТ А4

Марка пространственного каркаса	Поз.	Марка арматурного изделия	Кол.	Масса, кг		Обозначение документа
				I шт.	Всего	
КП1	I	CI	5	I,8	9,0	В. 2-I4
	2	C2	3	2,9	8,7	В. 2-I4
	3	C9	2	0, 7	I, 4	В. 2-I4
	4	МНI	I	25,6	25,6	В. 2-I4
	5	Ø28AIII I = 720	2	3,48	6,96	Б.Ч.
	6	ØIOAI I = 380	2	0,23	0,46	Б.Ч.
	7	ØI2AI I = I30	4	0,II	0,44	Б.Ч.
	8	Ø8AI I = 500	2	0,20	0,4	Б.Ч.
	9	Ø20AIII I = 3280	4	8,09	32,36	Б.Ч.
	I0	XMI		0,55	4,40	В. 2-I4
				Итого:	89,90	
КП2	I	CI	5	I,8	9,0	В. 2-I4
	2	C2	3	2,9	8,7	В. 2-I4
	3	C9	2	0, 7	I, 4	В. 2-I4
	4	МНI	I	25,60	25,6	В. 2-I4
	5	Ø28AIII I = 720	2	3,48	6,96	Б.Ч.
	6	ØIOAI I = 380	2	0,23	0,46	Б.Ч.
	7	ØI2AI I = I30	4	0,II	0,44	Б.Ч.
	8	Ø8AI I = 500	2	0,20	0,II	Б.Ч.
	9	Ø25AIII I = 3280	4	I2,6	50,4	Б.Ч.
	I0	XMI	8	0,55	4,40	В. 2-I4
				Итого:	I07,8	
КП3	I	CI	5	I,8	9,0	В. 2-I4
	2	C2	3	2,9	8,7	В. 2-I4
	3	C9	2	0, 7	I, 4	В. 2-I4
	4	МНI	I	25,6	25,6	Б.Ч.
	5	Ø28AIII I = 720	2	3,48	6,96	Б.Ч.
	6	ØIOAI I = 380	2	0,23	0,46	Б.Ч.
	7	ØI2AI I = I30	4	0,II	0,44	Б.Ч.
	8	Ø8AI I = 500	2	0,20	0,4	Б.Ч
	9	Ø32AIII I = 3280	4	20,7	82,8	Б.Ч.
	I0	XM2	8	0,55	4,40	В. 2-I4
				Итого:	I40,3	

Продолжение спецификации см. лист 3

I.020.I-2с/89 2-6 К47 Лист 2

Взам. инв. № | Подпись и дата | Инв. № подл.

Формат А4

Марка пространственного каркаса	Поз.	Марка арматурного изделия	Кол.	Масса, кг I шт.	Масса, кг Всего	Обозначение документа
КП4	I	С1	5	1,8	9,0	В. 2-14
	2	С2	3	2,9	8,7	В. 2-14
	3	С9	2	0,7	1,4	В. 2-14
	4	МН1	1	25,6	25,6	В. 2-14
	5	Ø32АШ L = 720	2	4,54	9,08	Б.Ч.
	6	Ø10АI L = 380	2	0,23	0,46	Б.Ч.
	7	Ø8АI L = 500	2	0,20	0,4	Б.Ч.
	8	Ø32АШ L = 3280	8	20,7	165,6	Б.Ч.
	9	ХМ2	8	0,55	4,40	В. 2-14
				Итого:	224,9	
КП5	I	С1	4	1,8	7,2	В. 2-14
	2	С2	3	2,9	8,7	В. 2-14
	3	С9	2	0,7	1,4	В. 2-14
	4	МН2	1	40,0	40,0	В. 2-14
	5	Ø28АШ L = 720	4	3,48	13,92	Б.Ч.
	6	Ø10АI L = 380	4	0,23	0,92	Б.Ч.
	7	Ø12АI L = 130	4	0,11	0,44	Б.Ч.
	8	Ø8АI L = 500	2	0,20	0,4	Б.Ч.
	9	Ø20АШ L = 3280	4	8,09	32,36	Б.Ч.
	10	ХМ1	8	0,55	4,40	В. 2-14
				Итого:	109,8	
КП6	I	С1	4	1,8	7,2	В. 2-14
	2	С2	3	2,9	8,7	В. 2-14
	3	С9	2	0,7	1,4	В. 2-14
	4	МН2	1	40,0	40,0	В. 2-14
	5	Ø28АШ L = 720	4	3,48	13,92	Б.Ч.
	6	Ø10АI L = 380	4	0,23	0,92	Б.Ч.
	7	Ø12АI L = 130	4	0,11	0,44	Б.Ч.
	8	Ø8АI L = 500	2	0,20	0,4	Б.Ч.
	9	Ø25АШ L = 3280	4	12,6	50,4	Б.Ч.
	10	ХМ1	8	0,55	4,40	В. 2-14
				Итого:	128,0	
КП7	I	С1	4	1,8	7,2	В. 2-14
	2	С2	3	2,9	8,7	В. 2-14
	3	С9	2	0,7	1,4	В. 2-14
	4	МН2	1	40,0	40,0	В. 2-14
	5	Ø28АШ L = 720	4	3,48	13,92	Б.Ч.
	6	Ø10АI L = 380	4	0,23	0,92	Б.Ч.
	7	Ø12АI L = 130	4	0,11	0,44	Б.Ч.
	8	Ø8АI L = 500	2	0,20	0,4	Б.Ч.
	9	Ø32АШ L = 3280	4	20,7	82,8	Б.Ч.
	10	ХМ2	8	0,55	4,40	В. 2-14
				Итого:	160,3	

Инв. № подл. | Подпись и дата | Взам. инв. №

I.020.I-2с/89 2-6 К47 | Лист 3

Формат А4

I.020.I-2с/89 В.2-6 ч2

6

КП8

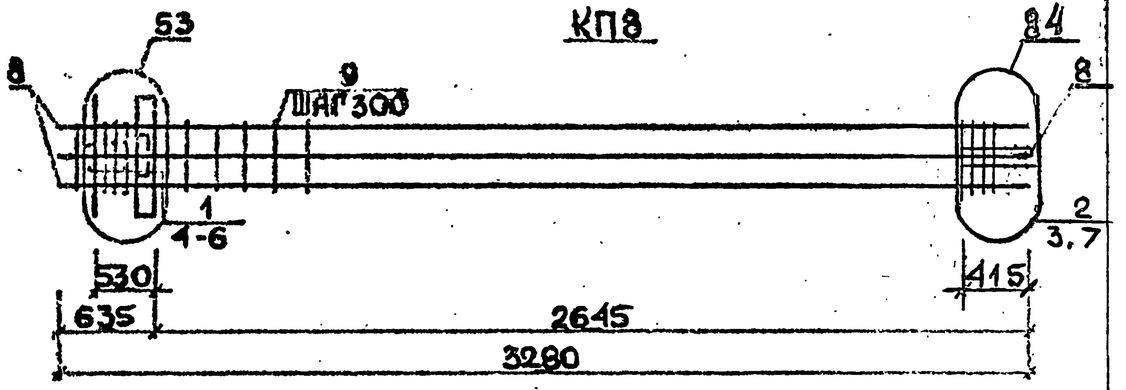

КП9

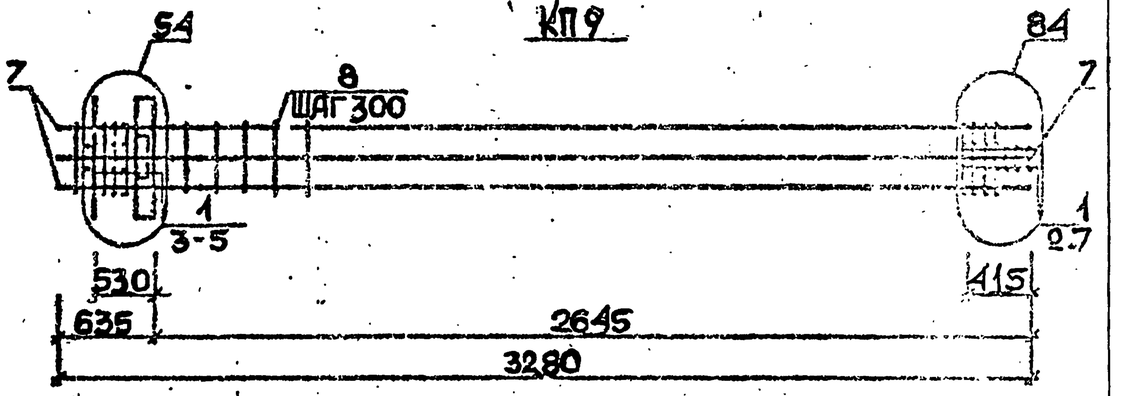

КП10...КП12

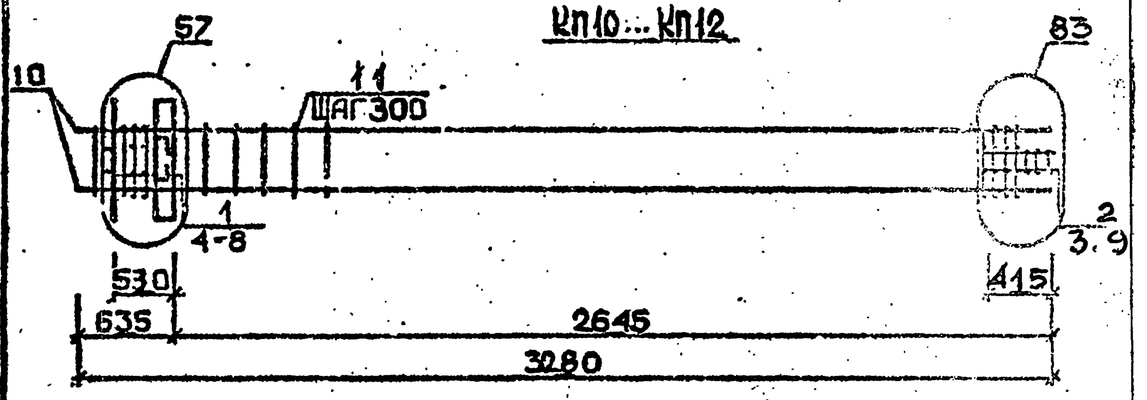

Арматура класса АI и АШ по ГОСТ 5781-82*
Детали см. I.020.I-2с/89 В.2-I3
Спецификацию см. лист 2

Инв.№подл. | Подпись и дата | Взам.инв.№

Разраб.	Чанкветадзе		I.020.I-2с/89 2-6 К48
Провер.	Чкуанава		
ГИП	Бускивадзе		
Н.контр.	Бускивадзе		Каркас пространственный КП8...КП12

Стадия Р | Лист | Листов 3

ТбилЗНИИЭП

25507-02 7

Формат А4

Марка пространственного каркаса	Поз.	Марка арматурного изделия	Кол.	Масса, кг		Обозначение документа
				I шт.	Всего	
КП8	I	CI	4	I,3	7,2	В. 2-I4
	2	C2	3	2,9	8,7	В. 2-I4
	3	C9	2	0, 7	I, 4	В. 2-I4
	4	МН2	I	40,0	40,0	В. 2-I4
	5	Ø32AIII L = 720	4	4,54	I8,I6	Б.Ч.
	6	ØIOAI L = 380	4	0,23	0,92	Б.Ч.
	7	Ø8AI L = 500	2	0,20	0,4	Б.Ч.
	8	Ø32AIII L = 3280	8	20,7	I65,6	Б.Ч.
	9	ХМ2	8	0,55	4,40	В. 2-I4
				Итого:	247,0	
КП9	I	C2	7	2,9	20,3	В. 2-I4
	2	C9	2	0, 7	I, 4	В. 2-I4
	3	МН2	I	40,0	40,0	В. 2-I4
	4	Ø36AIII L = 720	4	5,75	23,0	Б.Ч.
	5	ØIOAI L = 380	4	0,23	0,92	Б.Ч.
	6	Ø8AI L = 500	2	0,20	0,4	Б.Ч.
	7	Ø36AIII L = 3280	8	26,2	209,6	Б.Ч.
	8	ХМ3	8	0,88	7,04	В. 2-I4
				Итого:	302,6	
КП10	I	CI	4	I,8	7,2	В. 2-I4
	2	C2	3	2,9	8,7	В. 2-I4
	3	C9	2	0, 7	I, 4	В. 2-I4
	4	МН3	I	32,8	32,8	В. 2-I4
	5	МН6	I	8,3	8,3	В. 2-I4
	6	Ø28AIII L = 720	2	3,48	6,96	Б.Ч.
	7	ØIOAI L = 380	2	0,23	0,46	Б.Ч.
	8	ØI2AI L = I30	4	0,II	0,44	Б.Ч.
	9	Ø8AI L = 500	2	0,20	0,4	Б.Ч.
	I0	Ø20AIII L = 3280	4	8,09	32,36	Б.Ч.
	II	ХМI	8	0,55	4,40	В. 2-I4
				Итого:	I03,4	

Продолжение спецификации см.лист 3

Марка пространственного каркаса	Поз.	Марка арматурного изделия	Кол.	Масса, кг		Обозначение документа
				I шт.	Всего	
КПII	I	CI	4	I,8	7,2	В. 2-I4
	2	C2	3	2,9	8,7	В. 2-I4
	3	C9	2	0, 7	I, 4	В. 2-I4
	4	МН3	I	32,8	32,8	В. 2-I4
	5	МН6	I	8,3	8,3	В. 2-I4
	6	Ø28AIII L = 720	2	3,48	6,96	Б.Ч.
	7	ØIOAI L = 380	2	0,23	0,46	Б.Ч.
	8	ØI2AI L = I30	4	0,II	0,44	Б.Ч.
	9	Ø8AI L = 500	2	0,20	0,4	Б.Ч.
	I0	Ø25AIII L = 3280	4	I2,6	50,4	Б.Ч.
	II	ХМI	8	0,55	4,40	В. 2-I4
				Итого:	I2I,6	
КП12	I	CI	4	I,8	7,2	В. 2-I4
	2	C2	3	2,9	8,7	В. 2-I4
	3	C9	2	0, 7	I, 4	В. 2-I4
	4	МН3	I	32,8	32,8	В. 2-I4
	5	МН6	I	8,3	8,3	В. 2-I4
	6	Ø28AIII L = 720	2	3,48	6,96	Б.Ч.
	7	ØIOAI L = 380	2	0,23	0,46	Б.Ч.
	8	ØI2AI L = I30	4	0,II	0,44	Б.Ч.
	9	Ø8AI L = 500	2	0,20	0,4	Б.Ч.
	I0	Ø32AIII L = 3280	4	20,7	82,8	Б.Ч.
	II	ХМ2	8	0,55	4,40	В. 2-I4
				Итого:	I54,0	

I.020.I-2с/89 В. 2-6 ч.2
Инв. № подл. | Подпись и дата | Взам. инв. №
25507-02 8 ФОРМАТ А4

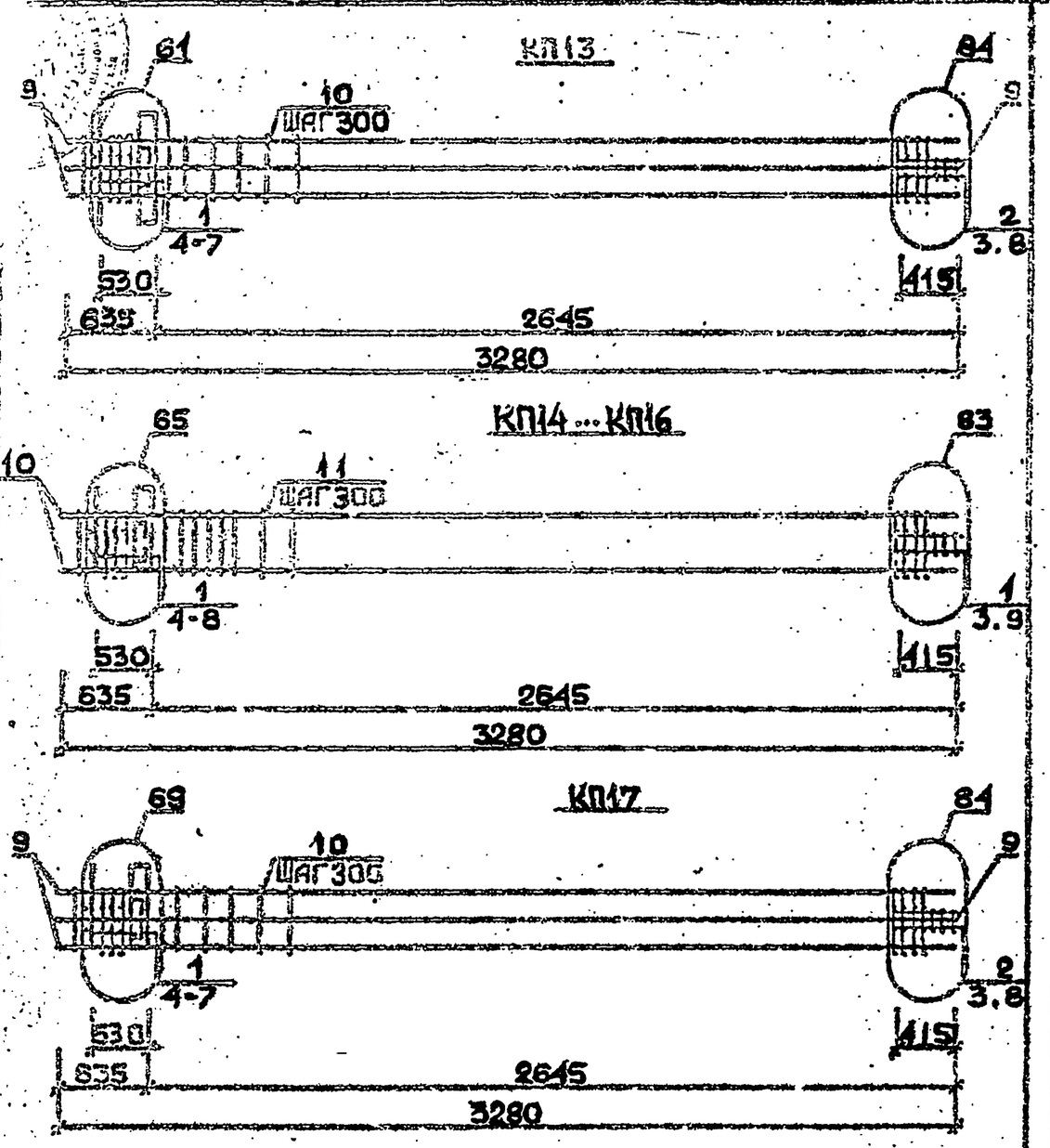

Арматура класса АI и АШ по ГОСТ 5781-82*
Детали см. I.020.I-2с/89 В.2-I3
Спецификацию см. лист 2

Разраб.	Чанкветадзе		
Проверил	Чиванава		
ГИП	Бускивадзе		
Н.контр.	Бускивадзе		

I.020.I-2с/89 2-6 К 49

КАРКАС ПРОСТРАНСТВЕННЫЙ КП13...КП17

Стадия	Лист	Листов
Р	1	3

ТбилЗНИИЭП

ФОРМАТ А4

Марка пространственного каркаса	Поз.	Марка арматурного изделия	Кол.	Масса, кг I шт.	Масса, кг Всего	Обозначение документа
КП13	I	СI	4	I,8	7,2	В. 2-I4
	2	С2	3	2,9	8,7	В. 2-I4
	3	С9	2	0,7	I,4	В. 2-I4
	4	МН3	I	32,8	32,8	В. 2-I4
	5	МН7	I	9,7	9,7	В. 2-I4
	6	Ø32АШ L = 720	2	4,54	9,08	Б.Ч.
	7	ØI0АI L = 380	2	0,23	0,46	Б.Ч.
	8	Ø8АI L = 500	2	0,20	0,4	Б.Ч.
	9	Ø32АШ L = 3280	8	20,7	I65,6	Б.Ч.
	I0	ХМ2	8	0,55	4,40	В. 2-I4
				Итого:	297,I	
КП14	I	СI	4	I,8	7,2	В. 2-I4
	2	С2	3	2,9	8,7	В. 2-I4
	3	С9	2	0,7	I,4	В. 2-I4
	4	МН4	I	34,8	34,8	В. 2-I4
	5	МН6	I	8,3	8,3	В. 2-I4
	6	Ø28АШ L = 720	2	3,48	6,96	Б.Ч.
	7	ØI0АI L = 380	2	0,23	0,46	Б.Ч.
	8	ØI2АI L = I30	4	0,II	0,44	Б.Ч.
	9	Ø8АI L = 500	2	0,20	0,4	Б.Ч.
	I0	Ø20АШ L = 3280	4	8,09	32,36	Б.Ч.
	II	ХМI	8	0,55	4,40	В. 2-I4
				Итого:	I05,4	
КП15	I	СI	4	I,8	7,2	В. 2-I4
	2	С2	3	2,9	8,7	В. 2-I4
	3	С9	2	0,7	I,4	В. 2-I4
	4	МН4	I	34,8	34,8	В. 2-I4
	5	МН6	I	8,3	8,3	В. 2-I4
	6	Ø28АШ L = 720	2	3,48	6,96	Б.Ч.
	7	ØI0АI L = 380	2	0,23	0,46	Б.Ч.
	8	ØI2АI L = I30	4	0,II	0,44	Б.Ч.
	9	Ø8АI L = 500	2	0,20	0,4	Б.Ч.
	I0	Ø25АШ L = 3280	4	I2,6	50,4	Б.Ч.
	II	ХМI	8	0,55	4,40	В. 2-I4
				Итого:	I33,6	

Продолжение спецификаций см. лист 3

I.020.I-2с/89 2-6 К 49

Лист 2

Взам. инв. № | Подпись и дата | Инв. № подл.

25507-02 9

ФОРМАТ А4

Марка пространственного каркаса	Пов.	Марка арматурного изделия	Кол.	Масса, кг I шт.	Масса, кг Всего	Обозначение документа
	I	CI	4	I,8	7,2	В. 2-I4
	2	C2	3	2,9	8,7	В. 2-I4
	3	C9	2	0, 70	I,40	В. 2-I4
	4	MH4	I	34,8	34,8	В. 2-I4
	5	MH6	I	8,3	8,3	В. 2-I4
КПI6	6	Ø28АШ I = 720	2	3,48	6,96	Б.Ч.
	7	ØIOAI I = 380	2	0,23	0,46	Б.Ч.
	8	ØI2AI I = I30	4	0,II	0,44	Б.Ч.
	9	Ø8AI I = 500	2	0,20	0,4	Б.Ч.
	IO	Ø32АШ I = 3280	4	20,7	82,8	Б.Ч.
	II	XM2	8	0,55	4,40	В. 2-I4
				Итого:	I56,0	
	I	CI	4	I,8	7,2	В. 2-I4
	2	C2	3	2,9	8,7	В. 2-I4
	3	C9	2	0,70	I,40	В. 2-I4
	4	MH4	I	34,8	34,8	В. 2-I4
	5	MH7	I	9,7	9,7	В. 2-I4
КПI7	6	Ø32АШ I = 720	2	4,54	9,08	Б.Ч.
	7	ØIOAI I = 380	2	0,II	0,22	Б.Ч.
	8	Ø8AI I = 500	2	0,20	0,4	Б.Ч.
	9	Ø32АШ I = 3280	8	20,7	I65,6	Б.Ч.
	IO	XM2	8	0,55	4,40	В. 2-I4
				Итого:	242,I	

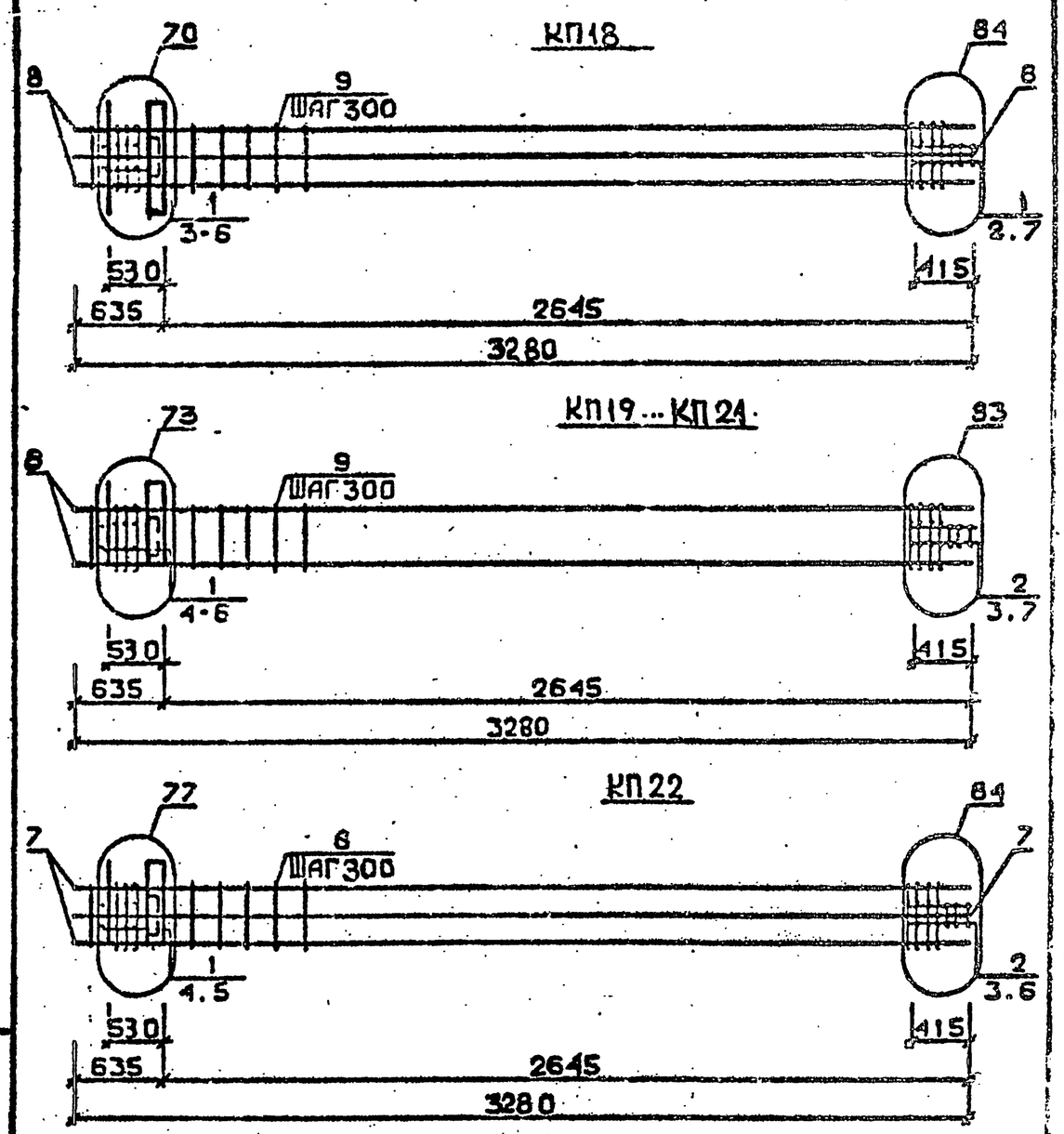

Арматура класса AI и АШ по ГОСТ 5781-82*
Детали см. I.020.I-2с/89 В.2-I3
Спецификацию см. лист 2

РАЗРАБ.	ЧАНКВЕТАДЗЕ	
ПРОВЕР.	ЧКВАНАВА	
ГИП	БУСКИВАДЗЕ	
Н.КОНТР.	БУСКИВАДЗЕ	

I.020.I-2с/89 2-6 К 50

КАРКАС ПРОСТРАНСТВЕННЫЙ КП18...КП22

Стадия	Лист	Листов
Р	1	3

ТбилЗНИИЭП

I.020.I-2с/89 2-6 К49 Лист 3

I.020.I-2с/89 В. 2-6 ч.2

Инв. № подл. | Подпись и дата | Взам. инв. №

Формат А4

25507-02 10 Формат А4

Марка пространственного каркаса	Поз.	Марка арматурного изделия	Кол.	Масса, кг		Обозначение документа
				I шт.	Всего	
КП18	I	С2	7	2,9	20,3	В. 2-I4
	2	С9	2	0,7	I,4	В. 2-I4
	3	МН4	I	34,8	34,8	В. 2-I4
	4	МН8	I	II,9	II,9	В. 2-I4
	5	Ø36АШ L = 720	2	5,75	II,50	Б.Ч.
	6	Ø10АI L = 380	2	0,23	0,46	Б.Ч.
	7	Ø8АI L = 500	2	0,20	0,4	Б.Ч.
	8	Ø36АШ L = 3280	8	26,2	209,6	Б.Ч.
	9	ХМ3	8	0,88	7,04	В. 2-I4
				Итого:	297,I	
КП19	I	С1	4	I,8	7,2	В. 2-I4
	2	С2	3	2,9	8,7	В. 2-I4
	3	С9	2	0,76	I,40	В. 2-I4
	4	МН5	I	27,6	27,6	В. 2-I4
	5	МН6	2	8,3	I6,6	В. 2-I4
	6	Ø12АI L = I30	4	0,II	0,44	Б.Ч.
	7	Ø8АI L = 500	2	0,20	0,4	Б.Ч.
	8	Ø20АШ L = 3280	4	8,09	32,36	Б.Ч.
	9	ХМ1	8	0,55	4,40	
				Итого:	99,0	
КП20	I	С1	4	I,8	7,2	В. 2-I4
	2	С2	3	2,9	8,7	В. 2-I4
	3	С9	2	0,70	I,40	В. 2-I4
	4	МН5	I	27,6	27,6	В. 2-I4
	5	МН6	2	8,3	I6,6	В. 2-I4
	6	Ø12АI L = I30	4	0,II	0,44	Б.Ч.
	7	Ø8АI L = 500	2	0,20	0,4	Б.Ч.
	8	Ø25АШ L = 3280	4	I2,6	50,4	Б.Ч.
	9	ХМ1	8	0,55	4,40	В. 2-I4
				Итого:	II7,2	

Продолжение спецификации см.лист 3

Инв. № подл. | Подпись и дата | Взам. инв. №

Формат А4

Марка пространственного каркаса	Поз.	Марка арматурного изделия	Кол.	Масса, кг		Обозначение документа
				I шт.	Всего	
КП2I	I	С1	4	I,8	7,2	В. 2-I4
	2	С2	3	2,9	8,7	В. 2-I4
	3	С9	2	0,7	I,4	В. 2-I4
	4	МН5	I	27,6	27,6	В. 2-I4
	5	МН6	2	8,3	I6,6	В. 2-I4
	6	Ø12АI L = I30	4	0,II	0,44	Б.Ч.
	7	Ø8АI L = 500	2	0,20	0,4	Б.Ч.
	8	Ø32АШ L = 3280	4	20,7	82,8	Б.Ч.
	9	ХМ2	8	0,55	4,40	В. 2-I4
				Итого:	I49,5	
КП22	I	С1	4	I,8	7,2	В. 2-I4
	2	С2	3	2,9	8,7	В. 2-I4
	3	С9	2	0,7	I,4	В. 2-I4
	4	МН5	I	27,6	27,6	В. 2-I4
	5	МН7	2	9,7	I9,4	В. 2-I4
	6	Ø8АI L = 500	2	0,20	0,4	Б.Ч.
	7	Ø32АШ L = 3280	8	20,7	I65,6	Б.Ч.
	8	ХМ2	8	0,55	4,40	В. 2-I4
				Итого:	235,I	

Инв. № подл. | Подпись и дата | Взам. инв. №

25307-02 11

Формат А4

I.020.I-2с/89 вып.2

КП 23

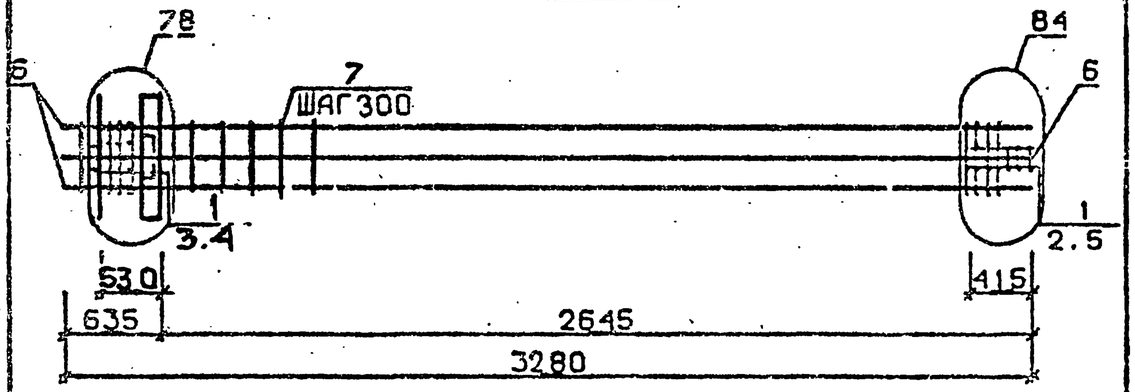

КП19н... КП21н

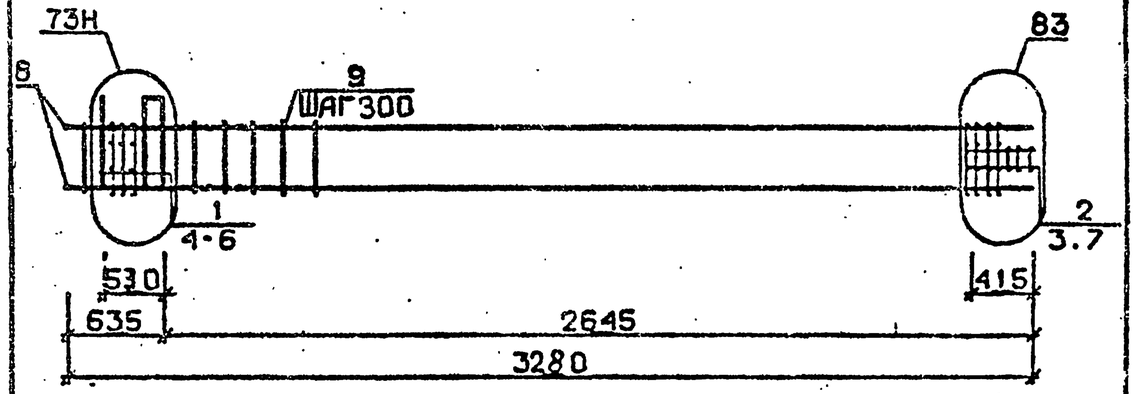

Арматура класса AI и AIII по ГОСТ 5781-82*
Детали см. I.020.I-2с/89 В.2-I3
Спецификацию см. лист 2

Марка пространственного каркаса	Поз.	Марка арматурного изделия	Кол.	Масса, кг		Обозначение документа
				I шт.	Всего	
КП23	I	С2	7	2,9	20,3	В. 2-I4
	2	С9	2	0,7	I,4	В. 2-I4
	3	МН5	I	27,6	27,6	В. 2-I4
	4	МН8	2	II,9	23,8	В. 2-I4
	5	Ø8AI L = 500	2	0,20	0,4	Б.Ч.
	6	Ø36AIII L = 3280	8	26,2	209,6	Б.Ч.
	7	ХМ3	8	0,88	7,04	В. 2-I4
				Итого:	289,6	
КП19н	I	СI	4	I,8	7,2	В. 2-I4
	2	С2	3	2,9	8,7	В. 2-I4
	3	С9	2	0,7	I,4	В. 2-I4
	4	МН5н	I	27,6	27,6	В. 2-I4
	5	МН6	2	8,3	I6,6	В. 2-I4
	6	Ø12AI L = I30	4	0,II	0,44	Б.Ч.
	7	Ø8AI L = 500	4	0,20	0,4	Б.Ч.
	8	Ø20AIII L = 3280	4	8,09	32,36	Б.Ч.
	9	ХМI	8	0,55	4,40	В. 2-I4
				Итого:	99,0	
КП20н	I	СI	4	I,8	7,2	В. 2-I4
	2	С2	3	2,9	8,7	В. 2-I4
	3	С9	2	0,7	I,4	В. 2-I4
	4	МН5н	I	27,6	27,6	В. 2-I4
	5	МН6	2	8,3	I6,6	В. 2-I4
	6	Ø12AI L = I30	4	0,II	0,44	Б.Ч.
	7	Ø8AI L = 500	2	0,20	0,4	Б.Ч.
	8	Ø25AIII L = 3280	4	I2,6	50,4	Б.Ч.
	9	ХМI	8	0,55	4,40	В. 2-I4
				Итого:	II7,2	
КП21н	I	СI	4	I,8	7,2	В. 2-I4
	2	С2	3	2,9	8,7	В. 2-I4
	3	С9	2	0,7	I,4	В. 2-I4
	4	МН5н	I	27,6	27,6	В. 2-I4
	5	МН6	2	8,3	I6,6	В. 2-I4
	6	Ø12AI L = I30	4	0,II	0,44	Б.Ч.
	7	Ø8AI L = 500	2	0,20	0,4	Б.Ч.
	8	Ø32AIII L = 3280	4	20,7	82,8	Б.Ч.
	9	ХМ2	8	0,55	4,40	В. 2-I4
				Итого:	I49,5	

Разраб.	Табылвадзе		1.020.1-2с/89 2-6 КЭ.1
Провер.	Чкуанава		
ГИП	Бускивадзе		Каркас пространственный КП23, КП19н... КП21н
Н.контр.	Бускивадзе		Стадия Р; Лист 1; Листов 2; ТбилЗНИИЭП

Инв. № подл. | Подпись и дата | Взам. инв. № | Инв. № дубл. | Подпись и дата

ФОРМАТ А4

25507-02 12 Формат А4

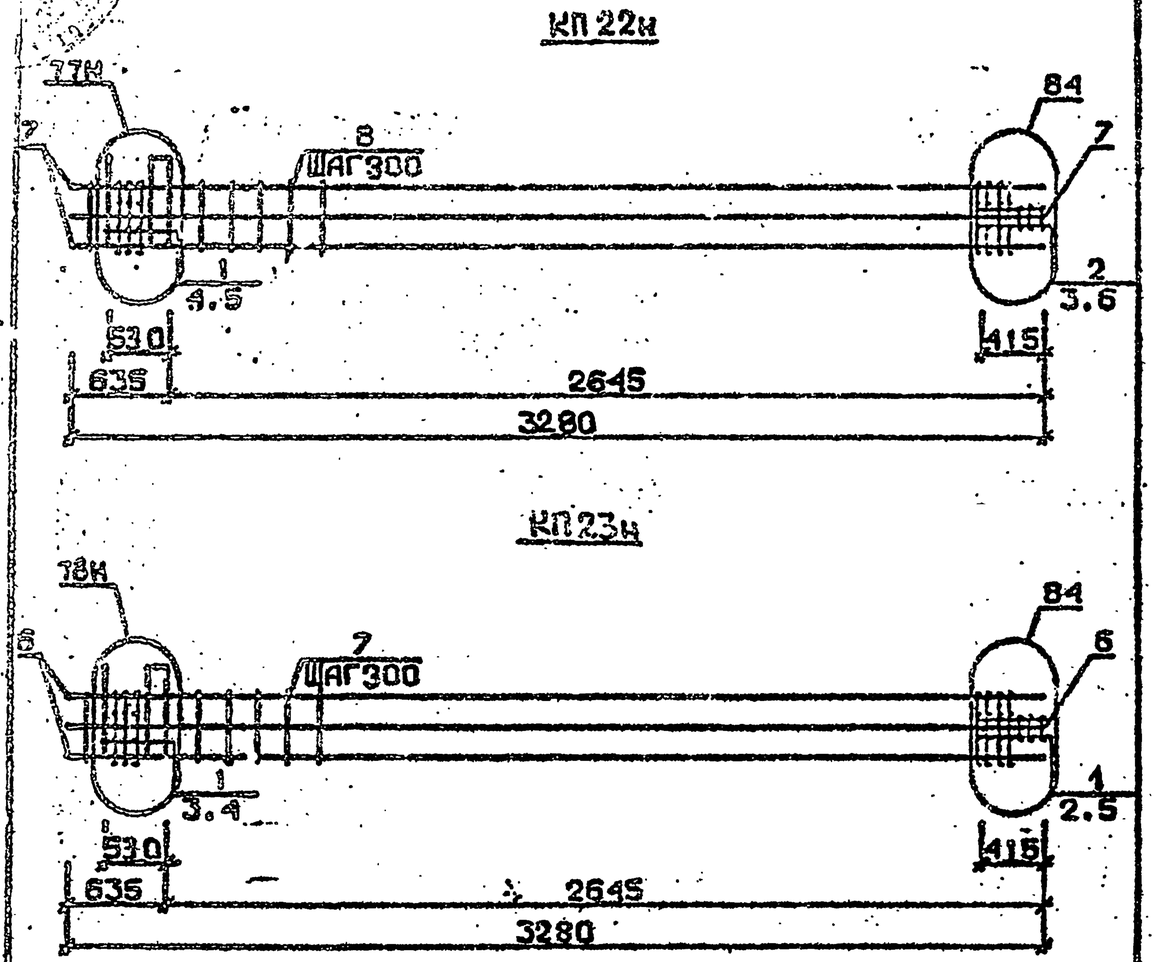

Арматура класса АI и АШ по ГОСТ 5781-82*
Детали см. I.020.I-2с/89 В.2-I3
Спецификацию см. лист 2

Разраб.	Тавшавадзе		1.020.1-2с/89 2-6 К 52
Провер.	Чкванадзе		
ГИП	Бускивадзе		
Н.контр.	Бускивадзе		

Каркас пространственный КП22н, КП23н

Стадия	Лист	Листов
Р	1	2

ТбилЗНИИЭП

ФОРМАТ А4

Марка пространственного каркаса	Пкв.	Марка арматурного изделия	Кол.	Масса, кг I шт.	Масса, кг Всего	Обозначение документа
КП22н	I	СI	4	I,8	7,2	В. 2-I4
	2	С2	3	2,9	8,7	В. 2-I4
	3	С9	2	0,7	I,4	В. 2-I4
	4	МН5н	I	27,6	27,6	В. 2-I4
	5	МН7	2	9,7	I9,4	В. 2-I4
	6	Ø8АI L = 500	2	0,20	0,4	Б.Ч.
	7	Ø32АШ L = 3280	8	20,4	I65,6	Б.Ч.
	8	ХМ2	8	0,55	4,40	В. 2-I4
				Итого:	235,I	
КП23н	I	С2	7	2,9	20,3	В. 2-I4
	2	С9	2	0,7	I,4	В. 2-I4
	3	МН5н	I	27,6	27,6	В. 2-I4
	4	МН8	2	II,9	23,8	В. 2-I4
	5	Ø8АI L = 500	2	0,20	0,4	Б.Ч.
	6	Ø36АШ L = 3280	8	26,2	209,6	Б.Ч.
	7	ХМ3	8	0,88	7,04	В. 2-I4
				Итого:	289,6	

Инв. № подл. | Подпись и дата | Взам. инв. №

I.020.I-2с/89 2-6 К 52 | Лист 2

25507-02 13

Формат А4

I.020.I-2с/89 В. 2-6 ч.2

КП24 ... КП27

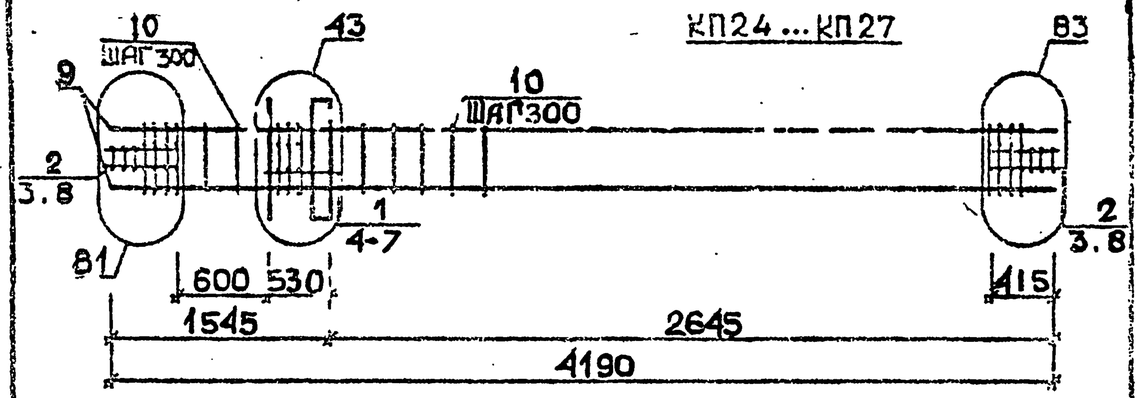

КП28, КП29

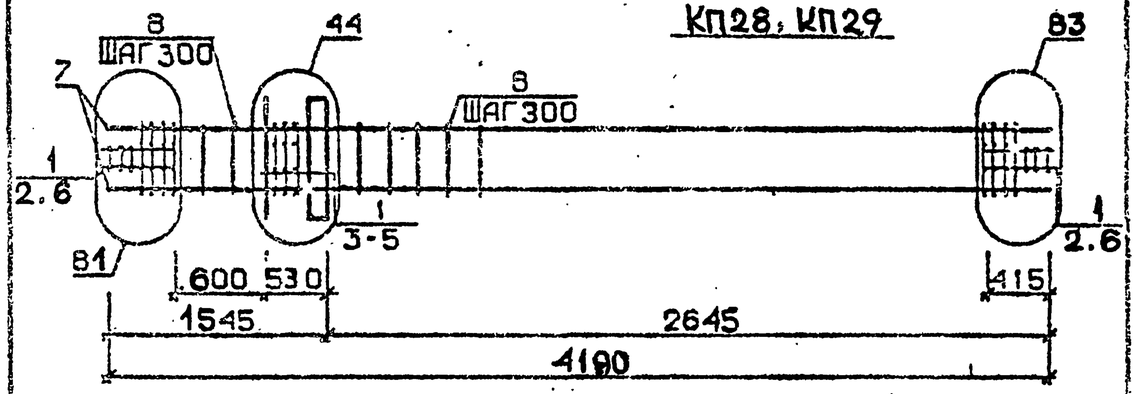

КП30

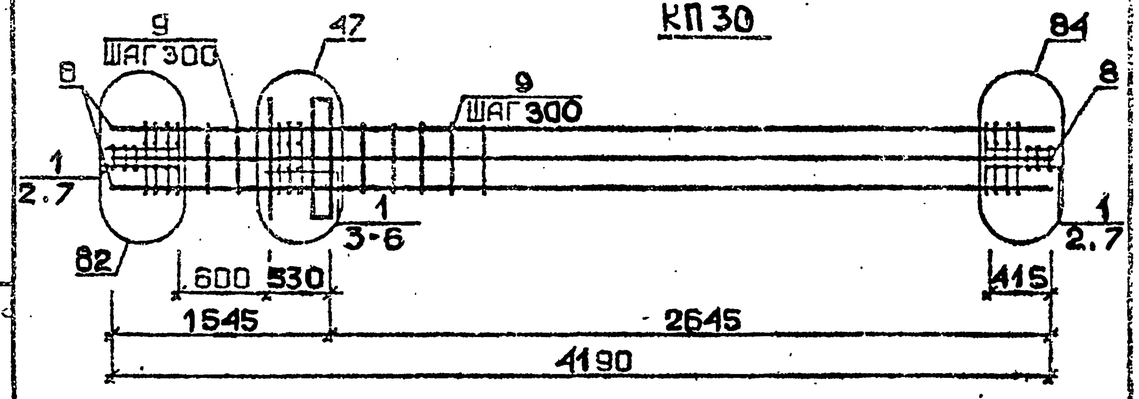

Арматура класса AI и AIII по ГОСТ 5781-82*
Детали см. I.020.I-2с/89 В.2-I3
Спецификации см. лист 2

Марка пространственного каркаса	Поз.	Марка арматурного изделия	Кол.	Масса, кг: I шт.	Масса, кг: Всего	Обозначение документа
КП24	I	CI	5	I,8	9,0	В. 2-I4
	2	C2	6	2,9	I7,4	В. 2-I4
	3	C9	4	0,7	2,8	В. 2-I4
	4	MHI	I	25,6	25,6	В. 2-I4
	5	Ø32AIII L = 720	2	4,54	9,08	Б.Ч.
	6	ØI0AI L = 380	2	0,23	0,46	Б.Ч.
	7	ØI2AI L = I30	4	0,II	0,44	Б.Ч.
	8	Ø8AI L = 500	4	0,20	0,8	Б.Ч.
	9	Ø20AIII L = 4I90	4	I0,3	4I,2	Б.Ч.
	I0	XMI	II	0,55	6,05	В. 2-I4
				Итого:	I12,7	
КП25	I	CI	5	I,8	9,00	В. 2-I4
	2	C2	6	2,9	I7,40	В. 2-I4
	3	C9	4	0,7	2,8	В. 2-I4
	4	MHI	I	25,6	25,6	В. 2-I4
	5	Ø32AIII L = 720	2	4,54	9,08	Б.Ч.
	6	ØI0AI L = 380	2	0,23	0,46	Б.Ч.
	7	ØI2AI L = I30	II	0,II	0,44	Б.Ч.
	8	Ø8AI L = 500	4	0,20	0,8	Б.Ч.
	9	Ø25AIII L = 4I90	4	I6,I	64,4	Б.Ч.
	I0	XMI	II	0,55	6,05	В. 2-I4
				Итого:	I36,2	
КП26	I	CI	5	I,8	9,0	В. 2-I4
	2	C2	6	2,9	I7,4	В. 2-I4
	3	C9	4	0,7	2,8	В. 2-I4
	4	MHI	I	25,6	25,6	В. 2-I4
	5	Ø32AIII L = 720	2	4,54	9,08	Б.Ч.
	6	ØI0AI L = 380	2	0,23	0,46	Б.Ч.
	7	ØI2AI L = I30	4	0,II	0,44	Б.Ч.
	8	Ø8AI L = 500	4	0,20	0,8	Б.Ч.
	9	Ø28AIII L = 4I90	4	20,3	8I,2	Б.Ч.
	I0	XM2	II	0,55	6,05	В. 2-I4
				Итого:	I52,8	
КП27	I	CI	5	I,8	9,0	В. 2-I4
	2	C2	6	2,9	I7,4	В. 2-I4
	3	C9	4	0,7	2,8	В. 2-I4
	4	MHI	I	25,6	25,6	В. 2-I4
	5	Ø32AIII L = 720	2	4,54	9,08	Б.Ч.
	6	ØI0AI L = 380	2	0,23	0,46	Б.Ч.
	7	ØI2AI L = I30	4	0,II	0,44	Б.Ч.
	8	Ø8AI L = 500	4	0,20	0,8	Б.Ч.
	9	Ø32AIII L = 4I90	4	26,5	I06,0	Б.Ч.
	I0	XM2	II	0,55	6,05	В. 2-I4
				Итого:	I77,5	

Продолжение спецификаций см. лист 3

Разраб.	Тавшавадзе		1.020.1-2с/89 2-6 К53
Провер.	Чкуанава		
ГИП	Бжкивадзе		
Н.контр.	Бжкивадзе		
Каркас пространственный КП24 ... КП30	Стадия: Р	Лист: 1	Листов: 3
	ТбилЗНИИЭП		

Инв. № подл. | Подпись и дата | Взам. инв. №

Инв. № подл. | Подпись и дата | Взам. инв. №

Формат А4

Марка пространственного каркаса	Поз.	Марка арматурного изделия	Кол.	Масса, кг		Обозначение документа
				1 шт.	Всего	
КП28	1	С2	11	2,9	31,9	В. 2-14
	2	С9	4	0.7	2,8	В. 2-14
	3	МН1	1	25,6	25,6	В. 2-14
	4	Ø36АШ L = 720	2	5,75	11,5	Б.Ч.
	5	Ø10АI L = 380	2	0,23	0,46	Б.Ч.
	6	Ø8АI L = 500	4	0,20	0,80	Б.Ч.
	7	Ø36АШ L = 4190	4	33,5	134,0	Б.Ч.
	8	ХМ3	11	0,88	9,68	В. 2-14
				Итого:	216,3	
КП29	1	С2	11	2,9	31,9	В. 2-14
	2	С9	4	0,7	2,8	В. 2-14
	3	МП	1	25,6	25,6	В. 2-14
	4	Ø36АШ L = 720	2	5,75	11,5	Б.Ч.
	5	Ø10АI L = 380	2	0,23	0,46	Б.Ч.
	6	Ø8АI L = 500	4	0,20	0,8	Б.Ч.
	7	Ø40АШ L = 4190	4	41,4	165,6	Б.Ч.
	8	ХМ3	11	0,88	9,68	В. 2-14
				Итого:	247,8	
КП30	1	С2	11	2,9	31,9	В. 2-14
	2	С9	4	0,7	2,8	В. 2-14
	3	МН1	1	25,6	25,6	В. 2-14
	4	Ø28АШ L = 720	2	3,48	6,96	Б.Ч.
	5	Ø36АШ L = 720	2	5,75	11,5	Б.Ч.
	6	Ø10АI L = 380	2	0,23	0,46	Б.Ч.
	7	Ø8АI L = 500	4	0,20	0,8	Б.Ч.
	8	Ø32АШ L = 4190	8	26,5	212,0	Б.Ч.
	9	ХМ2	11	0,55	6,05	В. 2-14
				Итого:	297,4	

КП31

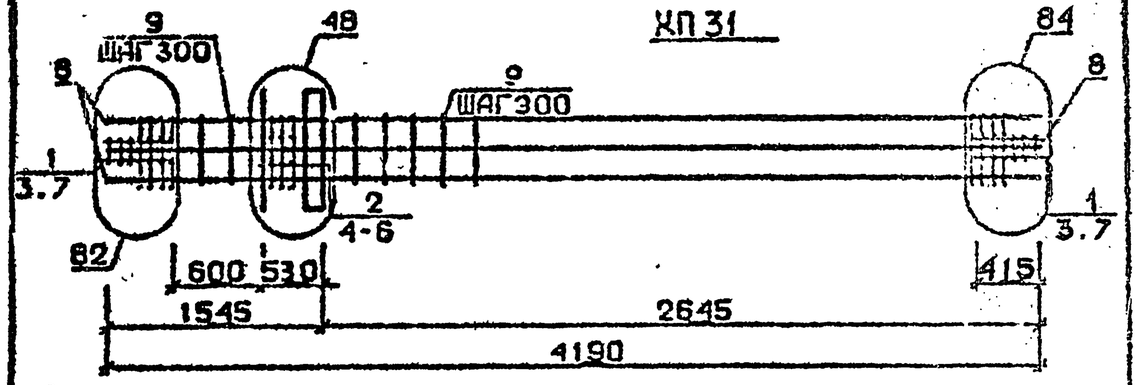

КП32...КП35

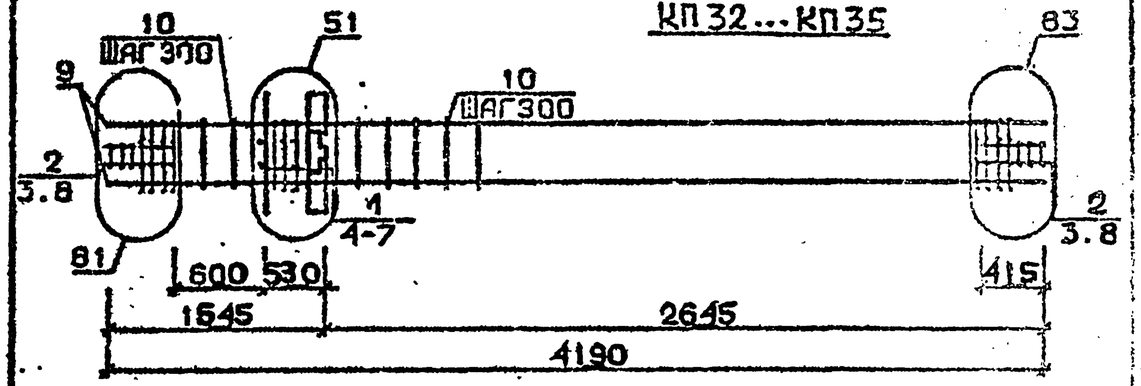

КП36, КП37

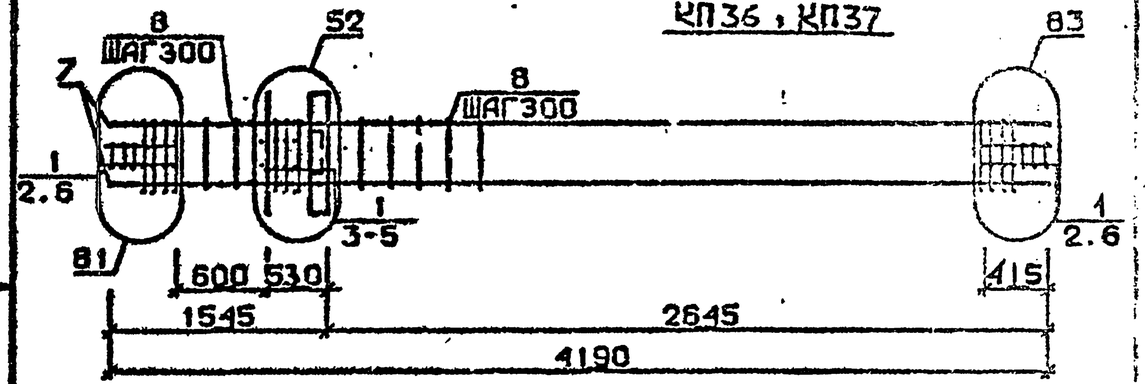

Арматура класса АI и АШ по ГОСТ 5781-82*
Детали см. 1.020.1-2с/89 В.2-13
Спецификацию см. лист 2

Разраб.	Табидзе		1.020.1-2с/89 2-6 К54
Провер.	Чкуасава		
ГИП	Бускивадзе		
Н.контр.	Бускивадзе		Каркас пространственный КП31...КП37
			Стадия: Р; Лист: 1; Листов: 3
			ТбилЗНИИЭП

1.020.1-2с/89 2-6 К53 | Лист 3

Инв. № подл. | Подпись и дата | Взам. инв. №

Формат А4

25507-02 15 ФОРМАТ А4

Марка пространственного каркаса	Поз.	Марка арматурного изделия	Кол.	Масса, кг		Обозначение документа
				I шт.	Всего	
КП3I	I	С2	6	2,9	I7,4	В. 2-I4
	2	С3	5	4,2	2I,0	В. 2-I4
	3	С9	4	0,7	2,3	В. 2-I4
	4	МН1	I	25,6	25,6	В 2-I4
	5	Ø36АШ L = 720	4	5,75	23,0	Б.Ч.
	6	ØI0AI L = 380	2	0,23	0,46	Б.Ч.
	7	Ø8AI L = 500	4	0,20	0,8	Б.Ч.
	8	Ø36АШ L = 4I90	8	33,5	268,0	Б.Ч.
	9	ХМ3	II	0,88	9,68	В. 2-I4
				Итого:	368,1	
КП32	I	С1	5	I,8	9,0	В. 2-I4
	2	С2	6	2,9	I7,4	В. 2-I4
	3	С9	4	0,7	2,8	В. 2-I4
	4	МН2	I	40,0	40,0	В. 2-I4
	5	Ø32АШ L = 720	4	4,54	I8,I6	Б.Ч.
	6	ØI0AI L = 380	4	0,23	0,92	Б.Ч.
	7	ØI2AI L = I30	4	0,II	0,44	Б.Ч.
	8	Ø8AI L = 500	4	0,20	0,8	Б.Ч.
	9	Ø20АШ L = 4I90	4	I0,3	4I,2	Б.Ч.
	I0	ХМ1	II	0,55	6,05	В. 2-I4
				Итого:	I36,9	
КП33	I	С1	5	I,8	9,0	В. 2-I4
	2	С2	6	2,9	I7,4	В. 2-I4
	3	С9	4	0,7	2,8	В. 2-I4
	4	МН2	I	40,0	40,0	В. 2-I4
	5	Ø32АШ L = 720	4	4,54	I8,I6	Б.Ч.
	6	ØI0AI L = 380	4	0,23	0,92	Б.Ч.
	7	ØI2AI L = I30	4	0,II	0,44	Б.Ч.
	8	Ø8AI L = 500	4	0,20	0,8	Б.Ч.
	9	Ø25АШ L = 4I90	4	I6,I	64,4	Б.Ч.
	I0	ХМ1	II	0,55	6,05	В. 2-I4
				Итого:	I60,2	
КП34	I	С1	5	I,8	9,0	В. 2-I4
	2	С2	6	2,9	I7,4	В. 2-I4
	3	С9	4	0,7	2,8	В. 2-I4
	4	МН2	I	40,0	40,0	В. 2-I4
	5	Ø32АШ L = 720	4	4,54	I8,I6	Б.Ч.
	6	ØI0AI L = 380	4	0,23	0,92	Б.Ч.
	7	ØI2AI L = I30	4	0,II	0,44	Б.Ч.
	8	Ø8AI L = 500	4	0,20	0,8	Б.Ч.
	9	Ø28АШ L = 4I90	4	20,3	8I,2	Б.Ч.
	I0	ХМ2	II	0,55	6,05	В. 2-I4
				Итого:	I76,7	

Продолжение спецификации см.лист 3

Инв. № подл. | Подпись и дата | Взам. инв. №

I.020.I-2с/89 В. 2-6 ч.2

Марка пространственного каркаса	Поз.	Марка арматурного изделия	Кол.	Масса, кг		Обозначение документа
				I шт.	Всего	
КП35	I	С1	5	I,8	9,0	В. 2-I4
	2	С2	6	2,9	I7,4	В. 2-I4
	3	С9	4	0,7	2,8	В. 2-I4
	4	МН2	I	40,0	40,0	В. 2-I4
	5	Ø32АШ L = 720	4	4,54	I8,I6	Б.Ч.
	6	ØI0AI L = 380	4	0,23	0,92	Б.Ч.
	7	ØI2AI L = I30	4	0,II	0,44	Б.Ч.
	8	Ø8AI L = 500	4	0,20	0,80	Б.Ч.
	9	Ø32АШ L = 4I90	4	26,5	I06,0	Б.Ч.
	I0	ХМ2	II	0,55	6,05	В. 2-I4
				Итого:	20I,5	
КП36	I	С2	II	2,9	3I,9	В. 2-I4
	2	С9	4	0,67	2,8	В. 2-I4
	3	МН2	I	40,0	40,0	В. 2-I4
	4	Ø36АШ L = 720	4	5,75	23,0	Б.Ч.
	5	ØI0AI L = 380	4	0,23	0,92	Б.Ч.
	6	Ø8AI L = 500	4	0,20	0,80	Б.Ч.
	7	Ø36АШ L = 4I90	4	33,5	I34.0	Б.Ч.
	8	ХМ3	II	0,88	9,68	В. 2-I4
				Итого:	242,8	
КП37	I	С2	II	2,9	3I,9	В. 2-I4
	2	С9	4	0,7	2,8	В. 2-I4
	3	МН2	I	40,0	40,0	В. 2-I4
	4	Ø36АШ L = 720	4	5,75	23,0	Б.Ч.
	5	ØI0AI L = 380	4	0,23	0,92	Б.Ч.
	6	Ø8AI L = 500	4	0,20	0,80	Б.Ч.
	7	Ø40АШ L = 4I90	4	4I,4	I65,6	Б.Ч.
	8	ХМ3	II	0,88	9,68	В. 2-I4
				Итого:	274,2	

Инв. № подл. | Подпись и дата | Взам. инв. №

КП38

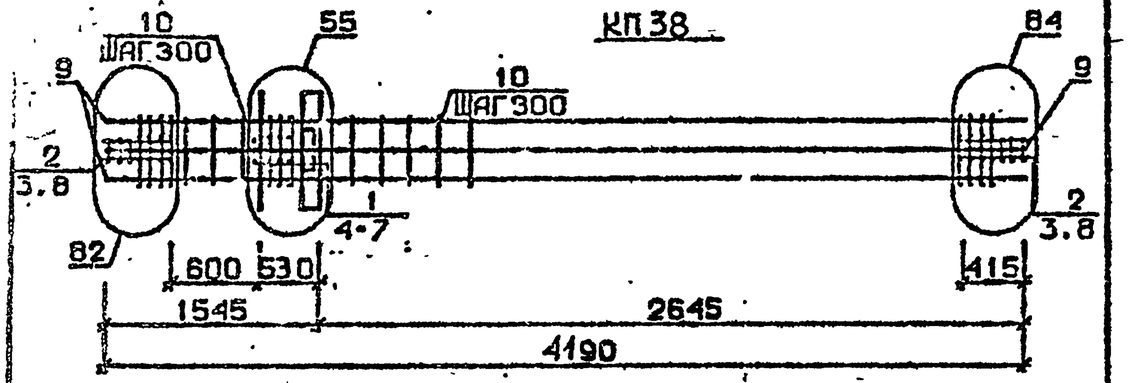

КП39

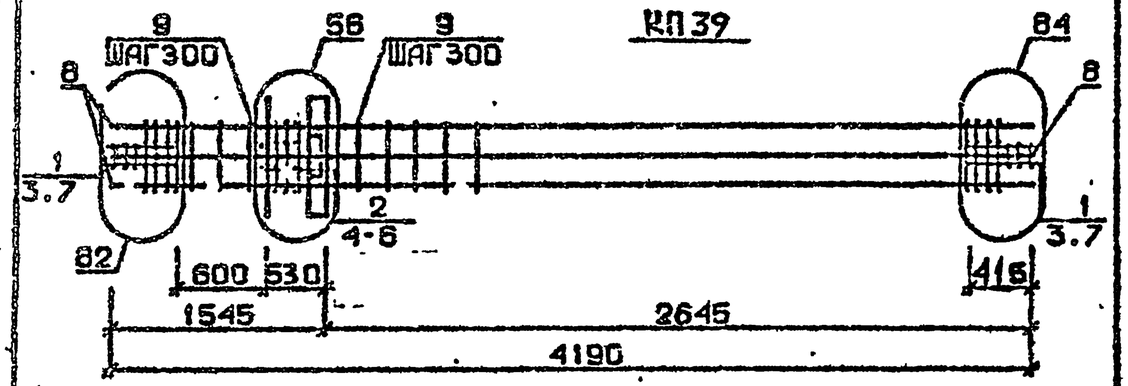

КП40...КП43

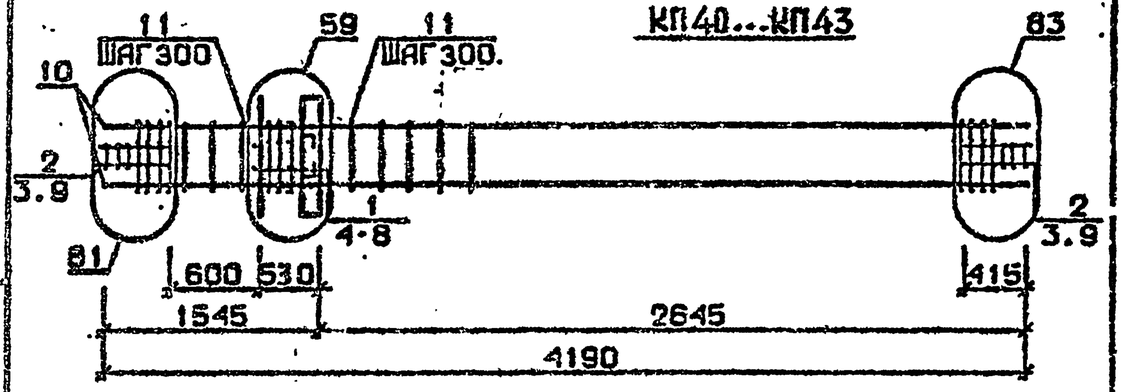

Арматура класса AI и AIII по ГОСТ 5781-82*
Детали см. . I.020.I-2с/89 В.2-I3
Спецификации см. лист 2

Разраб.	Тавшавадзе		1.020.1-2с/89 2-6 К55
Провер.	Квананадзе		
ГИП	Бускивадзе		Каркас пространственный КП38...КП43
Н.контр	Бускивадзе		Стадия Р; Лист 1; Листов 3; ТбилЗНИИЭП

Инв. № подл. | Подпись и дата | Взам. инв. №

Марка пространственного каркаса	Поз.	Марка арматурного изделия	Кол.	Масса, кг: I шт.	Масса, кг: Всего	Обозначение документа
КП38	I	CI	5	I,8	9,0	В. 2-I4
	2	C2	6	2,9	I7,4	В. 2-I4
	3	C9	4	0,7	2,8	В. 2-I4
	4	МН2	I	40,0	40,0	В. 2-I4
	5	Ø20AIII L = 720	2	3,48	6,96	Б.Ч.
	6	Ø36AIII L = 720	4	5,75	23,0	Б.Ч.
	7	Ø10AI L = 380	4	0,23	0,92	Б.Ч.
	8	Ø8AI L = 500	4	0,20	0,80	Б.Ч.
	9	Ø32AIII L = 4190	8	26,5	2I2,0	Б.Ч.
	I0	ХМ2	II	0,55	6,06	В. 2-I4
				Итого:	318,6	
КП39	I	C2	6	2,9	I7,4	В. 2-I4
	2	C3	5	4,2	2I,0	В. 2-I4
	3	C9	4	0,7	2,8	В. 2-I4
	4	МН2	I	40,0	40,0	В. 2-I4
	5	Ø36AIII L = 720	6	5,75	34,5	Б.Ч.
	6	Ø10AI L = 380	4	0,23	0,92	Б.Ч.
	7	Ø8AI L = 500	4	0,20	0,80	Б.Ч.
	8	Ø36AIII L = 4190	8	33,5	268,0	Б.Ч.
	9	ХМ3	II	0,88	9,68	В. 2-I4
				Итого:	395,2	
КП40	I	CI	5	I,8	9,0	В. 2-I4
	2	C2	6	2,9	I7,4	В. 2-I4
	3	C9	4	0,7	2,8	В. 2-I4
	4	МН3	I	32,8	32,8	В. 2-I4
	5	МН7	I	9,7	9,7	В. 2-I4
	6	Ø32AIII L = 720	2	4,54	9,08	Б.Ч.
	7	Ø10AI L = 720	2	0,23	0,46	Б.Ч.
	8	Ø12AI L = 380	4	0,II	0,44	Б.Ч.
	9	Ø8AI L = 500	4	0,20	0,80	Б.Ч.
	I0	Ø20AIII L = 4190	4	I0,3	4I,2	Б.Ч.
	II	ХМ1	II	0,55	6,05	В. 2-I4
				Итого:	I30,0	

Продолжение спецификации см. лист 3

ФОРМАТ А4

Марка пространственного каркаса	Поз.	Марка арматурного изделия	Кол.	Масса, кг I шт.	Масса, кг Всего	Обозначение документа
КП4I	I	CI	5	I,8	9,0	В. 2-I4
	2	C2	6	2,9	I7,4	В. 2-I4
	3	C9	4	0,64	2,80	В. 2-I4
	4	МН3	I	32,8	32,8	В. 2-I4
	5	МН7	I	9,7	9,7	В. 2-I4
	6	Ø32AIII L = 720	2	4,54	9,08	Б.Ч.
	7	ØIOAI L = 380	2	0,23	0,46	Б.Ч.
	8	ØI2AI L = I30	4	0,II	0,44	Б.Ч.
	9	Ø8AI L = 500	4	0,20	0,80	Б.Ч.
	I0	Ø25AII L = 4I90	4	I6,I	64,4	Б.Ч.
	II	XMI	II	0,55	6,05	В. 2-I4
				Итого:	I53,2	
КП42	I	CI	5	I,8	9,0	В. 2-I4
	2	C2	6	2,9	I7,4	В. 2-I4
	3	C9	4	0,7	2,8	В. 2-I4
	4	МН3	I	32,8	32,8	В. 2-I4
	5	МН7	I	9,7	9,7	В. 2-I4
	6	Ø32AIII L = 720	2	4,54	9,08	Б.Ч.
	7	ØIOAI L = 380	2	0,23	0,46	Б.Ч.
	8	ØI2AI L = I30	4	0,II	0,44	Б.Ч.
	9	Ø8AI L = 500	4	0,20	0,80	Б.Ч.
	I0	Ø28AIII L = 4I90	4	20,3	8I,2	Б.Ч.
	II	XM2	II	0,55	6,05	В. 2-I4
				Итого:	I69,8	
КП43	I	CI	5	I,8	9,0	В. 2-I4
	2	C2	6	2,9	I7,4	В. 2-I4
	3	C9	4	0,7	2,8	В. 2-I4
	4	МН3	I	32,8	32,8	В. 2-I4
	5	МН7	I	9,7	9,7	В. 2-I4
	6	Ø32AIII L = 720	2	4,54	9,08	Б.Ч.
	7	ØIOAI L = 380	2	0,23	0,46	Б.Ч.
	8	ØI2AI L = I30	4	0,II	0,44	Б.Ч.
	9	Ø8AI L = 500	4	0,20	0,80	Б.Ч.
	I0	Ø32AIII L = 4I90	4	26,5	I06,0	Б.Ч.
	II	XM2	II	0,55	6,05	В. 2-I4
				Итого:	I94,5	

Инв. № подл. | Подпись и дата | Взам. инв. №

I.020.I-2с/89 2-6 К55 | Лист 3

Формат А4

КП44, КП45

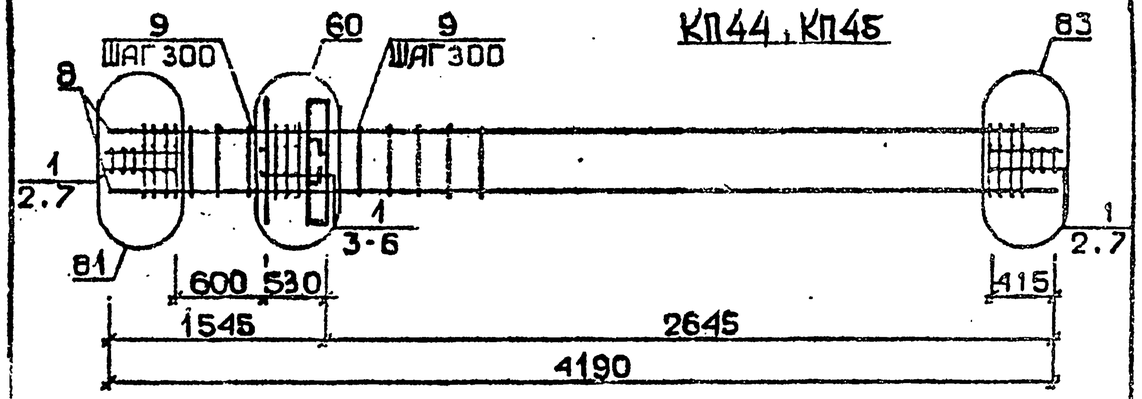

КП46

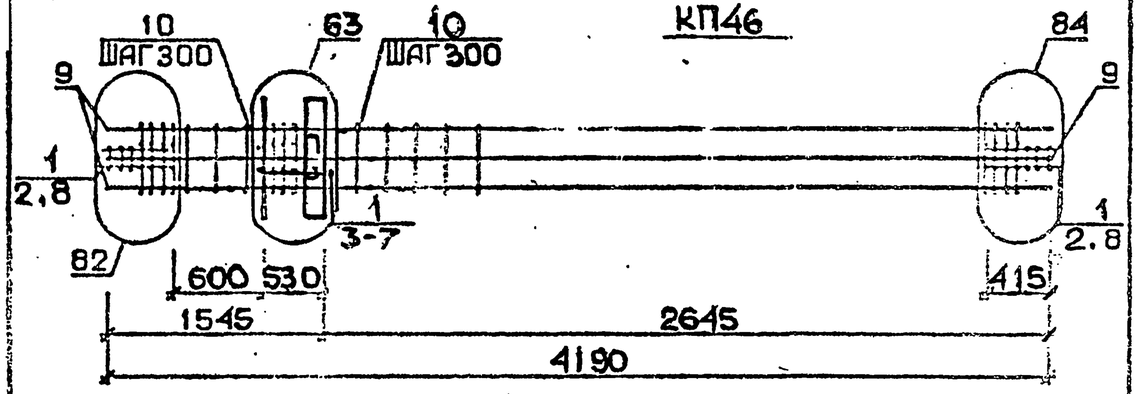

КП47

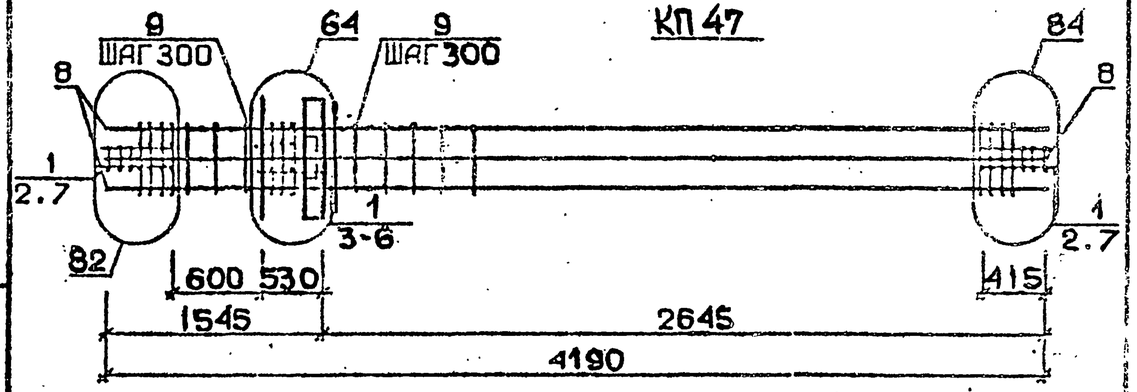

Арматура класса AI и AIII по ГОСТ 5781-82*
Детали см. I.020.I-2с/89 В.2-I3
Спецификацию см. лист 2

Инв. № подл. | Подпись и дата | Взам. инв. №

Разраб.	Маисурадзе		I.020.I-2с/89 2-6 К56
Провер.	Чкванава		
ГИП	Бускивадзе		
Н.контр.	Бускивадзе		Каркас пространственный КП44... КП47

Стадия	Лист	Листов
Р	I	2

ТбилЗНИИЭП

25507-02 18 Формат А4

Марка пространственного каркаса	Поз.	Марка арматурного изделия	Кол.	Масса, кг I шт.	Масса, кг Всего	Обозначение документа
КП44	I	С2	II	2,9	3I,9	В. 2-I4
	2	С9	4	0,7	2,8	В. 2-I4
	3	МН3	I	32,8	32,8	В. 2-I4
	4	МН8	I	II,9	II,9	В. 2-I4
	5	Ø36АШ L = 720	2	5,75	II,5	Б.Ч.
	6	Ø10АI L = 380	2	0,23	0,76	Б.Ч.
	7	Ø8АI L = 500	4	0,20	0,80	Б.Ч.
	8	Ø36АШ L = 4I90	4	33,5	I34.0	Б.Ч.
	9	ХМ3	II	0,88	9,68	В. 2-I4
				Итого:	235,2	
КП45	I	С2	II	2,9	3I,9	В. 2-I4
	2	С9	4	0,7	2,8	В. 2-I4
	3	МН3	I	32,8	32,8	В. 2-I4
	4	МН8	I	II,9	II,9	В. 2-I4
	5	Ø36АШ L = 720	2	5,75	II,5	Б.Ч.
	6	Ø10АI L = 380	2	0,23	0,46	Б.Ч.
	7	Ø8АI L = 500	4	0,20	0,80	Б.Ч.
	8	Ø40АШ L = 4190	4	4I,4	I65,6	Б.Ч.
	9	ХМ3	II	0,88	9,68	В. 2-I4
				Итого:	266,8	
КП46	I	С2	II	2,9	3I,9	В. 2-I4
	2	С9	4	0,7	2,8	В. 2-I4
	3	МН3	I	32,8	32,8	В. 2-I4
	4	МН8	I	II,9	II,9	В. 2-I4
	5	Ø28АШ L = 720	2	3,48	6,96	Б.Ч.
	6	Ø36АШ L = 720	2	5,75	II,5	Б.Ч.
	7	Ø10АI L = 380	2	0,23	0,46	Б.Ч.
	8	Ø8АI L = 500	4	0,20	0,8	Б.Ч.
	9	Ø3?АШ L = 4I90	8	26,5	2I2,0	Б.Ч.
	I0	ХМ2	II	0,55	6,05	В. 2-I4
				Итого:	3I6,3	
КП47	I	С2	II	2,9	3I,9	В. 2-I4
	2	С9	4	0,7	2,8	В. 2-I4
	3	МН3	I	32,8	32,8	В. 2-I4
	4	МН8	I	II,9	II,9	В. 2-I4
	5	Ø36АШ L = 720	4	5,75	23,0	Б.Ч.
	6	Ø10АI L = 380	2	0,23	0,46	Б.Ч.
	7	Ø8АI L = 500	4	0,20	0,80	Б.Ч.
	8	Ø36АШ L = 4I90	8	33,5	268,0	Б.Ч.
	9	ХМ3	II	0,88	9,68	
				Итого:	38I,6	

КП48...КП51

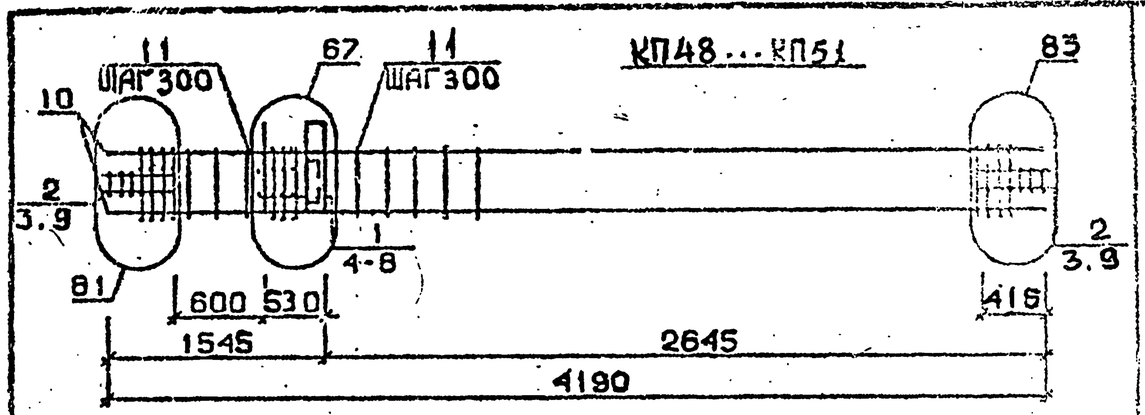

КП52, КП53

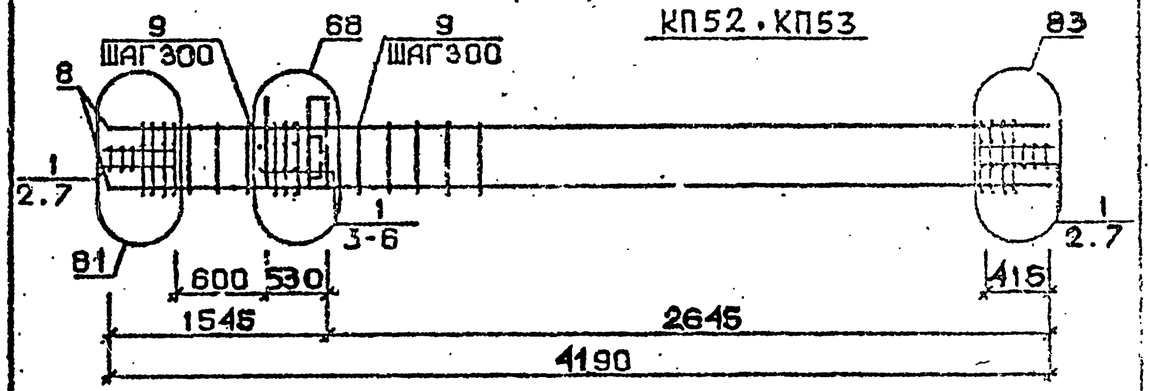

КП54

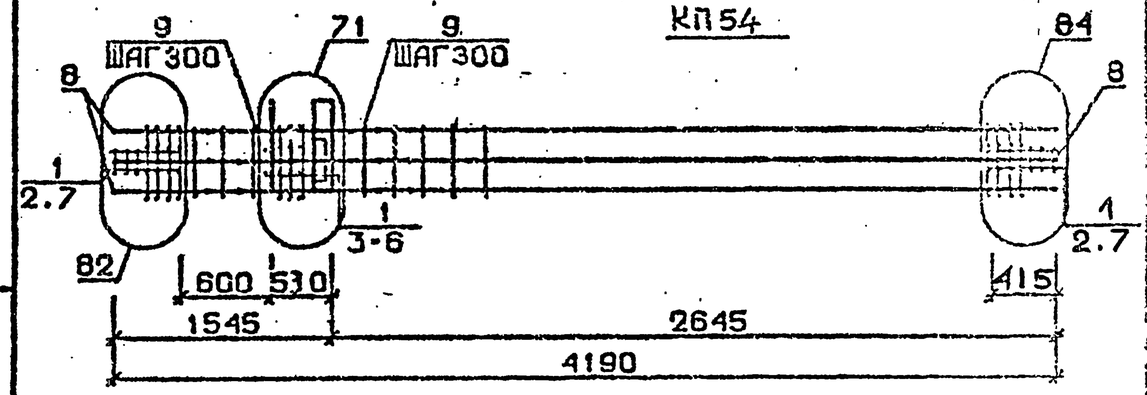

Арматура класса AI и AШ по ГОСТ 5781-82*
Детали см. I.020.I-2с/89 В.2-I3
Спецификацию см. лист 2

Разраб.	МАИСУРАДЗЕ		
Пров.	ЧКВАНАВА		
ГИП	БУСКИВАДЗЕ		
Н.контр.	БУСКИВАДЗЕ		

I.020.I-2с/89 2-6 К57

Каркас пространственный КП48...КП54

Стадия	Лист	Листов
Р	I	3

ТбилЗНИИЭП

I.020.I-2с/89 2-6 К56 — Лист 2

Инв. № подл. | Подпись и дата | Взам. инв. №

25507-02 19

Формат А4

Марка пространственного каркаса	Поз.	Марка арматурного изделия	Кол.	Масса, кг		Обозначение документа
				1 шт.	Всего	
КП48	1	С1	5	1,8	9,0	В. 2-14
	2	С2	5	2,9	17,4	В. 2-14
	3	С9	4	0,7	2,8	В. 2-14
	4	МН4	1	34,8	34,8	В. 2-14
	5	МН7	1	9,7	9,7	В. 2-14
	6	Ø32АШ L = 720	2	4,54	9,08	Б.ч.
	7	Ø10АI L = 380	2	0,23	0,46	Б.ч.
	8	Ø12АI L = 130	4	0,11	0,44	Б.ч.
	9	Ø8АI L = 500	4	0,20	0,80	Б.ч.
	10	Ø20АШ L = 4190	4	10,3	41,2	Б.ч.
	11	ХМ1	11	0,55	6,05	В. 2-14
				Итого:	132,5	
КП49	1	С1	5	1,8	9,0	В. 2-14
	2	С2	6	2,9	17,4	В. 2-14
	3	С9	4	0,7	2,8	В. 2-14
	4	МН4	1	34,8	34,8	В. 2-14
	5	МН7	1	9,7	9,7	В. 2-14
	6	Ø32АШ L = 720	2	4,54	9,08	Б.ч.
	7	Ø10АI L = 380	2	0,23	0,46	Б.ч.
	8	Ø12АI L = 130	4	0,11	0,44	Б.ч.
	9	Ø8АI L = 500	4	0,20	0,80	Б.ч.
	10	Ø25АШ L = 4190	4	16,1	64,4	Б.ч.
	11	ХМ1	11	0,55	6,05	В. 2-14
				Итого:	154,8	
КП50	1	С1	5	1,8	9,0	В. 2-14
	2	С2	6	2,9	17,4	В. 2-14
	3	С9	4	0,7	2,8	В. 2-14
	4	МН4	1	34,8	34,8	В. 2-14
	5	МН7	1	9,7	9,7	В. 2-14
	6	Ø32АШ L = 720	2	4,54	9,08	Б.ч.
	7	Ø10АI L = 380	2	0,23	0,46	Б.ч.
	8	Ø12АI L = 130	4	0,11	0,44	Б.ч.
	9	Ø8АI L = 500	4	0,20	0,80	Б.ч.
	10	Ø28АШ L = 4190	4	20,3	81,2	Б.ч.
	11	ХМ2	11	0,55	6,05	В. 2-14
				Итого:	171,8	
КП51	1	С1	5	1,8	9,0	В. 2-14
	2	С2	6	2,9	17,4	В. 2-14
	3	С9	4	0,7	2,8	В. 2-14
	4	МН4	1	34,8	34,8	В. 2-14
	5	МН7	1	9,7	9,7	В. 2-14
	6	Ø32АШ L = 720	2	4,54	9,08	Б.ч.
	7	Ø10АI L = 380	2	0,23	0,46	Б.ч.
	8	Ø12АI L = 130	4	0,11	0,44	Б.ч.
	9	Ø8АI L = 500	4	0,20	0,80	Б.ч.
	10	Ø32АШ L = 4190	4	26,5	106,0	Б.ч.
	11	ХМ2	11	0,55	6,05	В. 2-14
				Итого:	196,5	

Продолжение спецификации см. лист 3

Формат А4

Марка пространственного каркаса	Поз.	Марка арматурного изделия	Кол.	Масса, кг		Обозначение документа
				1 шт.	Всего	
КП52	1	С2	11	2,9	31,9	В. 2-14
	2	С9	4	0,7	2,8	В. 2-14
	3	МН4	1	34,8	34,8	В. 2-14
	4	МН8	1	11,9	11,9	В. 2-14
	5	Ø36АШ L = 720	2	5,75	11,5	Б.ч.
	6	Ø10АI L = 380	2	0,23	0,46	Б.ч.
	7	Ø8АI L = 500	4	0,20	0,80	Б.ч.
	8	Ø36АШ L = 4190	4	33,5	134,0	Б.ч.
	9	ХМ3	11	0,88	9,63	В. 2-14
				Итого:	237,2	
КП53	1	С2	11	2,9	31,9	В. 2-14
	2	С9	4	0,7	2,8	В. 2-14
	3	МН4	1	34,8	34,8	В. 2-14
	4	МН8	1	11,9	11,9	В. 2-14
	5	Ø36АШ L = 720	2	5,75	11,5	Б.ч.
	6	Ø10АI L = 380	2	0,23	0,46	Б.ч.
	7	Ø8АI L = 500	4	0,20	0,80	Б.ч.
	8	Ø40АШ L = 4190	4	41,4	165,6	Б.ч.
	9	ХМ3	11	0,88	9,68	В. 2-14
				Итого:	263,8	
КП54	1	С2	11	2,9	31,9	В. 2-14
	2	С9	4	0,7	2,8	В. 2-14
	3	МН4	1	34,8	34,8	В. 2-14
	4	МН9	1	17,3	17,3	В. 2-14
	5	Ø32АШ L = 720	2	4,54	9,08	Б.ч.
	6	Ø10АI L = 380	2	0,23	0,46	Б.ч.
	7	Ø8АI L = 500	4	0,20	0,80	Б.ч.
	8	Ø32АШ L = 4190	8	26,5	212,0	Б.ч.
	9	ХМ2	11	0,55	6,05	В. 2-14
				Итого:	316,0	

25307-02 20 Формат А4

Инв. № подл. | Подпись и дата | Взам. инв. №

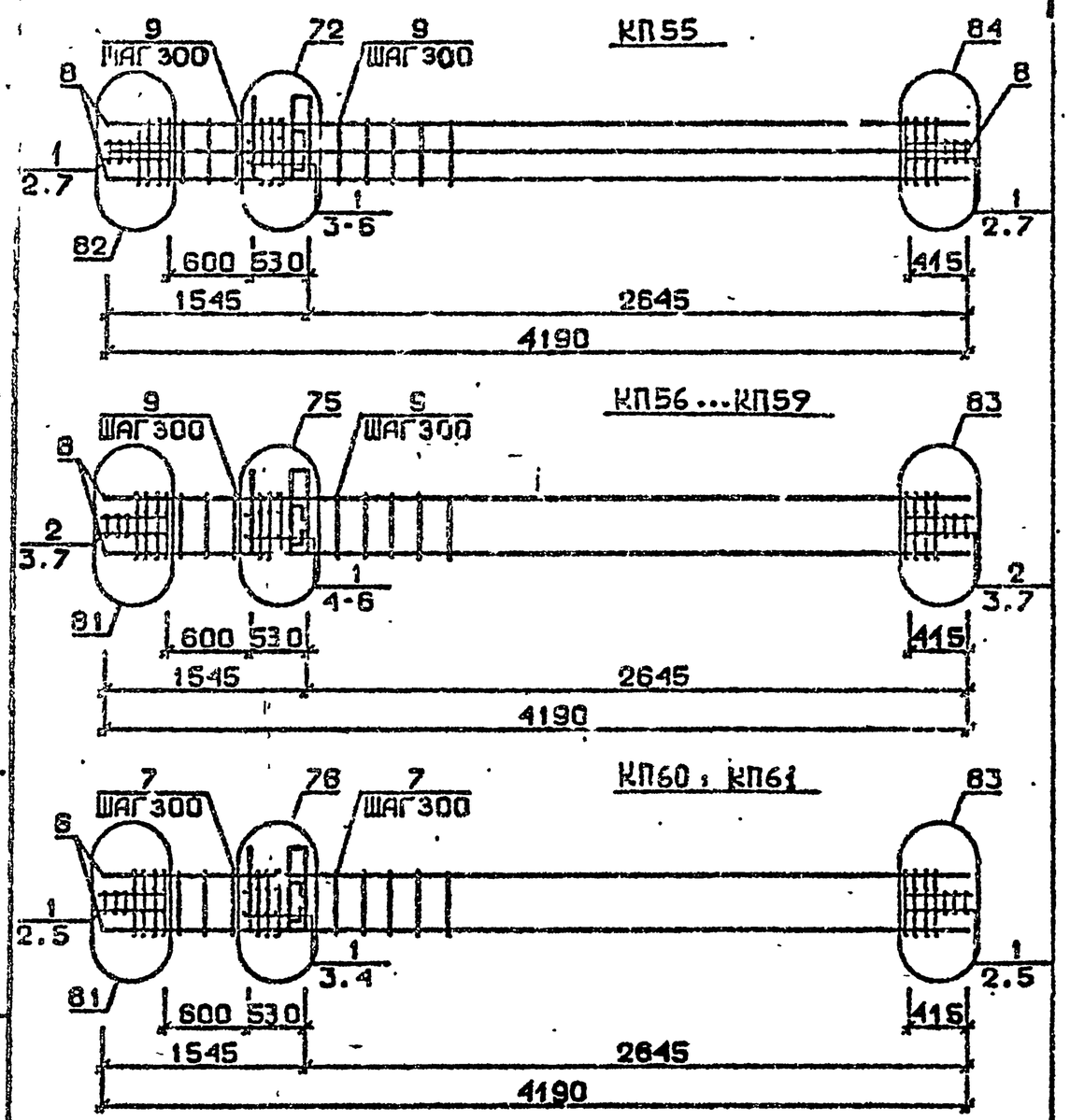

Арматура класса AI и AШ по ГОСТ 5781-82*
Детали см. I.020.I-2с/89 В.2-I3
Спецификацию см. лист 2

РАЗРАБ.	МАИСУРАДЗЕ		
ПРОВЕР.	ЧКВАНАВА		
ГИП	БУСКИВАДЗЕ		
Н.КОНТР.	БУСКИВАДЗЕ		

I.020.I-2с/89 2-6 К58

КАРКАС ПРОСТРАНСТВЕННЫЙ КП55...КП61

Стадия	Лист	Листов
Р	1	3

ТбилЗНИИЭП

ФОРМАТ А4

Марка пространственного каркаса	Поз.	Марка арматурного изделия	Кол.	Масса, кг I шт.	Масса, кг Всего	Обозначение документа
КП55	I	С2	II	2,9	3I,9	В. 2-I4
	2	С9	4	0,7	2,8	В. 2-I4
	3	МН4	I	34.8	34,8	В. 2-I4
	4	МНIО	I	20,8	20,8	В. 2-I4
	5	Ø36АШ L = 720	2	5,75	II,5	Б.Ч.
	6	ØIОАI L = 380	2	0,23	0,46	Б.Ч.
	7	Ø8АI L = 500	4	0,20	0,80	Б.Ч.
	8	Ø36АШ L = 4I90	8	33,5	268,0	Б.Ч.
	9	ХМ3	II	0,88	9,68	В. 2-I4
				Итого:	379,9	
КП56	I	СI	5	I,8	9,0	В. 2-I4
	2	С2	6	2,9	I7,4	В. 2-I4
	3	С9	4	0,7	2,8	В. 2-I4
	4	МН5	I	27,6	27,6	В. 2-I4
	5	МН7	2	9.7	I9,4	В. 2-I4
	6	ØI2АI L = I30	4	0,II	0,44	Б.Ч.
	7	Ø8АI L = 500	4	0,20	0,80	Б.Ч.
	8	Ø20АШ L = 4I90	4	I0,3	4I,2	Б.Ч.
	9	ХМI	II	0,55	6,05	В. 2-I4
				Итого:	I25,I	
КП57	I	СI	5	I,8	9,0	В. 2-I4
	2	С2	6	2,9	I7,4	В. 2-I4
	3	С9	4	0,7	2,8	В. 2-I4
	4	МН5	I	27,6	27,6	В. 2-I4
	5	МН7	2	9,7	I9,4	В. 2-I4
	6	ØI2АI L = I30	4	0,II	0,44	Б.Ч.
	7	Ø8АI L = 500	4	0,20	0,80	Б.Ч.
	8	Ø25АШ L = 4I90	4	I6,I	64.4	Б.Ч.
	9	ХМI	II	0,55	6,05	В. 2-I4
				Итого:	I47,9	
КП58	I	СI	5	I,8	9,0	В. 2-I4
	2	С2	6	2,9	I7,4	В. 2-I4
	3	С9	4	0,7	2,8	В. 2-I4
	4	МН5	I	27,6	27,6	В. 2-I4
	5	МН7	2	9,7	I9,4	В. 2-I4
	6	ØI2АI L = I30	4	0,II	0,44	Б.Ч.
	7	Ø8АI L = 500	4	0,20	0,80	Б.Ч.
	8	Ø28АШ L = 4I90	4	20,3	8I,2	Б.Ч.
	9	ХМ2	II	0,55	6,05	В. 2-I4
				Итого:	I64,8	

Продолжение спецификации см. лист 3

I.020.I-2с/89 2-6 К58 Лист 2

Взам. инв. № | Подпись и дата | Инв. № подл.

25507-02 21

Формат А4

Марка пространственного каркаса	Поз.	Марка арматурного изделия	Кол.	Масса, кг I шт.	Масса, кг Всего	Обозначение документа
КП59	I	CI	5	I,8	9,0	В. 2-I4
	2	C2	6	2,9	I7,4	В. 2-I4
	3	C9	4	0,7	2,8	В. 2-I4
	4	МН5	I	27,6	27,6	В. 2-I4
	5	МН7	I2	9,7	I9,4	В. 2-I4
	6	Ø12AI L = I30	4	0,II	0,44	Б.Ч.
	7	Ø8AI L = 500	4	0,20	0,80	Б.Ч.
	8	Ø32AIII L = 4I90	4	26,5	I06,0	Б.Ч.
	9	ХМ2	II	0,55	6,05	В. 2-I4
				Итого:	I89,6	
КП60	I	C2	II	2,9	3I,9	В. 2-I4
	2	C9	4	0,7	2,68	В. 2-I4
	3	МН5	I	27,6	27,6	В. 2-I4
	4	МН8	2	II,9	23,8	В. 2-I4
	5	Ø8AI L = 500	4	0,20	0,80	Б.Ч.
	6	Ø36AIII L = 4I90	4	33,3	I33,2	Б.Ч.
	7	ХМ3	II	0,88	9,68	В. 2-I4
				Итого:	229,6	
КП6I	I	C2	II	2,9	3I,9	В. 2-I4
	2	C9	4	0,7	2,8	В. 2-I4
	3	МН5	I	27,6	27,6	В. 2-I4
	4	МН8	2	II,9	23,8	В. 2-I4
	5	Ø8AI L = 500	4	0,20	0,80	Б.Ч.
	6	Ø40AIII L = 4I90	4	4I,4	I65,6	Б.Ч.
	7	ХМ3	II	0,88	9,68	В. 2-I4
				Итого:	262.I	

Формат А4

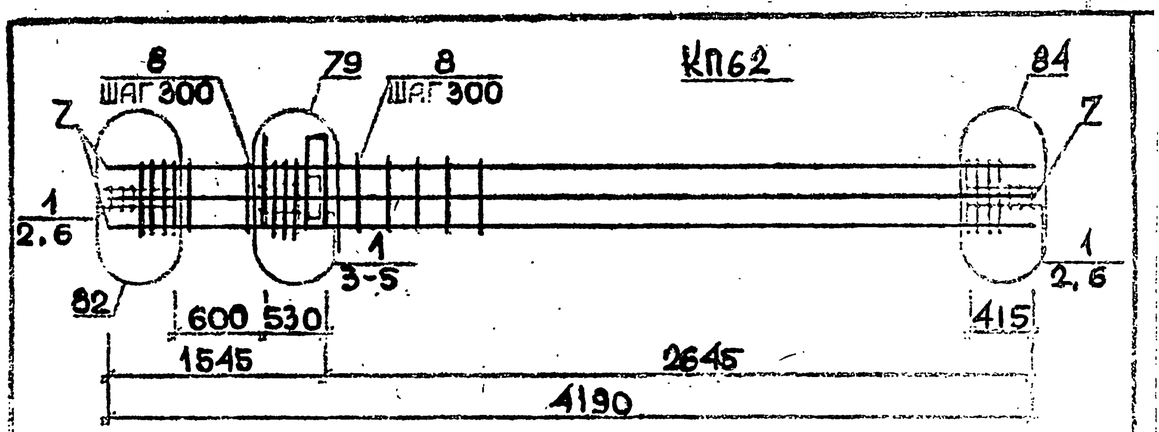

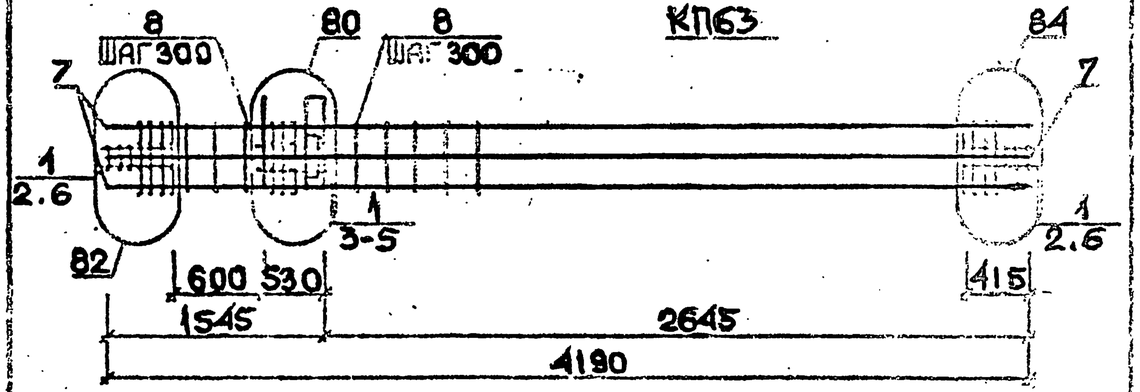

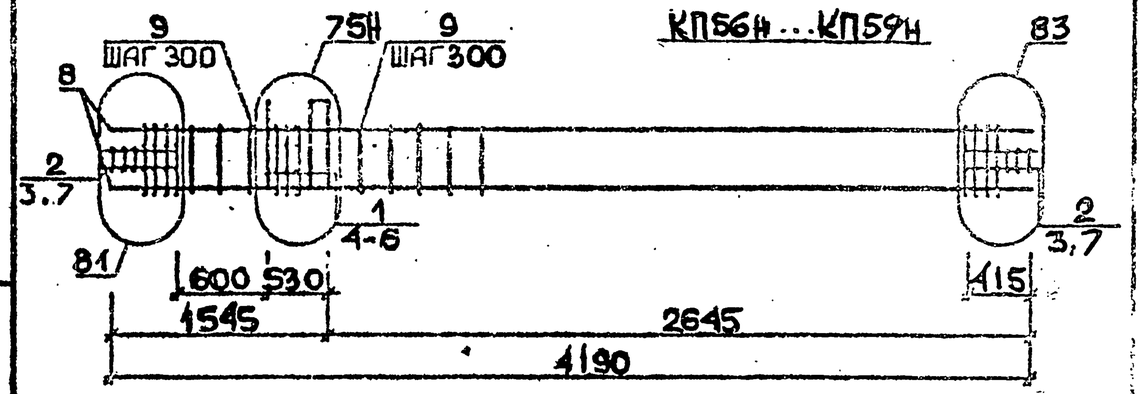

Арматура класса AI и AIII по ГОСТ 5781-82*
Детали см. I.020.I-2с/89 В.2-I3
Спецификацию см. лист 2

РАЗРАБ.	Майсурадзе		I.020.I-2с/89 2-6 К59
ПРОВЕР.	Чкуанава		
ГИП	Бускиладзе		
Н.КОНТР.	Бускиладзе		

КАРКАС ПРОСТРАНСТВЕННЫЙ КП62, КП63 КП56Н...КП59Н

Стадия	Лист	Листов
Р	I	3

ТбилЗНИИЭП

25507-02 22

Формат А4

Инв. № подл. | Подпись и дата | Взам. инв. №

Инв. № подл. | Подпись и дата | Взам. инв. №

Марка пространственного каркаса	Поз.	Марка арматурного изделия	Кол.	Масса, кг		Обозначение документа
				I шт.	Всего	
КП62	I	С2	II	2,9	3I,9	В. 2-I4
	2	С9	4	0,7	2,8	В. 2-I4
	3	МН5	I	27,6	27,6	В. 2-I4
	4	МН8	I	II,9	II,9	В. 2-I4
	5	МН9	I	I7,3	I7,3	В. 2-I4
	6	Ø8AI L = 500	4	0,20	0,80	Б.Ч.
	7	Ø32AIII L = 4I90	8	26,5	2I2,0	Б.Ч.
	8	ХМ2	II	0,55	6,05	В. 2-I4
				Итого:	3I0,2	
КП63	I	С2	II	2,9	3I,9	В. 2-I4
	2	С9	4	0,7	2,8	В. 2-I4
	3	МН5	I	27,6	27,6	В. 2-I4
	4	МН9	I	II,9	II,9	В. 2-I4
	5	МН10	I	20,8	20,8	В. 2-I4
	6	Ø8AI L = 500	4	0,20	0,80	Б.Ч.
	7	Ø36AIII L = 4I90	8	33,5	268,0	Б.Ч.
	8	ХМ3	II	0,88	9,68	В. 2-I4
				Итого:	373,3	
КП56н	I	С1	5	I,8	9,0	В. 2-I4
	2	С2	6	2,9	I7,4	В. 2-I4
	3	С9	4	0,7	2,8	В. 2-I4
	4	МН5н	I	27,6	27,6	В. 2-I4
	5	МН7	2	9,7	I9,4	В. 2-I4
	6	Ø12AI L = I30	4	0,II	0,44	Б.Ч.
	7	Ø8AI L = 500	4	0,20	0,8	Б.Ч.
	8	Ø20AIII L = 4I90	4	I0,3	4I,2	Б.Ч.
	9	ХМ1	II	0,55	6,05	В. 2-I4
				Итого:	I25,I	

Продолжение спецификации см.лист 3

Формат А4

Марка пространственного каркаса	Поз.	Марка арматурного изделия	Кол.	Масса, кг		Обозначение документа
				I шт.	Всего	
КП57н	I	С1	5	I,8	9,0	В. 2-I4
	2	С2	6	2,9	I7,4	В. 2-I4
	3	С9	4	0,7	2,8	В. 2-I4
	4	МН5н	I	27,6	27,6	В. 2-I4
	5	МН7	2	9,7	I9,4	В. 2-I4
	6	Ø12AI L = I30	4	0,II	0,44	Б.Ч.
	7	Ø8AI L = 500	4	0,20	0,80	Б.Ч.
	8	Ø25AIII L = 4I90	4	I6,I	64,4	Б.Ч.
	9	ХМ1	II	0,55	6,05	В. 2-I4
				Итого:	I47,9	
КП58н	I	С1	5	I,8	9,0	В. 2-I4
	2	С2	6	2,9	I7,4	В. 2-I4
	3	С9	4	0,7	2,8	В. 2-I4
	4	МН5н	I	27,6	27,6	В. 2-I4
	5	МН7	2	9,7	I9,4	В. 2-I4
	6	Ø12AI L = I30	4	0,II	0,44	Б.Ч.
	7	Ø8AI L = 500	4	0,20	0,80	Б.Ч.
	8	Ø28AIII L = 4I90	4	20,3	8I,2	Б.Ч.
	9	ХМ2	II	0,55	6,05	В. 2-I4
				Итого:	I64,8	
КП59н	I	С1	5	I,8	9,0	В. 2-I4
	2	С2	6	2,9	I7,4	В. 2-I4
	3	С9	4	0,70	2,8	В. 2-I4
	4	МН5н	I	27,6	27,6	В. 2-I4
	5	МН7	2	9,7	I9,4	В. 2-I4
	6	Ø12AI L = I30	4	0,II	0,44	Б.Ч.
	7	Ø8AI L = 500	4	0,20	0,80	Б.Ч.
	8	Ø32AIII L = 4I90	4	26,5	I06,0	Б.Ч.
	9	ХМ2	II	0,55	6,05	В. 2-I4
				Итого:	I89,6	

Формат А4

25507-02 23

I.020.I-2с/89 В. 2-6 ч.2
Инв. № подл. | Подпись и дата | Взам. инв. №

КП60н, КП61н

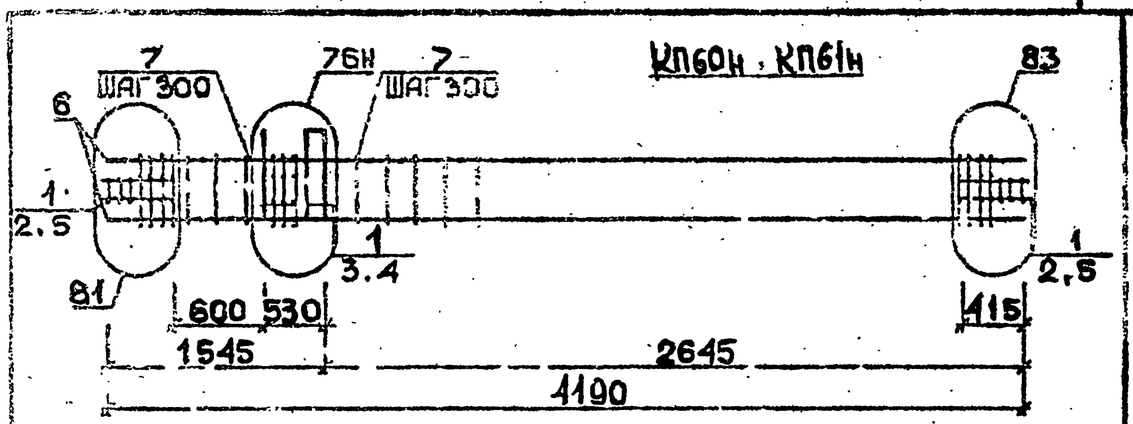

КП62н

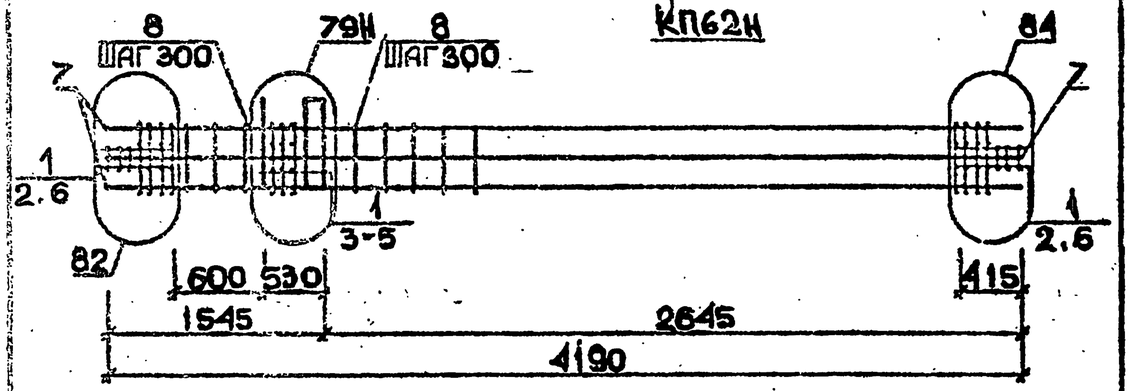

КП63н

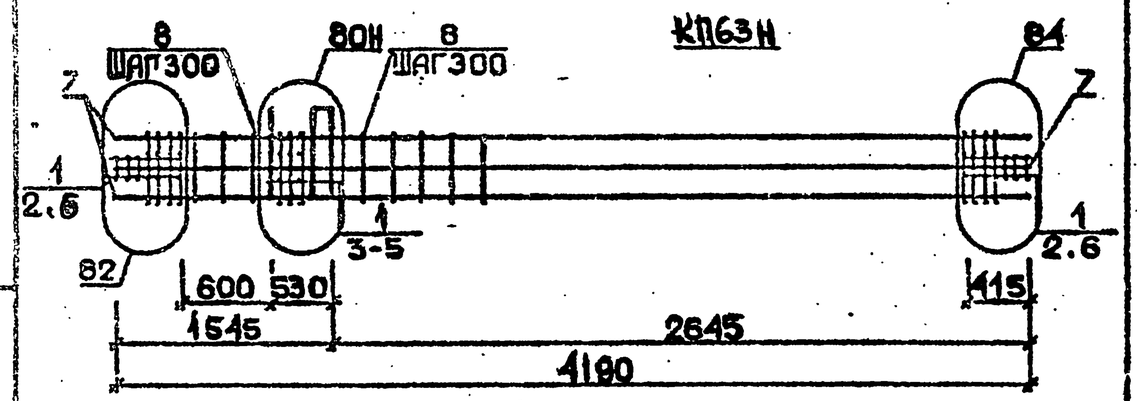

Арматура класса AI и AIII по ГОСТ 5781-82*

Детали см. I.020.I-2с/89 В.2-I3

Спецификацию см. лист 2

Разраб.	Маисурадзе		1.020.1-2с/89 2-6 К60	
Провер.	Чкуанава			
ГИП	Бускивадзе			
Н.контр.	Бускивадзе		Каркас пространственный КП60н... КП63н.	Стадия Р; Лист 1; Листов 2
				ТбилЗНИИЭП

Копировал

Инв. № подл. | Подпись и дата | Взам. инв. №

Марка пространственного каркаса	Поз.	Марка арматурного изделия	Кол.	Масса, кг: 1 шт.	Масса, кг: Всего	Обозначение документа
КП60н	I	С2	II	2,9	31,9	В. 2-I4
	2	С9	4	0,7	2,8	В. 2-I4
	3	МН5н	I	27,6	27,6	В. 2-I4
	4	МН8	I	II,9	23,8	В. 2-I4
	5	Ø8AI L = 500	4	0,20	0,80	Б.Ч.
	6	Ø36AIII L = 4190	4	33,5	I34,0	Б.Ч.
	7	ХМ3	II	0,88	9,68	Б. 2-I4
				Итого:	229,6	
КП61н	I	С2	II	2,9	31,9	В. 2-I4
	2	С9	4	0,7	2,8	В. 2-I4
	3	МН5н	I	27,6	27,6	В. 2-I4
	4	МН8	I	II,9	23,8	В. 2-I4
	5	Ø8AI L = 500	4	0,20	0,80	Б.Ч.
	6	Ø40AIII L = 4190	4	4I,4	I65,6	Б.Ч.
	7	ХМ3	II	0,88	9,68	В. 2-I4
				Итого:	262,I	
КП62н	I	С2	II	2,9	31,9	В. 2-I4
	2	С9	4	0,7	2,8	В. 2-I4
	3	МН5н	I	27,6	27,6	В. 2-I4
	4	МН8	I	II,9	II,9	В. 2-I4
	5	МН9	I	I7,3	I7,3	В. 2-I4
	6	Ø8AI L = 500	4	0,20	0,80	Б.Ч.
	7	Ø32AIII L =4190	8	26,5	2I2,0	Б.Ч.
	8	ХМ2	II	0,55	6,05	В. 2-I4
				Итого:	310,2	
КП63н	I	С2	II	2,9	31,9	В. 2-I4
	2	С9	4	0,7	2,8	В. 2-I4
	3	МН5н	I	27,6	27,6	В. 2-I4
	4	МН8	I	II,9	II,9	В. 2-I4
	5	МН10	I	20,8	20,8	В. 2-I4
	6	Ø8AI L = 500	4	0,20	0,80	Б.Ч.
	7	Ø36AIII L =4190	8	33,5	268,0	Б.Ч.
	8	ХМ3	II	0,88	9,68	В. 2-I4
				Итого:	373,3	

КП64 ... КП66

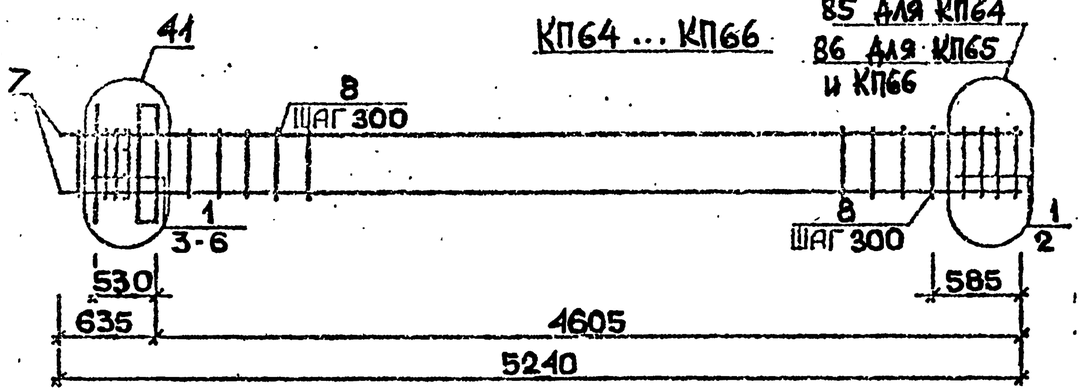

КП67

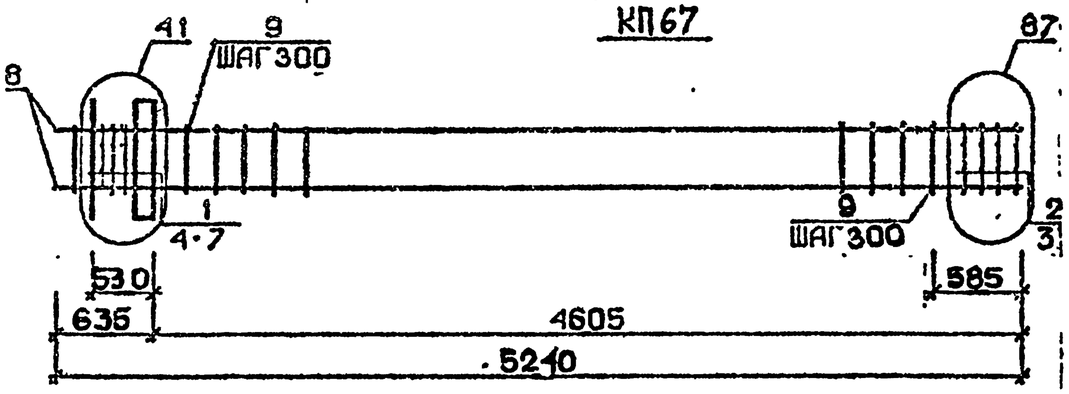

КП68

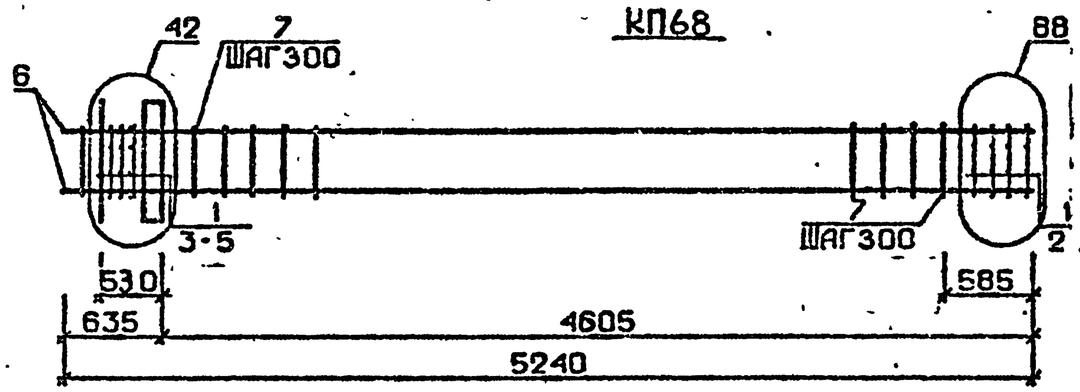

Арматура класса AI и AIII по ГОСТ 5781-82*
Детали см. I.020.I-2с/89 В.2-I3
Спецификацию см. лист 2

Разраб.	Чанкветадзе		1.020.1-2с/89 2-6 КБ1			
Провер.	Чквианава					
ГИП	Бускивадзе		Каркас пространственный КП64...КП68	Стадия Р	Лист 1	Листов 3
Н.контр.	Бускивадзе			ТбилЗНИИЭП		

Инв.№ подл. | Подпись и дата | Взам. инв.№ | Инв.№ подл. | Подпись и дата | Взам. инв.№

Формат А4

Марка пространственного каркаса	Поз.	Марка арматурного изделия	Кол.	Масса, кг I шт.	Масса, кг Всего	Обозначение документа
КП64	I	CI	7	I,8	I2,6	В. 2-I4
	2	C4	2	2,2	4,4	В. 2-I4
	3	MHI	I	25,6	25,6	В. 2-I4
	4	Ø28AIII L = 720	2	3,48	6,96	Б.Ч.
	5	ØI0AI L = 380	2	0,23	0,46	Б.Ч.
	6	ØI2AI L = I30	4	0,II	0,44	Б.Ч.
	7	Ø20AIII L = 5240	4	I2,9	5I,6	Б.Ч.
	8	XMI	I5	0,55	8,25	В. 2-I4
				Итого:	II0,4	
КП65	I	CI	7	I,8	I2,6	В. 2-I4
	2	C5	2	3,I	6,2	В. 2-I4
	3	MHI	I	25,6	25,6	В. 2-I4
	4	Ø28AIII L = 720	2	3,48	6,96	Б.Ч.
	5	ØIOAI L = 380	2	0,23	0,46	Б.Ч.
	6	ØI2AI L = I30	4	0,II	0,44	Б.Ч.
	7	Ø25AIII L = 5240	4	20,2	80,8	Б.Ч.
	8	XMI	I5	0,55	8,25	В. 2-I4
				Итого:	I40,6	
КП66	I	CI	7	I,8	I2,6	В. 2-I4
	2	C5	2	3,I	6,2	В. 2-I4
	3	MHI	I	25,6	25,6	В. 2-I4
	4	Ø28AIII L = 720	2	3,48	6,96	Б.Ч.
	5	ØIOAI L = 380	2	0,23	0,46	Б.Ч.
	6	ØI2AI L = I30	4	0,II	0,44	Б.Ч.
	7	Ø28AIII L = 5240	4	25,3	I0I,2	Б.Ч.
	8	XM2	I5	0,55	8,25	В. 2-I4
				Итого:	I62,0	

Продолжение спецификации см. лист 3

I.020.I-2с/89 2-6 КБ1 Лист 2

25507-02 25

Формат А4

I.020.I-2с/89 В.2-6 ч.2

Марка пространственного каркаса	Поз.	Марка арматурного изделия	Кол.	Масса, кг		Обозначение документа
				1 шт.	Всего	
КП67	1	С1	5	1,8	9,0	В. 2-14
	2	С2	2	2,9	5,8	В. 2-14
	3	С6	2	3,7	7,4	В. 2-14
	4	МН1	1	25,6	25,6	В. 2-14
	5	Ø28АШ L = 720	2	3,48	6,96	Б.Ч.
	6	Ø10АI L = 380	2	0,23	0,46	Б.Ч.
	7	Ø12АI L = 130	1	0,11	0,44	Б.Ч.
	8	Ø32АШ L = 5240	4	33,1	132,4	Б.Ч.
	9	ХМ2	15	0,55	8,25	В. 2-14
				Итого:	196,4	
КП68	1	С2	7	2,9	20,3	В. 2-14
	2	С7	2	4,3	8,6	В. 2-14
	3	МН1	1	25,6	25,6	В. 2-14
	4	Ø32АШ L = 720	2	4,54	9,08	Б.Ч.
	5	Ø10АI L = 380	2	0,23	0,46	Б.Ч.
	6	Ø36АШ L = 5240	4	41,9	167,6	Б.Ч.
	7	ХМ3	15	0,88	8,25	В. 2-14
				Итого:	248,7	

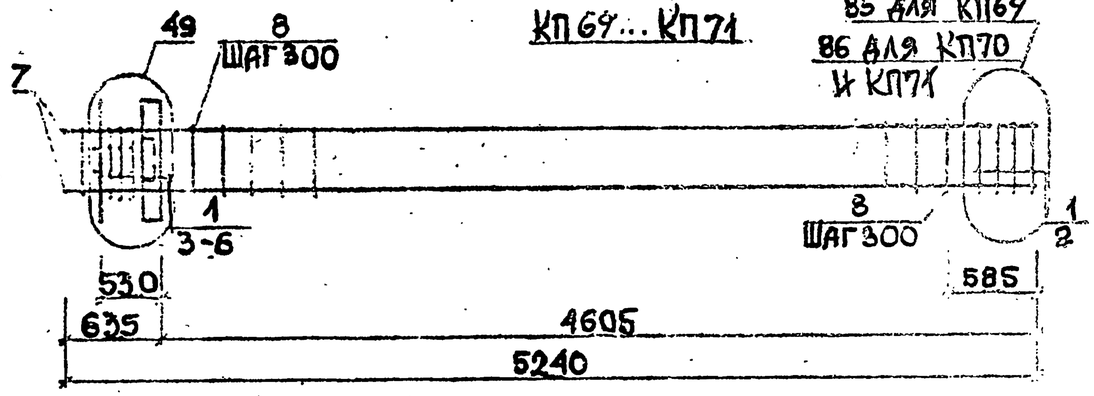

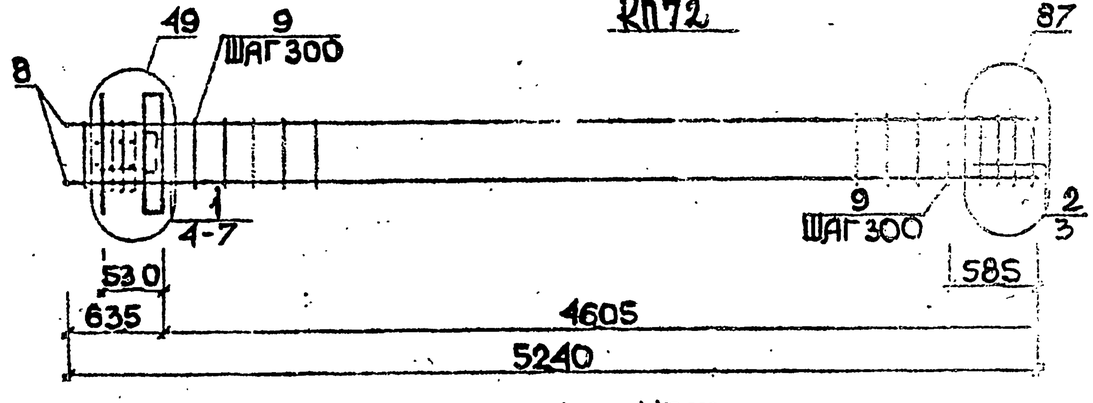

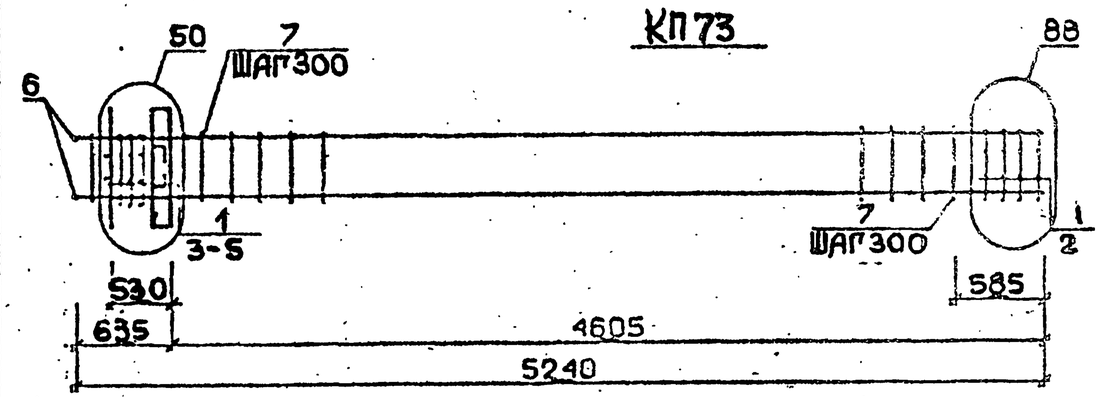

Арматура класса АI и АШ по ГОСТ 5781-82*
Детали см. I.020.I-2с/89 В.2-I3
Спецификацию см. лист 2

Разраб.	Чанкветадзе		I.020.I-2с/89 2-6 К62
Провер.	Чкуанава		
ГИП	Бускивадзе		
Н.контр.	Бускивадзе		Каркас пространственный КП69...КП73

Стадия	Лист	Листов
Р	1	3

ТбилЗНИИЭП

I.020.I-2с/89 2-6 К61 | Лист 3

Инв. № подл. | Подпись и дата | Взам. инв. №

Изм. | Кол. уч. | Лист | № док. | Подпись | Дата

25507-02 26

Формат А4

Марка пространственного каркаса	Поз.	Марка арматурного изделия	Кол.	Масса, кг		Обозначение документа
				I шт.	Всего	
	I	CI	6	I,8	I0,8	В. 2-I4
	2	C4	2	2,2	4,4	В. 2-I4
	3	МН2	I	40,0	40,0	В. 2-I4
	4	Ø28AIII L = 720	4	3,48	I3,92	Б.Ч.
КП69	5	ØI0AI L = 380	4	0,23	0,92	Б.Ч.
	6	ØI2AI L = I30	4	0,II	0,44	Б.Ч.
	7	Ø20AIII L = 5240	4	I2,9	5I,6	Б.Ч.
	8	ХМI	I5	0,55	8,52	В. 2-I4
				Итого:	I30,4	
	I	CI	6	I,8	I0,8	В. 2-I4
	2	C5	2	3,I	6,2	В. 2-I4
	3	МН2	I	40,0	40,0	В. 2-I4
	4	Ø28AIII L = 720	4	3,48	I3,92	Б.Ч.
КП70	5	ØI0AI L = 380	4	0,23	0,92	Б.Ч.
	6	ØI2AI L = I30	4	0,II	0,44	Б.Ч.
	7	Ø25AIII L = 5240	4	20,2	80,8	Б.Ч.
	8	ХМI	I5	0,55	8,52	В. 2-I4
				Итого:	I6I,4	
	I	CI	6	I,8	I0,8	В. 2-I4
	2	C5	2	3,I	6,2	В. 2-I4
	3	МН2	I	40,0	40,0	В. 2-I4
	4	Ø28AIII L = 720	4	3,48	I3,92	Б.Ч.
КП7I	5	ØI0AI L = 380	4	0,23	0,92	Б.Ч.
	6	ØI2AI L = I30	4	0,II	0,44	Б.Ч.
	7	Ø28AIII L = 5240	4	25,3	I0I,2	Б.Ч.
	8	ХМ2	I5	0,55	8,52	В. 2-I4
				Итого:	I82,I	

Продолжение спецификации см.лист 3

Марка пространственного каркаса	Поз.	Марка арматурного изделия	Кол.	Масса, кг		Обозначение документа
				I шт.	Всего	
	I	CI	4	I,8	7,2	В. 2-I4
	2	C2	2	2,9	5,8	В. 2-I4
	3	C6	2	3,7	7,4	В. 2-I4
	4	МН2	I	40,0	40,0	В. 2-I4
КП72	5	Ø28AIII L = 720	4	3,48	I3,92	Б.Ч.
	6	ØI0AI L = 380	4	0,23	0,92	Б.Ч.
	7	ØI2AI L = I30	4	0,II	0,44	Б.Ч.
	8	Ø32AIII L = 5240	4	33,I	I32,4	Б.Ч.
	9	ХМ2	I5	0,55	8,52	В. 2-I4
				Итого:	2I6,4	
	I	C2	6	2,9	I7,4	В. 2-I4
	2	C7	2	4,3	8,6	В. 2-I4
	3	МН2	I	40,0	40,0	В. 2-I4
КП73	4	Ø32AIII L = 720	4	4,54	I8,I6	Б.Ч.
	5	ØI0AI L = 380	4	0,23	0,92	Б.Ч.
	6	Ø36AIII L = 5240	4	4I,9	I67,6	Б.Ч.
	7	ХМ3	I5	0,88	I3,20	В. 2-I4
				Итого:	265,8	

I.020.I-2с/89 Вып. 2-6 ч.2
Инв. № подл. | Подпись и дата | Взам. инв. №
Формат А4
25507-02 27 Формат А4

КП74 ... КП76

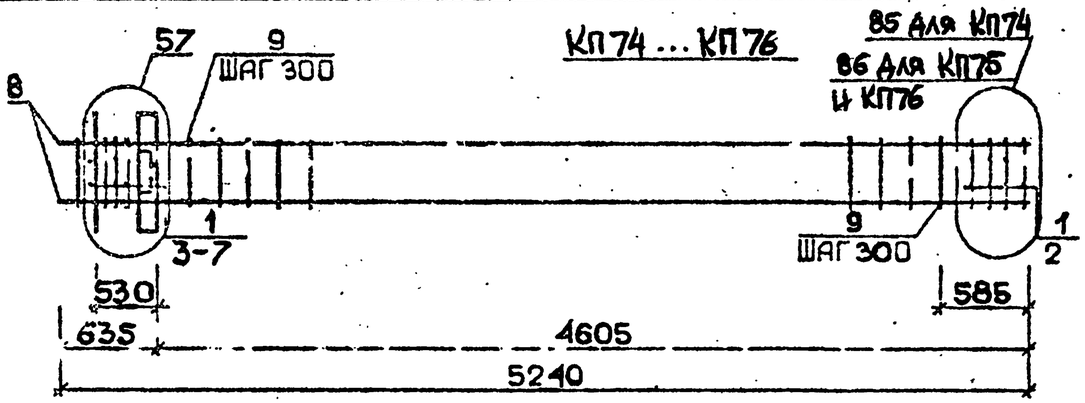

КП77

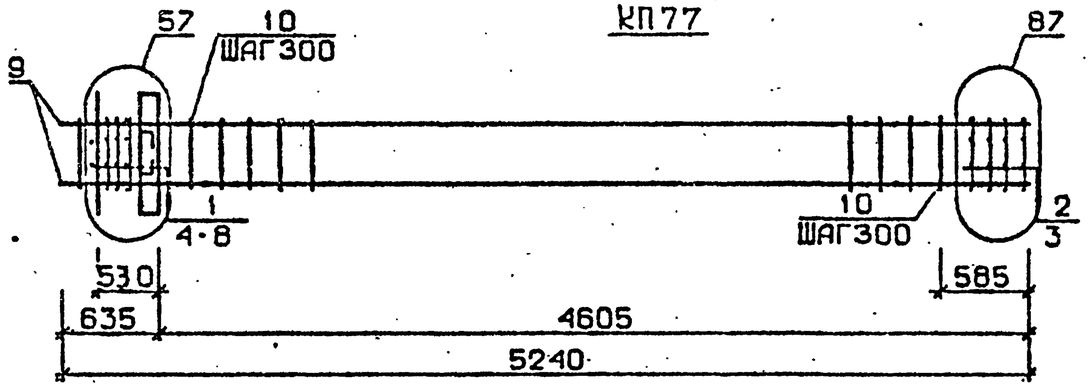

КП78

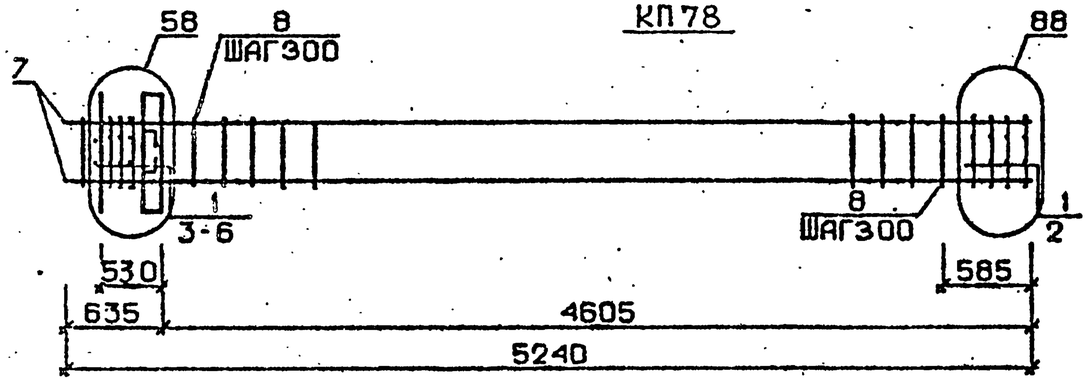

Арматура класса AI и AIII по ГОСТ 5781-82*
Детали см. I.020.I-2с/89 В.2-I3
Спецификацию см. лист 2

Разраб.	Чанкветадзе		I.020.I-2с/89 2-6 К63		
Провер.	Квлividзе				
ГИП	Бускивадзе		Каркас пространственный КП74...КП78	Стадия: Р	Лист: 1	Листов: 3
Н.контр.	Бускивадзе			ТбилЗНИИЭП	

Формат А4

Марка пространственного каркаса	Поз.	Марка арматурного изделия	Кол.	Масса, кг: I шт.	Масса, кг: Всего	Обозначение документа
КП74	I	CI	6	I,8	I0,8	В. 2-I4
	2	C4	2	2,2	4,4	В. 2-I4
	3	МН3	I	32,8	32,8	В. 2-I4
	4	МН6	I	8,3	8,3	В. 2-I4
	5	Ø28AIII L = 720	2	3,48	6,96	Б.Ч.
	6	Ø10AI L = 380	2	0,23	0,46	Б.Ч.
	7	Ø12AI L = I30	4	0,II	0,44	Б.Ч.
	8	Ø20AIII L =5240	4	I2,9	5I,6	Б.Ч.
	9	XMI	I5	0,55	8,25	В. 2-I4
				Итого:	I24,3	
КП75	I	CI	6	I,8	I0,8	В. 2-I4
	2	C5	2	3,I	6,2	В. 2-I4
	3	МН3	I	32,8	32,8	В. 2-I4
	4	МН6	I	8,3	8,3	В. 2-I4
	5	Ø28AIII L = 720	2	3,48	6,96	Б.Ч.
	6	Ø10AI L = 380	2	0,23	0,46	Б.Ч.
	7	Ø12AI L = I30	4	0,II	0,44	Б.Ч.
	8	Ø25AIII L = 5240	4	20,2	80,4	Б.Ч.
	9	XMI	I5	0,55	8,25	В. 2-I4
				Итого:	I55,2	
КП76	I	CI	6	I,8	I0,8	В. 2-I4
	2	C5	2	3,I	6,2	В. 2-I4
	3	МН3	I	32,8	32,8	В. 2-I4
	4	МН6	I	8,3	8,3	В. 2-I4
	5	Ø28AIII L = 720	2	3,48	6,96	Б.Ч.
	6	Ø10AI L = 380	2	0,23	0,46	Б.Ч.
	7	Ø12AI L = I30	4	0,II	0,44	Б.Ч.
	8	Ø28AIII L = 5240	4	25,3	I0I,2	Б.Ч.
	9	XM2	I5	0,55	8,25	В. 2-I4
				Итого:	I75,8	

Продолжение спецификации см. лист 3

I.020.I-2с/89 2-6 К63 Лист 2

25507-02 28

Формат А4

I.020.I-2с/89 В. 2-6 ч.2

Инв. № подл. | Подпись и дата | Взам. инв. №

Марка пространственного каркаса	Поз.	Марка арматурного изделия	Кол.	Масса, кг		Обозначение документа
				1 шт.	Всего	
КП77	1	С1	4	1,8	7,2	В. 2-14
	2	С2	2	2,9	5,8	В. 2-14
	3	С6	2	3,7	7,4	В. 2-14
	4	МН3	1	32,8	32,8	В. 2-14
	5	МН6	1	8,3	8,3	В. 2-14
	6	Ø28АШ L = 720	2	3,48	6,96	Б.Ч.
	7	Ø10АI L = 380	2	0,23	0,46	Б.Ч.
	8	Ø12АI L = 130	4	0,11	0,44	Б.Ч.
	9	Ø32АШ L = 5240	4	33,1	132,4	Б.Ч.
	10	ХМ2	15	0,55	8,25	В. 2-14
				Итого:	210,1	
КП78	1	С2	6	2,9	17,4	В. 2-14
	2	С7	2	4,3	8,6	В. 2-14
	3	МН3	1	32,8	32,8	В. 2-14
	4	МН7	1	9,7	9,7	В. 2-14
	5	Ø32АШ L = 720	2	4,54	9,08	Б.Ч.
	6	Ø10АI L = 380	2	0,23	0,46	Б.Ч.
	7	Ø32АШ L = 5240	4	41,9	167,6	Б.Ч.
	8	ХМ3	15	0,88	13,20	В. 2-14
				Итого:	258,8	

КП79... КП81

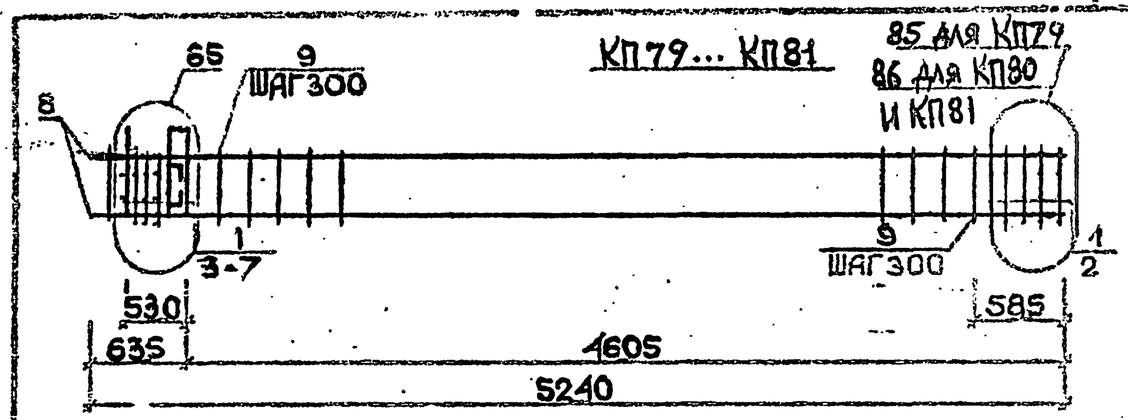

КП82

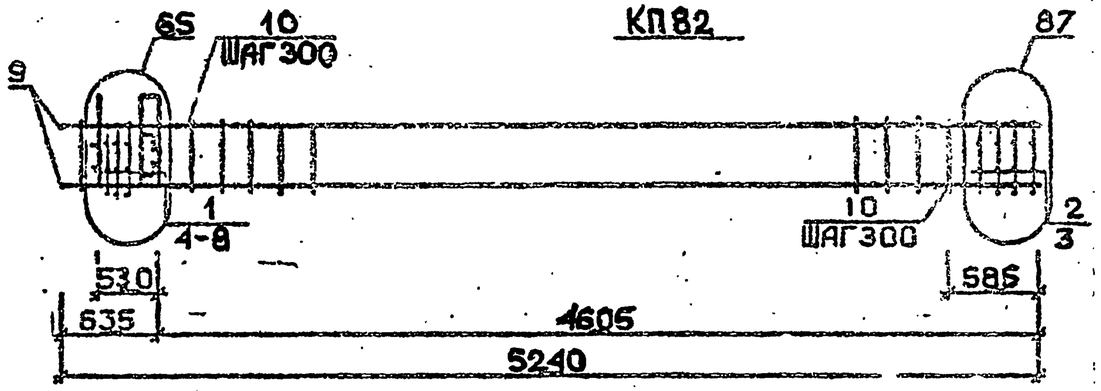

КП83

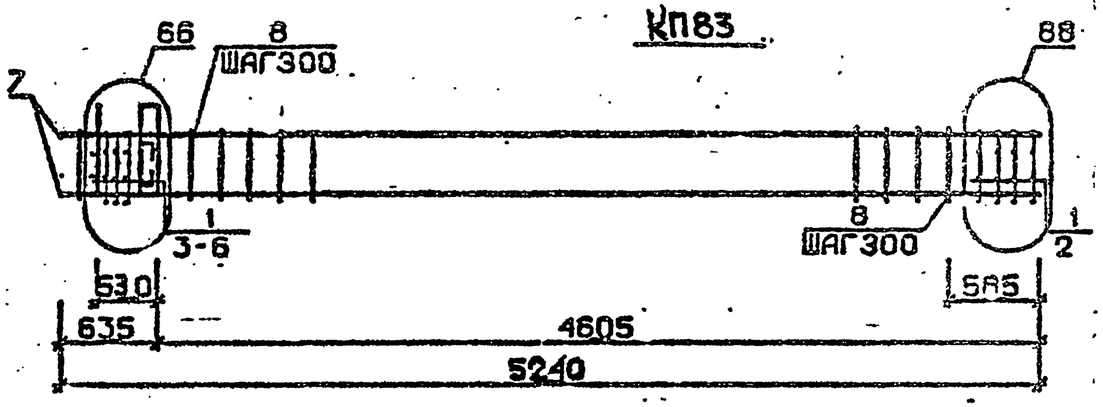

Арматура класса АI и АШ по ГОСТ 5781-82**

Детали см. I.020.I-2с/89 В.2-I3

Спецификацию см. лист 2

Разраб.	Чанкветадзе		
Провер.	Чкванава		
ГИП	Бускивадзе		
Н.контр.	Бускивадзе		

I.020.I-2с/89 2-6 К64

Каркас пространственный КП79...КП83

Стадия	Лист	Листов
Р	I	3

ТбилЗНИИЭП

I.020.I-2с/89 2-6 К63 — Лист 3

Инв. № подл. | Подпись и дата | Взам. инв. №

Подпись и дата | Инв. № подл.

Изм. Кол. уч. Лист № док.

25507-02 29

Формат А4

Марка пространственного каркаса	Поз.	Марка арматурного изделия	Кол.	Масса, кг		Обозначение документа
				I шт.	Всего	
КП79	I	CI	6	I,8	I0,8	В. 2-I4
	2	C4	2	2,2	4,4	В. 2-I4
	3	МН4	I	34,8	34,8	В. 2-I4
	4	МН6	I	8,3	8,3	В. 2-I4
	5	Ø28AIII L = 720	2	3,48	6,96	Б.Ч.
	6	Ø10AI L = 380	2	0,23	0,46	Б.Ч.
	7	Ø12AI L = I30	4	0,II	0,44	Б.Ч.
	8	Ø20AIII L = 5240	4	I2,9	5I,6	Б.Ч.
	9	ХМI	I5	0,55	8,25	В. 2-I4
				Итого:	I26,3	
КП80	I	CI	6	I,8	I0,8	В. 2-I4
	2	C5	2	3,I	6,2	В. 2-I4
	3	МН4	I	34,8	34,8	В. 2-I4
	4	МН6	I	8,3	8,3	В. 2-I4
	5	Ø28AIII L = 720	2	3,48	6,96	Б.Ч.
	6	Ø10AI L = 380	2	0,23	0,46	Б.Ч.
	7	Ø12AI L = I30	4	0,II	0,44	Б.Ч.
	8	Ø25AIII L = 5240	4	20,2	80,8	Б.Ч.
	9	ХМI	I5	0,55	8,25	В. 2-I4
				Итого:	I57,2	
КП8I	I	CI	6	I,8	I0,8	В. 2-I4
	2	C5	2	3,I	6,2	В. 2-I4
	3	МН4	I	34,8	34,8	В. 2-I4
	4	МН6	I	8,3	8,3	В. 2-I4
	5	Ø28AIII L = 720	2	3,48	6,96	Б.Ч.
	6	Ø10AI L = 380	2	0,23	0,46	Б.Ч.
	7	Ø12AI L = I30	4	0,II	0,44	Б.Ч.
	8	Ø28AIII L = 5240	4	25,3	I0I,2	Б.Ч.
	9	ХМ2	I5	0,55	8,25	В. 2-I4
				Итого:	I77,8	

Продолжение спецификации см.лист 3

Инв. № подл. | Подпись и дата | Взам. инв. №

Формат А4

Марка пространственного каркаса	Поз.	Марка арматурного изделия	Кол.	Масса, кг		Обозначение документа
				I шт.	Всего	
КП82	I	CI	4	I,8	7,2	В. 2-I4
	2	C2	2	2,9	5,8	В. 2-I4
	3	C6	2	3,7	7,4	В. 2-I4
	4	МН4	I	34.8	34,8	В. 2-I4
	5	МН6	I	8,3	8,3	В. 2-I4
	6	Ø28AIII L = 720	2	3,48	6,96	Б.Ч.
	7	Ø10AI L = 380	2	0,23	0,46	Б.Ч.
	8	Ø12AI L = I30	4	0,II	0,44	Б.Ч.
	9	Ø32AIII L = 5240	4	33,I	I32,4	Б.Ч.
	I0	ХМ2	I5	0,55	8,25	В. 2-I4
				Итого:	2I2,I	
КП83	I	C2	6	2,9	I7,4	В. 2-I4
	2	C7	2	4,3	8,6	В. 2-I4
	3	МН4	I	34,8	34,8	В. 2-I4
	4	МН7	I	9,7	9,7	В. 2-I4
	5	Ø32AIII L = 720	2	4,54	9,08	Б.Ч.
	6	Ø10AI L = 380	2	0,23	0,46	Б.Ч.
	7	Ø36AIII L = 5240	4	4I,9	I67,6	Б.Ч.
	8	ХМ3	I5	0,88	I3,20	В. 2-I4
				Итого:	260,8	

Инв. № подл. | Подпись и дата | Взам. инв. №

25507-02 30

Формат А4

I.020.I-2с/89 В. 2-6 ч.2

КП84 ... КП86

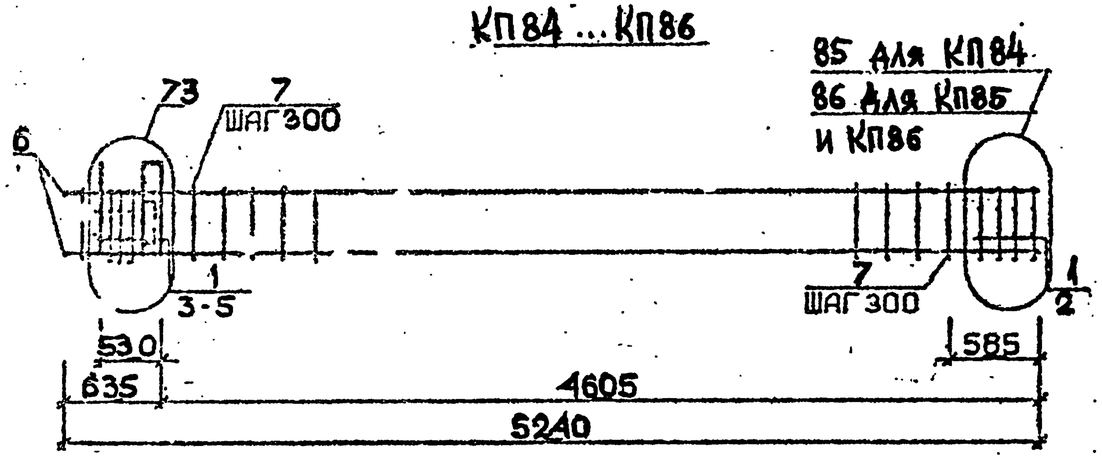

КП87

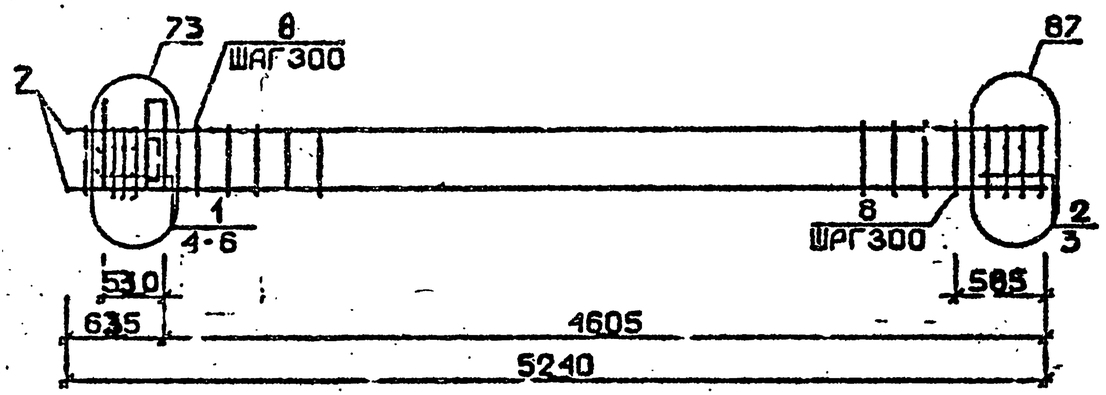

Арматура класса AI и AШ по ГОСТ 5781-82*
Детали см. I.020.I-2с/89 В.2-I3
Спецификацию см. лист 2

Марка пространственного каркаса	Поз.	Марка арматурного изделия	Кол.	Масса, кг		Обозначение документа
				I шт.	Всего	
КП84	I	CI	6	I.8	I0,8	В. 2-I4
	2	C4	2	2,2	4,4	В. 2-I4
	3	MH5	I	27,6	27,6	В. 2-I4
	4	MH6	2	8,3	I6,6	В. 2-I4
	5	Ø I2AI L = I30	4	0,II	0,44	Б.Ч.
	6	Ø20AIII L = 5240	4	I2,9	5I,6	Б.Ч.
	7	XMI	I8	0,55	8,25	В. 2-I4
				Итого:	I20,8	
КП85	I	CI	6	I,8	I0,8	В. 2-I4
	2	C5	2	3,I	6,2	В. 2-I4
	3	MH5	I	27,6	27,6	В. 2-I4
	4	MH6	2	8,3	I6,6	В. 2-I4
	5	Ø I2AI L = I30	4	0,II	0,44	Б.Ч.
	6	Ø25AIII L = 5240	4	20,2	80,8	Б.Ч.
	7	XMI	I5	0,55	8,25	В. 2-I4
				Итого:	I50,8	
КП86	I	CI	6	I,8	I0,8	В. 2-I4
	2	C5	2	3,I	6,2	В. 2-I4
	3	MH5	I	27,6	27,6	В. 2-I4
	4	MH6	2	8,3	I6,6	В. 2-I4
	5	Ø I2AI L = I30	4	0,II	0,44	Б.Ч.
	6	Ø28AIII L = 5240	4	25,3	I0I,2	Б.Ч.
	7	XM2	I5	0,55	8,25	В. 2-I4
				Итого:	I7I,4	
КП87	I	CI	4	I,8	7,2	В. 2-I4
	2	C2	2	2,9	5,8	В. 2-I4
	3	C6	2	3,7	7,4	В. 2-I4
	4	MH5	I	27,6	27,6	В. 2-I4
	5	MH6	2	8,3	I6,6	В. 2-I4
	6	Ø I2AI L = I30	4	0,II	0,44	Б.Ч.
	7	Ø32AIII L = 5240	4	33,I	I32,4	Б.Ч.
	8	XM2	I5	0,55	8,25	В. 2-I4
				Итого:	205,6	

Разраб.	Чанкветадзе		1.020.1-2с/89 2-6 К65
Провер.	Чкванава		
ГИП	Бускивадзе		Каркас пространственный КП84 ... КП87
Н.контр.	Бускивадзе		Стадия Р; Лист 1; Листов 2; ТбилЗНИИЭП

1.020.1-2с/89 В. 2-6 У.2

Инв. № подл. | Подпись и дата | Взам. инв. №

1.020.1-2с/89 2-6 К65 Лист 2

25507-02 · 31

Формат А4

КП84н...КП86н

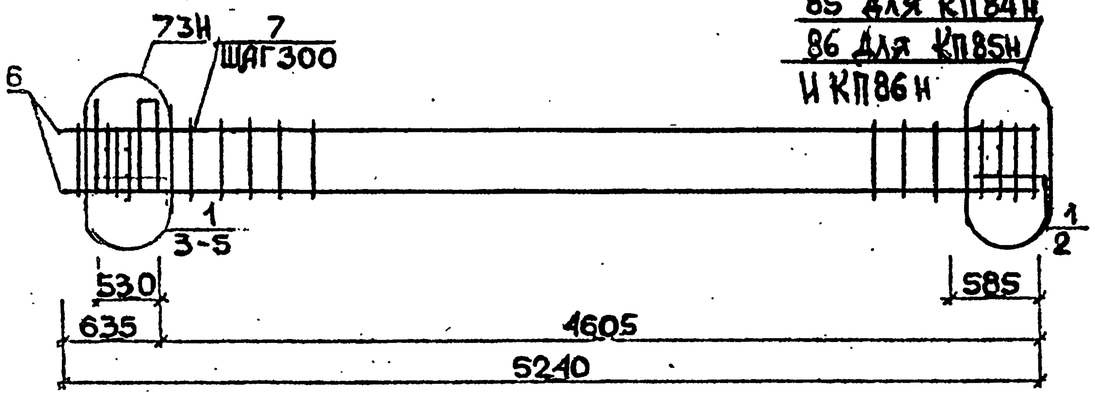

КП87н

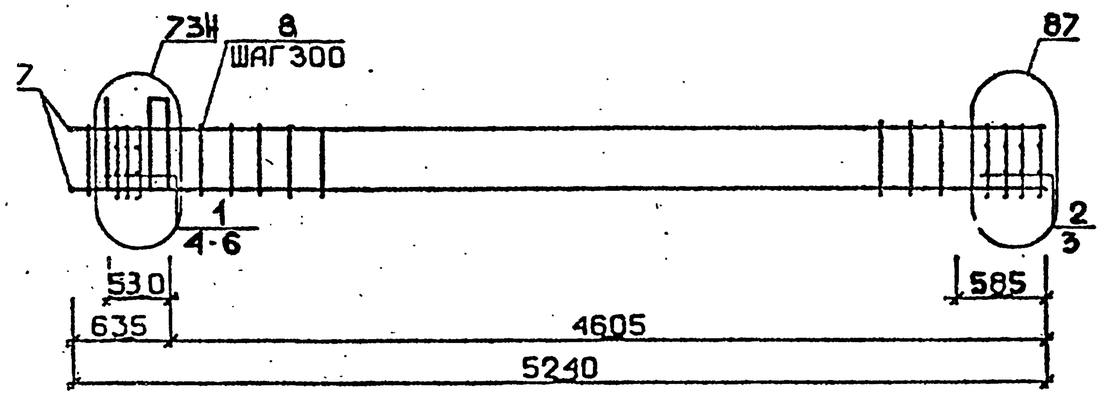

Арматура класса AI и AIII по ГОСТ 5781-82*
Детали см. I.020.I-2с/89 В.2-I3
Спецификацию см. лист 2

Марка пространственного каркаса	Поз.	Марка арматурного изделия	Кол.	Масса, кг		Обозначение документа
				I шт.	Всего	
КП84н	I	CI	6	I,8	I0,8	В. 2-I4
	2	C4	2	2,2	4,4	В. 2-I4
	3	МН5н	I	27,6	27,6	В. 2-I4
	4	МН6	2	8,3	I6,6	В. 2-I4
	5	Ø12AI L = I30	4	0,II	0,44	Б.Ч.
	6	Ø20AIII L = 5240	4	I2,9	5I,6	Б.Ч.
	7	ХМI	I5	0,55	8,25	В. 2-I4
				Итого:	I20,8	
КП85н	I	CI	6	I,8	I0,8	В. 2-I4
	2	C5	2	3,I	6,2	В. 2-I4
	3	МН5н	I	27,6	27,6	В. 2-I4
	4	МН6	2	8,3	I6,6	В. 2-I4
	5	Ø12AI L = I30	4	0,II	0,44	Б.Ч.
	6	Ø25AIII L = 5240	4	20,2	80,8	Б.Ч.
	7	ХМI	I5	0,55	8,25	В. 2-I4
				Итого:	I50,8	
КП86н	I	CI	6	I,8	I0,8	В. 2-I4
	2	C5	2	3,I	6,2	В. 2-I4
	3	МН5н	I	27,6	27,6	В. 2-I4
	4	МН6	2	8,3	I6,6	В. 2-I4
	5	Ø12AI L = I30	4	0,II	0,44	Б.Ч.
	6	Ø28AIII L = 5240	4	25,3	I0I,2	Б.Ч.
	7	ХМ2	I5	0,55	8,25	В. 2-I4
				Итого:	I7I,4	
КП87н	I	CI	4	I,8	7,2	В. 2-I4
	2	C2	2	2,9	5,8	В. 2-I4
	3	C6	2	3,7	7,4	В. 2-I4
	4	МН5н	I	27,6	27,6	В. 2-I4
	5	МН6	2	8,3	I6,6	В. 2-I4
	6	Ø12AI L = I30	4	0,II	0,44	Б.Ч.
	7	Ø32AIII L = 5240	4	33,I	I32,4	Б.Ч.
	8	ХМ2	I5	0,55	8,25	В. 2-I4
				Итого:	205,6	

РАЗРАБ.	ТАБЫЛАВА,ЗЕ		1.020.1-2с/89 2-6 К66		
ПРОВЕР.	ЧКВАНАВА				
ГИП	ЕУСКИВАДЗЕ		КАРКАС ПРОСТРАНСТВЕННЫЙ КП84н...КП87н	Стадия Р	Лист 1
Н.КОНТР.	БУСКИВАДЗЕ			Листов 2	
				ТбилЗНИИЭП	

Инв. № подл. | Подпись и дата | Взам. инв. №

1.020.1-2с/89 2-6 К66 Лист 2

25507-02 32

Формат А4

I.020.I-2c/89 В. 2-6 ч.2

КП88...КП91

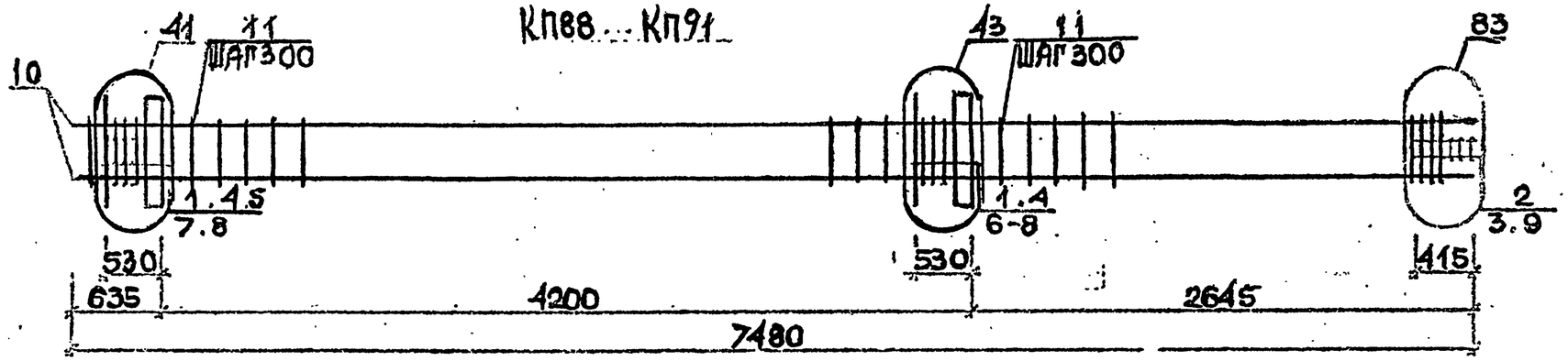

КП92

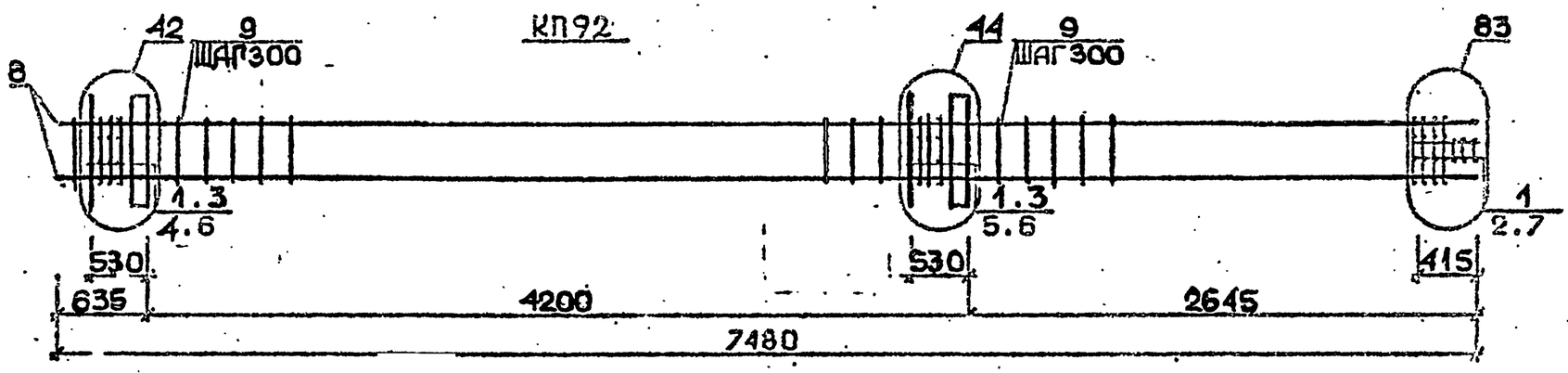

КП93

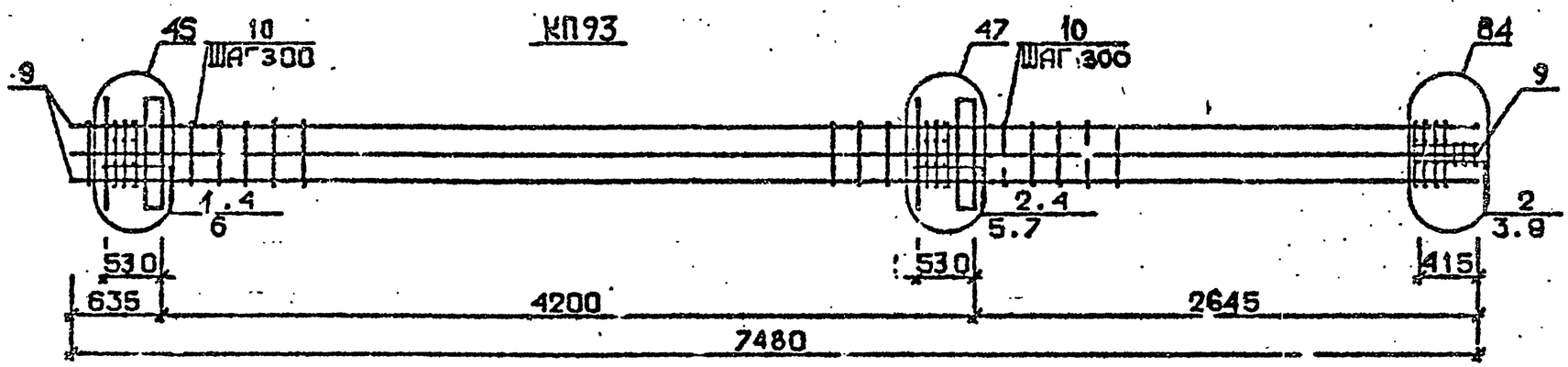

Арматура класса AI и AIII по ГОСТ 5781-82*
Детали см. I.020.I-2с/89 В.2-13
Спецификацию см. лист 2

Разраб.	Тавшавадзе	
Провер.	Чкванава	
ГИП	Бускиладзе	
Н.контр.	Бускиладзе	

1.020.1-2с/89 2-6 К 67

Каркас пространственный КП88...КП93

Стадия	Лист	Листов
Р	1	2

ТбилЗНИИЭП

25507-02. 33

ФОРМАТ А3

Инв.№подл. | Подп. и дата | Взам.инв.№

Марка пространственного каркаса	Поз.	Марка арматурного изделия	Кол.	Масса, кг		Обозначение документа
				I шт.	Всего	
КП88	I	CI	I0	I.8	I8,0	В. 2-I4
	2	C2	3	2,9	8,7	В. 2-I4
	3	C9	2	0,7	I,4	В. 2-I4
	4	МНI	2	25,6	5I,2	В. 2-I4
	5	Ø28AIII L = 720	2	3,48	6,96	Б.Ч.
	6	Ø32AIII L = 720	2	4,54	9,08	Б.Ч.
	7	ØI0AI L = 380	4	0,23	0,92	Б.Ч.
	8	ØI2AI L = I30	8	0,II	0,88	Б.Ч.
	9	Ø8AI L = 500	2	0,20	0,4	Б.Ч.
	I0	Ø20AIII L = 7480	4	I8,4	73,6	Б.Ч.
	II	ХМI	2I	0,55	II,55	В. 2-I4
				Итого:	I83,2	
КП89	I	CI	I0	I,8	I8,0	В. 2-I4
	2	C2	3	2,9	8,7	В. 2-I4
	3	C9	2	0,7	I,4	В. 2-I4
	4	МНI	2	25,6	5I,2	В. 2-I4
	5	Ø28AIII L = 720	2	3,48	6,96	Б.Ч.
	6	Ø32AIII L = 720	2	4,54	9,08	Б.Ч.
	7	ØI0AI L = 380	4	0,23	0,92	Б.Ч.
	8	ØI2AI L = I30	8	0,II	0,88	Б.Ч.
	9	Ø8AI L = 500	2	0,20	0,4	Б.Ч.
	I0	Ø25AIII L = 7480	4	28,8	II5,2	Б.Ч.
	II	ХМI	2I	0,55	II,55	В. 2-I4
				Итого:	224,7	
КП90	I	CI	I0	I,8	I8,0	В. 2-I4
	2	C2	3	2,9	8,7	В. 2-I4
	3	C9	2	0,7	I,4	В. 2-I4
	4	МНI	2	25,6	5I,2	В. 2-I4
	5	Ø28AIII L = 720	2	3,48	6,96	Б.Ч.
	6	Ø32AIII L = 720	2	4,54	9,08	Б.Ч.
	7	ØI0AI L = 380	4	0,23	0,92	Б.Ч.
	8	ØI2AI L = I30	8	0,II	0,88	Б.Ч.
	9	Ø8AI L = 500	2	0,20	0,4	Б.Ч.
	I0	Ø28AIII L = 7480	4	36,2	I44,8	Б.Ч.
	II	ХМ2	2I	0,55	II,55	В. 2-I4
				Итого:	254,2	
КП91	I	CI	I0	I,8	I8,0	В. 2-I4
	2	C2	3	2,9	8,7	В. 2-I4
	3	C9	2	0,7	I,4	В. 2-I4
	4	МНI	2	25,6	5I,2	В. 2-I4
	5	Ø28AIII L = 720	2	3,48	6,96	Б.Ч.
	6	Ø32AIII L = 720	2	4,54	9,08	Б.Ч.
	7	ØI0AI L = 380	4	0,23	0,92	Б.Ч.
	8	ØI2AI L = I30	8	0,II	0,88	Б.Ч.
	9	Ø8AI L = 500	2	0,20	0,4	Б.Ч.
	I0	Ø32AIII L = 7480	4	47,2	I88,8	Б.Ч.
	II	ХМ2	2I	0,55	II,55	В. 2-I4
				Итого:	298,5	
КП92	I	C2	I3	2,9	37,7	В. 2-I4
	2	C9	2	0,7	I,4	В. 2-I4
	3	МНI	2	25,6	5I,2	В. 2-I4
	4	Ø32AIII L = 720	2	4,54	9,08	Б.Ч.
	5	Ø36AIII L = 720	2	5,75	II,5	Б.Ч.
	6	ØI0AI L = 380	4	0,23	0,92	Б.Ч.
	7	Ø8AI L = 500	2	0,20	0,4	Б.Ч.
	8	Ø36AIII L = 7480	4	59,8	239,2	Б.Ч.
	9	ХМ3	2I	0,88	I8,48	В. 2-I4
				Итого:	369,5	
КП93	I	CI	5	I,8	9,0	В. 2-I4
	2	C2	8	2,9	23,2	В. 2-I4
	3	C9	2	0,7	I,4	В. 2-I4
	4	МНI	2	25,6	5I,2	В. 2-I4
	5	Ø28AIII L = 720	2	3,48	6,96	Б.Ч.
	6	Ø32AIII L = 720	2	4,54	9,08	Б.Ч.
	7	Ø36AIII L = 720	2	5,75	II,5	Б.Ч.
	8	Ø8AI L = 500	2	0,20	0,4	Б.Ч.
	9	Ø32AIII L = 7480	8	47,2	377,6	Б.Ч.
	I0	ХМ2	2I	0,55	II,55	В. 2-I4
				Итого:	50I,6	

I.020.I-2с/89 В. 2-6 ч.2

Инв. № подл. | Подпись и дата | Взам. инв. №

I.020.I-2с/89 2-6 К67

Лист 2

25507-02 34

Формат А3

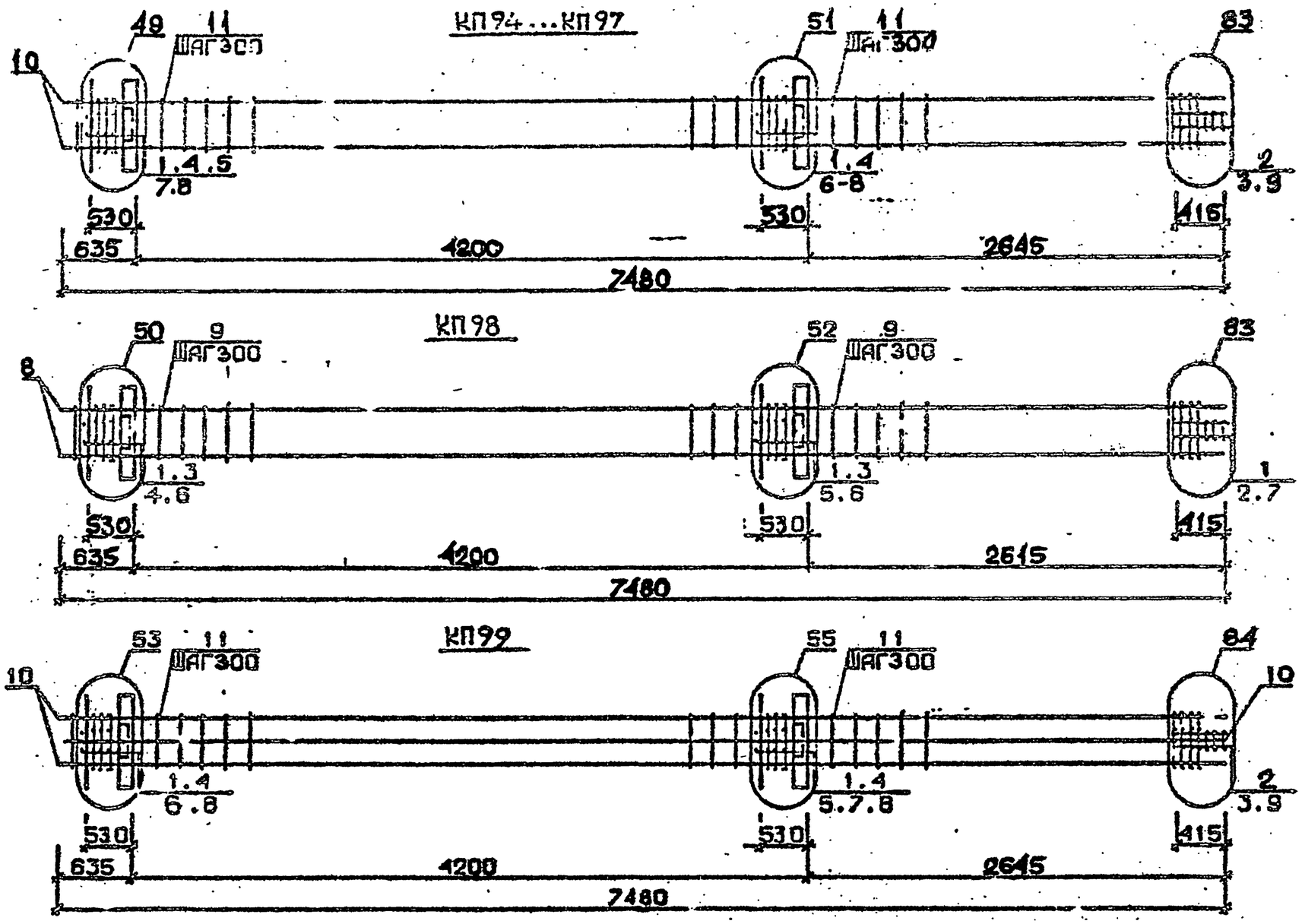

Арматура класса AI и AШ по ГОСТ 5781-82*
Детали см. I.020.I-2с/89 В.2-I3
Спецификацию см. лист 2

Разраб.	Тавдгаладзе		1.020.1-2с/89 2-6 К6В
Провер.	Чкванава		
ГИП	Бускивадзе		Каркас пространственный КП94...КП99
Н.контр.	Бускивадзе		

Стадия	Лист	Листов
Р	1	2

ТбилЗНИИЭП

ИНВ.№ПОДЛ. | ПОДП. И ДАТА | ВЗАМ.ИНВ.№

I.020.I-2с/89 В. 2-6 ч.2

25507-02 35

ФОРМАТ А3

Марка пространственного каркаса	Поз.	Марка арматурного изделия	Кол.	Масса, кг		Обозначение документа
				1 шт.	Всего	
КП94	1	С1	9	1.8	16.2	В. 2-14
	2	С2	3	2,9	8,7	В. 2-14
	3	С9	2	0,7	1,4	В. 2-14
	4	МН2	2	40,0	80,0	В. 2-14
	5	Ø28АШ L = 720	4	3,48	13,92	Б.Ч.
	6	Ø32АШ L = 720	4	4,54	18,16	Б.Ч.
	7	Ø10АI L = 380	8	0,23	1,84	Б.Ч.
	8	Ø12АI L = 130	8	0,11	0,88	Б.Ч.
	9	Ø8АI L = 500	2	0,20	0,4	Б.Ч.
	10	Ø20АШ L = 7480	4	18,4	73,6	Б.Ч.
	11	ХМ1	21	0,55	11,55	В. 2-14
				Итого:	227,2	
КП95	1	С1	9	1,8	16,2	В. 2-14
	2	С2	3	2,9	8,7	В. 2-14
	3	С9	2	0,7	1,4	В. 2-14
	4	МН2	2	40,0	80,0	В. 2-14
	5	Ø28АШ L = 720	4	3,48	13,92	Б.Ч.
	6	Ø32АШ L = 720	4	4,54	18,16	Б.Ч.
	7	Ø10АI L = 380	8	0,23	1,84	Б.Ч.
	8	Ø12АI L = 130	8	0,11	0,88	Б.Ч.
	9	Ø8АI L = 500	2	0,20	0,4	Б.Ч.
	10	Ø25АШ L = 7480	4	28,8	115,2	Б.Ч.
	11	ХМ1	21	0,55	11,55	В. 2-14
				Итого:	268,6	
КП96	1	С1	9	1,8	16,2	В. 2-14
	2	С2	3	2,9	8,7	В. 2-14
	3	С9	2	0,7	1,4	В. 2-14
	4	МН2	2	40,0	80,0	В. 2-14
	5	Ø28АШ L = 720	4	3,48	13,92	Б.Ч.
	6	Ø32АШ L = 720	4	4,54	18,16	Б.Ч.
	7	Ø10АI L = 380	8	0,23	1,84	Б.Ч.
	8	Ø12АI L = 130	8	0,11	0,88	Б.Ч.
	9	Ø8АI L = 500	2	0,20	0,40	Б.Ч.
	10	Ø28АШ L = 7480	4	36,2	144,8	Б.Ч.
	11	ХМ2	21	0,55	11,55	В. 2-14
				Итого:	297,8	

Марка пространственного каркаса	Поз.	Марка арматурного изделия	Кол.	Масса, кг		Обозначение документа
				1 шт.	Всего	
КП97	1	С1	9	1,8	16,2	В. 2-14
	2	С2	3	2,9	8,7	В. 2-14
	3	С9	2	0,67	1,34	В. 2-14
	4	МН2	2	40,0	80,0	В. 2-14
	5	Ø28АШ L = 720	4	3,48	13,92	Б.Ч.
	6	Ø32АШ L = 720	4	4,54	18,16	Б.Ч.
	7	Ø10АI L = 380	8	0,23	1,84	Б.Ч.
	8	Ø12АI L = 130	8	0,11	0,88	Б.Ч.
	9	Ø8АI L = 500	2	0,20	0,4	Б.Ч.
	10	Ø32АШ L = 7480	4	47,2	188,8	Б.Ч.
	11	ХМ2	21	0,55	11,55	В. 2-14
				Итого:	342,0	
КП98	1	С2	12	2,9	34,8	В. 2-14
	2	С9	2	0,67	1,34	В. 2-14
	3	МН2	2	40,0	80,0	В. 2-14
	4	Ø32АШ L = 720	4	4,54	18,16	Б.Ч.
	5	Ø36АШ L = 720	4	5,75	23,0	Б.Ч.
	6	Ø10АI L = 380	8	0,23	1,84	Б.Ч.
	7	Ø8АI L = 500	2	0,20	0,4	Б.Ч.
	8	Ø36АШ L = 7480	4	59,8	239,2	Б.Ч.
	9	ХМ3	21	0,88	18,48	В. 2-14
				Итого:	417,2	
КП99	1	С1	9	1,8	16,2	В. 2-14
	2	С2	3	2,9	8,7	В. 2-14
	3	С9	2	0,70	1,40	В. 2-14
	4	МН2	2	40,0	80,0	В. 2-14
	5	Ø28АШ L = 720	2	3,48	6,96	Б.Ч.
	6	Ø32АШ L = 720	4	4,54	18,16	Б.Ч.
	7	Ø36АШ L = 720	4	5,75	23,0	Б.Ч.
	8	Ø10АI L = 380	8	0,23	1,84	Б.Ч.
	9	Ø8АI L = 500	2	0,20	0,4	Б.Ч.
	10	Ø32АШ L = 7480	8	47,2	377,6	Б.Ч.
	11	ХМ2	21	0,55	11,55	В. 2-14
				Итого:	546,2	

1.020.1-2с/89 В. 2-6 ч.2

Взам. инв. №

Подпись и дата

Инв. № подл.

КП100

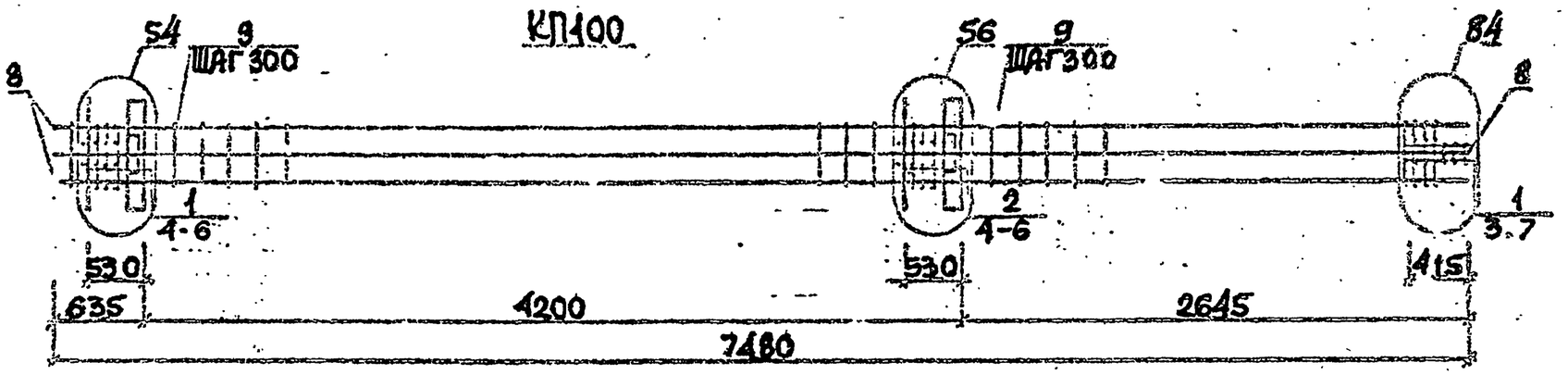

КП101...КП104

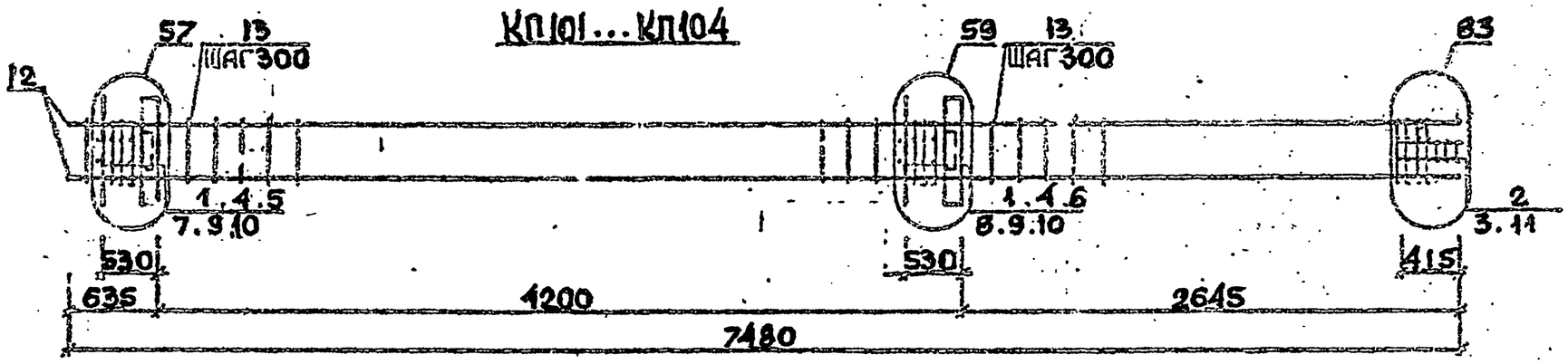

КП105

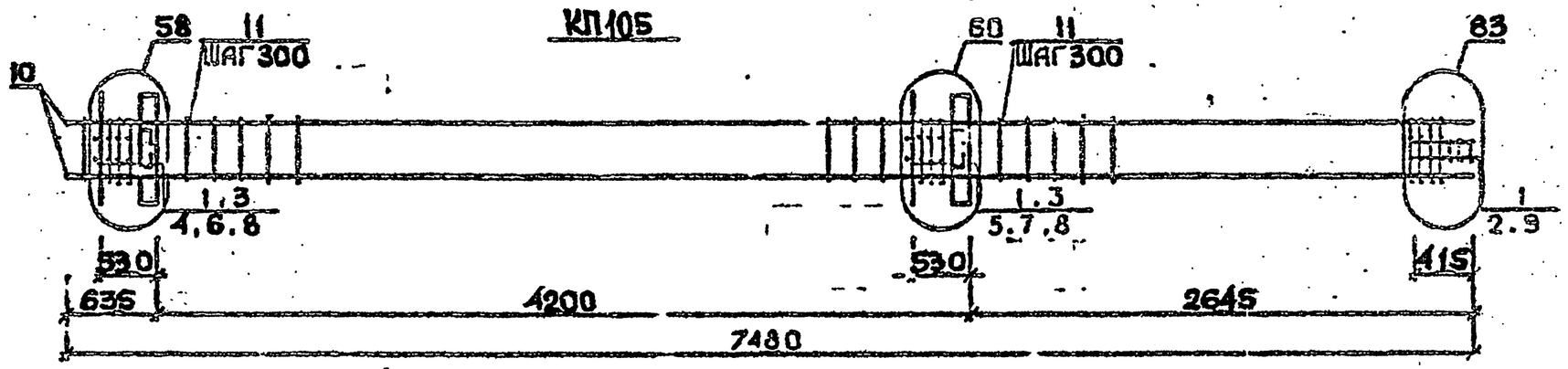

Арматура класса AI и AIII по ГОСТ 5781-82*
Детали см. 1.020.1-2с/89 В.2-13
Спецификацию см. лист 2

Разраб.	Тавшавадзе	
Провер.	Цкванава	
ГИП	Бускивадзе	
Н.контр	Бускивадзе	

1.020.1-2с/89 2-6 К69

Каркас пространственный КП100...КП105

Стадия	Лист	Листов
Р	1	2

ТбилЗНИИЭП

25507-02-37

ФОРМАТ А3

Инв.№подл. | Подп. и дата | Взам.инв.№

Марка пространственного каркаса	Поз.	Марка арматурного изделия	Кол.	Масса, кг I шт.	Масса, кг Всего	Обозначение документа
КП100	I	С2	7	2,9	20,3	В. 2-I4
	2	С3	5	4,2	2I,0	В. 2-I4
	3	С9	2	0,7	I,4	В. 2-I4
	4	МН2	2	40,0	80,0	В. 2-I4
	5	Ø36AIII L = 720	I0	5,75	57,5	Б.Ч.
	6	Ø10AI L = 380	8	0,23	I,84	Б.Ч.
	7	Ø8AI L = 500	2	0,20	0,4	Б.Ч.
	8	Ø36AIII L = 7480	8	59,8	478,4	Б.Ч.
	9	ХМ3	2I	0,88	I8,48	В. 2-I4
				Итого:	679,6	
КП101	I	С1	9	I,8	I6,2	В. 2-I4
	2	С2	3	2,9	8,7	В. 2-I4
	3	С9	2	0,7	I,4	В. 2-I4
	4	МН3	2	32,8	65,6	В. 2-I4
	5	МН6	I	8,3	8,3	В. 2-I4
	6	МН7	I	9,7	9,7	В. 2-I4
	7	Ø28AIII L = 720	2	3,48	6,96	Б.Ч.
	8	Ø32AIII L = 720	2	4,54	9,08	Б.Ч.
	9	Ø10AI L = 380	4	0,23	0,92	Б.Ч.
	I0	Ø12AI L = I30	8	0,II	0,88	Б.Ч.
	II	Ø8AI L = 500	2	0,20	0,4	Б.Ч.
	I2	Ø20AIII L = 7480	4	I8,4	73,6	Б.Ч.
	I3	ХМ1	2I	0,55	II,55	В. 2-I4
				Итого:	2I3,9	
КП102	I	С1	9	I,8	I6,2	В. 2-I4
	2	С2	3	2,9	8,7	В. 2-I4
	3	С9	2	0,7	I,4	В. 2-I4
	4	МН3	2	32,8	65,6	В. 2-I4
	5	МН6	I	8,3	8,3	В. 2-I4
	6	МН7	I	9,7	9,7	В. 2-I4
	7	Ø28AIII L = 720	2	3,48	6,96	Б.Ч.
	8	Ø32AIII L = 720	2	4,54	9,08	Б.Ч.
	9	Ø10AI L = 380	4	0,23	0,92	Б.Ч.
	I0	Ø12AI L = I30	8	0,II	0,88	Б.Ч.
	II	Ø8AI L = 500	2	0,20	0,4	Б.Ч.
	I2	Ø25AIII L = 7480	4	28,8	II5,2	Б.Ч.
	I3	ХМ1	2I	0,55	II,55	В. 2-I4
				Итого:	255,2	

Марка пространственного каркаса	Поз.	Марка арматурного изделия	Кол.	Масса, кг I шт.	Масса, кг Всего	Обозначение документа
КП103	I	С1	9	I,8	I6,2	В. 2-I4
	2	С2	3	2,9	8,7	В. 2-I4
	3	С9	2	0,7	I,4	В. 2-I4
	4	МН3	2	32,8	65,6	В. 2-I4
	5	МН6	I	8,3	8,3	В. 2-I4
	6	МН7	I	9,7	9,7	В. 2-I4
	7	Ø28AIII L = 720	2	3,48	6,96	Б.Ч.
	8	Ø32AIII L = 720	2	4,54	9,08	Б.Ч.
	9	Ø10AI L = 380	4	0,23	0,92	Б.Ч.
	I0	Ø12AI L = I30	8	0,II	0,88	Б.Ч.
	II	Ø8AI L = 500	2	0,20	0,4	Б.Ч.
	I2	Ø28AIII L = 7480	4	36,2	I44,8	Б.Ч.
	I3	ХМ2	2I	0,55	II,55	В. 2-I4
				Итого:	284,9	
КП104	I	С1	9	I,8	I6,2	В. 2-I4
	2	С2	3	2,9	8,7	В. 2-I4
	3	С9	2	0,7	I,4	В. 2-I4
	4	МН3	2	32,8	65,6	В. 2-I4
	5	МН6	I	8,3	8,3	В. 2-I4
	6	МН7	I	9,7	9,7	В. 2-I4
	7	Ø28AIII L = 720	2	3,48	6,96	Б.Ч.
	8	Ø32AIII L = 720	2	4,54	9,08	Б.Ч.
	9	Ø10AI L = 380	4	0,23	0,92	Б.Ч.
	I0	Ø12AI L = I30	8	0,II	0,88	Б.Ч.
	II	Ø8AI L = 500	2	0,20	0,4	Б.Ч.
	I2	Ø32AIII L = 7480	4	47,2	I88,8	Б.Ч.
	I3	ХМ2	2I	0,55	II,55	В. 2-I4
				Итого:	329,0	
КП105	I	С2	I2	2,9	34,8	В. 2-I4
	2	С9	2	0,7	I,4	В. 2-I4
	3	МН3	2	32,8	65,6	В. 2-I4
	4	МН7	I	9,7	9,7	В. 2-I4
	5	МН8	I	II,9	II,9	В. 2-I4
	6	Ø32AIII L = 720	2	4,54	9,08	Б.Ч.
	7	Ø36AIII L = 720	2	5,75	II,50	Б.Ч.
	8	Ø10AI L = 380	4	0,23	0,92	Б.Ч.
	9	Ø8AI L = 500	2	0,20	0,4	Б.Ч.
	I0	Ø36AIII L = 7480	4	59,8	239,2	Б.Ч.
	II	ХМ3	2I	0,88	I8,48	В. 2-I4
				Итого:	402,5	

I.020.I-2с/89 В. 2-6 ч.2

Взам. инв. №

Подпись и дата

Инв. № подл.

КП106

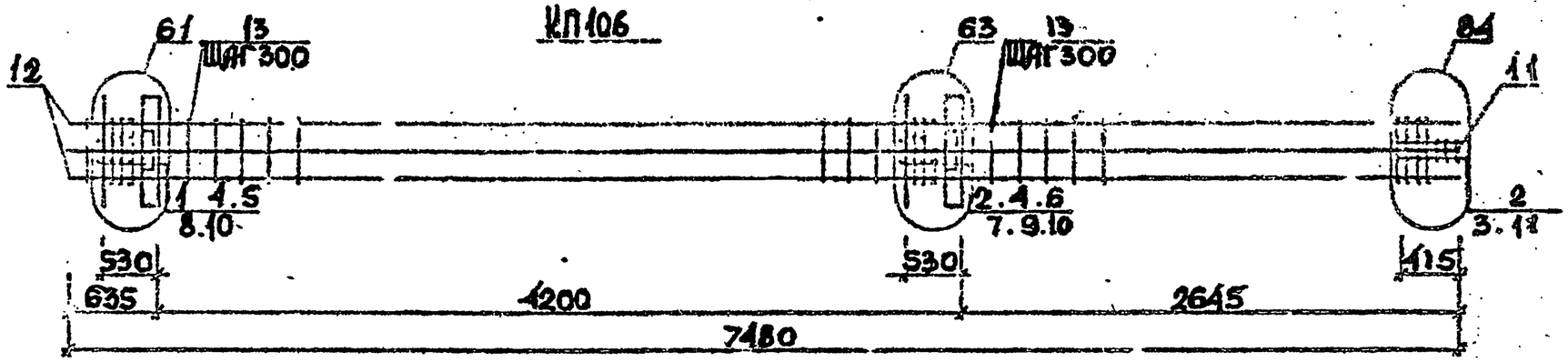

КП107...КП110

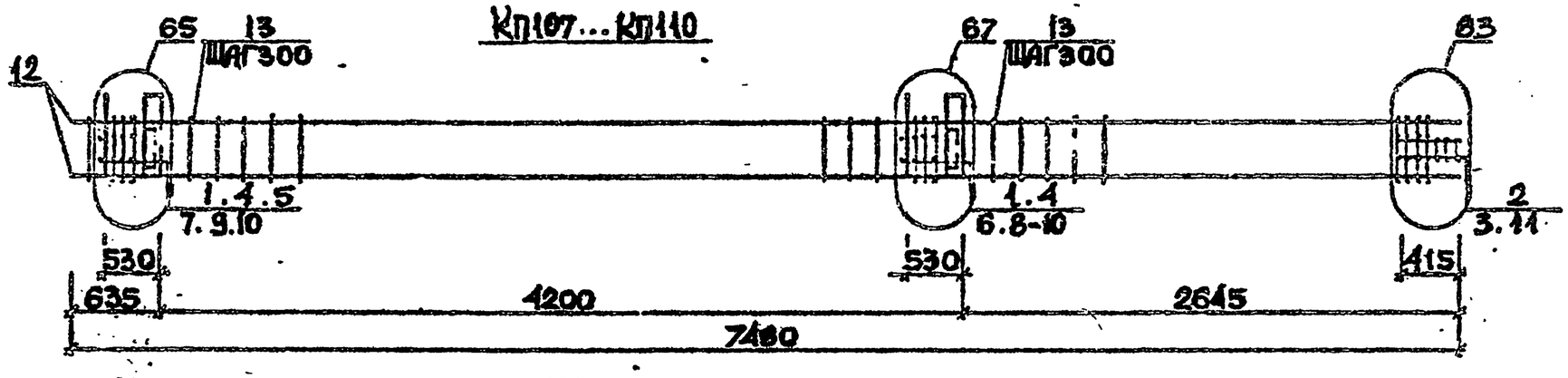

КП111

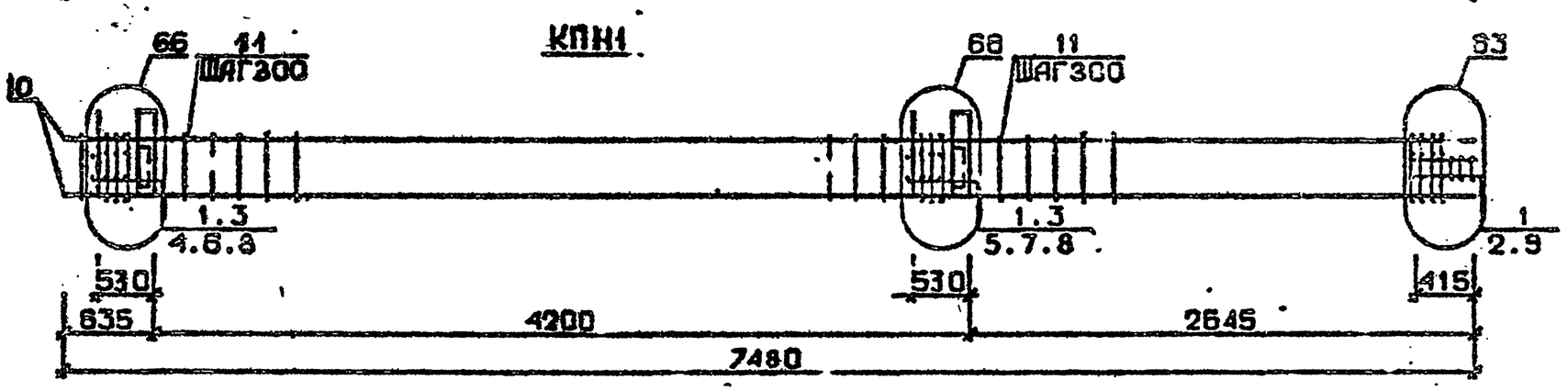

Арматура класса AI и AIII по ГОСТ 5781-82*
Детали см. I.020.1-2с/89 В.2-13
Спецификацию см. лист 2

Разраб.	Табашвили		
Провер.	Чхванава		
ГИП	Бускиладзе		
Н.контр.	Бускиладзе		

1.020.1-2с/89 2-6 К70

Каркас пространственный КП106...КП111

Стадия	Лист	Листов
Р	1	2

ТбилЗНИИЭП

Инв.№подл. | Подп. и дата | Взам.инв.№

I.020.I-2c/89 В. 2-6 4.2

25507-02 39

ФОРМАТ А3

Марка пространственного каркаса	Поз.	Марка арматурного изделия	Кол.	Масса, кг		Обозначение документа
				I шт.	Всего	
КПП06	I	СI	4	I,8	7,2	В. 2-I4
	2	С2	8	2,9	23,2	В. 2-I4
	3	С9	2	0,7	I,4	В. 2-I4
	4	МН3	2	32,8	65,6	В. 2-I4
	5	МН7	I	9,7	9,7	В. 2-I4
	6	МН8	I	II,9	II,9	В. 2-I4
	7	Ø28AIII L = 720	2	3,48	6,96	Б.Ч.
	8	Ø32AIII L = 720	2	4,54	9,08	Б.Ч.
	9	Ø36AIII L = 720	2	5,75	II,5	Б.Ч.
	I0	ØI0AI L = 380	4	0,23	0,92	Б.Ч.
	II	Ø8AI L = 500	2	0,20	0,4	Б.Ч.
	I2	Ø32AIII L = 7480	8	47,2	377,6	Б.Ч.
	I3	ХМ2	2I	0,55	II,55	В. 2-I4
				Итого:	537,2	
КПП07	I	СI	9	I,8	I6,2	В. 2-I4
	2	С2	3	2,9	8,7	В. 2-I4
	3	С9	2	0,7	I,4	В. 2-I4
	4	МН4	2	34,8	69,6	В. 2-I4
	5	МН6	I	8,3	8,3	В. 2-I4
	6	МН7	I	9,7	9,7	В. 2-I4
	7	Ø28AIII L = 720	2	3,48	6,96	Б.Ч.
	8	Ø32AIII L = 720	2	4,54	9,08	Б.Ч.
	9	ØI0AI L = 380	4	0,23	0,92	Б.Ч.
	I0	ØI2AI L = I30	8	0,II	0,88	Б.Ч.
	II	Ø8AI L = 500	2	0,20	0,4	Б.Ч.
	I2	Ø20AI L = 7480	4	I8,4	73,6	Б.Ч.
	I3	ХМ1	2I	0,55	II,55	В. 2-I4
				Итого:	2I7,9	
КПП08	I	СI	9	I,8	I6,2	В. 2-I4
	2	С2	3	2,9	8,7	В. 2-I4
	3	С9	2	0,7	I,4	В. 2-I4
	4	МН4	2	34,8	69,6	В. 2-I4
	5	МН6	I	8,3	8,3	В. 2-I4
	6	МН7	I	9,7	9,7	В. 2-I4
	7	Ø28AIII L = 720	2	3,48	6,96	Б.Ч.
	8	Ø32AIII L = 720	2	4,54	9,08	Б.Ч.
	9	ØI0AI L = 380	4	0,23	0,92	Б.Ч.
	I0	ØI2AI L = I30	8	0,II	0,88	Б.Ч.
	II	Ø8AI L = 500	2	0,20	0,4	Б.Ч.
	I2	Ø25AIII L = 7480	4	28,8	II5,2	Б.Ч.
	I3	ХМ1	2I	0,55	II,55	В. 2-I4
				Итого:	259,2	

Марка пространственного каркаса	Поз.	Марка арматурного изделия	Кол.	Масса, кг		Обозначение документа
				I шт.	Всего	
КПП09	I	СI	9	I,8	I6,2	В. 2-I4
	2	С2	3	2,9	8,7	В. 2-I4
	3	С9	2	0,7	I,4	В. 2-I4
	4	МН4	2	34,8	69,6	В. 2-I4
	5	МН6	I	8,3	8,3	В. 2-I4
	6	МН7	I	9,7	9,7	В. 2-I4
	7	Ø28AIII L = 720	2	3,48	6,96	Б.Ч.
	8	Ø32AIII L = 720	2	4,54	9,08	Б.Ч.
	9	ØI0AI L = 380	4	0,23	0,92	Б.Ч.
	I0	ØI2AI L = I30	8	0,II	0,88	Б.Ч.
	II	Ø8AI L = 500	2	0,20	0,4	Б.Ч.
	I2	Ø28AIII L = 7480	4	36,2	I44,8	Б.Ч.
	I3	ХМ2	2I	0,55	II,55	В. 2-I4
				Итого:	288,9	
КПП10	I	СI	9	I,8	I6,2	В. 2-I4
	2	С2	3	2,9	8,7	В. 2-I4
	3	С9	2	0,7	I,4	В. 2-I4
	4	МН4	2	34,8	69,6	В. 2-I4
	5	МН6	I	8,3	8,3	В. 2-I4
	6	МН7	I	9,7	9,7	В. 2-I4
	7	Ø28AIII L = 720	2	3,48	6,96	Б.Ч.
	8	Ø32AIII L = 720	2	4,54	9,08	Б.Ч.
	9	ØI0AI L = 380	4	0,23	0,92	Б.Ч.
	I0	ØI2AI L = I30	8	0,II	0,88	Б.Ч.
	II	Ø8AI L = 500	2	0,20	0,4	Б.Ч.
	I2	Ø32AIII L = 7480	4	47,2	I88,8	Б.Ч.
	I3	ХМ2	2I	0,55	II,55	В. 2-I4
				Итого:	333,0	
КПП11	I	С2	I2	2,9	34,8	В. 2-I4
	2	С9	2	0,70	I,4	В. 2-I4
	3	МН4	2	34,8	69,6	В. 2-I4
	4	МН7	I	9,7	9,7	В. 2-I4
	5	МН8	I	II,9	II,9	В. 2-I4
	6	Ø32AIII L = 720	2	4,54	9,08	Б.Ч.
	7	Ø36AIII L = 720	2	5,75	II,5	Б.Ч.
	8	ØI0AI L = 380	4	0,23	0,92	Б.Ч.
	9	Ø8AI L = 500	2	0,20	0,4	Б.Ч.
	I0	Ø36AIII L = 7480	4	59,8	239,2	Б.Ч.
	II	ХМ3	2I	0,88	I8,48	В. 2-I4
				Итого:	406,5	

I.020.I-2с/89 В. 2-6 в.2

Взам. инв. №

Подпись и дата

Инв. № подл.

КП112

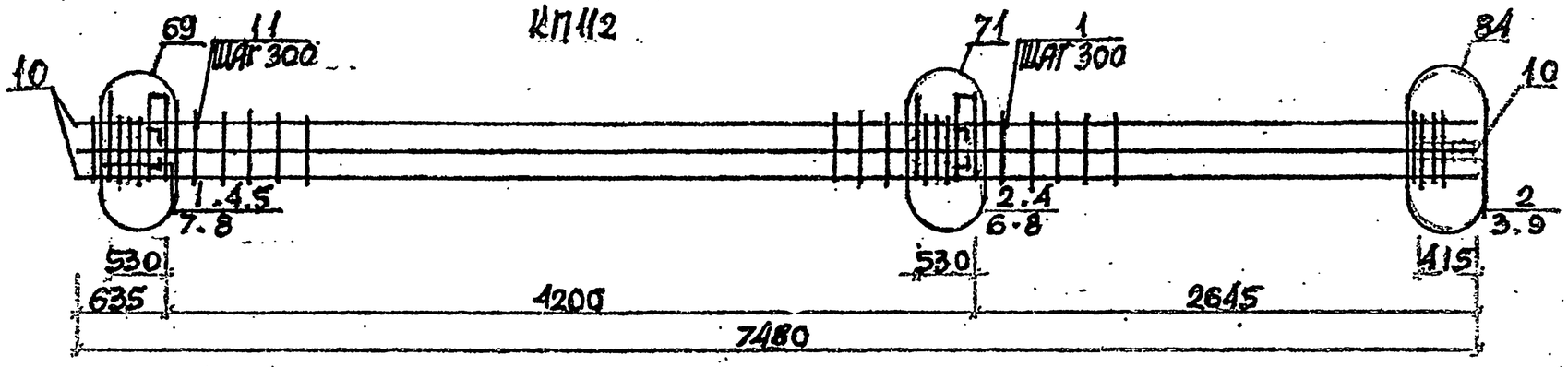

КП113

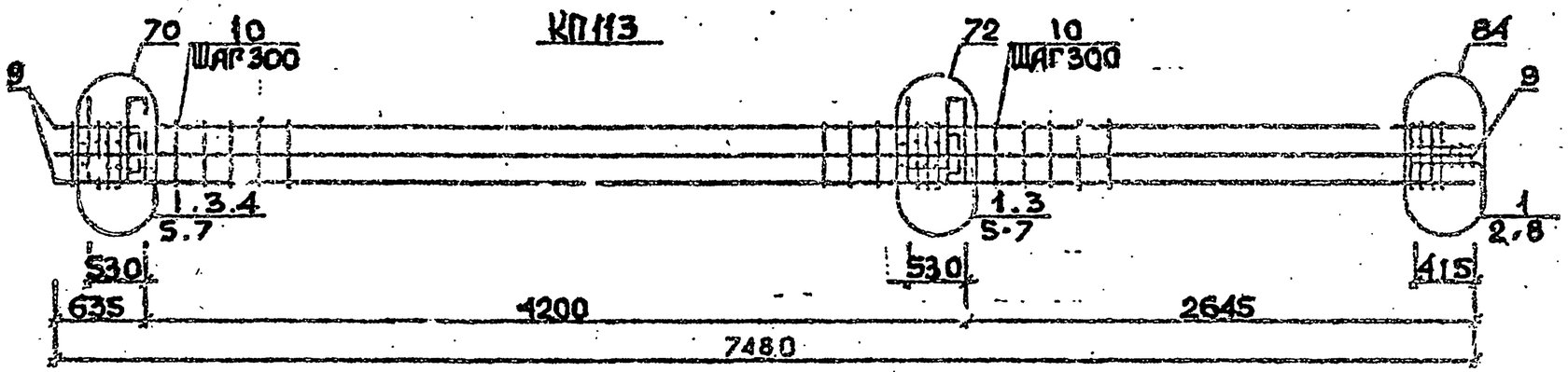

КП114...КП117

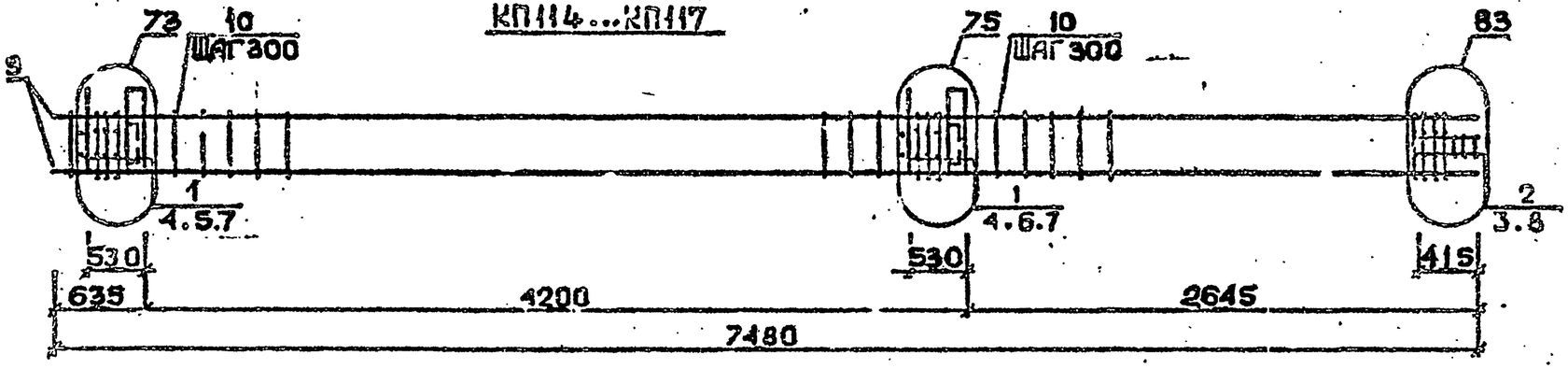

Арматура класса AI и AIII по ГОСТ 5781-82*
Детали см. I.020.I-20/89 В.2-13
Спецификацию см. лист 2

Разраб.	Ташлавадзе	
Провер.	Чкуаная	
ГИП	Бускивадзе	
Н.контр.	Бускивадзе	

I.020.I-20/89 2-6 КП1

Каркас пространственный КП112...КП117

Стадия	Лист	Листов
Р	1	2

ТбилЗНИИЭП

25507-02 41 ФОРМАТ А3

Инв.№подл. | Подп. и дата | Взам.инв.№

Марка пространственного каркаса	Поз.	Марка арматурного изделия	Кол.	Масса, кг		Обозначение документа
				I шт.	Всего	
КПП12	I	С1	4	1,8	7,2	В. 2-14
	2	С2	8	2,9	23,2	В. 2-14
	3	С9	2	0,7	1,4	В. 2-14
	4	МН4	2	34,8	69,6	В. 2-14
	5	МН7	1	9,7	9,7	В. 2-14
	6	МН9	1	17,3	17,3	В. 2-14
	7	Ø32АШ L = 720	4	4,54	18,16	Б.Ч.
	8	Ø10АI L = 380	4	0,23	0,92	Б.Ч.
	9	Ø8АI L = 500	2	0,20	0,4	Б.Ч.
	10	Ø32АШ L = 7480	8	47,2	377,6	Б.Ч.
	11	ХМ2	21	0,55	11,55	В. 2-14
				Итого:	537,0	
КПП13	I	С2	12	2,9	34,8	В. 2-14
	2	С9	2	0,70	1,4	В. 2-14
	3	МН4	2	34,8	69,6	В. 2-14
	4	МН8	1	11,9	11,9	В. 2-14
	5	МН10	1	20,8	20,8	В. 2-14
	6	Ø36АШ L = 720	4	5,75	23,0	Б.Ч.
	7	Ø10АI L = 380	4	0,23	0,92	Б.Ч.
	8	Ø8АI L = 500	2	0,20	0,4	Б.Ч.
	9	Ø36АШ L = 7480	8	59,8	478,4	Б.Ч.
	10	ХМ3	21	0,88	18,48	В. 2-14
				Итого:	659,7	
КПП14	I	С1	9	1,8	16,2	В. 2-14
	2	С2	3	2,9	8,7	В. 2-14
	3	С9	2	0,7	1,4	В. 2-14
	4	МН5	2	27,6	55,2	В. 2-14
	5	МН6	2	8,3	16,6	В. 2-14
	6	МН7	2	9,7	19,4	В. 2-14
	7	Ø12АI L = 130	8	0,11	0,88	Б.Ч.
	8	Ø8АI L = 500	2	0,20	0,4	Б.Ч.
	9	Ø20АШ L = 7480	4	18,4	73,6	Б.Ч.
	10	ХМ1	21	0,55	11,55	В. 2-14
				Итого:	204,2	

Марка пространственного каркаса	Поз.	Марка арматурного изделия	Кол.	Масса, кг		Обозначение документа
				I шт.	Всего	
КПП15	I	С1	9	1,8	16,2	В. 2-14
	2	С2	3	2,9	8,7	В. 2-14
	3	С9	2	0,7	1,4	В. 2-14
	4	МН5	2	27,6	55,2	В. 2-14
	5	МН6	2	8,3	16,6	В. 2-14
	6	МН7	2	9,7	19,4	В. 2-14
	7	Ø12АI L = 130	8	0,11	0,88	Б.Ч.
	8	Ø8АI L = 500	2	0,20	0,4	Б.Ч.
	9	Ø25АШ L = 7480	4	28,8	115,2	Б.Ч.
	10	ХМ1	21	0,55	11,55	В. 2-14
				Итого:	246,0	
КПП16	I	С1	9	1,8	16,2	В. 2-14
	2	С2	3	2,9	8,7	В. 2-14
	3	С9	2	0,7	1,4	В. 2-14
	4	МН5	2	27,6	55,2	В. 2-14
	5	МН6	2	8,3	16,6	В. 2-14
	6	МН7	2	9,7	19,4	В. 2-14
	7	Ø12АШ L = 130	8	0,11	0,88	Б.Ч.
	8	Ø8АI L = 500	2	0,20	0,4	Б.Ч.
	9	Ø28АШ L = 7480	4	36,2	144,8	Б.Ч.
	10	ХМ2	21	0,55	11,55	В. 2-14
				Итого:	275,2	
КПП17	I	С1	9	1,8	16,2	В. 2-14
	2	С2	3	2,9	8,7	В. 2-14
	3	С9	2	0,7	1,4	В. 2-14
	4	МН5	2	27,6	55,2	В. 2-14
	5	МН6	2	8,3	16,6	В. 2-14
	6	МН7	2	9,7	19,4	В. 2-14
	7	Ø12АI L = 130	8	0,11	0,88	Б.Ч.
	8	Ø8АI L = 500	2	0,20	0,4	Б.Ч.
	9	Ø32АШ L = 7480	4	47,2	188,8	Б.Ч.
	10	ХМ2	21	0,55	11,55	В. 2-14
				Итого:	318,8	

I.020.I-2с/89 В. 2-6 ч.2

Взам. инв. №

Подпись и дата

Инв. № подл.

КП118

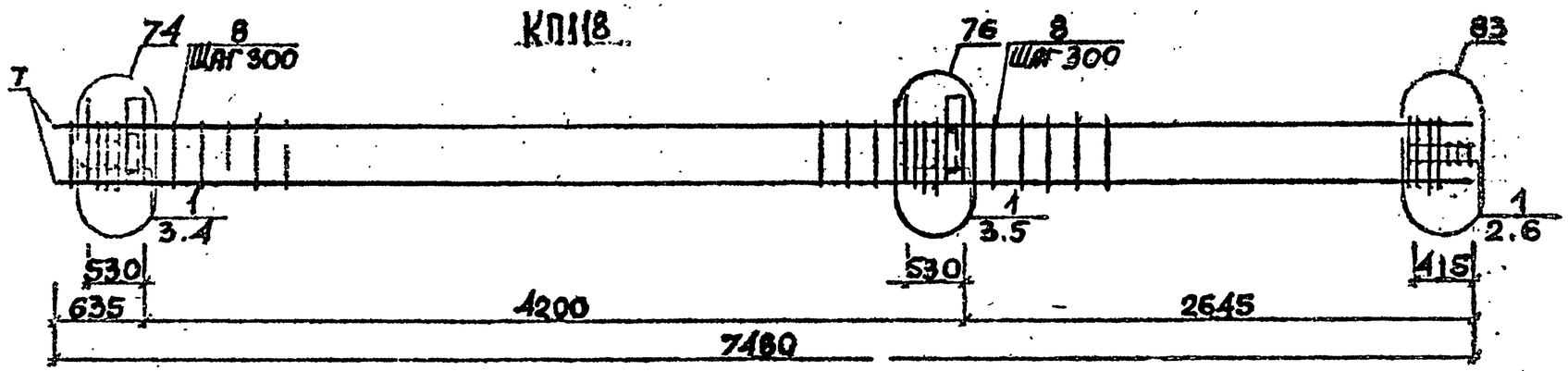

КП119

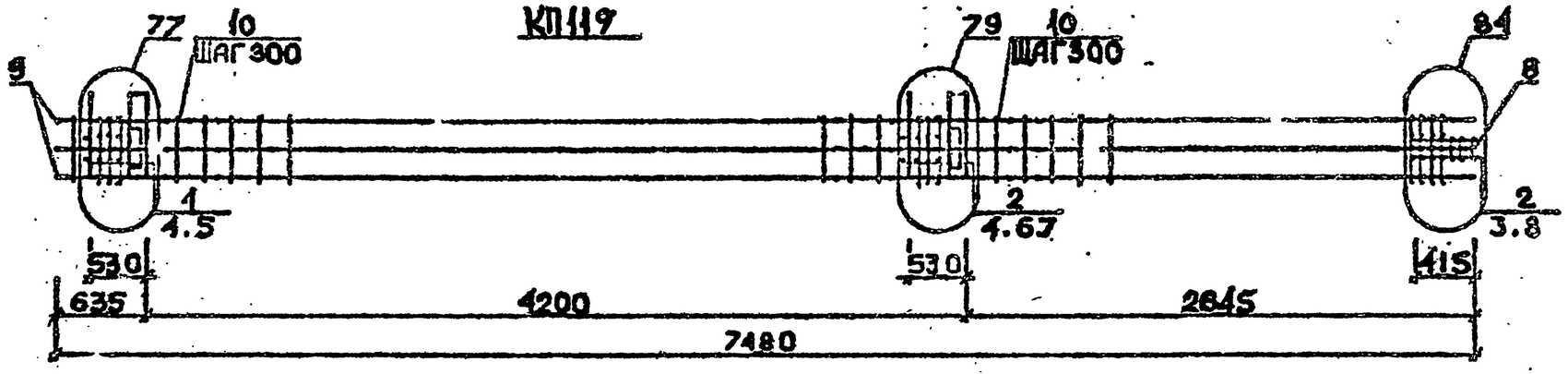

КП120

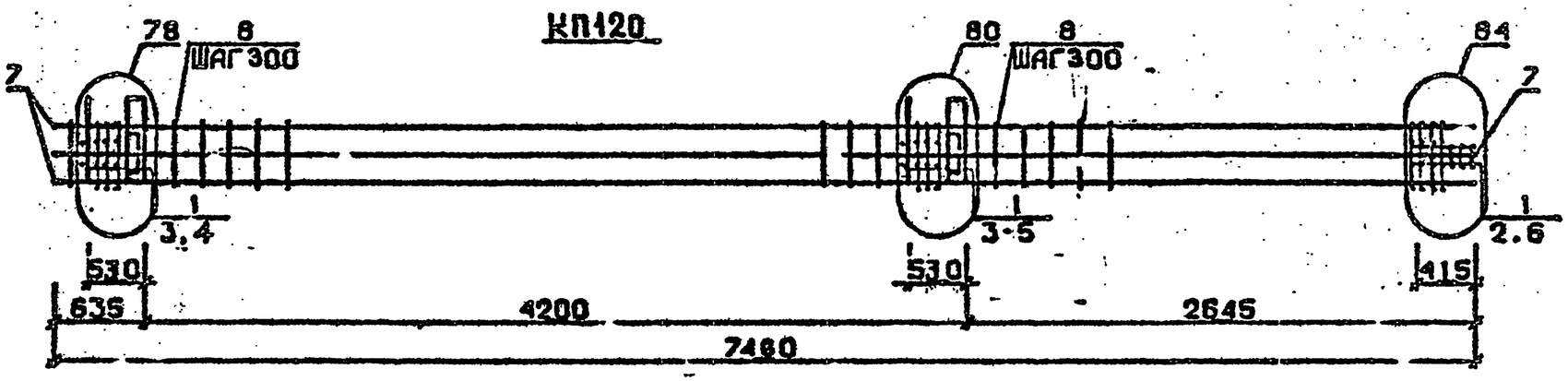

Арматура класса AI и AIII по ГОСТ 5781-82*
Детали см. I.020.I-2с/89 В.2-13
Спецификацию см. лист 2

Разраб.	Майсурадзе		1.020.1-2с/89 3-6 К 72
Провер.	Чквианава		
ГИП	Бускивадзе		Каркас пространственный КП118...КП120.
Н. контр.	Бускивадзе		Стадия Р; Лист 1; Листов 2
			ТбилЗНИИЭП

Инв.№ подл. | Подп. и дата | Взам.инв.№

Марка пространственного каркаса	Поз.	Марка арматурного изделия	Кол.	Масса, кг		Обозначение документа
				1 шт.	Всего	
КПП18	1	С2	12	2,9	34,8	В. 2-14
	2	С9	2	0,7	1,4	В. 2-14
	3	МН5	2	27,6	55,2	В. 2-14
	4	МН7	2	9,7	19,4	В. 2-14
	5	МН8	2	11,9	23,8	В. 2-14
	6	Ø8АI L = 500	2	0,20	0,4	Б.Ч.
	7	Ø36АШ L = 7480	4	59,8	239,2	Б.Ч.
	8	ХМ3	21	0,88	18,48	В. 2-14
				Итого:	392,1	
КПП19	1	С1	4	1,8	7,2	В. 2-14
	2	С2	8	2,9	23,2	В. 2-14
	3	С9	2	0,7	1,4	В. 2-14
	4	МН5	2	27,6	55,2	В. 2-14
	5	МН7	2	9,7	19,4	В. 2-14
	6	МН8	1	11,9	11,9	В. 2-14
	7	МН9	1	17,3	17,3	В. 2-14
	8	Ø8АI L = 500	2	0,20	0,4	Б.Ч.
	9	Ø32АШ L = 7480	8	47,2	377,6	Б.Ч.
	10	ХМ2	21	0,55	11,55	В. 2-14
				Итого:	525,2	
КПП20	1	С2	12	2,9	34,8	В. 2-14
	2	С9	2	0,7	1,4	В. 2-14
	3	МН5	2	27,6	55,2	В. 2-14
	4	МН8	3	11,9	35,7	В. 2-14
	5	МН10	1	20,8	20,8	В. 2-14
	6	Ø8АI L = 500	2	0,20	0,4	Б.Ч.
	7	Ø36АШ L = 7480	8	59,8	478,4	Б.Ч.
	8	ХМ3	21	0,88	18,48	В. 2-14
				Итого:	644,9	

Марка пространственного каркаса	Поз.	Марка арматурного изделия	Кол.	Масса, кг		Обозначение документа
				1 шт.	Всего	

1.020.1-2с/89 В. 2-6 ч.2

Взам. инв. №

Подпись и дата

Инв. № подл.

КП114н ... КП117н

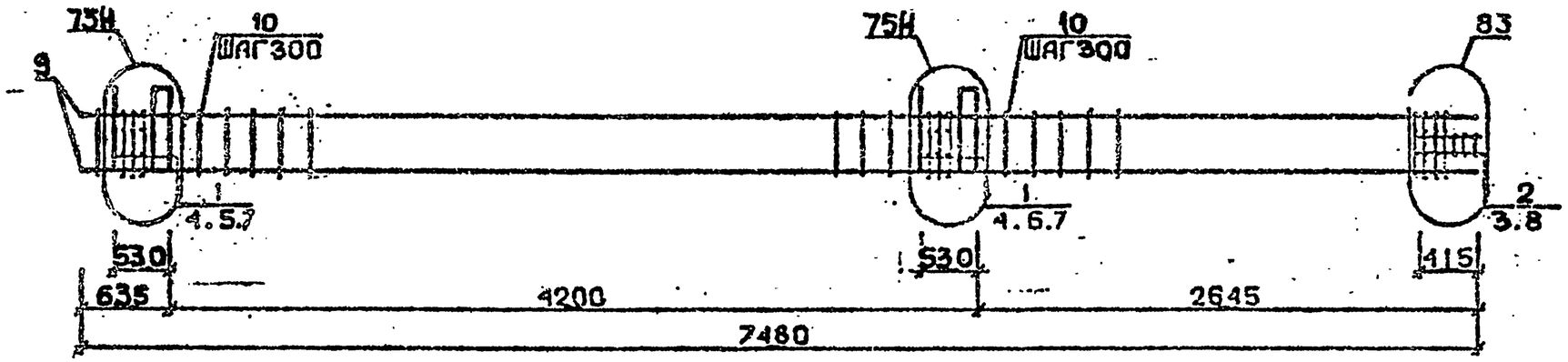

КП118н

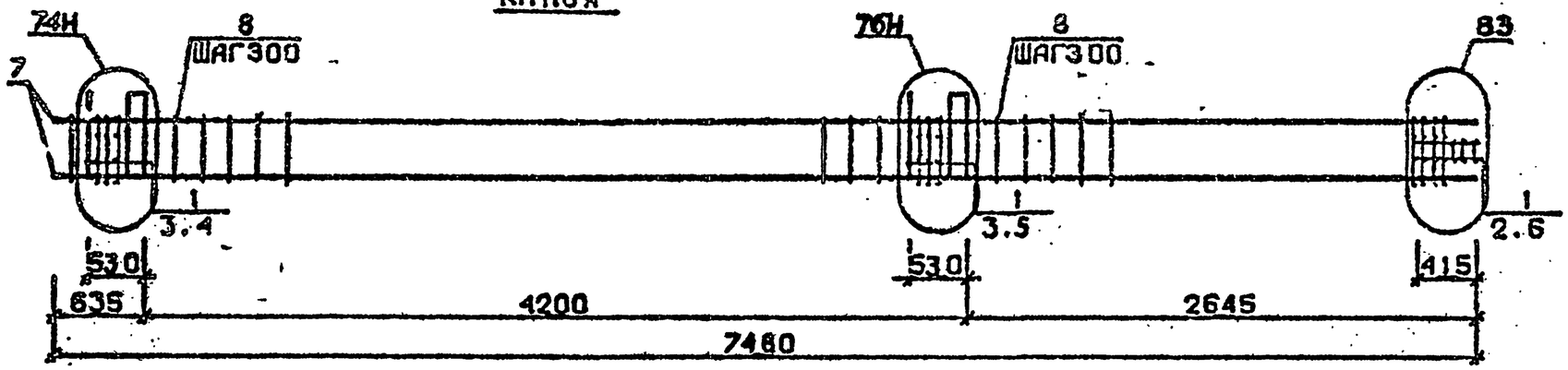

Арматура класса АI и АШ по ГОСТ 5781-82*
Детали см. I.020.I-2с/89 В.2-I3
Спецификацию см. лист 2

Разраб.	Маисурадзе		1.020.1-2с/89 2-6 К73	
Провер.	Чкванава			
ГИП	Бускивадзе		Каркас пространственный КП114н...КП118н	Стадия Р / Лист 1 / Листов 2
Н.контр.	Бускивадзе			ТбилЗНИИЭП

ИНВ.№ ПОДЛ. | ПОДП. И ДАТА | ВЗАМ.ИНВ.№

25507-02 45 ФОРМАТ А3

Марка пространственного каркаса	Поз.	Марка арматурного изделия	Кол.	Масса, Кг		Обозначение документа
				I шт.	Всего	
КПП14н	I	CI	9	I,8	I6,2	В. 2-I4
	2	C2	3	2,9	8,7	В. 2-I4
	3	C9	2	0,7	I,4	В. 2-I4
	4	МН5н	2	27,6	55,2	В. 2-I4
	5	МН6	2	8,3	I6,6	В. 2-I4
	6	МН7	2	9,7	I9,4	В. 2-I4
	7	Ø12AI L = I30	8	0,II	0,88	Б.Ч.
	8	Ø8AI L = 500	2	0,20	0,4	Б.Ч.
	9	Ø20AIII L = 7480	4	I8,4	73,6	Б.Ч.
	I0	XMI	2I	0,55	II,55	В. 2-I4
				Итого:	204,2	
КПП15н	I	CI	9	I,8	I6,2	В. 2-I4
	2	C2	3	2,9	8,7	В. 2-I4
	3	C9	2	0,7	I,4	В. 2-I4
	4	МН5н	2	27,6	55,2	В. 2-I4
	5	МН6	2	8,3	I6,6	В. 2-I4
	6	МН7	2	9,7	I9,4	В. 2-I4
	7	Ø12AI L = I30	8	0,II	0,88	Б.Ч.
	8	Ø8AI L = 500	2	0,20	0,4	Б.Ч.
	9	Ø25AIII L = 7480	4	28,8	II5,2	Б.Ч.
	I0	XMI	2I	0,55	II,55	В. 2-I4
				Итого:	246,0	
КПП16н	I	CI	9	I,8	I6,2	В. 2-I4
	2	C2	3	2,9	8,7	В. 2-I4
	3	C9	2	0,7	I,4	В. 2-I4
	4	МН5н	2	27,6	55,2	В. 2-I4
	5	МН6	2	8,3	I6,6	В. 2-I4
	6	МН7	2	9,7	I9,4	В. 2-I4
	7	Ø12AI L = I30	8	0,II	0,88	Б.Ч.
	8	Ø8AI L = 500	2	0,20	0,4	Б.Ч.
	9	Ø28AIII L = 7480	4	36,2	I44,8	Б.Ч.
	I0	XM2	2I	0,55	II,55	В. 2-I4
				Итого:	275,2	

Марка пространственного каркаса	Поз.	Марка арматурного изделия	Кол.	Масса, кг		Обозначение документа
				I шт.	Всего	
КПП17н	I	CI	9	I,8	I6,2	В. 2-I4
	2	C2	3	2,9	8,7	В. 2-I4
	3	C9	2	0,7	I,4	В. 2-I4
	4	МН5н	2	27,6	55,2	В. 2-I4
	5	МН6	2	8,3	I6,6	В. 2-I4
	6	МН7	2	9,7	I9,4	В. 2-I4
	7	Ø12AI L = I30	8	0,II	0,88	Б.Ч.
	8	Ø8AI L = 500	2	0,20	0,4	Б.Ч.
	9	Ø32AIII L = 7480	4	47,2	I88,2	Б.Ч.
	I0	XM2	2I	0,55	II,55	В. 2-I4
				Итого:	318,8	
КПП18н	I	C2	I2	2,9	34,8	В. 2-I4
	2	C9	2	0,7	I,4	В. 2-I4
	3	МН5н	2	27,6	55,2	В. 2-I4
	4	МН7	2	9,7	I9,4	В. 2-I4
	5	МН8	2	II,9	23,8	В. 2-I4
	6	Ø6AI L = 500	2	0,20	0,4	Б.Ч.
	7	Ø36AIII L = 7480	4	59,8	239,2	Б.Ч.
	8	XM3	2I	0,88	I8,48	В. 2-I4
				Итого:	392,I	

I.020.I-2c/89 В. 2-6 ч.2

Взам. инв. №

Подпись и дата

Инв. № подл.

I.020.I-2c/89 В. 2-6 ч.2

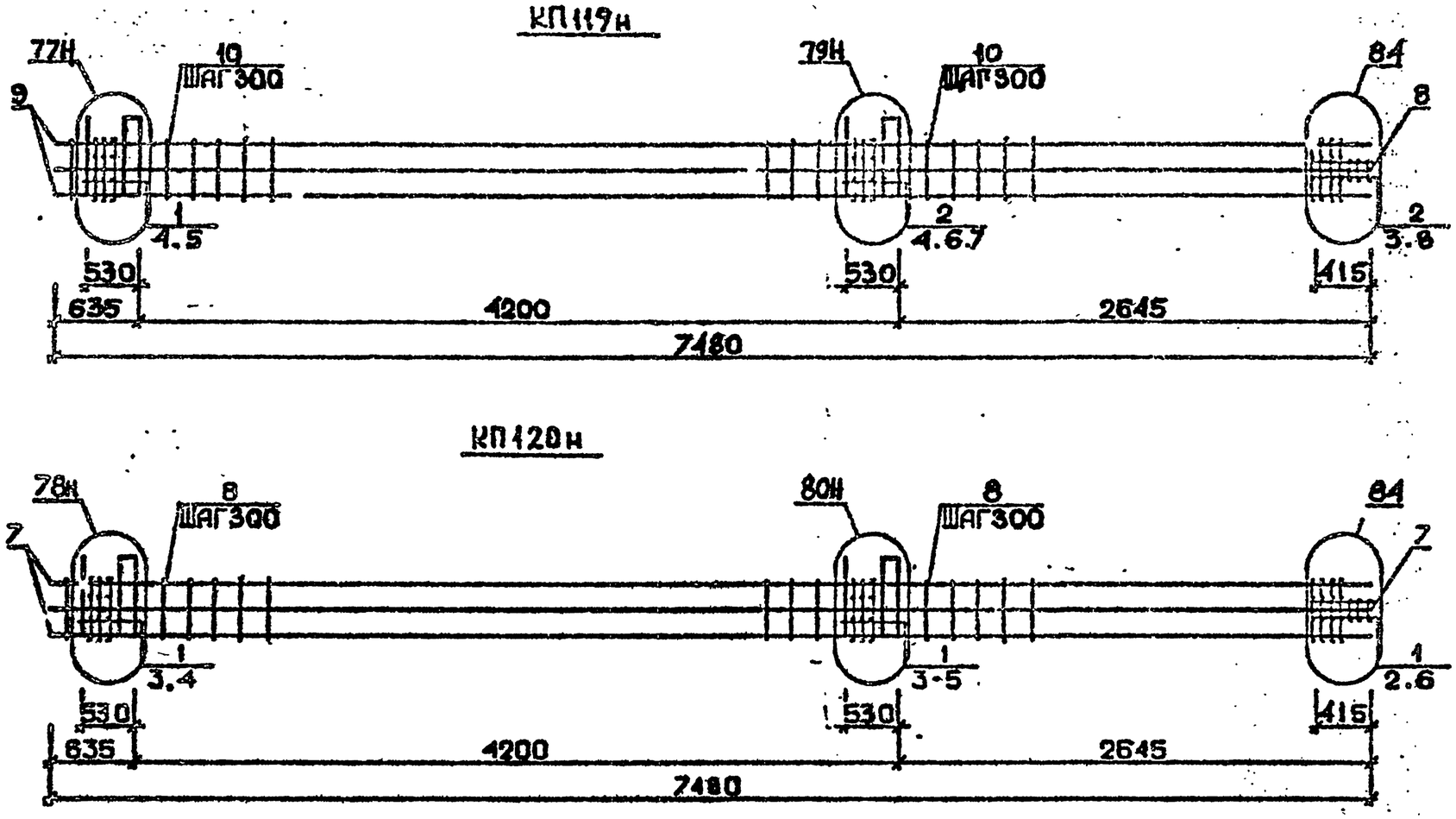

Арматура класса АI и АШ по ГОСТ 5781-82*
Детали см. I.020.I-2c/89 В.2-I3
Спецификацию см. лист 2

Разраб.	Наисуравзе		1.020.1-2c/89 2-6 К74
Провер.	Чкванава		
ГИП	Бускивадзе		Каркас пространственный КП119н, КП120н
Н.контр.	Бускивадзе		

Стадия	Лист	Листов
Р	1	2

ТбилЗНИИЭП

Инв.№подл.	Подп. и дата	Взам.инв.№

25507-02 47 ФОРМАТ А3

Марка пространственного каркаса	Поз.	Марка арматурного изделия	Кол.	Масса, кг		Обозначение документа
				I шт.	Всего	
КШI9н	I	СI	4	I,8	7,2	В. 2-I4
	2	С2	8	2,9	23,2	В. 2-I4
	3	С9	2	0,7	I,4	В. 2-I4
	4	МН5н	2	27,6	55,2	В. 2-I4
	5	МН7	2	9,7	I9,4	В. 2-I4
	6	МН8	I	II,9	II,9	В. 2-I4
	7	МН9	I	I7,3	I7,3	В. 2-I4
	8	Ø8AI L = 500	2	0,20	0,4	Б.Ч.
	9	Ø32AШ L = 7480	8	47,2	377,6	Б.Ч.
	I0	ХМ2	2I	0,55	II,55	В. 2-I4
				Итого:	525,2	
КШ20н	I	С2	I2	2,9	34,8	В. 2-I4
	2	С9	2	0,7	I,4	В. 2-I4
	3	МН5н	2	27,6	55,2	В. 2-I4
	4	МН8	3	II,9	35,7	В. 2-I4
	5	МНI0	I	20,8	20,8	В. 2-I4
	6	Ø8AI L = 500	2	0,20	0,4	Б.Ч.
	7	Ø36AШ L = 7480	8	59,8	478,4	Б.Ч.
	8	ХМ3	2I	0,88	I8,48	В. 2-I4
				Итого:	644,9	

Марка пространственного каркаса	Поз.	Марка арматурного изделия	Кол.	Масса, кг		Обозначение документа
				I шт.	Всего	

I.020.I-2с/89 В. 2-6 ч.2

Инв. № подл. | Подпись и дата | Взам. инв. №

КП121 ... КП123

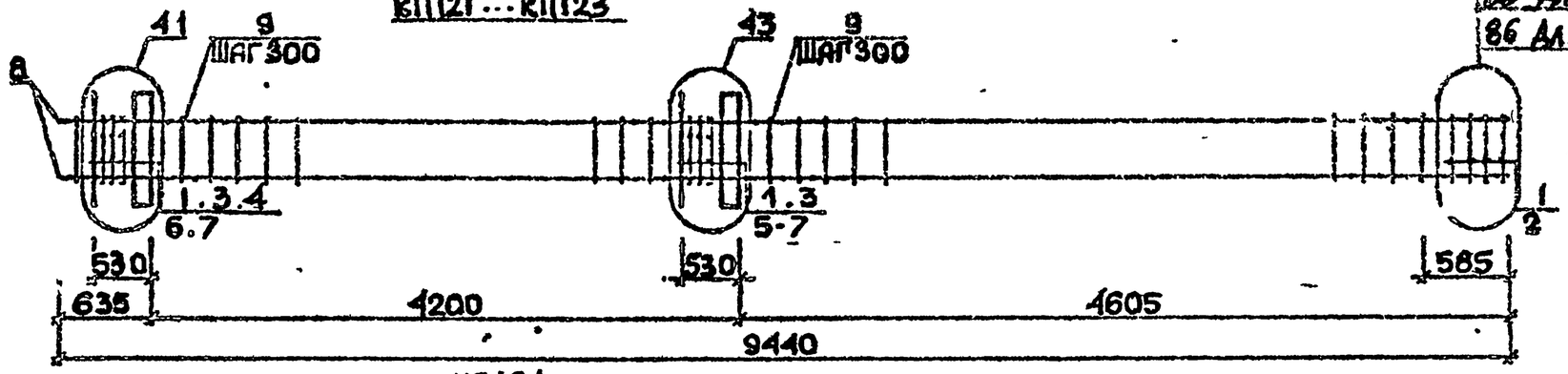

85 для КП121
86 для КП122 и КП123

КП124

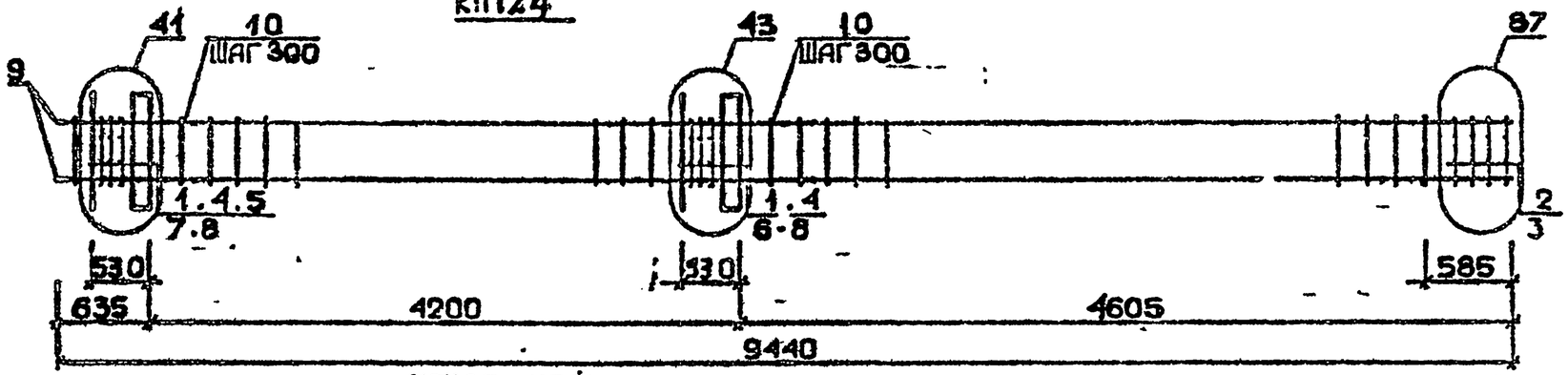

КП125, КП126

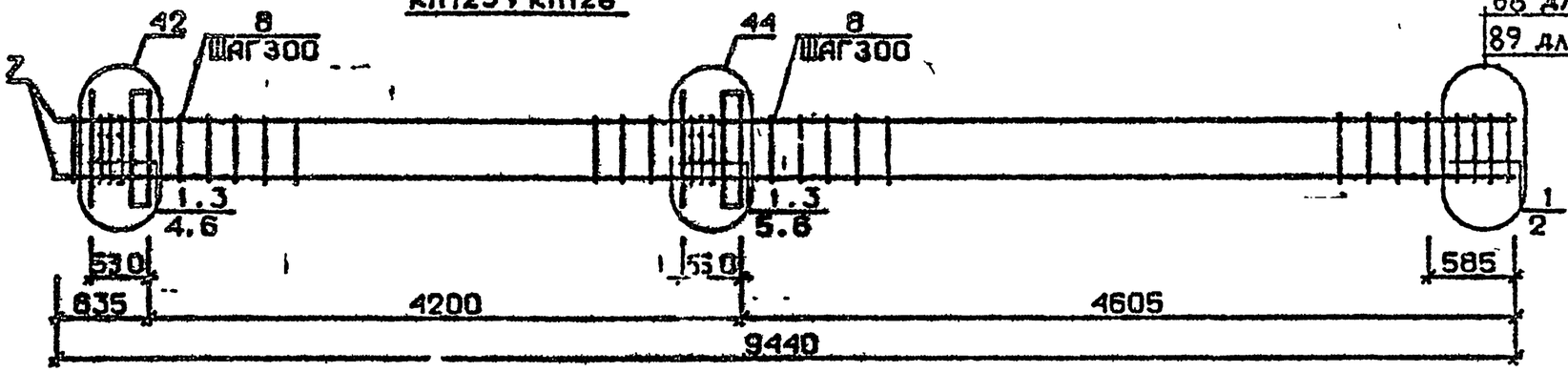

88 для КП125
89 для КП126

Арматура класса AI и AIII по ГОСТ 5781-82*
Детали см. I.020.I-2с/89 В.2-I3
Спецификацию см. лист 2

Разраб	Мансурадзе		1.020.1-2с/89 2-6 К75	
Провер	Чкуанава			
ГИП	Бухникадзе		Каркас пространственный КП121 ... КП126	Стадия: Р; Лист: 1; Листов: 2
Н контр	Бухникадзе			ТбилЗНИИЭП

Инв.№подл. | Подп. и дата | Взам.инв.№

Марка пространственного каркаса	Поз.	Марка арматурного изделия	Кол.	Масса, кг		Обозначение документа
				I шт.	Всего	
КП121	I	СI	I2	I,8	2I,6	В. 2-I4
	2	С4	2	2,2	4,4	В. 2-I4
	3	МНI	2	25,6	5I,2	В. 2-I4
	4	Ø28АШ L = 720	2	3,48	6,96	Б.Ч.
	5	Ø32АШ L = 720	2	4,54	9,08	Б.Ч.
	6	ØI0АI L = 380	4	0,23	0,92	Б.Ч.
	7	ØI2АI L = I30	8	0,II	0,88	Б.Ч.
	8	Ø20АШ L = 9440	4	23,3	93,2	Б.Ч.
	9	ХМI	27	0,55	I4,85	В. 2-I4
				Итого:	203,6	
КП122	I	СI	I2	I.8	2I,6	В. 2-I4
	2	С5	2	3,I	6,2	В. 2-I4
	3	МНI	2	25,6	5I,2	В. 2-I4
	4	Ø28АШ L = 720	2	3,48	6,96	Б.Ч.
	5	Ø32АШ L = 720	2	4,54	9,08	Б.Ч.
	6	ØI0АI L = 380	4	0,23	0,92	Б.Ч.
	7	ØI2АI L = I30	8	0,II	0,88	Б.Ч.
	8	Ø25АШ L = 9440	4	36,4	I45,6	Б.Ч.
	9	ХМI	27	0,55	I4,85	В. 2-I4
				Итого:	257.8	
КП123	I	СI	I2	I,8	2I,6	В. 2-I4
	2	С5	2	3,I	6,2	В. 2-I4
	3	МНI	2	25,6	5I,2	В. 2-I4
	4	Ø28АШ L = 720	2	3,48	6,96	Б.Ч.
	5	Ø32АШ L = 720	2	4,54	9,08	Б.Ч.
	6	ØI0АI L = 380	4	0,23	0,92	Б.Ч.
	7	ØI2АI L = I30	8	0,II	0,88	Б.Ч.
	8	Ø28АШ L = 9440	4	45,6	I82,4	Б.Ч.
	9	ХМ2	27	0,55	I4,85	В. 2-I4
				Итого:	295.0	

Марка пространственного каркаса	Поз.	Марка арматурного изделия	Кол.	Масса, кг		Обозначение документа
				I шт.	Всего	
КП124	I	СI	I0	I,8	I8	В. 2-I4
	2	С2	2	2,9	5,8	В. 2-I4
	3	С6	2	3,7	7.4	В. 2-I4
	4	МНI	2	25,6	5I,2	В. 2-I4
	5	Ø28АШ L = 720	2	3,48	6,96	Б.Ч.
	6	Ø32АШ L = 720	2	4,54	9,08	Б.Ч.
	7	ØI0АI L = 380	4	0,23	0,92	Б.Ч.
	8	ØI2АI L = I30	8	0,II	0,88	Б.Ч.
	9	Ø32АШ L = 9440	4	59,6	238,4	Б.Ч.
	I0	ХМ2	27	0,55	I4,85	В. 2-I4
				Итого:	354,I	
КП125	I	С2	I2	2,9	34,8	В. 2-I4
	2	С7	2	4,3	8,6	В. 2-I4
	3	МНI	2	25,6	5I,2	В. 2-I4
	4	Ø32АШ L = 720	2	4,54	9,08	Б.Ч.
	5	Ø36АШ L = 720	2	5,75	II,5	Б.Ч.
	6	ØI0АI L = 380	4	0,23	0,92	Б.Ч.
	7	Ø36АШ L = 9440	4	75,4	30I,6	Б.Ч.
	8	ХМ3	27	0,88	23,76	В. 2-I4
				Итого:	44I,6	
КП126	I	С2	I2	2,9	34,8	В. 2-I4
	2	С8	2	5,0	I0,0	В. 2-I4
	3	МНI	2	25,6	5I,2	В. 2-I4
	4	Ø32АШ L = 720	2	4,54	9,08	Б.Ч.
	5	Ø36АШ L = 720	2	5,75	II,5	Б.Ч.
	6	ØI0АI L = 380	4	0,23	0,92	Б.Ч.
	7	Ø40АШ L = 9440	4	93,2	372,8	Б.Ч.
	8	ХМ3	27	0,88	23,76	В. 2-I4
				Итого:	5I4,0	

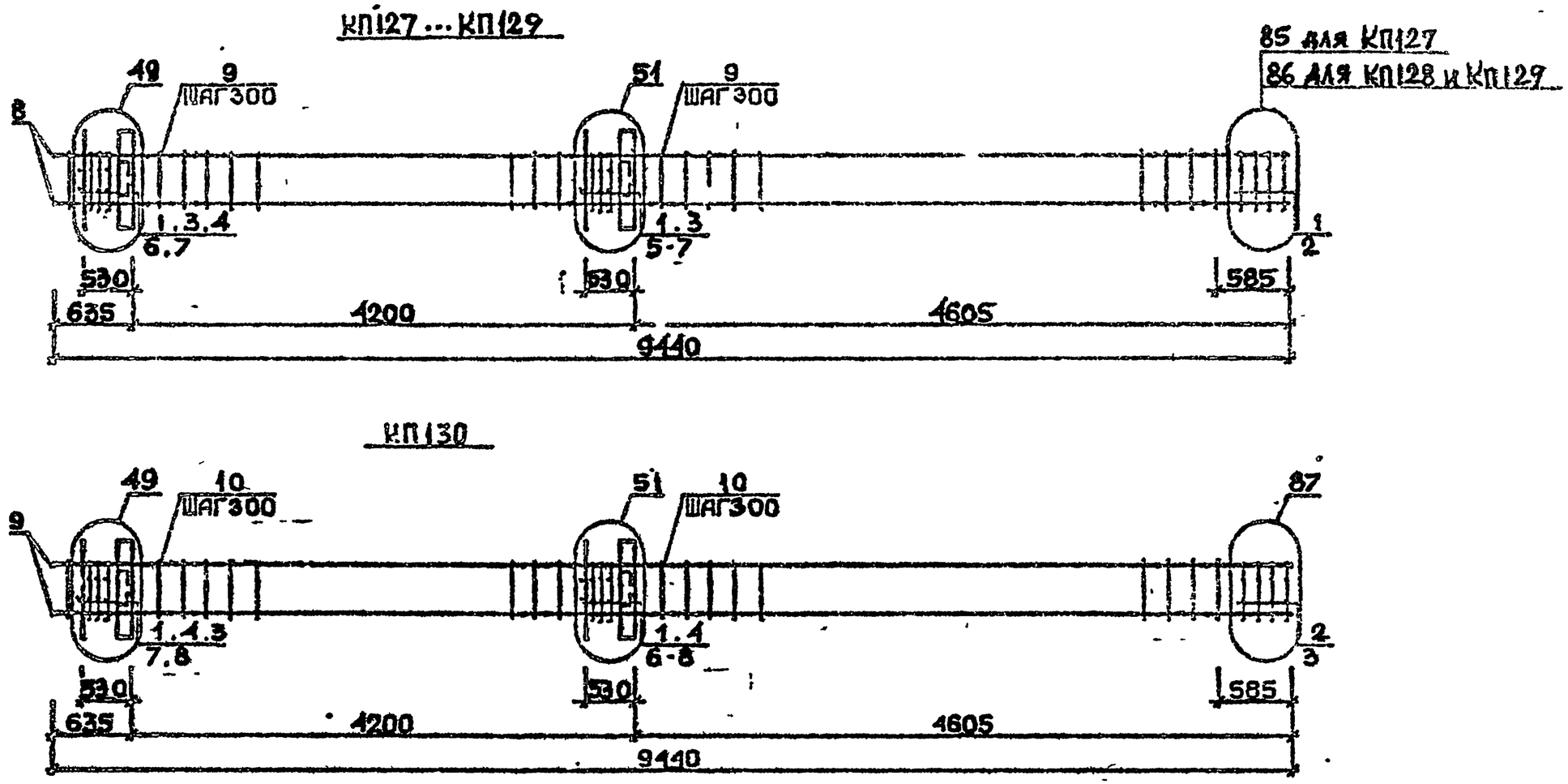

Арматура класса АI и АШ по ГОСТ 5781-82*
Детали см. I.020.I-2с/89 В.2-I3
Спецификацию см.лист 2

Разраб	Чанкветадзе			1.020.1-2с/89 2-6 К76
Провер	Чкванава			
ГИП	Бускивадзе			
				КАРКАС ПРОСТРАНСТВЕННЫЙ КП127...КП130
Н.контр	Бускивадзе			

Стадия	Лист	Листов
Р	1	2

ТбилЗНИИЭП

ФОРМАТ А3

1.020.1-2с/89 В.2-6 Ч.2

ИНВ.№ПОДЛ. | ПОДП. И ДАТА | ВЗАМ.ИНВ.№

25507-02 51

Марка пространственного каркаса	Поз.	Марка арматурного изделия	Кол.	Масса, кг		Обозначение документа
				1 шт.	Всего	
КП27	1	СI	11	1,8	19,8	В. 2-14
	2	С4	2	2,2	4,4	В. 2-14
	3	МН2	2	40,0	80,0	В. 2-14
	4	Ø28AIII L = 720	4	3,48	13,92	Б.Ч.
	5	Ø32AIII L = 720	4	4,54	18,16	Б.Ч.
	6	ØIOAI L = 380	8	0,23	1,84	Б.Ч.
	7	Ø12AI L = 130	8	0,11	0,88	Б.Ч.
	8	Ø20AIII L = 9440	4	23,3	93,2	Б.Ч.
	9	ХМ1	27	0,55	14,85	В. 2-14
				Итого:	247,5	
КП28	1	СI	11	1,8	19,8	В. 2-14
	2	С5	2	3,1	6,2	В. 2-14
	3	МН2	2	40,0	80,0	В. 2-14
	4	Ø28AIII L = 720	4	3,48	13,92	Б.Ч.
	5	Ø32AIII L = 720	4	4,54	18,16	Б.Ч.
	6	ØIOAI L = 380	8	0,23	1,84	Б.Ч.
	7	Ø12AI L = 130	8	0,11	0,88	Б.Ч.
	8	Ø25AIII L = 9440	4	36,4	145,6	Б.Ч.
	9	ХМ1	27	0,55	14,85	В. 2-14
				Итого:	301,7	
КП29	1	СI	11	1,8	19,8	В. 2-14
	2	С5	2	3,1	6,2	В. 2-14
	3	МН2	2	40,0	80,0	В. 2-14
	4	Ø28AIII L = 720	4	3,48	13,92	Б.Ч.
	5	Ø32AIII L = 720	4	4,54	18,16	Б.Ч.
	6	ØIOAI L = 380	8	0,23	1,84	Б.Ч.
	7	Ø12AI L = 130	8	0,11	0,88	Б.Ч.
	8	Ø28AIII L = 9440	4	45,6	182,4	Б.Ч.
	9	ХМ2	27	0,55	14,85	В. 2-14
				Итого:	339,0	
КП30	1	СI	9	1,8	16,2	В. 2-14
	2	С2	2	2,9	5,8	В. 2-14
	3	С6	2	3,7	7,4	В. 2-14
	4	МН2	2	40,0	80,0	В. 2-14
	5	Ø28AIII L = 720	4	3,48	13,92	Б.Ч.
	6	Ø32AIII L = 720	4	4,54	18,16	Б.Ч.
	7	ØIOAI L = 380	8	0,23	1,84	Б.Ч.
	8	Ø12AI L = 130	8	0,11	0,88	Б.Ч.
	9	Ø32AIII L = 9440	4	59,6	238,4	Б.Ч.
	10	ХМ2	27	0,55	14,85	В. 2-14
				Итого:	398,0	

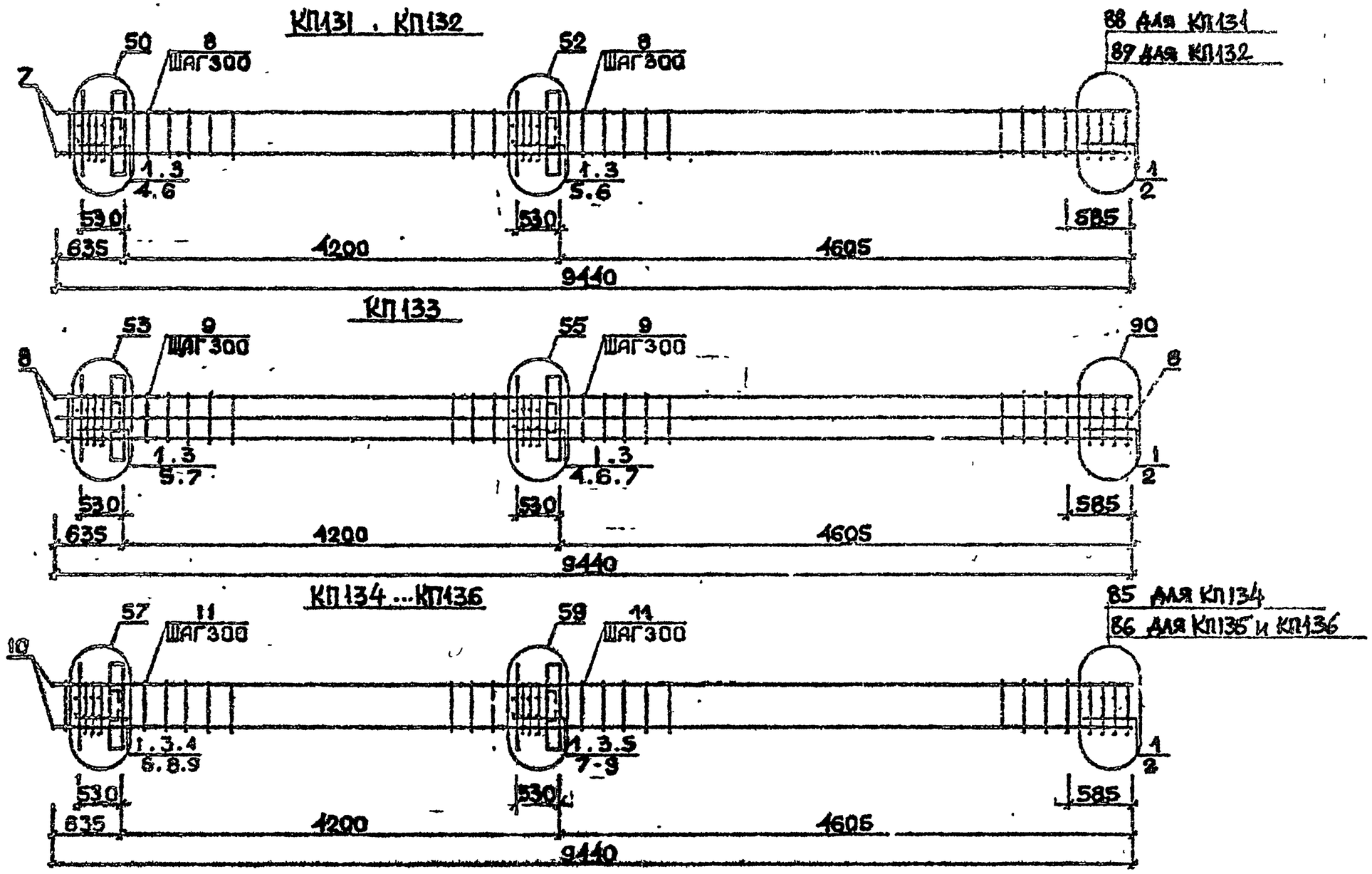

Арматура класса AI и AIII по ГОСТ 5781-82*
Детали см. I.020.I-2с/89 В.2-13
Спецификацию см.лист 2

Разраб.	Чанкветадзе		1.020.1-2с/89 2-6 К77
Провер.	Чкванава		
ГИП	Бускивадзе		
Н.контр	Бускивадзе		

КАРКАС ПРОСТРАНСТВЕННЫЙ КП131...КП136

Стадия	Лист	Листов
Р	1	2

ТбилЗНИИЭП

ФОРМАТ А3

25507-02 53

I.020.I-2с/89 В. 2-6 ч.2

ИНВ.№ ПОДЛ. | ПОДП. И ДАТА | ВЗАМ.ИНВ.№

Марка пространственного каркаса	Поз.	Марка арматурного изделия	Кол.	Масса, кг		Обозначение документа
				I шт.	Всего	
КПI3I	I	С2	II	2,9	3I,9	В. 2-I4
	2	С7	2	4,3	8,6	В. 2-I4
	3	МН2	2	40,0	80,0	В. 2-I4
	4	Ø32AIII L = 720	4	4,54	I8,I6	Б.Ч.
	5	Ø36AIII L = 720	4	5,75	23,0	Б.Ч.
	6	ØIOAI L = 380	8	0,23	I,84	Б.Ч.
	7	Ø36AIII L = 9440	4	75,4	30I,6	Б.Ч.
	8	ХМ3	27	0,88	23,76	В. 2-I4
				Итого:	489,06	
КПI32	I	С2	I2	2,9	34,8	В. 2-I4
	2	С8	2	5,0	I0,0	В. 2-I4
	3	МН2	2	40,0	80,0	В. 2-I4
	4	Ø32AIII L = 720	4	4,54	I8,I6	Б.Ч.
	5	Ø36AIII L = 720	4	5,75	23,0	Б.Ч.
	6	ØIOAI L = 380	8	0,23	I,84	Б.Ч.
	7	Ø40AIII L = 9440	4	93,2	372,8	Б.Ч.
	8	ХМ3	27	0,88	23,76	В. 2-I4
				Итого:	564,5	
КПI33	I	С1	II	I,8	I9,8	В. 2-I4
	2	С6	2	3,7	7,4	В. 2-I4
	3	МН2	2	40,0	80,0	В. 2-I4
	4	Ø28AIII L = 720	2	3,48	6,96	Б.Ч.
	5	Ø32AIII L = 720	4	4,54	I8,I6	Б.Ч.
	6	Ø36AIII L = 720	4	5,75	23,0	Б.Ч.
	7	ØIOAI L = 380	8	0,23	I,84	Б.Ч.
	8	Ø32AIII L = 9440	8	59,6	476,8	Б.Ч.
	9	ХМ2	27	0,55	I4,85	В. 2-I4
				Итого:	649,5	
КПI34	I	С1	II	I,8	I9,8	В. 2-I4
	2	С4	2	2,2	4,4	В. 2-I4
	3	МН3	2	32,8	65,6	В. 2-I4
	4	МН6	I	8,3	8,3	В. 2-I4
	5	МН7	I	9,7	9,7	В. 2-I4
	6	Ø28AIII L = 720	2	3,48	6,96	Б.Ч.

Марка пространственного каркаса	Поз.	Марка арматурного изделия	Кол.	Масса, кг		Обозначение документа
				I шт.	Всего	
КПI34	7	Ø32AIII L - 720	2	4,54	9,08	Б.Ч.
	8	ØIOAI L - 380	4	0,23	0,92	Б.Ч.
	9	Ø12AI L - I30	8	0,II	0,88	Б.Ч.
	I0	Ø20AIII L - 9440	1	23,3	93,2	Б.Ч.
	II	ХМI	27	0,55	I4,85	В. 2-I4
				Итого:	234,2	
КПI35	I	С1	II	I,8	I9,8	В. 2-I4
	2	С5	2	3,I	6,2	В. 2-I4
	3	МН3	2	32,8	65,6	В. 2-I4
	4	МН6	I	8,3	8,3	В. 2-I4
	5	МН7	I	9,7	9,7	В. 2-I4
	6	Ø28AIII L = 720	2	3,48	6,96	Б.Ч.
	7	Ø32AIII L = 720	2	4,54	9,08	Б.Ч.
	8	ØIOAI L = 380	4	0,23	0,92	Б.Ч.
	9	Ø12AI L = I30	8	0,II	0,88	Б.Ч.
	I0	Ø25AIII L = 9440	4	36,4	I45,6	Б.Ч.
	II	ХМI	27	0,55	I4,85	В. 2-I4
				Итого:	288,4	
КПI36	I	С1	II	I,8	I9,8	В. 2-I4
	2	С5	2	3,I	6,2	В. 2-I4
	3	МН3	2	32,8	65,6	В. 2-I4
	4	МН6	I	8,3	8,3	В. 2-I4
	5	МН7	I	9,7	9,7	В. 2-I4
	6	Ø28AIII L = 720	2	3,48	6,96	Б.Ч.
	7	Ø32AIII L = 720	2	4,54	9,08	Б.Ч.
	8	ØIOAI L = 380	4	0,23	0,92	Б.Ч.
	9	Ø12AI L = I30	8	0,II	0,88	Б.Ч.
	I0	Ø28AIII L = 9440	4	45,6	I82,4	Б.Ч.
	II	ХМ2	27	0,55	I4,85	В. 2-I4
				Итого:	325,1	

I.020.I-2с/89 В. 2-6 ч.2

Взам. инв. №

Подпись и дата

Инв. № подл.

I.020.I-2с/89 2-6 К77

Лист 2

25504-02

Формат А3

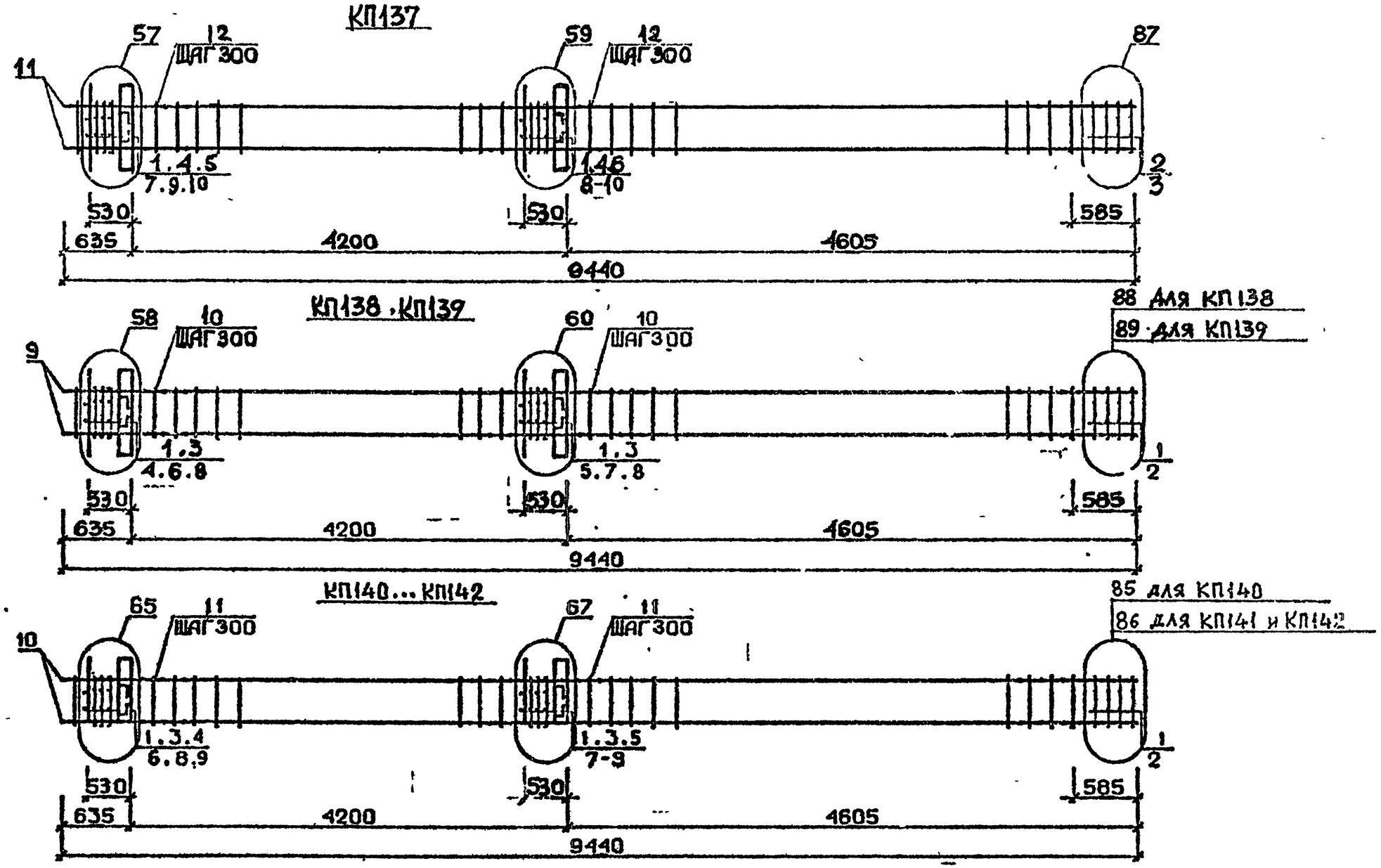

Арматура класса AI и AIII по ГОСТ 5781-82*
Детали см. I.020.I-2с/89 В.2-I3
Спецификацию см.лист 2

РАЗРАБ.	ЧАНКВЕТАДЕ		1.020.1-2с/89 2-6 К78
ПРОВЕРИЛ	ЧКБАНАВА		
ГИП	БУСКИВАДЗЕ		КАРКАС ПРОСТРАНСТВЕННЫЙ КП137...КП142
Н.КОНТР.	БУСКИВАДЗЕ		

Стадия	Лист	Листов
Р	1	2

ТбилЗНИИЭП

ФОРМАТ А3

I.020.I-2с/89 В. 2-6 ч.2

ИНВ.№ПОДЛ. | ПОДП. И ДАТА | ВЗАМ.ИНВ.№

25507-02 55

Марка пространственного каркаса	Поз.	Марка арматурного изделия	Кол.	Масса, кг		Обозначение документа
				I шт.	Всего	
КПI37	I	CI	9	I,8	I6,2	В. 2-I4
	2	C2	2	2,9	5,8	В. 2-I4
	3	C6	2	3,7	7,4	В. 2-I4
	4	МН3	2	32,8	65,6	В. 2-I4
	5	МН6	I	8,3	8,3	В. 2-I4
	6	МН7	I	9,7	9,7	В. 2-I4
	7	Ø28AIII L = 720	2	3,48	6,96	Б.Ч.
	8	Ø32AIII L = 720	2	4,54	9,08	Б.Ч.
	9	ØIOAI L = 380	4	0,23	0,92	Б.Ч.
	I0	ØI2AI L = I30	8	0,II	0,88	Б.Ч.
	II	Ø32AIII L = 9440	4	59,6	238,4	Б.Ч.
	I2	ХМ2	27	0,55	I4,85	В. 2-I4
				Итого:	384,7	
КПI38	I	C2	II	2,9	3I,9	В. 2-I4
	2	C7	2	4,3	8,6	В. 2-I4
	3	МН3	2	32,8	65,6	В. 2-I4
	4	МН7	I	9,7	9,7	В. 2-I4
	5	МН8	I	II,9	II,9	В. 2-I4
	6	Ø32AIII L = 720	2	4,54	9,08	Б.Ч.
	7	Ø36AIII L = 720	2	5,75	II,5	Б.Ч.
	8	ØIOAIII L = 380	4	0,23	0,92	Б.Ч.
	9	Ø36AIII L = 9440	4	75,4	30I,6	Б.Ч.
	I0	ХМ3	27	0,88	23,76	В. 2-I4
				Итого:	474,8	
КПI39	I	C2	II	2,9	3I,9	В. 2-I4
	2	C8	2	5,0	I0,0	В. 2-I4
	3	МН3	2	32,8	65,8	В. 2-I4
	4	МН7	I	9,7	9,7	В. 2-I4
	5	МН8	I	II,9	II,9	В. 2-I4
	6	Ø32AIII L = 720	2	4,54	9,08	Б.Ч.
	7	Ø36AIII L = 720	2	5,75	II,5	Б.Ч.
	8	ØIOAI L = 380	4	0,23	0,92	Б.Ч.
	9	Ø40AIII L = 9440	4	93,3	372,8	Б.Ч.
	I0	ХМ3	27	0,88	23,76	В. 2-I4
				Итого:	547,0	

Марка пространственного каркаса	Поз.	Марка арматурного изделия	Кол.	Масса, кг		Обозначение документа
				I шт.	Всего	
КПI40	I	CI	II	I,8	I9,8	В. 2-I4
	2	C4	2	2,2	4,4	В. 2-I4
	3	МН4	2	34,8	69,6	В. 2-I4
	4	МН6	I	8,3	8,3	В. 2-I4
	5	МН7	I	9,7	9,7	В. 2-I4
	6	Ø28AIII L = 720	2	3,48	6,96	Б.Ч.
	7	Ø32AIII L = 720	2	4,54	9,08	Б.Ч.
	8	ØIOAI L = 380	4	0,23	0,92	Б.Ч.
	9	ØI2AI L = I30	8	0,II	0,88	Б.Ч.
	I0	Ø20AIII L = 9440	4	23,3	93,2	Б.Ч.
	II	ХМI	27	0,55	I4,85	В. 2-I4
				Итого:	238,2	
КПI4I	I	CI	II	I,8	I9,8	В. 2-I4
	2	C5	2	3,I	6,2	В. 2-I4
	3	МН4	2	34,8	69,6	В. 2-I4
	4	МН6	I	8,3	8,3	В. 2-I4
	5	МН7	I	9,7	9,7	В. 2-I4
	6	Ø28AIII L = 720	2	3,48	6,96	Б.Ч.
	7	Ø32AIII L = 720	2	4,54	9,08	Б.Ч.
	8	ØIOAI L = 380	4	0,23	0,92	Б.Ч.
	9	ØI2AI L = I30	8	0,II	0,88	Б.Ч.
	I0	Ø25AIII L = 9440	4	36,4	I45,6	Б.Ч.
	II	ХМI	27	0,55	I4,85	В. 2-I4
				Итого:	292,4	
КПI42	I	CI	II	I,8	I9,8	В. 2-I4
	2	C5	2	3,I	6,2	В. 2-I4
	3	МН4	2	34,8	69,6	В. 2-I4
	4	МН6	I	8,3	8,3	В. 2-I4
	5	МН7	I	9,7	9,7	В. 2-I4
	6	Ø28AIII L = 720	2	3,48	6,96	Б.Ч.
	7	Ø32AIII L = 720	2	4,54	9,08	Б.Ч.
	8	ØIOAI L = 380	4	0,23	0,92	Б.Ч.
	9	ØI2AI L = I30	8	0,II	0,88	Б.Ч.
	I0	Ø28AIII L = 9440	4	45,6	I82,4	Б.Ч.
	II	ХМ2	27	0,55	I4,85	В. 2-I4
				Итого:	329,7	

I.020.I-2о/89 В. 2-6 ч.2

Взам. инв. №

Подпись и дата

Инв. № подл.

КП143

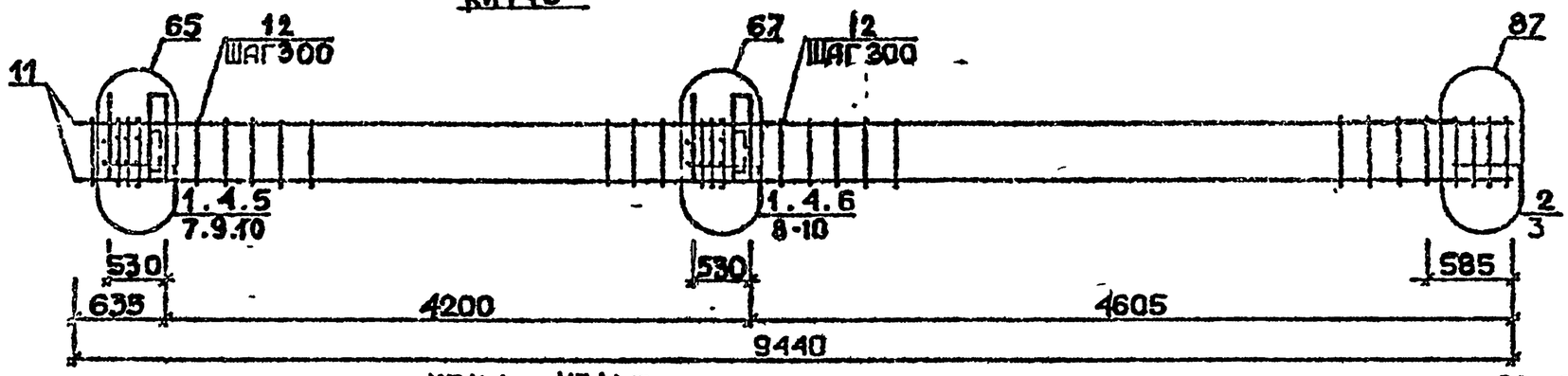

КП144, КП145

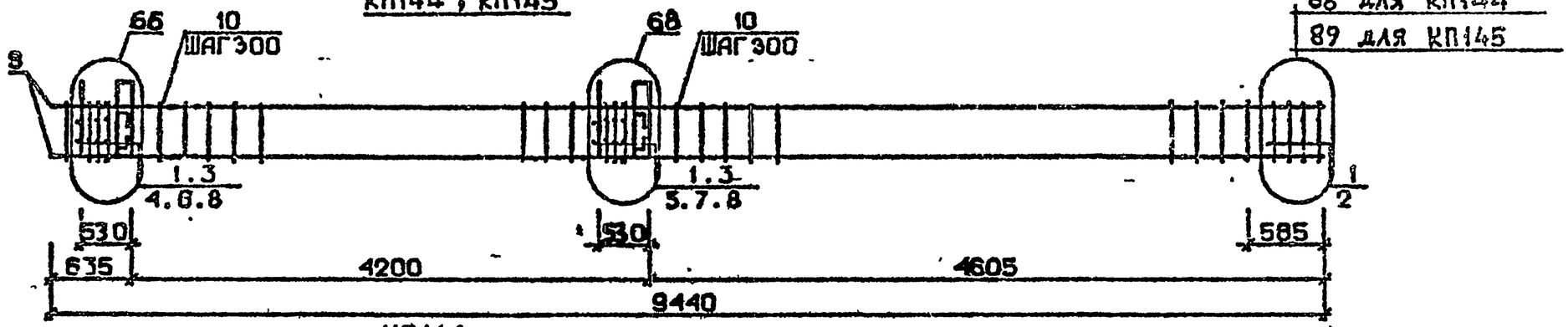

КП146

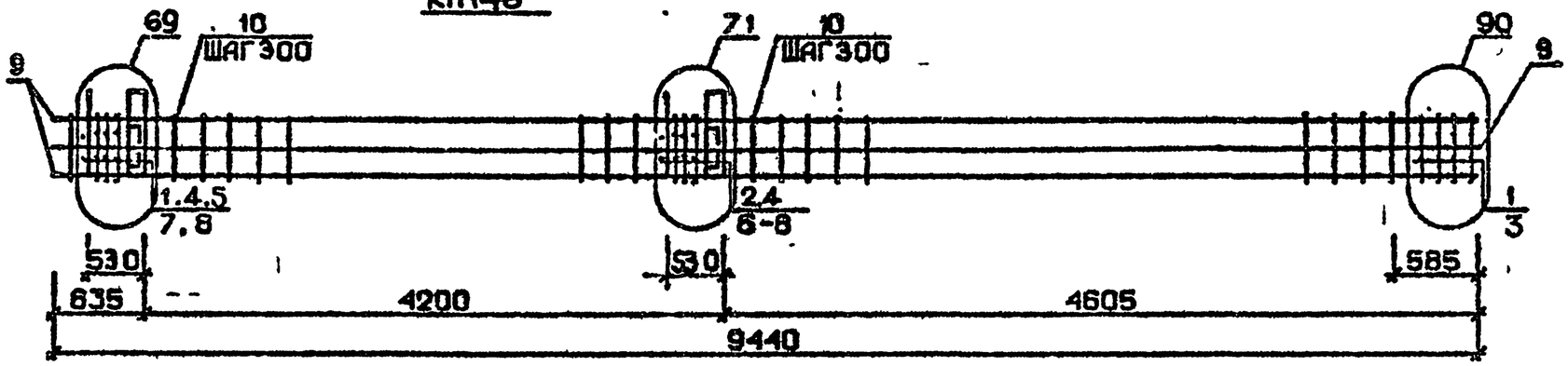

Арматура класса AI и AIII по ГОСТ 5781-82*
Детали см. I.020.I-2с/89 В.2-13
Спецификацию см. лист 2

Разраб.	Канделаки		1.020.1-2с/89 2-6 К79	
Провер.	Чебанава			
ГИП	Буссивадзе		Каркас пространственный КП143...КП146	Стадия: Р; Лист: 1; Листов: 2
Н.контр.	Буссивадзе			ТбилЗНИИЭП

ФОРМАТ А3

Инв.№подл. | Подп. и дата | Взам.инв.№

Марка пространственного каркаса	Поз.	Марка арматурного изделия	Кол.	Масса, кг		Обозначение документа
				I шт.	Всего	
КПI43	I	CI	9	I,8	I6,2	В. 2-I4
	2	C2	2	2,9	5,8	В. 2-I4
	3	C6	2	3,7	7,4	В. 2-I4
	4	МН4	2	34,8	69,6	В. 2-I4
	5	МН6	I	8,3	8,3	В. 2-I4
	6	МН7	I	9,7	9,7	В. 2-I4
	7	Ø28AIII L = 720	2	3,48	6,96	Б.Ч.
	8	Ø32AIII L = 720	2	4,54	9,08	Б.Ч.
	9	ØIOAI L = 380	4	0,23	0,92	Б.Ч.
	I0	ØI2AI L = I30	8	0,II	0,88	Б.Ч.
	II	Ø32AIII L = 9440	4	59,6	238,4	Б.Ч.
	I2	ХМ2	27	0,55	I4,85	В. 2-I4
				Итого:	388,7	
КПI44	I	C2	II	2,9	3I,9	В. 2-I4
	2	C7	2	4,3	8,6	В. 2-I4
	3	МН4	2	34,8	69,6	В. 2-I4
	4	МН7	I	9,7	9,7	В. 2-I4
	5	МН8	I	II,9	II,9	В. 2-I4
	6	Ø32AIII L = 720	2	4,54	9,08	Б.Ч.
	7	Ø36AIII L = 720	2	5,75	II,5	Б.Ч.
	8	ØIOAI L = 380	4	0,23	0,92	Б.Ч.
	9	Ø36AIII L = 9440	4	75,4	30I,6	Б.Ч.
	I0	ХМ3	27	0,88	23,76	В. 2-I4
				Итого:	478,6	
КПI45	I	C2	II	2,9	3I,9	В. 2-I4
	2	C8	2	5,0	I0,0	В. 2-I4
	3	МН4	2	34,8	69,6	В. 2-I4
	4	МН7	I	9,7	9,7	В. 2-I4
	5	МН8	I	II,9	II,9	В. 2-I4
	6	Ø32AIII L = 720	2	4,54	9,08	Б.Ч.
	7	Ø36AIII L = 720	2	5,75	II,5	Б.Ч.
	8	ØIOAI L = 380	4	0,23	0,92	Б.Ч.
	9	Ø40AIII L = 9440	4	93,2	372,8	Б.Ч.
	I0	ХМ3	27	0,88	23,76	В. 2-I4
				Итого:	55I,0	
КПI46	I	CI	6	I,8	I0,8	В. 2-I4
	2	C2	5	2,9	I4,5	В. 2-I4
	3	C6	2	3,7	7,4	В. 2-I4
	4	МН4	2	34,8	69,6	В. 2-I4
	5	МН7	I	9,7	9,7	В. 2-I4
	6	МН9	I	I7,3	I7,3	В. 2-I4
	7	Ø32AIII L = 720	4	4,54	I8,I6	Б.Ч.
	8	ØIOAI L = 380	4	0,23	0,92	Б.Ч.
	9	Ø32AIII L = 9440	8	59,6	476,8	Б.Ч.
	I0	ХМ2	27	0,55	I4,85	В. 2-I4
				Итого:	640,I	

I.020.I-2с/89 В. 2-6 ч.2

Взам. инв. №

Подпись и дата

Инв. № подл.

I.020.I-2с/89 2-6 К 79

Лист 2

ФОРМАТ А3

25504-02 58

КП147 ... КП149

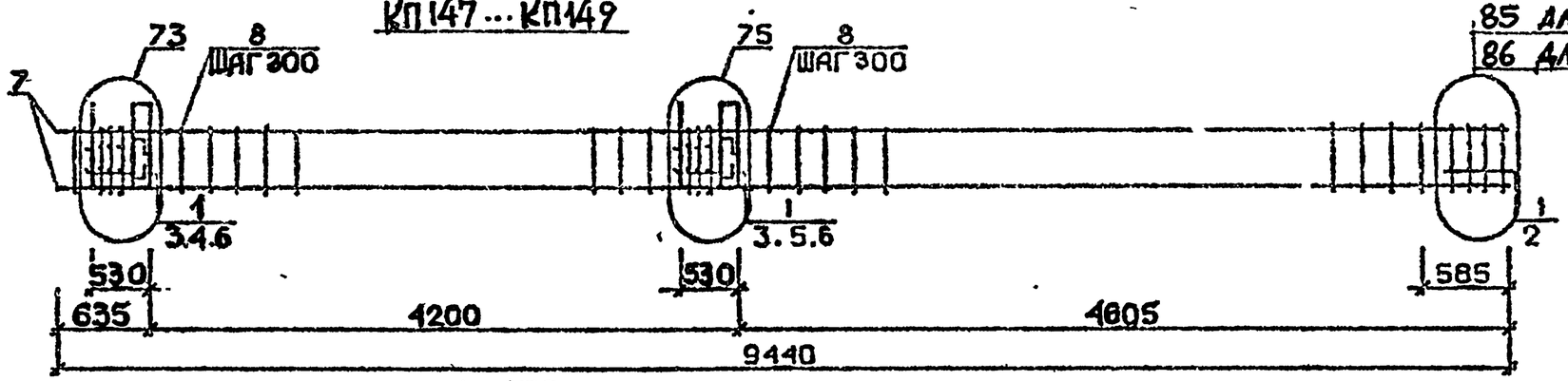

КП150

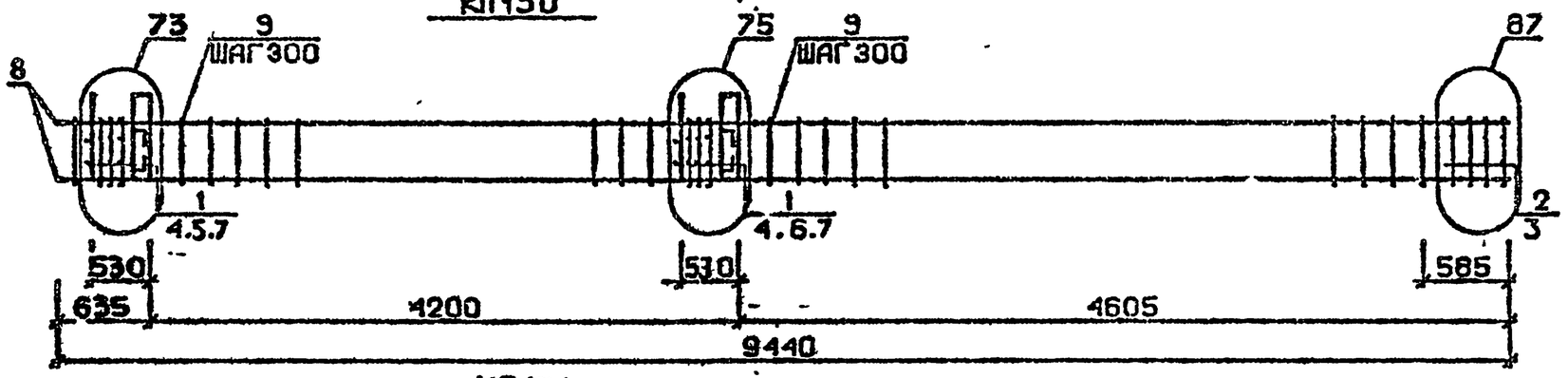

КП151

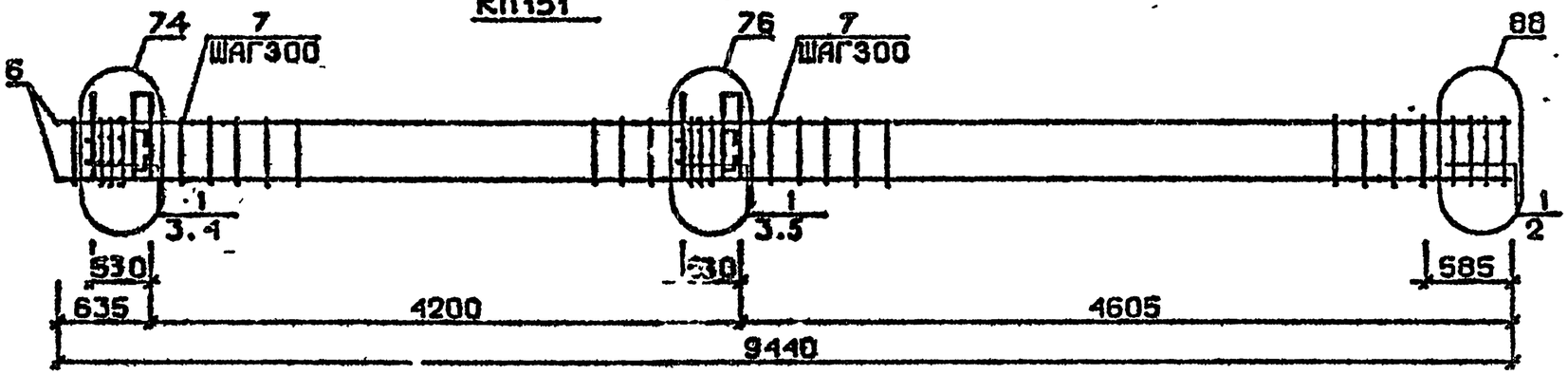

Арматура класса AI и AIII по ГОСТ 5781-82*
Детали см. I.020.I-2с/89 В.2-I3
Спецификацию см. лист 2

Разраб.	Чанкветадзе		1.020.1-2с/89 2-6 КВО
Провер.	Чкванава		
ГИП	Бускивадзе		Каркас пространственный КП147...КП151
Н.контр	Бускивадзе		Стадия Р; Лист 1; Листов 2; ТбилЗНИИЭП

Инв.№подл. | Подп. и дата | Взам.инв.№

ФОРМАТ А3

25307-02 59

Марка пространственного каркаса	Поз.	Марка арматурного изделия	Кол.	Масса, кг		Обозначение документа
				I шт.	Всего	
КПI47	I	CI	II	I,8	I9,8	В. 2-I4
	2	C4	2	2,2	4,4	В. 2-I4
	3	МН5	2	27,6	55,2	В. 2-I4
	4	МН6	2	8,3	I6,6	В. 2-I4
	5	МН7	2	9,7	I9,4	В. 2-I4
	6	Ø I2AI L = I30	8	0,II	0,88	Б.Ч.
	7	Ø20AI L = 9440	4	23,3	93,2	Б.Ч.
	8	ХМI	27	0,55	I4,85	В. 2-I4
				Итого:	224,8	
КПI48	I	CI	II	I,8	I9,8	В. 2-I4
	2	C5	2	3,I	6,2	В. 2-I4
	3	МН5	2	27,6	55,2	В. 2-I4
	4	МН6	2	8,3	I6,6	В. 2-I4
	5	МН7	2	9,7	I9,4	В. 2-I4
	6	Ø I2AI L = I30	8	0,II	0,88	Б.Ч.
	7	Ø25AШ L = 9440	4	36,4	I45,6	Б.Ч.
	8	ХМI	27	0,55	I4,85	В. 2-I4
				Итого:	279,I	
КПI49	I	CI	II	I,8	I9,8	В. 2-I4
	2	C5	2	3,I	6,2	В. 2-I4
	3	МН5	2	27,6	55,2	В. 2-I4
	4	МН6	2	8,3	I6,6	В. 2-I4
	5	МН7	2	9,7	I9,4	В. 2-I4
	6	Ø I2AI L = I30	8	0,II	0,88	Б.Ч.
	7	Ø28AШ L = 9440	4	45,6	I82,4	Б.Ч.
	8	ХМ2	27	0,55	I4,85	В. 2-I4
				Итого:	3I5,3	

Марка пространственного каркаса	Поз.	Марка арматурного изделия	Кол.	Масса, кг		Обозначение документа
				I шт.	Всего	
КПI50	I	CI	9	1,8	I6,2	В. 2-I4
	2	C2	2	2,9	5,8	В. 2-I4
	3	C6	2	3,7	7,4	В. 2-I4
	4	МН5	2	27,6	55,2	В. 2-I4
	5	МН6	2	8,3	I6,6	В. 2-I4
	6	МН7	2	9,7	I9,4	В. 2-I4
	7	Ø I2AI L = I30	8	0,II	0,88	Б.Ч.
	8	Ø32AШ L = 9440	4	59,6	238,4	Б.Ч.
	9	ХМ2	27	0,55	I4,85	В. 2-I4
				Итого:	375,4	
КПI5I	I	C2	II	2,9	3I,9	В. 2-I4
	2	C7	2	4,3	8,6	В. 2-I4
	3	МН5	2	27,6	55,2	В. 2-I4
	4	МН7	2	9,7	I9,4	В. 2-I4
	5	МН8	2	II,9	23,8	В. 2-I4
	6	Ø36AШ L = 9440	4	75,4	30I,6	Б.Ч.
	7	ХМ3	27	0,88	23,76	В. 2-I4
				Итого:	464,2	

I.020.I-2с/89 В. 2-6 ч.2

Взам. инв. №

Подпись и дата

Инв. № подл.

КП152

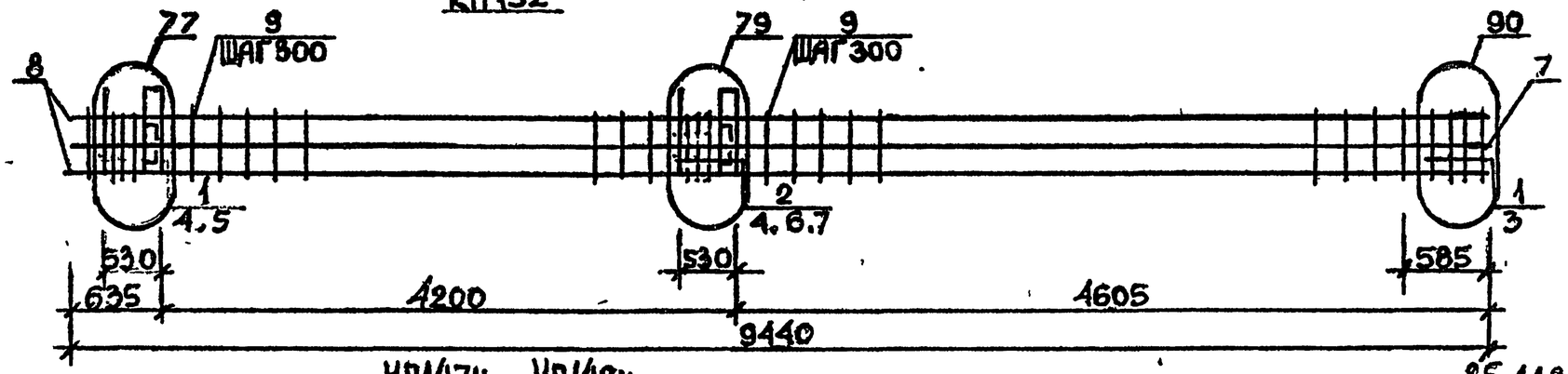

КП147Н ... КП149Н

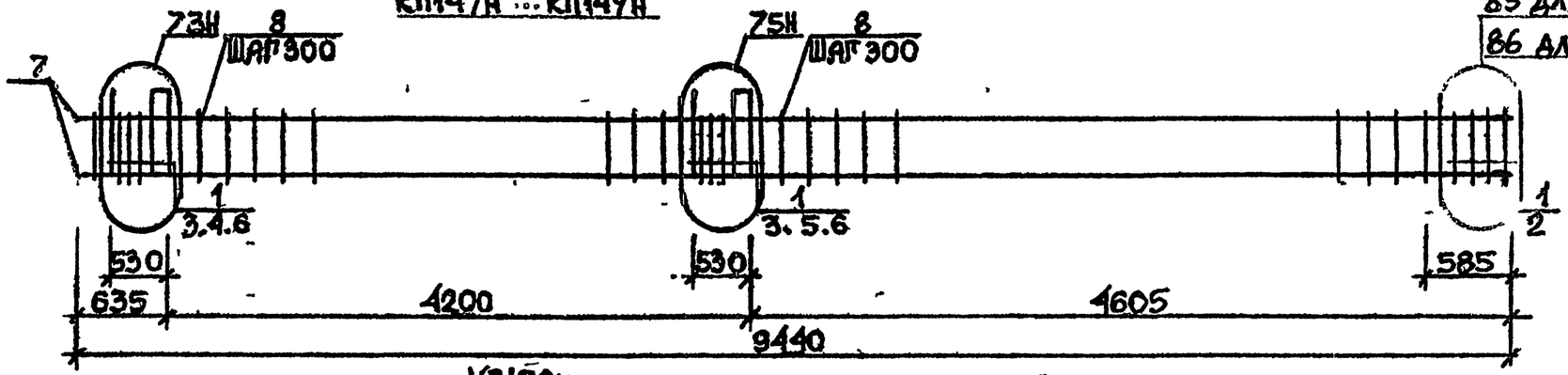

85 для КП147Н
86 для КП148Н и КП149Н

КП150Н

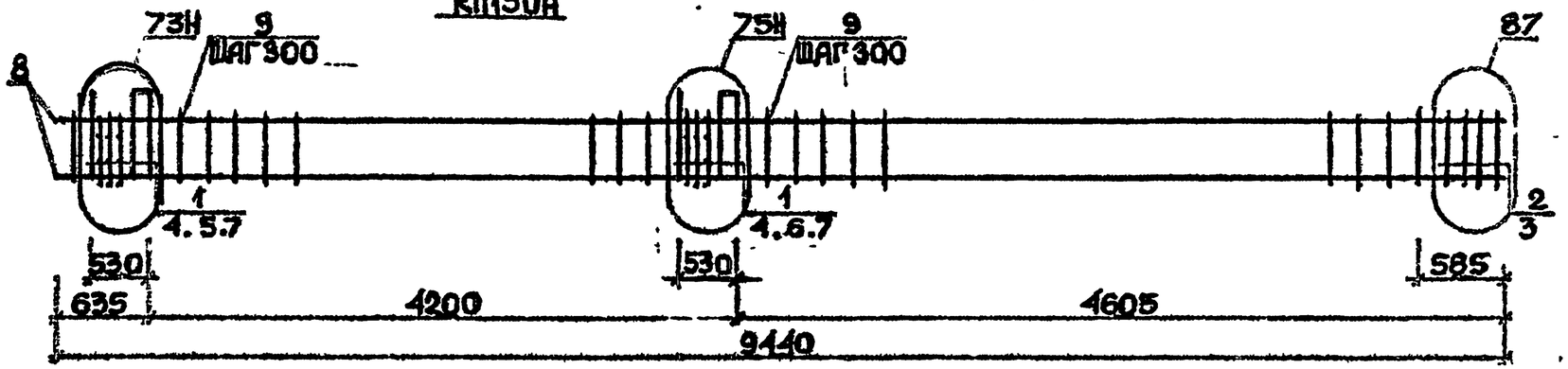

Арматура класса AI и AIII по ГОСТ 5781-82*
Закладные см. 1.020.1-2с/89 В.2-13
Спецификацию см. лист 2

Разраб.	Гавшавадзе	
Провер.	Чхванава	
ГИП	Бускиладзе	
Н.контр.	Бускиладзе	

1.020.1-2с/89 2-6 К 81

Каркас пространственный КП152 КП147Н ... КП150Н

Стадия	Лист	Листов
Р	1	2

ТбилЭНИЭП

Формат А3

Марка пространственного каркаса	Поз.	Марка арматурного изделия	Кол.	Масса, кг		Обозначение документа
				I шт.	Всего	
КПI52	I	CI	6	I,8	I0,8	В. 2-I4
	2	C2	5	2,9	I4,5	В. 2-I4
	3	C6	2	3,7	7,4	В. 2-I4
	4	МН5	2	27,6	55,2	В. 2-I4
	5	МН7	2	9,7	I9,4	В. 2-I4
	6	МН8	I	II.9	II,9	В. 2-I4
	7	МН9	I	I7,3	I7,3	В. 2-I4
	8	Ø32AIII L = 9440	8	59,6	476,8	Б.Ч.
	9	ХМ2	27	0,55	I4,85	В. 2-I4
				Итого:	628,I	
КПI47н	I	CI	II	I,8	I9,8	В. 2-I4
	2	C4	2	2,2	4,4	В. 2-I4
	3	МН5н	2	27,6	55,2	В. 2-I4
	4	МН6	2	8,3	I6,6	В. 2-I4
	5	МН7	2	9,7	I9,4	В. 2-I4
	6	Ø I2AI L = I30	8	0,II	0,88	Б.Ч.
	7	Ø20AIII L = 9440	4	23,3	93,2	Б.Ч.
	8	ХМI	27	0,55	I4,85	В. 2-I4
				Итого:	224,8	
КПI48н	I	CI	II	I,8	I9,8	В. 2-I4
	2	C5	2	3,I	6,2	В. 2-I4
	3	МН5н	2	27,6	55,2	В. 2-I4
	4	МН6	2	8,3	I6,6	В. 2-I4
	5	МН7	2	9,7	I9,4	В. 2-I4
	6	Ø I2AI L = I30	8	0,II	0,88	Б.Ч.
	7	Ø25AIII L = 9440	4	36,4	I45,6	Б.Ч.
	8	ХМI	27	0,55	I4,85	В. 2-I4
				Итого:	279,I	

Марка пространственного каркаса	Поз.	Марка арматурного изделия	Кол.	Масса, кг		Обозначение документа
				I шт.	Всего	
КПI49н	I	CI	II	I,8	I9,8	В. 2-I4
	2	C5	2	3,I	6,2	В. 2-I4
	3	МН5н	2	27,6	55,2	В. 2-I4
	4	МН6	2	8,3	I6,6	В. 2-I4
	5	МН7	2	9,7	I9,4	В. 2-I4
	6	Ø I2AI L = I30	8	0,II	0,88	Б.Ч.
	7	Ø20AIII L = 9440	4	45,6	I82,4	Б.Ч.
	8	ХМ2	27	0,55	I4,85	В. 2-I4
				Итого:	315,3	
КПI50н	I	CI	9	I,8	I6,2	В. 2-I4
	2	C2	2	2,9	5,8	В. 2-I4
	3	C6	2	3,7	7,4	В. 2-I4
	4	МН5н	2	27,6	55,2	В. 2-I4
	5	МН6	2	8,3	I6,6	В. 2-I4
	6	МН7	2	9,7	I9,4	В. 2-I4
	7	Ø I2AI L = I30	8	0,II	0,88	Б.Ч.
	8	Ø32AIII L = 9440	4	59,6	238,4	Б.Ч.
	9	ХМ2	27	0,55	I4,85	В. 2-I4
				Итого:	375,4	

КП151н

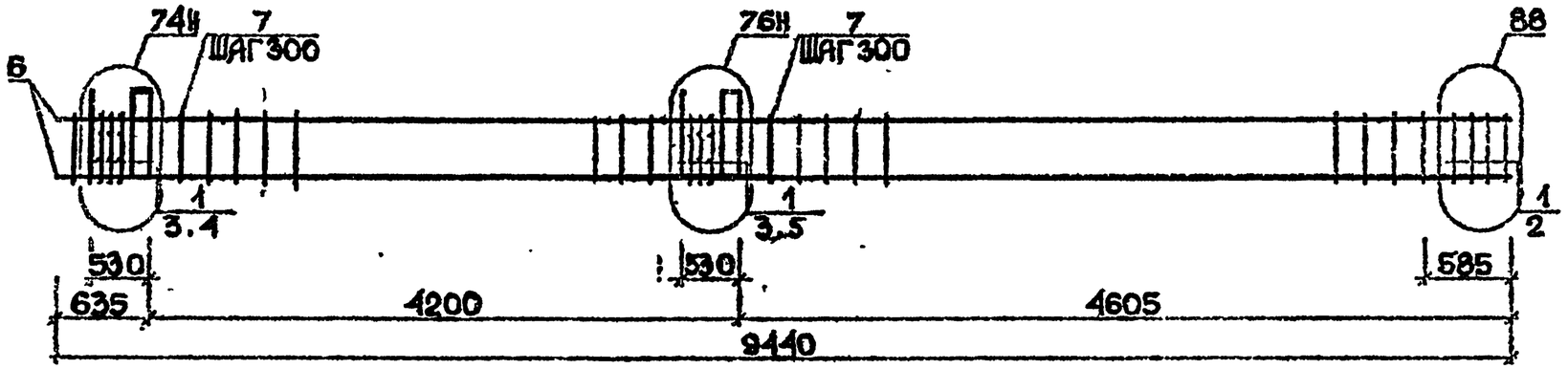

КП152н

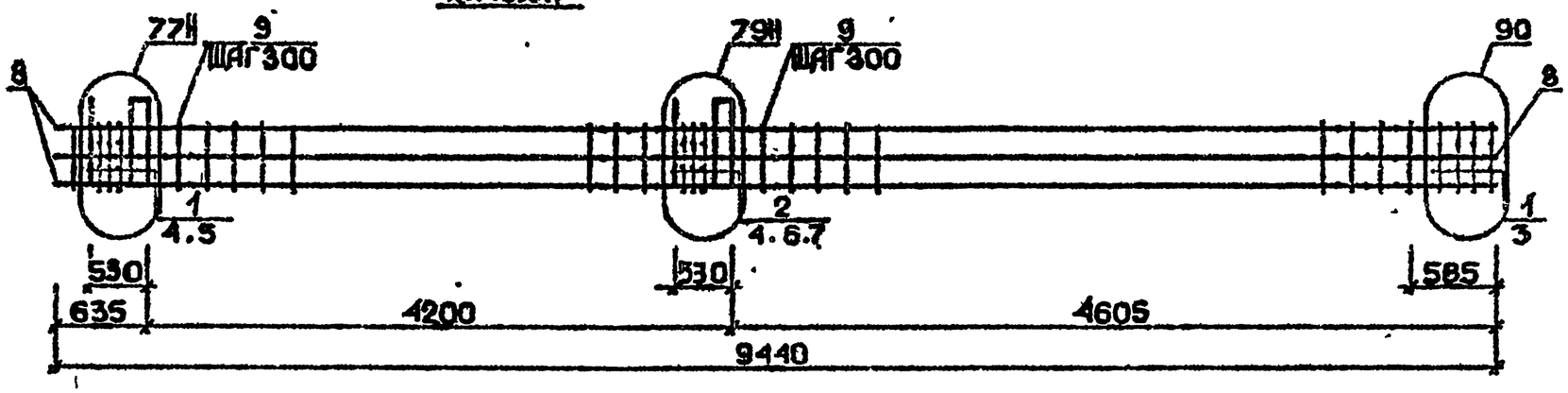

Арматура классов AI и AIII по ГОСТ 5781-82*
Детали см. I.020.I-2с/89 В.2-I3
Спецификацию см.лист 2

Разраб.	Табашвадзе		1.020.1-2с/89 2-6 К82	
Провер.	Чебанова			
ГИП	Бухникадзе			
Н.контр.	Бухникадзе		Каркас пространственный КП151н, КП152н	Стадия: Р; Лист: 1; Листов: 2
				ТбилЗНИИЭП

Инв.№подл. | Подп. и дата | Взам.инв.№

Формат А3

25504-02 63

Марка пространственного каркаса	Поз.	Марка арматурного изделия	Кол.	Масса, кг		Обозначение документа
				I шт.	Всего	
КП15IН	I	С2	II	2,9	3I,9	В. 2-I4
	2	С7	2	4,3	8,6	В. 2-I4
	3	МН5н	2	27,6	55,2	В. 2-I4
	4	МН7	2	9,7	I9,4	В. 2-I4
	5	МН8	2	II,9	23,8	В. 2-I4
	6	Ø36АШ L = 9440	4	75,4	30I,6	Б.Ч.
	7	ХМ3	27	0,88	23,76	В. 2-I4
				Итого:	464,2	
КП152Н	I	С1	6	I,8	I0,8	В. 2-I4
	2	С2	5	2,9	I4,5	В. 2-I4
	3	С6	2	3,7	7,4	В. 2-I4
	4	МН5н	2	27,6	55,2	В. 2-I4
	5	МН7	2	9,7	I9,4	В. 2-I4
	6	МН8	I	II,9	II,9	В. 2-I4
	7	МН9	I	I7,3	I7,3	В. 2-I4
	8	Ø32АШ L = 9440	8	59,6	776,8	Б.Ч.
	9	ХМ2	27	0,55	I4,85	В. 2-I4
				Итого:	628,I	

Марка пространственного каркаса	Поз.	Марка арматурного изделия	Кол.	Масса, кг		Обозначение документа
				I шт.	Всего	

I.020.I-2с/89 В. 2-6 ч.2

Инв. № подл. | Подпись и дата | Взам. инв. №

I.020.I-2с/89 2-6 К 82

Лист 2

Формат А3

25504-02 64

КП153 ... КП155

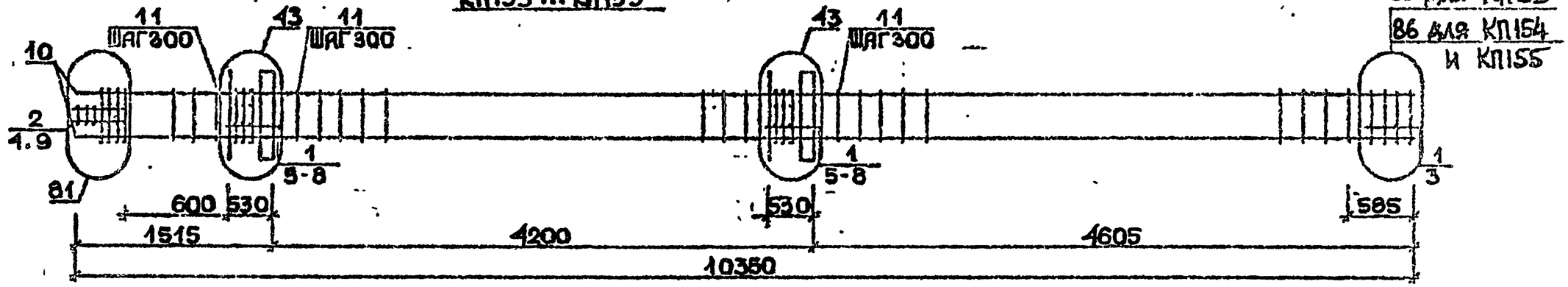

85 для КП153
86 для КП154 и КП155

КП156

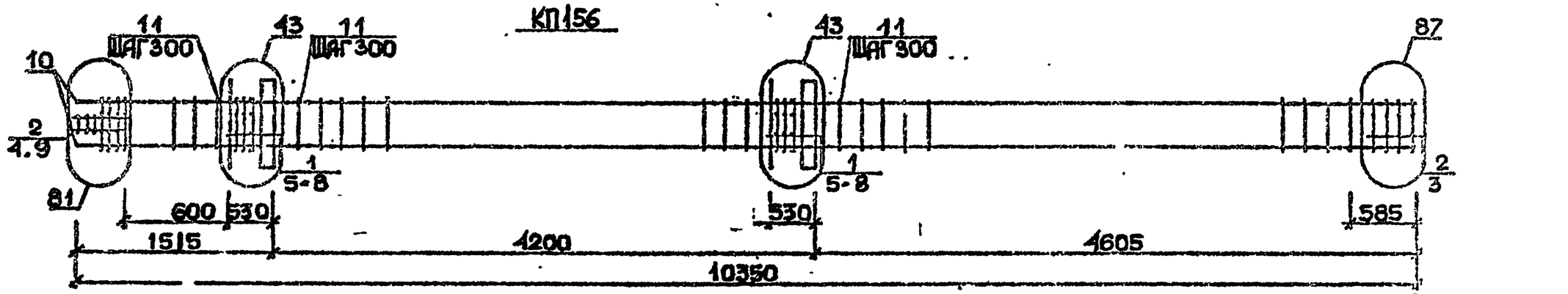

КП157, КП158

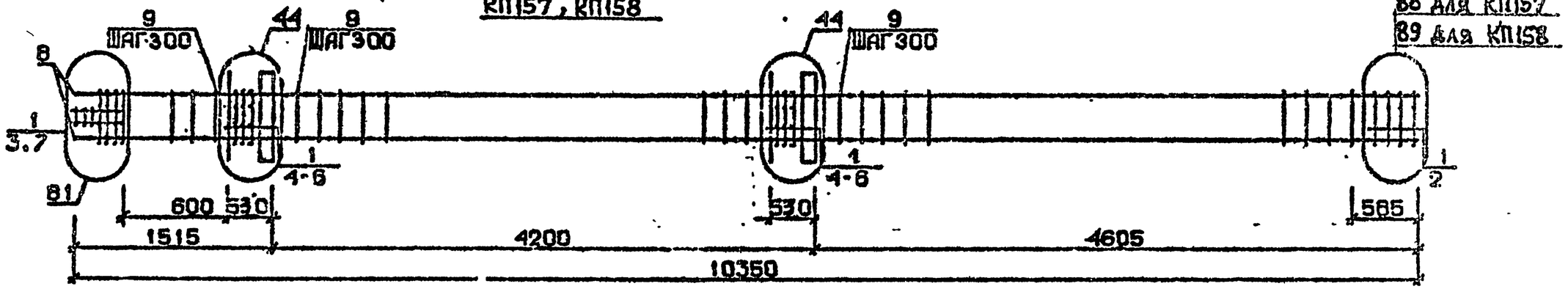

88 для КП157
89 для КП158

Арматура класса AI и AIII по ГОСТ 5781-82*
Детали см. 1.020.1-2с/89 В.2-13
Спецификации см. лист 2

Разраб.	Габиладзе		
Провер.	Чкванава		
ГИП	Бускивадзе		
Н.контр.	Бускивадзе		

1.020.1-2с/89 2-6 КЖ3

Каркас пространственный КП153 ... КП158

Стадия	Лист	Листов
Р	1	2

ТбилЗНИИЭП

Инв.№подл. | Подп. и дата | Взам.инв.№

Формат А3

25504-02 65

Марка пространственного каркаса	Поз.	Марка арматурного изделия	Кол.	Масса, кг		Обозначение документа
				I шт.	Всего	
КП153	I	CI	I2	I,8	2I,6	В. 2-I4
	2	C2	3	2,9	8,7	В. 2-I4
	3	C4	2	2,2	4,4	В. 2-I4
	4	C9	2	0.7	I,4	В. 2-I4
	5	МНI	2	25,6	5I,2	В. 2-I4
	6	Ø32АШ L = 720	4	4,54	I8,I6	Б.Ч.
	7	ØIOAI L = 380	4	0,23	0,92	Б.Ч.
	8	ØI2AI L = I30	8	0,II	0,88	Б.Ч.
	9	Ø8AI L = 500	2	0,20	0,40	Б.Ч.
	I0	Ø20АШ L = I0350	4	25,5	I02,0	Б.Ч.
	II	ХМI	30	0,55	I6,50	В. 2-I4
				Итого:	226,7	
КП154	I	CI	I2	I,8	2I,6	В. 2-I4
	2	C2	3	2,9	8,7	В. 2-I4
	3	C5	2	3,I	6,2	В. 2-I4
	4	C9	2	0,7	I,4	В. 2-I4
	5	МНI	2	25,6	5I,2	В. 2-I4
	6	Ø32АШ L = 720	4	4,54	I8,I6	Б.Ч.
	7	ØIOAI L = 380	4	0,23	0,92	Б.Ч.
	8	ØI2AI L = I30	8	0,II	0,88	Б.Ч.
	9	Ø8AI L = 500	2	0,20	0,40	Б.Ч.
	I0	Ø25АШ L = I0350	4	39,9	I59,6	Б.Ч.
	II	ХМI	30	0,55	I6,50	В. 2-I4
				Итого:	286,I	
КП155	I	CI	I2	I,8	2I,60	В. 2-I4
	2	C2	3	2,9	8,7	В. 2-I4
	3	C5	2	3,I	6,2	В. 2-I4
	4	C9	2	0,7	I,4	В. 2-I4
	5	МНI	2	25,6	5I,2	В. 2-I4
	6	Ø32АШ L = 720	4	4,54	I8,I6	Б.Ч.
	7	ØIOAI L = 380	4	0,23	0,92	Б.Ч.
	8	ØI2AI L = I30	8	0,II	0,88	Б.Ч.
	9	Ø8AI L = 500	2	0,20	0,40	Б.Ч.
	I0	Ø28АШ L = I0350	4	50,0	200,0	Б.Ч.
	II	ХМ2	30	0,55	I6,50	В. 2-I4
				Итого:	326,8	

Марка пространственного каркаса	Поз.	Марка арматурного изделия	Кол.	Масса, кг		Обозначение документа
				I шт.	Всего	
КП156	I	CI	I0	I,8	I8,0	В. 2-I4
	2	C2	5	2,9	I4,5	В. 2-I4
	3	C6	2	3,7	7,4	В. 2-I4
	4	C9	2	0,7	I,4	В. 2-I4
	5	МНI	2	25,6	5I,2	В. 2-I4
	6	Ø32АШ L = 720	4	4,54	I8,I6	Б.Ч.
	7	ØIOAI L = 380	4	0,23	0,92	Б.Ч.
	8	ØI2AI L = I30	8	0,II	0,88	Б.Ч.
	9	Ø8AI L = 500	2	0,20	0,40	Б.Ч.
	I0	Ø32АШ L = I0350	4	59,6	238,4	Б.Ч.
	II	ХМ2	30	0,55	I6,50	В. 2-I4
				Итого:	368,3	
КП157	I	C2	I5	2,9	43,5	В. 2-I4
	2	C7	2	4,3	8,6	В. 2-I4
	3	C9	2	0,7	I,4	В. 2-I4
	4	МНI	2	25,6	5I,2	В. 2-I4
	5	Ø36АШ L = 720	4	5,75	23,00	Б.Ч.
	6	ØIOAI L = 380	4	0,23	0,92	Б.Ч.
	7	Ø8AI L = 500	2	0,20	0,40	Б.Ч.
	8	Ø36АШ L = I0350	4	82,7	330,8	Б.Ч.
	9	ХМ3	30	0,88	26,40	В. 2-I4
				Итого:	486,0	
КП158	I	C2	I5	2,8	42,0	В. 2-I4
	2	C8	2	5,0	I0,0	В. 2-I4
	3	C9	2	0,70	I,4	В. 2-I4
	4	МНI	2	25,6	5I,2	В. 2-I4
	5	Ø36АШ L = 720	4	5,75	23,00	Б.Ч.
	6	ØIOAI L = 380	4	0,23	0,92	Б.Ч.
	7	Ø8AI L = 500	2	0,20	0,40	Б.Ч.
	8	Ø40АШ L = I0350	4	I02,0	408,0	Б.Ч.
	9	ХМ3	30	0,98	26,40	В. 2-I4
				Итого:	563,4	

I.020.I-2c/89 В. 2-6 ч.2

Инв. № подл. | Подпись и дата | Взам. инв. №

КП159

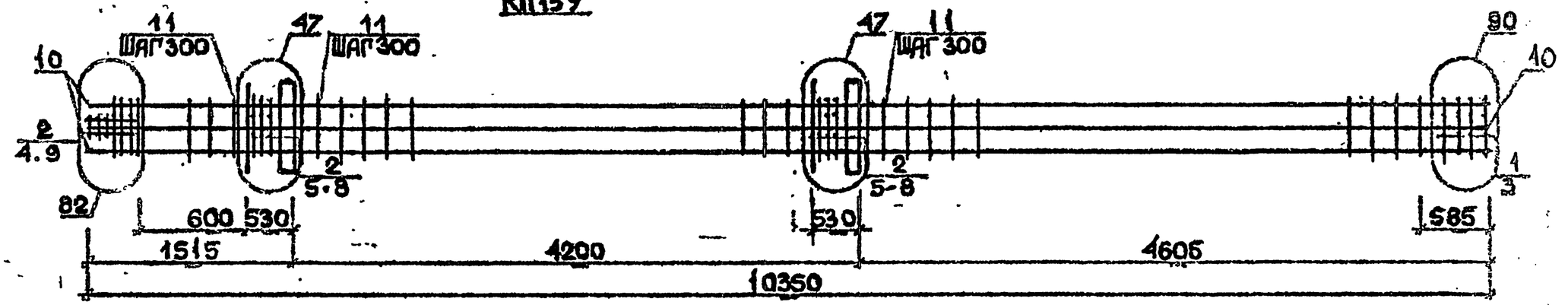

КП160

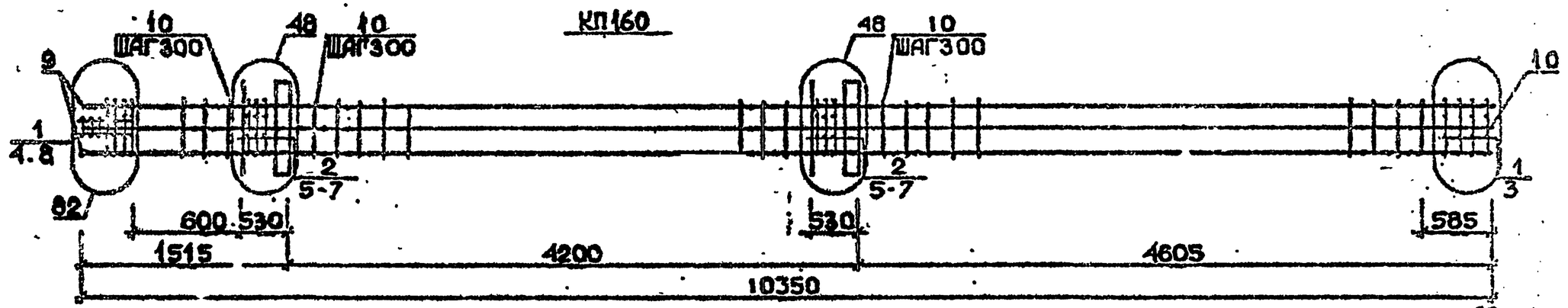

КП161...КП163

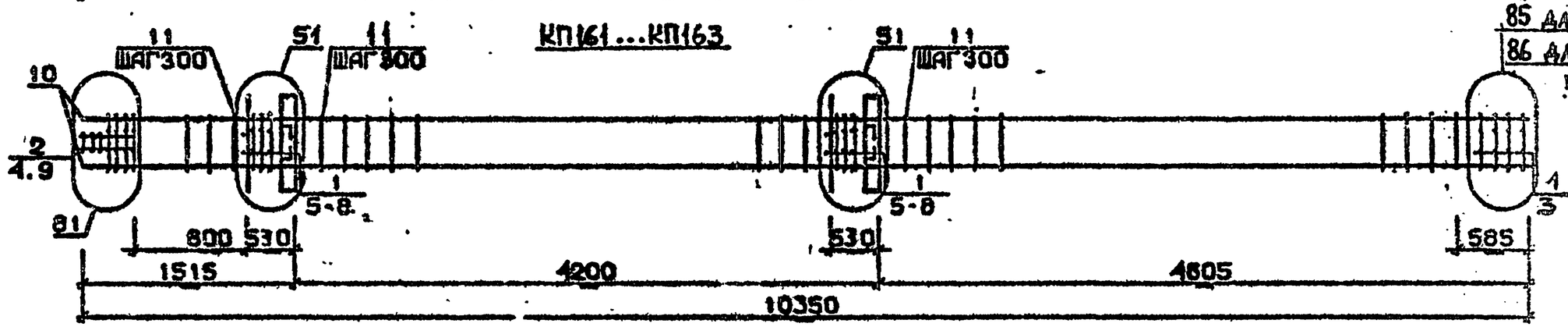

85 для КП161
86 для КП162 и КП163

Арматура класса AI и AIII по ГОСТ 5781-82*
Детали см. 1.020.1-2с/89 В.2-13
Спецификацию см. лист 2

Разраб.	Табышадзе	
Провер.	Чкуанава	
ГИП	Бускивадзе	
Н.контр.	Бускивадзе	

1.020.1-2с/89 2-6 К84

Каркас пространственный КП159...КП163

Стадия	Лист	Листов
Р	1	2

ТбилЗНИИЭП

Инв.№подл. | Подп. и дата | Взам.инв.№

Формат А3

Марка пространственного каркаса	Поз.	Марка арматурного изделия	Кол.	Масса, кг		Обозначение документа
				I шт.	Всего	
КПI59	I	CI	2	I,8	3,6	В. 2-I4
	2	C2	I3	2,9	37,7	В. 2-I4
	3	C6	2	3,7	7,4	В. 2-I4
	4	C9	2	0,7	I,4	В. 2-I4
	5	МНI	2	25,6	5I,2	В. 2-I4
	6	Ø28AIII L = 720	4	3,48	I3,92	Б.Ч.
	7	Ø36AIII L = 720	4	5,75	23,00	Б.Ч.
	8	ØIOAI L = 380	4	0,23	0,92	Б.Ч.
	9	Ø8AI L = 500	2	0,20	0,40	Б.Ч.
	I0	Ø32AIII L = I0350	8	65,3	522,4	Б.Ч.
	II	ХМ2	30	0,55	I6,50	В. 2-I4
				Итого:	678,7	
КПI60	I	C2	5	2,9	I4,5	В. 2-I4
	2	C3	I0	4,2	47,0	В. 2-I4
	3	C7	2	4,3	8,6	В. 2-I4
	4	C9	2	0,7	I,4	В. 2-I4
	5	МНI	2	25,6	5I,2	В. 2-I4
	6	Ø36AIII L = 720	8	5,75	46,0	Б.Ч.
	7	ØIOAI L = 380	4	0,23	0,92	Б.Ч.
	8	Ø8AI L = 500	2	0,20	0,40	Б.Ч.
	9	Ø36AIII L = I0350	8	82,7	66I,6	Б.Ч.
	I0	ХМ3	30	0,88	26,40	В. 2-I4
				Итого:	852,6	
КПI6I	I	CI	I2	I,8	2I,6	В. 2-I4
	2	C2	3	2,9	8,7	В. 2-I4
	3	C4	2	2,2	4,4	В. 2-I4
	4	C9	2	0,7	I,4	В. 2-I4
	5	МН2	2	40,0	80,0	В. 2-I4
	6	Ø32AIII L = 720	8	4,54	36,32	Б.Ч.
	7	ØIOAI L = 380	8	0,23	I,84	Б.Ч.
	8	ØI2AI L = I30	8	0,II	0,88	Б.Ч.
	9	Ø8AI L = 500	2	0,20	0,40	Б.Ч.
	I0	Ø20AIII L = I0350	4	25,5	I02,0	Б.Ч.
	II	ХМI	30	0,55	I6,50	В. 2-I4
				Итого:	274,6	
КПI62	I	CI	I2	I,8	2I,6	В. 2-I4
	2	C2	3	2,9	8,7	В. 2-I4
	3	C5	2	3,I	6,2	В. 2-I4
	4	C9	2	0,7	I,4	В. 2-I4
	5	МН2	2	40,0	80,0	В. 2-I4
	6	Ø32AIII L = 720	8	4,54	36,32	Б.Ч.
	7	ØIOAI L = 380	8	0,23	I,84	Б.Ч.
	8	ØI2AI L = I30	8	0,II	0,88	Б.Ч.
	9	Ø8AI L = 500	2	0,20	0,40	Б.Ч.
	I0	Ø25AIII L = I0350	4	39,9	I59,6	Б.Ч.
	II	ХМI	30	0,55	I6,50	В. 2-I4
				Итого:	333,9	
КПI63	I	CI	I2	I,8	2I,6	В. 2-I4
	2	C2	3	2,9	8,7	В. 2-I4
	3	C5	2	3,I	6,2	В. 2-I4
	4	C9	2	0,7	I,40	В. 2-I4
	5	МН2	2	40,0	80,0	В. 2-I4
	6	Ø32AIII L = 720	8	4,54	36,32	Б.Ч.
	7	ØIOAI L = 380	8	0,23	I,84	Б.Ч.
	8	ØI2AI L = I30	8	0,II	0,88	Б.Ч.
	9	Ø8AI L = 500	2	0,20	0,40	Б.Ч.
	I0	Ø28AIII L = I0350	4	50,0	200,0	Б.Ч.
	II	ХМ2	30	0,55	I6,50	В. 2-I4
				Итого:	374,9	

I.020.I-2с/89 В. 2-6 ч.2

Взам. инв. №

Подпись и дата

Инв. № подл.

I.020.I-2с/89 2-6 К84

Лист 2

25507-02

Формат А3

КП164

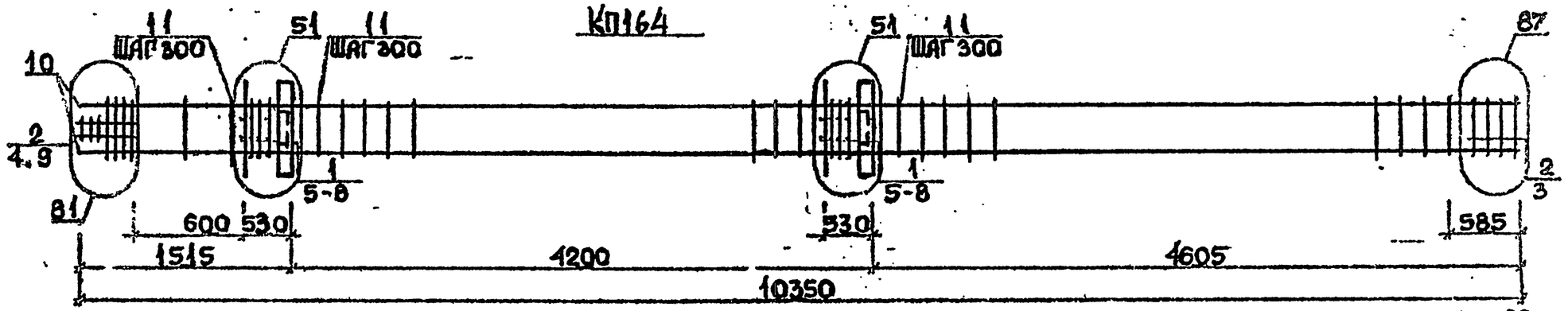

КП165, КП166

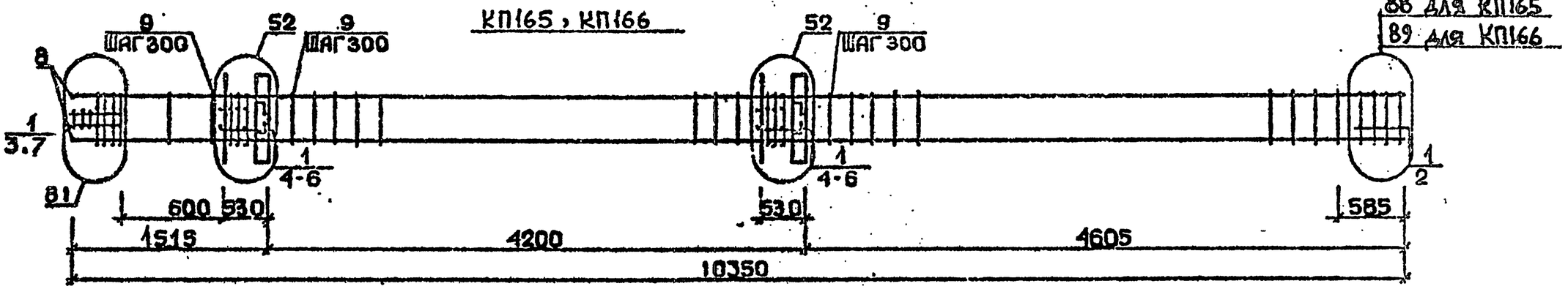

КП167

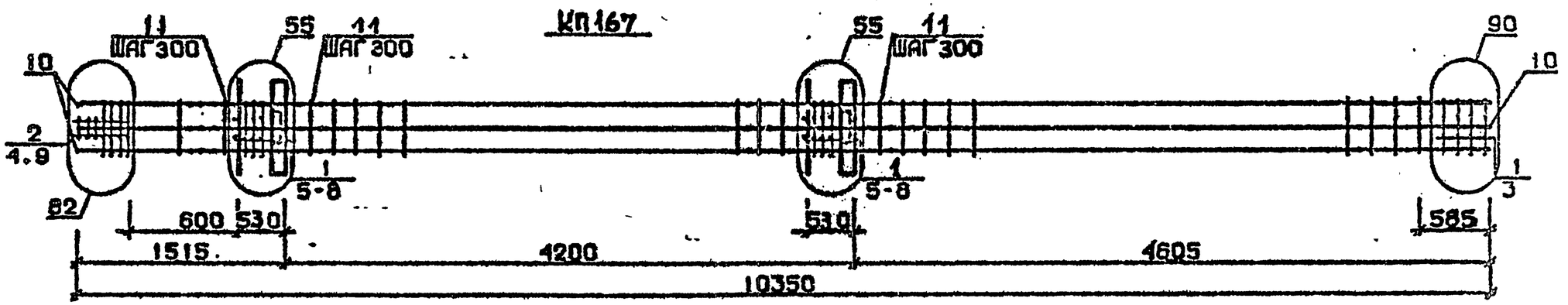

Арматура класса AI и AIII по ГОСТ 5781-82*
Детали см. I.020.I-2с/89 В.2-13
Спецификацию см. лист 2

Разраб.	Майсурадзе		1.020.1-2с/89 2-6 КП5
Провер.	Чкванава		
ГИП	Бускивадзе		Каркас пространственный КП164...КП167
Н.контр.	Бускивадзе		Стадия Р; Лист 1; Листов 2; ТбилЗНИИЭП

Инв.№подл. | Подп. и дата | Взам.инв.№

ФОРМАТ А3

Марка пространственного каркаса	Поз.	Марка арматурного изделия	Кол.	Масса, кг		Обозначение документа
				I шт.	Всего	
КПI64	I	CI	I0	I,8	I8,0	В. 2-I4
	2	C2	5	2,9	I4,5	В. 2-I4
	3	C6	2	3,7	7,4	В. 2-I4
	4	C9	2	0,7	I,4	В. 2-I4
	5	МН2	2	40,0	80,0	В. 2-I4
	6	Ø32AIII L = 720	8	4,54	36,32	Б.Ч.
	7	Ø10AI L = 380	8	0,23	I,84	Б.Ч.
	8	Ø12AI L = I30	8	0,II	0,88	Б.Ч.
	9	Ø8AI L = 500	2	0,20	0,40	Б.Ч.
	I0	Ø32AIII L = I0350	4	65,3	26I,2	Б.Ч.
	II	ХМ2	30	0,55	I6,50	В. 2-I4
				Итого:	439,I	
КПI65	I	C2	I5	2,9	43,5	В. 2-I4
	2	C7	2	4,3	8,6	В. 2-I4
	3	C9	2	0,7	I,4	В. 2-I4
	4	МН2	2	40,0	80,0	В. 2-I4
	5	Ø36AIII L = 720	8	5,75	46,0	Б.Ч.
	6	Ø10AI L = 380	8	0,23	I,84	Б.Ч.
	7	Ø8AI L = 500	2	0,20	0,40	Б.Ч.
	8	Ø36AIII L = I0350	4	82,7	330,8	Б.Ч.
	9	ХМ3	30	0,88	26,40	В. 2-I4
				Итого:	538,8	
КПI66	I	C2	I5	2,9	43,5	В. 2-I4
	2	C8	2	5,0	I0,0	В. 2-I4
	3	C9	2	0,70	I,4	В. 2-I4
	4	МН2	2	40,0	80,0	В. 2-I4
	5	Ø36AIII L = 720	8	5,75	46,0	Б.Ч.
	6	Ø10AI L = 380	8	0,23	I,84	Б.Ч.
	7	Ø8AI L = 500	2	0,20	0,4	Б.Ч.
	8	Ø40AIII L = I0350	4	I02,0	408,0	Б.Ч.
	9	ХМ3	30	0,88	26,40	В. 2-I4
				Итого:	6I8,2	
КПI67	I	CI	I2	I,8	2I,6	В. 2-I4
	2	C2	3	2,9	8,7	В. 2-I4
	3	C6	2	3,7	7,4	В. 2-I4
	4	C9	2	0,7	I,4	В. 2-I4
	5	МН2	2	40,0	80,0	В. 2-I4
	6	Ø28AIII L = 720	4	3,48	I3,92	Б.Ч.
	7	Ø36AIII L = 720	8	5,75	46,0	Б.Ч.
	8	Ø10AI L = 380	8	0,23	I,84	Б.Ч.
	9	Ø8AI L = 500	2	0,20	0,40	Б.Ч.
	I0	Ø32AIII L = I0350	8	65,3	522,4	Б.Ч.
	II	ХМ2	30	0,55	I6,50	В. 2-I4
				Итого:	72I,I	

I.020.I-2с/89 В. 2-6 ч.2

Взам. инв. №

Подпись и дата

Инв. № подл.

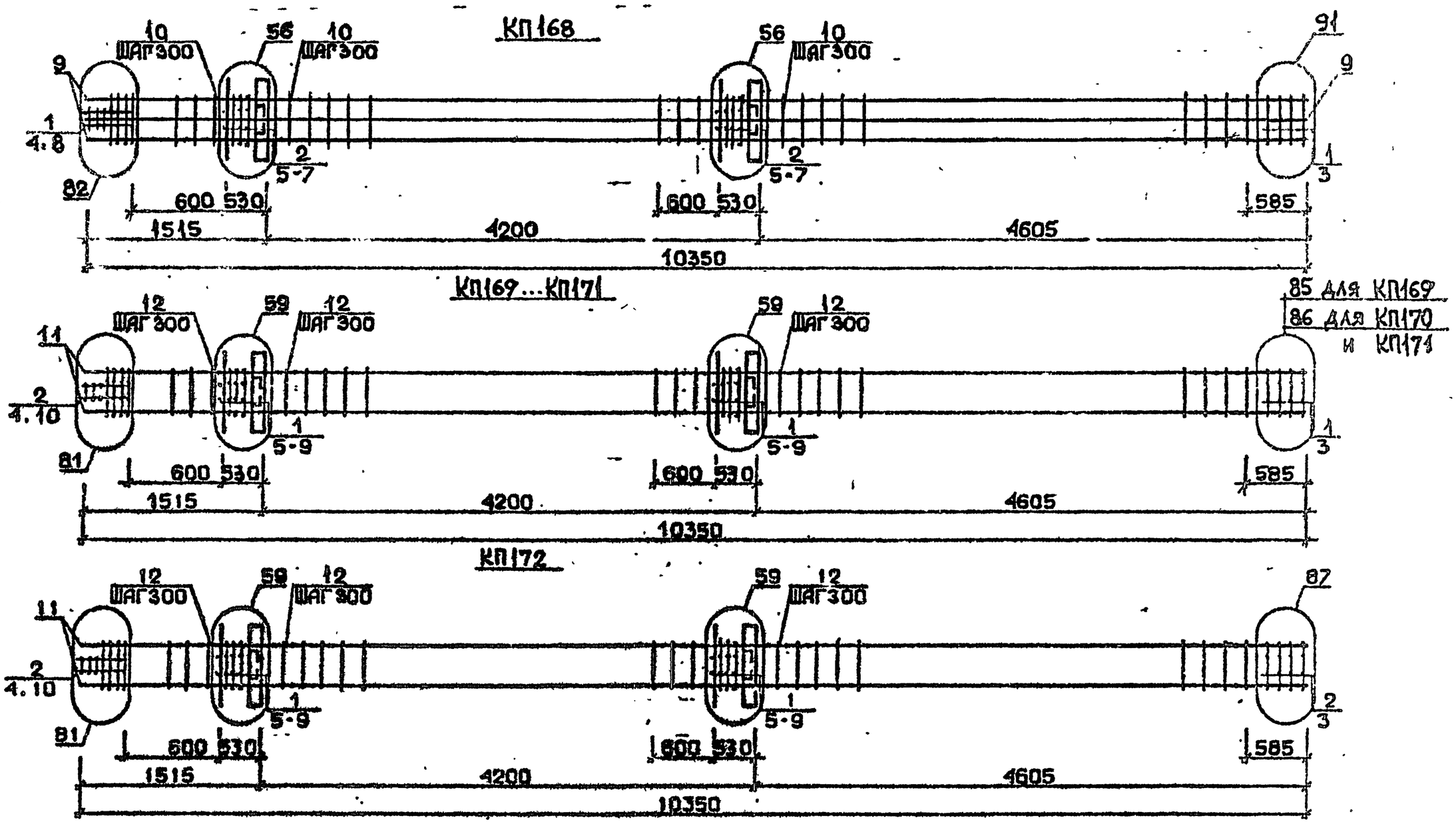

Арматура класса АI и АШ по ГОСТ 5781-82*
Детали см. I.020.I-2с/89 В.2-I3
Спецификацию см. лист 2

Разраб.	Маисурадзе		1.020.1-2с/89 2-6 К 86
Провер.	Чкванава		
ГИП	Бускивадзе		
Н.контр.	Бускивадзе		

Каркас пространственный КП168 ... КП172

Стадия	Лист	Листов
Р	1	2

ТбилЗНИИЭП

ФОРМАТ А3

25507-02 71

I.020.I-2с/89 В. 2-6 4.2

ИНВ.№ ПОДЛ.	ПОДП. И ДАТА	ВЗАМ.ИНВ.№

Марка пространственного каркаса	Поз.	Марка арматурного изделия	Кол.	Масса, кг		Обозначение документа
				I шт.	Всего	
КПI68	I	С2	5	2,9	I4,5	В. 2-I4
	2	С3	I0	4,2	42,0	В. 2-I4
	3	С7	2	4,3	8,6	В. 2-I4
	4	С9	2	0,7	I,4	В. 2-I4
	5	МН2	2	40,0	80,0	В. 2-I4
	6	Ø36AIII L = 720	I2	5,75	69,0	Б.Ч.
	7	Ø10AI L = 380	8	0,23	I,82	Б.Ч.
	8	Ø8AI L = 500	2	0,20	0,40	Б.Ч.
	9	Ø36AIII L = I0350	8	82,7	66I,6	Б.Ч.
	I0	ХМ3	30	0,88	26,40	В. 2-I4
				Итого:	905,3	
КПI69	I	С1	I2	I,8	2I,6	В. 2-I4
	2	С2	3	2,9	8,7	В. 2-I4
	3	С4	2	2,2	4,4	В. 2-I4
	4	С9	2	0,7	I,4	В. 2-I4
	5	МН3	2	32,8	65,6	В. 2-I4
	6	МН7	2	9,7	I9,4	В. 2-I4
	7	Ø32AIII L = 720	4	4,54	I6,I6	Б.Ч.
	8	Ø10AI L = 380	4	0,23	0,92	Б.Ч.
	9	Ø12AI L = I30	8	0,II	0,88	Б.Ч.
	I0	Ø8AI L = 500	2	0,20	0,40	Б.Ч.
	II	Ø20AIII L = I0350	4	25,5	I02,0	Б.Ч.
	I2	ХМI	30	0,55	I6,50	В. 2-I4
				Итого:	260,8	
КПI70	I	С1	I2	I,8	2I,6	В. 2-I4
	2	С2	3	2,9	8,7	В. 2-I4
	3	С5	2	3,I	6,2	В. 2-I4
	4	С9	2	0,7	I,4	В. 2-I4
	5	МН3	2	32,8	65,6	В. 2-I4
	6	МН7	2	9,7	I9,4	В. 2-I4
	7	Ø32AIII L = 720	4	4,54	I8,I6	Б.Ч.
	8	Ø10AI L = 380	4	0,23	0,92	Б.Ч.
	9	Ø12AI L = I30	8	0,II	0,88	Б.Ч.
	I0	Ø8AI L = 500	2	0,20	0,40	Б.Ч.
	II	Ø25AIII L = I0350	4	39,9	I59,6	Б.Ч.
	I2	ХМI	30	0,55	I6,50	В. 2-I4
				Итого:	320,I	

Марка пространственного каркаса	Поз.	Марка арматурного изделия	Кол.	Масса, кг		Обозначение документа
				I шт.	Всего	
КПI7I	I	С1	I2	I,8	2I,6	В. 2-I4
	2	С2	3	2,9	8,7	В. 2-I4
	3	С5	2	3,I	6,2	В. 2-I4
	4	С9	2	0,7	I,4	В. 2-I4
	5	МН3	2	32,8	65,6	В. 2-I4
	6	МН7	2	9,7	I9,4	В. 2-I4
	7	Ø32AIII L = 720	4	4,54	I8,I6	Б.Ч.
	8	Ø10AIII L = 380	4	0,23	0,92	Б.Ч.
	9	Ø12AI L = I30	8	0,II	0,88	Б.Ч.
	I0	Ø8AI L = 500	2	0,20	0,4	Б.Ч.
	II	Ø28AIII L = I0350	4	50,0	200,0	Б.Ч.
	I2	ХМ2	30	0,55	I6,50	В. 2-I4
				Итого:	360,9	
КПI72	I	С1	I0	I,8	I8,0	В. 2-I4
	2	С2	5	2,9	I4,5	В. 2-I4
	3	С6	2	3,7	7,4	В. 2-I4
	4	С9	2	0,7	I,4	В. 2-I4
	5	МН3	2	32,8	65,6	В. 2-I4
	6	МН7	2	9,7	I9,4	В. 2-I4
	7	Ø32AIII L = 720	4	4.54	I8,I6	Б.Ч.
	8	Ø10AI L = 380	4	0,23	0,92	Б.Ч.
	9	Ø12AI L = I30	8	0,II	0,88	Б.Ч.
	I0	Ø8AI L = 500	2	0,20	0,40	Б.Ч.
	II	Ø32AIII L = I0350	4	65,3	26I,2	Б.Ч.
	I2	ХМ2	30	0,55	I6,50	В. 2-I4
				Итого:	426,3	

I.020.I-2с/89 В. 2-6 ч.2

Инв № подл. | Подпись и дата | Взам инв №

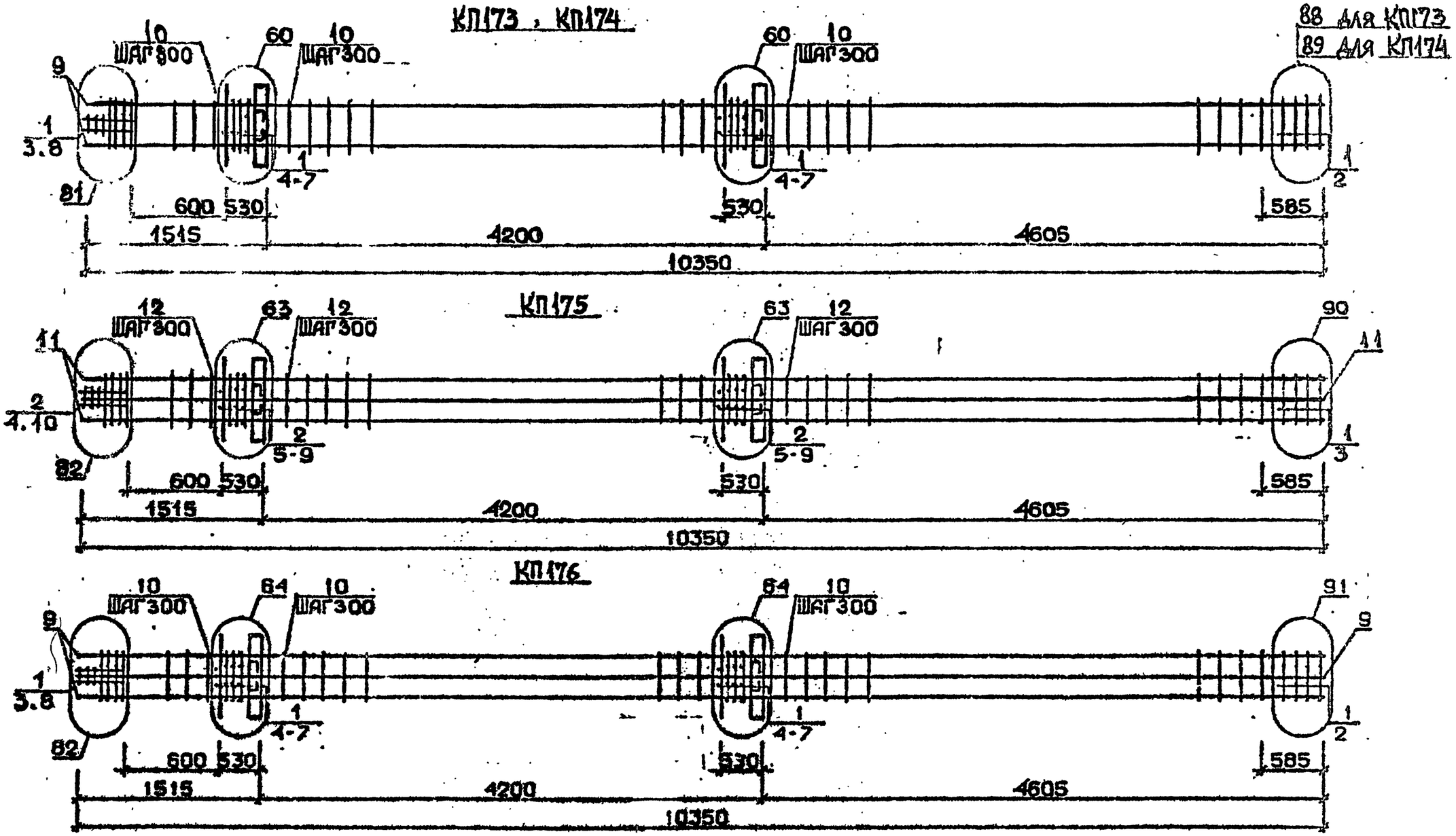

Арматура класса AI и AIII по ГОСТ 5781-82*
Детали см. I.020.I-2с/89 В.2-13
Спецификацию см. лист 2

Разраб.	Маисурадзе		1.020.1-2с/89 · 2-6 К87
Провер.	Чкванава		
ГИП	Бусхивадзе		Каркас пространственный КП173...КП176
Н.контр.	Бусхивадзе		Стадия Р · Лист 1 · Листов 2 · ТбилЗНИИЭП

Формат А3

25507-02 73

I.020.I-2с/89 В. 2-6 Ч.2

Инв.№ подл. | Подп. и дата | Взам.инв.№

Марка пространственного каркаса	Поз.	Марка арматурного изделия	Кол.	Масса, кг		Обозначение документа
				I шт.	Всего	
КПI73	I	С2	I5	2,9	43,5	В. 2-I4
	2	С7	2	4,3	8,6	В. 2-I4
	3	С9	2	0,7	I,4	В. 2-I4
	4	МН3	2	32,8	65,6	В. 2-I4
	5	МН8	2	II,9	23,8	В. 2-I4
	6	Ø36AIII L = 720	4	5,75	23,0	Б.Ч.
	7	Ø10AI L = 380	4	0,23	0,92	Б.Ч.
	8	Ø8AI L = 500	2	0,20	0,40	Б.Ч.
	9	Ø36AIII L = I0350	4	82,7	330,8	Б.Ч.
	I0	ХМ3	30	0,88	26,40	В. 2-I4
				Итого:	523,8	
КПI74	I	С2	I5	2,9	43,5	В. 2-I4
	2	С8	2	5,0	I0,0	В. 2-I4
	3	С9	2	0,7	I,4	В. 2-I4
	4	МН3	2	32,8	65,6	В. 2-I4
	5	МН8	2	II,9	23,8	В. 2-I4
	6	Ø36AIII L = 720	4	5,75	23,0	Б.Ч.
	7	Ø10AI L = 380	4	0,23	0,92	Б.Ч.
	8	Ø8AI L = 500	2	0,20	0,4	Б.Ч.
	9	Ø40AIII L = I0350	4	I02,0	408,0	Б.Ч.
	I0	ХМ3	30	0,88	26,40	В. 2-I4
				Итого:	603,2	
КПI75	I	С1	2	I,8	3,6	В. 2-I4
	2	С2	I3	2,9	37,7	В. 2-I4
	3	С6	2	3,7	7,4	В. 2-I4
	4	С9	2	0,7	I,4	В. 2-I4
	5	МН3	2	32,8	65,6	В. 2-I4
	6	МН8	2	II,9	23,8	В. 2-I4
	7	Ø28AIII L = 720	4	3,48	I3,92	Б.Ч.
	8	Ø36AIII L = 720	4	5,75	23,0	Б.Ч.
	9	Ø10AI L = 380	4	0,23	0,92	Б.Ч.
	I0	Ø8AI L = 500	2	0,20	0,II	Б.Ч.
	II	Ø32AIII L = I0350	8	65,3	522,4	Б.Ч.
	I2	ХМ2	30	0,55	I6,50	В. 2-I4
				Итого:	7I6,5	

Марка пространственного каркаса	Поз.	Марка арматурного изделия	Кол.	Масса, кг		Обозначение документа
				I шт.	Всего	
КПI76	I	С2	I5	2,9	43,5	В. 2-I4
	2	С7	2	4,3	8,6	В. 2-I4
	3	С9	2	0,7	I.4	В. 2-I4
	4	МН3	2	32,8	65,6	В. 2-I4
	5	МН8	2	II,9	23,8	В. 2-I4
	6	Ø36AIII L = 720	8	5,75	46,0	Б.Ч.
	7	Ø10AI L = 380	4	0,23	0,92	Б.Ч.
	8	Ø8AI L = 500	2	0,20	0,4	Б.Ч.
	9	Ø36AIII L = I0350	8	82,7	66I.6	Б.Ч.
	I0	ХМ3	30	0,88	26,40	В. 2-I4
				Итого:	878,6	

I.020.I-2o/89 В. 2-6 ч.2

Взам. инв. №

Подпись и дата

Инв. № подл.

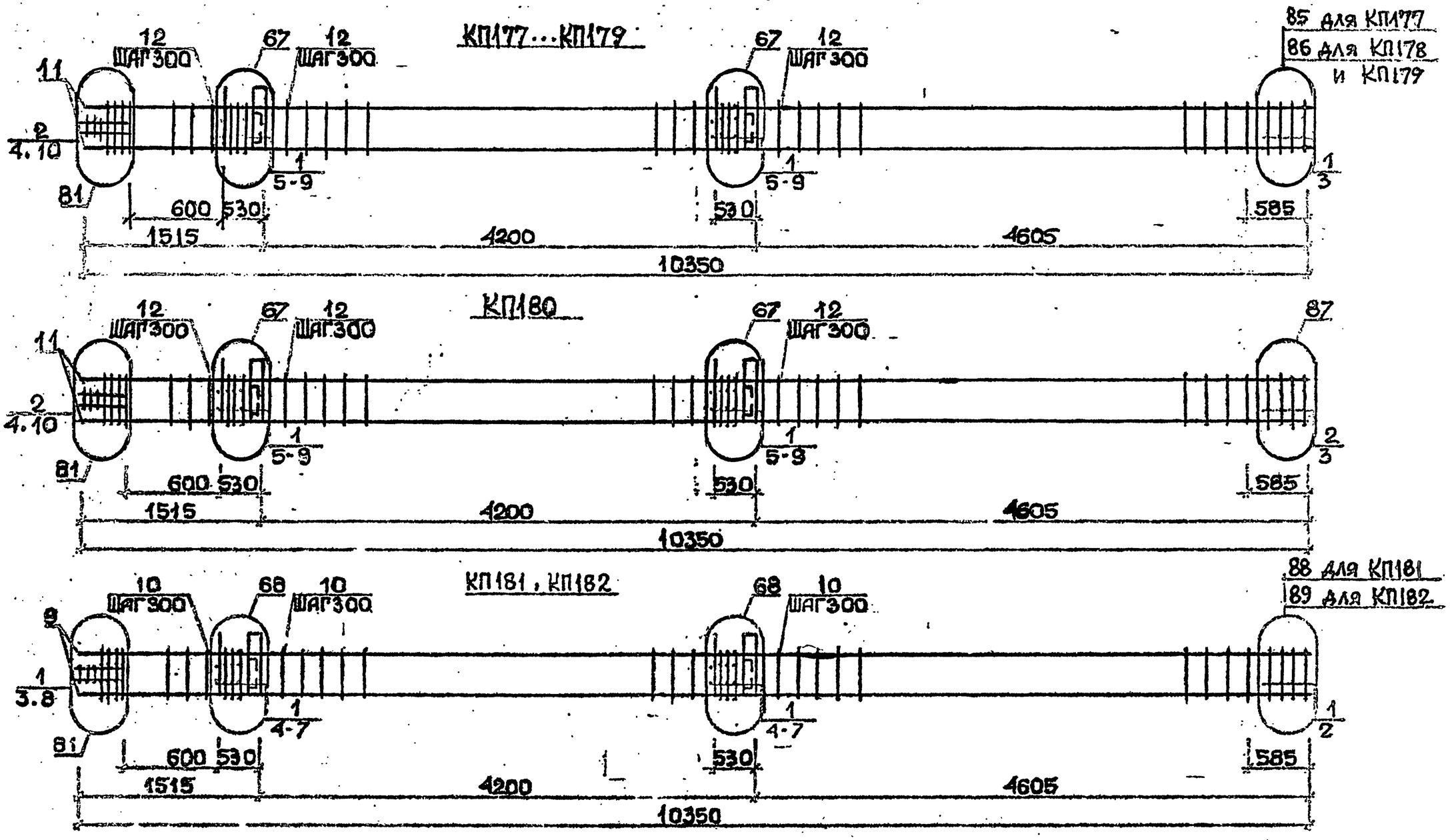

Арматура класса АI и АIII по ГОСТ 5781-82*
Детали см. I.020.I-2с/89 В.2-13
Спецификацию см. лист 2

Разраб.	Максурадзе		1.020.1-2с/89 2-6 К 88
Провер.	Чкванава		
ГИП	Бускивадзе		Каркас пространственный КП177...КП182
Н. контр.	Бускивадзе		Стадия Р · Лист 1 · Листов 2 · ТбилЗНИИЭП

Формат А3

25507-02 75

I.020.I-2с/89 В. 2-6 ч.2

Инв.№ подл. | Подп. и дата | Взам.инв.№

Марка пространственного каркаса	Поз.	Марка арматурного изделия	Кол.	Масса, кг		Обозначение документа
				I шт.	Всего	
КПI77	I	CI	I2	I,8	2I,6	В. 2-I4
	2	C2	3	2,9	8,7	В. 2-I4
	3	C4	2	2,2	4,4	В. 2-I4
	4	C9	2	0,7	I,4	В. 2-I4
	5	МН4	2	34,8	69,6	В. 2-I4
	6	МН7	2	9,7	I9,4	В. 2-I4
	7	Ø32АШ L = 720	4	4,54	I8,I6	Б.Ч.
	8	ØIOAI L = 380	4	0,23	0,92	Б.Ч.
	9	ØI2AI L = I30	8	0,II	0,88	Б.Ч.
	I0	Ø8AI L = 500	2	0,20	0,4	Б.Ч.
	II	Ø20АШ L = I0350	4	25,5	I02,0	Б.Ч.
	I2	XMI	30	0,55	I6,50	В. 2-I4
				Итого:	264,7	
КПI78	I	CI	I2	I,8	2I,6	В. 2-I4
	2	C2	3	2,9	8,7	В. 2-I4
	3	C5	2	3,I	6,2	В. 2-I4
	4	C9	2	0,7	I,4	В. 2-I4
	5	МН4	2	34,8	69,6	В. 2-I4
	6	МН7	2	9,7	I9,4	В. 2-I4
	7	Ø32АШ L = 720	4	4,54	I8,I6	Б.Ч.
	8	ØIOAI L = 380	4	0,23	0,92	Б.Ч.
	9	ØI2AI L = I30	8	0,II	0,88	Б.Ч.
	I0	Ø8AI L = 500	2	0,20	0,4	Б.Ч.
	II	Ø25АШ L = I0350	4	39,9	I59,6	Б.Ч.
	I2	XMI	30	0,55	I6,50	В. 2-I4
				Итого:	324,I	
КПI79	I	CI	I2	I,8	2I,6	В. 2-I4
	2	C2	3	2,9	8,7	В. 2-I4
	3	C5	2	3,I	6,2	В. 2-I4
	4	C9	2	0,7	I,4	В. 2-I4
	5	МН4	2	34,8	69,6	В. 2-I4
	6	МН7	2	9,7	I9,4	В. 2-I4
	7	Ø32АШ L = 720	4	4,54	I8,I6	Б.Ч.
	8	ØIOAI L = 380	4	0,23	0,92	Б.Ч.
	9	ØI2AI L = I30	8	0,II	0,88	Б.Ч.
	I0	Ø8AI L = 500	2	0,20	0,4	Б.Ч.
	II	Ø28АШ L = I0350	4	50,0	200,0	Б.Ч.
	I2	XM2	30	0,55	I6,50	В. 2-I4
				Итого:	354,9	
КПI80	I	CI	I0	I,8	I8,0	В. 2-I4
	2	C2	5	2,9	I4,5	В. 2-I4
	3	C6	2	3,7	7,4	В. 2-I4
	4	C9	2	0,7	I,4	В. 2-I4
	5	МН4	2	34,8	69,6	В. 2-I4
	6	МН7	2	9,7	I9,4	В. 2-I4
	7	Ø32АШ L = 720	4	4,54	I8,I6	Б.Ч.
	8	ØIOAI L = 380	4	0,23	0,92	Б.Ч.

Марка пространственного каркаса	Поз.	Марка арматурного изделия	Кол.	Масса, кг		Обозначение документа
				I шт.	Всего	
КПI80	9	ØI2AI L = I30	8	0,II	0,88	Б.Ч.
	I0	Ø8AI L = 500	2	0,20	0,4	Б.Ч.
	II	Ø32АШ L = I0350	4	65,3	26I,2	Б.Ч.
	I2	XM2	30	0,55	I6,50	В. 2-I4
				Итого:	429,3	
КПI8I	I	C2	I5	2,9	43,5	В. 2-I4
	2	C7	2	4,3	8,6	В. 2-I4
	3	C9	2	0,7	I,4	В. 2-I4
	4	МН4	2	34,8	69,6	В. 2-I4
	5	МН8	2	II,9	23,8	В. 2-I4
	6	Ø36АШ L = 720	4	5,75	23,0	Б.Ч.
	7	ØIOAI L = 380	4	0,23	0,92	Б.Ч.
	8	Ø8AI L = 500	2	0,20	0,4	Б.Ч.
	9	Ø36АШ L = I0350	4	82,7	330,8	Б.Ч.
	I0	XM3	30	0,88	26,40	В. 2-I4
				Итого:	527,8	
КПI82	I	C2	I5	2,9	43,5	В. 2-I4
	2	C8	2	5,0	I0,0	В. 2-I4
	3	C9	2	0,7	I,4	В. 2-I4
	4	МН4	2	34,8	69,6	В. 2-I4
	5	МН8	2	II,9	23,8	В. 2-I4
	6	Ø36АШ L = 720	4	5,75	23,0	Б.Ч.
	7	Ø30AI L = 380	4	0,23	0,92	Б.Ч.
	8	ØI2AI L = I30	2	0,II	0,22	Б.Ч.
	9	Ø40АШ L = I0350	4	I02,0	408,0	Б.Ч.
	I0	XM3	30	0,88	26,40	В. 2-I4
				Итого:	607,0	

I.020.I-2с/89 В. 2-6 ч.2

Взам. инв. №

Подпись и дата

Инв. № подл.

КП183

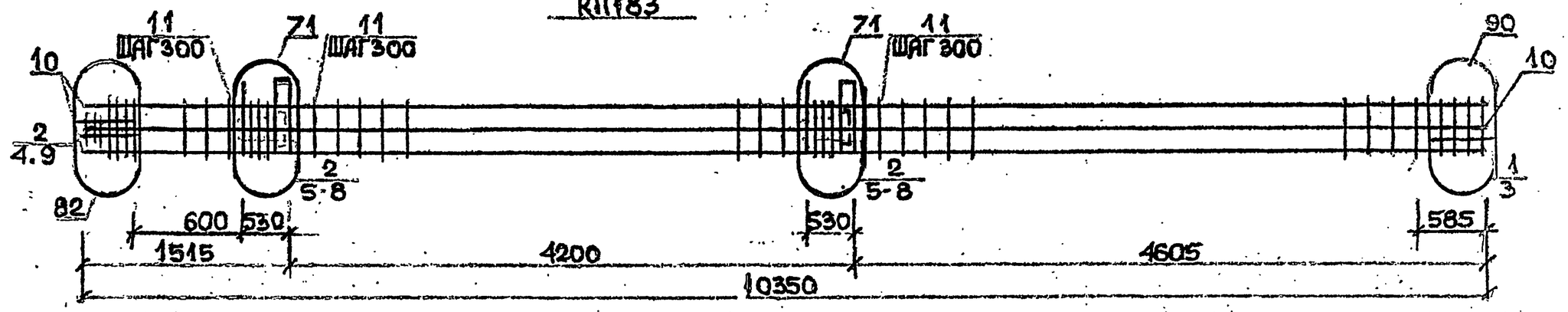

КП184

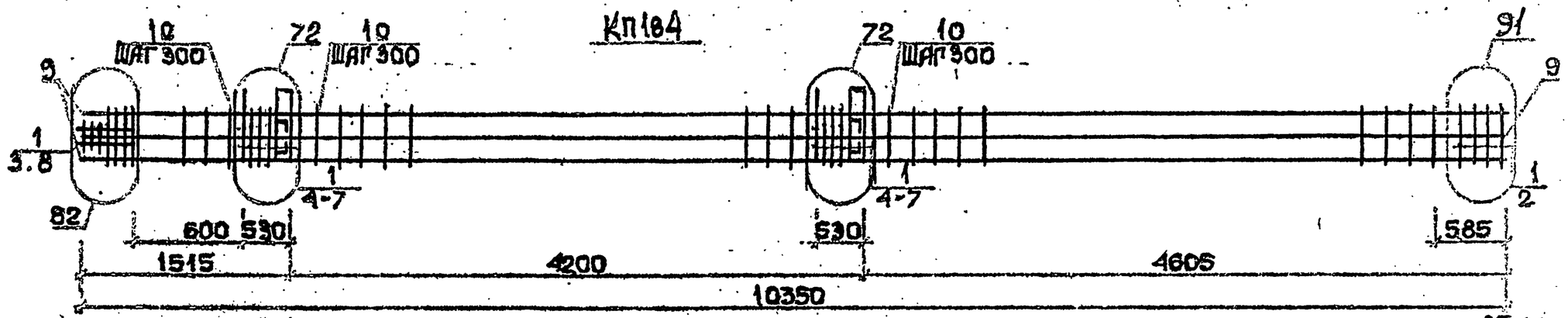

КП185...КП187

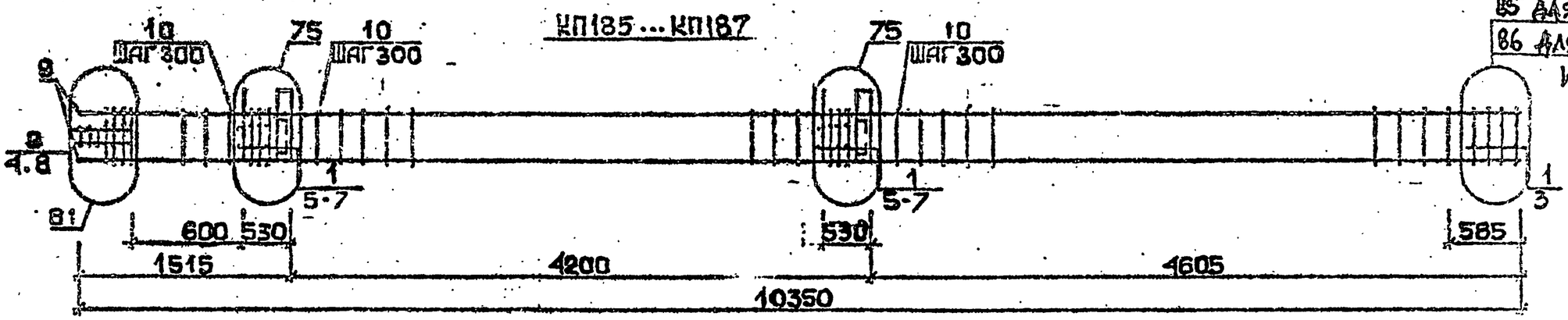

85 для КП185
86 для КП186
и КП187

Арматура класса AI и AIII по ГОСТ 5781-82*
Детали см. 1.020.1-2с/89 В.2-13
Спецификацию см. лист 2

Разраб.	Мансурадзе		
Провер.	Чебанава		
ГИП	Бусковадзе		
Н. контр.	Бусковадзе		

1.020.1-2с/89 2-6 КВ9

Каркас пространственный КП183...КП187

Стадия	Лист	Листов
Р	1	2

ТбилЗНИИЭП

Инв.№подл. | Подп. и дата | Взам.инв.№

Формат А3

Марка пространственного каркаса	Поз.	Марка арматурного изделия	Кол.	Масса, кг		Обозначение документа
				1 шт.	Всего	
КШ83	1	С1	2	1,8	3,6	В. 2-14
	2	С2	13	2,9	37,7	В. 2-14
	3	С6	2	3,7	7,4	В. 2-14
	4	С9	2	0,70	1,4	В. 2-14
	5	МН4	2	34,8	69,6	В. 2-14
	6	МН9	2	17,3	34,6	В. 2-14
	7	Ø32АШ L = 720	4	4,54	18,16	Б.Ч.
	8	Ø10АI L = 380	4	0,23	0,92	Б.Ч.
	9	Ø8АI L = 500	2	0,20	0,4	Б.Ч.
	10	Ø32АШ L = 10350	8	65,3	522,4	Б.Ч.
	11	ХМ2	30	0,55	16,50	В. 2-14
				Итого:	712,3	
КШ84	1	С2	15	2,9	43,5	В. 2-14
	2	С7	2	4,3	8,6	В. 2-14
	3	С9	2	0,64	1,34	В. 2-14
	4	МН4	2	34,8	69,6	В. 2-14
	5	МН10	2	20,8	41,6	В. 2-14
	6	Ø36АШ L = 720	4	5,75	23,0	Б.Ч.
	7	Ø10АШ L = 380	4	0,23	0,92	Б.Ч.
	8	Ø8АI L = 500	2	0,20	0,4	Б.Ч.
	9	Ø36АШ L = 10350	8	82,7	661,6	Б.Ч.
	10	ХМ3	30	0,88	26,40	В. 2-14
				Итого:	876,2	
КШ85	1	С1	12	1,8	21,6	В. 2-14
	2	С2	3	2,9	8,7	В. 2-14
	3	С4	2	2,2	4,4	В. 2-14
	4	С9	2	0,7	1,4	В. 2-14
	5	МН5	2	27,6	55,2	В. 2-14
	6	МН7	4	9,7	38,8	В. 2-14
	7	Ø12АI L = 130	8	0,11	0,88	Б.Ч.
	8	Ø8АI L = 500	2	0,20	0,4	Б.Ч.
	9	Ø20АШ L = 10350	4	25,5	102,0	Б.Ч.
	10	ХМ1	30	0,55	16,50	В. 2-14
				Итого:	251,0	

Марка пространственного каркаса	Поз.	Марка арматурного изделия	Кол.	Масса, кг		Обозначение документа
				1 шт.	Всего	
КШ86	1	С1	12	1,8	21,6	В. 2-14
	2	С2	3	2,9	8,7	В. 2-14
	3	С5	2	3,1	6,2	В. 2-14
	4	С9	2	0,7	1,4	В. 2-14
	5	МН5	2	27,6	55,2	В. 2-14
	6	МН7	4	9,7	38,8	В. 2-14
	7	Ø12АI L = 130	8	0,11	0,88	Б.Ч.
	8	Ø8АI L = 500	2	0,20	0,4	Б.Ч.
	9	Ø25АШ L = 10350	4	39,9	159,6	Б.Ч.
	10	ХМ1	30	0,55	16,50	В. 2-14
				Итого:	310,1	
КШ87	1	С1	12	1,8	21,6	В. 2-14
	2	С2	3	2,9	8,7	В. 2-14
	3	С5	2	3,1	6,2	В. 2-14
	4	С9	2	0,7	1,4	В. 2-14
	5	МН5	2	27,6	55,2	В. 2-14
	6	МН7	4	9,7	38,8	В. 2-14
	7	Ø12АI L = 130	8	0,11	0,88	Б.Ч.
	8	Ø8АI L = 500	2	0,20	0,4	Б.Ч.
	9	Ø28АШ L = 10350	4	50,0	200,0	Б.Ч.
	10	ХМ2	30	0,55	16,50	В. 2-14
				Итого:	350,0	

КП188

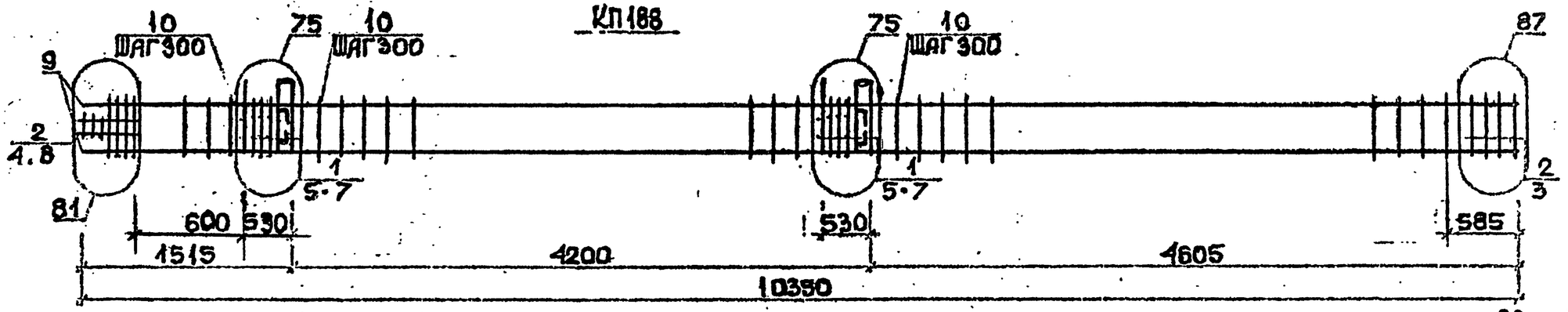

КП189, КП190

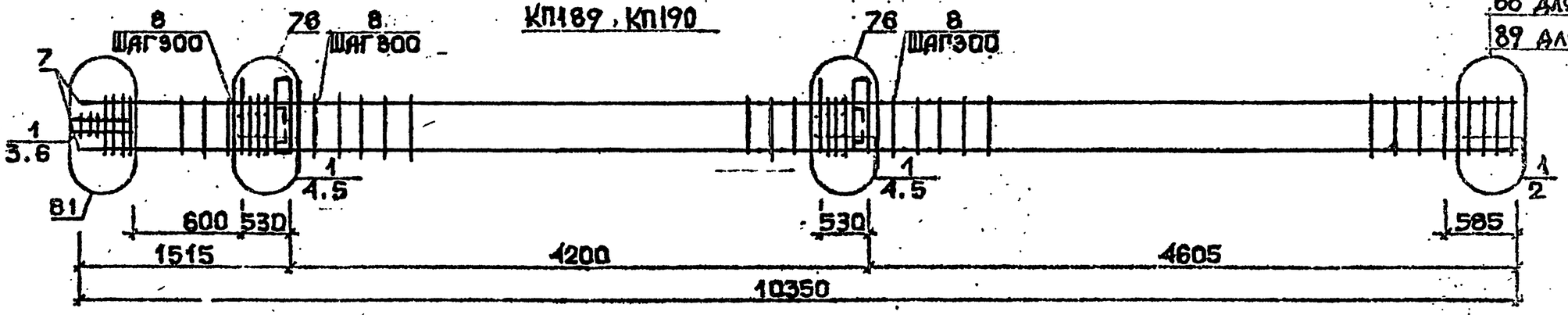

КП191

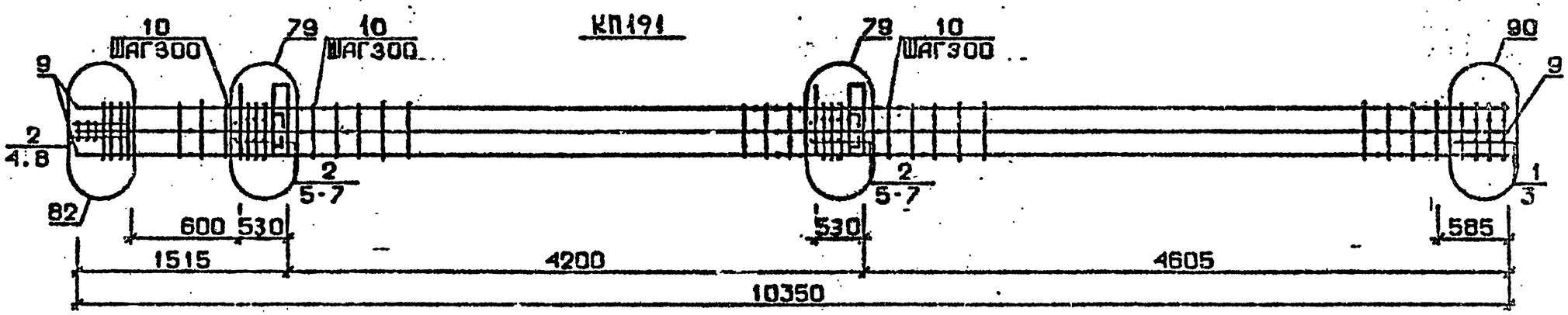

Арматура класса AI и AIII по ГОСТ 5781-82*
Детали см. I.020.1-2с/89 В.2-13
Спецификации см.лист 2

Разраб.	Чанкветадзе		
Провер.	Буксиладзе		
ГИП	Буксиладзе		
Н.контр	Буксиладзе		

1.020.1-2с/89 2-6 К90

Каркас пространственный КП188...КП191

Стадия	Лист	Листов
Р	1	2

ТбилЗНИИЭП

ФОРМАТ А3

Инв.№подл. | Подп. и дата | Взам.инв.№

I.020.I-2с/89 В. 2-6 Ч.2

Марка пространственного каркаса	Поз.	Марка арматурного изделия	Кол.	Масса, кг		Обозначение документа
				1 шт.	Всего	
КП188	1	С1	10	1,8	18,0	В. 2-14
	2	С2	5	2,9	14,5	В. 2-14
	3	С6	2	3,7	7,4	В. 2-14
	4	С9	2	0,7	1,4	В. 2-14
	5	МН5	2	27,6	55,2	В. 2-14
	6	МН7	4	9,7	38,8	В. 2-14
	7	Ø12АI L = 130	8	0,11	0,88	Б.Ч.
	8	Ø8АI L = 500	2	0,20	0,4	Б.Ч.
	9	Ø32АIII L = 10350	4	65,3	261,2	Б.Ч.
	10	ХМ2	30	0,55	16,50	В. 2-14
				Итого:	414,4	
КП189	1	С2	15	2,9	43,5	В. 2-14
	2	С7	2	4,3	8,6	В. 2-14
	3	С9	2	0,7	1,4	В. 2-14
	4	МН5	2	27,6	55,2	В. 2-14
	5	МН8	4	11,9	47,6	В. 2-14
	6	Ø8АI L = 500	2	0,20	0,4	Б.Ч.
	7	Ø36АIII L = 10350	4	82,7	330,8	Б.Ч.
	8	ХМ3	30	0,88	26,40	В. 2-14
				Итого:	513,8	
КП190	1	С2	15	2,9	43,5	В. 2-14
	2	С8	2	5,0	10,0	В. 2-14
	3	С9	2	0,7	1,4	В. 2-14
	4	МН5	2	27,6	55,2	В. 2-14
	5	МН8	4	11,9	47,6	В. 2-14
	6	Ø8АI L = 500	2	0,20	0,4	Б.Ч.
	7	Ø40АIII L = 10350	4	102,0	408,0	Б.Ч.
	8	ХМ3	30	0,88	26,40	
				Итого:	592,1	

Марка пространственного каркаса	Поз.	Марка арматурного изделия	Кол.	Масса, кг		Обозначение документа
				1 шт.	Всего	
КП191	1	С1	2	1,8	3,6	В. 2-14
	2	С2	13	2,9	37,7	В. 2-14
	3	С6	2	3,7	7,4	В. 2-14
	4	С9	2	0,7	1,4	В. 2-14
	5	МН5	2	27,6	55,2	В. 2-14
	6	МН8	2	11,9	23,8	В. 2-14
	7	МН9	2	17,3	34,6	В. 2-14
	8	Ø8АI L = 500	2	0,20	0,4	Б.Ч.
	9	Ø32АIII L = 10350	8	65,3	522,4	Б.Ч.
	10	ХМ2	30	0,55	16,50	В. 2-14
				Итого:	703,0	

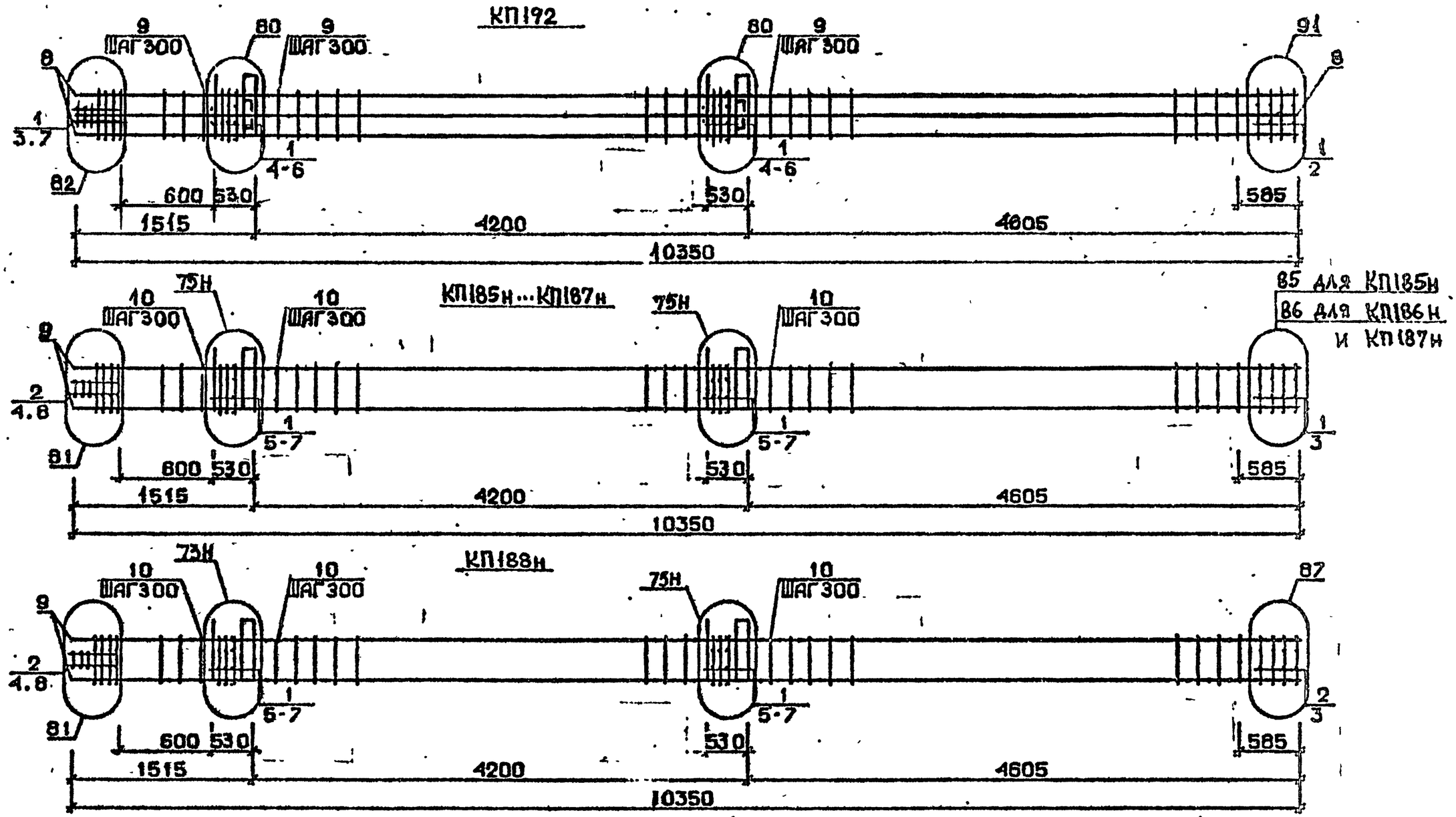

Арматура класса АI и АШ по ГОСТ 5781-82*
Детали см. I.020.I-2с/89 В.2-I3
Спецификацию см.лист 2

РАЗРАБ.	ЧАНКВЕТАДЗЕ		1.020.1-2с/89 2-6 К 91
ПРОВЕР.	ЧКВАНАВА		
ГИП	БУСКИВАДЗЕ		КАРКАС ПРОСТРАНСТВЕННЫЙ КП192 КП185н ...КП188н
Н КОНТР.	БУСКИВАДЗЕ		

Стадия	Лист	Листов
Р	1	2

ТбилЗНИИЭП

ФОРМАТ А3

25507-02 81

I.020.I-2с/89 В. 2-6 ч.2

ИНВ.№ ПОДЛ. | ПОДП. И ДАТА | ВЗАМ.ИНВ.№

Марка пространственного каркаса	Поз.	Марка арматурного изделия	Кол.	Масса, кг		Обозначение документа
				I шт.	Всего	
КПI92	I	С2	I5	2,9	43,5	В. 2-I4
	2	С7	2	4,3	8,6	В. 2-I4
	3	С9	2	0,7	I,4	В. 2-I4
	4	МН5	2	27,6	55,2	В. 2-I4
	5	МН8	2	II,9	23,8	В. 2-I4
	6	МНI0	2	20,8	4I,6	В. 2-I4
	7	Ø8AI L = 500	2	0,20	0,4	Б.Ч.
	8	Ø36AIII L = I0350	8	82,7	66I,6	Б.Ч.
	9	ХМ3	30	0,88	26,40	В. 2-I4
				Итого:	862,0	
КПI85н	I	СI	I2	I,8	2I,6	В. 2-I4
	2	С2	3	2,9	8,7	В. 2-I4
	3	С4	2	2,2	4,4	В. 2-I4
	4	С9	2	0,7	I,4	В. 2-I4
	5	МН5н	2	27,6	55,2	В. 2-I4
	6	МН7	4	9,7	38,8	В. 2-I4
	7	Ø I2AI L = I30	8	0,II	0,88	Б.Ч.
	8	Ø8AI L = 500	2	0,20	0,4	Б.Ч.
	9	Ø20AIII L = I0350	4	25,5	I02,0	Б.Ч.
	I0	ХМI	30	0,55	I6,50	В. 2-I4
				Итого:	25I,0	
КПI86н	I	СI	I2	I,8	2I,6	В. 2-I4
	2	С2	3	2,9	8,7	В. 2-I4
	3	С5	2	3,I	6,2	В. 2-I4
	4	С9	2	0,7	I,4	В. 2-I4
	5	МН5н	2	27,6	55,2	В. 2-I4
	6	МН7	4	9,7	38,8	В. 2-I4
	7	Ø I2AI L = I30	8	0,II	0,88	Б.Ч.
	8	Ø8AI L = 500	2	0,20	0,4	Б.Ч.
	9	Ø25AIII L = I0350	4	39,9	I59,6	Б.Ч.
	I0	ХМ2	30	0,55	I6,50	В. 2-I4
				Итого:	3I0,I	

Марка пространственного каркаса	Поз.	Марка арматурного изделия	Кол.	Масса, кг		Обозначение документа
				I шт.	Всего	
КПI87н	I	СI	I2	I,8	2I,6	В. 2-I4
	2	С2	3	2,9	8,7	В. 2-I4
	3	С5	2	3,I	6,2	В. 2-I4
	4	С9	2	0,7	I,4	В. 2-I4
	5	МН5н	2	27,6	55,2	В. 2-I4
	6	МН7	4	9,7	38,8	В. 2-I4
	7	Ø I2AI L = I30	8	0,II	0,88	Б.Ч.
	8	Ø8AI L = 500	2	0,20	0,4	Б.Ч.
	9	Ø28AIII L = I0350	4	50,0	200,0	Б.Ч.
	I0	ХМ2	30	0,55	I6,50	В. 2-I4
				Итого:	350,0	
КПI88н	I	СI	I0	I,8	I8,0	В. 2-I4
	2	С2	5	2,9	I4,5	В. 2-I4
	3	С6	2	3,7	7,4	В. 2-I4
	4	С9	2	0,7	I,4	В. 2-I4
	5	МН5н	2	27,6	55,2	В. 2-I4
	6	МН7	4	9,7	38,8	В. 2-I4
	7	Ø I2AI L = I30	8	0,II	0,88	Б.Ч.
	8	Ø8AI L = 500	2	0,20	0,4	Б.Ч.
	9	Ø32AIII L = I0350	4	65,3	26I,2	Б.Ч.
	I0	ХМ2	30	0,55	I6,50	В. 2-I4
				Итого:	4I4,4	

I.020.I-2с/89 В. 2-6 ч.2

Инв. № подл. | Подпись и дата | Взам. инв. №

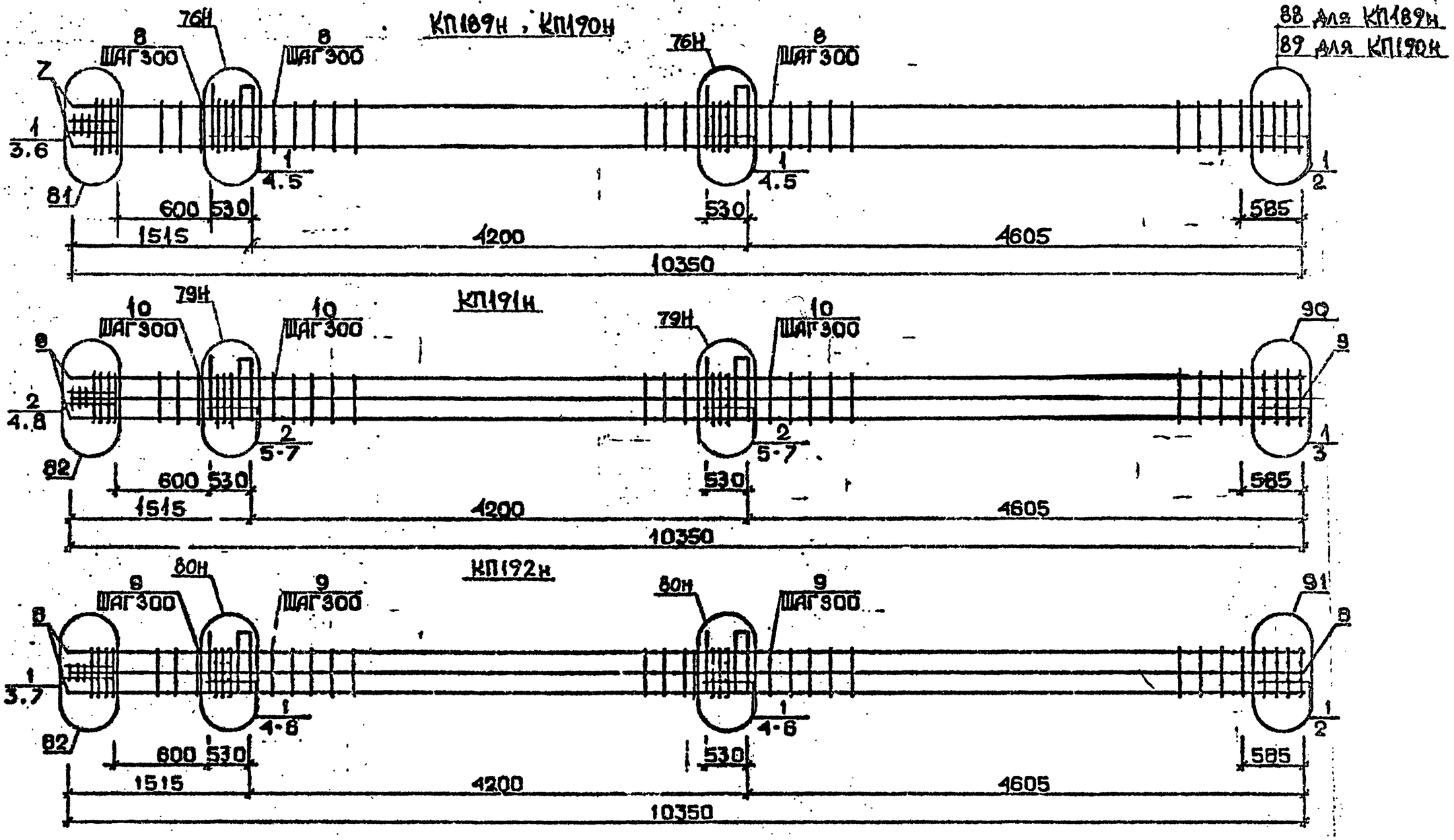

Арматура класса AI и AШ по ГОСТ 5781-32*
Детали см. I.020.I-2с/89 В.2-I3
Спецификацию см. лист 2

Разраб.	Чанкветадзе		1.020.1-2с/89 2-6 К92
Провер.	Чкванава		
ГИП	Бускивадзе		Каркас пространственный КП189н...КП192н
Н.контр.	Бускивадзе		

Стадия	Лист	Листов
Р	1	2

ТбилЗНИИЭП

Формат А3

25504-02 83

I.020.I-2с/89 В. 2-6 ч.2

Инв.№ подл. | Подп. и дата | Взам. инв.№

Марка пространственного каркаса	Поз.	Марка арматурного изделия	Кол.	Масса, кг		Обозначение документа
				1 шт.	Всего	
КПП89н	1	С2	15	2,9	43,5	В. 2-14
	2	С7	2	4,3	8,6	В. 2-14
	3	С9	2	0,7	1,4	В. 2-14
	4	МН5н	2	27,6	55,2	В. 2-14
	5	МН8	4	11,9	47,6	В. 2-14
	6	Ø8АI L = 500	2	0,20	0,4	Б.Ч.
	7	Ø36АШ L = 10350	4	82,7	330,8	Б.Ч.
	8	ХМ3	30	0,88	26,40	В. 2-14
				Итого:		
КПП90н	1	С2	15	2,9	43,5	В. 2-14
	2	С8	2	5,0	10,0	В. 2-14
	3	С9	2	0,7	1,4	В. 2-14
	4	МН5н	2	27,6	55,2	В. 2-14
	5	МН8	4	11,9	47,6	В. 2-14
	6	Ø8АI L = 500	2	0,20	0,4	Б.Ч.
	7	Ø40АШ L = 10350	4	102,0	408,0	Б.Ч.
	8	ХМ3	30	0,88	26,40	В. 2-14
				Итого:		
КПП91н	1	С1	2	1,8	3,6	В. 2-14
	2	С2	13	2,9	37,7	В. 2-14
	3	С6	2	3,7	7,4	В. 2-14
	4	С9	2	0,7	1,4	В. 2-14
	5	МН5н	2	27,6	55,2	В. 2-14
	6	МН8	2	11,9	23,8	В. 2-14
	7	МН9	2	17,3	34,6	В. 2-14
	8	Ø8АI L = 500	2	0,20	0,4	Б.Ч.
	9	Ø32АШ L = 10350	8	65,3	522,4	Б.Ч.
	10	ХМ2	30	0,55	16,50	В. 2-14
				Итого:		

Марка пространственного каркаса	Поз.	Марка арматурного изделия	Кол.	Масса, кг		Обозначение документа
				1 шт.	Всего	
КПП92н	1	С2	15	2,9	43,5	В. 2-14
	2	С7	2	4,3	8,6	В. 2-14
	3	С9	2	0,7	1,4	В. 2-14
	4	МН5н	2	27,6	55,2	В. 2-14
	5	МН8	2	11,9	23,8	В. 2-14
	6	МН10	2	20,8	41,6	В. 2-14
	7	Ø8АI L = 500	2	0,20	0,4	Б.Ч.
	8	Ø36АШ L = 10350	8	82,7	661,6	Б.Ч.
	9	ХМ3	30	0,88	26,40	В. 2-14
				Итого:		