ТИПОВЫЕ КОНСТРУКЦИИ, ИЗДЕЛИЯ И УЗЛЫ ЗДАНИЙ И СООРУЖЕНИЙ

СЕРИЯ 1.020.1-2с/89

КОНСТРУКЦИИ КАРКАСА МЕЖВИДОВОГО ПРИМЕНЕНИЯ МНОГОЭТАЖНЫХ ОБЩЕСТВЕННЫХ ЗДАНИЙ, ПРОИЗВОДСТВЕННЫХ И ВСПОМОГАТЕЛЬНЫХ ЗДАНИЙ ПРОМЫШЛЕННЫХ ПРЕДПРИЯТИЙ ДЛЯ СТРОИТЕЛЬСТВА В РАЙОНАХ СЕЙСМИЧНОСТЬЮ 7,8 И 9 БАЛЛОВ И В НЕСЕЙСМИЧЕСКИХ РАЙОНАХ, С ИЗГОТОВЛЕНИЕМ ИЗДЕЛИЙ КАРКАСА В ЕДИНЫХ ОПАЛУБОЧНЫХ ФОРМАХ

ВЫПУСК 2-4

КОЛОННЫ СЕЧЕНИЕМ 400Х400 ММ ДЛЯ ЗДАНИЙ С ВЫСОТАМИ ЭТАЖЕЙ 3,6 И 3,6 (4,8) М
ПРОСТРАНСТВЕННЫЕ КАРКАСЫ
РАБОЧИЕ ЧЕРТЕЖИ

ЧАСТЬ 1
ДЛЯ РАЙОНОВ СЕЙСМИЧНОСТЬЮ 7,8 И 9 БАЛЛОВ

1962-14

СЕРИЯ 1.020.1-2с/89

КОНСТРУКЦИИ КАРКАСА МЕЖВИДОВОГО ПРИМЕНЕНИЯ МНОГОЭТАЖНЫХ ОБЩЕСТВЕННЫХ ЗДАНИЙ, ПРОИЗВОДСТВЕННЫХ И ВСПОМОГАТЕЛЬНЫХ ЗДАНИЙ ПРОМЫШЛЕННЫХ ПРЕДПРИЯТИЙ ДЛЯ СТРОИТЕЛЬСТВА В РАЙОНАХ СЕЙСМИЧНОСТЬЮ 7,8 И 9 БАЛЛОВ И В НЕСЕЙСМИЧЕСКИХ РАЙОНАХ, С ИЗГОТОВЛЕНИЕМ ИЗДЕЛИЙ КАРКАСА В ЕДИНЫХ ОПАЛУБОЧНЫХ ФОРМАХ

ВЫПУСК 2-4

КОЛОННЫ СЕЧЕНИЕМ 400Х400 ММ ДЛЯ ЗДАНИЙ С ВЫСОТАМИ ЭТАЖЕЙ 3,6 И 3,6 (4,8

ПРОСТРАНСТВЕННЫЕ КАРКАСЫ

РАБОЧИЕ ЧЕРТЕЖИ

ЧАСТЬ 1

ДЛЯ РАЙОНОВ СЕЙСМИЧНОСТЬЮ 7,8 И 9 БАЛЛОВ

РАЗРАБОТАНЫ ТБИЛЗНИИЭП

ДИРЕКТОР ИНСТИТУТА Н.А.ЭДИШЕРАШВИЛИ

ГЛ.КОНСТРУКТОР ИНСТ. А.Г.ЧИКОБАВА

НАЧАЛЬНИК ОТДЕЛА Г.В.ТУРМАНИДЗЕ

ГЛ.ИНЖ.ПРОЕКТА Н.А.КАПАНАДЗЕ

ПРИ УЧАСТИИ НИИЖБ ГОССТРОЯ СССР

СОГЛАСОВАНО С ЦНИИСК им.В.А.КУЧЕРЕНКО

ЗАМ.ДИРЕКТОРА О.О.АНДРЕЕВ

ЗАВ.ЛАБ.СЕЙСМОСТОЙКИХ КОНСТРУКЦИЙ ЗДАНИЙ А.В.ЧЕРКАШИН

СТ.НАУЧНЫЙ СОТР. С.А.МИНАКОВ

УТВЕРЖДЕНЫ ГОСКОМАРХИТЕКТУРЫ, ПРИКАЗ от 25.12.1989 г №244

ВВЕДЕНЫ В ДЕЙСТВИЕ с 01.07.1990 ТБИЛЗНИИЭП, приказ №174 от 27

1962-14 2

Обозначение	Наименование	Стр.
I.020.I-2с/89. 2-4	Содержание	2
ТТ	Техническое описание	4
КI	Каркас пространственный КП1с...КП6с	6
К2	Каркас пространственный КП7с...КП12с	7
К3	Каркас пространственный КП13с...КП18с	9
К4	Каркас пространственный КП19с...КП24с	10
К5	Каркас пространственный КП25с...КП30с	12
К6	Каркас пространственный КП31с...КП33с	13
К7	Каркас пространственный КП27сн...КП31сн	14
К8	Каркас пространственный КП32сн...КП33сн	16
К9	Каркас пространственный КП34с...КП40с	17
К10	Каркас пространственный КП41с...КП47с	18
КII	Каркас пространственный КП48с...КП53с	20
К12	Каркас пространственный КП54с...КП57с	21
К13	Каркас пространственный КП58с...КП64с	23
К14	Каркас пространственный КП65с...КП71с	24
К15	Каркас пространственный КП72с, КП73с, КП66сн...КП69сн	26
К16	Каркас пространственный КП70сн...КП73сн	27
К17	Каркас пространственный КП74с...КП80с	29
К18	Каркас пространственный КП81с...КП85с	30
К19	Каркас пространственный КП86с...КП89с	32
К20	Каркас пространственный КП90с...КП92с, КП90сн...КП92сн	33
К2I	Каркас пространственный КП93с...КП98с	35
К22	Каркас пространственный КП99с...КП104с	36
К23	Каркас пространственный КП105с...КП108с	38
К24	Каркас пространственный КП109с...КП113с	39
К25	Каркас пространственный КП114с...КП117с	41
К26	Каркас пространственный КП118с...КП123с	42
К27	Каркас пространственный КП124с...КП128с	44
К28	Каркас пространственный КП129с...КП132с	45
К29	Каркас пространственный КП133с, КП126сн...КП129сн	47
К30	Каркас пространственный КП130сн...КП133сн	48
К3I	Каркас пространственный КП134с...КП140с	50
К32	Каркас пространственный КП141с...КП145с	52
К33	Каркас пространственный КП146с...КП150с	54
К34	Каркас пространственный КП151с...КП155с	56
I.020.I-2с/89. 2-4 К35	Каркас пространственный КП156с,КП152сн...КП154сн	58
К36	Каркас пространственный КП155сн,КП156сн	60
К37	Каркас пространственный КП157с...КП162с	62
К38	Каркас пространственный КП163с...КП168с	64
К39	Каркас пространственный КП169с...КП173с	66
К40	Каркас пространственный КП174с...КП179с	68
К4I	Каркас пространственный КП180с...КП185с	70
К42	Каркас пространственный КП186с...КП188с	72
К43	Каркас пространственный КП183сн...КП186сн	74
К44	Каркас пространственный КП187сн,КП188с	76
К45	Каркас пространственный КП189с...КП194с	78
К46	Каркас пространственный КП195с...КП200с	80
К47	Каркас пространственный КП201с...КП206с	82
К48	Каркас пространственный КП207с...КП212с	84
К49	Каркас пространственный КП213с...КП218с	86
К50	Каркас пространственный КП219с...КП221с	88
К5I	Каркас пространственный КП215сн...КП219сн	90
К52	Каркас пространственный КП220сн...КП221сн	92
К53	Каркас пространственный КП222с...КП228с	94
К54	Каркас пространственный КП229с...КП235с	96
К55	Каркас пространственный КП236с...КП242с	98
К56	Каркас пространственный КП243с...КП249с	100
К57	Каркас пространственный КП250с...КП254с	102
К58	Каркас пространственный КП255с...КП258с	104
К59	Каркас пространственный КП250сн, КП256сн	106
К60	Каркас пространственный КП257сн,КП258сн	108
К6I	Каркас пространственный КП259с...КП264с	110
К62	Каркас пространственный КП265с...КП269с	112
К63	Каркас пространственный КП270с...КП273с	114
К64	Каркас пространственный КП274с...КП279с	116
К65	Каркас пространственный КП280с...КП284с	118

Разраб.	Антив	
Провер.	Бусин	
ГИП	Бусинкявичус	
Н.контр.	Бусинкявичус	

I.020.I-2с/89. 2-4

Содержание

Стадия	Лист	Листов
Р	1	2

ТЕХНИКЭП

1962-14 3

Формат А2

Обозначение	Наименование	Стр.
I.020.I-2с/89, 2-4 К66	Каркас пространственный КП285с...КП288с	120
К67	Каркас пространственный КП289с...КП294с	122
К68	Каркас пространственный КП295с,КП289сн... ...КП291сн	124
К69	Каркас пространственный КП292сн...КП295сн	126
К70	Каркас пространственный КП296с...КП30Iс	128
К7I	Каркас пространственный КП302с...КП306с	130
К72	Каркас пространственный КП307с...КП3I0с	132
К73	Каркас пространственный КП3II с...КП3I6с	134
К74	Каркас пространственный КП3I7с...КП32Iс	136
К75	Каркас пространственный КП322с...КП325с	138
К76	Каркас пространственный КП326с...КП33Iс	140
К77	Каркас пространственный КП332с,КП326сн... ...КП328 сн	142
К78	Каркас пространственный КП329сн...КП332сн	144
К79	Каркас пространственный КП333с...КП338с	146
К80	Каркас пространственный КП339с...КП343с	148
К8I	Каркас пространственный КП344с...КП347с	150
К82	Каркас пространственный КП348с...КП352с	152
К83	Каркас пространственный КП353с...КП356с	154
К84	Каркас пространственный КП357с...КП362с	156
К85	Каркас пространственный КП363с...КП367с	158
К86	Каркас пространственный КП368с...КП37Iс	160
К87	Каркас пространственный КП372с,КП365сн... ...КП368сн	162
К88	Каркас пространственный КП369сн...КП372сн	164
К89	Каркас пространственный КП373с...КП378с	166
К90	Каркас пространственный КП379с...КП383с	168
К9I	Каркас пространственный КП384с...КП387с	170
К92	Каркас пространственный КП388с...КП392с	172
К93	Каркас пространственный КП393с...КП396с	174
К94	Каркас пространственный КП397с...КП402с	176
К95	Каркас пространственный КП403с...КП407с	178
К96	Каркас пространственный КП408с...КП4II с	180
К97	Каркас пространственный КП4I2с,КП405сн... ...КП408сн	182
К98	Каркас пространственный КП409сн...КП4I2сн	184

Обозначение	Наименование	Стр.

I.020.I-2с/89 2-4

ИНВ.№ПОДЛ. | ПОДП. И ДАТА | ВЗАМ.ИНВ.№

I. ОБЩАЯ ЧАСТЬ

I.I. Серия I.020.I-2с/89, выпуск 2-4 содержит рабочие чертежи пространственных каркасов для колонн сечением 400х400 мм при высоте этажей 3,6 и 3,6(4,8)м

Выпуск состоит из двух частей:

Часть I содержит рабочие чертежи пространственных каркасов колонн, применяемых для строительства в районах сейсмичностью 7,8 и 9 баллов.

Часть II содержит рабочие чертежи пространственных каркасов колонн, применяемых для строительства в несейсмических районах.

I.2. Рабочие чертежи колонн приведены в выпуске 2-3.

I.3. Детали пространственных каркасов приведены в выпуске 2-I3.

I.4. Арматурные и закладные изделия приведены в выпуске 2-I4.

I.5. Рекомендации по технологии изготовления пространственных каркасов приведены в выпуске 0-3 "Указания по заводской технологии изготовления изделий".

I.6. Изготовление пространственных каркасов должно производится в соответствии с требованиями СНиП 2.03.0I-84 "Бетонные и железобетонные конструкции", СНиП II-23-81* "Стальные конструкции", СНиП 2.03.II-85 "Защита строительных конструкций от коррозии", СНиП 3.03.0I-87 "Несущие и ограждающие конструкции. "Рекомендации по проектированию стальных закладных деталей для железобетонных конструкций", разработанных НИИЖБ Госстроя СССР, ГОСТ I4098-85, ГОСТ I0922-75.

I.7. Класс точности и технологические допуски при изготовлении конструкций должны приниматься в соответствии с требованиями ГОСТ 2I778-8I, ГОСТ 2I779-82, ГОСТ 2I780-83 и ГОСТ I30I5.0-83.

I.8. Указания по применению изделий приведены в выпуске 0-I.

I.9. Перечень выпусков, входящих в состав серия I.020.I-2с/89 приведен в выпуске 0-0.

2. ТЕХНИЧЕСКАЯ ХАРАКТЕРИСТИКА И РЕКОМЕНДАЦИИ ПО ИЗГОТОВЛЕНИЮ АРМАТУРНЫХ КАРКАСОВ

2.I. Пространственные каркасы для колонн следует изготовлять по рабочим чертежам настоящего выпуска.

2.2. Пространственные каркасы собираются из отдельных стержней продольной арматуры в количестве 4 или 8 шт, а также замкнутых хомутов, сеток косвенного армирования и закладных изделий, приведенных в вып. 2-I4.

2.3. Сборку пространственных каркасов колонн рекомендуется производить на механизированных линиях, оснащенных поворотным кондуктором и сварочными клещами, допускающими сварку пересечений арматуры с максимальными диаметрами 40+I4 мм, например, подвесными клещами типа К-243В.

2.4. Для обеспечения заданного расстояния между осями крайних стержней продольной арматуры в пространственном каркасе с отклонениями не более 0,5 диаметра стержня необходимо перед сваркой зафиксировать концы продольных стержней в кондукторе со сменными втулками, внутренний диаметр которых должен быть равен диаметру арматуры с учетом свободного прохода стержня периодического профиля.

2.5. В качестве продольной арматуры колонн принята сталь класса А-III, ГОСТ 578I-82*.

Поперечная арматура каркасов, в виде замкнутых хомутов, принята из горячекатаной арматурной стали класса А-I, ГОСТ 578I-82*.

РАЗРАБ.	ЧКВАНАВА		I.020.I-2с/89.2-4 ТТ	
ПРОВЕРИЛ	БУСКИНДАЗЕ			
ГКП	БУСКИНДАЗЕ			
ГЛ.К.ОТД.	КАКАКАЗЕ		Технические требования	Стадия Р / Лист 1 / Листов 2
ЗАМ.Н.ОТД.	АНДРЕЕВ			ТбилЗНИИЭП
НАЧ.ОТД.	ТЭРМАНИДЗЕ			
Н.КОНТР.	БУСКИНДАЗЕ			

1962-14 5 ФОРМАТ А3

ИНВ.№ПОДЛ. | ПОДП. И ДАТА | ВЗАМ.ИНВ.№

В сетках косвенного армирования применяется горячекатаная арматурная сталь класса А-Ш ГОСТ 5781-82*.

2.6. Сварку пересечений арматурных стержней в пространственных каркасах рекомендуется выполнять контактно-точечным способом. Однако, при отсутствии оборудования могут быть разработаны конструктивно-технологические варианты пространственных каркасов, изготавливаемых с применением дуговой сварки.

2.7. Качество сварных соединений арматуры должно отвечать требованиям ГОСТ 10922-75 и ГОСТ 14098-85.

2.8. В случае отсутствия необходимого стандартного оборудования для сварки крестообразных соединений арматуры диаметрами до 36 мм или невозможности обеспечения нормируемой прочности соединений в закладных изделиях типов МН6÷МН10 необходимо взамен этих изделий применять закладные изделия МН19÷МН23 соответственно. При этом детали установки МН19÷МН23 в объемных каркасах приведены в вып.2-13.

Контроль качества и испытания крестообразных соединений производить согласно положений "Рекомендаций по технологии сварки крестообразных и тавровых одиночных и спаренных стержней арматуры железобетонных конструкций", г.Москва 1975г., утвержденных директором НИИЖБ 21 октября 1974 г.

2.9. Отклонения размеров арматуры и отдельных стержней, а также отклонения в размерах ячеек сварных сеток и в расстояниях между отдельными стержнями пространственных каркасов не должны превышать величин, допускаемых ГОСТ 10922-75.

2.10. Порядок сборки пространственного каркаса колонн следующий:

1) устанавливаются пакеты замкнутых хомутов и сеток косвенного армирования и закладные изделия типа МН11-МН14 между планшайбами поворотного кондуктора;

2) протягиваются стержни продольной арматуры и фиксируются в зажимах кондуктора;

3) распределяются хомуты и сетки по длине каркаса в каждом пролете колонн с соблюдением проектного шага поперечной арматуры; устанавливаются закладные изделия типа МН11-МН14 в строго определенном месте;

4) производится контактная точечная сварка всех пересечений продольной арматуры, хомутов и сеток, изделия закладные МН11-МН14 привариваются непосредственно или с помощью коротыша к продольным стержням электродуговой сваркой;

5) устанавливаются дополнительные закладные изделия (для крепления стен, диафрагм жесткости и др.) и закрепляются в соответствии с деталями армирования, приведенными в вып.2-13.

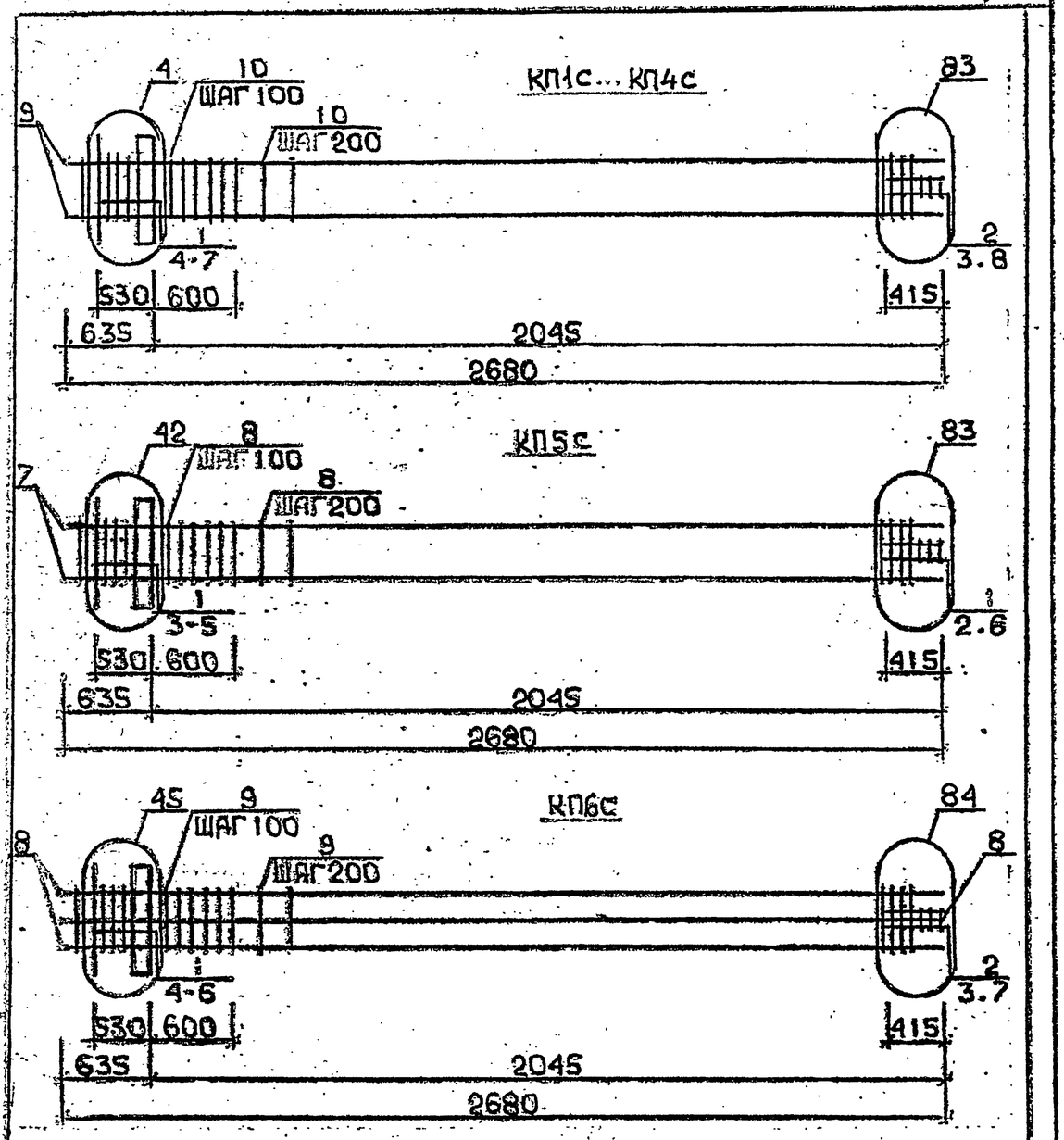

Арматура класса АI и АIII по ГОСТ 5781-82*
Детали см. I.020.I-2с/89 В.2-I3
Спецификацию см. лист 2

Марка пространственного каркаса	Поз.	Марка арматурного изделия	Кол.	Масса, кг I шт.	Масса, кг Всего	Обозначение документа
КП1с	I	CI	5	I,8	9,0	В. 2-I4
	2	C2	3	2,9	8,7	В. 2-I4
	3	C9	2	0,7	I,4	В. 2-I4
	4	MHI	I	25,60	25,60	В. 2-I4
	5	Ø28AIII L = 720	2	3,48	6,96	Б.Ч.
	6	ØI0AI L = 380	2	0,23	0,46	Б.Ч.
	7	ØI2AI L = I30	4	0,II	0,44	Б.Ч.
	8	Ø8AI L = 500	2	0,20	0,40	Б.Ч.
	9	Ø20AIII L = 2680	4	6,6I	26,44	Б.Ч.
	I0	XMI	I0	0,55	5,5	В. 2-I4
				Итого:	84,90	
КП2с	I	CI	5	I,8	9,0	В. 2-I4
	2	C2	3	2,9	8,7	В. 2-I4
	3	C9	2	0,7	I,4	В. 2-I4
	4	MHI	I	25,60	25,60	В. 2-I4
	5	Ø28AIII L = 720	2	3,48	6,96	Б.Ч.
	6	ØI0AI L = 380	2	0,23	0,46	Б.Ч.
	7	ØI2AI L = I30	4	0,II	0,44	Б.Ч.
	8	Ø8AI L = 500	2	0,20	0,40	Б.Ч.
	9	Ø25AIII L = 2680	4	I0,3	4I,2	Б.Ч.
	I0	XMI	I0	0,55	5,5	В. 2-I4
				Итого:	99,66	
КП3с	I	CI	5	I,8	9,0	В. 2-I4
	2	C2	3	2,9	8,7	В. 2-I4
	3	C9	2	0,7	I,4	В. 2-I4
	4	MHI	I	25,60	25,60	В. 2-I4
	5	Ø28AIII L = 720	2	3,48	6,96	Б.Ч.
	6	ØI0AI L = 380	2	0,23	0,46	Б.Ч.
	7	ØI2AI L = I30	4	0,II	0,44	Б.Ч.
	8	Ø8AI L = 500	2	0,20	0.40	Б.Ч.
	9	Ø28AIII L = 2680	4	I3,0	52,0	Б.Ч.
	I0	XM2	I0	0,55	5,5	В. 2-I4
				Итого:	II0,46	

Продолжение спецификации см. лист 3

Разраб.	Цавшавадзе	
Провер.	Барбакадзе	
ГИП	Бусиашвили	
Н. контр.	Бусиашвили	

1.020.1-2с/89. 2-4 К1

КАРКАС ПРОСТРАНСТВЕННЫЙ КП1с ... КП6с

Стадия	Лист	Листов
Р	1	3

ТбилЗНИИЭП

ФОРМАТ А4

1962-14 7

Марка пространственного каркаса	Поз.	Марка арматурного изделия	Кол.	Масса, кг I шт.	Масса, кг Всего	Обозначение документа
КП4с	I	CI	5	I,8	9,0	В. 2-I4
	2	C2	3	2,9	8,7	В. 2-I4
	3	C9	2	0,7	I,4	В. 2-I4
	4	MHI	I	25,60	25,60	В. 2-I4
	5	Ø28AIII L=720	2	3,48	6,96	Б.Ч.
	6	Ø10AI L=380	2	0,23	0,46	Б.Ч.
	7	Ø12AI L=I30	4	0,II	0,44	Б.Ч.
	8	Ø8AI L=500	2	0,20	0,40	Б.Ч.
	9	Ø32AIII L=2680	4	I6,9	67,6	Б.Ч.
	I0	XMI	I0	0,55	5,5	В. 2-I4
				Итого:	I26,06	
КП5с	I	C2	8	2,9	23,2	В. 2-I4
	2	C9	2	0,7	I,4	В. 2-I4
	3	MHI	I	25,60	25,60	В. 2-I4
	4	Ø32AIII L=720	2	4,54	9,08	Б.Ч.
	5	Ø10AI L=380	2	0,23	0,46	Б.Ч.
	6	Ø8AI L=500	2	0,20	0,40	Б.Ч.
	7	Ø36AIII L=2680	4	2I,4	85,6	Б.Ч.
	8	XM3	I0	0,88	8,8	В. 2-I4
				Итого:	I54,54	
КП6с	I	CI	5	I,8	9,0	В. 2-I4
	2	C2	3	2,9	8,7	В. 2-I4
	3	C9	2	0,7	I,4	В. 2-I4
	4	MHI	I	25,60	25,60	В. 2-I4
	5	Ø32AIII L=720	2	4,54	9,08	Б.Ч.
	6	Ø10AI L=380	2	0,23	0,46	Б.Ч.
	7	Ø8AI L=500	2	0,20	0,40	Б.Ч.
	8	Ø32AIII L=2680	8	I6,9	I35,2	Б.Ч.
	9	XM2	I0	0,55	5,5	В. 2-I4
				Итого:	I95,58	

Инв. № подл. | Подпись и дата | Взам. инв. №

Формат А4

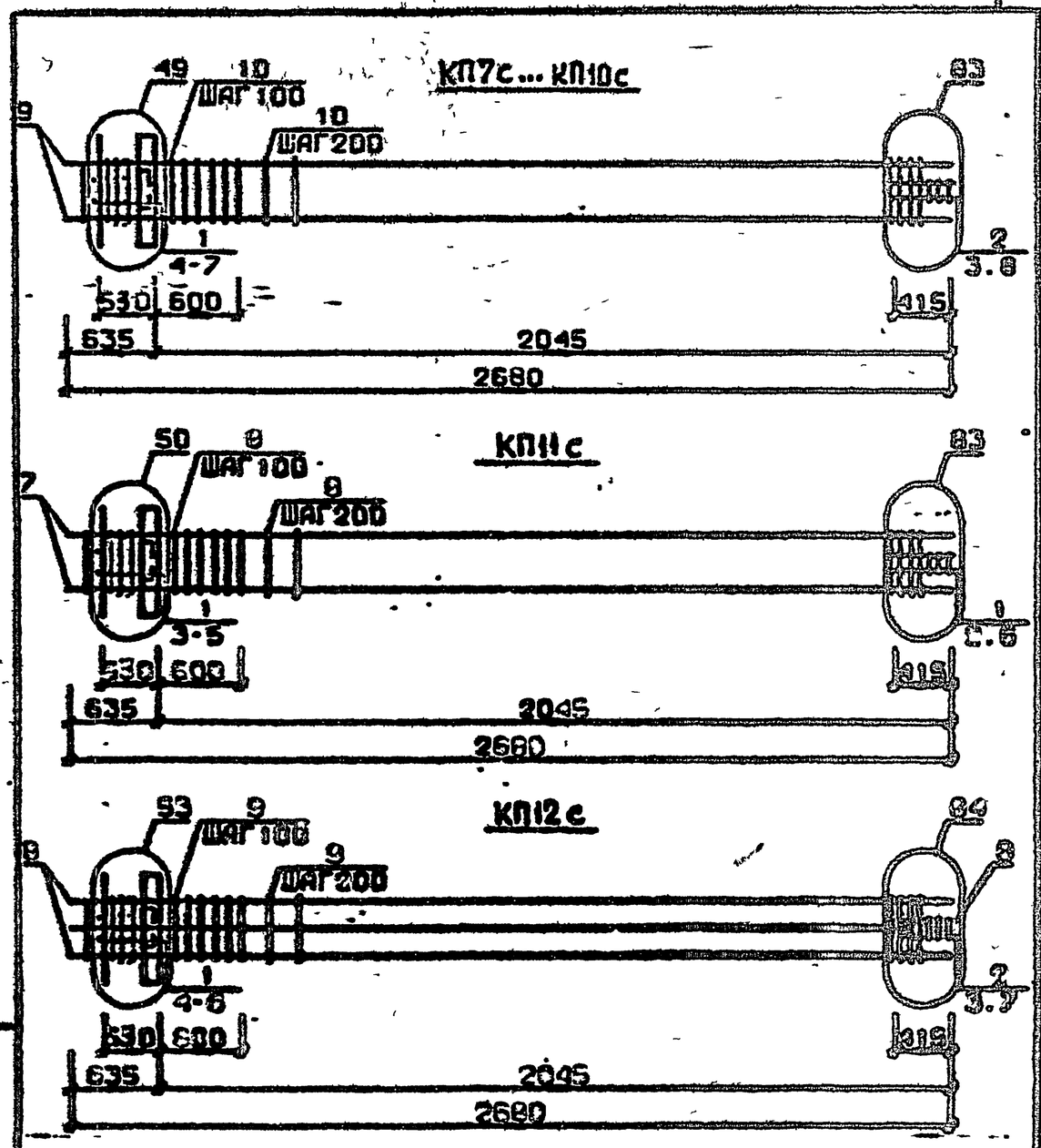

Арматура класса AI и AIII по ГОСТ 5781-82*
Детали см. I.020.I-2с/89 В.2-I3
Спецификацию см. лист 2

Разраб.	Мансурадзе		I.020.I-2с/89. 2-4 К2
Проверил	Барбаканадзе		
ГИП	Бускивадзе		
Н. контр.	Бускивадзе		

Каркас пространственный КП7с...КП12с

Стадия	Лист	Листов
Р	I	3

ТбилЗНИИЭП

Инв. № подл. | Подпись и дата | Взам. инв. №

1962-14 8

Формат А4

Марка пространственного каркаса	Поз.	Марка арматурного изделия	Кол.	Масса, кг I шт.	Масса, кг Всего	Обозначение документа
КП7с	I	CI	4	I,8	7,2	В. 2-I4
	2	C2	3	2,9	8,7	В. 2-I4
	3	C9	2	0,7	I,4	В. 2-I4
	4	MH2	I	40,0	40,0	В. 2-I4
	5	Ø28AIII L = 720	4	3,48	I3,92	Б.Ч.
	6	ØI0AI L = 380	4	0,23	0,92	Б.Ч.
	7	ØI2AI L = I30	4	0,II	0,44	Б.Ч.
	8	Ø8AI L = 500	2	0,20	0,40	Б.Ч.
	9	Ø20AIII L = 2680	4	6,6I	26,44	Б.Ч.
	I0	XMI	I0	0,55	5,5	В. 2-I4
				Итого:	I04 92	
КП8с	I	CI	4	I,8	7,2	В. 2-I4
	2	C2	3	2,9	8,7	В. 2-I4
	3	C9	2	0,7	I,4	В. 2-I4
	4	MH2	I	40,0	40,0	В. 2-I4
	5	Ø28AIII L = 720	4	3,48	I3,92	Б.Ч.
	6	ØI0AI L = 380	4	0,23	0,92	Б.Ч.
	7	ØI2AI L = I30	4	0,II	0,44	Б.Ч.
	8	Ø8AI L = 500	2	0,20	0,40	Б.Ч.
	9	Ø25AIII L = 2680	4	I0,3	4I,2	Б.Ч.
	I0	XMI	I0	0,55	5,5	В. 2-I4
				Итого:	II9,68	
КП9с	I	CI	4	I,8	7,2	В. 2-I4
	2	C2	3	2,9	8,7	В. 2-I4
	3	C9	2	0,7	I,4	В. 2-I4
	4	MH2	I	40,0	40,0	В. 2-I4
	5	Ø28AIII L = 720	4	3,48	I3,92	Б.Ч.
	6	ØI0AI L = 380	4	0,23	0,92	Б.Ч.
	7	ØI2AI L = I30	4	0,II	0,44	Б.Ч.
	8	Ø8AI L = 500	2	0,20	0,40	Б.Ч
	9	Ø28AIII L = 2680	4	I30,0	52,0	Б.Ч.
	I0	XM2	I0	0,55	5,5	В. 2-I4
				Итого:	I30,48	

Продолжение спецификации см./лист 3

Марка пространственного каркаса	Поз.	Марка арматурного изделия	Кол.	Масса, кг I шт.	Масса, кг Всего	Обозначение документа
КП10с	I	CI	4	I,8	7,2	В. 2-I4
	2	C2	3	2,9	8,7	В. 2-I4
	3	C9	2	0,7	I,4	П. 2-I4
	4	MH2	I	40,0	40,0	В. 2-I4
	5	Ø28AIII L = 720	4	3,48	I3,92	Б.Ч.
	6	ØI0AI L = 380	4	0,23	0,92	Б.Ч.
	7	ØI2AI L = I30	4	0,II	0,44	Б.Ч.
	8	Ø8AI L = 500	2	0,20	0,40	Б.Ч.
	9	Ø32AIII L = 2680	4	I6,9	67,6	Б.Ч.
	I0	XM2	I0	0,55	5,5	В. 2-I4
				Итого:	I46,08	
КПIIс	I	C2	7	2,9	20,3	В. 2-I4
	2	C9	2	0,7	I,4	В. 2-I4
	3	MH2	I	40,0	40,0	В. 2-I4
	4	Ø32AIII L = 720	4	4,54	I8,I6	Б.Ч.
	5	ØI0AI L = 380	4	0,23	0,92	Б.Ч.
	6	Ø8AI L = 500	2	0,20	0,40	Б.Ч.
	7	Ø36AIII L = 2680	4	2I,4	85,6	Б.Ч.
	8	XM3	I0	0,88	8,8	В. 2-I4
				Итого:	I75,58	
КП12с	I	CI	4	I,8	7,2	В. 2-I4
	2	C2	4	2,9	8,7	В. 2-I4
	3	C9	2	0,7	I,4	В. 2-I4
	4	MH2	I	40,0	40,0	В. 2-I4
	5	Ø32AIII L = 720	4	4,54	I8,I6	Б.Ч.
	6	ØI0AI L = 380	4	0,23	0,92	Б.Ч.
	7	Ø8AI L = 500	2	0,20	0,40	Б.Ч.
	8	Ø32AIII L = 2680	8	I6,9	I35,2	Б.Ч.
	9	XM2	I0	0,55	5,5	В. 2-I4
				Итого:	2I7,48	

Инв. № подл. | Подпись и дата | Взам. инв. №
Инв. № подл. | Подпись и дата | Взам. инв. №
1962-14 9

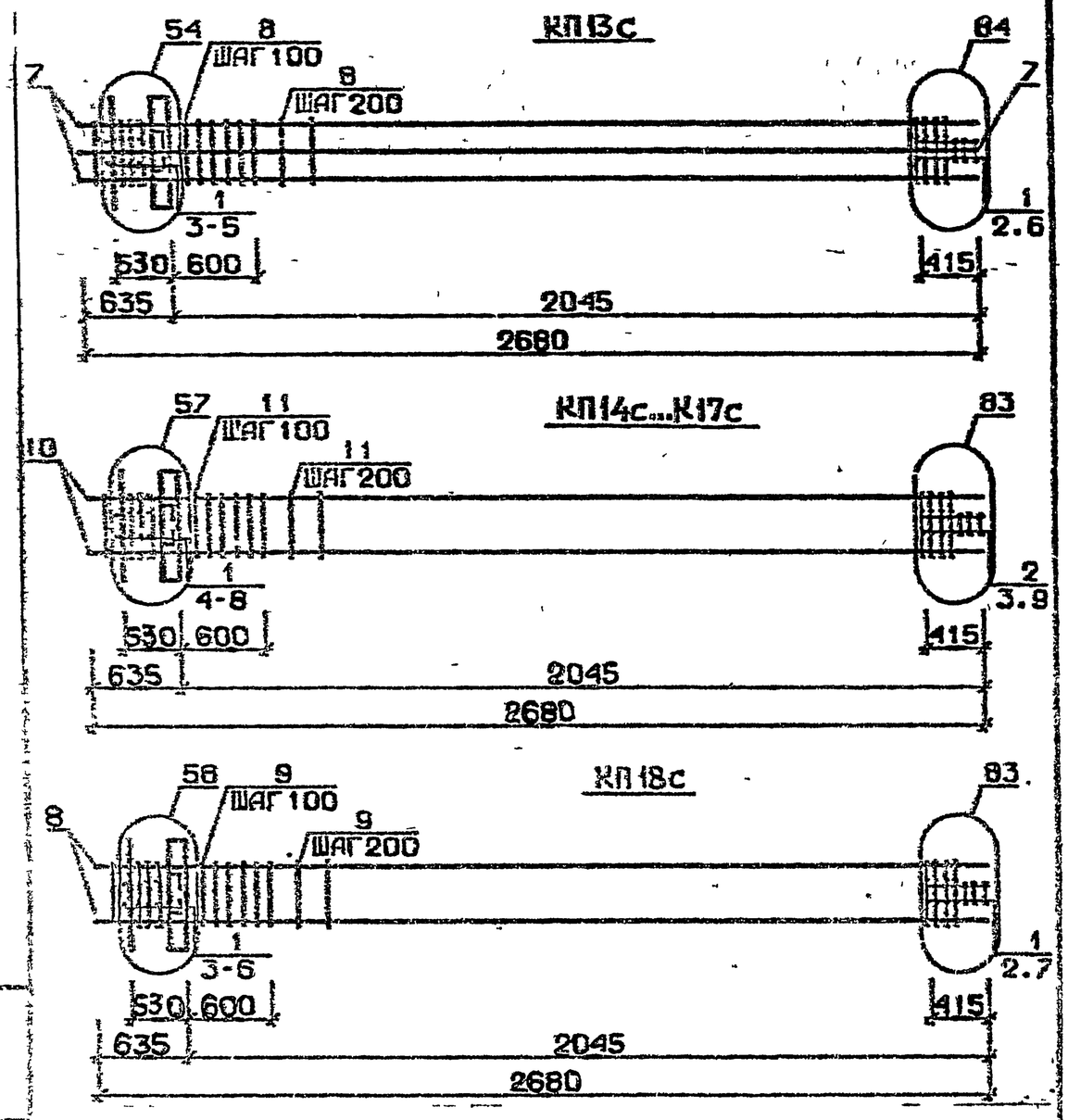

Арматура класса AI и AIII по ГОСТ 5781-82*
Детали см. I.020.I-2с/89 В.2-I3
Спецификацию см. лист 2

Марка пространственного каркаса	Поз.	Марка арматурного изделия	Кол.	Масса, кг I шт.	Масса, кг Всего	Обозначение документа
КПI3с	I	C2	7	2,9	20,3	В. 2-I4
	2	C9	2	0,7	I,4	В. 2-I4
	3	МН2	I	40,0	40,0	В. 2-I4
	4	Ø36AIII L = 720	4	5,75	23,0	Б.Ч.
	5	ØI0AI L = 380	4	0,23	0,92	Б.Ч.
	6	Ø8AI L = 500	2	0,20	0,40	Б.Ч.
	7	Ø36AIII L = 2680	8	2I,4	I7I,2	Б.Ч.
	8	ХМ3	I0	0,88	8,8	В. 2-I4
				Итого:	266,00	
КПI4с	I	CI	4	I,8	7,2	В. 2-I4
	2	C2	3	2,9	8,7	В. 2-I4
	3	C9	2	0,7	I,4	В. 2-I4
	4	МН3	I	32,8	32,8	В. 2-I4
	5	МН6	I	8,3	8,3	В. 2-I4
	6	Ø28AIII L = 720	2	3,48	6,96	Б.Ч.
	7	ØI0AI L = 380	2	0,23	0,46	Б.Ч.
	8	ØI2AI L = I30	4	0,II	0,44	Б.Ч.
	9	Ø8AI L = 500	2	0,20	0,40	Б.Ч.
	I0	Ø20AIII L = 2680	4	6,6I	26,44	Б.Ч.
	II	ХМI	I0	0,55	5,5	В. 2-I4
				Итого:	98,60	
КПI5с	I	CI	4	I,8	7,2	В. 2-I4
	2	C2	3	2,9	8,7	В. 2-I4
	3	C9	2	0,7	I,4	В. 2-I4
	4	МН3	I	32,8	32,8	В. 2-I4
	5	МН6	I	8,3	8,3	В. 2-I4
	6	Ø28AIII L = 720	2	3,48	6,96	Б.Ч.
	7	ØI0AI L = 380	2	0,23	0,46	Б.Ч.
	8	ØI2AI L = I30	4	0,II	0,44	Б.Ч.
	9	Ø8AI L = 500	2	0,20	0,40	Б.Ч.
	I0	Ø25AIII L = 2680	4	I0,3	4I,2	Б.Ч.
	II	ХМI	I0	0,55	5,5	В. 2-I4
				Итого:	II3,36	

Продолжение спецификации см. лист 3

Инв. № подл. | Подпись и дата | Взам. инв. №

Разраб.	Гаджиев		
Провер.	Барбакадзе		
ГИП	Буссинадзе		
Н.контр.	Буссинадзе		

1.020.1-2с/89. 2-4 КЗ

Каркас пространственный КП13с...КП18с

Стадия	Лист	Листов
Р	1	3

ТбилЗНИИЭП

ФОРМАТ А4

1962-14 10

Марка пространственного каркаса	Поз.	Марка арматурного изделия	Кол.	Масса, кг I шт.	Масса, кг Всего	Обозначение документа
КП16с	I	СI	4	I,8	7,2	В. 2-I4
	2	С2	3	2,9	8,7	В. 2-I4
	3	С9	2	0,7	I,4	В. 2-I4
	4	МН3	I	32,8	32,8	В. 2-I4
	5	МН6	I	8,3	8,3	В. 2-I4
	6	Ø28АШ L = 720	2	3,48	6,96	Б.Ч.
	7	ØI0AI L = 380	2	0,23	0,46	Б.Ч.
	8	ØI2AI L = I30	4	0,II	0,44	Б.Ч.
	9	Ø8AI L = 500	2	0,20	0,40	Б.Ч.
	I0	Ø28АШ L = 2680	4	I3,0	52,0	Б.Ч.
	II	ХМ2	I0	0,55	5,5	В. 2-I4
				Итого:	I24,I6	
КП17с	I	СI	4	I,8	7,2	В. 2-I4
	2	С2	3	2,9	8,7	В. 2-I4
	3	С9	2	0,7	I,4	В. 2-I4
	4	МН3	I	32,8	32,8	В. 2-I4
	5	МН6	I	8,3	8,3	В. 2-I4
	6	Ø28АШ L = 720	2	3,48	6,96	Б.Ч.
	7	ØI0AI L = 380	2	0,23	0,46	Б.Ч.
	8	ØI2AI L = I30	4	0,II	0,44	Б.Ч.
	9	Ø8AI L = 500	2	0,20	0,40	Б.Ч.
	I0	Ø32АШ L = 2680	4	I6,9	67,6	Б.Ч.
	II	ХМ2	I0	0,55	5,5	В. 2-I4
				Итого:	I39,76	
КП18с	I	С2	7	2,9	20,3	В. 2-I4
	2	С9	2	0,7	I,4	В. 2-I4
	3	МН3	I	32,8	32,8	В. 2-I4
	4	МН7	I	9,7	9,7	В. 2-I4
	5	Ø32АШ L = 720	2	4,54	9,08	Б.Ч.
	6	ØI0AI L = 380	2	0,23	0,46	Б.Ч.
	7	Ø8AI L = 500	2	0,20	0,40	Б.Ч.
	8	Ø36АШ L = 2680	4	2I,4	85,6	Б.Ч.
	9	ХМ3	I0	0,88	8,8	В. 2-I4
				Итого:	I68,54	

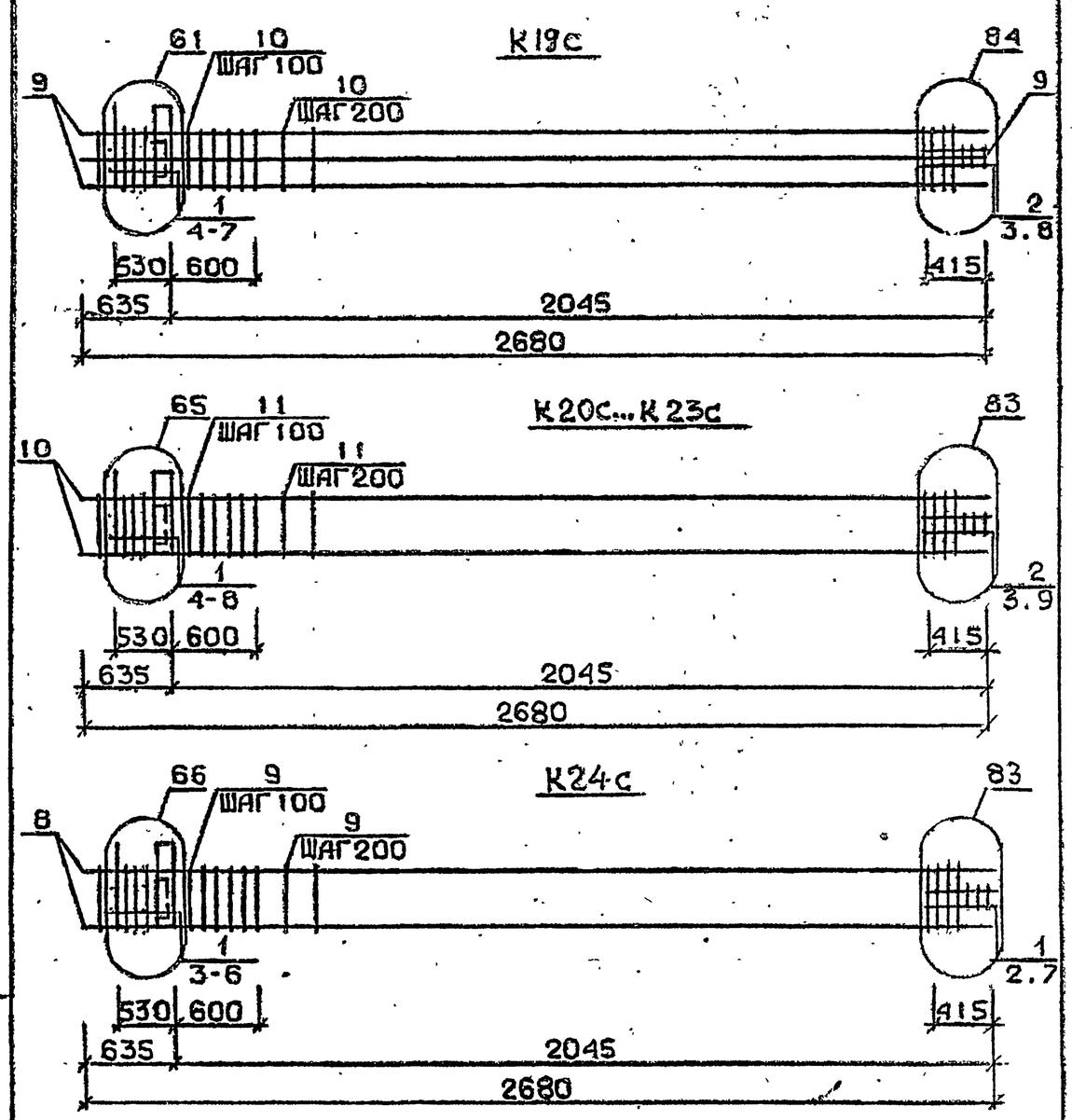

Арматура класса AI и АШ по ГОСТ 5781-82*
Детали см. I.020.I-2с/89 В.2-I3
Спецификацию см. лист 2

Разраб.	Шкветадзе		1.020.1-2с/89. 2-4 К4
Проверил	Барбакадзе		
ГИП	Бускивадзе		Каркас пространственный КП19с...КП24с
Н. контр.	Бускивадзе		Стадия Р · Лист 1 · Листов 3 · ТбилЗНИИЭП

Инв. № подл. | Подпись и дата | Взам. инв. №

Подпись и дата | Инв. № дубл.

Формат А4

Формат А3

1962-14 11

Марка пространственного каркаса	Поз.	Марка арматурного изделия	Кол.	Масса, кг I шт.	Масса, кг Всего	Обозначение документа
КП19с	I	CI	4	I,8	7,2	В. 2-I4
	2	C2	3	2,9	8,7	В. 2-I4
	3	C9	2	0,7	I,4	В. 2-I4
	4	МН3	I	32,8	32,8	В. 2-I4
	5	МН7	I	9,7	9,7	В. 2-I4
	6	Ø32АШ L = 720	2	4,54	9,08	Б.Ч.
	7	ØIOAI L = 380	2	0,23	0,46	Б.Ч.
	8	Ø8AI L = 500	2	0,20	0,40	Б.Ч.
	9	Ø32АШ L = 2680	8	I6,9	I35,2	Б.Ч.
	I0	ХМ2	I0	0,55	5,5	В. 2-I4
				Итого:	2I0,44	
КП20С	I	CI	4	I,8	7,2	В. 2-I4
	2	C2	3	2,9	8,7	В. 2-I4
	3	C9	2	0,7	I,4	В. 2-I4
	4	МН4	I	34,8	34,8	В. 2-I4
	5	МН6	I	8,3	8,3	В. 2-I4
	6	Ø28АШ L = 720	2	3,48	6,96	Б.Ч.
	7	ØIOAI L = 380	2	0,23	0,46	Б.Ч.
	8	ØI2AI L = I30	4	0,II	0,44	Б.Ч.
	9	Ø8AI L = 500	2	0,20	0,40	Б.Ч.
	I0	Ø20АШ L = 2680	4	6,6I	26,44	Б.Ч.
	II	ХМI	I0	0,55	5,5	В. 2-I4
				Итого:	I00,60	
КП2IС	I	CI	4	I,8	7,2	В. 2-I4
	2	C2	3	2,9	8,7	В. 2-I4
	3	C9	2	0,7	I,4	В. 2-I4
	4	МН4	I	34,8	34,8	В. 2-I4
	5	МН6	I	8,3	8,3	В. 2-I4
	6	Ø28АШ L = 720	2	3,48	6,96	Б.Ч.
	7	ØIOAI L = 380	2	0,23	0,46	Б.Ч.
	8	ØI2AI L = I30	4	0,II	0,44	Б.Ч.
	9	Ø8AI L = 500	2	0,20	0,40	Б.Ч.
	I0	Ø25АШ L = 2680	4	I0,3	4I,2	Б.Ч.
	II	ХМI	I0	0,55	5,5	В. 2-I4
				Итого:	II5,36	

Продолжение спецификации см. лист 3

Формат А4

Марка пространственного каркаса	Поз.	Марка арматурного изделия	Кол.	Масса, кг I шт.	Масса, кг Всего	Обозначение документа
КП22С	I	CI	4	I,8	7,2	В. 2-I4
	2	C2	3	2,9	8,7	В. 2-I4
	3	C9	2	0,7	I,4	В. 2-I4
	4	МН4	I	34,8	34,8	В. 2-I4
	5	МН6	I	8,3	8,3	В. 2-I4
	6	Ø28АШ L = 720	2	3,48	6,96	Б.Ч.
	7	ØIOAI L = 380	2	0,23	0,46	Б.Ч.
	8	ØI2AI L = I30	4	0,II	0,44	Б.Ч.
	9	Ø8AI L = 500	2	0,20	0,40	Б.Ч.
	I0	Ø28АШ L = 2680	4	I3,0	52,0	Б.Ч.
	II	ХМ2	I0	0,55	5,5	В. 2-I4
				Итого:	I26,I6	
КП23С	I	CI	4	I,8	7,2	В. 2-I4
	2	C2	3	2,9	8,7	В. 2-I4
	3	C9	2	0,7	I,4	В. 2-I4
	4	МН4	I	32,8	32,8	В. 2-I4
	5	МН6	I	9,7	9,7	В. 2-I4
	6	Ø28АШ L = 720	2	3,48	6,96	Б.Ч.
	7	ØIOAI L = 380	2	0,23	0,46	Б.Ч.
	8	ØI2AI L = I30	4	0,II	0,44	Б.Ч.
	9	Ø8AI L = 500	2	0,20	0,40	Б.Ч.
	I0	Ø32АШ L = 2680	4	I6,9	67,6	Б.Ч.
	II	ХМ2	I0	0,55	5,5	В. 2-I4
				Итого:	I4I,I6	
КП24С	I	C2	7	2,9	20,3	В. 2-I4
	2	C9	2	0,07	I,4	В. 2-I4
	3	МН4	I	34,8	34,8	В. 2-I4
	4	МН7	I	9,7	9,7	В. 2-I4
	5	Ø32АШ L = 720	2	4,54	9,08	Б.Ч.
	6	ØIOAI L = 380	2	0,23	0,46	Б.Ч.
	7	Ø8AI L = 500	2	0,20	0,40	Б.Ч.
	8	Ø36АШ L = 2680	4	2I,4	85,6	Б.Ч.
	9	ХМ3	I0	0,88	8,8	В. 2-I4
				Итого:	I70,54	

Формат А4

1962-14 12

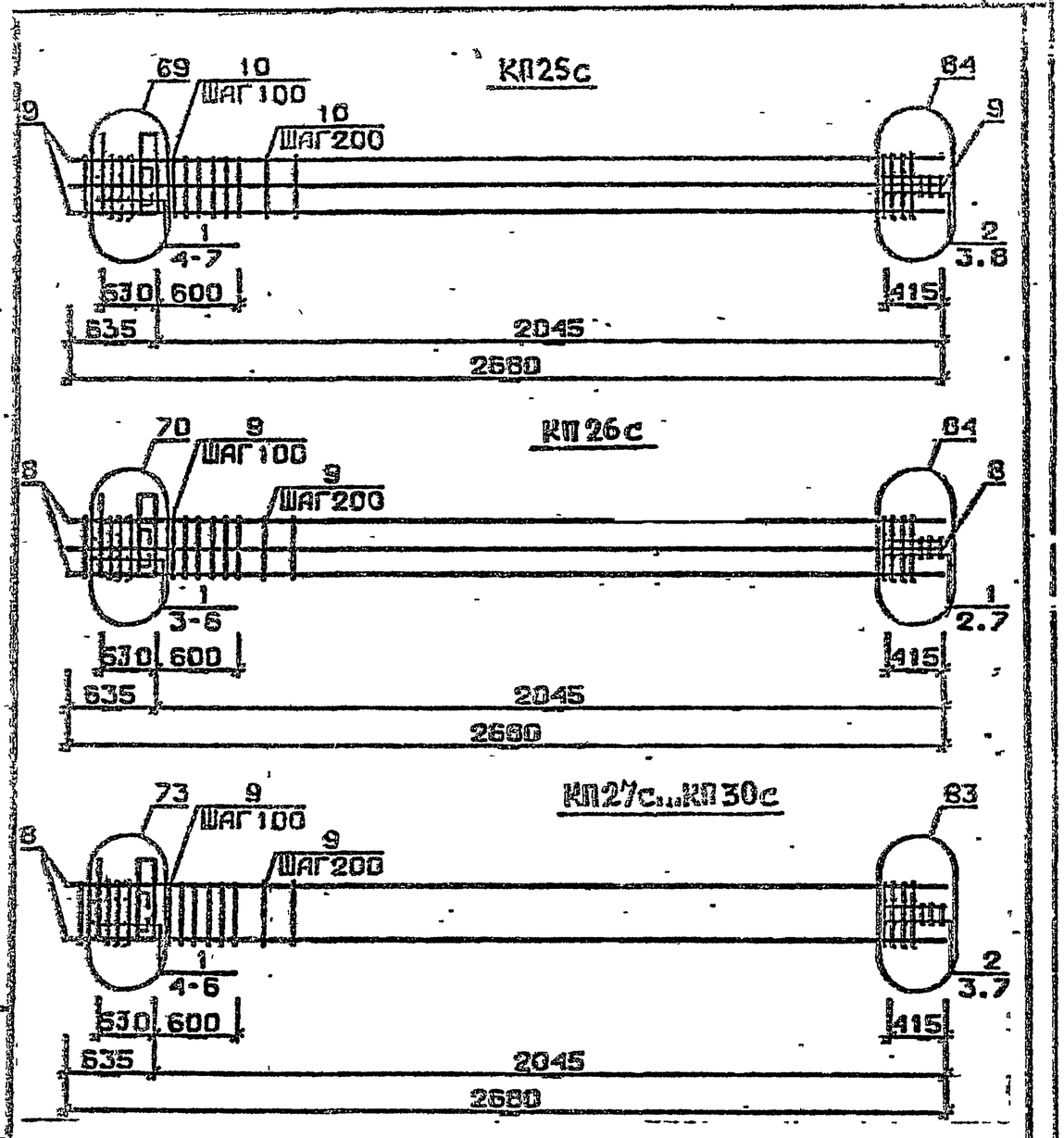

Арматура класса AI и AIII по ГОСТ 5781-82*
Детали см. I.020.I-2с/89 В.2-I3
Спецификацию см. лист 2

Разраб.	Максурад.зе		1.020.1-2с/89. 2-4 К5
Проверил	Барбакадзе		
ГИП	Бускилвадзе		
Н.контр.	Бускилвадзе		

Каркас пространственный КП25с...КП30с

Стадия	Лист	Листов
Р	1	3

ТбилЗНИИЭП

Инв.№ подл. | Подпись и дата | Взам.инв.№ | Подпись и дата | Инв.№ подл.

ФОРМАТ А4

Марка пространственного каркаса	Поз.	Марка арматурного изделия	Кол.	Масса, кг I шт.	Масса, кг Всего	Обозначение документа
КП25с	I	CI	4	I,8	7,2	В. 2-I4
	2	C2	3	2,9	8,7	В. 2-I4
	3	C9	2	0,7	I,4	В. 2-I4
	4	MH4	I	34,8	34,8	В. 2-I4
	5	MH7	I	9,7	9,7	В. 2-I4
	6	Ø32AIII L = 720	2	4,54	9,08	Б.Ч.
	7	ØI0AI L = 380	2	0,23	0,46	Б.Ч.
	8	Ø8AI L = 500	2	0,20	0,40	Б.Ч.
	9	Ø32AIII L = 2680	8	I6,9	I35,2	Б.Ч.
	I0	XM2	I0	0,55	5,5	В. 2-I4
				Итого:	2I2,44	
КП26с	I	C2	7	2,9	20,3	В. 2-I4
	2	C9	2	0,7	I,4	В. 2-I4
	3	MH4	I	34,8	34,8	В. 2-I4
	4	MH8	I	II,9	II,9	В. 2-I4
	5	Ø36AIII L = 720	2	5,75	II,5	Б.Ч.
	6	ØI0AI L = 380	2	0,23	0,46	Б.Ч.
	7	Ø8AI L = 500	2	0,20	0,40	Б.Ч.
	8	Ø36AIII L = 2680	8	2I,4	I7I,2	Б.Ч.
	9	XM3	I0	0,88	8,8	В. 2-I4
				Итого:	250,76	
КП27с	I	CI	4	I,8	7,2	В. 2-I4
	2	C2	3	2,9	8,7	В. 2-I4
	3	C9	2	0,7	I,4	В. 2-I4
	4	MH5	I	27,6	27,6	В. 2-I4
	5	MH6	2	8,3	I6,6	В. 2-I4
	6	ØI2AI L = I30	4	0,II	0,44	Б.Ч.
	7	Ø8AI L = 500	2	0,20	0,40	Б.Ч.
	8	Ø20AIII L = 2680	4	6,6I	26,44	Б.Ч.
	II	XMI	I0	0,55	5,5	В. 2-I4
				Итого:	94,28	

Продолжение спецификации см. лист 3

1.020.1-2с/89. 2-4 К5 | Лист 2

ФОРМАТ А4

Марка пространственного каркаса	Поз.	Марка арматурного изделия	Кол.	Масса, кг I шт.	Масса, кг Всего	Обозначение документа
КП28с	I	CI	4	I,8	7,2	В. 2-I4
	2	C2	3	2,9	8,7	В. 2-I4
	3	C9	2	0,7	I,4	В. 2-I4
	4	MH5	I	27,6	27,6	В. 2-I4
	5	MH6	2	8,3	I6,6	В. 2-I4
	6	ØI2AI L = I30	4	0,II	0,44	Б.Ч.
	7	Ø8AI L = 500	2	0,20	0,40	Б.Ч.
	8	Ø25AIII L = 2680	4	I0,3	4I,2	Б.Ч.
	9	XMI	I0	0,55	5,5	В. 2-I4
				Итого:	I09,04	
КП29с	I	CI	4	I,8	7,2	В. 2-I4
	2	C2	3	2,9	8,7	В. 2-I4
	3	C9	2	0,7	I,4	В. 2-I4
	4	MH5	I	27,6	27,6	В. 2-I4
	5	MH6	2	8,3	I6,6	В. 2-I4
	6	ØI2AI L = I30	4	0,II	0,44	Б.Ч.
	7	Ø8AI L = 500	2	0,20	0,40	Б.Ч.
	8	Ø28AIII L = 2680	4	I3,0	52,0	Б.Ч.
	9	XM2	I0	0,55	5,5	В. 2-I4
				Итого:	II9,84	
КП30с	I	CI	4	I,8	7,2	В. 2-I4
	2	C2	3	2,9	8,7	В. 2-I4
	3	C9	2	0,7	I,4	В. 2-I4
	4	MH5	I	27,6	27,6	В. 2-I4
	5	MH6	2	8,3	I6,6	В. 2-I4
	6	ØI2AI L = I30	4	0,II	0,44	Б.Ч.
	7	Ø8AI L = 500	2	0,20	0,40	Б.Ч.
	8	Ø32AIII L = 2680	4	I6,9	67,6	Б.Ч.
	9	XM2	I0	0,55	5,5	В. 2-I4
				Итого:	I35,44	

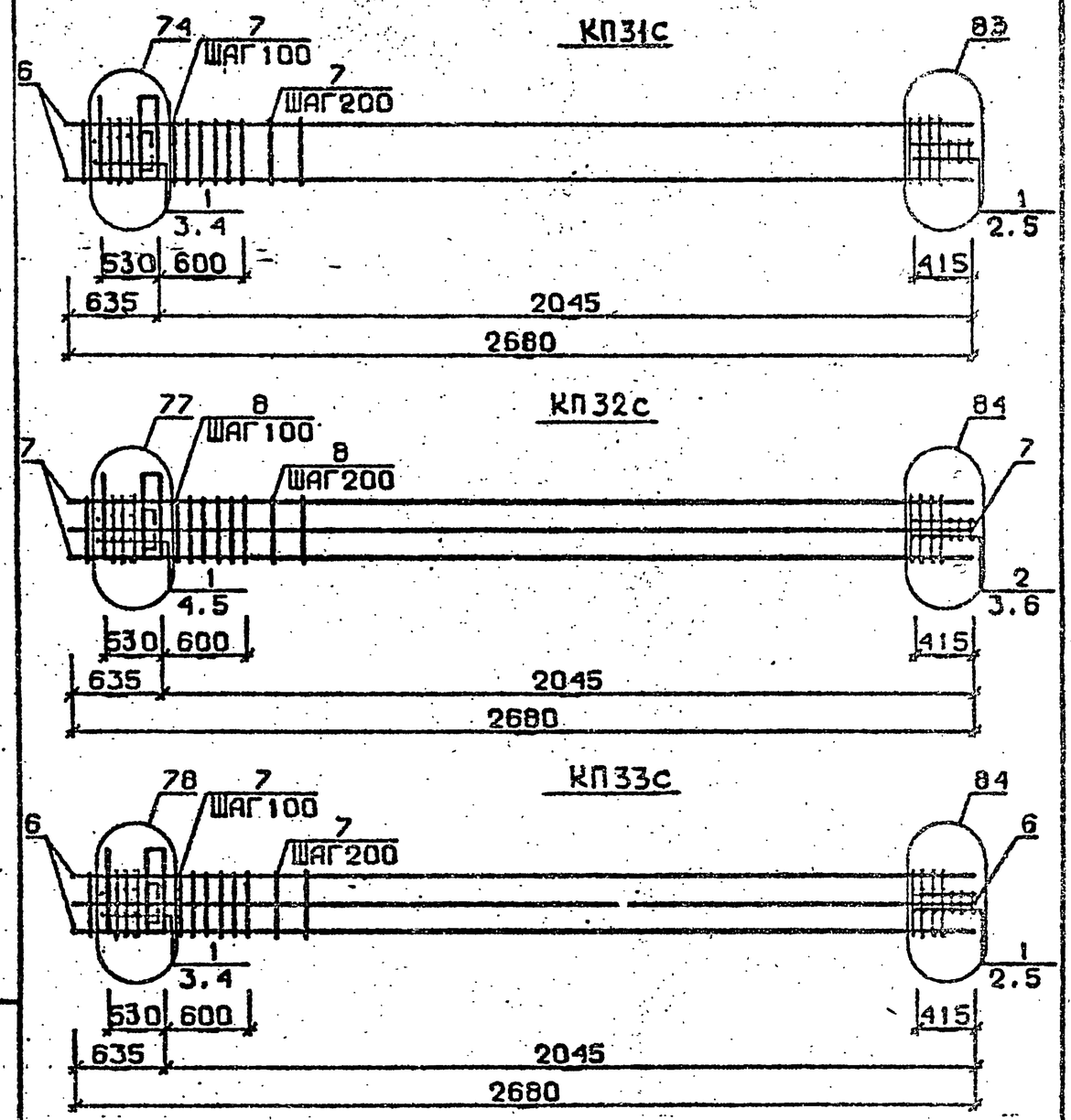

Арматура класса AI и AIII по ГОСТ 5781-82*
Детали см. I.020.I-2с/89 В.2-I3
Спецификацию см. лист 2

РАЗРАБ.	ЧАНКВЕТАДЗЕ		1.020.1-2с/89. 2-4 К6
ПРОВЕР.	БАРБАКАДЗЕ		
ГИП	БУСКИВАДЗЕ		
Н. КОНТР.	БУСКИВАДЗЕ		

КАРКАС ПРОСТРАНСТВЕННЫЙ К31с...К33с

Стадия	Лист	Листов
Р	1	2

ТбилЗНИИЭП

Инв. № подл. | Подпись и дата | Взам. инв. №

Изм. | Кол.уч. | Лист | № док. | Подпись | Дата

Взам. инв. № | Подпись и дата

Формат А3

Формат А4

1962-14 14

Марка пространственного каркаса	Поз.	Марка арматурного изделия	Кол.	Масса, кг I шт.	Масса, кг Всего	Обозначение документа
КП31с	I	С2	7	2,9	20,3	В. 2-I4
	2	С9	2	0,7	I,4	В. 2-I4
	3	МН5	I	27,6	27,6	В. 2-I4
	4	МН7	2	9,7	I9,4	В. 2-I4
	5	Ø8AI L = 500	2	0,20	0,40	Б.Ч.
	6	Ø36AIII L = 2680	4	2I,4	85,6	Б.Ч.
	7	ХМ3	I0	0,88	8,8	В. 2-I4
				Итого:	I63,50	
КП32с	I	СI	4	I,8	7,2	В. 2-I4
	2	С2	3	2,9	8,7	В. 2-I4
	3	С9	2	0,7	I,4	В. 2-I4
	4	МН5	I	27,6	27,6	В. 2-I4
	5	МН7	2	9,7	I9,4	В. 2-I4
	6	Ø8AI L = 500	2	0,20	0,40	Б.Ч.
	7	Ø32AIII L = 2680	8	I6,9	I35,2	Б.Ч.
	8	ХМ2	I0	0,55	5,5	В. 2-I4
				Итого:	205,40	
КП33с	I	С2	7	2,9	20,3	В. 2-I4
	2	С9	2	0,7	I,4	В. 2-I4
	3	МН5	I	27,6	27,6	В. 2-I4
	4	МН8	2	II,9	23,8	В. 2-I4
	5	Ø8AI L = 500	2	0,20	0,40	Б.Ч.
	6	Ø36AIII L = 2680	8	2I,4	I7I,2	Б.Ч.
	7	ХМ3	I0	0,88	8,8	В. 2-I4
				Итого:	253,50	

Инв. № подл. | Подпись и дата | Взам. инв. №

I.020.I-2с/89 В. 2-4 К6 | Лист 2

Формат А4

КП27сн ... КП30сн

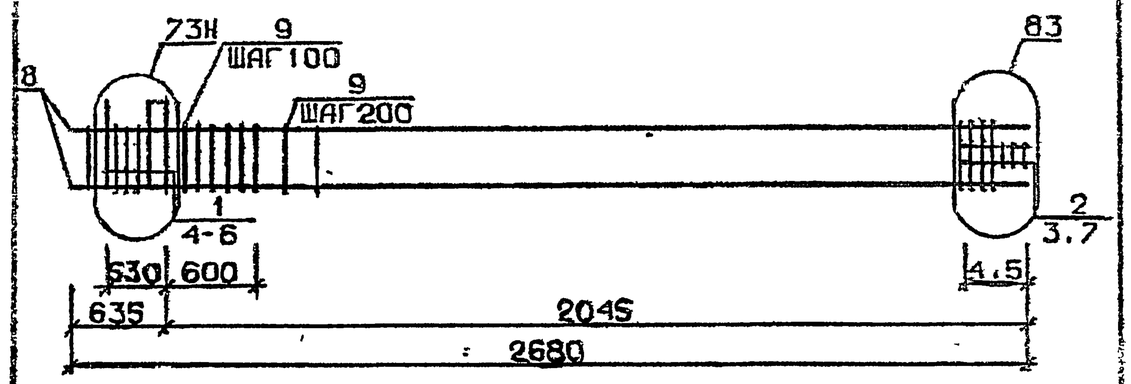

КП31сн

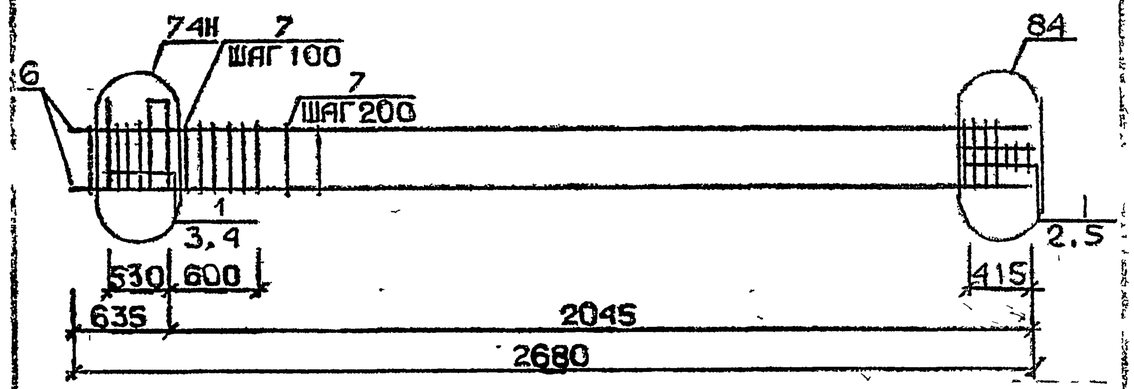

Арматура класса AI и AIII по ГОСТ 5781-82*
Детали см. I.020.I-2с/89 В.2-I3
Спецификацию см. лист 2

Разраб.	Тавцавадзе		1.020.1-2с/89. 2-4 К7
Провер.	Барбакадзе		
ГИП	Буссивадзе		
Н.контр.	Буссивадзе		Каркас пространственный КП27сн...КП31сн

Стадия	Лист	Листов
Р	4	3

ТбилЗНИИЭП

Инв. № подл. | Подпись и дата | Взам. инв. №

Формат А4

1962-14 15

Марка пространственного каркаса	Поз.	Марка арматурного изделия	Кол.	Масса, кг I шт.	Масса, кг Всего	Обозначение документа
КП270С	I	С2	I6	2,9	46,4	В. 2-I4
	2	С7	2	4,3	8,6	В. 2-I4
	3	МН2	3	40,0	I20,0	В. 2-I4
	4	Ø32АШ L = 720	4	4,54	I8,I6	Б.Ч.
	5	Ø36АШ L = 720	4	5,76	23,0	Б.Ч.
	6	ØI0AI L = 380	8	0,23	I,84	Б.Ч.
	7	Ø36АШ L =II840	4	94,6	378,4	Б.Ч.
	8	ХМ3	66	0,83	58,08	В. 2-I4
				Итого:	654,48	
КП271С	I	С2	I6	2,0	46,4	Б. 2-I4
	2	С8	2	5,0	I0,0	В. 2-I4
	3	МН2	3	40,0	I20,0	В. 2-I4
	4	Ø32АШ L = 720	4	4,54	I8,I6	Б.Ч.
	5	Ø36АШ L = 720	4	5,75	23,0	Б.Ч.
	6	ØI0AI L = 380	8	0,23	I,84	Б.Ч.
	7	Ø40АШ L =II840	4	II7,0	468,0	Б.Ч.
	8	ХМ3	66	0,88	58,08	В. 2-I4
				Итого:	745,48	
КП272С	I	СI	I6	I,8	28,8	В. 2-I4
	2	С6	2	3,7	7,4	В. 2-I4
	3	МН2	3	40,0	I20,0	В. 2-I4
	4	Ø28АШ L = 720	4	3,48	I3,92	Б.Ч.
	5	Ø32АШ L = 720	4	4,54	I8,I6	Б.Ч.
	6	Ø36АШ L = 720	8	5,75	46,0	Б.Ч.
	7	ØI0AI L = 380	I2	0,23	2,76	Б.Ч.
	8	Ø32АШ L =II840	8	74,7	597,6	Б.Ч.
	9	ХМ2	66	0,55	36,3	В. 2-I4
				Итого:	870,94	

Марка пространственного каркаса	Поз.	Марка арматурного изделия	Кол.	Масса, кг I шт.	Масса, кг Всего	Обозначение документа
КП273С	I	С2	6	2,9	I7,4	В. 2-I4
	2	С3	I0	4,2	42,0	В. 2-I4
	3	С7	2	4,3	8,6	В. 2-I4
	4	МН2	3	40,0	I20,0	В. 2-I4
	5	Ø36АШ L = 720	I6	5,75	92,0	Б.Ч.
	6	ØI0AI L = 380	I2	0,23	2,76	Б.Ч.
	7	Ø36АШ L =II840	8	94,6	756,8	Б.Ч.
	8	ХМ3	66	0,88	58,08	В. 2-I4
				Итого:	I097,64	

Инв. № подл. | Подпись и дата | Взам. инв. №

КП32сн

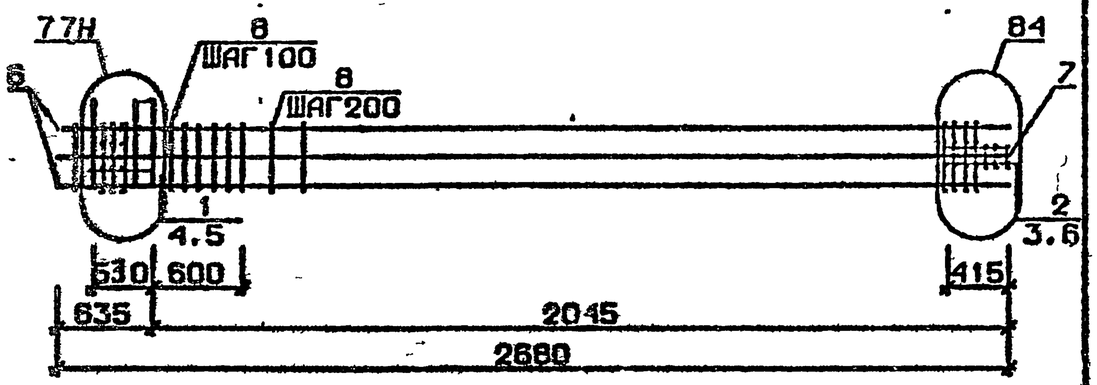

КП33сн

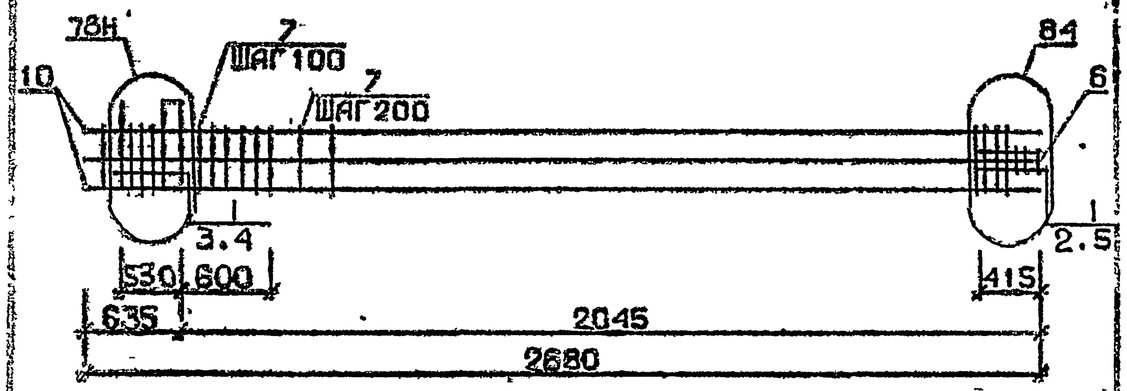

Арматура класса AI и AIII по ГОСТ 5781-82*
Детали см. I.020.I-2с/89 В.2-I3
Спецификацию см. лист 2

Марка пространственного каркаса	Поз.	Марка арматурного изделия	Кол.	Масса, кг I шт.	Масса, кг Всего	Обозначение документа
КП32сн	I	CI	4	I,8	7,2	В. 2-I4
	2	C2	3	2,9	8,7	В. 2-I4
	3	C9	2	0,7	I,4	В. 2-I4
	4	МН5н	I	27,6	27,6	В. 2-I4
	5	МН7	2	9,7	I9,4	В. 2-I4
	6	Ø8AI L = 500	2	0,20	0,40	Б.Ч.
	7	Ø32AIII L = 2680	8	I6,9	I35,2	Б.Ч.
	8	ХМ2	I0	0,55	5,5	В. 2-I4
				Итого:	205,40	
КП33сн	I	C2	7	2,9	20,3	В. 2-I4
	2	C9	2	0,7	I,4	В. 2-I4
	3	МН5н	I	27,6	27,6	В. 2-I4
	4	МН8	2	II,9	23,8	В. 2-I4
	5	Ø8AI L = 500	2	0,20	0,40	Б.Ч.
	6	Ø36AIII L = 2680	8	2I,4	I7I,2	Б.Ч.
	7	ХМ3	I0	0,88	8,3	В. 2-I4
				Итого:	253,50	

Разраб.	Мансурадзе		1.020.1-2с/89. 2-4 К8
Провер.	Барбакадзе		
ГИП	Буссивадзе		Каркас пространственный КП32сн...КП33сн
Н. контр.	Буссивадзе		Стадия Р · Лист 1 · Листов 2 · ТбилЗНИИЭП

Инв. № подл. | Подпись и дата | Взам. инв. №

I.020.I-2с/89. 2-4 К8 — Лист 2

Формат А4

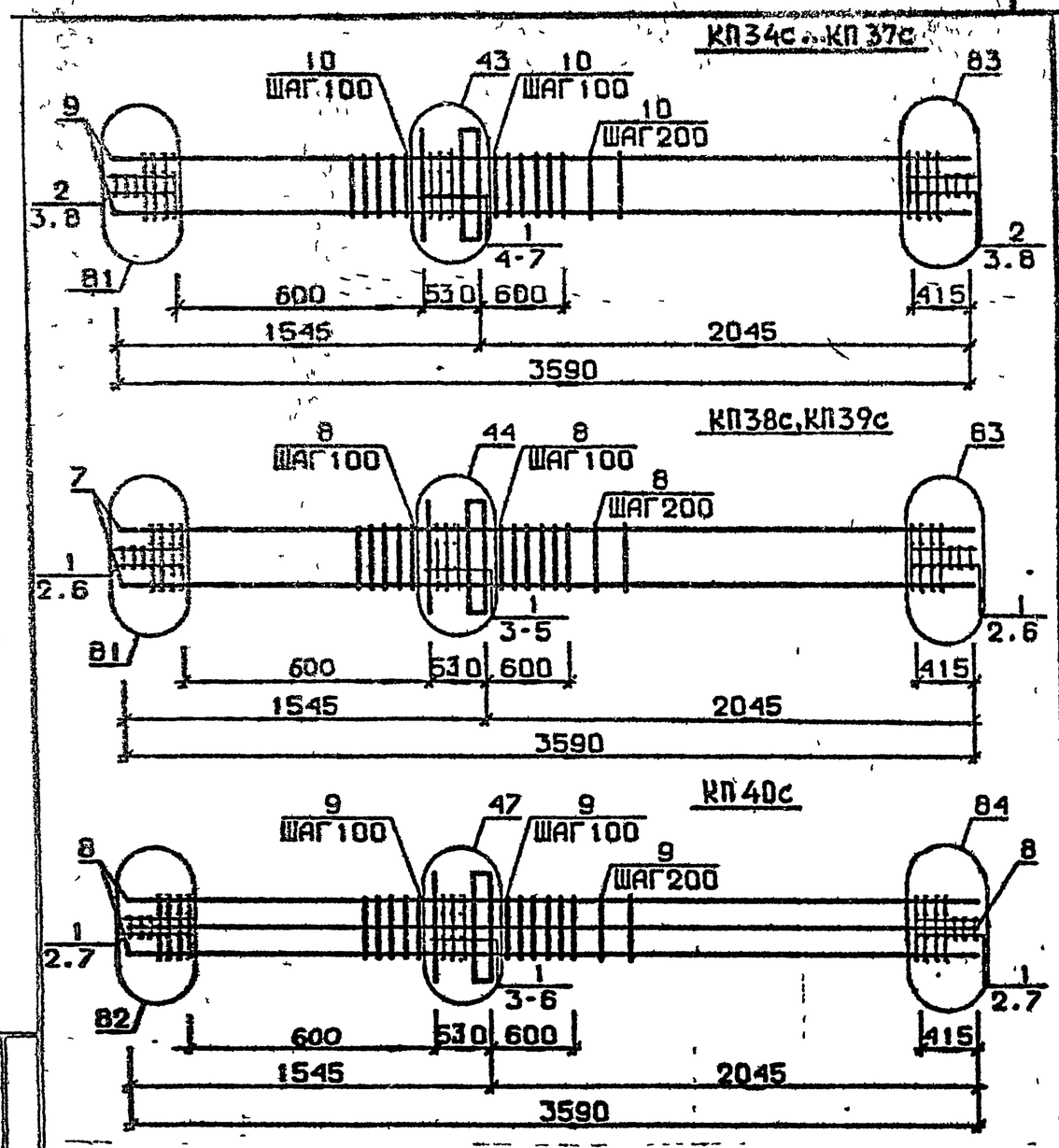

Арматура класса AI и AIII по ГОСТ 5781-82*
Детали см. I.020.I-2с/89 В.2-I3
Спецификацию см. лист 2

Марка пространственного каркаса	Поз.	Марка арматурного изделия	Кол.	Масса, кг I шт.	Масса, кг Всего	Обозначение документа
КП34с	I	CI	5	I,8	9,0	В. 2-I4
	2	C2	6	2,9	I7,4	В. 2-I4
	3	C9	4	0,7	2,8	В. 2-I4
	4	MHI	I	25,6	25,6	В. 2-I4
	5	Ø32AIII L = 720	2	4,54	9,08	Б.Ч.
	6	ØI0AI L = 380	2	0,23	0,46	Б.Ч.
	7	ØI2AI L = I30	4	0,II	0,44	Б.Ч.
	8	Ø8AI L = 500	4	0,20	0,40	Б.Ч.
	9	Ø20AIII L = 3590	4	8,85	35,4	Б.Ч.
	I0	XMI	I5	0,55	8,25	В. 2-I4
				Итого:	I08,83	
КП35с	I	CI	5	I,8	9,0	В. 2-I4
	2	C2	6	2,9	I7,4	В. 2-I4
	3	C9	4	0,7	2,8	В. 2-I4
	4	MHI	I	25,6	25,6	В. 2-I4
	5	Ø32AIII L = 720	2	4,54	9,08	Б.Ч.
	6	ØI0AI L = 380	2	0,23	0,46	Б.Ч.
	7	ØI2AI L = I30	4	0,II	0,44	Б.Ч.
	8	Ø8AI L = 500	4	0,20	0,80	Б.Ч.
	9	Ø25AIII L = 3590	4	I3,8	55,2	Б.Ч.
	I0	XMI	I5	0,55	8,25	В. 2-I4
				Итого:	I29,03	
КП36с	I	CI	5	I,8	9,0	В. 2-I4
	2	C2	6	2,9	I7,4	В. 2-I4
	3	C9	4	0,7	2,8	В. 2-I4
	4	MHI	I	25,60	25,60	В. 2-I4
	5	Ø32AIII L = 720	2	4,54	9,08	Б.Ч.
	6	ØI0AI L = 380	2	0,23	0,46	Б.Ч.
	7	ØI2AI L = I30	4	0,II	0,44	Б.Ч.
	8	Ø8AI L = 500	4	0,20	0,80	Б.Ч.
	9	Ø28AIII L = 3590	4	I7,4	69,6	Б.Ч.
	I0	XM2	I5	0,55	8,25	В. 2-I4
				Итого:	I43,43	
КП37с	I	CI	5	I,8	9,0	В. 2-I4
	2	C2	6	2,9	I7,4	В. 2-I4
	3	C9	4	0,7	2,8	В. 2-I4
	4	MHI	I	25,60	25,60	В. 2-I4
	5	Ø32AIII L = 720	2	4,54	9,08	Б.Ч.
	6	ØI0AI L = 380	2	0,23	0,46	Б.Ч.
	7	ØI2AI L = I30	4	0,II	0,44	Б.Ч.
	8	Ø8AI L = 500	4	0,20	0,40	Б.Ч.
	9	Ø32AIII L = 3590	4	22,7	90,8	Б.Ч.
	I0	XM2	I5	0,55	8,25	В. 2-I4
				Итого:	I64,23	

Продолжение спецификации см. лист 3

Разраб.	Нацсурадзе	
Провер.	Барбакадзе	
ГИП	Бускивадзе	
Н.контр.	Бускивадзе	

1.020.1-2с/89. 2-4 К9

Каркас пространственный КП34с...КП40с

Стадия	Лист	Листов
Р	1	3

ТбилЗНИИЭП

Инв. № подл. | Подпись и дата | Взам. инв. №

Инв. Новая | Подпись и дата | Взам. инв. №

I 020 I 2с/89

ФОРМАТ А4

1962-14 18

Марка пространственного каркаса	Поз.	Марка арматурного изделия	Кол.	Масса, кг I шт.	Масса, кг Всего	Обозначение документа
КП39с	I	С2	II	2,9	3I,9	В. 2-I4
	2	С9	4	0,7	2,8	В. 2-I4
	3	МНI	I	25,6	25,6	В. 2-I4
	4	Ø36АШ L = 720	2	5,75	II,5	Б.Ч.
	5	Ø10АI L = 380	2	0,23	0,46	Б.Ч.
	6	Ø8АI L = 500	4	0,20	0,40	Б.Ч.
	7	Ø36АШ L = 3590	4	28,7	II4,8	Б.Ч.
	8	ХМ3	I5	0,88	I3,2	В. 2-I4
				Итого:	200,66	
КП39с	I	С2	II	2,9	3I,9	В. 2-I4
	2	С9	4	0,7	2,8	В. 2-I4
	3	МНI	I	25,60	25,60	В. 2-I4
	4	Ø36АШ L = 720	2	5,75	II,5	Б.Ч.
	5	Ø10АI L = 380	2	0,23	0,46	Б.Ч.
	6	Ø8АI L = 500	4	0,20	0,40	Б.Ч.
	7	Ø40АШ L = 3590	4	35,4	I4I,6	Б.Ч.
	8	ХМ3	I5	0,88	I3,2	В. 2-I4
				Итого:	227,46	
КП40с	I	С2	II	2,9	3I,9	В. 2-I4
	2	С9	4	0,67	2,68	В. 2-I4
	3	МНI	I	25,60	25,60	В. 2-I4
	4	Ø28АШ L = 720	2	3,48	6,96	Б.Ч.
	5	Ø36АШ L = 720	2	5,75	II,5	Б.Ч.
	6	Ø10АI L = 380	2	0,23	0,46	Б.Ч.
	7	Ø8АI L = 500	4	0,20	0,40	Б.Ч.
	8	Ø32АШ L = 3590	8	22,7	I8I,6	Б.Ч.
	9	ХМ2	I5	0,55	8,25	В. 2-I4
				Итого:	269,47	

Инв.№ подл. | Подпись и дата | Взам.инв.№

I.020.I-2с/89. 2-4 К9

Лист 3

Формат А3

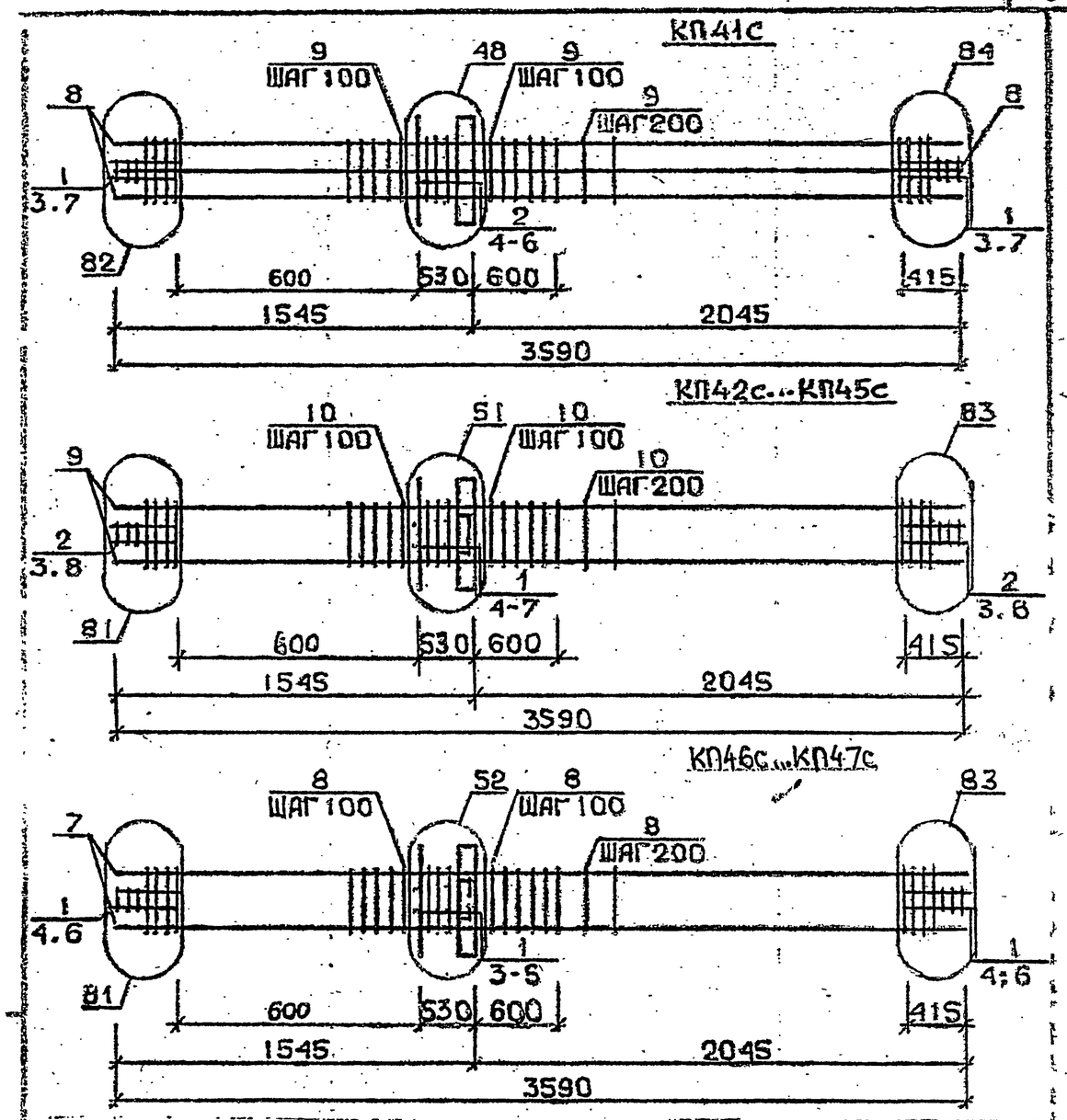

Арматура класса АI и АШ по ГОСТ 5781-82[35]
Детали см. I.020.I-2с/89 В.2-I3
Спецификацию см. лист 2

Разраб.	Чанкветадзе		1.020.1-2с/89. 2-4 К10
Провер.	Барбакадзе		
ГИП	Бускивадзе		
Н.контр.	Бускивадзе		

Каркас пространственный КП41с...КП47с

Стадия	Лист	Листов
Р	1	3

ТбилЗНИИЭП

Инв.№ подл. | Подпись и дата | Взам.инв.№

Формат А6

1962-14 19

Марка пространственного каркаса	Поз.	Марка арматурного изделия	Кол.	Масса, кг I шт.	Масса, кг Всего	Обозначение документа
КП41с	I	С2	6	2,9	I7,4	В. 2-I4
	2	С3	5	4,2	2I,0	В. 2-I4
	3	С9	4	0,7	2,8	В. 2-I4
	4	МН1	I	25,6	25,6	В. 2-I4
	5	Ø36АШ L = 720	4	5,75	23,0	Б.Ч.
	6	ØI0АI L = 380	2	0,23	0,46	Б.Ч.
	7	Ø8АI L = 500	4	0,20	0,80	Б.Ч.
	8	Ø36АШ L = 3590	8	28,7	229,6	Б.Ч.
	9	ХМ3	I5	0,88	I3,2	В. 2-I4
				Итого:	333,86	
КП42с	I	СI	5	I,8	9,0	В. 2-I4
	2	С2	6	2,9	I7,4	В. 2-I4
	3	С9	4	0,7	2,8	В. 2-I4
	4	МН2	I	40,0	40,0	В. 2-I4
	5	Ø32АШ L = 720	4	4,54	I8,I6	Б.Ч.
	6	ØI0АI L = 380	4	0,23	0,92	Б.Ч.
	7	ØI2АI L = I30	4	0,II	0,44	Б.Ч.
	8	Ø8АI L = 500	4	0,20	0,80	Б.Ч.
	9	Ø20АШ L = 3590	4	8,85	35,4	Б.Ч.
	I0	ХМI	I5	0,55	8,25	В. 2-I4
				Итого:	I33,I7	
КП43с	I	СI	5	I,8	9,0	В. 2-I4
	2	С2	6	2,9	I7,4	В. 2-I4
	3	С9	4	0,7	2,8	В. 2-I4
	4	МН2	I	40,0	40,0	В. 2-I4
	5	Ø32АШ L = 720	4	4,54	I8,I6	Б.Ч.
	6	ØI0АI L = 380	4	0,23	0,92	Б.Ч.
	7	ØI2АI L = I30	4	0,II	0,44	Б.Ч.
	8	Ø8АI L = 500	4	0,20	0,80	Б.Ч.
	9	Ø25АШ L = 3590	4	I3,8	55,2	Б.Ч.
	I0	ХМI	I5	0,55	8,25	В. 2-I4
				Итого:	I52,97	
КП44с	I	СI	5	I,8	9,0	В. 2-I4
	2	С2	6	2,9	I7,4	В. 2-I4
	3	С9	4	0,67	2,68	В. 2-I4
	4	МН3	I	40,0	40,0	В. 2-I4
	5	Ø32АШ L = 720	4	4,54	I8,I6	Б.Ч.
	6	ØI0АI L = 380	4	0,23	0,92	Б.Ч.
	7	ØI2АI L = I30	4	0,II	0,44	Б.Ч.
	8	Ø8АI L = 500	4	0,20	0,80	Б.Ч.
	9	Ø28АШ L = 3590	4	I7,4	69,6	Б.Ч.
	I0	ХМ2	I5	0,55	8,25	В. 2-I4
				Итого:	I67,37	

Продолжение спецификации см. лист 3

Марка пространственного каркаса	Поз.	Марка арматурного изделия	Кол.	Масса, кг I шт.	Масса, кг Всего	Обозначение документа
КП45с	I	СI	5	I,8	9,0	В. 2-I4
	2	С2	6	2,9	I7,4	В. 2-I4
	3	С9	4	0,7	2,8	В. 2-I4
	4	МН2	I	40,0	40,0	В. 2-I4
	5	Ø32АШ L = 720	4	4,54	I8,I6	Б.Ч.
	6	ØI0АI L = 380	4	0,23	0,98	Б.Ч.
	7	ØI2АI L = I30	4	0,II	0,44	Б.Ч.
	8	Ø8АI L = 500	4	0,20	0,80	Б.Ч.
	9	Ø32АШ L = 3590	4	22,7	90,8	Б.Ч.
	I0	ХМ2	I5	0,55	8,25	В. 2-I4
				Итого:	I88,57	
КП46с	I	С2	II	2,9	3I,9	В. 2-I4
	2	С9	4	0,7	2,8	В. 2-I4
	3	МН2	I	40,0	40,0	В. 2-I4
	4	Ø36АШ L = 720	4	5,75	23,0	Б.Ч.
	5	ØI0АI L = 380	4	0,23	0,92	Б.Ч.
	6	Ø8АI L = 500	4	0,20	0,80	Б.Ч.
	7	Ø36АШ L = 3590	4	28,7	II4,8	Б.Ч.
	8	ХМ3	I5	0,88	I3,2	В. 2-I4
				Итого:	227,42	
КП47с	I	С2	II	2,9	3I,9	В. 2-I4
	2	С9	4	0,7	2,8	В. 2-I4
	3	МН2	I	40,0	40,0	В. 2-I4
	4	Ø36АШ L = 720	4	5,75	23,0	Б.Ч.
	5	ØI0АI L = 380	4	0,23	0,92	Б.Ч.
	6	Ø8АI L = 500	4	0,20	0,80	Б.Ч.
	7	Ø40АШ L = 3590	4	35,4	I4I,6	Б.Ч.
	8	ХМ3	I5	0,88	I3,2	В. 2-I4
				Итого:	254,22	

Инв. № подл. | Подпись и дата | Взам. инв. №

1962-14

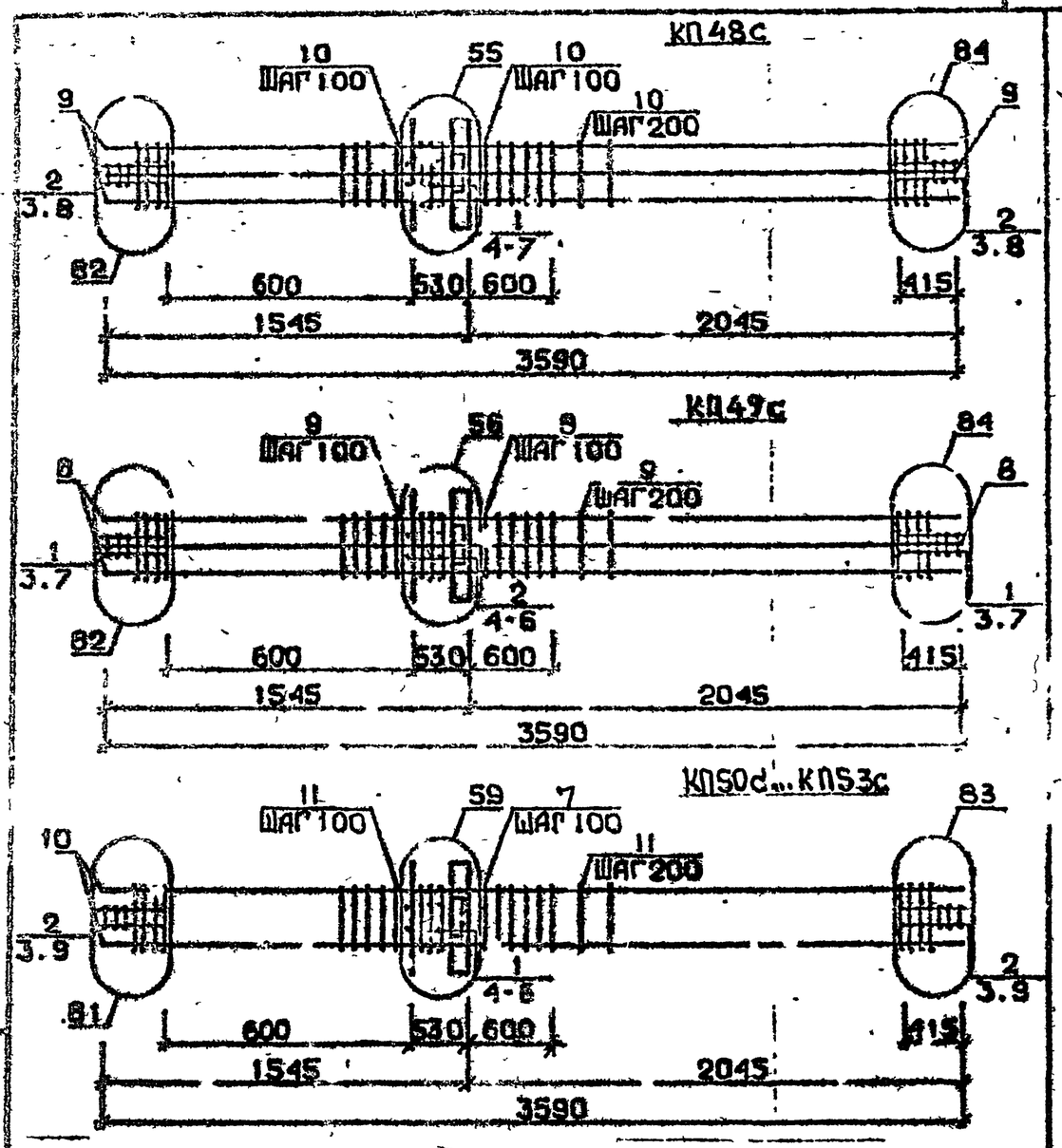

Арматура класса AI и AIII по ГОСТ 5781-82*
Детали см. I.020.I-2с/89 В.2-I3
Спецификации см. лист 2

РАЗРАБ	ГАБШАВАДЗЕ		1.020.1-2с/89 2-4 КН
ПРОВЕРИЛ	БАРБАШКАДЗЕ		
ГИП	БУСКИВАДЗЕ		
Н.КОНТР	БУСКИВАДЗЕ		КАРКАС ПРОСТРАНСТВЕННЫЙ КП48с...КП53с
			Стадия Р · Лист 1 · Листов 3
			ТбилЗНИИЭП

ФОРМАТ А4

Марка пространственного каркаса	Поз.	Марка арматурного изделия	Кол.	Масса, кг: I шт.	Масса, кг: Всего	Обозначение документа
КП48с	I	CI	5	1,8	9,0	В. 2-I4
	2	C2	6	2,9	I7,4	В. 2-I4
	3	C9	4	0,7	2,8	В. 2-I4
	4	MH2	I	40,0	40,0	В. 2-I4
	5	Ø28AIII L = 720	2	3,48	6,96	Б.ч.
	6	Ø36AIII L = 720	4	5,75	23,0	Б.ч.
	7	Ø10AI L = 380	4	0,23	0,92	Б.ч.
	8	Ø8AI L = 500	4	0,20	0,80	Б.ч.
	9	Ø32AIII L = 3590	8	22,7	I8I,6	Б.ч.
	I0	XM2	I5	0,55	6,25	В. 2-I4
				Итого:	290,73	
КП49с	I	C2	6	2,9	I7,4	В. 2-I4
	2	C3	5	4,2	2I,0	В. 2-I4
	3	C9	4	0,7	2,8	В. 2-I4
	4	MH2	I	40,0	40,0	В. 2-I4
	5	Ø36AIII L = 720	6	5,75	34,5	Б.ч.
	6	Ø10AI L = 380	4	0,23	0,92	Б.ч.
	7	Ø8AI L = 500	4	0,20	0,80	Б.ч.
	8	Ø36AIII L = 3590	8	28,7	229,6	Б.ч.
	9	XM3	I5	0,88	I3,2	В. 2-I4
				Итого:	360,I	
КП50с	I	CI	5	I,8	9,0	В. 2-I4
	2	C2	6	2,9	I7,4	В. 2-I4
	3	C9	4	0,7	2,8	В. 2-I4
	4	MH3	I	32,8	32,8	В. 2-I4
	5	MH7	I	9,7	9,7	В. 2-I4
	6	Ø32AIII L = 720	2	4,54	9,08	Б.ч.
	7	Ø10AI L = 380	2	0,23	0,46	Б.ч.
	8	Ø12AI L = I30	4	0,II	0,44	Б.ч.
	9	Ø8AI L = 500	4	0,20	0,80	Б.ч.
	I0	Ø20AIII L = 3590	4	8,85	35,4	Б.ч.
	II	XMI	I5	0,55	6,25	В. 2-I4
				Итого:	I26,0I	
КП5Iс	I	CI	5	I,8	9,0	В. 2-I4
	2	C2	6	2,9	I7,4	В. 2-I4
	3	C9	4	0,7	2,8	В. 2-I4
	4	MH3	I	32,8	32,8	В. 2-I4
	5	MH7	I	9,7	9,7	В. 2-I4
	6	Ø32AIII L = 720	2	4,54	9,08	Б.ч.
	7	Ø10AI L = 380	2	0,23	0,46	Б.ч.
	8	Ø12AI L = I30	4	0,II	0,44	Б.ч.
	9	Ø8AI L = 500	4	0,20	0,80	Б.ч.
	I0	Ø25AIII L = 3590	4	I3,8	55,2	Б.ч.
	II	XMI	I5	0,55	8,25	В. 2-I4
				Итого:	I46,03	

Продолжение спецификации см. лист 3

1.020.1-2с/89 2-4 КН

Лист 2

ФОРМАТ А4

1962-14 21

Марка пространственного каркаса	Поз.	Марка арматурного изделия	Кол.	Масса, кг I шт.	Масса, кг Всего	Обозначение документа
КП52с	I	CI	5	I,8	9,0	В. 2-I4
	2	C2	6	2,9	I7,4	В. 2-I4
	3	C9	4	0,7	2,8	В. 2-I4
	4	MH3	I	32,8	32,8	В. 2-I4
	5	MH7	I	9,7	9,7	В. 2-I4
	6	Ø32AШ L = 720	2	4,54	9,08	Б.Ч.
	7	ØI0AI L = 380	2	0,23	0,46	Б.Ч.
	8	ØI2AI L = I30	4	0,II	0,44	Б.Ч.
	9	Ø8AI L = 500	4	0,20	0,80	Б.Ч.
	I0	Ø28AШ L = 3590	4	I7,4	69,6	Б.Ч.
	II	XM2	I5	0,55	8,25	В. 2-I4
				Итого:	I60,33	
КП53с	I	CI	5	I,8	9,0	В. 2-I4
	2	C2	6	2,9	I7,4	В. 2-I4
	3	C9	4	0,7	2,8	В. 2-I4
	4	MH3	I	32,8	32,8	В. 2-I4
	5	MH7	I	9,7	9,7	В. 2-I4
	6	Ø32AШ L = 720	2	4,54	9,08	Б.Ч.
	7	ØI0AI L = 380	2	0,23	0,46	Б.Ч.
	8	ØI2AI L = I30	4	0,II	0,44	Б.Ч.
	9	Ø8AI L = 500	4	0,20	0,80	Б.Ч.
	I0	Ø32AШ L = 3590	4	22,7	90,8	Б.Ч.
	II	XM2	I5	0,55	8,25	В. 2-I4
				Итого:	I8I,53	

I.020.I-2с/89. 2-4 КН

Лист 3

Инв.№ подл. | Подпись и дата | Взам.инв.№

Формат А4

КП54с, КП55с

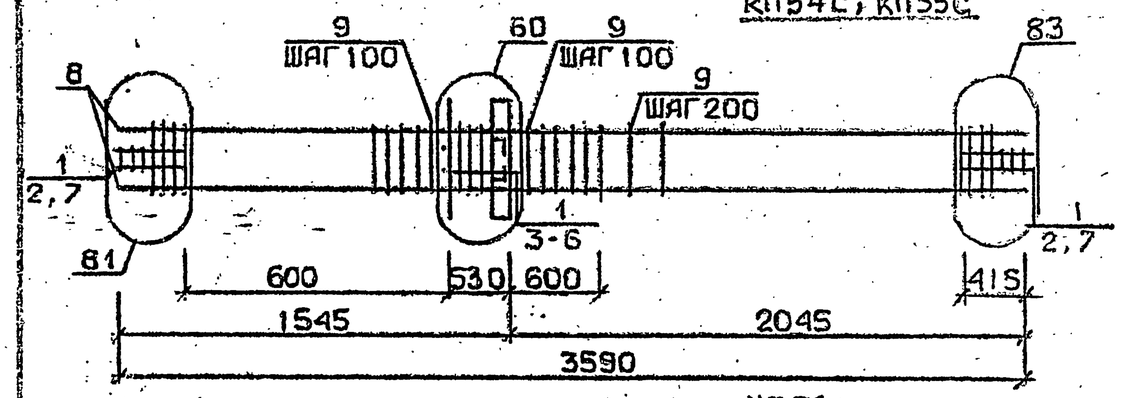

КП56с

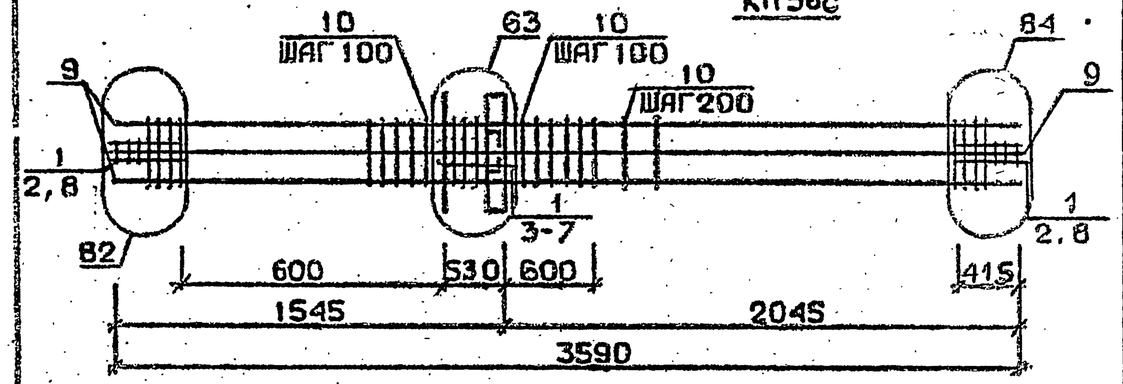

КП57с

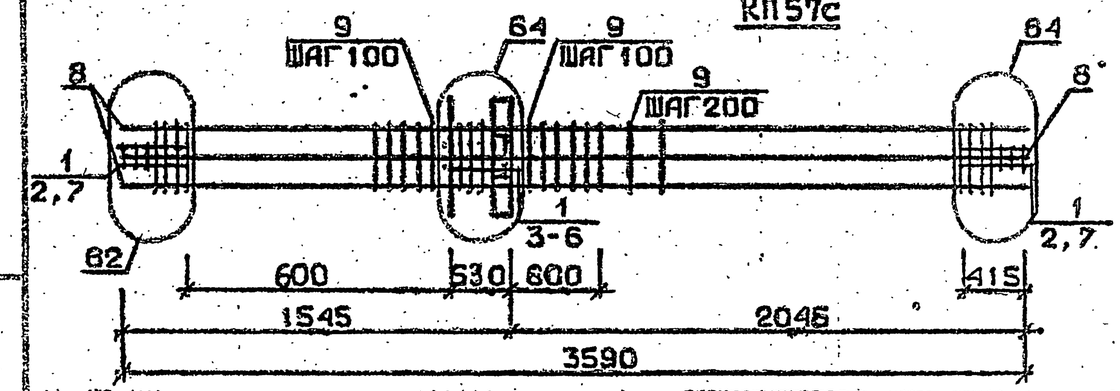

Арматура класса AI и AШ по ГОСТ 5781-82*
Детали см. I.020.I-2с/89 В.2-I3
Спецификацию см. лист 2

Разраб.	Тавшавадзе		1.020.1-2с/89. 2-4 К12
Проверил	Барбакадзе		
ГИП	Бускивадзе		
Н.контр.	Бускивадзе		

Каркас пространственный КП54с...КП57с

Стадия	Лист	Листов
Р	1	3

ТбилЗНИИЭП

Инв.№ подл. | Подпись и дата | Взам.инв.№

1962-14 22

Формат А4

Марка пространственного каркаса	Поз.	Марка арматурного изделия	Кол.	Масса, кг I шт.	Масса, кг Всего	Обозначение документа
КП54с	I	С2	II	2,9	3I,9	В. 2-I4
	2	С9	4	0,7	2,8	В. 2-I4
	3	МН3	I	32,8	32,8	В. 2-I4
	4	МН8	I	II,9	II,9	В. 2-I4
	5	Ø36АШ L = 720	2	5,75	II,5	Б.Ч.
	6	ØI0АI L = 380	2	0,23	0,46	Б.Ч.
	7	Ø8АI L = 500	4	0,20	0,80	Б.Ч.
	8	Ø36АШ L = 3590	4	28,7	II4,8	Б.Ч.
	9	ХМ3	I5	0,88	I3,2	В. 2-I4
				Итого:	220,I6	
КП55с	I	С2	II	2,9	3I,9	В. 2-I4
	2	С9	4	0,7	2,08	В. 2-I4
	3	МН3	I	32,8	32,8	В. 2-I4
	4	МН8	I	II,9	II,9	В. 2-I4
	5	Ø36АШ L = 720	2	5,75	II,5	Б.Ч.
	6	ØI0АI L = 380	2	0,23	0 46	Б.Ч.
	7	Ø8АI L = 500	4	0,20	0,80	Б.Ч.
	8	Ø40АШ L = 3590	4	35,4	I4I,6	Б.Ч.
	9	ХМ3	I5	0,88	I3,2	В. 2-I4
				Итого:	246,96	
КП56с	I	С2	II	2,9	3I,9	В. 2-I4
	2	С9	4	0,7	2,8	В. 2-I4
	3	МН3	I	32.8	32,8	В. 2-I4
	4	МН8	I	II,9	II,9	В. 2-I4
	5	Ø28АШ L = 720	2	3,48	6,96	Б.Ч.
	6	Ø36АШ L = 720	2	5,75	II,5	Б.Ч.
	7	ØI0АI L = 380	2	0,23	0,46	Б.Ч.
	8	Ø8АI L = 500	4	0,20	0,80	Б.Ч.
	9	Ø32АШ L = 3590	8	22,7	I8I,6	Б.Ч
	I0	ХМ2	I5	0,55	8,25	
				Итого:	288,97	

Продолжение спецификации см. лист 3

Марка пространственного каркаса	Поз.	Марка арматурного изделия	Кол.	Масса, кг I шт.	Масса, кг Всего	Обозначение документа
КП57с	I	С2	II	2,9	3I,9	В. 2-I4
	2	С9	4	0,7	2,8	В. 2-I4
	3	МН3	I	32,8	32,8	В. 2-I4
	4	МН8	I	II,9	II,9	В. 2-I4
	5	Ø36АШ L = 720	4	5,75	23,0	Б.Ч.
	6	ØI0АI L = 380	2	0,23	0,46	Б.Ч.
	7	Ø8АI L = 500	4	0,20	0,80	Б.Ч.
	8	Ø36АШ L = 3590	8	28,7	229,6	Б.Ч.
	9	ХМ3	I5	0,88	I3,2	В. 2-I4
				Итого:	346,46	

Инв. № подл. | Подпись и дата | Взам. инв. №

1.020.1-2с/89 В. 2-4 ТТ

Формат А4

1962-14 23

КП58с...КП61с

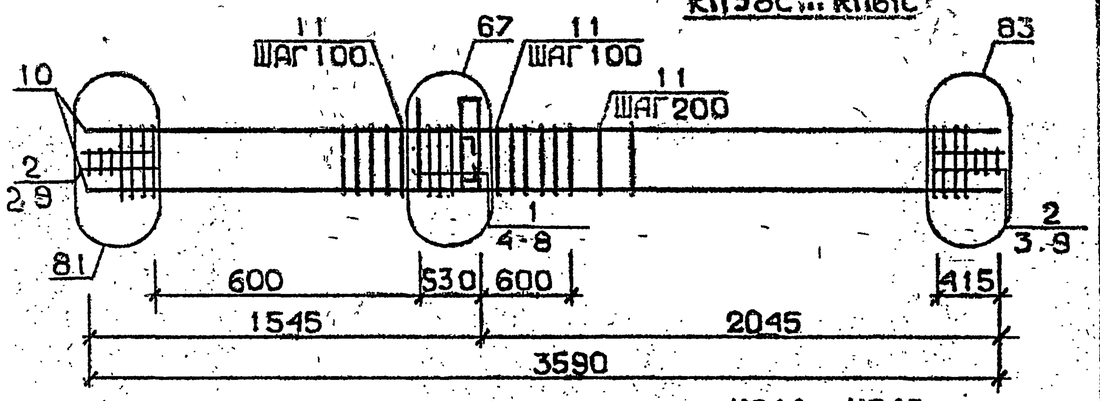

КП62с, КП63с

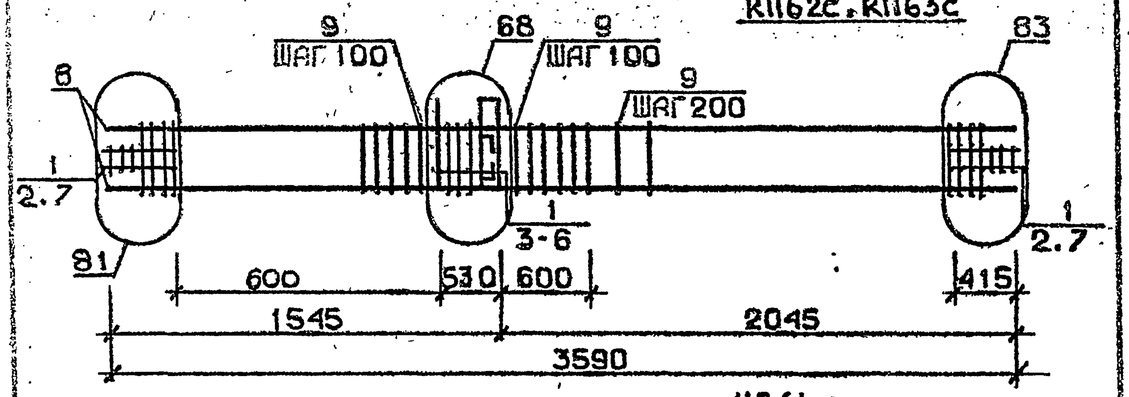

КП64с

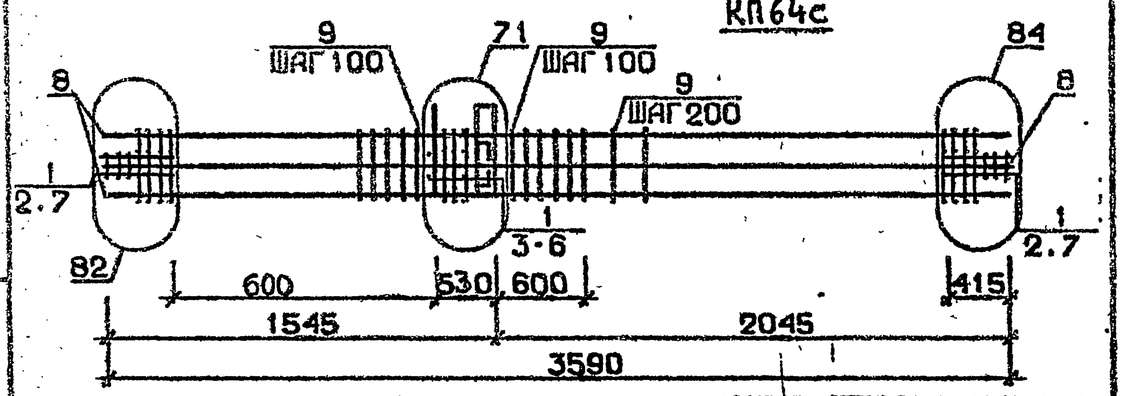

Арматура класса AI и AIII по ГОСТ 5781-82*
Детали см. I.020.I-2с/89 В.2-I3
Спецификацию см. лист 2

Разраб.	Мансурадзе	
Провер.	Барбакадзе	
ГИП	Буссиладзе	
Н.контр.	Буссиладзе	

1.020.1-2с/89 2-4 К13

Каркас пространственный КП58с...КП64с

Стадия	Лист	Листов
Р	1	3

ТбилЗНИИЭП

ФОРМАТ А4

Марка пространственного каркаса	Поз.	Марка арматурного изделия	Кол.	Масса, кг: I шт.	Масса, кг: Всего	Обозначение документа
КП58с	I	CI	5	I,8	9,0	В. 2-I4
	2	C2	6	2,9	I7,4	В. 2-I4
	3	C9	4	0,7	2,8	В. 2-I4
	4	MH4	I	34,8	34,8	В. 2-I4
	5	MH7	I	9,7	9,7	В. 2-I4
	6	Ø32AIII L = 720	2	4,54	9,08	Б.Ч.
	7	ØI0AI L = 380	2	0,23	0,46	Б.Ч.
	8	ØI2AI L = I30	4	0,II	0,44	Б.Ч.
	9	Ø8AI L = 500	4	0,20	0,80	Б.Ч.
	I0	Ø20AIII L = 3590	4	8,85	35,4	Б.Ч.
	II	XMI	I5	0,55	8,25	В. 2-I4
				Итого:	I28,0I	
КП59с	I	CI	5	I,8	9,0	В. 2-I4
	2	C2	6	2,9	I7,4	В. 2-I4
	3	C9	4	0,7	2,8	В. 2-I4
	4	MH4	I	34,8	34,8	В. 2-I4
	5	MH7	I	9,7	9,7	В. 2-I4
	6	Ø32AIII L = 720	2	4,54	9,08	Б.Ч.
	7	ØI0AI L = 380	2	0,23	0,46	Б.Ч.
	8	ØI2AI L = I30	4	0,II	0,47	Б.Ч.
	9	Ø8AI L = 500	4	0,20	0,80	Б.Ч.
	I0	Ø25AIII L = 3590	4	I3,8	55,2	Б.Ч.
	II	XMI	I5	0,55	8,25	В. 2-I4
				Итого:	I47,93	
КП60с	I	CI	5	I,8	9,0	В. 2-I4
	2	C2	6	2,9	I7,4	В. 2-I4
	3	C9	4	0,7	2,8	В. 2-I4
	4	MH4	I	34,8	34,8	В. 2-I4
	5	MH7	I	9,7	9,7	В. 2-I4
	6	Ø32AIII L = 720	2	4,54	9,08	Б.Ч.
	7	ØI0AI L = 380	2	0,23	0,46	Б.Ч.
	8	ØI2AI L = I30	4	0,II	0,44	Б.Ч.
	9	Ø8AI L = 500	4	0,20	0,80	Б.Ч.
	I0	Ø28AIII L = 3590	4	I7,4	69,6	Б.Ч.
	II	XM2	I5	0,55	8,25	В. 2-I4
				Итого:	I62,23	

Продолжение спецификации см. лист 3

1.020.1-2с/89 2-4 К13

Лист 2

ФОРМАТ А4

Взам. инв. № | Подпись и дата | Инв. № подл.

1962-14 24

Марка пространственного каркаса	Поз.	Марка арматурного изделия	Кол.	Масса, кг: I шт.	Масса, кг: Всего	Обозначение документа
КП61с	I	СI	5	I,8	9,0	Ь. 2-I4
	2	С2	6	2,9	I7,4	В. 2-I4
	3	С9	4	0,7	2,8	В. 2-I4
	4	МН4	I	34,8	34,8	В. 2-I4
	5	МН7	I	9,7	9,7	В. 2-I4
	6	Ø32АШ L = 720	2	4,54	9,08	Б.Ч.
	7	ØI0АI L = 380	2	0,23	0,46	Б.Ч.
	8	ØI2АI L = I30	4	0,II	0,44	Б.Ч.
	9	Ø8АI L = 500	4	0,20	0,80	Б.Ч.
	I0	Ø32АШ L = 3590	4	22,7	90,8	Б.Ч.
	II	ХМ2	I5	0,55	8,25	В. 2-I4
				Итого:	I83,53	
КП62с	I	С2	II	2,9	3I,9	В. 2-I4
	2	С9	4	0,7	2,8	В. 2-I4
	3	МН4	I	34,8	34,8	В. 2-I4
	4	МН8	I	II,9	II,9	В. 2-I4
	5	Ø36АШ L = 720	2	5,75	II,5	Б.Ч.
	6	ØI0АI L = 380	2	0,23	0,46	Б.Ч.
	7	Ø8АI L = 500	4	0,20	0,80	Б.Ч.
	8	Ø36АШ L = 3590	4	28,7	II4,8	Б.Ч.
	9	ХМ3	I5	0,88	I3,20	В. 2-I4
				Итого:	22I,9I	
КП63с	I	С2	II	2,9	3I,9	В. 2-I4
	2	С9	4	0,7	2,8	В. 2-I4
	3	МН4	I	34,8	34,8	В. 2-I4
	4	МН9	I	II,9	II,9	В. 2-I4
	5	Ø36АШ L = 720	2	5,75	II,5	Б.Ч
	6	ØI0АI L = 380	2	0,23	0,46	Б.Ч.
	7	Ø8АI L = 500	4	0,20	0,80	Б.Ч.
	8	Ø40АШ L = 3590	4	35,4	I4I,6	Б.Ч.
	9	ХМ3	I5	0,88	I3,2	В. 2-I4
				Итого:	248,96	
КП64с	I	С2	II	2,9	3I,9	В. 2-I4
	2	С9	4	0,7	2,8	В. 2-I4
	3	МН4	I	34,8	34,8	В. 2-I4
	4	МН9	I	I7,3	I7,3	В. 2-I4
	5	Ø32АШ L = 720	2	4,54	9,08	Б.Ч.
	6	ØI0АI L = 380	2	0,23	0,46	Б.Ч.
	7	Ø8АI L = 500	4	0,20	0,40	Б.Ч.
	8	Ø32АШ L = 3590	8	22,7	I8I,6	Б.Ч.
	9	ХМ2	I5	0,55	8,25	В. 2-I4
				Итого:	286,59	

Формат А4

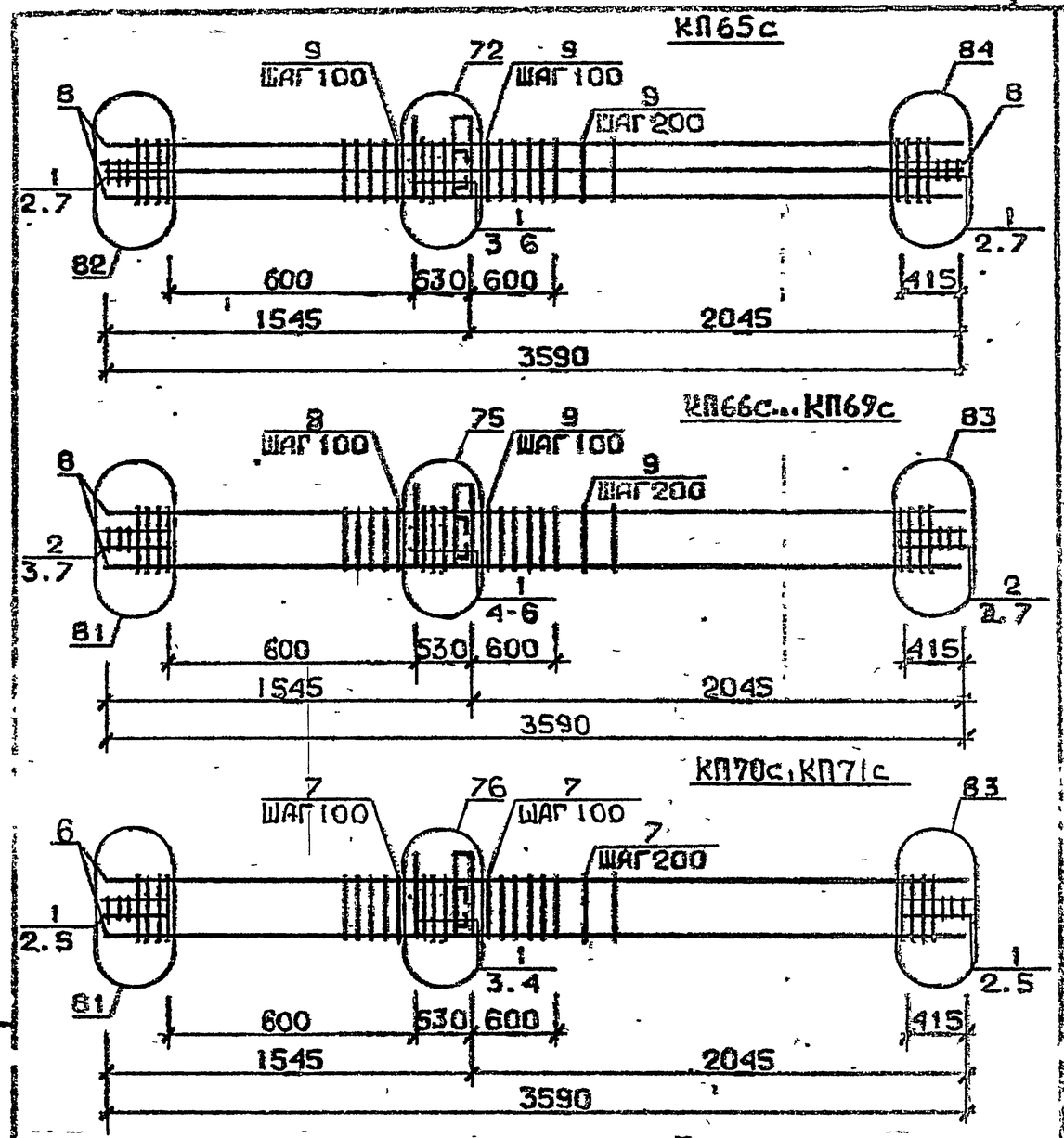

Арматура класса АI и АШ по ГОСТ 5781-82*
Детали см. I.020.I-2с/89 В.2-I3
Спецификацию см. лист 2

Разраб.	М. Исурадзе		1.020.1-2с/89 2-4 К14
Провер.	Барбаридзе		
ГИП	Бусиновзе		Каркас пространственный КП65с...КП71с
Н. контр.	Бусиновзе		Стадия Р · Лист 1 · Листов 3 · ТбилЗНИИЭП

Инв. № подл. | Подпись и дата | Взам. инв. №

1962-14 25

Формат А4

Марка пространственного каркаса	Поз.	Марка арматурного изделия	Кол.	Масса, кг I шт.	Масса, кг Всего	Обозначение документа
КП65с	I	С2	II	2,9	3I,9	В. 2-I4
	2	С9	4	0,7	2,8	В. 2-I4
	3	МН4	I	34,8	34,8	В. 2-I4
	4	МН10	I	20,8	20,8	В. 2-I4
	5	Ø36АШ L = 720	2	5,75	II,5	Б.Ч.
	6	ØI0АI L = 380	2	0,23	0,46	Б.Ч.
	7	Ø8АI L = 500	4	0,20	0,80	Б.Ч.
	8	Ø36АШ L = 3590	8	28,7	229,6	Б.Ч.
	9	ХМ3	I5	0,88	I3,2	В. 2-I4
				Итого:	345,86	
КП66с	I	СI	5	I,8	9,0	В. 2-I4
	2	С2	6	2,9	I7,4	В. 2-I4
	3	С9	4	0,7	2,8	В. 2-I4
	4	МН5	I	27,6	27,6	В. 2-I4
	5	МН7	2	9,7	I9,4	В. 2-I4
	6	ØI2АI L = I30	4	0,II	0,44	Б.Ч.
	7	Ø8АI L = 500	4	0,20	0,80	Б.Ч.
	8	Ø20АШ L = 3590	4	8,85	35,4	Б.Ч.
	9	ХМI	I5	0,55	8,25	В. 2-I4
				Итого:	I2I,09	
КП67с	I	СI	5	I,8	9,8	В. 2-I4
	2	С2	6	2,9	I7,4	В. 2-I4
	3	С9	4	0,7	2,8	В. 2-I4
	4	МН5	I	27,6	27,6	В. 2-I4
	5	МН7	2	9,7	I9,4	В. 2-I4
	6	ØI2АI L = I30	4	0,II	0,44	Б.Ч.
	7	Ø8АI L = 500	4	0,20	0,80	Б.Ч.
	8	Ø25АШ L = 3590	4	I3,8	55,2	Б.Ч.
	9	ХМI	I5	0,55	8,25	В. 2-I4
				Итого:	I40,89	
КП68с	I	СI	5	I,8	9,0	В. 2-I4
	2	С2	6	2,9	I7,4	В. 2-I4
	3	С9	4	0,7	2,8	В. 2-I4
	4	МН5	I	27,6	27,6	В. 2-I4
	5	МН7	2	9,7	I9,4	В. 2-I4
	6	ØI2АI L = I30	4	0,II	0,44	Б.Ч.
	7	Ø8АI L = 500	4	0,20	0,80	Б.Ч.
	8	Ø28АШ L = 3590	4	I7,4	69,6	Б.Ч.
	9	ХМ2	I5	0,55	8,25	В. 2-I4
				Итого:	I55,29	

Продолжение спецификации см.лист 3

Марка пространственного каркаса	Поз.	Марка арматурного изделия	Кол.	Масса, кг I шт.	Масса, кг Всего	Обозначение документа
КП69с	I	СI	5	I,8	9,0	В. 2-I4
	2	С2	6	2,9	I7,4	В. 2-I4
	3	С9	4	0,7	2,8	В. 2-I4
	4	МН5	I	27,6	27,6	В. 2-I4
	5	МН7	2	9,7	I9,4	В. 2-I4
	6	ØI2АI L = I30	4	0,II	0,44	Б.Ч.
	7	Ø8АI L = 500	4	0,20	0,40	Б.Ч.
	8	Ø32АШ L = 3590	4	22,7	90,8	Б.Ч.
	9	ХМ2	I5	0,55	8,25	В. 2-I4
				Итого:	I76,09	
КП70с	I	С2	II	2,9	3I,9	В. 2-I4
	2	С9	4	0,7	2,8	В. 2-I4
	3	МН5	I	27,6	27,6	В. 2-I4
	4	МН8	2	II,9	23,8	В. 2-I4
	5	Ø8АI L = 500	4	0,20	0,80	Б.Ч.
	6	Ø36АШ L = 3590	4	28,7	II4,8	Б.Ч.
	7	ХМ3	I5	0,88	I3,2	В. 2-I4
				Итого:	2I4,90	
КП7Iс	I	С2	II	2,9	3I,9	В. 2-I4
	2	С9	4	0,7	2,8	В. 2-I4
	3	МН5	I	27,6	27,6	В. 2-I4
	4	МН8	2	II,9	23,8	В. 2-I4
	5	Ø8АI L = 500	4	0,20	0,80	Б.Ч.
	6	Ø40АШ L = 3590	4	35,4	I4I,6	Б.Ч.
	7	ХМ3	I5	0,88	I3,2	В. 2-I4
				Итого	24I,70	

Инв. № подл. | Подпись и дата | Взам. инв. №

I.020.I-2с/89 Б. 2-4

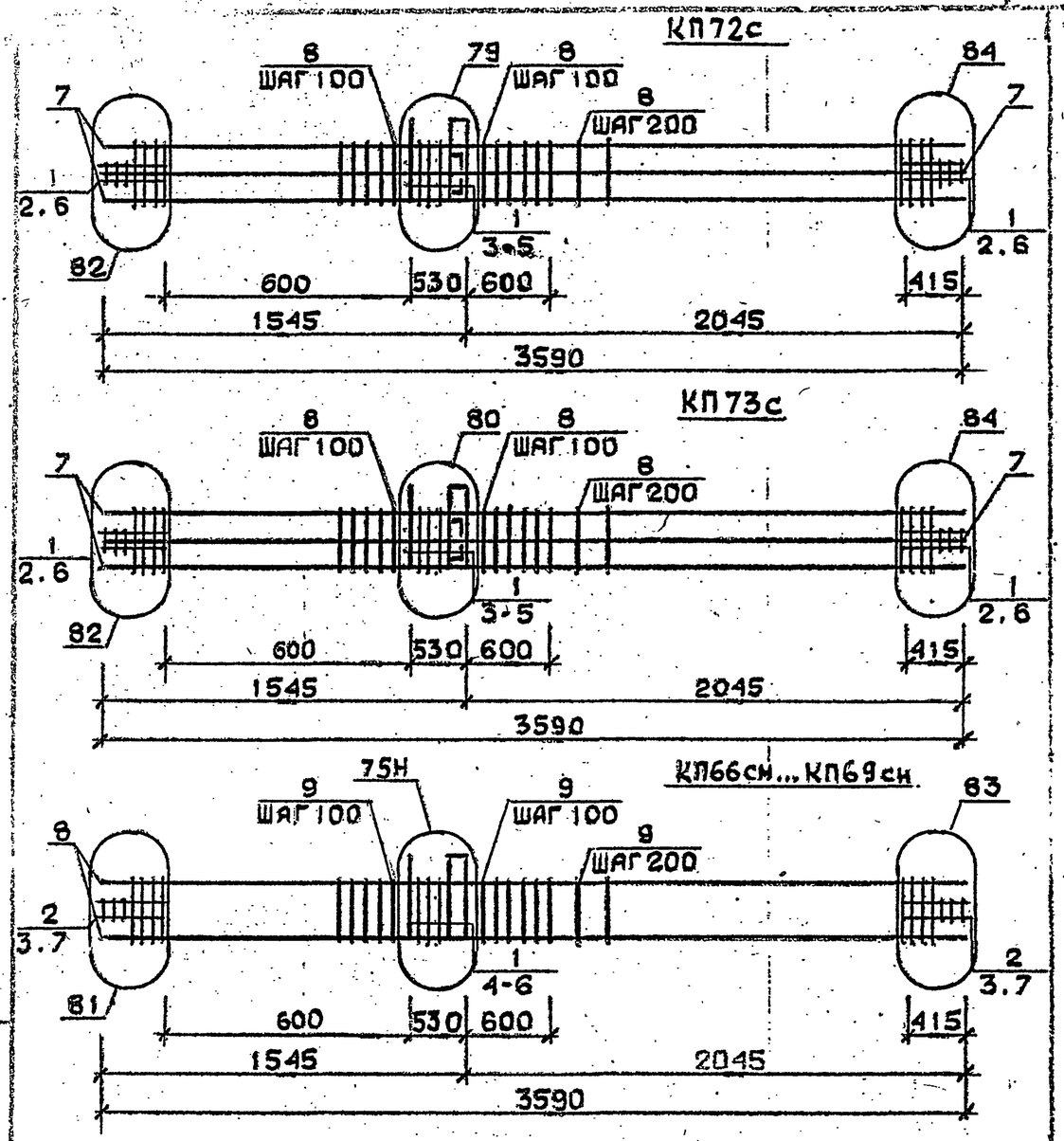

Арматура класса АI и АIII по ГОСТ 5781-82*
Детали см. I.020.I-2с/89 В.2-I3
Спецификацию см. лист 2

Марка пространственного каркаса	Поз.	Марка арматурного изделия	Кол.	Масса, кг I шт.	Масса, кг Всего	Обозначение документа
КП72с	I	С2	II	2,9	3I,9	В. 2-I4
	2	С9	4	0,7	2,8	В. 2-I4
	3	МН5	I	27,6	27,6	В. 2-I4
	4	МН8	I	II,9	II,9	В. 2-I4
	5	МН9	I	I7,3	I7,3	В. 2-I4
	6	Ø8АI L = 500	4	0,20	0,80	Б.Ч.
	7	Ø32АIII L = 3590	8	22,7	I8I,6	Б.Ч.
	8	ХМ2	I5	0,55	8,25	В. 2-I4
				Итого:	282,I5	
КП73с	I	С2	II	2,9	3I,9	В. 2-I4
	2	С9	4	0,7	2,8	В. 2-I4
	3	МН5	I	27,6	27,6	В. 2-I4
	4	МН8	I	II,9	II,9	В. 2-I4
	5	МНI0	I	20,8	20,8	В. 2-I4
	6	Ø8АI L = 500	4	0,20	0,80	Б.Ч.
	7	Ø36АIII L = 3590	8	28,7	229,6	Б.Ч.
	8	ХМ3	I5	0,88	I3,2	В. 2-I4
				Итого:	333,60	
КП66сн	I	СI	5	I,8	9,0	В. 2-I4
	2	С2	6	2,9	I7,4	В. 2-I4
	3	С9	4	0,7	2,8	В. 2-I4
	4	МН5в	I	27,6	27,6	В. 2-I4
	5	МН7	2	9,7	I9,4	В. 2-I4
	6	Ø I2АI L = I30	4	0,II	0,44	Б.Ч.
	7	Ø8АI L = 500	4	0,20	0,80	Б.Ч.
	8	Ø20АIII L = 3590	4	8,85	35,4	Б.Ч.
	9	ХМI	I5	0,55	8,25	В. 2-I4
				Итого:	I2I,09	

Продолжение спецификации см. лист 3

Разраб.	Малсурадзе	
Провер.	Барбаладзе	
ГИП	Бусиашвили	
Н. контр.	Бусиашвили	

I.020.I-2с/89 2-4 К15

Каркас пространственный КП72с, КП73 КП66сн...КП69сн

Стадия	Лист	Листов
Р	I	3

ТбилЗНИИЭП

Формат А4

Инв. № подл. | Подпись и дата | Взам. инв. №

I.020.I-2с/89 2-4 К15 Лист 2

1962-14 27

Марка пространственного каркаса	Поз.	Марка арматурного изделия		Кол.	Масса, кг I шт.	Масса, кг Всего	Обозначение документа
КП67сн	I	СI		5	I,8	9,0	В. 2-I4
	2	С2		6	2,9	I7,4	В. 2-I4
	3	С9		4	0,7	2,8	В. 2-I4
	4	МН5н		I	27,6	27,6	В. 2-I4
	5	МН7		2	9,7	I9,4	В. 2-I4
	6	ØI2AI	L = I30	4	0,II	0,44	Б.Ч.
	7	Ø8AI	L = 500	4	0,20	0,80	Б.Ч.
	8	Ø25AIII	L = 3590	4	I3,8	55,2	Б.Ч.
	9	ХМI		I5	0,55	8,25	В. 2-I4
					Итого:	I40,89	
КП68сн	I	СI		5	I,8	9,0	В. 2-I4
	2	С2		6	2,9	I7,4	В. 2-I4
	3	С9		4	0,7	2,8	В. 2-I4
	4	МН5н		I	27,6	27,6	В. 2-I4
	5	МН7		2	9,7	I9,4	В. 2-I4
	6	ØI2AI	L = I30	4	0,II	0,44	Б.Ч.
	7	Ø8AI	L = 500	4	0,20	0,80	Б.Ч.
	8	Ø28AIII	L = 3590	4	I7,4	69,6	Б.Ч.
	9	ХМ2		I5	0,55	8,25	В. 2-I4
					Итого:	I55,29	
КП69сн	I	СI		5	I,8	9,0	В. 2-I4
	2	С2		6	2,9	I7,4	В. 2-I4
	3	С9		4	0,7	2,8	В. 2-I4
	4	МН5н		I	27,6	27,6	В. 2-I4
	5	МН7		2	9,7	I9,4	В. 2-I4
	6	ØI2AI	L = I30	4	0,II	0,44	Б.Ч.
	7	Ø8AI	L = 500	4	0,20	0,80	Б.Ч.
	8	Ø32AIII	L = 3590	4	22,7	90,8	Б.Ч.
	9	ХМ2		I5	0,55	8,25	В. 2-I4
					Итого:	I76,49	

Инв.№ подл. | Подпись и дата | Взам.инв.№

I.020.I-2с/89 2-4 К15 Лист 3

Формат А4

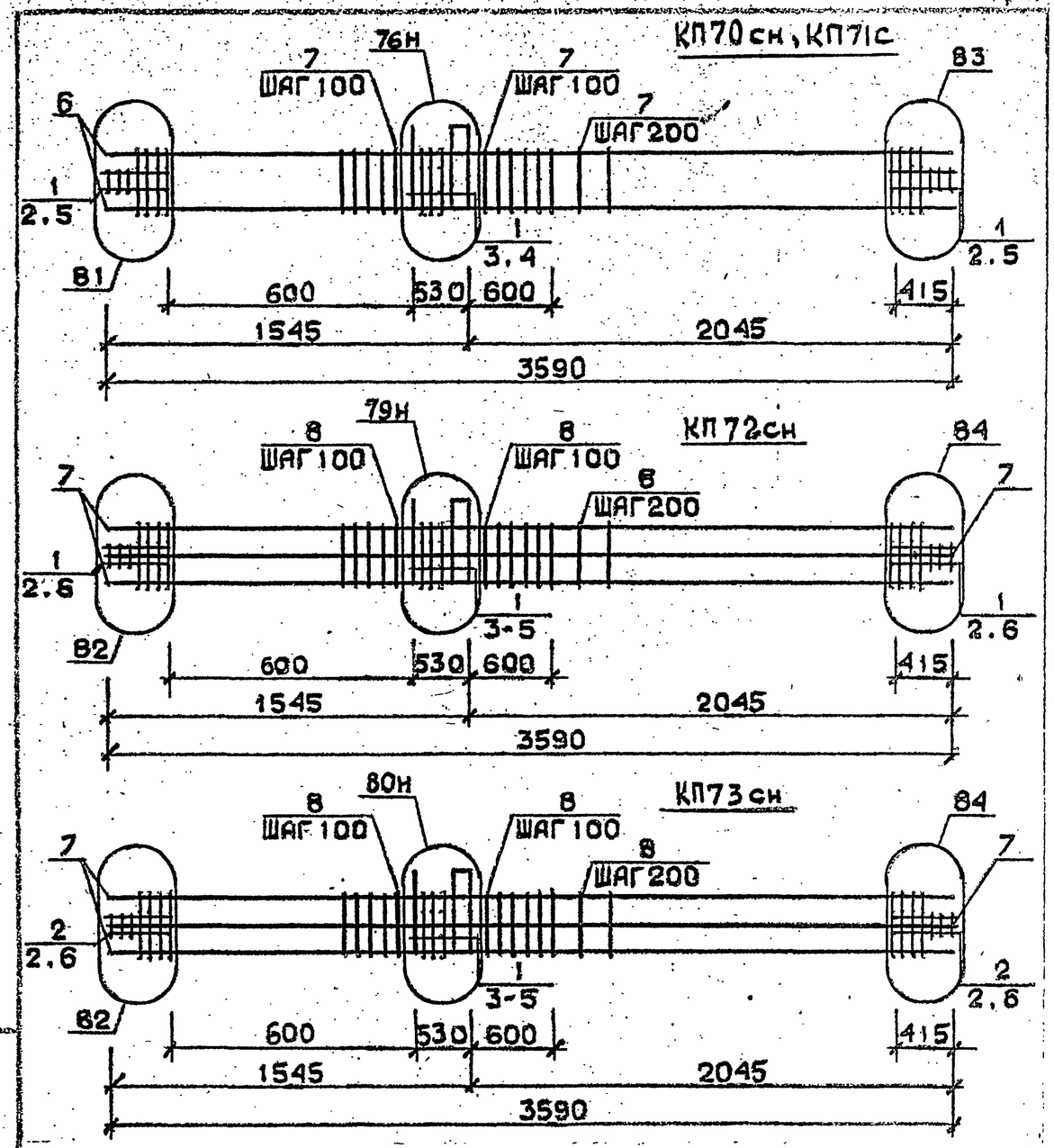

Арматура класса AI и AIII по ГОСТ 5781-82*
Детали см. I.020.I-2с/89 В.2-I3
Спецификацию см. лист 2

Разраб.	Мисураадзе		
Провер.	Барбакадзе		
ГИП	Бужнвадзе		
Н.контр.	Бужнвадзе		

1.020.1-2с/89 2-4 К16

Каркас пространственный КП70сн...КП73сн

Стадия	Лист	Листов
Р	1	3

ТбилЗНИИЭП

Нач.отдела | Подпись и дата | Взам.инв.№

1962-14 28

Формат А4

Марка пространственного каркаса	Поз.	Марка арматурного изделия	Кол.	Масса, кг I шт.	Масса, кг Всего	Обозначение документа
КП70сн	I	С2	II	2,9	3I,9	В. 2-I4
	2	С9	4	0,7	2,8	В. 2-I4
	3	МН5н	I	27,6	27,6	В. 2-I4
	4	МН8	2	II,9	23,8	В. 2-I4
	5	Ø8AI L = 500	4	0,20	0,80	Б.Ч.
	6	Ø36AIII L = 3590	4	28,7	II4,6	Б.Ч.
	7	ХМ3	I5	0,88	I3,2	В. 2-I4
				Итого:	214,70	
КП7Iсн	I	С2	II	2,9	3I,9	В. 2-I4
	2	С9	4	0,7	2,8	В. 2-I4
	3	МН5н	I	27,6	27,6	В. 2-I4
	4	МН8	2	II,9	23,8	В. 2-I4
	5	Ø8AI L = 500	4	0,20	0,80	Б.Ч.
	6	Ø40AIII L = 3590	4	35,4	I4I,6	Б.Ч.
	7	ХМ3	I5	0,88	I3,2	В. 2-I4
				Итого:	24I,70	
КП72сн	I	С2	II	2,9	3I,9	В. 2-I4
	2	С9	4	0,7	2,8	В. 2-I4
	3	МН5н	I	27,6	27,6	В. 2-I4
	4	МН8	I	II,9	II,9	В. 2-I4
	5	МН9	I	I7,3	I7,3	В. 2-I4
	6	Ø8AI L = 500	4	0,20	0,80	Б.Ч.
	7	Ø32AIII L = 3590	8	22,7	I8I,6	Б.Ч.
	8	ХМ2	I5	0,55	8,25	В. 2-I4
				Итого:	282,I5	

Продолжение спецификации см. лист 3

Марка пространственного каркаса	Поз.	Марка арматурного изделия	Кол.	Масса, кг I шт.	Масса, кг Всего	Обозначение документа
КП73сн	I	С2	II	2,9	3I,9	В. 2-I4
	2	С9	4	0,7	2,8	В. 2-I4
	3	МН5н	I	27,6	27,6	В. 2-I4
	4	МН8	I	II,9	II,9	В. 2-I4
	5	МН10	I	20,3	20,3	В. 2-I4
	6	Ø8AI L = 500	4	0,20	0,80	Б.Ч.
	7	Ø36AI L = 3590	8	28,7	229,6	Б.Ч.
	8	ХМ3	I5	0,88	I3,2	В. 2-I4
				Итого:	337,I	

Инв. № подл. | Подпись и дата | Взам. инв. №
Инв. № подл. | Подпись и дата | Взам. инв. №
Формат А4
1962-14 29

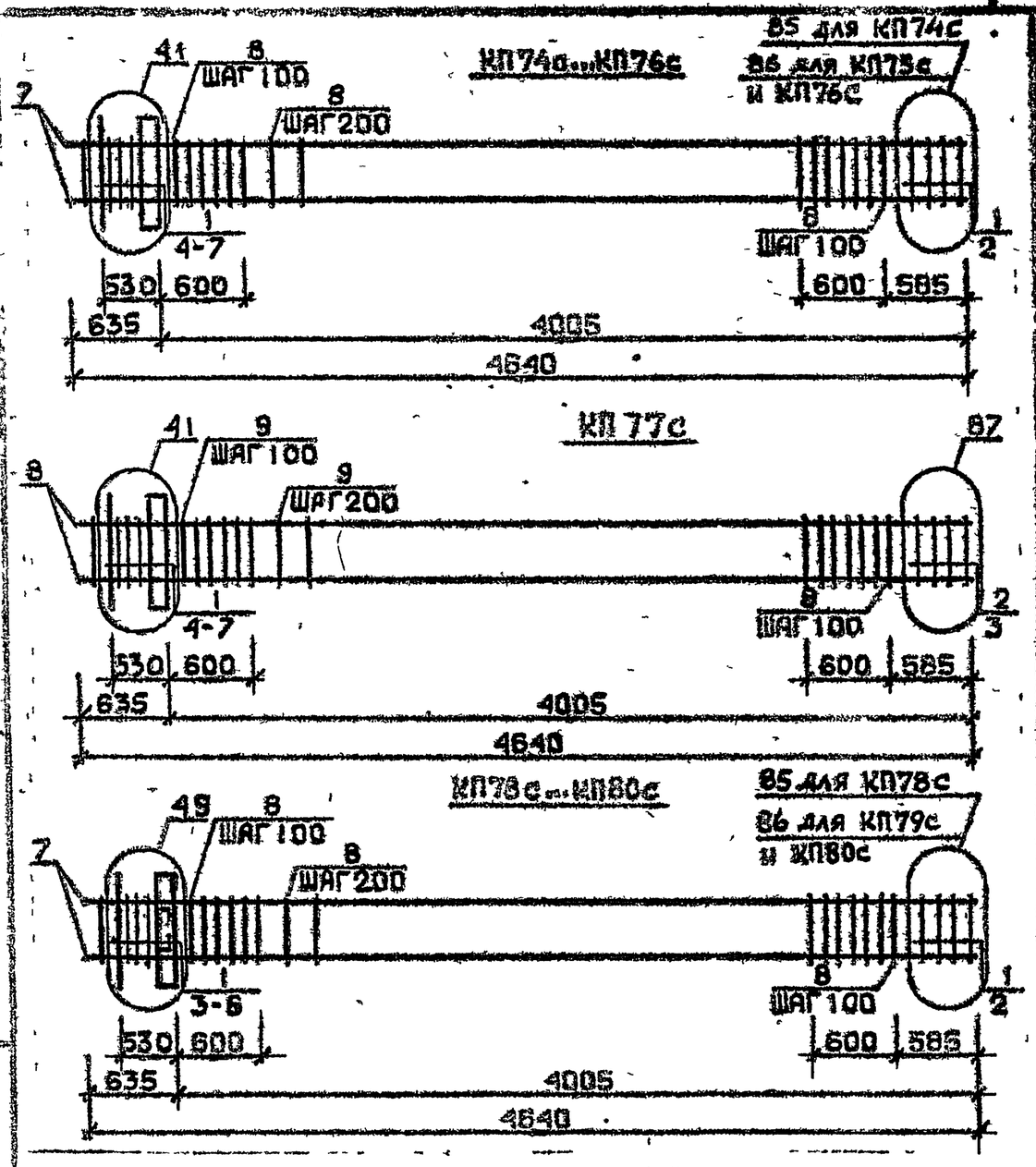

Арматура классов АI и АIII по ГОСТ 5781-82*
Детали см. I.020.I-2с/89 В.2-I3
Спецификацию см. лист 2

Разраб.	Павлиашвили		
Проверил	Барбаскадзе		
Гл.инж.	Буреинадзе		
Н.контр.	Буреинадзе		

1.020.1-2с/89 2-4 К17

КП74с...КП80с

Стадия	Лист	Листов
Р	1	3

ТбилЗНИИЭП

Формат А4

Марка пространственного каркаса	Поз.	Марка арматурного изделия	Кол.	Масса, кг: I шт.	Масса, кг: Всего	Обозначение документа
КП74с	I	CI	7	I,8	I2,6	В. 2-I4
	2	C4	2	2,2	4,4	В. 2-I4
	3	MHI	I	25,6	25,6	В. 2-I4
	4	Ø28AIII L = 720	2	3,48	6,96	Б.Ч.
	5	ØI0AI L = 380	2	0,23	0,46	Б.Ч.
	6	ØI2AI L = I30	4	0,II	0,44	Б.Ч.
	7	Ø20AIII L = 4640	4	II,4	45,6	Б.Ч.
	8	XMI		0,55	I3,2	В. 2-I4
				Итого:	I09,26	
КП75с	I	CI	7	I,8	I2,6	В. 2-I4
	2	C5	2	3,I	6,2	В. 2-I4
	3	MHI	I	25,6	25,6	В. 2-I4
	4	Ø28AIII L = 720	2	3,48	6,96	Б.Ч.
	5	ØI0AI L = 380	2	0,23	0,46	Б.Ч.
	6	ØI2AI L = I30	4	0,II	0,44	Б.Ч.
	7	Ø25AIII L = 4640	4	I7,9	7I,6	Б.Ч.
	8	XMI		0,55	I3,2	В. 2-I4
				Итого:	I37,I2	
КП76с	I	CI	7	I,8	I2,6	В. 2-I4
	2	C5	2	3,I	6,2	В. 2-I4
	3	MHI	I	25,6	25,6	В. 2-I4
	4	Ø28AIII L = 720	2	3,48	6,96	Б.Ч.
	5	ØI0AI L = 380	2	0,23	0,46	Б.Ч.
	6	ØI2AI L = I30	4	0,II	0,44	Б.Ч.
	7	Ø28AIII L = 4640	4	22,4	89,6	Б.Ч.
	8	XM2		0,55	I3,2	В. 2-I4
				Итого:	I55,06	
КП77с	I	CI	5	I,8	9,0	В. 2-I4
	2	C2	2	2,9	5,8	В. 2-I4
	3	C6	2	3,7	7,4	В. 2-I4
	4	MHI	I	25,6	25,6	В. 2-I4
	5	Ø28AIII L = 720	2	3,48	6,96	Б.Ч.
	6	ØI0AI L = 380	2	0,23	0,46	Б.Ч.
	7	ØI2AI L = I30	4	0,II	0,44	Б.Ч.
	8	Ø32AIII L = 4640	4	29,3	II7,2	Б.Ч.
	9	XM2		0,55	I3,2	В. 2-I4
				Итого:	I86,06	

Продолжение спецификации см. лист 3

Инв. № подл. | Подпись и дата | Взам. инв. №

1.020.1-2с/89 2-4 К17

Лист 2

Формат А4

1962-14 30

Марка пространственного каркаса	Поз.	Марка арматурного изделия	Кол.	Масса, кг I шт.	Масса, кг Всего	Обозначение документа
КП78с	I	СI	6	I,8	I0,8	В. 2-I4
	2	С4	2	2,2	4,4	В. 2-I4
	3	МН2	I	40,0	40,0	В. 2-I4
	4	Ø28АIII L = 720	4	3,48	I3,92	Б.Ч.
	5	ØI0AI L = 380	4	0,23	0,92	Б.Ч.
	6	ØI2AI L = I30	4	0,II	0,44	Б.Ч.
	7	Ø20AIII L = 4640	4	II,4	45,6	Б.Ч.
	8	ХМI		0,55	I3,2	В. 2-I4
				Итого:	I29,28	
КП79с	I	СI	6	I,8	I0,8	В. 2-I4
	2	С5	2	3,I	6,2	В. 2-I4
	3	МН2	I	40,0	40,0	В. 2-I4
	4	Ø28АIII L = 720	4	3,48	I3,92	Б.Ч.
	5	ØI0AI L = 380	4	0,23	0,92	Б.Ч.
	6	ØI2AI L = I30	4	0,II	0,44	Б.Ч.
	7	Ø25AIII L = 4640	4	I7,9	7I,6	Б.Ч.
	8	ХМI		0,55	I3,2	В. 2-I4
				Итого:	I57,08	
КП80с	I	СI	6	I,8	I0,8	В. 2-I4
	2	С5	2	3,I	6,2	В. 2-I4
	3	МН2	I	40,0	40,0	В. 2-I4
	4	Ø28АIII L = 720	II	3,48	I3,92	Б.Ч.
	5	ØI0AI L = 380	4	0,23	0,92	Б.Ч.
	6	ØI2AI L = I30	4	0,II	0,44	Б.Ч.
	7	Ø28АIII L = 4640	4	22,4	89,6	Б.Ч.
	8	ХМ2		0,55	I3,2	В. 2-I4
				ИТОГО	I75,08	

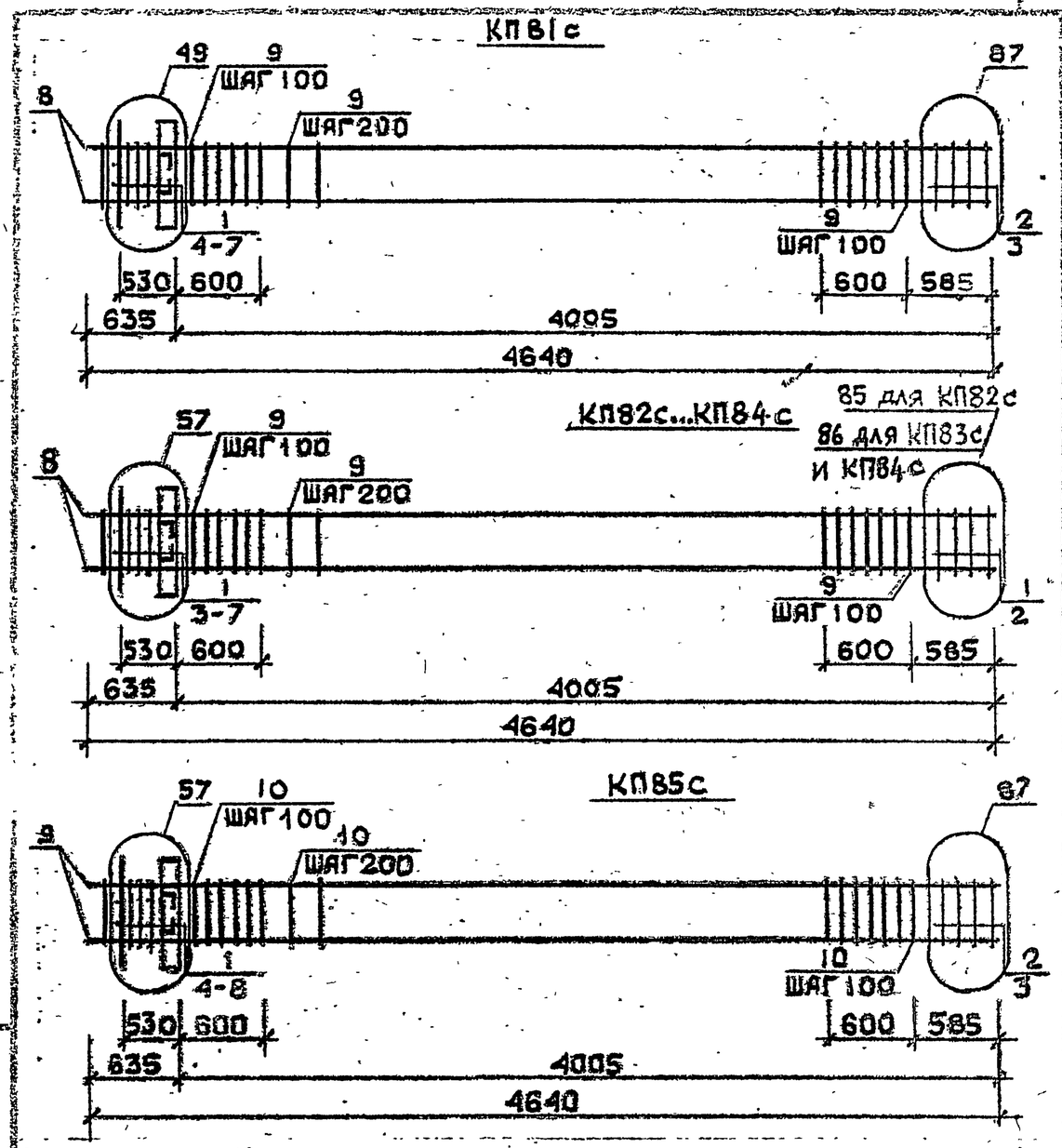

Арматура класса AI и AIII по ГОСТ 5781-82*
Детали см. I.020.I-2с/89 В.2-I3
Спецификацию см. лист 2

Разраб.	Тавшавадзе		I.020.I-2с/89 2-4 К18
Провер.	Барбакадзе		
ГИП	Бжихвадзе		
Н.контр.	Бжихвадзе		КП81с...КП85с

Стадия	Лист	Листов
Р	I	3

ТбилЗНИИЭП

Марка пространственного каркаса	Поз.	Марка арматурного изделия	Кол.	Масса, кг I шт.	Масса, кг Всего	Обозначение документа
КП81с	I	CI	4	I,8	7,2	В. 2-I4
	2	C2	2	2,9	5,8	В. 2-I4
	3	C6	2	3,7	7,4	В. 2-I4
	4	МН2	I	40,0	40,0	В. 2-I4
	5	Ø28АШ L = 720	4	3,48	I3,92	Б.Ч.
	6	ØI0AI L = 380	4	0,23	0,92	Б.Ч.
	7	ØI2AI L = I30	4	0,II	0,44	Б.Ч.
	8	Ø32АШ L = 4640	4	29,3	II7,2	Б.Ч.
	9	ХМ2	24	0,55	I3,2	В. 2-I4
				Итого:	206,08	
КП82с	I	CI	6	I,8	I0,8	В. 2-I4
	2	C4	2	2,2	4,4	В. 2-I4
	3	МН3	I	32,8	32,8	В. 2-I4
	4	МН6	I	8,3	8,3	В. 2-I4
	5	Ø28АШ L = 720	2	3,48	6,96	Б.Ч.
	6	ØI0AI L = 380	2	0,23	0,46	Б.Ч.
	7	ØI2AI L = I30	4	0,II	0,44	Б.Ч.
	8	Ø20АШ L = 4640	4	II,4	45,6	Б.Ч.
	9	ХМI	24	0,55	I3,2	В. 2-I4
				Итого:	I22,96	
КП83с	I	CI	6	I,8	I0,8	В. 2-I4
	2	C5	2	3,I	6,2	В. 2-I4
	3	МН3	I	32,8	32,8	В. 2-I4
	4	МН6	I	8,3	8,3	В. 2-I4
	5	Ø28АШ L = 720	2	3,48	6,96	Б.Ч.
	6	ØI0AI L = 380	2	0,23	0,46	Б.Ч.
	7	ØI2AI L = I30	4	0,II	0,44	Б.Ч.
	8	Ø25АШ L = 4640	4	I7,9	7I,6	Б.Ч.
	9	ХМI	24	0,55	I3,2	В. 2-I4
				Итого:	I50,76	

Продолжение спецификации см.лист 5

Марка пространственного каркаса	Поз.	Марка арматурного изделия	Кол.	Масса, кг I шт.	Масса, кг Всего	Обозначение документа
КП84с	I	CI	6	I,8	I0,8	В. 2-I4
	2	C5	2	3,I	6,2	В. 2-I4
	3	МН3	I	32,8	32,8	В. 2-I4
	4	МН6	I	8,3	8,3	В. 2-I4
	5	Ø28АШ L = 720	2	3,48	6,96	Б.Ч.
	6	ØI0AI L = 380	2	0,23	0,46	Б.Ч.
	7	ØI2AI L = I30	4	0,II	0,44	Б.Ч.
	8	Ø28АШ L = 4640	4	22,4	89,6	Б.Ч.
	9	ХМ2	24	0,55	I3,2	В. 2-I4
				Итого:	I68,76	
КП85с	I	CI	4	I,8	7,2	В. 2-I4
	2	C2	2	2,9	5,8	В. 2-I4
	3	C6	2	3,7	7,4	В. 2-I4
	4	МН3	I	32,8	32,8	В. 2-I4
	5	МН6	I	8,3	8,3	В. 2-I4
	6	Ø28АШ L = 720	2	3,48	6,96	Б.Ч.
	7	ØI0AI L = 380	2	0,23	0,46	Б.Ч.
	8	ØI2AI L = I30	4	0,II	0,44	Б.Ч.
	9	Ø32АШ L = 4640	4	29,3	II7,2	Б.Ч.
	I0	ХМ2	24	0,55	I3,2	В. 2-I4
				Итого:	I99,76	

КП86с...КП88с

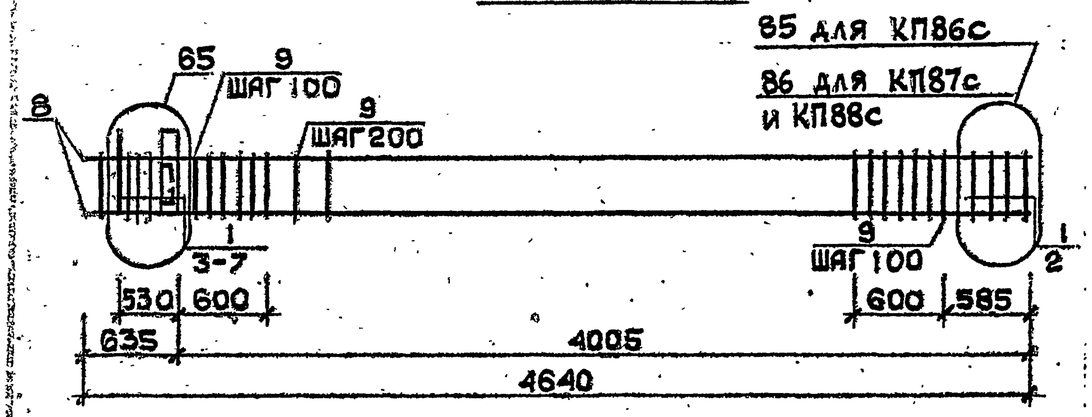

КП89с

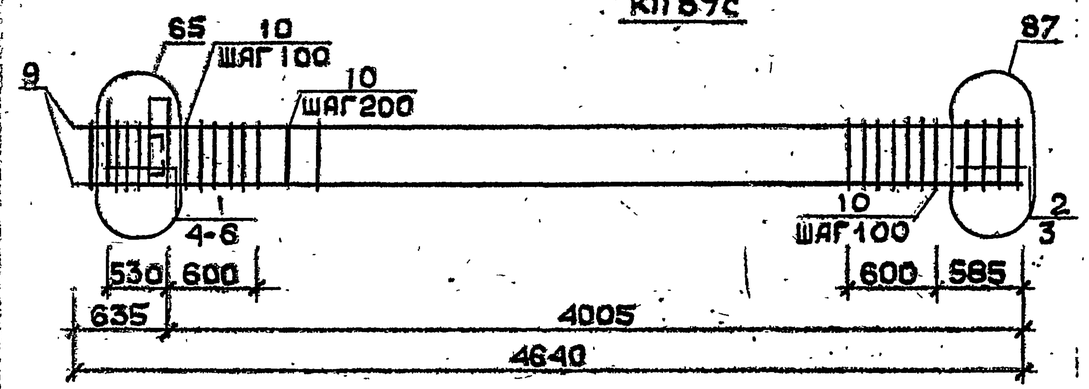

Арматура класса AI и AIII по ГОСТ 5781-82*
Детали см. I.020.I-2с/89 В.2-13
Спецификацию см. лист 2

Марка пространственного каркаса	Поз.	Марка арматурного изделия	Кол.	Масса, кг I шт.	Масса, кг Всего	Обозначение документа
КП86с	I	CI	6	I,8	I0,8	В. 2-I4
	2	C4	2	2,2	4,4	В. 2-I4
	3	MH4	I	34,8	34,8	В. 2-I4
	4	MH6	I	8,3	8,3	В. 2-I4
	5	Ø28AIII L = 720	2	3,48	6,96	Б.Ч.
	6	ØI0AI L = 380	2	0,23	0,46	Б.Ч.
	7	ØI2AI L = I30	4	0,II	0,44	Б.Ч.
	8	Ø20AIII L = 4640	4	II,4	45,6	Б.Ч.
	9	XMI	24	0,55	I3,2	В. 2-I4
				Итого:	I24,96	
КП87с	I	CI	6	I,8	I0,8	В. 2-I4
	2	C5	2	3,I	6,2	В. 2-I4
	3	MH4	I	34,8	34,8	В. 2-I4
	4	MH6	I	8,3	8,3	В. 2-I4
	5	Ø28AIII L = 720	2	3,48	6,96	Б.Ч.
	6	ØI0AI L = 380	2	0,23	0,46	Б.Ч.
	7	ØI2AI L = I30	4	0,II	0,44	Б.Ч.
	8	Ø25AIII L = 4640	4	I7,9	7I,6	Б.Ч.
	9	XMI	24	0,55	I3,2	В. 2-I4
				Итого:	I52,76	
КП88с	I	CI	6	I,8	I0,8	В. 2-I4
	2	C5	2	3,I	6,2	В. 2-I4
	3	MH4	I	34,8	34,8	В. 2-I4
	4	MH6	I	8,3	8,3	В. 2-I4
	5	Ø28AIII L = 720	2	3,48	6,96	Б.Ч.
	6	ØI0AI L = 380	2	0,23	0,46	Б.Ч.
	7	ØI2AI L = I30	4	0,II	0,44	Б.Ч.
	8	Ø28AIII L = 4640	4	22,4	89,6	Б.Ч.
	9	XM2	24	0,55	I3,2	В. 2-I4
				Итого:	I70,76	

Продолжение спецификации см. лист 3

Инв. № подл. | Подпись и дата | Взам. инв. №

Гл.инж. проекта	Тавзарадзе	
Гл.спец.	Тавзарадзе	
Нач.отд.	Тавзарадзе	
Гл.инж. пр.	Тавзарадзе	
Ст.инж.	Тавзарадзе	
Инж.	Тавзарадзе	
Н.контр.	Бухниашвили	

1.020.1-2с/89 2-4 К19

КАРКАС ПРОСТРАНСТВЕННЫЙ КП86с...КП89с

Стадия	Лист	Листов
Р	1	3

ТбилЗНИИЭП

ФОРМАТ А4

1.020.1-2с/89 2-4 К19 Лист 2

ФОРМАТ А4

1962-14 33

Марка пространственного каркаса	Поз.	Марка арматурного изделия	Кол.	Масса, кг I шт.	Масса, кг Всего	Обозначение документа
	I	CI	4	I,8	7,2	В. 2-I4
	2	C2	2	2,9	5,8	В. 2-I4
	3	C6	2	3,7	7,4	В. 2-I4
	4	MH4	I	34,8	34,8	В. 2-I4
	5	MH6	I	8,3	8,3	В. 2-I4
КП89с	6	Ø28AIII L = 720	2	3,48	6,96	Б.Ч.
	7	ØI0AI L = 380	2	0,23	0,46	Б.Ч.
	8	ØI2AI L = I30	4	0,II	0,44	Б.Ч.
	9	Ø32AI L = 4640	4	29,3	II7,2	Б.Ч.
	I0	XM2	24	0,55	I3,2	В. 2-I4
				Итого:	20I,76	

Взам. инв. №

Подпись и дата

Инв. № подл.

I.020.I-2с/89 2-4 К19

Лист 3

Формат А4

КП90с...КП92с

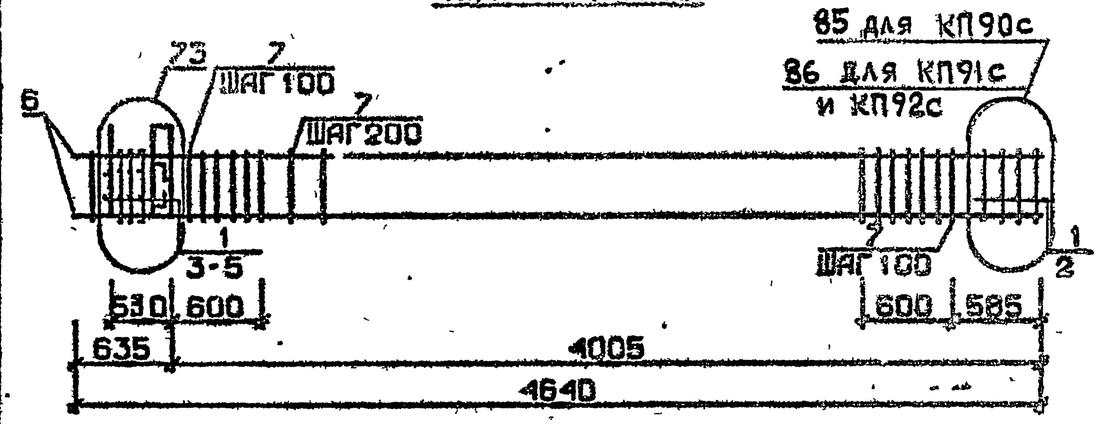

КП90сн...КП92сн

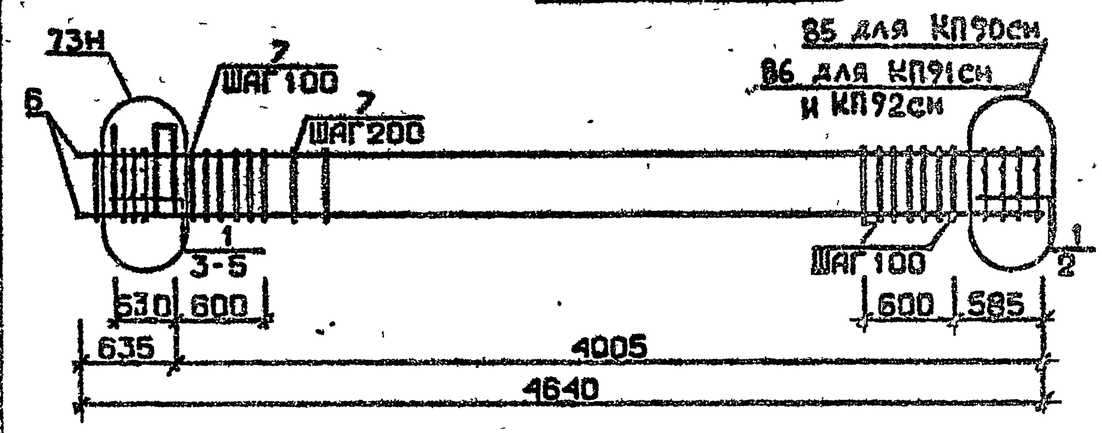

Арматура классов AI и AIII по ГОСТ 5781-82*
Детали см. I.020.I-2с/89 В.2-I9
Спецификации см. лист 2

Разраб.	Тавшавадзе		I.020.I-2с/89 2-4 К20
Провер.	Барбакадзе		
ГИП	Бусковская		
Н. контр.	Бжихатлов		Каркас пространственный КП90с...КП92с КП90сн...КП92сн

Стадия	Лист	Листов
Р	I	3

ТбилЗНИИЭП

Взам. инв. № | Подпись и дата | Инв. № подл.

Формат А4

1962-14 34

Марка пространственного каркаса	Поз.	Марка арматурного изделия	Кол.	Масса, кг I шт.	Масса, кг Всего	Обозначение документа
КП90с	I	CI	6	I,8	I0,8	В. 2-I4
	2	C4	2	2,2	4,4	В. 2-I4
	3	MH5	I	27,6	27,6	В. 2-I4
	4	MH6	2	8,3	I6,6	В. 2-I4
	5	ØI2AI L = I30	4	0,II	0,44	Б.Ч.
	6	Ø20AIII L = 4640	4	II,4	45,6	Б.Ч.
	7	XMI	24	0,55	I3,2	В. 2-I4
				Итого:	II8,64	
КП91с	I	CI	6	I,8	I0,3	В. 2-I4
	2	C5	2	3,I	6,2	В. 2-I4
	3	MH5	I	27,6	27,6	В. 2-I4
	4	MH6	2	8,3	I6,6	В. 2-I4
	5	ØI2AI L = I30	4	0,II	0,44	Б.Ч.
	6	Ø25AIII L = 4640	4	I7,9	7I,6	Б.Ч.
	7	XMI	24	0,55	I3,2	В. 2-I4
				Итого:	I46,44	
КП92с	I	CI	6	I,8	I0,8	В. 2-I4
	2	C5	2	3,I	6,2	В. 2-I4
	3	MH5	I	27,6	27,6	В. 2-I4
	4	MH6	2	8,3	I6,6	В. 2-I4
	5	ØI2AI L = I30	4	0,II	0,44	Б.Ч.
	6	Ø28AIII L = 4640	4	22,4	89,6	Б.Ч.
	7	XM2	24	0,55	I3,2	В. 2-I4
				Итого:	I64,44	
КП90сн	I	CI	6	I,8	I0,8	В. 2-I4
	2	C4	2	2,2	4,4	В. 2-I4
	3	MH5н	I	27,6	27,6	В. 2-I4
	4	MH6	2	8,3	I6,6	В. 2-I4
	5	ØI2AI L = I30	4	0,II	0,44	Б.Ч
	6	Ø20AIII L = 4640	4	II,4	45,6	Б.Ч.
	7	XMI	24	0,55	I3,2	В. 2-I4
				Итого:	II8,64	

Продолжение спецификации см. лист 3

Марка пространственного каркаса	Поз.	Марка арматурного изделия	Кол.	Масса, кг I шт.	Масса, кг Всего	Обозначение документа
КП91сн	I	CI	6	I,8	I0,8	В. 2-I4
	2	C5	2	3,I	6,2	В. 2-I4
	3	MH5н	I	27,6	27,6	В. 2-I4
	4	MH6	2	8,3	I6,6	В. 2-I4
	5	ØI2AI L = I30	4	0,II	0,44	Б.Ч.
	6	Ø25AIII L = 4640	4	I7,9	7I,6	Б.Ч.
	7	XMI	24	0,55	I3,2	В. 2-I4
				Итого:	I45,44	
КП92сн	I	CI	6	I,8	I0,8	В. 2-I4
	2	C5	2	3,I	6,2	В. 2-I4
	3	MH5н	I	27,6	27,6	В. 2-I4
	4	MH6	2	8,3	I6,6	В. 2-I4
	5	ØI2AI L = I30	4	0,II	0,44	Б.Ч.
	6	Ø28AIII L = 4640	4	22,4	89,6	Б.Ч.
	7	XM2	24	0,55	I3,2	В. 2-I4
				Итого	164,44	

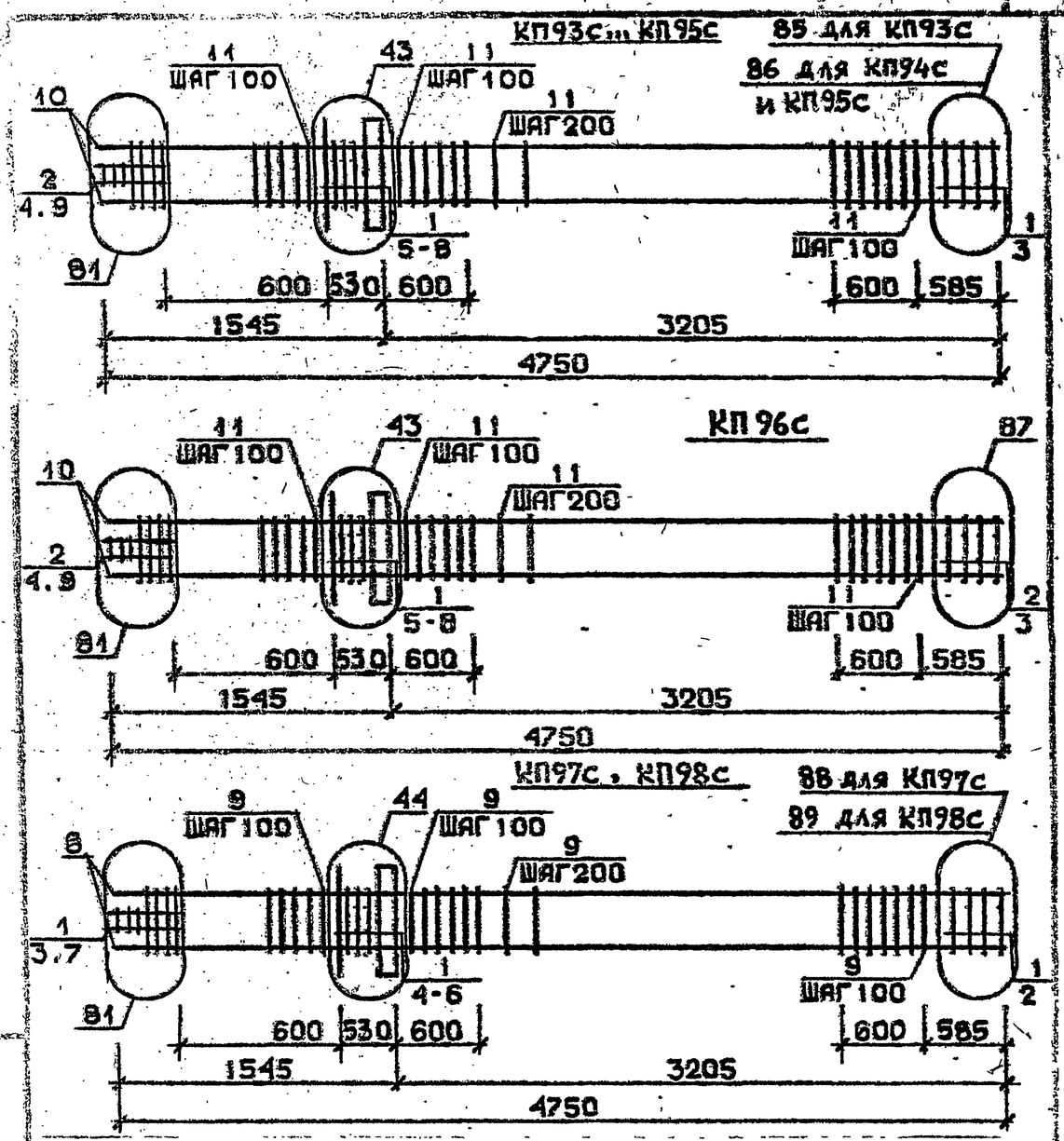

Арматура классов AI и AIII по ГОСТ 5781-82*
Детали см. I.020.I-2с/89 В.2-I3
Спецификации см. лист 2

Марка пространственного каркаса	Поз.	Марка арматурного изделия	Кол.	Масса, кг I шт.	Масса, кг Всего	Примечание закладного изделия
КП93с	I	CI	7	I,8	I2,6	В. 2-I4
	2	C2	3	2,9	8,7	В. 2-I4
	3	C4	2	2,2	4,4	В. 2-I4
	4	C9	2	0,7	I,4	В. 2-I4
	5	MHI	I	25,6	25,6	В. 2-I4
	6	Ø32AIII L = 720	2	4,54	9,08	Б.Ч.
	7	ØI0AI L = 380	2	0,23	0,46	Б.Ч.
	8	ØI2AI L = I30	4	0,II	0,44	Б.Ч.
	9	Ø8AI L = 500	2	0,20	0,40	Б.Ч.
	I0	Ø20AIII L = 4750	4	II,7	46,8	Б.Ч.
	II	XMI	25	0,55	I3,75	В. 2-I4
				Итого:	I23,63	
КП94с	I	CI	7	I,8	I2,6	В. 2-I4
	2	C2	3	2,9	8,7	В. 2-I4
	3	C5	2	3,I	6,2	В. 2-I4
	4	C9	2	0,7	I,4	В. 2-I4
	5	MHI	I	25,6	25,6	В. 2-I4
	6	Ø32AIII L = 720	2	4,54	9,08	Б.Ч.
	7	ØI0AI L = 380	2	0,23	0,46	Б.Ч.
	8	ØI2AI L = I30	4	0,II	0,44	Б.Ч.
	9	Ø8AI L = 500	2	0,20	0,40	Б.Ч.
	I0	Ø25AIII L = 4750	4	I8,3	73,2	Б.Ч.
	II	XMI	25	0,55	I3,75	В. 2-I4
				Итого:	I5I,83	
КП95с	I	CI	7	I,8	I2,6	В. 2-I4
	2	C2	3	2,9	8,7	В. 2-I4
	3	C5	2	3,I	6,2	В. 2-I4
	4	C9	2	0,7	I,4	В. 2-I4
	5	MHI	I	25,6	25,6	В. 2-I4
	6	Ø32AIII L = 720	2	4,54	9,08	Б.Ч.
	7	ØI0AI L = 380	2	0,23	0,46	Б.Ч.
	8	ØI2AI L = I30	4	0,II	0,44	Б.Ч.
	9	Ø8AI L = 500	2	0,20	0,40	Б.Ч.
	I0	Ø28AIII L = 4750	4	23,0	92,0	Б.Ч.
	II	XM2	25	0,55	I3,75	В. 2-I4
				Итого:	I70,63	

Продолжение спецификации см. лист 3

Разраб. Данкевич
Провер. Бараннаева
ГИП Бессмертная
Н. контр. Бессмертная

1.020.1-2с/89 2-4 К21

КАРКАС ПРОСТРАНСТВЕННЫЙ
КП93с...КП98с

Стадия	Лист	Листов
Р	1	3

ТомпЗНИИЭП

Инв. № подл. | Подпись и дата | Взам. инв. №

1.020.1-2с/89 2-4 К24 Лист 2

ФОРМАТ А4

Марка пространственного каркаса	Поз.	Марка арматурного изделия	Кол.	Масса, кг I шт.	Масса, кг Всего	Обозначение документа
КП96с	I	СI	5	I,8	9,0	В. 2-I4
	2	С2	5	2,9	I4,5	В. 2-I4
	3	С6	2	3,7	7,4	В. 2-I4
	4	С9	2	0,7	I,4	В. 2-I4
	5	МНI	I	25,6	25,6	В. 2-I4
	6	Ø32АШ L = 720	2	4,54	9,08	Б.Ч.
	7	ØI0АI L = 380	2	0,23	0,46	Б.Ч.
	8	ØI2АI L = I30	4	0,II	0,44	Б.Ч.
	9	Ø8АI L = 500	2	0,20	0,40	Б.Ч.
	I0	Ø32АШ L = 4750	4	30,0	I20,0	Б.Ч.
	II	ХМ2	25	0,55	I3,75	В. 2-I4
				Итого:	202,03	
КП97с	I	С2	I0	2,9	29,0	В. 2-I4
	2	С7	2	4,3	8,6	В. 2-I4
	3	С9	2	0,7	I,4	В. 2-I4
	4	МНI	I	25,6	25,6	В. 2-I4
	5	Ø36АШ L = 720	2	5,75	II,5	Б.Ч.
	6	ØI0АI L = 380	2	0,23	0,46	Б.Ч.
	7	Ø8АI L = 500	2	0,20	0,40	Б.Ч.
	8	Ø36АШ L = 4750	4	38,0	I52,0	Б.Ч.
	9	ХМ3	25	0,88	82,0	В. 2-I4
				Итого:	250,96	
КП98с	I	С2	I0	2,9	29,0	В. 2-I4
	2	С8	2	5,0	I0,0	В. 2-I4
	3	С9	2	0,7	I,4	В. 2-I4
	4	МНI	I	25,6	25,6	В. 2-I4
	5	Ø36АШ L = 720	2	5,75	II,5	Б.Ч.
	6	ØI0АI L = 380	2	0,23	0,46	Б.Ч.
	7	Ø8АI L = 500	2	0,20	0,40	Б.Ч.
	8	Ø40АШ L = 4750	4	46,9	I87,6	Б.Ч.
	9	ХМ3	25	0,88	22,0	В. 2-I4
				Итого:	287,96	

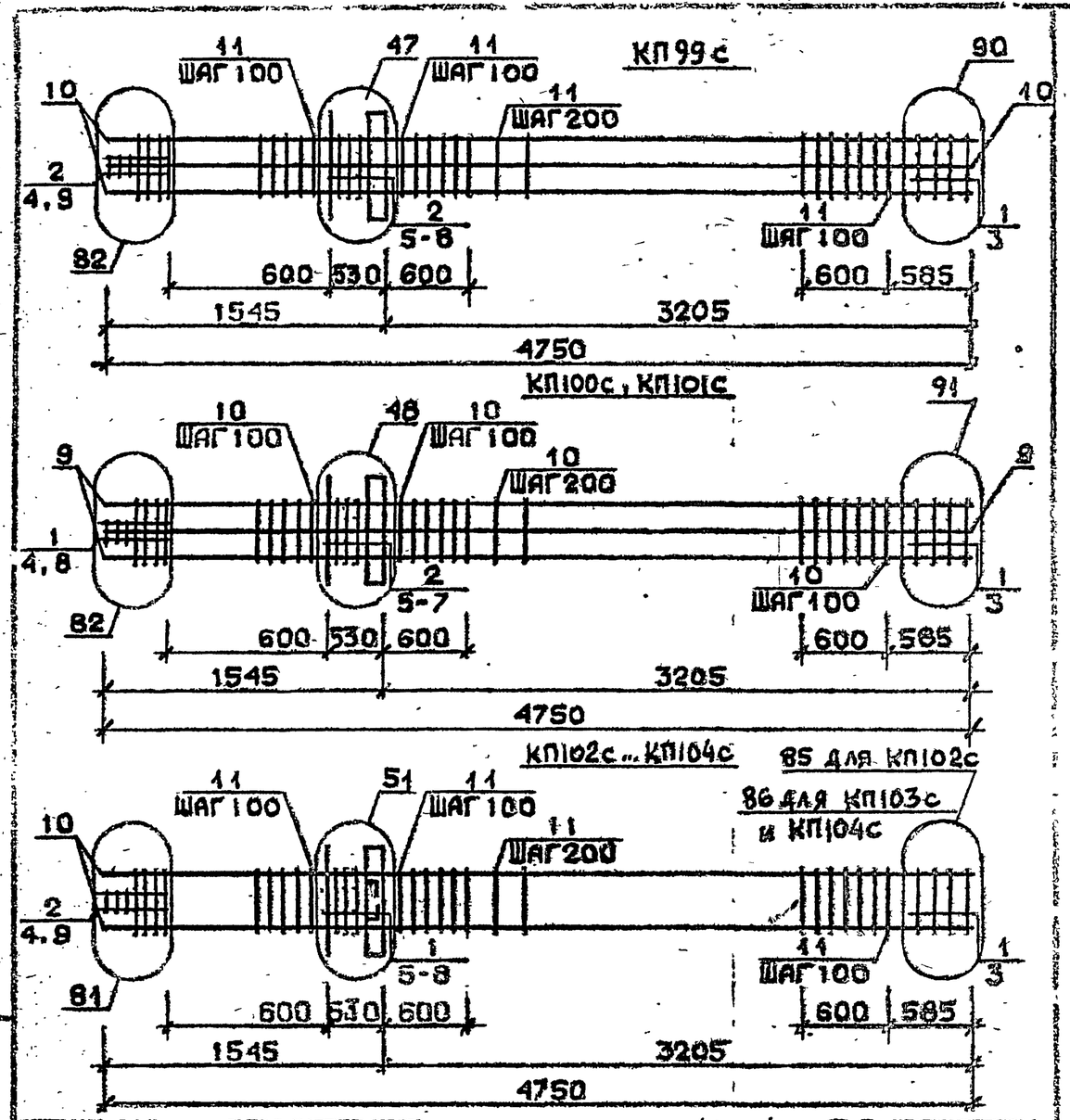

Арматура классов АI и АШ по ГОСТ 5781-82*
Детали см. I.020.I-2с/89 В.2-I3
Спецификацию см. лист 2

Разраб.	Чанкведзе		1.020.1-2с/89 2-4 К22
Н. отд.	Барбакадзе		
ГИП	Бусхивадзе		
Н. контр.	Бусхивадзе		

Каркас пространственный КП99с...КП104с

Стадия	Лист	Листов
Р	1	3

ТбилЗНИИЭП

Марка пространственного каркаса	Поз.	Марка арматурного изделия	Кол.	Масса, кг I шт.	Масса, кг Всего	Обозначение документа
КП99с	I	CI	2	I,8	3,6	В. 2-I4
	2	C2	8	2,9	23,2	В. 2-I4
	3	C6	2	3,4	7,4	В. 2-I4
	4	C9	2	0,7	I,4	В. 2-I4
	5	MHI	I	25,6	25,6	В. 2-I4
	6	Ø28AIII L = 720	2	3,48	6,96	Б.Ч.
	7	Ø36AIII L = 720	2	5,75	II,5	Б.Ч.
	8	ØIOAI L = 380	2	0,23	0,46	Б.Ч.
	9	Ø8AI L = 500	2	0,20	0,40	Б.Ч.
	I0	Ø32AIII L = 4750	8	30,0	240,0	Б.Ч.
	II	XM2	25	0,55	I3,75	В. 2-I4
				Итого:	334,27	
КПI00с	I	C2	5	2,9	I4,5	В. 2-I4
	2	C3	5	4,2	2I,0	В. 2-I4
	3	C7	2	4,3	8,6	В. 2-I4
	4	C9	2	0,7	I,4	В. 2-I4
	5	MHI	I	25,6	25,6	В. 2-I4
	6	Ø36AIII L = 720	4	5,75	23,0	Б.Ч.
	7	ØIOAI L = 380	2	0,23	0,46	Б.Ч.
	8	Ø8AI L = 500	2	0,20	0,40	Б.Ч.
	9	Ø36AIII L = 4750	8	38,0	304,0	Б.Ч.
	I0	XM3	25	0,88	22,0	В. 2-I4
				Итого:	420,96	
КПI0Iс	I	C2	5	2,9	I4,5	В. 2-I4
	2	C3	5	4,2	2I,0	В. 2-I4
	3	C8	2	5,0	I0,0	В. 2-I4
	4	C9	2	0,7	I,4	В. 2-I4
	5	MHI	I	25,6	25,6	В. 2-I4
	6	Ø36AIII L = 720	4	5,75	23,0	Б.Ч.
	7	ØIOAI L = 380	2	0,23	0,46	Б.Ч.
	8	Ø8AI L = 500	2	0,20	0,40	Б.Ч.
	9	Ø40AIII L = 4750	4	40,9	I63,6	Б.Ч.
	I0	XM3	25	0,88	22,0	В. 2-I4
				ИТОГО	282,0	

Продолжение спецификации см. лист 3

Марка пространственного каркаса	Поз.	Марка арматурного изделия	Кол.	Масса, кг I шт.	Масса, кг Всего	Обозначение документа
КПI02с	I	CI	7	I,8	I2,6	В. 2-I4
	2	C2	3	2,9	8,7	В. 2-I4
	3	C4	2	2,2	4,4	В. 2-I4
	4	C9	2	0,7	I,4	В. 2-I4
	5	MH2	I	40,0	40,0	В. 2-I4
	6	Ø32AIII L = 720	4	4,54	I8,I6	Б.Ч.
	7	ØIOAI L = 380	4	0,23	0,92	Б.Ч.
	8	ØI2AI L = I30	4	0,II	0,44	Б.Ч.
	9	Ø8AI L = 500	2	0,20	0,40	Б.Ч.
	I0	Ø20AIII L = 4750	4	II,7	46,8	Б.Ч.
	II	XMI	25	0,55	I3,75	В. 2-I4
				Итого:	I47,57	
КПI03с	I	CI	7	I,8	I2,6	В. 2-I4
	2	C2	3	2,9	8,7	В. 2-I4
	3	C5	2	3,I	6,2	В. 2-I4
	4	C9	2	0,7	I,4	В. 2-I4
	5	MH2	I	40,0	40,0	В. 2-I4
	6	Ø32AIII L = 720	4	4,54	I8,I6	Б.Ч.
	7	ØIOAI L = 380	4	0,23	0,92	Б.Ч.
	8	ØI2AI L = I30	4	0,II	0,44	Б.Ч.
	9	Ø8AI L = 500	2	0,20	0,40	Б.Ч.
	I0	Ø25AIII L = 4750	4	I8,3	73,2	Б.Ч.
	II	XMI	25	0,55	I3,75	В. 2-I4
				Итого:	I75,77	
КПI04с	I	CI	7	I,8	I2,6	В. 2-I4
	2	C2	3	2,9	8,7	В. 2-I4
	3	C5	2	3,I	6,2	В. 2-I4
	4	C9	2	0,7	I,4	В. 2-I4
	5	MH2	I	40,0	40,0	В. 2-I4
	6	Ø32AIII L = 720	4	4,54	I8,I6	Б.Ч.
	7	ØIOAI L = 380	4	0,23	0,92	Б.Ч.
	8	ØI2AI L = I30	4	0,II	0,44	Б.Ч.
	9	Ø8AI L = 500	2	0,20	0,40	Б.Ч.
	I0	Ø28AIII L = 4750	4	23,0	92,0	Б.Ч.
	II	XM2	25	0,55	I3,75	В. 2-I4
				Итого:	I94,57	

I.020.I-2с/89 В. 2

Взам. инв. № | Подпись и дата | Инв. № подл.

Взам. инв. № | Подп. и дата | Инв. № подл.

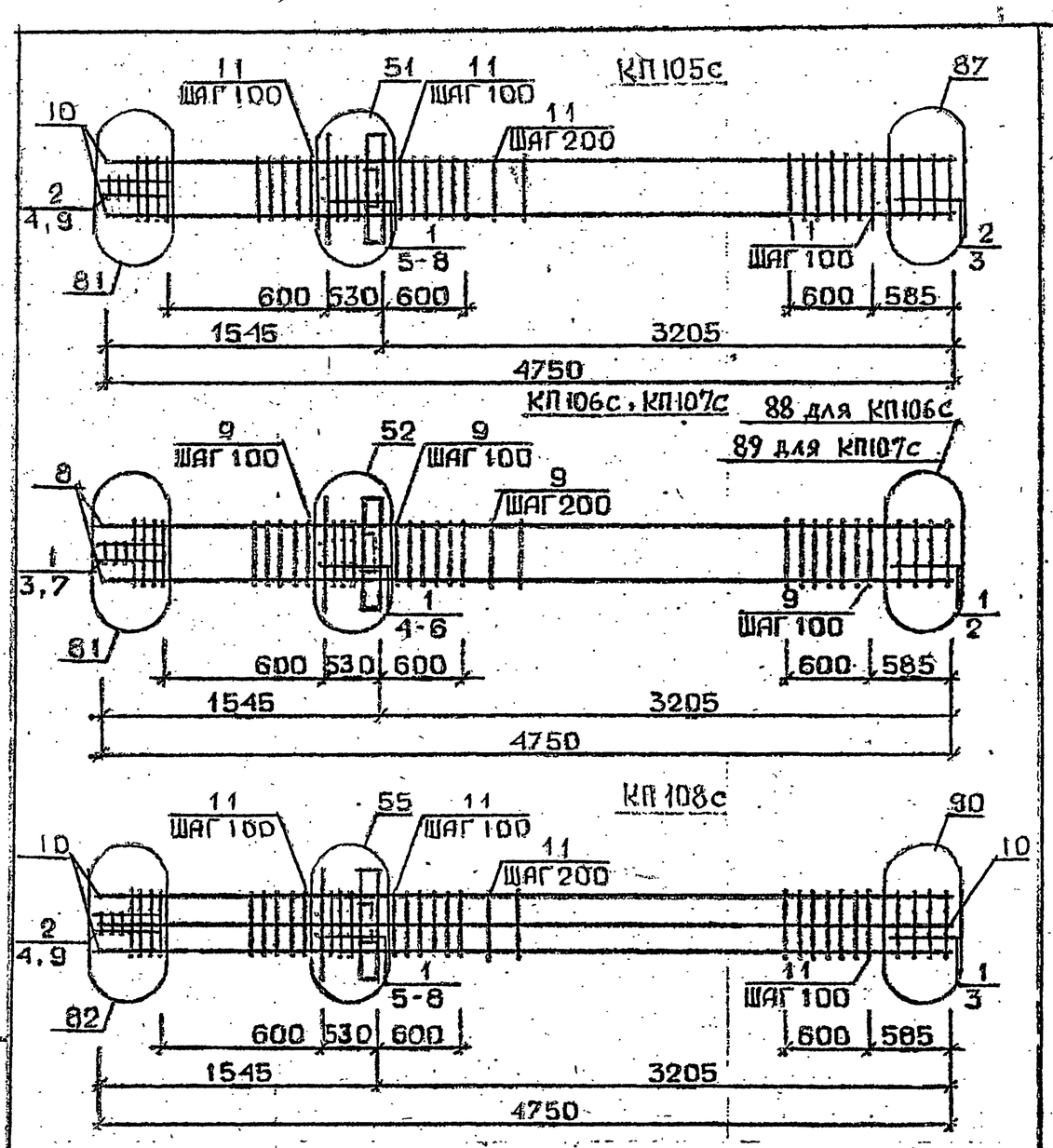

Арматура класса АI и АIII по ГОСТ 5781-82*
Детали см. I.020.I-2с/89 В.2-I3
Спецификацию см. лист 2

РАЗРАБ.	ЧАНКВЕТАДЗЕ	
ПРОВЕР.	БАРБАКАДЗЕ	
РИП	БУСКИЗЛАДЗЕ	
Н. КОНТР.	БУСКИЗЛАДЗЕ	

1.020.1-2с/89. 2-4 К23

КАРКАС ПРОСТРАНСТВЕННЫЙ КП105с...КП108с

Стадия	Лист	Листов
Р	1	3

ТбилЗНИИЭП

ФОРМАТ А4

Марка пространственного каркаса	Поз.	Марка арматурного изделия	Кол.	Масса, кг I шт.	Масса, кг Всего	Обозначение документа
КП105с	I	СI	5	I,8	9,0	В. 2-I4
	2	С2	5	2,9	I4,5	В. 2-I4
	3	С6	2	3,7	7,4	В. 2-I4
	4	С9	2	0,7	I,4	В. 2-I4
	5	МН2	I	40,0	40,0	В. 2-I4
	6	Ø32АIII L = 720	4	4,54	I8,I6	Б.Ч.
	7	Ø10АI L = 380	4	0,23	0,92	Б.Ч.
	8	Ø12АI L = I30	4	0,II	0,44	Б.Ч.
	9	Ø8АI L = 500	2	0,20	0,40	Б.Ч.
	I0	Ø32АIII L = 4750	4	30,0	I20,0	Б.Ч.
	II	ХМ2	25	0,55	I3,75	В. 2-I4
				Итого:	225,97	
КП106с	I	С2	I0	2,9	29,0	В. 2-I4
	2	С7	2	4,3	8,6	В. 2-I4
	3	С9	2	0,7	I,4	В. 2-I4
	4	МН2	I	40,0	40,0	В. 2-I4
	5	Ø36АIII L = 720	4	5,75	23,0	Б.Ч.
	6	Ø10АI L = 380	4	0,23	0,92	Б.Ч.
	7	Ø8АI L = 500	2	0,20	0,40	Б.Ч.
	8	Ø36АIII L = 4750	4	38,0	I52,0	Б.Ч.
	9	ХМ3	2I	0,88	22,0	В. 2-I4
				Итого:	277,32	
КП107с	I	С2	I0	2,9	29,0	В. 2-I4
	2	С8	2	5,0	I0,0	В. 2-I4
	3	С9	2	0,7	I,4	В. 2-I4
	4	МН2	I	40,0	40,0	В. 2-I4
	5	Ø36АIII L = 720	4	5,75	23,0	Б.Ч.
	6	Ø10АIII L = 720	4	0,23	0,92	Б.Ч.
	7	Ø8АI L = 500	2	0,20	0,40	Б.Ч.
	8	Ø40АIII L = 4750	4	46,9	I87,6	Б.Ч.
	9	ХМ3	25	0,88	22,0	В. 2-I4
				Итого:	3I4,32	

Продолжение спецификации см. лист 3

Взам. инв. № | Подпись и дата | Инв. № подл.

I.020.I-2с/89. 2-4 К23

Лист 2

Формат А4

1962-14 39

Марка пространственного каркаса	Поз.	Марка арматурного изделия	Кол.	Масса, кг I шт.	Масса, кг Всего	Обозначение документа
	I	CI	7	I,8	I2,6	В. 2-I4
	2	C2	3	2,9	8,7	В. 2-I4
	3	C6	2	3,I	6,2	В. 2-I4
	4	C9	2	0,7	I,4	В. 2-I4
	5	MH2	I	40,0	40,0	В. 2-I4.
КП108с	6	Ø28AIII L = 720	2	3,48	6,96	Б.Ч.
	7	Ø36AIII L = 720	4	5,75	23,0	Б.Ч.
	8	Ø10AI L = 380	4	0,23	0,92	Б.Ч.
	9	Ø8AI L = 500	2	0,20	0,40	Б.Ч.
	I0	Ø32AI L = 4750	8	30,0	240,0	Б.Ч.
	II	XM2	25	0,55	I3,75	В. 2-I4
				Итого:	355,08	

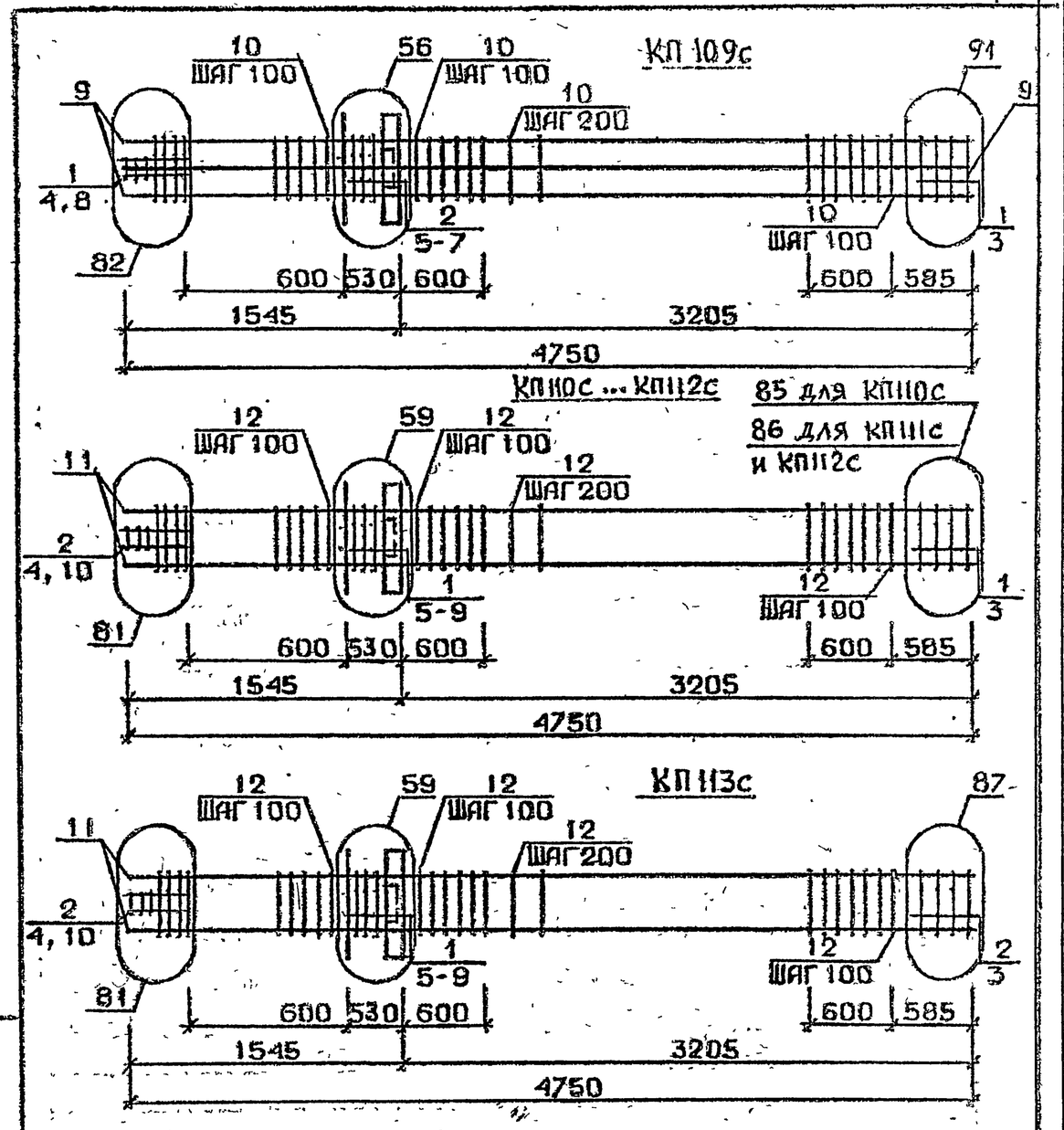

Арматура класса AI и AIII по ГОСТ 5781-82*
Детали см. I.020.I-2с/89 В.2-I3
Спецификацию см. лист 2

РАЗРАБ.	ЧАНКВЕТАДЗЕ		1.020.1-2с/89. 2-4 К24
ПРОВЕР.	БАРБАКАДЗЕ		
ГИП	БУЕКИВАДЗЕ		
Н. КОНТР.	БУЕКИВАДЗЕ		

Каркас пространственный КП109с...КП113с

Стадия	Лист	Листов
Р	1	3

ТбилЗНИИЭП

Инв. № подл. | Подпись и дата | Взам. инв. №

Лист 3 — I.020.I-2с/89. 2-4 К23

Формат А2

Формат А4

1962-14 40

Марка пространственного каркаса	Поз.	Марка арматурного изделия	Кол.	Масса, кг I шт.	Масса, кг Всего	Обозначение документа
КПII09с	I	С2	5	2,9	I4,5	В. 2-I4
	2	С3	5	4,2	2I,0	В. 2-I4
	3	С7	2	4,3	8,6	В. 2-I4
	4	С9	2	0,7	I,4	В. 2-I4
	5	МН2	I	40,0	40,0	В. 2-I4
	6	Ø36АШ L = 720	6	5,75	34,5	Б.Ч.
	7	ØI0АI L = 380	4	0,23	0,92	Б.Ч.
	8	Ø8АI L = 500	2	0,20	0,40	Б.Ч.
	9	Ø36АШ L = 4750	8	38,0	304,0	Б.Ч.
	I0	ХМ3	25	0,88	22,0	В. 2-I4
				Итого:	447,32	
КПII0с	I	СI	7	I,8	I2,6	В. 2-I4
	2	С2	3	2,9	8,7	В. 2-I4
	3	С4	2	2,2	4,4	В. 2-I4
	4	С9	2	0,7	I,4	В. 2-I4
	5	МН3	I	32,8	32,8	В. 2-I4
	6	МН7	I	9,7	9,7	В. 2-I4
	7	Ø32АШ L = 720	2	4,54	9,08	Б.Ч.
	8	ØI0АI L = 380	2	0,23	0,46	Б.Ч.
	9	ØI2АI L = I30	4	0,II	0,44	Б.Ч.
	I0	Ø8АI L = 500	2	0,20	0,40	Б.Ч.
	II	Ø20АШ L = 4750	4	II,7	46,8	Б.Ч.
	I2	ХМI	25	0,55	I3,75	В. 2-I4
				Итого:	I40,59	
КПIIIс	I	СI	7	I,8	I2,6	В. 2-I4
	2	С2	3	2,9	8,7	В. 2-I4
	3	С5	2	3,I	6,2	В. 2-I4
	4	С9	2	0,7	I,4	В. 2-I4
	5	МН3	I	32,8	32,8	В. 2-I4
	6	МН7	I	9,7	9,7	В. 2-I4
	7	Ø32АШ L = 720	2	4,54	9,08	Б.Ч.
	8	ØI0АI L = 380	2	0,23	0,46	Б.Ч.
	9	ØI2АI L = I30	4	0,II	0,44	Б.Ч.
	I0	Ø8АI L = 500	2	0,20	0,40	Б.Ч.

Продолжение спецификации см. лист 3

Марка пространственного каркаса	Поз.	Марка арматурного изделия	Кол.	Масса, кг I шт.	Масса, кг Всего	Обозначение документа
КПIIIс	II	Ø25АШ L = 4750	4	I8,3	73,2	Б.Ч.
	I2	ХМI	25	0,55	I3,75	В. 2-I4
				Итого:	I68,79	
КПII2с	I	СI	7	I,8	I2,6	В. 2-I4
	2	С2	3	2,9	8,7	В. 2-I4
	3	С5	2	3,I	6,2	В. 2-I4
	4	С9	2	0,7	I,4	В. 2-I4
	5	МН3	I	32,8	32,8	В. 2-I4
	6	МН7	I	9,7	9,7	В. 2-I4
	7	Ø32АШ L = 720	2	4,54	9,08	Б.Ч.
	8	ØI0АI L = 380	2	0,23	0,46	Б.Ч.
	9	ØI2АI L = I30	4	0,II	0,44	Б.Ч.
	I0	Ø8АI L = 500	2	0,20	0,40	Б.Ч.
	II	Ø28АШ L = 4750	4	23,0	92,0	Б.Ч.
	I2	ХМ2	25	0,55	I3,75	В. 2-I4
				Итого:	I87,59	
КПII3с	I	СI	5	I,8	9,0	В. 2-I4
	2	С2	5	2,9	I4,5	В. 2-I4
	3	С6	2	3,7	7,4	В. 2-I4
	4	С9	2	0,7	I,4	В. 2-I4
	5	МН3	I	32,8	32,8	В. 2-I4
	6	МН7	I	9,7	9,7	В. 2-I4
	7	Ø32АШ L = 720	2	4,54	9,08	Б.Ч.
	8	ØI0АI L = 380	2	0,23	0,46	Б.Ч.
	9	ØI2АI L = I30	4	0,II	0,44	Б.Ч.
	I0	Ø8АI L = 500	2	0,20	0,40	Б.Ч.
	II	Ø32АШ L = 4750	4	30,0	I20,0	Б.Ч.
	I2	ХМ2	25	0,55	I3,75	В. 2-I4
				Итого:	2I8,98	

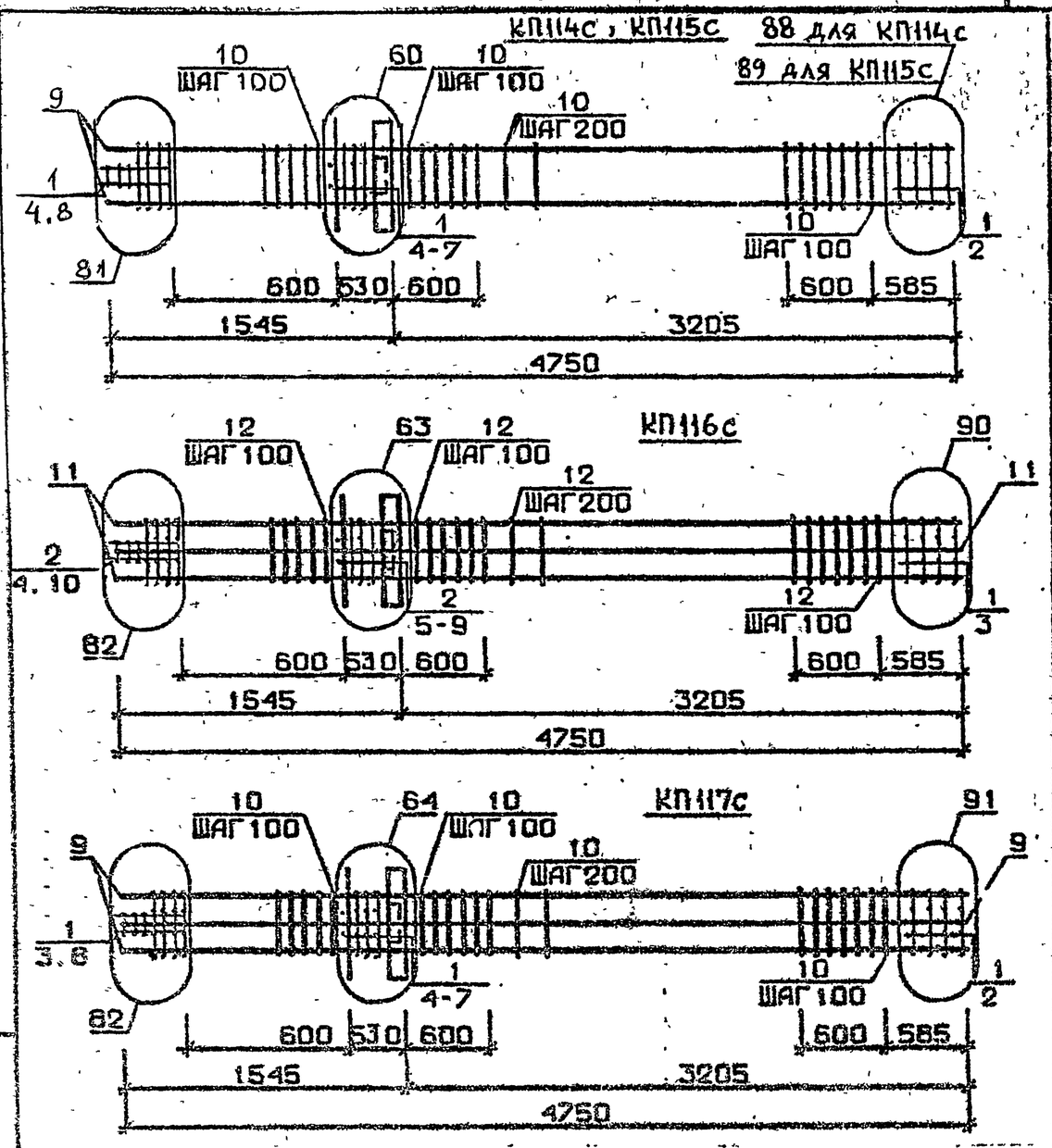

Арматура класса AI и AIII по ГОСТ 5781-82*
Детали см. I.020.I-2с/89 В.2-I3
Спецификацию см. лист 2

Разраб.	Каисурадзе		1.020.1-2с/89. 2-4 К25
Провер.	Барбаладзе		
ГИП	Бжсиавадзе		
Н. контр.	Бжсиавадзе		Каркас пространственный КП114с...КП117с

Стадия	Лист	Листов
Р	1	3

ТбилЗНИИЭП

ФОРМАТ А4

Марка пространственного каркаса	Поз.	Марка арматурного изделия	Кол.	Масса, кг: 1 шт.	Масса, кг: Всего	Обозначение документа
КПII4с	I	С2	I0	2,9	29,0	В. 2-I4
	2	С7	2	4,3	8,6	В. 2-I4
	3	С9	2	0,7	I,4	В. 2-I4
	4	МН3	I	32,8	32,8	В. 2-I4
	5	МН8	I	II,9	II,9	В. 2-I4
	6	Ø36АШ L = 720	2	5,75	II,5	Б.Ч.
	7	ØI0AI L = 380	2	0,23	0,46	Б.Ч.
	8	Ø8AI L = 500	2	0,20	0,40	Б.Ч.
	9	Ø36АШ L = 4750	4	38,0	I52,0	Б.Ч.
	I0	ХМ3	25	0,88	22,0	В. 2-I4
				Итого:	270,06	
КПII5с	I	С2	I0	2,9	29,0	В. 2-I4
	2	С8	2	5,0	I0,0	В. 2-I4
	3	С9	2	0,7	I,4	В. 2-I4
	4	МН3	I	32,8	32,8	В. 2-I4
	5	МН8	I	II,9	II,9	В. 2-I4
	6	Ø36АШ L = 720	2	5,75	II,5	Б.Ч.
	7	ØI0AI L = 380	2	0,23	0,46	Б.Ч.
	8	Ø8AI L = 500	2	0,20	0,40	Б.Ч.
	9	Ø40АШ L = 4750	4	46,9	I87,6	Б.Ч.
	I0	ХМ3	25	0,88	22,0	В. 2-I4
				Итого:	307,06	
КПII6с	I	СI	2	I,8	3,6	В. 2-I4
	2	С2	8	2,9	23,2	В. 2-I4
	3	С6	2	3,7	7,4	В. 2-I4
	4	С9	2	0,7	I,4	В. 2-I4
	5	МН3	I	32,8	32,8	В. 2-I4
	6	МН8	I	II,9	II,9	В. 2-I4
	7	Ø28АШ L = 720	2	3,46	6,96	Б.Ч.
	8	Ø36АШ L = 720	2	5,75	II,5	Б.Ч.
	9	ØI0AI L = 380	2	0,23	0,46	Б.Ч.
	I0	Ø8AI L = 500	2	0,20	0,40	Б.Ч.
	II	Ø32АШ L = 4750	8	30,0	240,0	Б.Ч.

Продолжение спецификации см. лист 3

1.020.I-2с/89. 2-4 К25 Лист 2

Инв. № подл. | Подпись и дата | Взам. инв. №

Формат А4

1962-14 42

Марка пространственного каркаса	Поз.	Марка арматурного изделия	Кол.	Масса, кг: I шт.	Масса, кг: Всего	Обозначение документа
КП116с	I2	ХМ2	25	0,55	I3,75	В. 2-I4
				Итого:	353,37	
КП117с	I	С2	I0	2,9	29,0	В. 2-I4
	2	С7	2	4,3	8,6	В. 2-I4
	3	С9	2	0,7	I,4	В. 2-I4
	4	МН3	I	32,8	32,8	В. 2-I4
	5	МН8	I	II,9	II,9	В. 2-I4
	6	Ø36AIII L = 720	4	5,75	23,0	Б.Ч.
	7	Ø10AI L = 380	2	0,23	0,46	Б.Ч.
	8	Ø8AI L = 500	2	0,20	0,40	Б.Ч.
	9	Ø36AIII L = 4750	8	38,0	304,0	Б.Ч.
	I0	ХМ3	25	0,88	22,0	В. 2-I4
				Итого:	433,56	

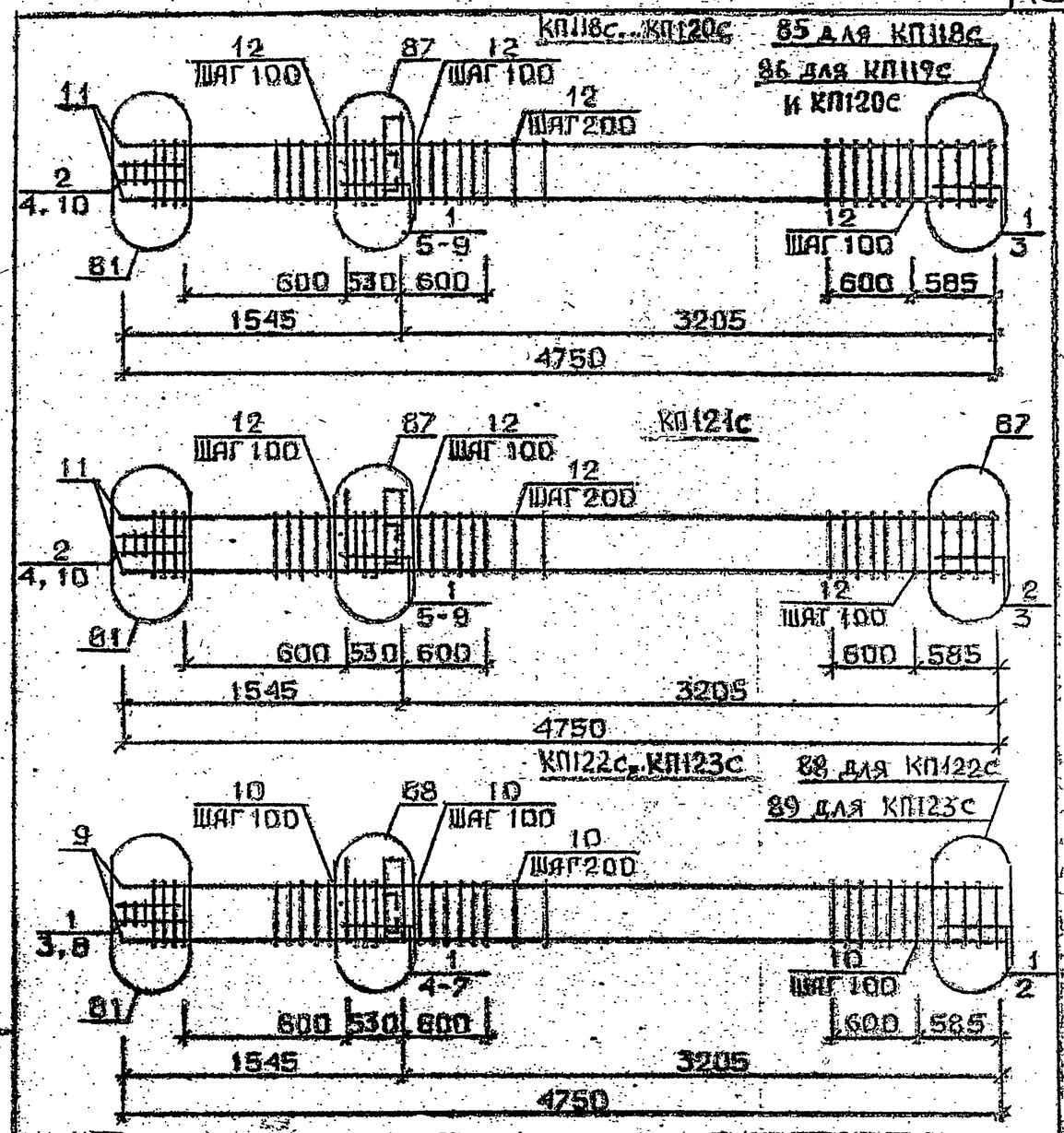

Арматура класса AI и AIII по ГОСТ 5781-82*
Детали см. I.020.I-2с/89 В.2-I3
Спецификацию см. лист 2

Разраб.	Маисурадзе		1.020.1-2с/89. 2-4 К26
Провер.	Барбьсадзе		
ГИП	Бжасиадзе		
Н. контр.	Бжасиадзе		

Каркас пространственный КП118с...КП123с.

Стадия	Лист	Листов
Р	1	3

ТбилЗНИИЭП

Инв. № подл. | Подпись и дата | Взам. инв. №

Изм. | Кол.уч. | Лист | № док. | Подпись | Дата

Лист 3

I.020.I-2с/89. 2-4 К25

Формат А3

1962-14 43

Марка пространственного каркаса	Поз.	Марка арматурного изделия	Кол.	Масса, кг I шт.	Масса, кг Всего	Обозначение документа
КП118с	I	CI	7	I,8	I2,6	В. 2-I4
	2	C2	3	2,9	8,7	В. 2-I4
	3	C4	2	2,2	4,4	В. 2-I4
	4	C9	2	0,7	I,4	В. 2-I4
	5	MH4	I	34,8	34,8	В. 2-I4
	6	MH7	I	9,7	9,7	В. 2-I4
	7	Ø32AIII L = 720	2	4,54	9,08	Б.Ч.
	8	ØI0AI L = I30	2	0,23	0,46	Б.Ч.
	9	ØI2AI L = I30	4	0,II	0,44	Б.Ч.
	I0	Ø8AI L = 500	2	0,20	0,40	Б.Ч.
	II	Ø20AIII L = 4750	4	8,65	35,4	Б.Ч.
	I2	XMI	25	0,55	I3,75	В. 2-I4
				Итого:	I3I,I3	
КП119с	I	CI	7	I,8	I2,6	В. 2-I4
	2	C2	3	2,9	8,7	В. 2-I4
	3	C5	2	3,I	6,2	В. 2-I4
	4	C9	2	0,7	I,4	В. 2-I4
	5	MH4	I	34,8	34,8	В. 2-I4
	6	MH7	I	9,7	9,7	В. 2-I4
	7	Ø32AIII L = 720	2	4,54	9,08	Б.Ч.
	8	ØI0AI L = 380	2	0,23	0,46	Б.Ч.
	9	ØI2AI L = I30	4	0,II	0,44	Б.Ч.
	I0	Ø8AI L = 500	2	0,20	0,40	Б.Ч.
	II	Ø25AIII L = 4750	4	I8,3	73,2	Б.Ч.
	I2	XMI	25	0,55	I3,75	В. 2-I4
				Итого:	I70,73	
КП120с	I	CI	7	I,8	I2,6	В. 2-I4
	2	C2	3	2,9	8,7	В. 2-I4
	3	C5	2	3,I	6,2	В. 2-I4
	4	C9	2	0,7	I,4	В. 2-I4
	5	MH4	I	34,8	34,8	В. 2-I4
	6	MH7	I	9,7	9,7	В. 2-I4
	7	Ø32AIII L = 720	2	4,54	9,08	Б.Ч.
	8	ØI0AI L = 380	2	0,23	0,46	Б.Ч.
	9	ØI2AI L = I30	4	0,II	0,44	Б.Ч.
	I0	Ø8AI L = 500	2	0,20	0,40	Б.Ч.
	II	Ø28AIII L = 4750	4	23,0	92,0	Б.Ч.
	I2	XM2	25	0,55	I3,75	В. 2-I4
				Итого:	I89,53	
КП121с	I	CI	5	I,8	9,0	В. 2-I4
	2	C2	5	2,9	I4,5	В. 2-I4
	3	C6	2	3,7	7,4	В. 2-I4
	4	C9	2	0,7	I,4	В. 2-I4
	5	MH4	I	34,8	34,8	В. 2-I4
	6	MH7	I	9,7	9,7	В. 2-I4

Продолжение спецификации см.лист 3

Марка пространственного каркаса	Поз.	Марка арматурного изделия	Кол.	Масса, кг I шт.	Масса, кг Всего	Обозначение документа
КП121с	7	Ø32AIII L = 720	2	4,54	9,08	Б.Ч.
	8	ØI0AI L = 380	2	0,23	0,46	Б.Ч.
	9	ØI2AI L = I30	4	0,II	0,44	Б.Ч.
	I0	Ø8AI L = 500	2	0,20	0,40	Б.Ч.
	II	Ø32AIII L = 4750	4	30,0	I20,0	Б.Ч.
	I2	XM2	25	0,55	I3,75	В. 2-I4
				Итого:	220,93	
КП122с	I	C2	I0	2,9	29,0	В. 2-I4
	2	C7	2	4,3	8,6	В. 2-I4
	3	C9	2	0,7	I,4	В. 2-I4
	4	MH4	I	34,8	34,8	В. 2-I4
	5	MH8	I	II,9	II,9	В. 2-I4
	6	Ø36AIII L = 720	2	5,75	II,5	Б.Ч.
	7	ØI0AI L = 380	2	0,23	0,46	Б.Ч.
	8	Ø8AI L = 500	2	0,20	0,40	Б.Ч.
	9	Ø36AIII L = 4750	4	38,0	I52,0	Б.Ч.
	I0	XM3	25	0,88	22,0	В. 2-I4
				Итого:	272,06	
КП123с	I	C2	I0	2,9	29,0	В. 2-I4
	2	C8	2	5,0	I0,0	В. 2-I4
	3	C9	2	0,7	I,4	В. 2-I4
	4	MH4	I	34,8	34,8	В. 2-I4
	5	MH8	I	II,9	II,9	В. 2-I4
	6	Ø36AIII L = 720	2	5,75	II,5	Б.Ч.
	7	ØI0AI L = 380	2	0,23	0,46	Б.Ч.
	8	Ø8AI L = 500	2	0,20	0,40	Б.Ч.
	9	Ø40AIII L = 4750	4	46,9	I87,6	Б.Ч.
	I0	XM3	25	0,88	22,0	В. 2-I4
				Итого:	309,06	

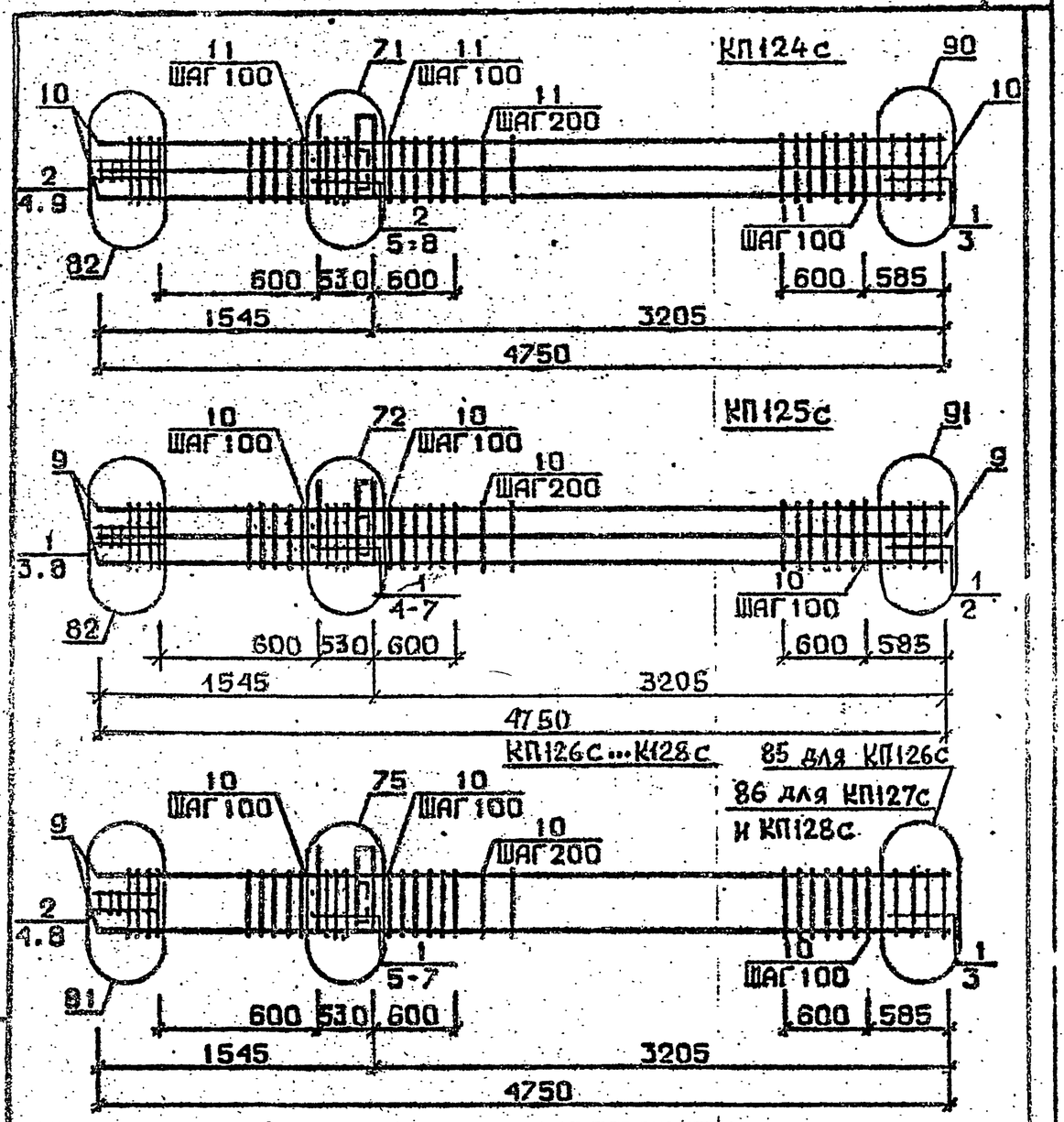

Арматура класса AI и AIII по ГОСТ 5781-82*
Детали см. I.020.I-2с/89 В.2-I3
Спецификацию см. лист 2

Разраб.	Тавшавадзе		1.020.1-2с/89. 2-4 К27
Провер.	Барбакадзе		
ГИП	Бухниашвили		
Н. контр.	Бухниашвили		Каркас пространственный КП124с...КП128с

Стадия	Лист	Листов
Р	1	3

ТбилЗНИИЭП

Инв. № подл. | Подпись и дата | Взам. инв. №

ФОРМАТ А4

Марка пространственного каркаса	Поз.	Марка арматурного изделия	Кол.	Масса, кг I шт.	Масса, кг Всего	Обозначение документа
КП124с	I	CI	2	I,8	3,6	В. 2-I4
	2	C2	8	2,9	23,2	В. 2-I4
	3	C6	2	3,7	7,4	В. 2-I4
	4	C9	2	0,7	I,4	В. 2-I4
	5	MH4	I	34,8	34,8	В. 2-I4
	6	MH9	I	I7,3	I7,3	В. 2-I4
	7	Ø32AIII L = 720	2	4,54	9,08	Б.Ч.
	8	ØI0AI L = 380	2	0,23	0,46	Б.Ч.
	9	Ø8AI L = 500	2	0,20	0,40	Б.Ч.
	I0	Ø32AIII L = 4750	8	30,0	240,0	Б.Ч.
	II	XM2	25	0,55	I3,75	В. 2-I4
				Итого:	35I,33	
КП125с	I	C2	I0	2,9	29,0	В. 2-I4
	2	C7	2	4,3	8,6	В. 2-I4
	3	C9	2	0,7	I,4	В. 2-I4
	4	MH4	I	34,8	34,8	В. 2-I4
	5	MHI0	I	20,8	20,8	В. 2-I4
	6	Ø36AIII L = 720	2	5,75	II,5	Б.Ч.
	7	ØI0AI L = 380	2	0,23	0,46	Б.Ч.
	8	Ø8AI L = 500	2	0,20	0,40	Б.Ч.
	9	Ø36AIII L = 4750	8	38,0	304,0	Б.Ч.
	I0	XM3	25	0,88	22,0	В. 2-I4
				Итого:	432,96	
КП126с	I	CI	7	I,8	I2,6	В. 2-I4
	2	C2	3	2,9	8,7	В. 2-I4
	3	C4	2	2,2	4,4	В. 2-I4
	4	C9	2	0,7	I,4	В. 2-I4
	5	MH5	I	27,6	27,6	В. 2-I4
	6	MH7	2	9,7	I9,4	В. 2-I4
	7	ØI2AI L = I30	4	0,II	0,44	Б.Ч.
	8	Ø8AI L = 500	2	0,20	0,40	Б.Ч.
	9	Ø20AIII L = 4750	4	II,7	46,8	Б.Ч.
	I0	XMI	25	0,55	I3,75	В. 2-I4
				Итого:	I35,49	

Продолжение спецификации см. лист 3

1.020.1-2с/89. 2-4 К27

Лист 2

Инв. № подл. | Подпись и дата | Взам. инв. №

ФОРМАТ А4

Марка пространственного каркаса	Поз.	Марка арматурного изделия	Кол.	Масса, кг I шт.	Масса, кг Всего	Обозначение документа
КП127с	I	CI	7	I,8	I2,6	В. 2-I4
	2	C2	3	2,9	8,7	В. 2-I4
	3	C5	2	3,I	6,2	В. 2-I4
	4	C9	2	0,7	I,4	В. 2-I4
	5	MH5	I	27,6	27,6	В. 2-I4
	6	MH7	2	9,7	I9,4	В. 2-I4
	7	ØI2AI L = I30	4	0,II	0,44	Б.Ч.
	8	Ø8AI L = 500	2	0,20	0,40	Б.Ч.
	9	Ø25AIII- L = 4750	4	I8,3	73,2	Б.Ч.
	I0	XMI	25	0,55	I3,75	В. 2-I4
				Итого:	I63,63	
КП128с	I	CI	7	I,8	I2,6	В. 2-I4
	2	C2	3	2,9	8,7	В. 2-I4
	3	C5	2	3,I	6,2	В. 2-I4
	4	C9	2	0,7	I,4	В. 2-I4
	5	MH5	I	27,6	27,6	В. 2-I4
	6	MH7	2	9,7	I9,4	В. 2-I4
	7	ØI2AI L = I30	4	0,II	0,44	Б.Ч.
	8	Ø8AI L = 500	2	0,20	0,40	Б.Ч.
	9	Ø28AIII L = 4750	4	23,0	92,0	Б.Ч.
	I0	XM2	25	0,55	I3,75	В. 2-I4
				Итого:	I82,49	

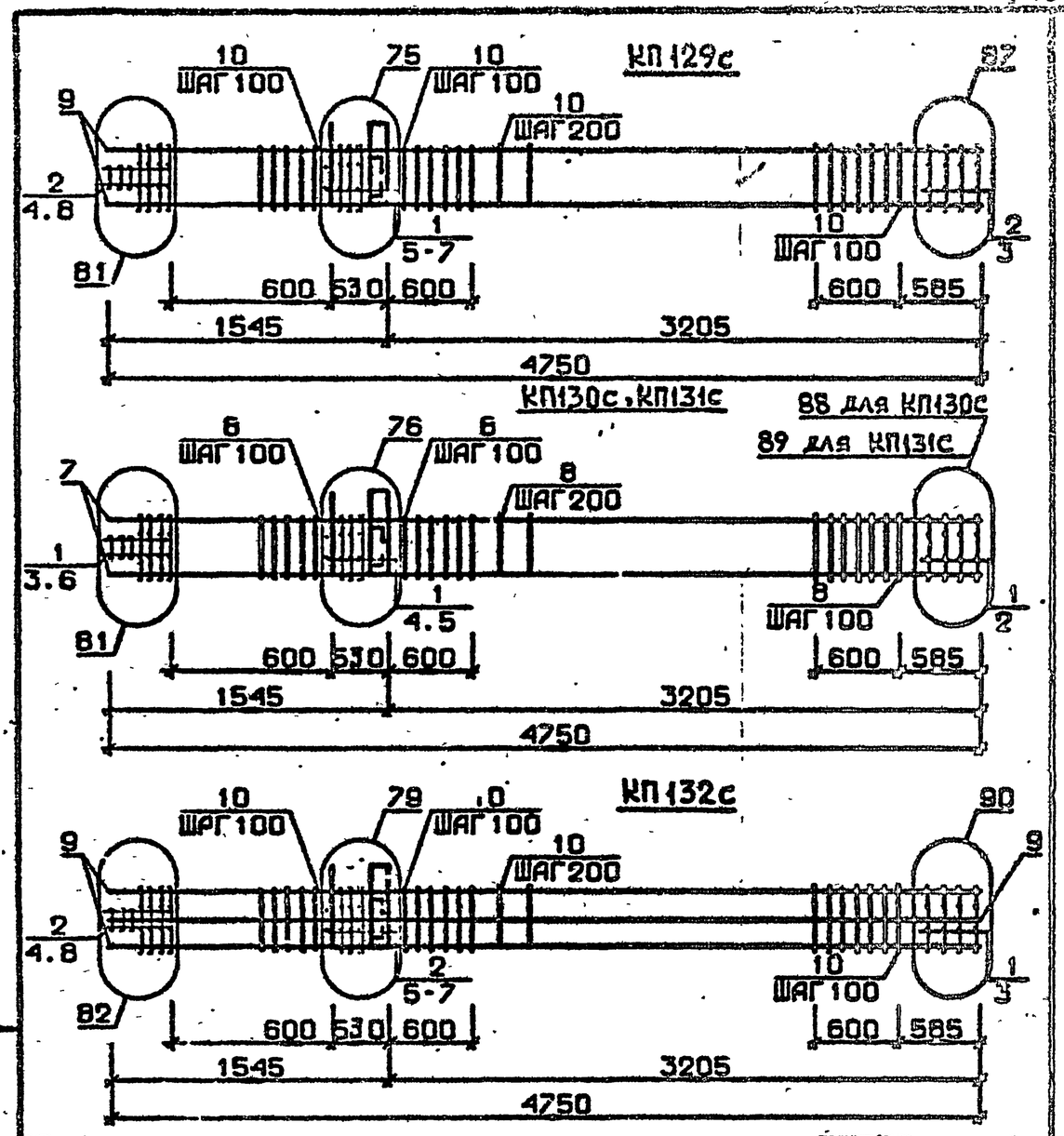

Арматура класса AI и AIII по ГОСТ 578I-82*
Детали см. I.020.I-2с/89 В.2-I3
Спецификацию см. лист 2

Разраб.	Гавнявадзе		I.020.I-2с/89 2-4 К28
Провер.	Барбякадзе		
ГИП	Бжсивадзе		
Н.контр.	Бжсивадзе		

Каркас пространственный КП129с...КП132с

Стадия	Лист	Листов
Р	I	3

ТбилЗНИИЭП

Взам.инв. № | Подпись и дата | Инв.№ подл.

I.020.I-2с/89 2-4 К27 Лист 3

Формат А4

Формат А4

1962-14° 46

Марка пространственного каркаса	Поз.	Марка арматурного изделия	Кол.	Масса, кг I шт.	Масса, кг Всего	Обозначение документа
КПI29с	I	CI	5	I,8	9,0	В. 2-I4
	2	C2	5	2,9	I4,5	В. 2-I4
	3	C6	2	3,7	7,4	В. 2-I4
	4	C9	2	0,7	I,4	В. 2-I4
	5	MH5	I	24,6	24,6	В. 2-I4
	6	MH7	2	9,7	I9,4	В. 2-I4
	7	Ø12AI L = I30	4	0,II	0,44	Б.Ч.
	8	Ø8AI L = 500	2	0,20	0,40	Б.Ч.
	9	Ø32AIII L = 4750	4	30,0	I20,0	Б.Ч.
	I0	XM2	25	0,55	I3,75	В. 2-I4
				Итого:	2I3,89	
КПI30с	I	C2	I0	2,9	29,0	В. 2-I4
	2	C7	2	4,3	8,6	В. 2-I4
	3	C9	2	0,7	I,4	В. 2-I4
	4	MH5	I	27,6	27,6	В. 2-I4
	5	MH8	2	II,9	23,8	В. 2-I4
	6	Ø8AI L = 500	2	0,20	0,40	Б.Ч.
	7	Ø36AIII L = 4750	4	38,0	I52,0	Б.Ч.
	8	XM3	25	0,08	22,0	В. 2-I4
				Итого:	264,80	
КПI31с	I	C2	I0	2,9	29,0	В. 2-I4
	2	C8	2	5,0	I0,0	В. 2-I4
	3	C9	2	0,7	I,4	В. 2-I4
	4	MH5	I	27,6	27,6	В. 2-I4
	5	MH8	2	II,9	23,8	В. 2-I4
	6	Ø8AI L = 500	2	0,20	0,40	Б.Ч.
	7	Ø40AIII L = 4750	4	46,9	I87,6	Б.Ч.
	8	XM3	25	0,88	22,0	В. 2-I4
				Итого:	30I,80	

Продолжение спецификации см.лист 3

Марка пространственного каркаса	Поз.	Марка арматурного изделия	Кол.	Масса, кг I шт.	Масса, кг Всего	Обозначение документа
КПI32с	I	CI	2	I,8	3,6	В. 2-I4
	2	C2	8	2,9	23,2	В. 2-I4
	3	C6	2	3,6	7,4	В. 2-I4
	4	C9	2	0,7	I,4	В. 2-I4
	5	MH5	I	27,6	27,6	В. 2-I4
	6	MH8	I	II,9	II,9	В. 2-I4
	7	MH9	I	I7,3	I7,3	В. 2-I4
	8	Ø8AI L = 500	2	0,20	0,40	Б.Ч.
	9	Ø32AIII L = 4750	8	30,0	240,0	Б.Ч.
	I0	XM2	25	0,55	I3,75	В. 2-I4
				Итого:	346,55	

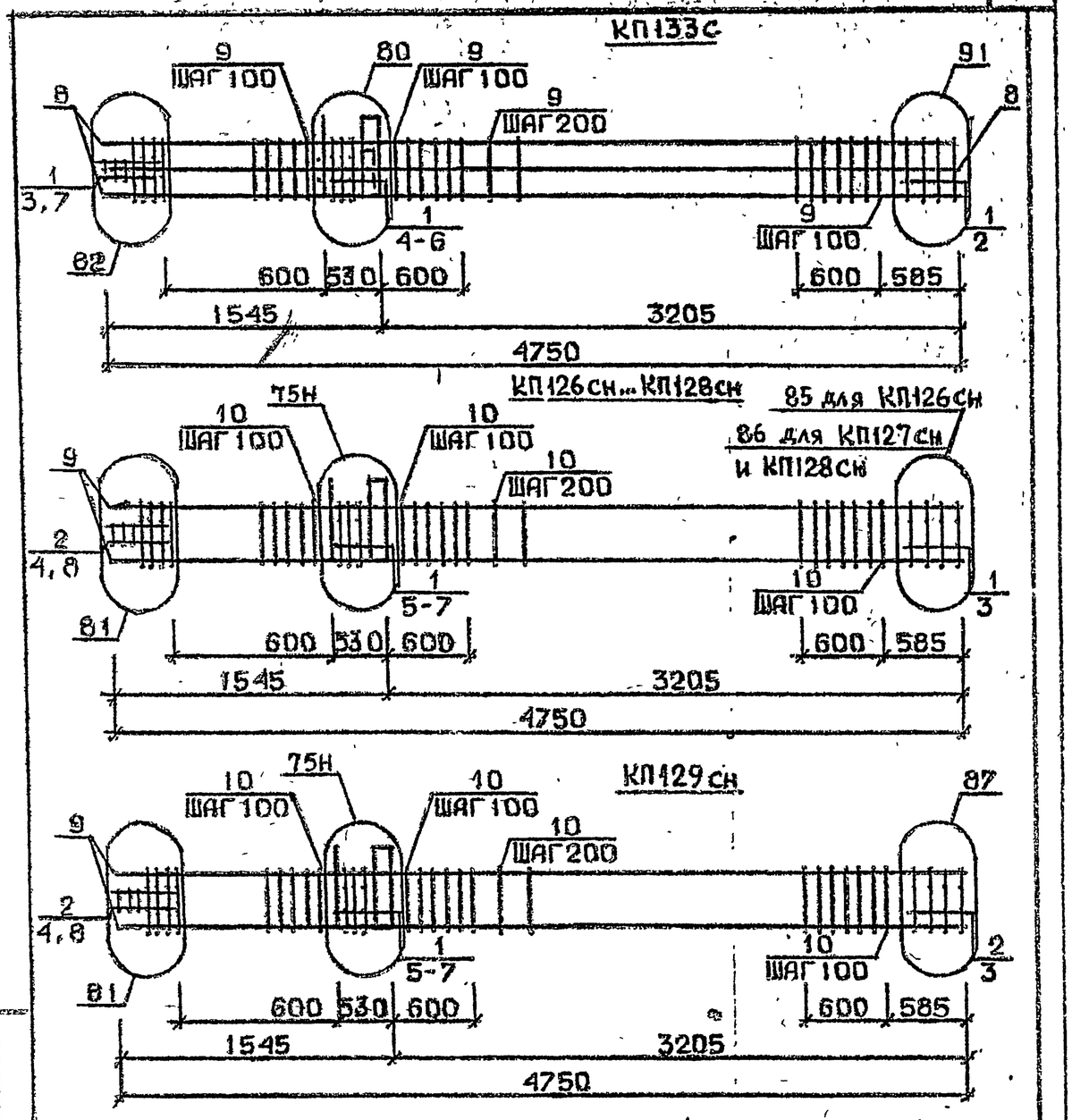

Арматура класса AI и AIII по ГОСТ 5781-82*
Детали см. I.020.I-2с/89 В.2-I3
Спецификацию см. лист 2

Разраб.	Чанкветадзе	
Провер.	Барбакадзе	
ГИП	Бжексивадзе	
Н контр.	Бжексивадзе	

1.020.1-2с/89. 2-4 К29

КАРКАС ПРОСТРАНСТВЕННЫЙ
КП133с
КП126сн...КП129сн

Стадия	Лист	Листов
Р	1	3

ТбилЗНИИЭП

ФОРМАТ А4

Марка пространственного каркаса	Поз.	Марка арматурного изделия	Кол.	Масса, кг: I шт	Масса, кг: Всего	Обозначение документа
КП133с	I	С2	I0	2,9	29,0	В. 2-I4
	2	С7	2	4,3	8,6	В. 2-I4
	3	С9	2	0,7	I,4	В. 2-I4
	4	МН5	I	27,6	27,6	В. 2-I4
	5	МН8	I	II,9	II,9	В. 2-I4
	6	МНI0	I	20,8	20,8	В. 2-I4
	7	Ø8AI L = 500	2	0,20	0,40	Б.Ч.
	8	Ø36AIII L = 4750	8	38,0	304,0	Б.Ч.
	9	ХМ3	25	0,88	22,0	В. 2-I4
				Итого:	425,70	
КП126сн	I	СI	7	I,8	I2,6	В. 2-I4
	2	С2	3	2,9	8,7	В. 2-I4
	3	С4	2	2,2	4,4	В. 2-I4
	4	С9	2	0,7	I,4	В. 2-I4
	5	МН5н	I	27,6	27,6	В. 2-I4
	6	МН7	2	9,7	I9,4	В. 2-I4
	7	ØI2AI L = I30	4	0,II	0,44	Б.Ч.
	8	Ø8AI L = 500	2	0,20	0,40	Б.Ч.
	9	Ø20AIII L = 4750	4	II,7	46,8	Б.Ч.
	I0	ХМI	25	0,55	I3,75	В. 2-I4
				Итого:	I35,49	
КП127сн	I	СI	7	I,8	I2,6	В. 2-I4
	2	С2	3	2,9	8,7	В. 2-I4
	3	С5	2	3,I	6,2	В. 2-I4
	4	С9	2	0,7	I,4	В. 2-I4
	5	МН5н	I	27,6	27,6	В. 2-I4
	6	МН7	2	9,7	I9,4	В. 2-I4
	7	ØI2AI L = I30	4	0,II	0,44	Б.Ч.
	8	Ø8AI L = 500	2	0,20	0,40	Б.Ч.
	9	Ø25AIII L = 4750	4	I8,3	73,2	Б.Ч.
	I0	ХМI	25	0,55	I3,75	В. 2-I4
				Итого:	I63,69	

Продолжение спецификации см. лист 3

1.020.1-2с/89. 2-4 К29

Лист 2

Инв. № подл. | Подпись и дата | Взам. инв. №

Инв. № подл. | Подпись и дата

ФОРМАТ А4

Марка пространственного каркаса	Поз.	Марка арматурного изделия	Кол.	Масса, кг I шт.	Масса, кг Всего	Обозначение документа
КП128сн	I	CI	7	I,8	I2,6	В. 2-I4
	2	C2	3	2,9	8,7	В. 2-I4
	3	C5	2	3,I	6,2	В. 2-I4
	4	C9	2	0,7	I,4	В. 2-I4
	5	MH5я	I	27,6	27,6	В. 2-I4
	6	MH7	2	9,7	I9,4	В. 2-I4
	7	ØI2AI L = I30	4	0,II	0,44	Б.Ч.
	8	Ø8AI L = 500	2	0,20	0,40	Б.Ч.
	9	Ø28AIII L = 4750	4	23,0	92,0	Б.Ч.
	I0	XM2	25	0,55	I3,75	В. 2-I4
				Итого:	I82,49	
КП129сн	I	CI	5	I,8	9,0	В. 2-I4
	2	C2	5	2,9	I4,5	В. 2-I4
	3	C6	2	3,7	7,4	В. 2-I4
	4	C9	2	0,7	I,4	В. 2-I4
	5	MH5н	I	27,6	27,6	В. 2-I4
	6	MH7	2	9,7	I9,4	В. 2-I4
	7	ØI2AI L = I30	4	0,II	0,44	Б.Ч.
	8	Ø8AI L = 500	2	0,20	0,40	Б.Ч.
	9	Ø32AIII L = 4750	4	30,0	I20,0	Б.Ч.
	I0	XM2	25	0,55	I3,75	В. 2-I4
				Итого:	2I3,89	

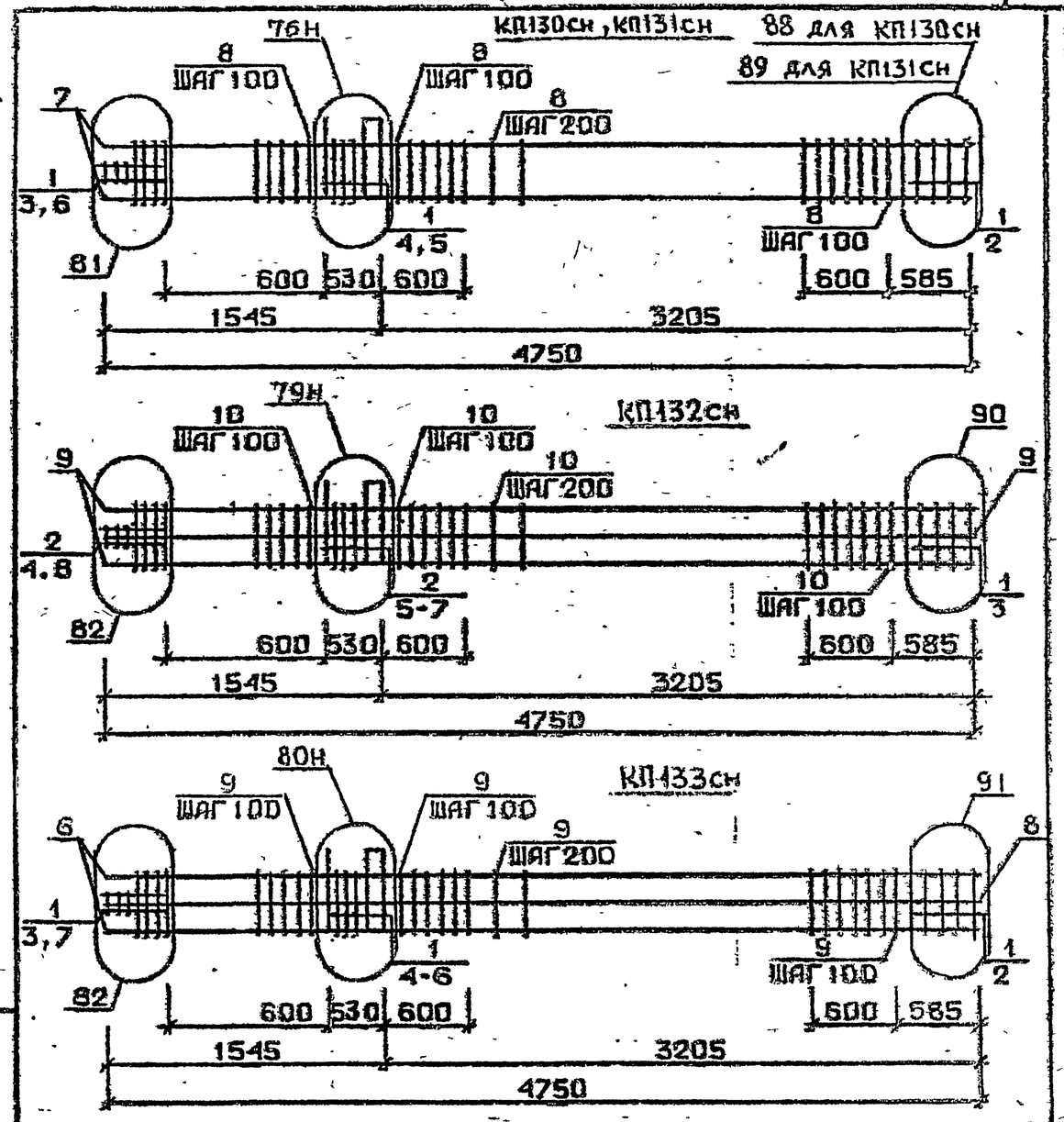

Арматура класса AI и AIII по ГОСТ 5781-82*
Детали см. I.020.I-2с/89 В.2-I3
Спецификацию см. лист 2

РАЗРАБ.	ЧАНКЛЕТАДЗЕ		I.020.I-2с/89. 2-4 К30
ПРОВЕР.	БАРБАКАДЗЕ		
ГИП	БУСЕМИДЗЕ		
Н.КОНТР.	БУСЕМИДЗЕ		КАРКАС ПРОСТРАНСТВЕННЫЙ КП130сн...КП133сн

Стадия	Лист	Листов
Р	1	3

ТбилЗНИИЭП

Инв. № подл. | Подпись и дата | Взам. инв. №

I.020.I-2с/89 В. 2-4 ч.I

I.020.I-2с/89. 2-4 К29 | Лист 3

Форм т А4

1962-14 49

Марка пространственного каркаса	Поз.	Марка арматурного изделия	Кол.	Масса, кг I шт.	Масса, кг Всего	Обозначение документа
КПI30сн	I	С2	I0	2,9	29,0	В. 2-I4
	2	С7	2	4,3	8,6	В. 2-I4
	3	С9	2	0,7	I,4	В. 2-I4
	4	МН5н	I	27,6	27,6	В. 2-I4
	5	МН8	2	II,9	23,8	В. 2-I4
	6	Ø8AI L = 500	2	0,20	0,40	Б.Ч.
	7	Ø36AIII L = 4750	4	38,0	I52,0	Б.Ч.
	8	ХМ3	25	0,88	22,0	В. 2-I4
				Итого:	264,80	
КПI31сн	I	С2	I0	2,9	29,0	В. 2-I4
	2	С8	2	5,0	I0,0	В. 2-I4
	3	С9	2	0,7	I,4	В. 2-I4
	4	МН5н	I	27,6	27,6	В. 2-I4
	5	МН8	2	II,9	23,8	В. 2-I4
	6	Ø8AI L = 500	2	0,20	0,40	Б.Ч.
	7	Ø40AIII L = 4750	4	46,9	I87,6	Б.Ч.
	8	ХМ3	25	0,88	22,0	В. 2-I4
				Итого:	30I,80	
КПI32сн	I	СI	2	I,8	3,6	В. 2-I4
	2	С2	8	2,9	23,2	В. 2-I4
	3	С6	2	3,7	7,4	В. 2-I4
	4	С9	2	0,7	I,4	В. 2-I4
	5	МН5н	I	27,6	27,6	В. 2-I4
	6	МН8	I	II,9	II,9	В. 2-I4
	7	МН9	I	I7,3	I7,3	В. 2-I4
	8	Ø8AI L = 500	2	0,20	0,40	Б.Ч.
	9	Ø32AIII L = 4750	8	30,0	240,0	Б.Ч.
	I0	ХМ2	25	0,55	I3,75	В. 2-I4
				Итого:	346,55	

Продолжение спецификации см.лист 3

Инв. № подл. | Подпись и дата | Взам. инв. №

ФОРМАТ А4

Марка пространственного каркаса	Поз.	Марка арматурного изделия	Кол.	Масса, кг I шт.	Масса, кг Всего	Обозначение документа
КПI33сн	I	С2	I0	2,9	29,0	В. 2-I4
	2	С7	2	4,3	8,6	В. 2-I4
	3	С9	2	0,7	I,4	В. 2-I4
	4	МН5н	I	27,6	27,6	В. 2-I4
	5	МН8	I	II,9	II,9	В. 2-I4
	6	МНI0	I	20,8	20,8	В. 2-I4
	7	Ø8AI L = 500	2	0,20	0,40	Б.Ч.
	8	Ø36AIII L = 4750	8	38,0	304,0	Б.Ч.
	9	ХМ3	25	0,88	22,0	В. 2-I4
				Итого:	425,70	

Инв. № подл. | Подпись и дата | Взам. инв. №

Формат А4

1962-14 50

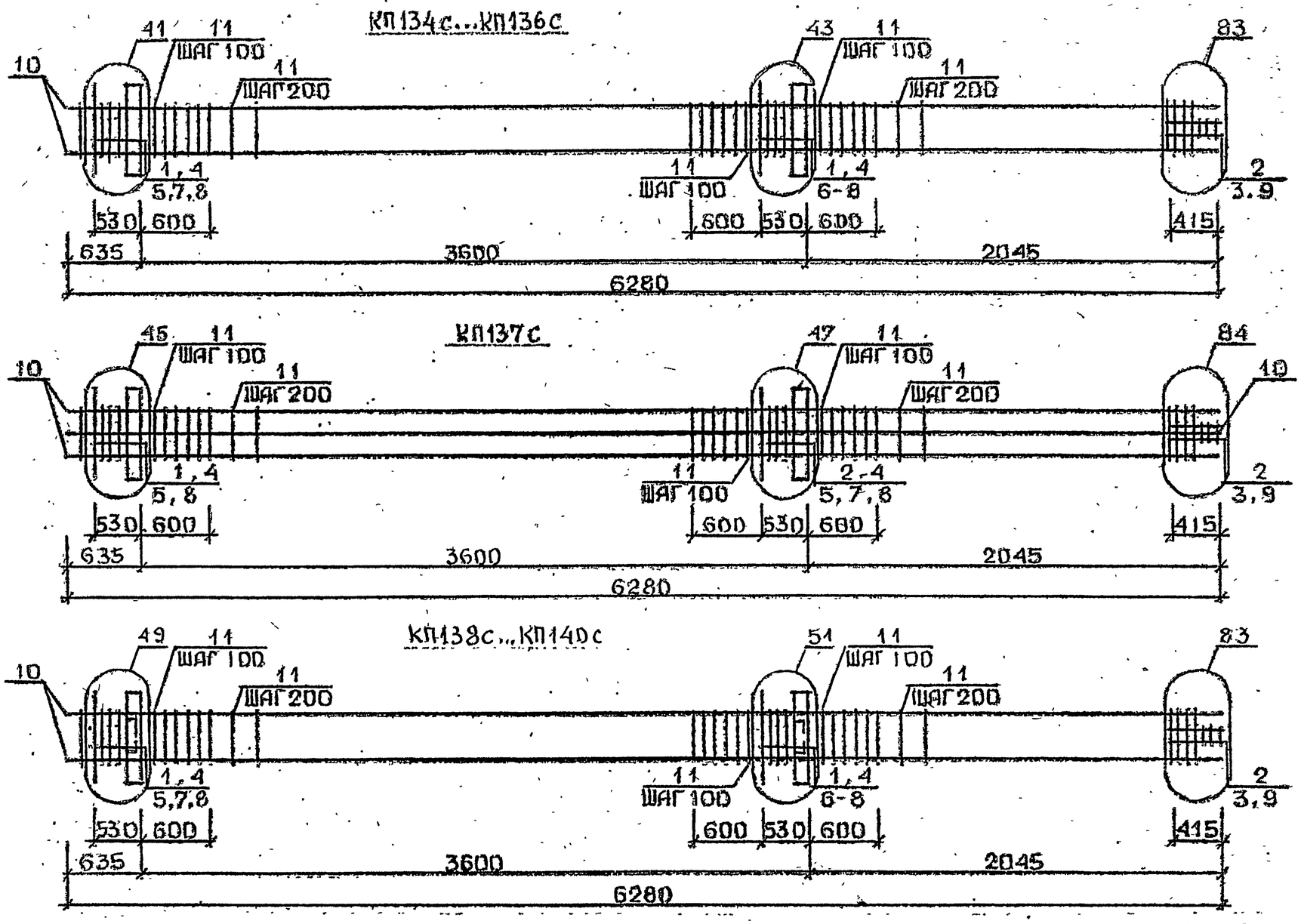

Арматура класса AI и AIII по ГОСТ 5781-82*
Детали см. I.020.I-2с/89 В.2-I3
Спецификацию см. лист 2

Разраб.	Чанкветадзе		1.020.1-2с/89. 2-4 КЖ1
Проверил	Барбакадзе		Каркас пространственный КП134с...КП140с
ГИП	Бускивадзе		Стадия Р · Лист 1 · Листов 2
Н.контр.	Барбакадзе		ТбилЗНИИЭП

Инв № подл | Подп. и дата | Взам. инв №

Формат А3

Марка пространственного каркаса	Поз.	Марка арматурного изделия	Кол.	Масса, кг I шт.	Масса, кг Всего	Обозначение документа
КПI34С	I	CI	I0	I,8	I8,0	В. 2-I4
	2	C2	3	2,9	8,7	В. 2-I4
	3	C9	2	0,7	I,4	В. 2-I4
	4	MHI	2	25,60	5I,20	В. 2-I4
	5	Ø28AIII L = 720	2	3,48	6,96	Б.Ч.
	6	Ø32AIII L = 720	2	4,54	9,08	Б.Ч.
	7	ØI0AI L = 380	4	0,23	0,92	Б.Ч.
	8	ØI2AI L = I30	8	0,II	0,88	Б.Ч.
	9	Ø8AI L = 500	2	0,20	0,40	Б.Ч.
	I0	Ø20AIII L = 6280	4	I5,5	62,0	Б.Ч.
	II	XMI	3I	0,55	I7,05	В. 2-I4
				Итого:	I76,59	
КПI35С	I	CI	I0	I,8	I8,0	В. 2-I4
	2	C2	3	2,9	8,7	В. 2-I4
	3	C9	2	0,7	I,4	В. 2-I4
	4	MHI	2	25,60	5I,20	В. 2-I4
	5	Ø28AIII L = 720	2	3,48	6,96	Б.Ч.
	6	Ø32AIII L = 720	2	4,54	9,08	Б.Ч.
	7	ØI0AI L = 380	4	0,23	0,92	Б.Ч.
	8	ØI2AI L = I30	8	0,II	0,88	Б.Ч.
	9	Ø8AI L = 500	2	0,20	0,40	Б.Ч.
	I0	Ø25AIII L = 6280	4	24,2	96,8	Б.Ч.
	II	XMI	3I	0,55	I7,05	В. 2-I4
				Итого:	2II,39	
КПI36С	I	CI	I0	I,8	I8,0	В. 2-I4
	2	C2	3	2,9	8,7	В. 2-I4
	3	C9	2	0,7	I,4	В. 2-I4
	4	MHI	2	25,60	5I,20	В. 2-I4
	5	Ø28AIII L = 720	2	3,48	6,96	Б.Ч.
	6	Ø32AIII L = 720	2	4,54	9,08	Б.Ч.
	7	ØI0AI L = 380	4	0,23	0,92	Б.Ч.
	8	ØI2AI L = I30	8	0,II	0,88	Б.Ч.
	9	Ø8AI L = 500	2	0,20	0,40	Б.Ч.
	I0	Ø32AIII L = 6280	4	39,6	I58,4	Б.Ч.
	II	XM2	3I	0,55	I7,05	В. 2-I4
				Итого:	272,99	
КПI37С	I	CI	5	I,8	9,0	В. 2-I4
	2	C2	8	2,9	23,2	В. 2-I4
	3	C9	2	0,7	I,4	В. 2-I4
	4	MHI	2	25,60	5I,20	В. 2-I4
	5	Ø28AIII L = 720	2	3,48	6,96	Б.Ч.
	6	Ø32AIII L = 720	2	4,54	9,08	Б.Ч.
	7	Ø36AIII L = 720	2	5,75	II,5	Б.Ч.
	8	ØI0AI L = 380	4	0,23	0,92	Б.Ч.
	9	Ø8AI L = 500	2	0,20	0,40	Б.Ч.
	I0	Ø32AIII L = 6280	4	39,6	I58,4	Б.Ч.
	II	XM2	3I	0,55	I7,05	В. 2-I4
				Итого:	289,II	

Марка пространственного каркаса	Поз.	Марка арматурного изделия	Кол.	Масса, кг I шт.	Масса, кг Всего	Обозначение документа
КПI38С	I	CI	9	I,8	I6,2	В. 2-I4
	2	C2	3	2,9	8,7	В. 2-I4
	3	C9	2	0,7	I,4	В. 2-I4
	4	MH2	2	40,0	80,0	В. 2-I4
	5	Ø28AIII L = 720	4	3,48	I3,92	Б.Ч.
	6	Ø32AIII L = 720	4	4,54	I8,I6	Б.Ч.
	7	ØI0AI L = 380	4	0,23	0,92	Б.Ч.
	8	ØI2AI L = I30	8	0,II	0,88	Б.Ч.
	9	Ø8AI L = 500	2	0,20	0,40	Б.Ч.
	I0	Ø20AIII L = 6280	4	I5,5	62,0	Б.Ч.
	II	XMI	3I	0,55	I7,05	В. 2-I4
				Итого:	249,63	
КПI39С	I	CI	9	I,8	I6,2	В. 2-I4
	2	C2	3	2,9	8,7	В. 2-I4
	3	C9	2	0,7	I,4	В. 2-I4
	4	MH2	2	40,0	80,0	В. 2-I4
	5	Ø28AIII L = 720	4	3,48	I3,92	Б.Ч.
	6	Ø32AIII L = 720	4	4,54	I8,I6	Б.Ч.
	7	ØI0AI L = 380	4	0,23	0,92	Б.Ч.
	8	ØI2AI L = I30	8	0,II	0,88	Б.Ч.
	9	Ø8AI L = 500	2	0,20	0,40	Б.Ч.
	I0	Ø25AIII L = 6280	4	24,2	96,8	Б.Ч.
	II	XMI	3I	0,55	I7,05	В. 2-I4
				Итого:	254,43	
КПI40С	I	CI	9	I,8	I6,2	В. 2-I4
	2	C2	3	2,9	8,7	В. 2-I4
	3	C9	2	0,67	I,34	В. 2-I4
	4	MH2	2	40,0	80,0	В. 2-I4
	5	Ø28AIII L = 720	4	3,48	I3,92	Б.Ч.
	6	Ø32AIII L = 720	4	4,54	I8,I6	Б.Ч.
	7	ØI0AI L = 380	4	0,23	0,92	Б.Ч.
	8	ØI2AI L = I30	8	0,II	0,88	Б.Ч.
	9	Ø8AI L = 500	2	0,20	0,40	Б.Ч.
	I0	Ø32AIII L = 6280	4	39,6	I58,4	Б.Ч.
	II	XM2	3I	0,55	I7,05	В. 2-I4
				Итого:	3I6,03	

Инв. № подл. | Подпись и дата | Взам. инв. №

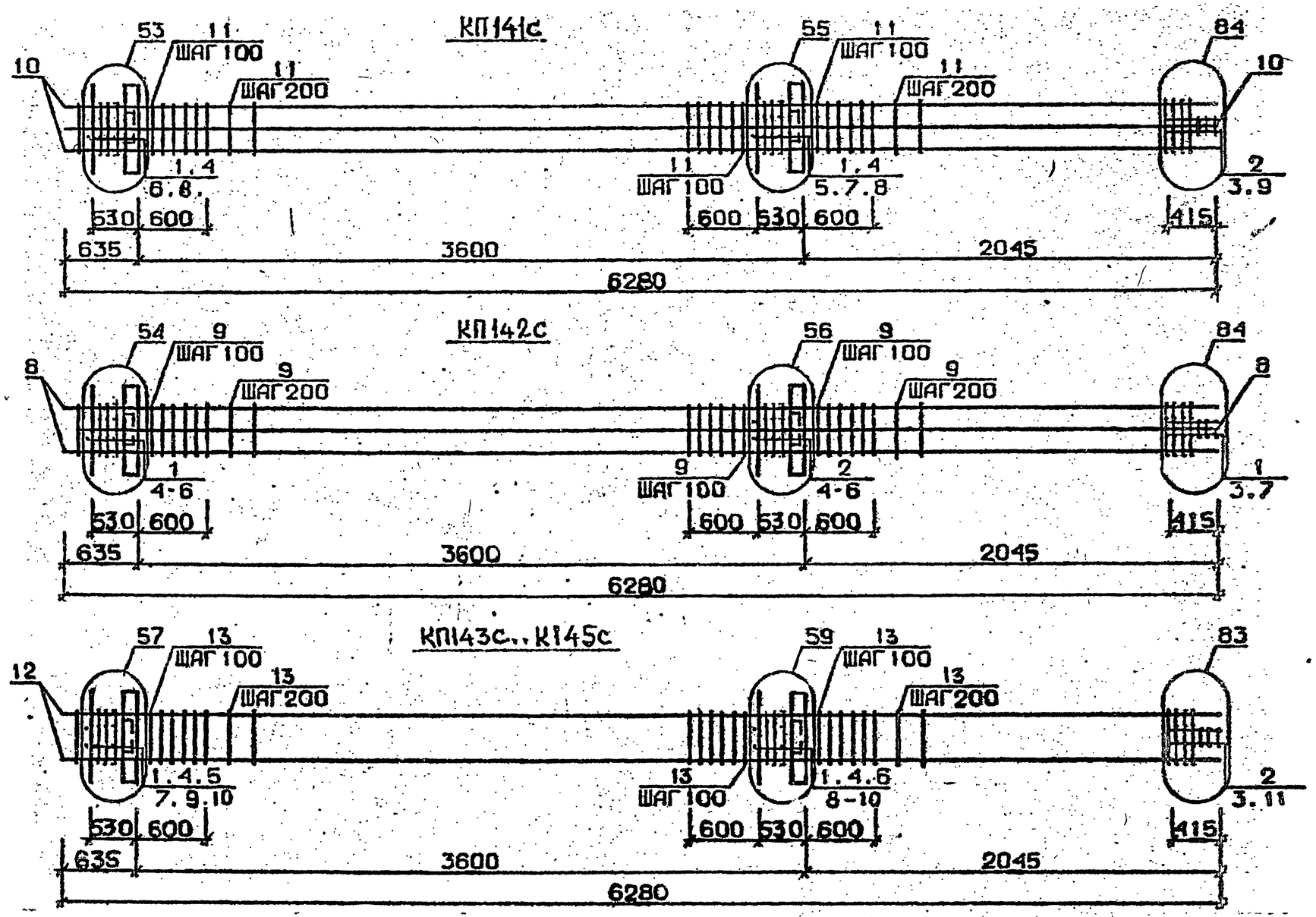

Арматура класса AI и AIII по ГОСТ 5781-82*
Детали см. I.020.I-2с/89 В.2-I3
Спецификацию см. лист 2

Разраб	Мосесова	
Проверил	Чквчава	
ГИП	Бускивадзе	
Н.контр	Чквчава	

1.020.1-2с/89. 2-4 К32

КАРКАС ПРОСТРАНСТВЕННЫЙ
КП141с...КП145с

Стадия	Лист	Листов
Р	1	2

ТбилЗНИИЭП

ФОРМАТ А3

I.020.I-2с/89 В. 2-4 ч.I

Инв.№ подл. | Подп. и дата | Взам.инв.№

1962-14 53

Марка пространственного каркаса	Поз.	Марка арматурного изделия	Кол.	Масса, кг I шт.	Масса, кг Всего	Обозначение документа
КПI41С	I	CI	9	I,8	I6,2	В. 2-I4
	2	C2	3	2,9	8,7	В. 2-I4
	3	C9	2	0,7	I,4	В. 2-I4
	4	МН2	2	40,0	80,0	В. 2-I4
	5	Ø28АШ L = 720	2	3,48	6,96	Б.Ч.
	6	Ø32АШ L = 720	4	4,54	I8,I6	Б.Ч.
	7	Ø36АШ L = 720	4	5,75	23,0	Б.Ч.
	8	ØI0AI L = 380	8	0,23	I,84	Б.Ч.
	9	Ø8AI L = 500	2	0,20	0,40	Б.Ч.
	I0	Ø32АШ L = 6280	8	39,6	3I6,8	Б.Ч.
	II	ХМ2	3I	0,55	I7,05	В. 2-I4
				Итого:	490,5I	
КПI42С	I	C2	7	2,9	20,3	В. 2-I4
	2	C3	5	4,2	2I,0	В. 2-I4
	3	C9	2	0,7	I,4	В. 2-I4
	4	МН2	2	40,0	80,0	В. 2-I4
	5	Ø36АШ L = 720	I0	5,75	57,5	Б.Ч.
	6	ØI0AI L = 380	8	0,23	I,84	Б.Ч.
	7	Ø8AI L = 500	2	0,40	0,40	Б.Ч.
	8	Ø36АШ L = 6280	8	50,2	40I,6	Б.Ч.
	9	ХМ3	3I	0,88	27,28	
				Итого:	6II,32	
КПI43С	I	CI	9	I,8	I6,2	В. 2-I4
	2	C2	3	2,9	8,7	В. 2-I4
	3	C9	2	0,7	I,4	В. 2-I4
	4	МН3	2	32,8	65,6	В. 2-I4
	5	МН6	I	8,3	8,3	В. 2-I4
	6	МН7	I	9,7	9,7	В. 2-I4
	7	Ø28АШ L = 720	2	3,48	6,96	Б.Ч.
	8	Ø32АШ L = 720	2	4,54	9,08	Б.Ч.
	9	ØI0AI L = 380	4	0,23	0,92	Б.Ч.
	I0	ØI2AI L = I30	8	0,II	0,88	Б.Ч.
	II	Ø8AI L = 500	2	0,20	0,40	Б.Ч.
	I2	Ø20АШ L = 6280	4	I5,5	62,0	Б.Ч.
	I3	ХМI	3I	0,55	I7,05	В. 2-I4
				Итого:	207,I9	

Марка пространственного каркаса	Поз.	Марка арматурного изделия	Кол.	Масса, кг I шт.	Масса, кг Всего	Обозначение документа
КПI44С	I	CI	9	I,8	I6,2	В. 2-I4
	2	C2	3	2,9	8,7	В. 2-I4
	3	C9	2	0,7	I,4	В. 2-I4
	4	МН3	2	32,8	65,6	В. 2-I4
	5	МН6	I	8,3	8,3	В. 2-I4
	6	МН7	I	9,7	9,7	В. 2-I4
	7	Ø28АШ L = 720	2	3,48	6,96	Б.Ч.
	8	Ø32АШ L = 720	2	4,54	9,08	Б.Ч.
	9	ØI0AI L = 380	4	0,23	0,92	Б.Ч.
	I0	ØI2AI L = I30	8	0,II	0,88	Б.Ч.
	II	Ø8AI L = 500	2	0,20	0,40	Б.Ч.
	I2	Ø25АШ L = 6280	4	24,2	96,8	Б.Ч.
	I3	ХМI	3I	0,55	I7,05	В. 2-I4
				Итого:	24I,99	
КПI45С	I	CI	9	I,8	I6,2	В. 2-I4
	2	C2	3	2,9	8,7	В. 2-I4
	3	C9	2	0,7	I,4	В. 2-I4
	4	МН3	2	32,8	65,6	В. 2-I4
	5	МН6	I	8,3	8,3	В. 2-I4
	6	МН7	I	9,7	9,7	В. 2-I4
	7	Ø28АШ L = 720	2	3,48	6,96	Б.Ч.
	8	Ø32АШ L = 720	2	4,54	9,08	Б.Ч.
	9	ØI0AI L = 380	4	0,23	0,92	Б.Ч.
	I0	ØI2AI L = I30	8	0,II	0,88	Б.Ч.
	II	Ø8AI L = 500	2	0,20	0,40	Б.Ч.
	I2	Ø32АШ L = 6280	4	39,6	I58,4	Б.Ч.
	I3	ХМ2	3I	0,55	I7,05	В. 2-I4
				Итого:	303,59	

Инв № подл. | Подпись и дата | Взам. инв №

Формат А3
1962-14 54

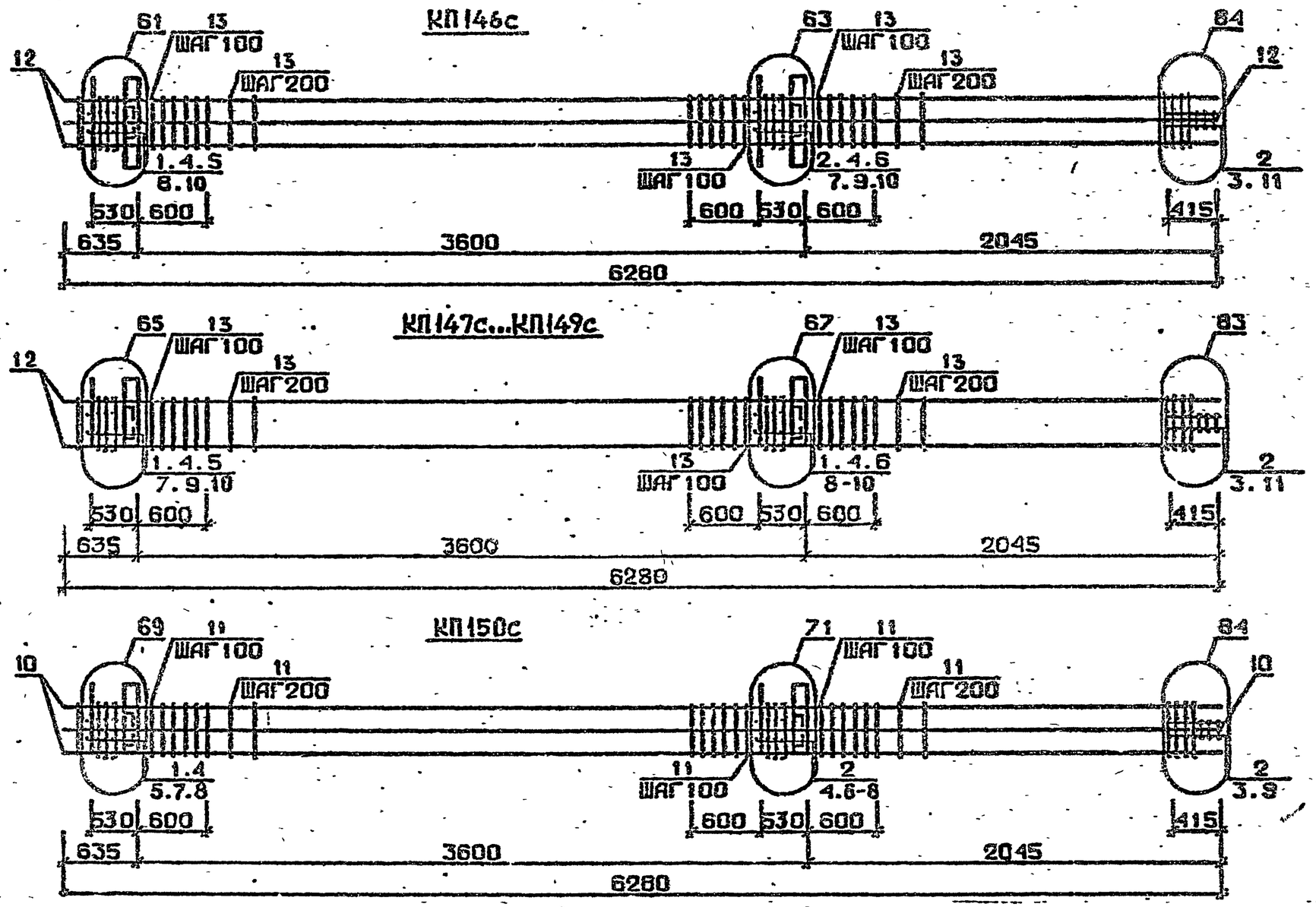

Арматура класса AI и AIII по ГОСТ 5781-82*
Детали см. I.020.I-2с/89 В.2-13
Спецификацию см. лист 2

Разраб.	Чанкветадзе	
Проверил	Барбакадзе	
ГИП	Бускивадзе	
Н. контр.	Барбакадзе	

1.020.1-2с/89. 2-4 К33

Каркас пространственный КП146с...КП150с

Стадия	Лист	Листов
Р	1	2

ТбилЗНИИЭП

Формат А3

1.020.I-2с/89 В. 2-4 Ч.I

Инв.№подл. | Подп. и дата | Взам.инв.№

1962-14 53

Марка пространственного каркаса	Поз.	Марка арматурного изделия	Кол.	Масса, кг I шт.	Масса, кг Всего	Обозначение документа
КПI46с	I	CI	4	I,8	7,2	В. 2-I4
	2	C2	8	2,9	23,2	В. 2-I4
	3	C9	2	0,7	I,4	В. 2-I4
	4	MH3	2	32,8	65,6	В. 2-I4
	5	MH7	I	9,7	9,7	В. 2-I4
	6	MH8	I	II,9	II,9	В. 2-I4
	7	Ø28AШ L = 720	2	3,48	6,96	Б.Ч.
	8	Ø32AШ L = 720	2	4,54	9,08	Б.Ч.
	9	Ø36AШ L = 720	2	5,75	II,5	Б.Ч.
	I0	ØI0AI L = 380	4	0,23	0,92	Б.Ч.
	II	Ø8AI L = 500	2	0,20	0,40	Б.Ч.
	I2	Ø32AШ L = 6280	8	39,6	3I6,8	Б.Ч.
	I3	XM2	3I	0,55	I7,05	В. 2-I4
				Итого:	48I,8	
КПI47с	I	CI	9	I,8	I6,2	В. 2-I4
	2	C2	3	2,9	8,7	В. 2-I4
	3	C9	2	0,7	I,4	В. 2-I4
	4	MH4	2	34,8	69,6	В. 2-I4
	5	MH6	I	8,3	8,3	В. 2-I4
	6	MH7	I	9,7	9,7	В. 2-I4
	7	Ø28AШ L = 720	2	3,48	6,96	Б.Ч.
	8	Ø32AШ L = 720	2	4,54	9,08	Б.Ч.
	9	ØI0AI L = 380	4	0,23	0,92	Б.Ч.
	I0	ØI2AI L = I30	8	0,II	0,88	Б.Ч.
	II	Ø8AI L = 500	2	0,20	0,40	Б.Ч.
	I2	Ø20AШ L = 6280	4	I5,5	62,0	Б.Ч.
	I3	XMI	3I	0,55	I7,05	В. 2-I4
				Итого:	2II,I9	
КПI48с	I	CI	9	I,8	I6,2	В. 2-I4
	2	C2	3	2,9	8,7	В. 2-I4
	3	C9	2	0,7	I,4	В. 2-I4
	4	MH4	2	34,8	69,6	В. 2-I4
	5	MH6	I	8,3	8,3	В. 2-I4
КПI48с	6	MH7	I	9,7	9,7	В. 2-I4
	7	Ø28AШ L = 720	2	3,43	6,96	Б.Ч.
	8	Ø32AШ L = 720	2	4,54	9,08	Б.Ч.
	9	ØI0AI L = 380	4	0,23	0,92	Б.Ч.
	I0	ØI2AI L = I30	8	0,II	0,88	Б.Ч.
	II	Ø8AI L = 500	2	0,20	0,40	Б.Ч.
	I2	Ø25AШ L = 6280	4	24,2	96,8	Б.Ч.
	I3	XMI	3I	0,55	I7,05	В. 2-I4
				Итого:	245,93	
КПI49с	I	CI	9	I,8	I6,2	В. 2-I4
	2	C2	3	2,9	8,7	В. 2-I4
	3	C9	2	0,7	I,4	В. 2-I4
	4	MH4	2	34,8	69,6	В. 2-I4
	5	MH6	I	8,3	8,3	В. 2-I4
	6	MH7	I	9,7	9,7	В. 2-I4
	7	Ø28AШ L = 720	2	3,48	6,96	Б.Ч.
	8	Ø32AШ L = 720	2	4,54	9,08	Б.Ч.
	9	ØI0AI L = 380	4	0,23	0,92	Б.Ч.
	I0	ØI2AI L = I30	8	0,II	0,88	Б.Ч.
	II	Ø8AI L = 500	2	0,20	0,40	Б.Ч.
	I2	Ø32AШ L = 6280	4	39,6	I58,4	Б.Ч.
	I3	XM2	3I	0,55	I7,05	В. 2-I4
				Итого:	307,59	
КПI50с	I	CI	4	I,8	7,2	В. 2-I4
	2	C2	8	2,9	23,2	В. 2-I4
	3	C9	2	0,7	I,4	В. 2-I4
	4	MH4	2	34,8	69,6	В. 2-I4
	5	MH7	I	9,7	9,7	В. 2-I4
	6	MH9	I	I7,3	I7,3	В. 2-I4
	7	Ø32AШ L = 720	4	4,54	I8,I6	Б.Ч.
	8	ØI0AI L = 380	4	0,23	0,92	Б.Ч.
	9	Ø8AI L = 500	2	0,20	0,40	Б.Ч.
	I0	Ø32AШ L = 6280	8	39,6	3I6,8	Б.Ч.
	II	XM2	3I	0,55	I7,05	В. 2-I4
				Итого:	48I,73	

Взам. инв. №

Подпись и дата

Инв. № подл.

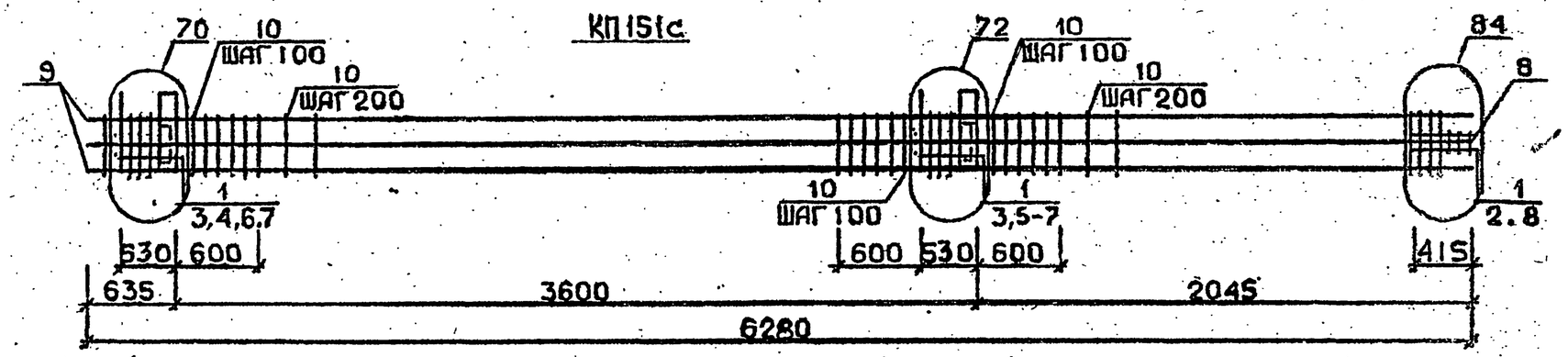

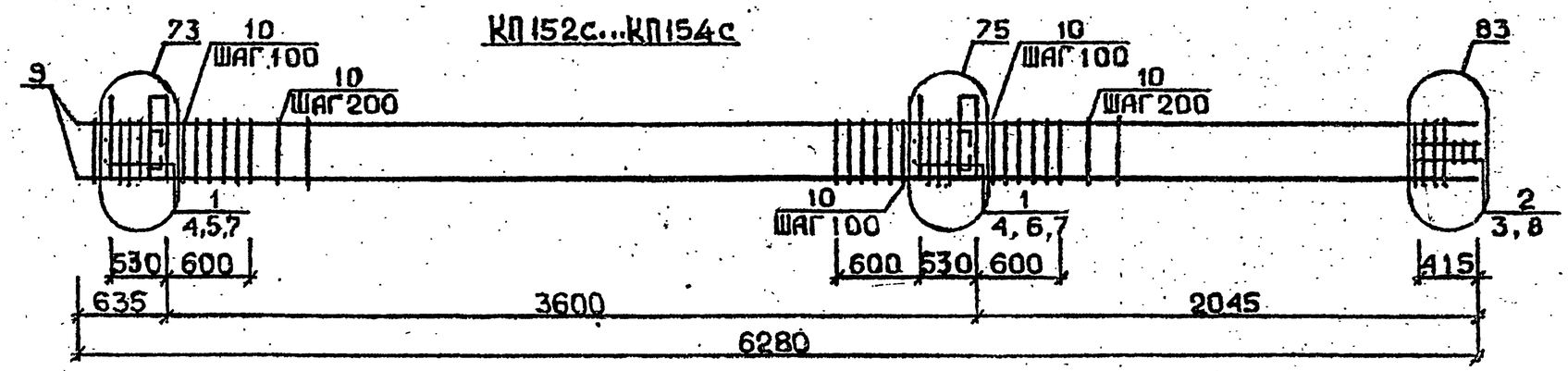

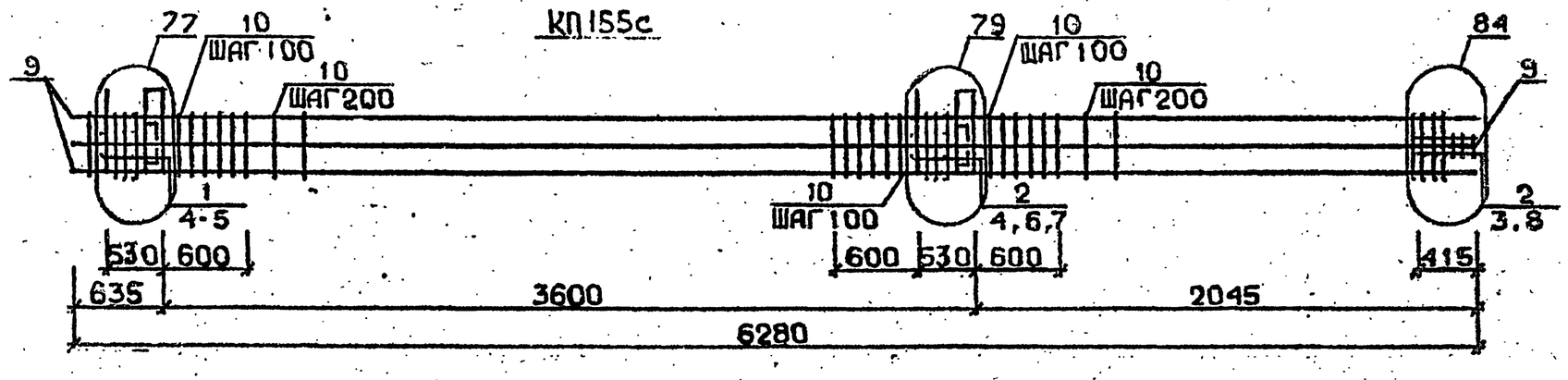

Арматура класса AI и AIII по ГОСТ 5781-82*
Детали см. I.020.I-2с/89 В.2-I3
Спецификацию см.лист 2

Разраб.	Чанкветадзе		1.020.1-2с/89. 2-4 К34
Проверил	Барбакадзе		
ГИП	Бускивадзе		Каркас пространственный КП151с...КП155с
Н.контр.	Барбакадзе		Стадия Р · Лист 1 · Листов 2 · ТбилЗНИИЭП

Инв.№подл. | Подп. и дата | Взам.инв.№

Формат А3

Марка пространственного каркаса	Поз.	Марка арматурного изделия	Кол.	Масса, кг I шт.	Масса, кг Всего	Обозначение документа
КШ51с	I	С2	I2	2,9	34,8	В. 2-I4
	2	С9	2	0,7	I,4	В. 2-I4
	3	МН4	2	34,8	69,6	В. 2-I4
	4	МН8	I	II,9	II,9	В. 2-I4
	5	МНI0	I	20,8	20,8	В. 2-I4
	6	Ø36АШ L = 720	4	5,75	23,0	Б.Ч.
	7	ØI0АI L = 380	4	0,23	0,92	Б.Ч.
	8	Ø8АI L = 500	2	0,20	0,40	Б.Ч.
	9	Ø36АШ L = 6280	8	50,2	40I,6	Б.Ч.
	I0	ХМ3	3I	0,88	27,28	В. 2-I4
				Итого:	59I,70	
КШ52с	I	СI	9	I,8	I6,2	В. 2-I4
	2	С2	3	2,9	8,7	В. 2-I4
	3	С9	2	0,7	I,4	В. 2-I4
	4	МН5	2	27,6	55,2	В. 2-I4
	5	МН6	2	8,3	I6,6	В. 2-I4
	6	МН7	2	9,7	I9,4	В. 2-I4
	7	ØI2АI L = I30	8	0,II	0,88	Б.Ч.
	8	Ø8АI L = 500	2	0,20	0,40	Б.Ч.
	9	Ø20АШ L = 6280	4	I5,5	62,0	Б.Ч.
	I0	ХМI	3I	0,55	I7,05	В. 2-I4
				Итого:	I97,83	
КШ53с	I	СI	9	I,8	I6,2	В. 2-I4
	2	С2	3	2,9	8,7	В. 2-I4
	3	С9	2	0,7	I,4	В. 2-I4
	4	МН5	2	27,6	55,2	В. 2-I4
	5	МН6	2	8,3	I6,6	В. 2-I4
	6	МН7	2	9,7	I9,4	В. 2-I4
	7	ØI2АI L = I30	8	0,II	0,88	Б.Ч.
	8	Ø8АI L = 500	2	0,20	0,40	Б.Ч.
	9	Ø25АШ L = 6280	4	24,2	96,8	Б.Ч.
	I0	ХМI	3I	0,55	I7,05	В. 2-I4
				Итого:	232,63	

Марка пространственного каркаса	Поз.	Марка арматурного изделия	Кол.	Масса, кг I шт.	Масса, кг Всего	Обозначение документа
КШ54с	I	СI	9	I,8	I6,2	В. 2-I4
	2	С2	3	2,9	8,7	В. 2-I4
	3	С9	2	0,7	I,4	В. 2-I4
	4	МН5	2	27,6	55,2	В. 2-I4
	5	МН6	2	8,3	I6,6	В. 2-I4
	6	МН7	2	9,7	I9,4	В. 2-I4
	7	ØI2АI L = I30	8	0,II	0,88	Б.Ч.
	8	Ø8АI L = 500	2	0,20	0,40	Б.Ч.
	9	Ø32АШ L = 6280	4	39,6	I58,4	Б.Ч.
	I0	ХМ2	3I	0,55	I7,05	В. 2-I4
				Итого:	294,23	
КШ55с	I	СI	4	I,8	7,2	В. 2-I4
	2	С2	8	2,9	23,2	В. 2-I4
	3	С9	2	0,7	I,4	В. 2-I4
	4	МН5	2	27,6	55,2	В. 2-I4
	5	МН7	2	9,7	I9,4	В. 2-I4
	6	МН8	I	II,9	II,9	В. 2-I4
	7	МН9	I	I7,3	I7,3	В. 2-I4
	8	Ø8АI L = 500	2	0,20	0,40	Б.Ч.
	9	Ø32АШ L = 6280	8	39,6	3I6,8	Б.Ч.
	I0	ХМ2	3I	0,55	I7,05	В. 2-I4
				Итого:	469,85	

I.020.I-2с/89 В.

Взам инв №

Подпись и дата

Инв № подл

Формат А3

1962-14 58

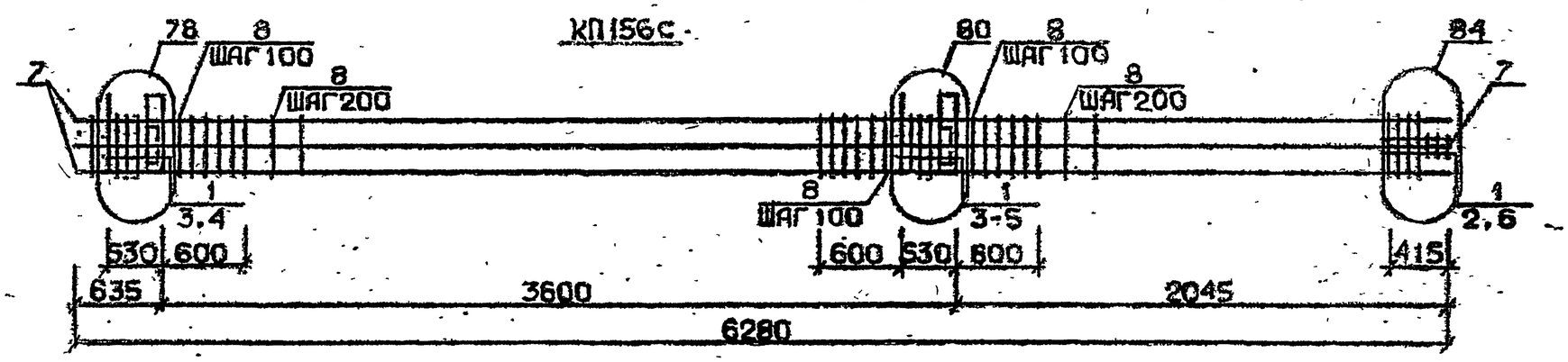

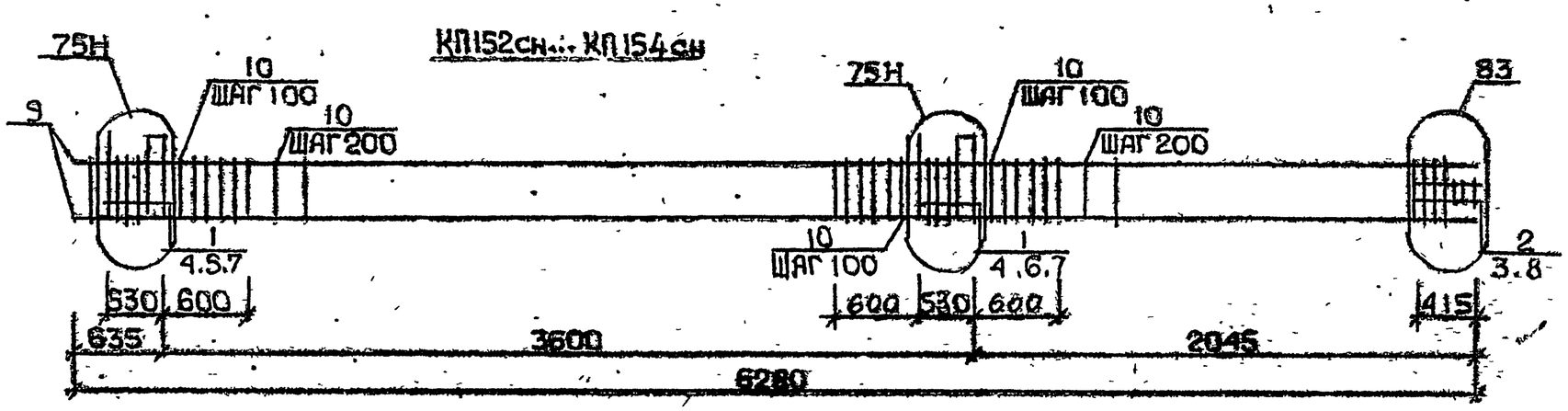

Арматура класса AI и AIII по ГОСТ 5781-82*
Детали см. I.020.I-2с/89 В.2-13
Спецификацию см.лист 2

Разраб.	Мансурадзе		1.020.1-2с/89. 2-4 К35
Проверил	Бусхивадзе		
ГИП	Бусхивадзе		Каркас пространственный КП156с КП152сн ...КП154 сн
Н.контр.	Бусхивадзе		Стадия Р · Лист 1 · Листов 2 · ТбилЗНИИЭП

Инв.№ | Подп. и дата | Взам.инв.№

Формат А3

Марка пространственного каркаса	Поз.	Марка арматурного изделия	Кол.	Масса, кг I шт.	Масса, кг Всего	Обозначение документа
КПI56с	I	С2	I2	2,9	34,8	В. 2-I4
	2	С9	2	0,7	I,4	В. 2-I4
	3	МН5	2	27,6	55,2	В. 2-I4
	4	МН8	3	II,9	35,7	В. 2-I4
	5	МНI0	I	20,8	20,8	В. 2-I4
	6	Ø8AI L = 500	2	0,20	0,40	Б.Ч.
	7	Ø36AIII L = 6280	8	50,2	40I,6	Б.Ч.
	8	ХМ3	3I	0,88	27,28	В. 2-I4
				Итого:	577,I8	
КПI52сн	I	СI	9	I,8	I6,2	В. 2-I4
	2	С2	3	2,9	8,7	В. 2-I4
	3	С9	2	0,7	I,4	В. 2-I4
	4	МН5н	2	27,6	55,2	В. 2-I4
	5	МН6	2	8,3	I6,6	В. 2-I4
	6	МН7	2	9,7	I9,4	В. 2-I4
	7	ØI2AI L = I30	8	0,II	0,88	Б.Ч.
	8	Ø8AI L = 500	2	0,20	0,40	Б.Ч.
	9	Ø20AIII L = 6280	4	I5,5	62,0	Б.Ч.
	I0	ХМI	3I	0,55	I7,05	В. 2-I4
				Итого:	I97,83	
КПI53сн	I	СI	9	I,9	I6,2	В. 2-I4
	2	С2	3	2,9	8,7	В. 2-I4
	3	С9	2	0,67	I,34	В. 2-I4
	4	МН5н	2	27,6	55,2	В. 2-I4
	5	МН6	2	8,3	I6,6	В. 2-I4
	6	МН7	2	9,7	I9,4	В. 2-I4
	7	ØI2AI L = I30	8	0,II	0,88	Б.Ч.
	8	Ø8AI L = 500	4	0,20	0,40	Б.Ч.
	9	Ø25AIII L = 6280	4	24,2	96,8	Б.Ч.
	I0	ХМI	3I	0,55	I7,05	В. 2-I4
				Итого:	232,63	

Марка пространственного каркаса	Поз.	Марка арматурного изделия	Кол.	Масса, кг I шт.	Масса, кг Всего	Обозначение документа
КПI54сн	I	СI	9	I,8	I6,2	В. 2-I4
	2	С2	3	2,9	8,7	В. 2-I4
	3	С9	2	0,7	I,4	В. 2-I4
	4	МН5н	2	27,6	55,2	В. 2-I4
	5	МН6	2	8,3	I6,6	В. 2-I4
	6	МН7	2	9,7	I9,4	В. 2-I4
	7	ØI2AI L = I30	8	0,II	0,88	Б.Ч.
	8	Ø8AI L = 500	2	0,20	0,40	Б.Ч.
	9	Ø32AIII L = 6280	4	39,6	I58,4	Б.Ч.
	I0	ХМ2	3I	0,55	I7,05	В. 2-I4
				Итого:	294,23	

Инв. № подл. | Подпись и дата | Взам. инв. №

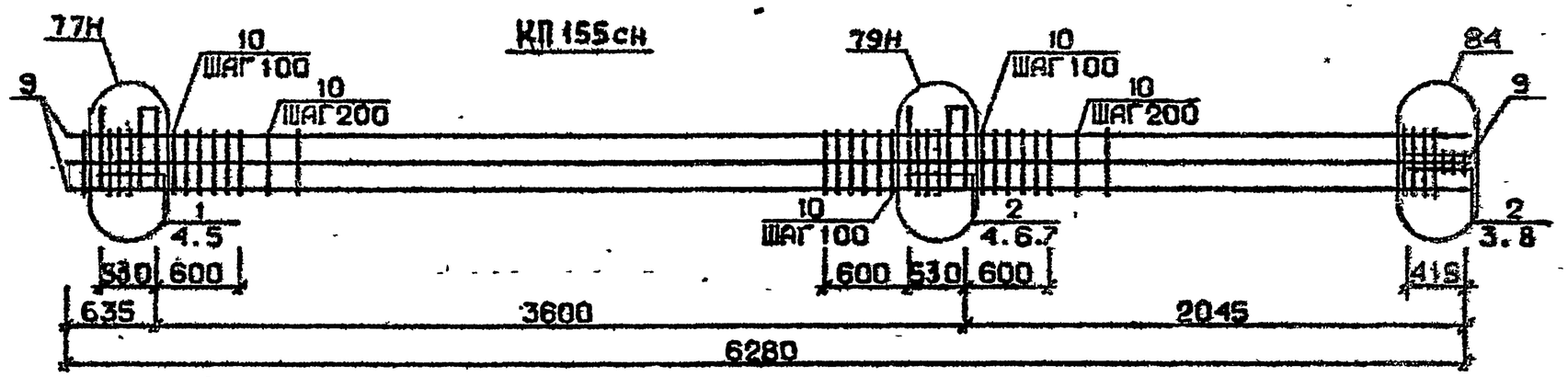

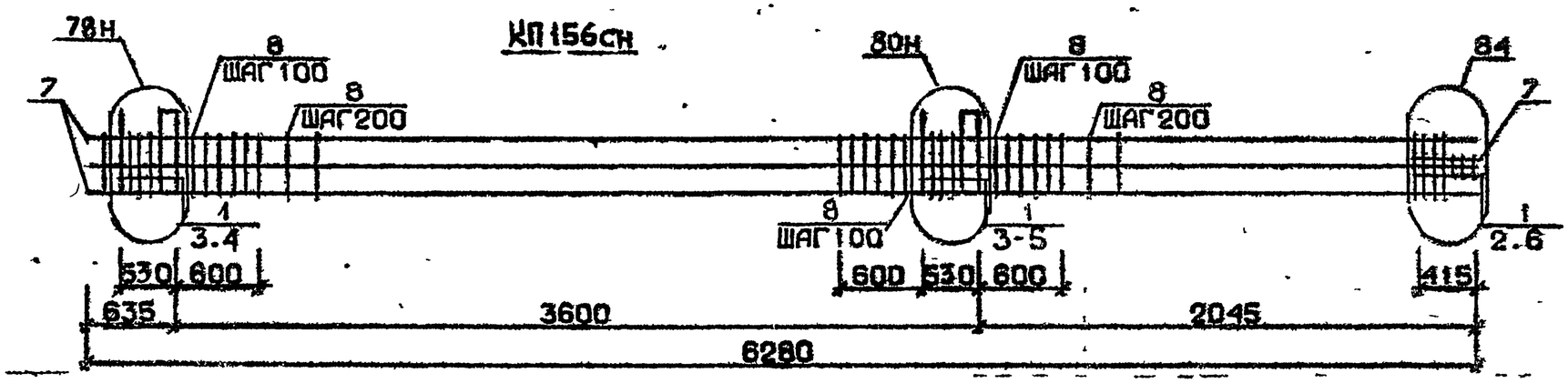

Арматура класса AI и AIII по ГОСТ 5781-82*
Детали см. I.020.I-2с/89 В.2-I3
Спецификацию см.лист 2

Разраб.	Мамс Ладзе		1.020.1-2с/89. 2-4 КП 36.
Проверил	Бускивадзе		
ГИП	Бускивадзе		Каркас пространственный КП155 сн, КП156 сн
Н.контр.	Бускивадзе		Стадия Р · Лист 1 · Листов 2 · ТбилЗНИИЭП

Инв.№подл. | Подп. и дата | Взам.инв.№

ФОРМАТ А3

1962-14 61

Марка пространственного каркаса	Поз.	Марка арматурного изделия	Кол.	Масса, кг I шт.	Масса, кг Всего	Обозначение документа
КПI55сн	I	CI	4	I,8	7,2	В. 2-I4
	2	C2	8	2,9	23,2	В. 2-I4
	3	C9	2	0,7	I,4	В. 2-I4
	4	МН5н	2	27,6	55,2	В. 2-I4
	5	МН7	2	9,7	I9,4	В. 2-I4
	6	МН8	I	II,9	II,9	В. 2-I4
	7	МН9	I	I7,3	I7,3	В. 2-I4
	8	Ø8AI L = 500	2	0,20	0,40	Б.Ч.
	9	Ø32AIII L = 6280	8	39,6	3I6,8	Б.Ч.
	I0	XM2	3I	0,55	I7,05	В. 2-I4
				Итого:	469,85	
КПI56сн	I	C2	I2	2,9	34,8	В. 2-I4
	2	C9	2	0,7	I,4	В. 2-I4
	3	МН5н	2	27,6	55,2	В. 2-I4
	4	МН8	3	II,9	35,7	В. 2-I4
	5	МНI0	I	20,8	20,8	В. 2-I4
	6	Ø8AI L = 500	2	0,20	0,40	Б.Ч.
	7	Ø36AIII L = 6280	8	50,2	40I,6	Б.Ч.
	8	XM3	3I	0,88	27,28	
				Итого:	577,I8	

Марка пространственного каркаса	Поз.	Марка арматурного изделия	Кол.	Масса, кг I шт.	Масса, кг Всего	Обозначение документа

Инв. № подл. | Подпись и дата | Взам. инв. №

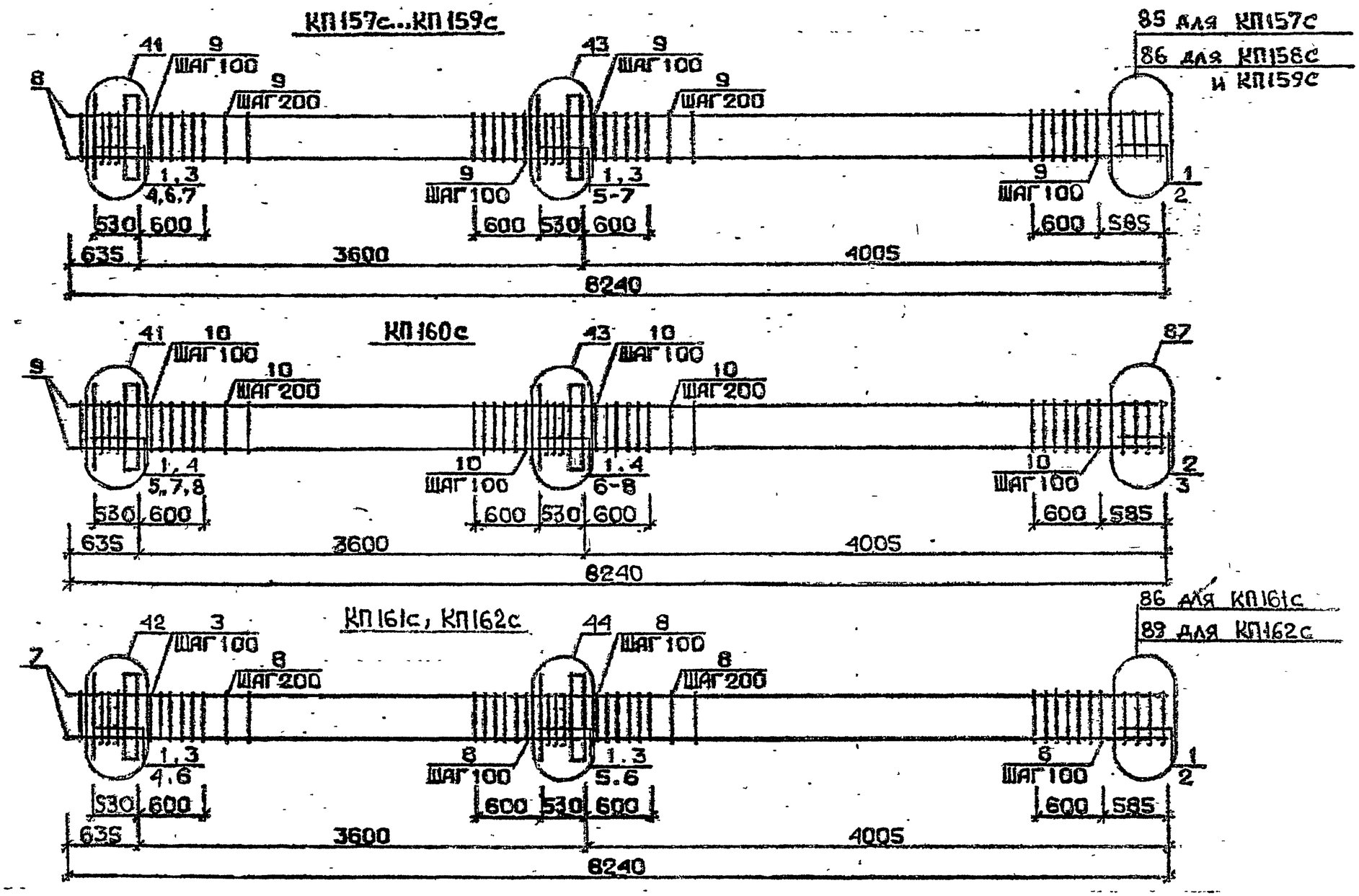

Арматура класса AI и AIII по ГОСТ 5781-82*
Детали см. I.020.I-2с/89 В.2-13
Спецификацию см. лист 2

Разраб.	Гавшавадзе		1.020.1-2с/89. 2-4 К37
Проверил	Бусыгин		
ГИП	Бухгалтер		Каркас пространственный КП157с...КП162с
Н.контр.	Бусыгин		Стадия Р · Лист 1 · Листов 2 · ТомЗЗНИИЭП

Инв.№подл. | Подп. и дата | Взам.инв.№

1962-14 63 ФОРМАТ А3

Марка пространственного каркаса	Поз.	Марка арматурного изделия	Кол.	Масса, кг I шт.	Масса, кг Всего	Обозначение документа
КПI57с	I	CI	I2	I,8	2I,6	В. 2-I4
	2	C4	2	2,2	4,4	В. 2-I4
	3	МНI	2	25,6	5I,2	В. 2-I4
	4	Ø28АШ L = 720	2	3,48	6,96	Б.Ч.
	5	Ø32АШ L = 720	2	4,54	9,08	Б.Ч.
	6	ØI0AI L = 380	4	0,23	0,92	Б.Ч.
	7	ØI2AI L = I30	8	0,II	0,88	Б.Ч.
	8	Ø20АШ L = 8270	4	20,4	8I,6	Б.Ч.
	9	ХМI	45	0,55	24,75	В. 2-I4
				Итого:	20I,39	
КПI58с	I	CI	I2	I,8	2I,6	В. 2-I4
	2	C5	2	3,I	6,2	В. 2-I4
	3	МНI	2	25,6	5I,2	В. 2-I4
	4	Ø28АШ L = 720	2	3,48	6,96	Б.Ч.
	5	Ø32АШ L = 720	2	4,54	9,08	Б.Ч.
	6	ØI0AI L = 380	4	0,23	0,92	Б.Ч.
	7	ØI2AI L = I30	8	0,II	0,88	Б.Ч.
	8	Ø25АШ L = 8270	4	3I,7	I26,8	Б.Ч.
	9	ХМI	45	0,55	24,75	В. 2-I4
				Итого:	248,39	
КПI59с	I	CI	I2	I,8	2I,6	В. 2-I4
	2	C5	2	3,I	6,2	В. 2-I4
	3	МНI	2	25,6	5I,2	В. 2-I4
	4	Ø28АШ L = 720	2	3,48	6,96	Б.Ч.
	5	Ø32АШ L = 720	2	4,54	9,08	Б.Ч.
	6	ØI0AI L = 380	4	0,23	0,92	Б.Ч.
	7	ØI2AI L = I30	8	0,II	0,88	Б.Ч.
	8	Ø28АШ L = 8240	4	39,8	I59,2	Б.Ч.
	9	ХМ2	45	0,55	24,75	В. 2-I4
				Итого:	280,79	
КПI60с	I	CI	I0	I,8	I8,0	В. 2-I4
	2	C2	2	2,9	5,8	В. 2-I4
	3	C6	2	3,7	7,4	В. 2-I4
	4	МНI	2	25,60	5I,20	В. 2-I4

Марка пространственного каркаса	Поз.	Марка арматурного изделия	Кол.	Масса, кг I шт.	Масса, кг Всего	Обозначение документа
КПI60с	5	Ø28АШ L = 720	2	3,48	6,96	Б.Ч.
	6	Ø32АШ L = 720	2	4,54	9,08	Б.Ч.
	7	ØI0AI L = 380	4	0,23	0,92	Б.Ч.
	8	ØI2AI L = I30	8	0,II	0,88	Б.Ч.
	9	Ø32АШ L = 8240	4	52,0	208,0	Б.Ч.
	I0	ХМ2	45	0,55	24,75	В. 2-I4
				Итого:	332,99	
КПI6Iс	I	C2	I2	2,9	34,8	В. 2-I4
	2	C7	2	4,3	8,6	В. 2-I4
	3	МНI	2	25,60	5I,2	В. 2-I4
	4	Ø32АШ L = 720	2	4,54	9,08	Б.Ч.
	5	Ø36АШ L = 720	2	5,75	II,5	Б.Ч.
	6	ØI0AI L = 360	4	0,23	0,92	Б.Ч.
	7	Ø36АШ L = 8240	4	65,8	263,2	Б.Ч.
	8	ХМ3	45	0,88	39,6	В. 2-I4
				Итого:	420,0	
КПI62с	I	C2	I2	2,9	34,8	В. 2-I4
	2	C8	2	5,0	I0,0	В. 2-I4
	3	МНI	2	25,6	5I,2	В. 2-I4
	4	Ø32АШ L = 720	2	4,54	9,08	Б.Ч.
	5	Ø36АШ L = 720	2	5,75	II,5	Б.Ч.
	6	Ø10 AI L = 360	4	0,23	0,92	Б.Ч.
	7	Ø40АШ L = 8240	4	8I,3	325,2	Б.Ч.
	8	ХМ3	45	0,88	39,6	В. 2-I4
				Итого:	48I,5	

I.020.I-2с/89
Инв. № подл. | Подпись и дата | Взам. инв. №
Формат А3
1962-14 64

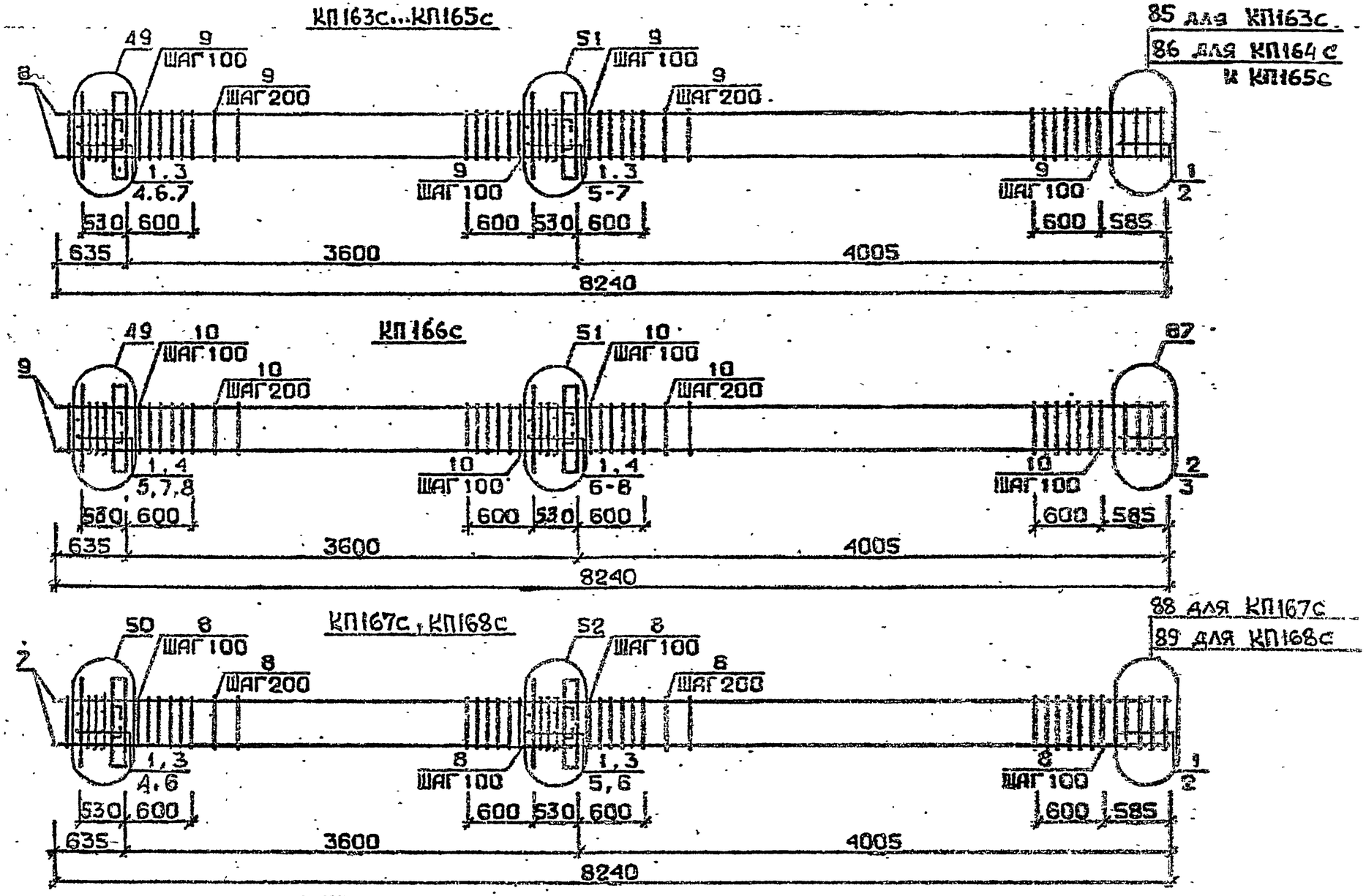

Арматура класса АI и АIII по ГОСТ 5781-82*
Детали см. I.020.I-2с/89 В.2-13
Спецификацию см. лист 2

Разраб.	Гавш. Б-адзе		
Проверил	Бускивадзе		
ГИП	Бускивадзе		
Н.контр.	Бускивадзе		

1.020.1-2с/89. 2-4 К38

Каркас пространственный КП163с...КП168с

Стадия	Лист	Листов
Р	1	2

ТбилЗНИИЭП

Инв.№ подл. | Подп. и дата | Взам.инв.№

Формат А3

Марка пространственного каркаса	Поз.	Марка арматурного изделия	Кол.	Масса, кг I шт.	Масса, кг Всего	Обозначение документа
КПI63с	I	CI	II	I,8	I9,8	В. 2-I4
	2	C4	2	2,2	4,4	В. 2-I4
	3	МН2	2	40,0	80,0	В. 2-I4
	4	Ø28АШ L = 720	4	3,48	I3,92	Б.Ч.
	5	Ø32АШ L = 720	4	4,54	I8,I6	Б.Ч.
	6	ØI0AI L = 380	8	0,23	I,84	Б.Ч.
	7	ØI2AI L = I30	8	0,II	0,88	Б.Ч.
	8	Ø20АШ L = 8270	4	20,4	8I,6	Б.Ч.
	9	XMI	45	0,55	24,75	В. 2-I4
				Итого:	245,35	
КПI64с	I	CI	II	I,8	I9,8	В. 2-I4
	2	C5	2	3,I	6,2	В. 2-I4
	3	МН2	2	40,0	80,0	В. 2-I4
	4	Ø28АШ L = 720	4	3,48	I3,92	Б.Ч.
	5	Ø32АШ L = 720	4	4,54	I8,I6	Б.Ч.
	6	ØI0AI L = 380	8	0,23	I,84	Б.Ч.
	7	ØI2AI L = I30	8	0,II	0,88	Б.Ч.
	8	Ø25АШ L = 8270	4	3I,7	I26,8	Б.Ч.
	9	XMI	45	0,55	24,75	В. 2-I4
				Итого:	292,35	
КПI65с	I	CI	II	I,8	I9,8	В. 2-I4
	2	C5	2	3,I	6,2	В. 2-I4
	3	МН2	2	40,0	80,0	В. 2-I4
	4	Ø28АШ L = 720	4	3,48	I3,92	Б.Ч.
	5	Ø32АШ L = 720	4	4,54	I8,I6	Б.Ч.
	6	ØI0AI L = 380	8	0,23	I,84	Б.Ч.
	7	ØI2AI L = I30	8	0,II	0,88	Б.Ч.
	8	Ø28АШ L = 8240	4	39,8	I59,2	Б.Ч.
	9	XM2	45	0,55	24,75	В. 2-I4
				Итого:	324,75	

Марка пространственного каркаса	Поз.	Марка арматурного изделия	Кол.	Масса, кг I шт.	Масса, кг Всего	Обозначение документа
КПI66с	I	CI	9	I,8	I6,2	В. 2-I4
	2	C2	2	2,9	5,8	В. 2-I4
	3	C6	2	3,7	7,4	В. 2-I4
	4	МН2	2	40,0	80,0	В. 2-I4
	5	Ø28АШ L = 720	I6	3,48	55,68	Б.Ч.
	6	Ø32АШ L = 720	4	4,54	I8,I6	Б.Ч.
	7	ØI0AI L = 380	8	0,23	I,84	Б.Ч.
	8	ØI2AI L = I30	8	0,II	0,88	Б.Ч.
	9	Ø32АШ L = 8240	4	52,0	208,0	Б.Ч.
	I0	XM2	45	0,55	24,75	В. 2-I4
				Итого:	418,7I	
КПI67с	I	C2	II	2,9	3I,9	В. 2-I4
	2	C7	2	4,3	8,6	В. 2-I4
	3	МН2	2	40,0	80,0	В. 2-I4
	4	Ø32АШ L = 720	4	4,54	I8,I6	Б.Ч.
	5	Ø36АШ L = 720	4	5,75	23,0	Б.Ч.
	6	ØI0AI L = 380	8	0,23	I,84	Б.Ч.
	7	Ø36АШ L = 8240	4	65,8	263,2	Б.Ч.
	8	XM3	45	0,88	39,6	В. 2-I4
				Итого:	466,3	
КПI68с	I	C2	II	2,9	3I,9	В. 2-I4
	2	C8	2	5,0	I0,0	В. 2-I4
	3	МН2	2	40,0	80,0	В. 2-I4
	4	Ø32АШ L = 720	4	4,54	I8,I6	Б.Ч.
	5	Ø36АШ L = 720	4	5,75	23,0	Б.Ч.
	6	ØI0AI L = 380	8	0,23	I,84	Б.Ч.
	7	Ø40АШ L = 8240	4	8I,3	325,2	Б.Ч.
	8	XM3	45	0,88	39,6	В. 2-I4
				Итого:	529,7	

Инв. № подл. | Подпись и дата | Взам. инв. №

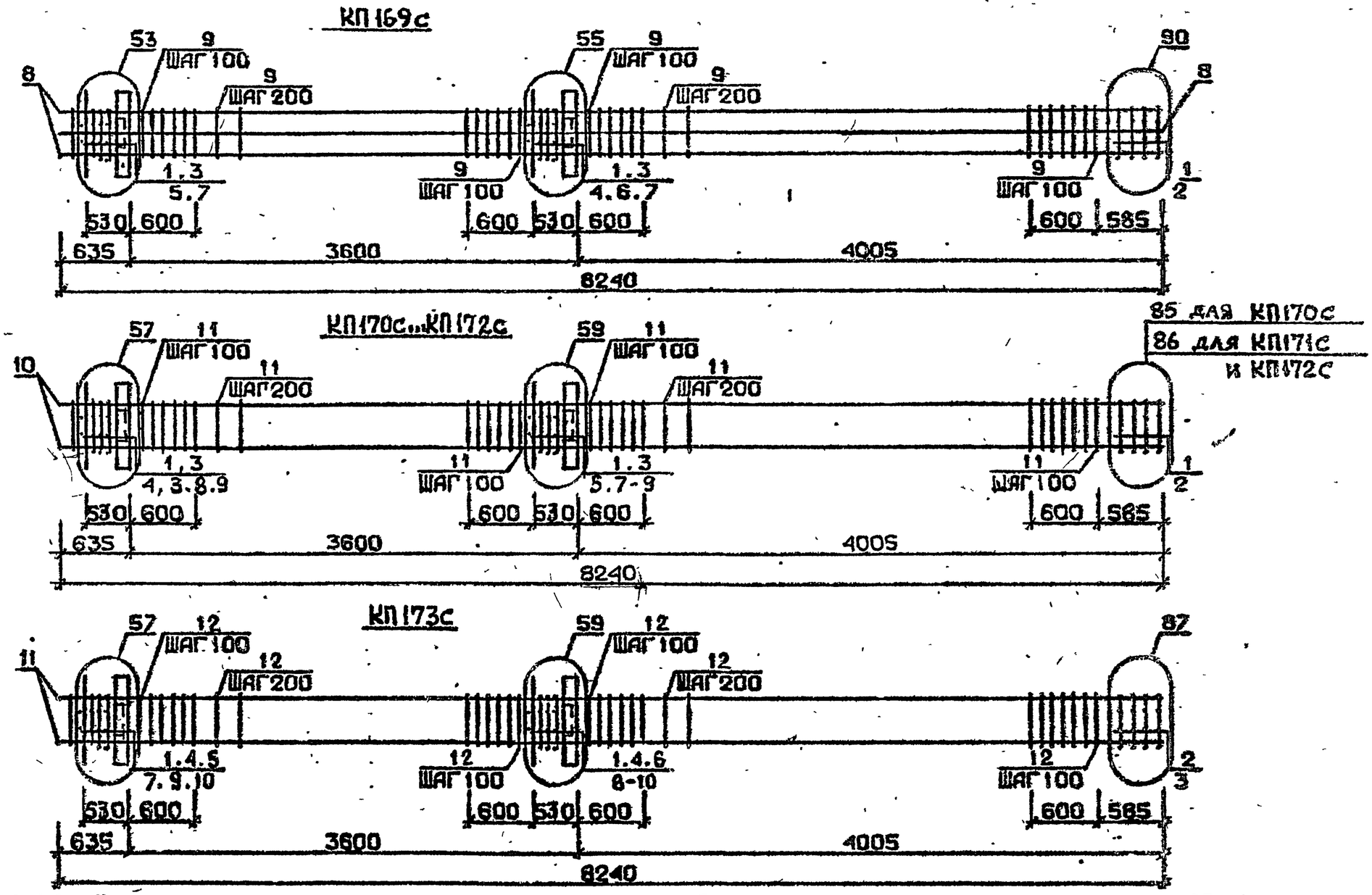

Арматура класса AI и AIII по ГОСТ 5781-82*
Детали см. I.020.I-2с/89 В.2-I3
Спецификацию см. лист 2

Разраб.	Мосешова	
Проверил	Чкванава	
ГИП	Бусхиладзе	
Н.контр.	Чкванава	

1.020.1-2с/89. 2-4 К39

Каркас пространственный КП169с...КП173с

Стадия	Лист	Листов
Р	1	2

ТбилЗНИИЭП

ФОРМАТ А3

Инв.№ подл. | Подп. и дата | Взам.инв.№

1.020.1-2с/89 В.2-4 ч.I

1962-14 67

Марка пространственного каркаса	Поз.	Марка арматурного изделия	Кол.	Масса, кг I шт.	Масса, кг Всего	Обозначение документа
КПI69с	I	CI	II	I,8	I9,8	В. 2-I4
	2	C6	2	3,7	7,4	В. 2-I4
	3	МН2	2	40,0	80,0	В. 2-I4
	4	Ø28АШ L = 420	2	3,48	6,90	Б.Ч.
	5	Ø32АШ L = 720	4	4,54	I8,I6	Б.Ч.
	6	Ø36АШ L = 720	4	5,75	23,0	Б.Ч.
	7	ØI0AI L = 380	8	0,23	I,84	Б.Ч.
	8	Ø32АШ L = 8240	8	52,0	4I6,0	Б.Ч.
	9	XM2	45	0,55	24,75	В. 2-I4
				Итого:	597,9I	
КПI70с	I	CI	II	I,8	I9,8	В. 2-I4
	2	C4	2	2,2	4,4	В. 2-I4
	3	МН3	2	32,8	65,6	В. 2-I4
	4	МН6	I	8,3	8,3	В. 2-I4
	5	МН7	I	9,7	9,7	В. 2-I4
	6	Ø28АШ L = 720	2	3,48	6,96	Б.Ч.
	7	Ø32АШ L = 720	2	4,54	9,08	Б.Ч.
	8	ØI0AI L = 380	4	0,23	0,92	Б.Ч.
	9	ØI2AI L = I30	8	0,II	0,88	Б.Ч.
	I0	Ø20АШ L = 8270	4	20,4	8I,6	Б.Ч.
	II	XMI	45	0,55	24,75	В. 2-I4
				Итого:	232,98	
КПI71с	I	CI	II	I,8	I9,8	В. 2-I4
	2	C5	2	3,I	6,2	В. 2-I4
	3	МН3	2	32,8	65,6	В. 2-I4
	4	МН6	I	8,3	8,3	В. 2-I4
	5	МН7	I	9,7	9,7	В. 2-I4
	6	Ø28АШ L = 720	2	3,48	6,96	Б.Ч.
	7	Ø32АШ L = 720	2	4,54	9,08	Б.Ч.
	8	ØI0AI L = 380	4	0,23	0,92	Б.Ч.
	9	ØI2AI L = I30	8	0,II	0,88	Б.Ч.
	I0	Ø25АШ L = 8270	4	3I,7	I26,8	Б.Ч.
	II	XMI	I5	0,55	24,75	В. 2-I4
				Итого:	278,99	

Марка пространственного каркаса	Поз.	Марка арматурного изделия	Кол.	Масса, кг I шт.	Масса, кг Всего	Обозначение документа
КПI72с	I	CI	II	I,8	I9,8	В. 2-I4
	2	C5	2	3,I	6,2	В. 2-I4
	3	МН3	2	32,8	65,6	В. 2-I4
	4	МН6	I	8,3	8,3	В. 2-I4
	5	МН7	I	9,7	9,7	В. 2-I4
	6	Ø28АШ L = 720	2	3,48	6,96	Б.Ч.
	7	Ø32АШ L = 720	2	4,54	9,08	Б.Ч.
	8	ØI0AI L = 380	4	0,23	0,92	Б.Ч.
	9	ØI2AI L = I30	8	0,II	0,88	Б.Ч.
	I0	Ø28АШ L = 8240	4	39,8	I59,2	Б.Ч.
	II	XM2	45	0,55	24,75	В. 2-I4
				Итого:	3II,39	
КПI73с	I	CI	9	I,8	I6,2	В. 2-I4
	2	C2	2	2,9	5,8	В. 2-I4
	3	C6	2	3,7	7,4	В. 2-I4
	4	МН3	2	32,8	65,6	В. 2-I4
	5	МН6	I	8,3	8,3	В. 2-I4
	6	МН7	I	9,7	9,7	В. 2-I4
	7	Ø28АШ L = 720	2	3,48	6,96	Б.Ч.
	8	Ø32АШ L = 720	2	4,54	9,08	Б.Ч.
	9	ØI0AI L = 380	4	0,23	0,92	Б.Ч.
	I0	ØI2AI L = I30	8	0,II	0,88	Б.Ч.
	II	Ø32АШ L = 8240	4	52,0	208,0	Б.Ч.
	I2	XM2	45	0,55	24,75	В. 2-I4
				Итого:	363,59	

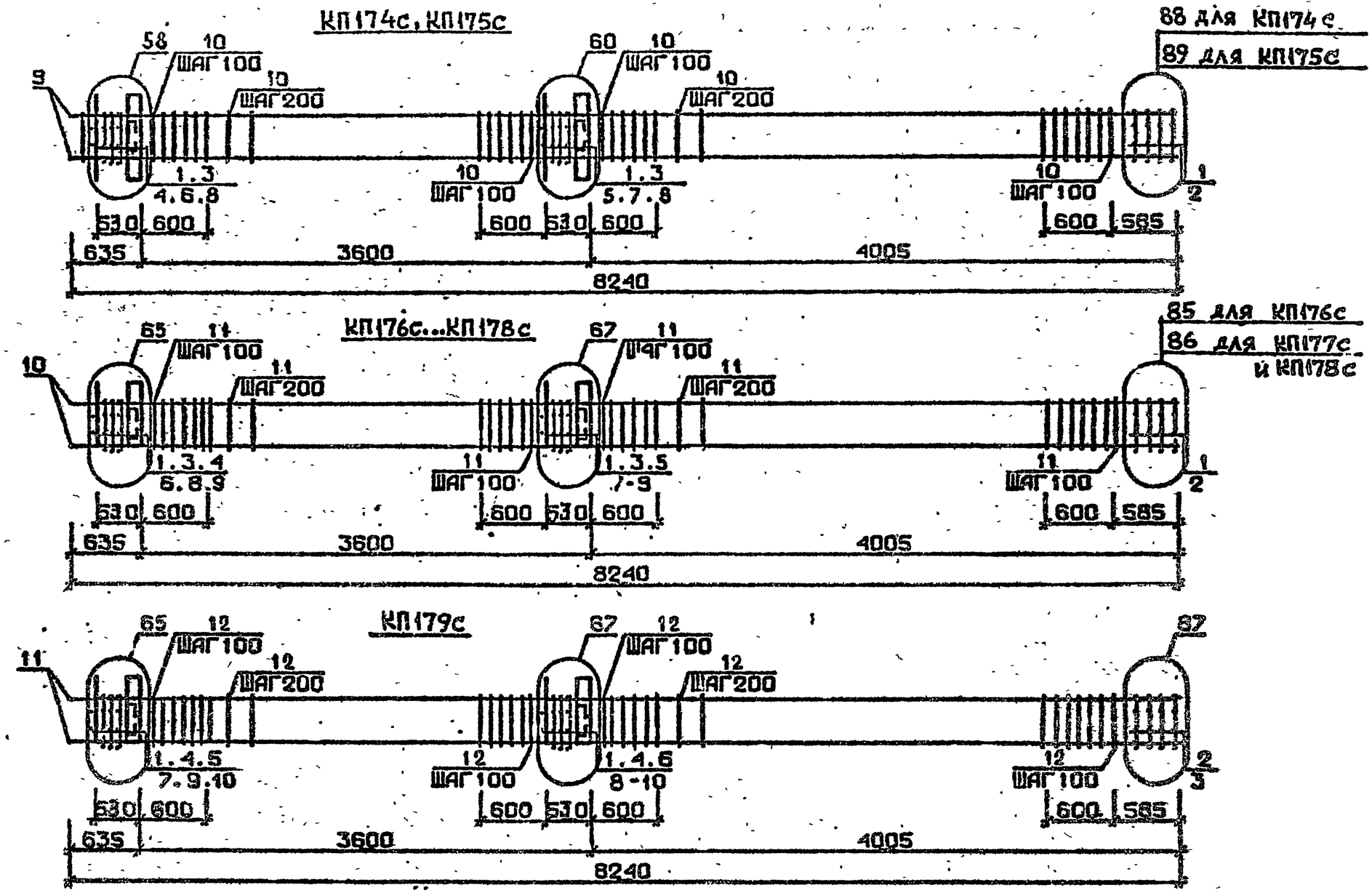

Арматура класса AI и AIII по ГОСТ 5781-82*
Детали см. I.020.I-2с/89 В.2-13
Спецификацию см.лист 2

Разраб.	Чанкветадзе		1.020.1-2с/89. 2-4 К40
Проверил	Барбакадзе		
ГИП	Бускивадзе		
Н.контр.	Барбакадзе		

Каркас пространственный КП174с...КП179с

Стадия	Лист	Листов
Р	1	2

ТбилЗНИИЭП

Инв.№ подл. | Подп. и дата | Взам.инв.№

Формат А3

1962-14 69

Марка пространственного каркаса	Поз.	Марка арматурного изделия	Кол.	Масса, кг I шт.	Масса, кг Всего	Обозначение документа
КШ74с	I	С2	II	2,9	3I,9	В. 2-I4
	2	С7	2	4,3	8,6	В. 2-I4
	3	МН3	2	32,8	65,6	В. 2-I4
	4	МН7	I	9,7	9,7	В. 2-I4
	5	МН8	I	II,9	II,9	В. 2-I4
	6	Ø32АШ L = 720	2	4,54	9,08	Б.Ч.
	7	Ø36АШ L = 720	2	5,75	II,5	Б.Ч.
	8	ØI0АI L = 380	4	0,23	0,92	Б.Ч.
	9	Ø36АШ L = 8240	4	65,8	263,2	Б.Ч.
	I0	ХМ3	45	0,88	39,6	В. 2-I4
				Итого:	452,0	
КШ75с	I	С2	II	2,9	3I,9	В. 2-I4
	2	С8	2	5,0	I0,0	В. 2-I4
	3	МН3	2	32,8	65,6	В. 2-I4
	4	МН7	I	9,7	9,7	В. 2-I4
	5	МН8	I	II,9	II,9	В. 2-I4
	6	Ø32АШ L = 720	2	4,54	9,08	Б.Ч.
	7	Ø36АШ L = 720	2	5,75	II,5	Б.Ч.
	8	ØI0АI L = 380	4	0,23	0,92	Б.Ч.
	9	Ø40АШ L = 8240	4	8I,3	325,2	Б.Ч.
	I0	ХМ3	45	0,88	39,6	В. 2-I4
				Итого:	5I5,2	
КШ76с	I	СI	II	I,8	I9,8	В. 2-I4
	2	С4	2	2,2	4,4	В. 2-I4
	3	МН4	2	34,8	69,6	В. 2-I4
	4	МН6	I	8,3	8,3	В. 2-I4
	5	МН7	I	9,7	9,7	В. 2-I4
	6	Ø28АШ L = 720	2	3,48	6,96	Б.Ч.
	7	Ø32АШ L = 720	2	4,54	9,08	Б.Ч.
	8	ØI0АI L = 380	4	0,23	0,92	Б.Ч.
	9	ØI2АI L = I30	8	0,II	0,88	Б.Ч.
	I0	Ø20АШ L = 8270	4	20,4	8I,6	Б.Ч.
	II	ХМI	45	0,55	24,75	В. 2-I4
				Итого:	235,99	
КШ77с	I	СI	II	I,8	I9,8	В. 2-I4
	2	С5	2	3,I	6,2	В. 2-I4
	3	МН4	2	34,8	69,6	В. 2-I4
	4	МН6	I	8,3	8,3	В. 2-I4
	5	МН7	I	9,7	9,7	В. 2-I4
	6	Ø28АШ L = 720	2	3,48	6,96	Б.Ч.
	7	Ø32АШ L = 720	2	4,54	9,08	Б.Ч.
	8	ØI0АI L = 380	4	0,23	0,92	Б.Ч.
	9	ØI2АI L = I30	8	0,II	0,88	Б.Ч.
	I0	Ø25АШ L = 8270	4	3I,7	I26,8	Б.Ч.
	II	ХМI	45	0,55	24,75	В. 2-I4
				Итого:	282,99	
КШ78с	I	СI	II	I,8	I9,8	В. 2-I4
	2	С5	2	3,I	6,2	В. 2-I4
	3	МН4	2	34,8	69,6	В. 2-I4
	4	МН6	I	8,3	8,3	В. 2-I4
	5	МН7	I	9,7	9,7	В. 2-I4
	6	Ø28АШ L = 720	2	3,48	6,96	Б.Ч.
	7	Ø32АШ L = 720	2	4,54	9,08	Б.Ч.
	8	ØI0АI L = 380	4	0,23	0,92	Б.Ч.
	9	ØI2АI L = I30	8	0,II	0,88	Б.Ч.
	I0	Ø28АШ L = 8240	4	39,8	I59,2	Б.Ч.
	II	ХМ2	45	0,55	24,75	В. 2-I4
				Итого:	3I5,39	
КШ79с	I	СI	9	I,8	I6,2	В. 2-I4
	2	С2	2	2,9	5,8	В. 2-I4
	3	С6	2	3,7	7,4	В. 2-I4
	4	МН4	2	34,8	69,6	В. 2-I4
	5	МН6	I	8,3	8,3	В. 2-I4
	6	МН7	I	9,7	9,7	В. 2-I4
	7	Ø28АШ L = 720	2	3,48	6,96	Б.Ч.
	8	Ø32АШ L = 720	2	4,54	9,08	Б.Ч.
	9	ØI0АI L = 380	4	0,23	0,92	Б.Ч.
	I0	ØI2АI L = I30	8	0,II	0,88	Б.Ч.
	II	Ø32АШ L = 8240	4	52,0	208,0	Б.Ч.
	I2	ХМ2	45	0,55	24,75	В. 2-I4
				Итого:	367,59	

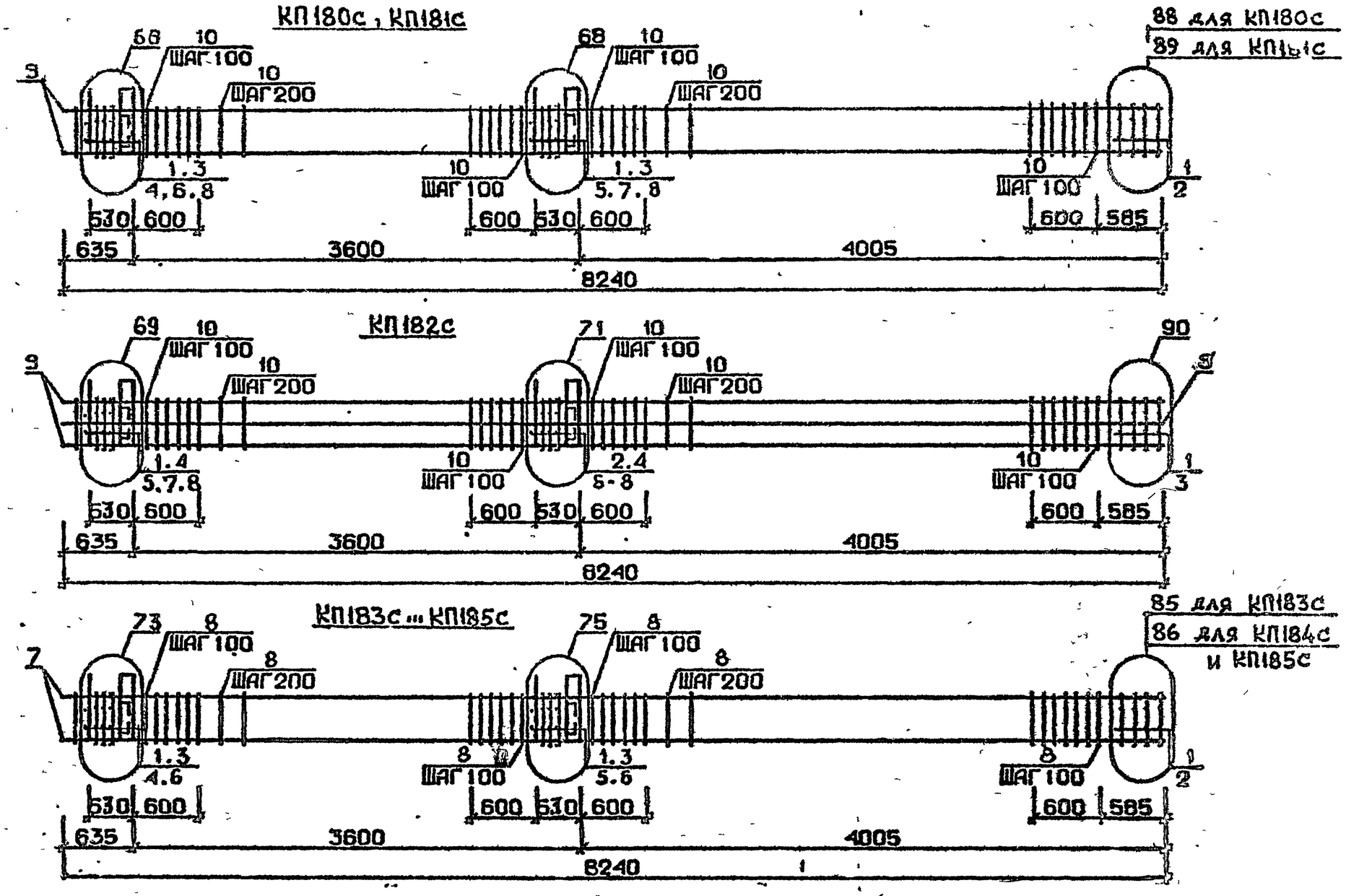

Арматура класса AI и AIII по ГОСТ 5781-82*
Детали см. I.020.I-2с/89 В.2-I3
Спецификацию см.лист 2

Разраб.	Чанкветадзе		1.020.1-2с/89 2-4 К41
Проверил	Барбакадзе		Каркас пространственный КП180с...КП185с
ГИП	Бускивадзе		Стадия Р · Лист 1 · Листов 2
Н.контр.	Барбакадзе		ТбилЗНИИЭП

Формат А3

1962-14 71

Инв.№ подл. | Подп. и дата | Взам.инв.№

I.020.I-2с/89 В.2-4 ч.I

Марка пространственного каркаса	Поз.	Марка арматурного изделия	Кол.	Масса, кг I шт.	Масса, кг Всего	Обозначение документа
КПI80с	I	С2	II	2,9	3I,9	В. 2-I4
	2	С7	2	4,3	8,6	В. 2-I4
	3	МН4	2	34,8	69,6	В. 2-I4
	4	МН7	I	9,7	9,7	В. 2-I4
	5	МН8	I	II,9	II,9	В. 2-I4
	6	Ø32АШ L = 720	2	4,54	9,08	Б.Ч.
	7	Ø36АШ L = 720	2	5,75	II,5	Б.Ч.
	8	ØI0AI L = 380	4	0,23	0,92	Б.Ч.
	9	Ø36АШ L = 8240	4	65,8	263,2	Б.Ч.
	I0	ХМ3	45	0,88	39,6	В. 2-I4
				Итого:	458,0	
КПI8Iс	I	С2	II	2,9	3I,9	В. 2-I4
	2	С8	2	5,0	I0,0	В. 2-I4
	3	МН4	2	34,8	69,6	В. 2-I4
	4	МН7	I	9,7	9,7	В. 2-I4
	5	МН8	I	II,9	II,9	В. 2-I4
	6	Ø32АШ L = 720	2	4,54	9,08	Б.Ч.
	7	Ø36АШ L = 720	2	5,75	II,5	Б.Ч.
	8	ØI0AI L = 380	4	0,23	0,92	Б.Ч.
	9	Ø40АШ L = 8240	4	8I,3	325,2	Б.Ч.
	I0	ХМ3	45	0,88	39,6	В. 2-I4
				Итого:	5I9,4	
КПI82с	I	СI	6	I,8	I0,8	В. 2-I4
	2	С2	5	2,9	I4,5	В. 2-I4
	3	С6	2	3,7	7,4	В. 2-I4
	4	МН4	2	34,8	69,6	В. 2-I4
	5	МН7	I	9,7	9,7	В. 2-I4
	6	МН9	I	I7,3	I7,3	В. 2-I4
	7	Ø32АШ L = 720	4	4,54	I8,I6	Б.Ч.
	8	ØI0AI L = 380	4	0,23	0,92	Б.Ч.
	9	Ø32АШ L = 8240	8	52,0	4I6,0	Б.Ч.
	I0	ХМ2	45	0,55	24,75	В. 2-I4
				Итого:	589,I3	

Марка пространственного каркаса	Поз.	Марка арматурного изделия	Кол.	Масса, кг I шт.	Масса, кг Всего	Обозначение документа
КПI83с	I	СI	II	I,8	I9,8	В. 2-I4
	2	С4	2	2,2	4,4	В. 2-I4
	3	МН5	2	27,6	55,2	В. 2-I4
	4	МН6	2	8,3	I6,6	В. 2-I4
	5	МН7	2	9,7	I9,4	В. 2-I4
	6	ØI2AI L = I30	8	0,II	0,88	Б.Ч.
	7	Ø20АШ L = 8270	4	20,4	8I,6	Б.Ч.
	8	ХМI	45	0,55	24,75	В. 2-I4
				Итого:	222,63	
КПI84с	I	СI	II	I,8	I9,8	В. 2-I4
	2	С5	2	3,I	6,2	В. 2-I4
	3	МН5	2	27,6	55,2	В. 2-I4
	4	МН6	2	8,3	I6,6	В. 2-I4
	5	МН7	2	9,7	I9,4	В. 2-I4
	6	ØI2AI L = I30	8	0,II	0,88	Б.Ч.
	7	Ø25АШ L = 8270	4	3I,7	I26,8	Б.Ч.
	8	ХМI	45	0,55	24,75	В. 2-I4
				Итого:	269,63	
КПI85с	I	СI	II	I,8	I9,8	В. 2-I4
	2	С5	2	3,I	6,2	В. 2-I4
	3	МН5	2	27,6	55,2	В. 2-I4
	4	МН6	2	8,3	I6,6	В. 2-I4
	5	МН7	2	9,7	I9,4	В. 2-I4
	6	ØI2AI L = I30	8	0,II	0,88	Б.Ч.
	7	Ø28АШ L = 8240	4	39,8	I59,2	Б.Ч.
	8	ХМ2	45	0,55	24,75	В. 2-I4
				Итого:	302,03	

I.020.I-2с/89 В. 2-4 ч.I

Инв. № подл. | Подпись и дата | Взам. инв. №

КП186с

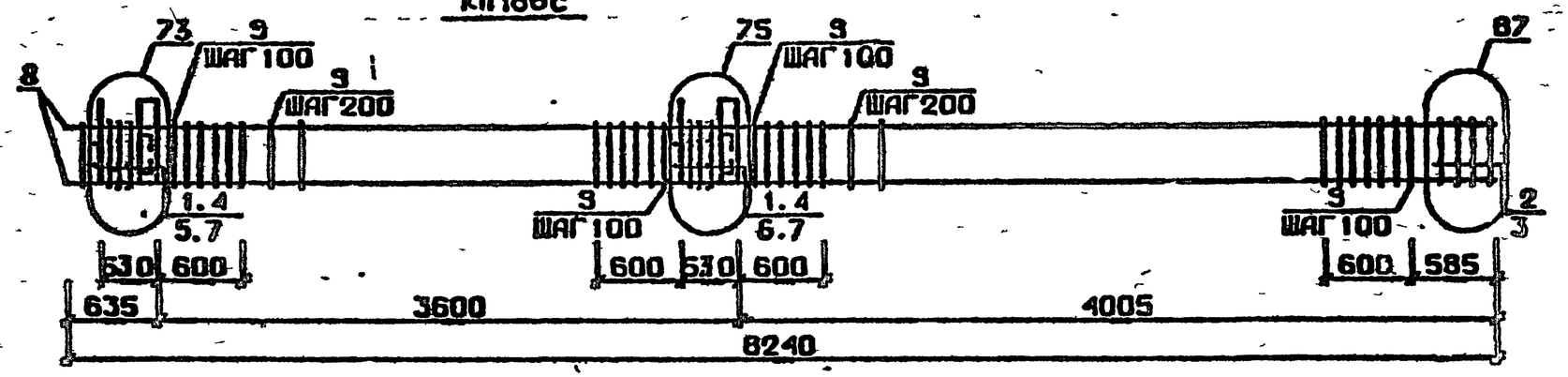

КП187с

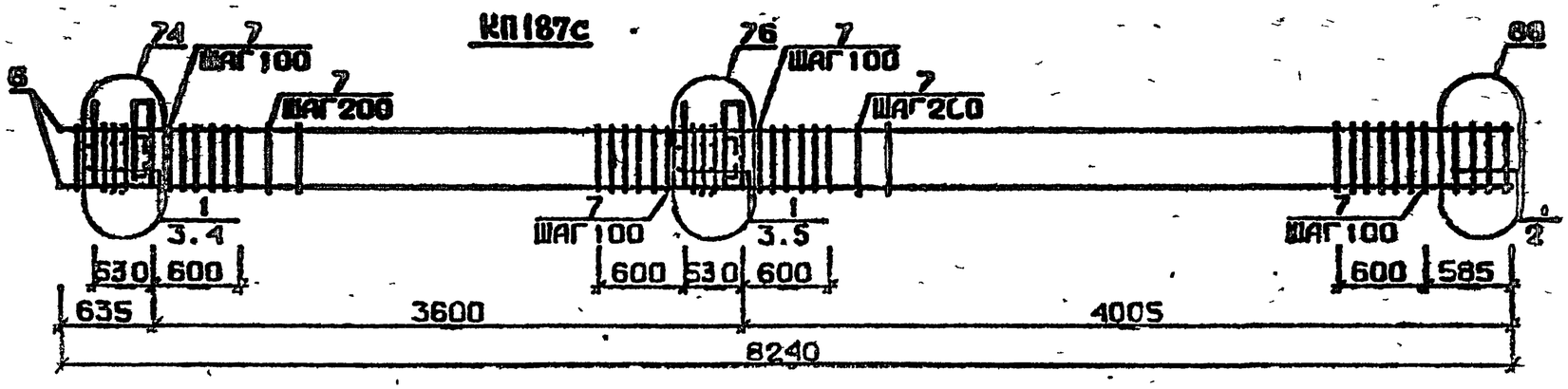

КП188с

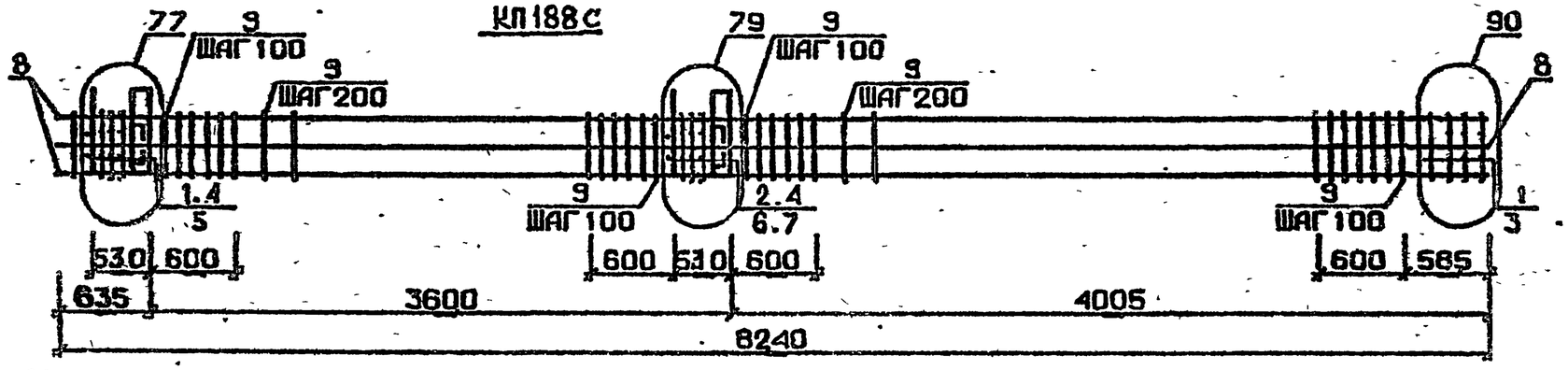

Арматура класса AI и AIII по ГОСТ 5781-82*
Детали см. I.020.I-2с/89 В.2-I3
Спецификацию см. лист 2

Разраб.	Мосесова		1.020.1-2с/89. 2-4 К 42	
Проверил	Чкванава			
ГИП	Бускивадзе			
			Каркас пространственный КП186с...КП188с	Стадия Р / Лист 1 / Листов 2
Н. контр.	Чкванава			ТбилЗНИИЭП

ФОРМАТ А3

ИНВ.№ПОДЛ. | ПОДП. И ДАТА | ВЗАМ.ИНВ.№

1962-14 73

Марка пространственного каркаса	Поз.	Марка арматурного изделия	Кол.	Масса, кг I шт.	Масса, кг Всего	Обозначение документа
КП186с	I	CI	9	I,8	I6,2	В. 2-I4
	2	C2	2	2,9	5,8	В. 2-I4
	3	C6	2	3,7	7,4	В. 2-I4
	4	МН5	2	27,6	55,2	В. 2-I4
	5	МН6	2	8,3	I6,6	В. 2-I4
	6	МН7	2	9,7	I9,4	В. 2-I4
	7	Ø12AI L = I30	8	0,II	0,88	Б.Ч.
	8	Ø32AIII L = 8240	4	52,0	208,0	Б.Ч.
	9	XM2	45	0,55	24,75	В. 2-I4
				Итого:	354,23	
КП187с	I	C2	II	2,9	3I,9	В. 2-I4
	2	C7	2	4,3	8,6	В. 2-I4
	3	МН5	2	27,6	55,2	В. 2-I4
	4	МН7	2	9,7	I9,4	В. 2-I4
	5	МН8	2	II,9	23,8	В. 2-I4
	6	Ø36AIII L = 8240	4	65,8	263,2	Б.Ч.
	7	XM3	45	0,88	39,6	В. 2-I4
				Итого:	44I,7	
КП188с	I	CI	6	I,8	I0,8	В. 2-I4
	2	C2	5	2,9	I4,5	В. 2-I4
	3	C6	2	3,7	7,4	В. 2-I4
	4	МН5	2	27,6	55,2	В. 2-I4
	5	МН7	2	9,7	I9,4	В. 2-I4
	6	МН8	I	II,9	II,9	В. 2-I4
	7	МН9	I	I7,3	I7,3	В. 2-I4
	8	Ø32AIII L = 8240	8	52,0	4I6,0	Б.Ч.
	9	XM2	45	0,55	24,75	В. 2-I4
				ИТОГО	577,25	

Марка пространственного каркаса	Поз.	Марка арматурного изделия	Кол.	Масса, кг I шт.	Масса, кг Всего	Обозначение документа

I.020.I-2с/89 В. 2-4

Взам. инв. №

Подпись и дата

Инв. № подл.

1962-14 74 Формат А3

КП183сн ... КП185сн

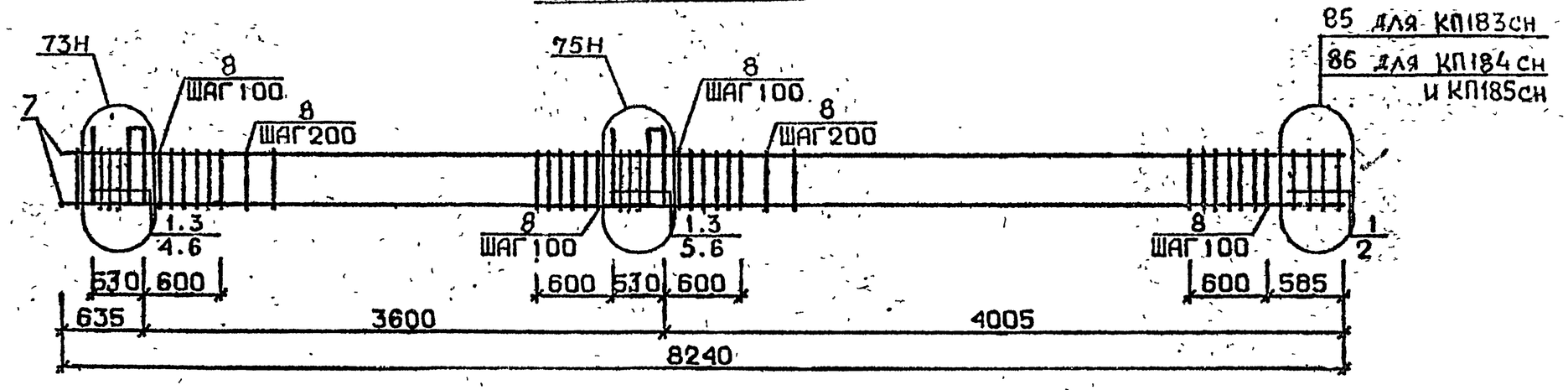

КП186сн

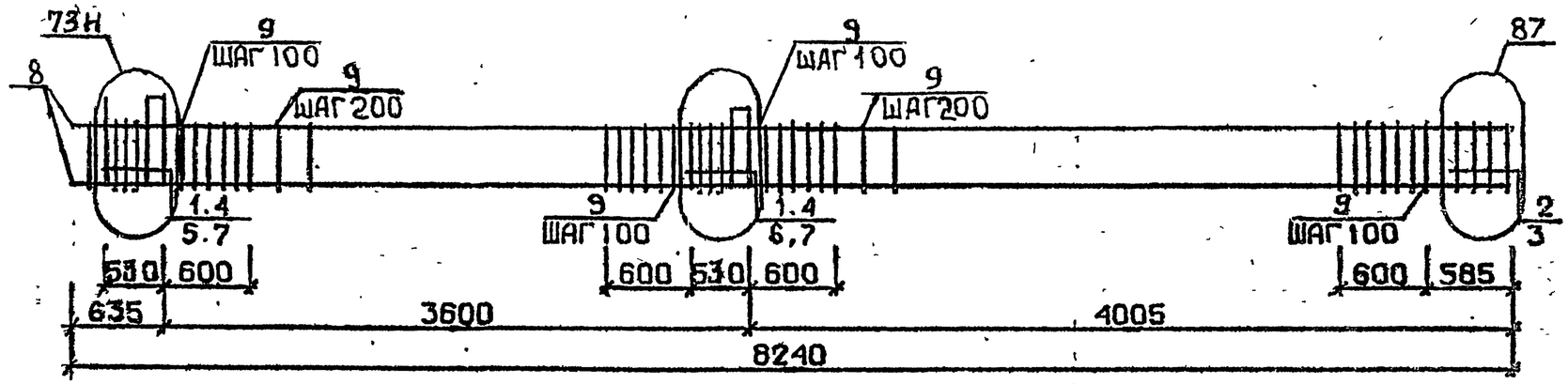

Арматура класса AI и AIII по ГОСТ 5781-82*
Детали см. I.020.I-2с/89 В.2-I3
Спецификацию см.лист 2

Разраб.	Майсурадзе		1.020.1-2с/89. 2-4 К43
Проверил	Бускивадзе		Каркас пространственный КП183сн...КП186сн
ГИП	Бускивадзе		Стадия Р · Лист 1 · Листов 2
Н.контр.	Бускивадзе		ТбилЗНИИЭП

Инв.№подл | Подп. и дата | Взам.инв.№

Формат А3

1962-14 75

Марка пространственного каркаса	Поз.	Марка арматурного изделия	Кол.	Масса, кг I шт.	Масса, кг Всего	Обозначение документа
КП183сн	I	CI	II	I,8	I9,8	В. 2-I4
	2	C4	2	2,2	4,4	В. 2-I4
	3	MH5H	2	27,6	55,2	В. 2-I4
	4	MH6	2	8,3	I6,6	В. 2-I4
	5	MH7	2	9,7	I9,4	В. 2-I4
	6	Ø12AI L = I30	8	0,II	0,88	Б.Ч.
	7	Ø20AIII L = 8270	4	20,4	8I,6	Б.Ч.
	8	XMI	45	0,55	24,75	В. 2-I4
				Итого:	222,63	
КП184сн	I	CI	II	I,8	I9,8	В. 2-I4
	2	C5	2	3,I	6,2	В. 2-I4
	3	MH5H	2	27,6	55,2	В. 2-I4
	4	MH6	2	8,3	I6,6	В. 2-I4
	5	MH7	2	9,7	I9,4	В. 2-I4
	6	Ø12AI L = I30	8	0,II	0,88	Б.Ч.
	7	Ø25AIII L = 8270	4	3I,7	I26,8	Б.Ч.
	8	XMI	45	0,55	24,75	В. 2-I4
				Итого:	269,63	
КП185сн	I	CI	II	I,8	I9,8	В. 2-I4
	2	C5	2	3,I	6,2	В. 2-I4
	3	MH5H	2	27,6	55,2	В. 2-I4
	4	MH6	2	8,3	I6,6	В. 2-I4
	5	MH7	2	9,7	I9,4	В. 2-I4
	6	Ø12AI L = I30	8	0,II	0,88	Б.Ч.
	7	Ø28AIII L = 8240	4	39,8	I59,2	Б.Ч.
	8	XM2	45	0,55	24,75	В. 2-I4
				Итого:	302,03	

Марка пространственного каркаса	Поз.	Марка арматурного изделия	Кол.	Масса, кг I шт.	Масса, кг Всего	Обозначение документа
КП186сн	I	CI	9	I,8	I6,2	В. 2-I4
	2	C2	2	2,9	5,8	В. 2-I4
	3	C6	2	3,7	7,4	В. 2-I4
	4	MH5H	2	27,6	55,2	В. 2-I4
	5	MH6	2	8,3	I6,6	В. 2-I4
	6	MH7	2	9,7	I9,4	В. 2-I4
	7	Ø12AI L = I30	8	0,II	0,88	Б.Ч.
	8	Ø32AIII L = 8240	4	52,0	208,0	Б.Ч.
	9	XM2	45	0,55	24,75	В. 2-I4
				Итого:	354,23	

Инв. № подл. | Подпись и дата | Взам. инв. №

1962-14 76

КП187сн

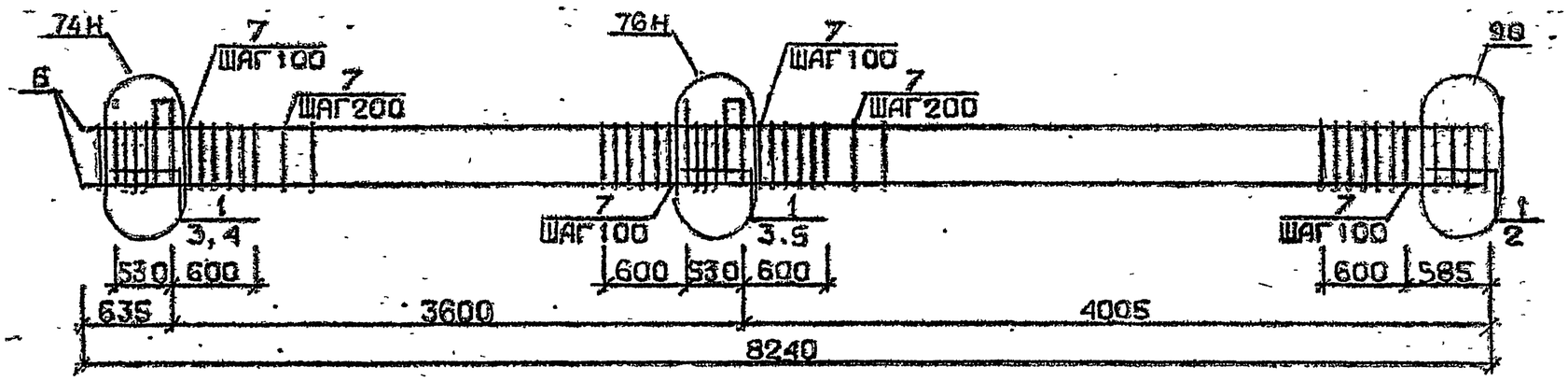

КП188сн

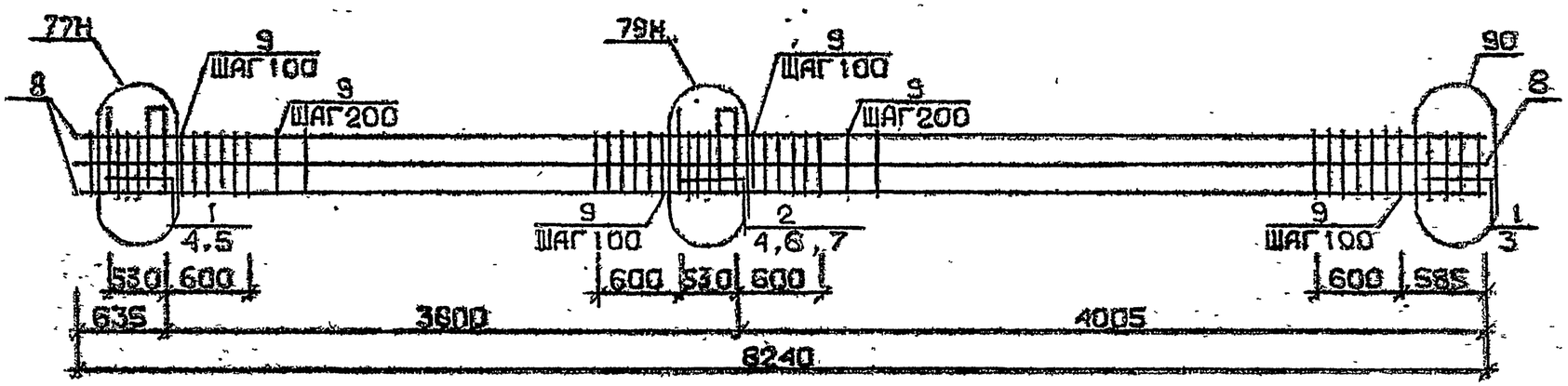

Арматура класса AI и AIII по ГОСТ 5781-82*
Детали см. I.020.I-2с/89 В.2-13
Спецификацию см. лист 2

Разраб.	Мансурадзе		
Проверил	Бускивлазе		
ГИП	Бускивлазе		
Н.контр.	Бускивлазе		

1.020.1-2с/89. 2-4 К44

КАРКАС ПРОСТРАНСТВЕННЫЙ КП187сн, КП188сн

Стадия	Лист	Листов
Р	1	2

ТбилЗНИИЭП

ФОРМАТ А3

1962-14 74

Марка пространственного каркаса	Поз.	Марка арматурного изделия	Кол.	Масса, кг I шт.	Масса, кг Всего	Обозначение документа
КПП87сн	I	С2	II	2,9	31,9	В. 2-I4
	2	С7	2	4,3	8,6	В. 2-I4
	3	МН5я	2	27,6	55,2	В. 2-I4
	4	МН7	2	9,7	I9,4	В. 2-I4
	5	МН8	2	II,9	23,8	В. 2-I4
	6	Ø36АШ I = 8240	4	65,8	263,2	Б.Ч.
	7	ХМ3	45	0,88	39,6	В. 2-I4
				Итого:	441,7	
КПП88сн	I	С1	6	I,8	I0,8	В. 2-I4
	2	С2	5	2,9	I4,5	В. 2-I4
	3	С6	2	3,7	7,4	В. 2-I4
	4	МН5я	2	27,6	55,2	В. 2-I4
	5	МН7	2	9,7	I9,4	В. 2-I4
	6	МН8	I	II,9	II,9	В. 2-I4
	7	МН9	I	I7,3	I7,3	В. 2-I4
	8	Ø32АШ I = 8240	8	52,0	4I6,0	Б.Ч.
	9	ХМ2	45	0,55	24,75	В. 2-I4
				ИТОГО	577,25	

Марка пространственного каркаса	Поз.	Марка арматурного изделия	Кол.	Масса, кг I шт.	Масса, кг Всего	Обозначение документа

Инв. № подл. | Подпись и дата | Взам. инв. №

Формат А3
1962-14 78

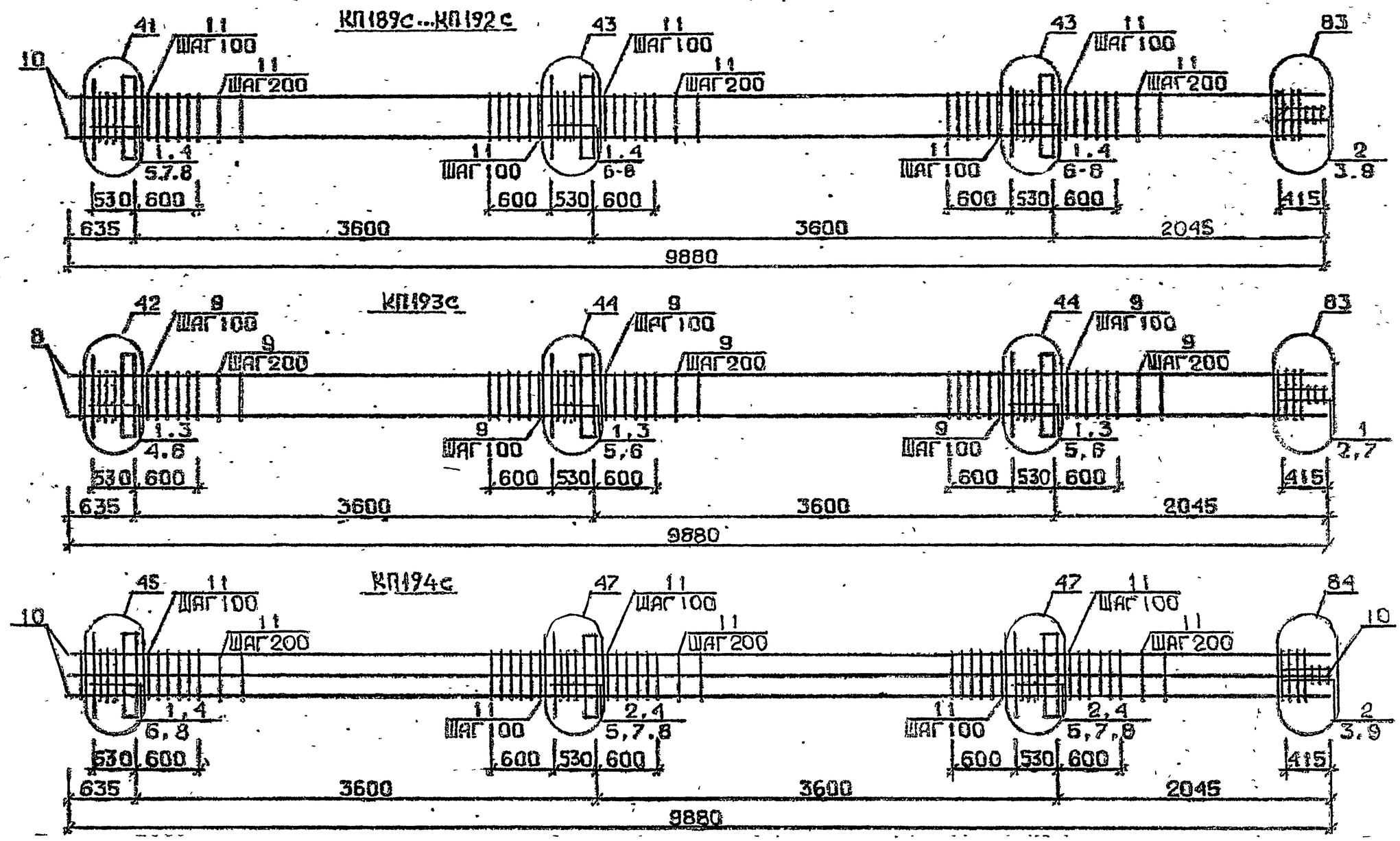

Арматура класса AI и AIII по ГОСТ 5781-82*
Детали см. I.020.I-2с/89 В.2-I3
Спецификацию см. лист 2

Разраб.	Павшавадзе		1.020.1-2с/89. 2-4 К45
Проверил	Бускивадзе		
ГИП	Бускивадзе		Каркас пространственный КП189с...КП194с
Н.контр.	Бускивадзе		

Стадия	Лист	Листов
Р	1	2

ТбилЗНИИЭП

Инв.№подл. | Подп. и дата | Взам.инв.№

ФОРМАТ А3

1962-14 79

Марка пространственного каркаса	Поз.	Марка арматурного изделия	Кол.	Масса, кг I шт.	Масса, кг Всего	Обозначение документа
КПI89с	I	CI	I5	I,8	27,0	В. 2-I4
	2	C2	3	2,9	8,7	В. 2-I4
	3	C9	2	0,7	I,4	В. 2-I4
	4	MHI	3	25,60	76,8	В. 2-I4
	5	Ø28AIII L = 720	2	3,48	6,96	Б.Ч.
	6	Ø32AIII L = 720	4	4,54	I8,I6	Б.Ч.
	7	ØI0AI L = 380	6	0,23	I,38	Б.Ч.
	8	ØI2AI L = I30	I2	0,II	I,32	Б.Ч.
	9	Ø8AI L = 500	2	0,20	0,40	Б.Ч.
	I0	Ø20AIII L = 9880	4	24,4	97,6	Б.Ч.
	II	XMI	52	0,55	28,6	В. 2-I4
				Итого:	268,32	
КПI90с	I	CI	I5	I,8	27,0	В. 2-I4
	2	C2	3	2,9	8,7	В. 2-I4
	3	C9	2	0,7	I,4	В. 2-I4
	4	MHI	3	25,60	76,8	В. 2-I4
	5	Ø28AIII L = 720	2	3,48	6,96	Б.Ч.
	6	Ø32AIII L = 720	4	4,54	I8,I6	Б.Ч.
	7	ØI0AI L = 380	6	0,23	I,38	Б.Ч.
	8	ØI2AI L = I30	I2	0,II	I,32	Б.Ч.
	9	Ø8AI L = 500	2	0,20	0,40	Б.Ч.
	I0	Ø25AIII L = 9880	4	38,I	I52,4	Б.Ч.
	II	XMI	52	0,55	28,6	В. 2-I4
				Итого:	323,I2	
КПI91с	I	CI	I5	I,8	27,0	В. 2-I4
	2	C2	3	2,9	8,7	В. 2-I4
	3	C9	2	0,7	I,4	В. 2-I4
	4	MHI	3	25,60	76,8	В. 2-I4
	5	Ø28AIII L = 720	2	3,48	6,96	Б.Ч.
	6	Ø32AIII L = 720	4	4,54	I8,I6	Б.Ч.
	7	ØI0AI L = 380	6	0,23	I,38	Б.Ч.
	8	ØI2AI L = I30	I2	0,II	I,32	Б.Ч.
	9	Ø8AI L = 500	2	0,20	0,40	Б.Ч.
	I0	Ø28AI L = 9880	4	47,8	I9I,2	Б.Ч.
	II	XM2	52	0,55	28,6	В. 2-I4
				Итого:	36I,92	

Марка пространственного каркаса	Поз.	Марка арматурного изделия	Кол.	Масса, кг I шт.	Масса, кг Всего	Обозначение документа
КПI92с	I	CI	I5	I,8	27,0	В. 2-I4
	2	C2	3	2,9	8,7	В. 2-I4
	3	C9	2	0,7	I,4	В. 2-I4
	4	MHI	3	25,60	76,8	В. 2-I4
	5	Ø28AIII L = 720	2	3,48	6,96	Б.Ч.
	6	Ø32AIII L = 720	4	4,54	I8,I6	Б.Ч.
	7	ØI0AI L = 380	6	0,23	I,38	Б.Ч.
	8	ØI2AI L = I30	I2	0,II	I,32	Б.Ч.
	9	Ø8AI L = 500	2	0,20	0,40	Б.Ч.
	I0	Ø32AIII L = 9880	4	62,4	249,6	Б.Ч.
	II	XM2	52	0,55	28,6	В. 2-I4
				Итого:	42I,34	
КПI93с	I	C2	I8	2,9	52,2	В. 2-I4
	2	C9	2	0,7	I,4	В. 2-I4
	3	MHI	3	25,60	76,8	В. 2-I4
	4	Ø32AIII L = 720	2	4,54	9,08	Б.Ч.
	5	Ø36AIII L = 720	4	5,75	23,0	Б.Ч.
	6	ØI0AI L = 380	6	0,23	I,38	Б.Ч.
	7	Ø8AI L = 500	2	0,20	0,40	Б.Ч.
	8	Ø36AIII L = 9880	4	78,9	3I5,6	Б.Ч.
	9	XM3	52	0,88	45,76	В. 2-I4
				Итого:	525,62	
КПI94с	I	CI	5	I,8	9,0	В. 2-I4
	2	C2	I3	2,9	37,7	В. 2-I4
	3	C9	2	0,7	I,4	В. 2-I4
	4	MHI	3	25,60	76,8	В. 2-I4
	5	Ø28AIII L = 720	4	3,48	I3,92	Б.Ч.
	6	Ø32AIII L = 720	2	4,54	9,08	Б.Ч.
	7	Ø36AIII L = 720	4	5,75	23,0	Б.Ч.
	8	ØI0AI L = 380	6	0,23	I,38	Б.Ч.
	9	Ø8AI L = 500	2	0,20	0,40	Б.Ч.
	I0	Ø32AIII L = 9880	8	62,4	499,2	Б.Ч.
	II	XM2	52	0,55	28,6	В. 2-I4
				Итого:	700,48	

Инв. № подл. | Подпись и дата | Взам. инв. №
I.020.I-2с/89
Формат А3
1962-14 80

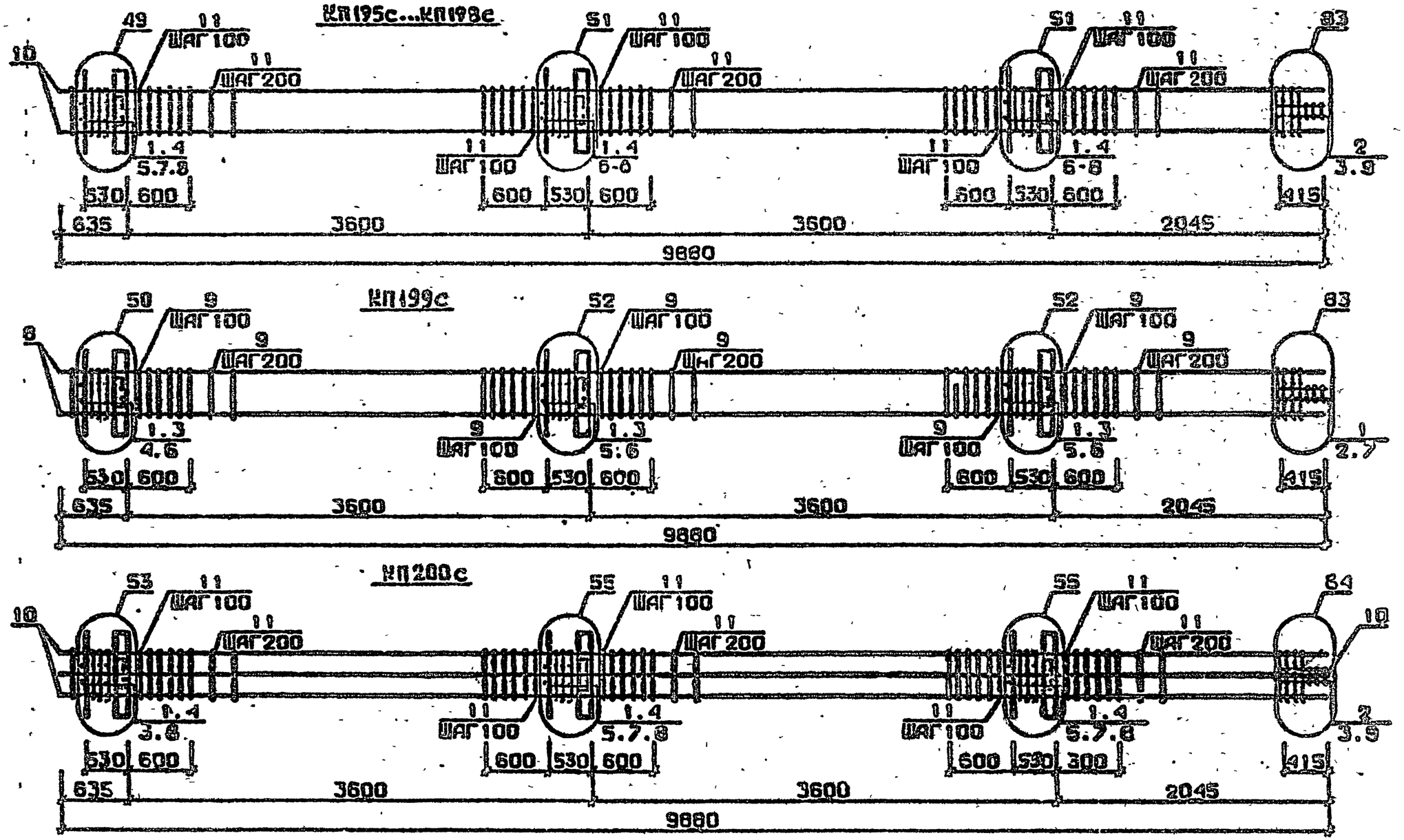

Арматура класса АI и АIII по ГОСТ 5781-82*
Детали см. I.020.I-2с/89 В.2-I3
Спецификацию см. лист 2

Разраб.	Гаврилаадзе		I.020.I-2с/89.2-4 К46
Проверил	Бускивадзе		
ГИП	Бускивадзе		Каркас пространственный КП195с...КП200с
Н.контр.	Бускивадзе		Стадия Р · Лист I · Листов 2 · ТбилЗНИИЭП

Инв.№подл. | Подп. и дата | Взам.инв.№

Формат А3

1962-14 81

Марка пространственного каркаса	Поз.	Марка арматурного изделия	Кол.	Масса, кг		Обозначение документа
				I шт.	Всего	
КПI95с	I	CI	I4	I,8	25,2	В. 2-I4
	2	C2	3	2,9	8,7	В. 2-I4
	3	C9	2	0,7	I,4	В. 2-I4
	4	MH2	3	40,0	I20,0	В. 2-I4
	5	Ø28AIII L = 720	4	3,48	I3,92	Б.Ч.
	6	Ø32AIII L = 720	8	4,54	36,32	Б.Ч.
	7	ØI0AI L = 380	I2	0,23	2,76	Б.Ч.
	8	ØI2AI L = I30	I2	0,II	I,32	Б.Ч.
	9	Ø8AI L = 500	2	0,20	0,40	Б.Ч.
	I0	Ø20AIII L = 9880	4	24,4	97,6	Б.Ч.
	II	XMI	52	0,55	28,6	В. 2-I4
				Итого:	336,22	
КПI96с	I	CI	I4	I,8	25,2	В. 2-I4
	2	C2	3	2,9	8,7	В. 2-I4
	3	C9	2	0,67	I,34	В. 2-I4
	4	MH2	3	40,0	I20,0	В. 2-I4
	5	Ø28AIII L = 720	4	3,48	I3,92	Б.Ч.
	6	Ø32AIII L = 720	8	4,54	36,32	Б.Ч.
	7	ØI0AI L = 380	I2	0,23	2,76	Б.Ч.
	8	ØI2AI L = I30	I2	0,II	I,32	Б.Ч.
	9	Ø8AI L = 500	2	0,20	0,40	Б.Ч.
	I0	Ø25AIII L = 9880	4	38,I	I52,4	Б.Ч.
	II	XMI	52	0,55	28,6	В. 2-I4
				Итого:	39I,02	
КПI97с	I	CI	I4	I,8	25,2	В. 2-I4
	2	C2	3	2,9	8,7	В. 2-I4
	3	C9	2	0,7	I,4	В. 2-I4
	4	MH2	3	40,0	I20,0	В. 2-I4
	5	Ø28AIII L = 720	4	3,48	I3,92	Б.Ч.
	6	Ø32AIII L = 720	8	4,54	36,32	Б.Ч.
	7	ØI0AI L = 380	I2	0,23	2,76	Б.Ч.
	8	ØI2AI L = I30	I2	0,II	I,32	Б.Ч.
	9	Ø8AI L = 500	2	0,20	0,40	Б.Ч.
	I0	Ø28AIII L = 9880	4	47,8	I9I,2	Б.Ч.
	II	XM2	52	0,55	28,6	В. 2-I4
				Итого:	429,82	

Марка пространственного каркаса	Поз.	Марка арматурного изделия	Кол.	Масса, кг		Обозначение документа
				I шт.	Всего	
КПI98с	I	CI	I4	I,8	25,2	В. 2-I4
	2	C2	3	2,9	8,7	В. 2-I4
	3	C9	2	0,64	I,34	В. 2-I4
	4	MH2	3	40,0	I20,0	В. 2-I4
	5	Ø28AIII L = 720	4	3,48	I3,92	Б.Ч.
	6	Ø32AIII L = 720	8	4,54	36,32	Б.Ч.
	7	ØI0AI L = 380	I2	0,23	2,76	Б.Ч.
	8	ØI2AI L = I30	I2	0,II	I,32	Б.Ч.
	9	Ø8AI L = 500	2	0,20	0,40	Б.Ч.
	I0	Ø32AIII L = 9880	4	62,4	249,6	Б.Ч.
	II	XM2	52	0,55	28,6	В. 2-I4
				Итого:	488,22	
КПI99с	I	C2	I7	2,9	49,3	В. 2-I4
	2	C9	2	0,7	I,4	В. 2-I4
	3	MH2	3	40,0	I20,0	В. 2-I4
	4	Ø32AIII L = 720	4	4,54	I8,I6	Б.Ч.
	5	Ø36AIII L = 720	8	5,75	46,0	Б.Ч.
	6	ØI0AI L = 380	I2	0,23	2,76	Б.Ч.
	7	Ø8AI L = 500	2	0,20	0,40	Б.Ч.
	8	Ø36AIII L = 9880	4	78,9	3I5,6	Б.Ч.
	9	XM3	52	0,88	45,76	В. 2-I4
				Итого:	599,38	
КП200с	I	CI	I4	I,8	25,2	В. 2-I4
	2	C2	3	2,9	8,7	В. 2-I4
	3	C9	2	0,7	I,4	В. 2-I4
	4	MH2	3	40,0	I20,0	В. 2-I4
	5	Ø28AIII L = 720	4	3,48	I3,92	Б.Ч.
	6	Ø32AIII L = 720	4	4,54	I8,I6	Б.Ч.
	7	Ø36AIII L = 720	8	5,75	46,0	Б.Ч.
	8	ØI0AI L = 380	I2	0,23	2,76	Б.Ч.
	9	Ø8AI L = 500	2	0,20	0,40	Б.Ч.
	I0	Ø32AIII L = 9880	8	62,4	499,2	Б.Ч.
	II	XM2	52	0,55	28,6	В. 2-I4
				Итого:	764,34	

Инв. № подл. | Подпись и дата | Взам. инв. №

Формат А3

1962-14 82

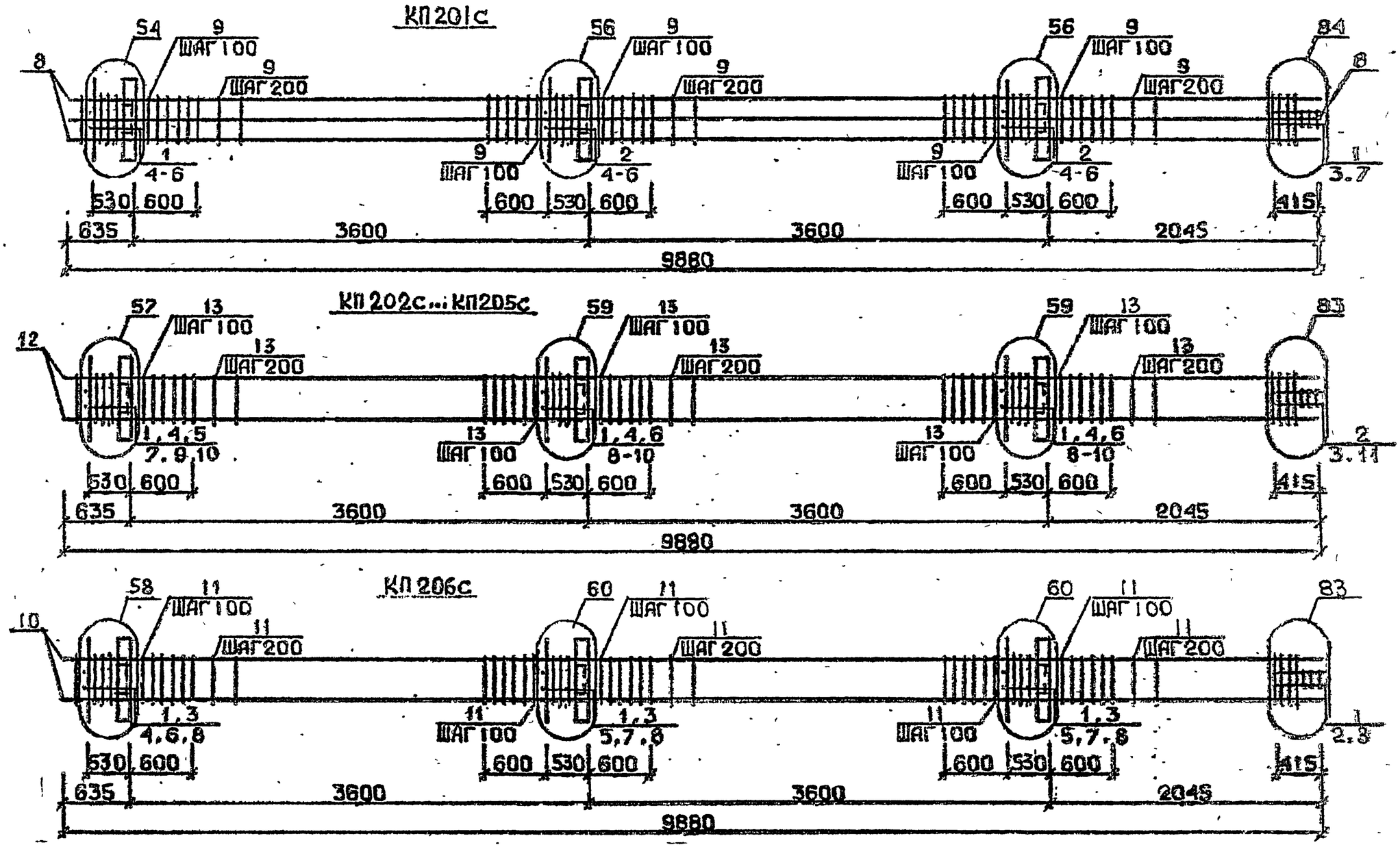

Арматура класса AI и AIII по ГОСТ 5781-82*
Детали см. I.020.I-2с/89 В.2-I3
Спецификацию см. лист 2

Разраб.	Моисеова		1.020.1-2с/89. 2-4 К47
Провери.	Чкванава		Каркас пространственный КП201с...КП206с
ГИП	Бусхивадзе		Стадия Р · Лист 1 · Листов 2
Н.контр.	Чкванава		ТбилЗНИИЭП

Инв.№ подл. | Подп. и дата | Взам.инв.№

ФОРМАТ А3

1962-14 83

Марка пространственного каркаса	Поз.	Марка арматурного изделия	Кол.	Масса, кг I шт.	Масса, кг Всего	Обозначение документа
КП201с	I	С2	7	2,9	20,3	В. 2-I4
	2	С3	I0	4,2	42,0	В. 2-I4
	3	С9	2	0,7	I,4	В. 2-I4
	4	МН2	3	40,0	I20,0	В. 2-I4
	5	Ø36АШ L = 720	I6	5,75	92,0	Б.Ч.
	6	ØI0АI L = 380	I2	0,23	2,76	Б.Ч.
	7	Ø8АI L = 500	2	0,20	0,40	Б.Ч.
	8	Ø36АШ L = 9880	8	78,9	63I,2	Б.Ч.
	9	ХМ3	52	0,88	45,76	В. 2-I4
				Итого:	955,82	
КП202с	I	СI	I4	I,8	25,2	В. 2-I4
	2	С2	3	2,9	8,7	В. 2-I4
	3	С9	2	0,7	I,34	В. 2-I4
	4	МН3	3	32,8	98,4	В. 2-I4
	5	МН6	I	8,3	8,3	В. 2-I4
	6	МН7	2	9,7	I9,4	В. 2-I4
	7	Ø28АШ L = 720	2	3,48	6,96	Б.Ч.
	8	Ø32АШ L = 720	4	4,54	I8,I6	Б.Ч.
	9	ØI0АI L = 380	4	0,23	0,92	Б.Ч.
	I0	ØI2АI L = I30	I2	0,II	I,32	Б.Ч.
	II	Ø8АI L = 500	2	0,20	0,40	Б.Ч.
	I2	Ø20АШ L = 9880	4	24,4	97,6	Б.Ч.
	I3	ХМI	52	0,55	28,6	В. 2-I4
				Итого:	3I5,36	
КП203с	I	СI	I4	I,8	25,2	В. 2-I4
	2	С2	3	2,9	8,7	В. 2-I4
	3	С9	2	0,7	I,4	В. 2-I4
	4	МН3	3	32,8	98,4	В. 2-I4
	5	МН6	I	8,3	8,3	В. 2-I4
	6	МН7	2	9,7	I9,4	В. 2-I4
	7	Ø28АШ L = 720	2	3,48	6,96	Б.Ч.
	8	Ø32АШ L = 720	4	4,54	I8,I6	Б.Ч.
	9	ØI0АI L = 380	4	0,23	0,92	Б.Ч.
	I0	ØI2АI L = I30	I2	0,II	I,32	Б.Ч.
	II	Ø8АI L = 500	2	0,20	0,40	Б.Ч.
	I2	Ø20АШ L = 9880	4	38,I	I52,4	Б.Ч.
	I3	ХМI	52	0,55	28,6	В. 2-I4
				Итого:	370,I6	

Марка пространственного каркаса	Поз.	Марка арматурного изделия	Кол.	Масса, кг I шт.	Масса, кг Всего	Обозначение документа
КП204с	I	СI	I4	I,8	25,2	В. 2-I4
	2	С2	3	2,9	8,7	В. 2-I4
	3	С9	2	0,7	I,4	В. 2-I4
	4	МН3	3	32,8	98,4	В. 2-I4
	5	МН6	I	8,3	8,3	В. 2-I4
	6	МН7	2	9,7	I9,4	В. 2-I4
	7	Ø28АШ L = 720	2	3,48	6,96	Б.Ч.
	8	Ø32АШ L = 720	4	4,54	I8,I6	Б.Ч.
	9	ØI0АI L = 380	4	0,23	0,92	Б.Ч.
	I0	ØI2АI L = I30	I2	0,II	I,32	Б.Ч.
	II	Ø8АI L = 500	2	0,20	0,40	Б.Ч.
	I2	Ø28АШ L = 9880	4	47,8	I9I,2	Б.Ч.
	I3	ХМ2	52	0,55	28,6	В. 2-I4
				Итого:	408,96	
КП205с	I	СI	I4	I,8	25,2	В. 2-I4
	2	С2	3	2,9	8,7	В. 2-I4
	3	С9	2	0,7	I,4	В. 2-I4
	4	МН3	3	32,8	98,4	В. 2-I4
	5	МН6	I	8,3	8,3	В. 2-I4
	6	МН7	2	9,7	I9,4	В. 2-I4
	7	Ø28АШ L = 720	2	3,48	6,96	Б.Ч.
	8	Ø32АШ L = 720	4	4,54	I8,I6	Б.Ч.
	9	ØI0АI L = 380	4	0,23	0,92	Б.Ч.
	I0	ØI2АI L = I30	I2	0,II	I,32	Б.Ч.
	II	Ø8АI L = 500	2	0,20	0,40	Б.Ч.
	I2	Ø32АШ L = 9880	4	62,4	249,6	Б.Ч.
	I3	ХМ2	52	0,55	28,6	В. 2-I4
				Итого:	467,36	
КП206с	I	С2	I7	2,9	49,3	В. 2-I4
	2	С9	2	0,7	I,4	В. 2-I4
	3	МН3	3	32,8	98,4	В. 2-I4
	4	МН7	I	9,7	9,7	В. 2-I4
	5	МН8	2	II,9	23,8	В. 2-I4
	6	Ø32АШ L = 720	2	4,54	9,08	Б.Ч.
	7	Ø36АШ L = 720	4	5,75	23,0	Б.Ч.
	8	ØI0АI L = 380	6	0,23	I,38	Б.Ч.
	9	Ø8АI L = 500	2	0,20	0,40	Б.Ч.
	I0	Ø36АШ L = 9880	4	78,9	3I5,6	Б.Ч.
	II	ХМ3	52	0,88	45,76	В. 2-I4
				Итого:	577,82	

Инв. № подл. | Подпись и дата | Взам. инв. №

Формат А3
1962-14 84

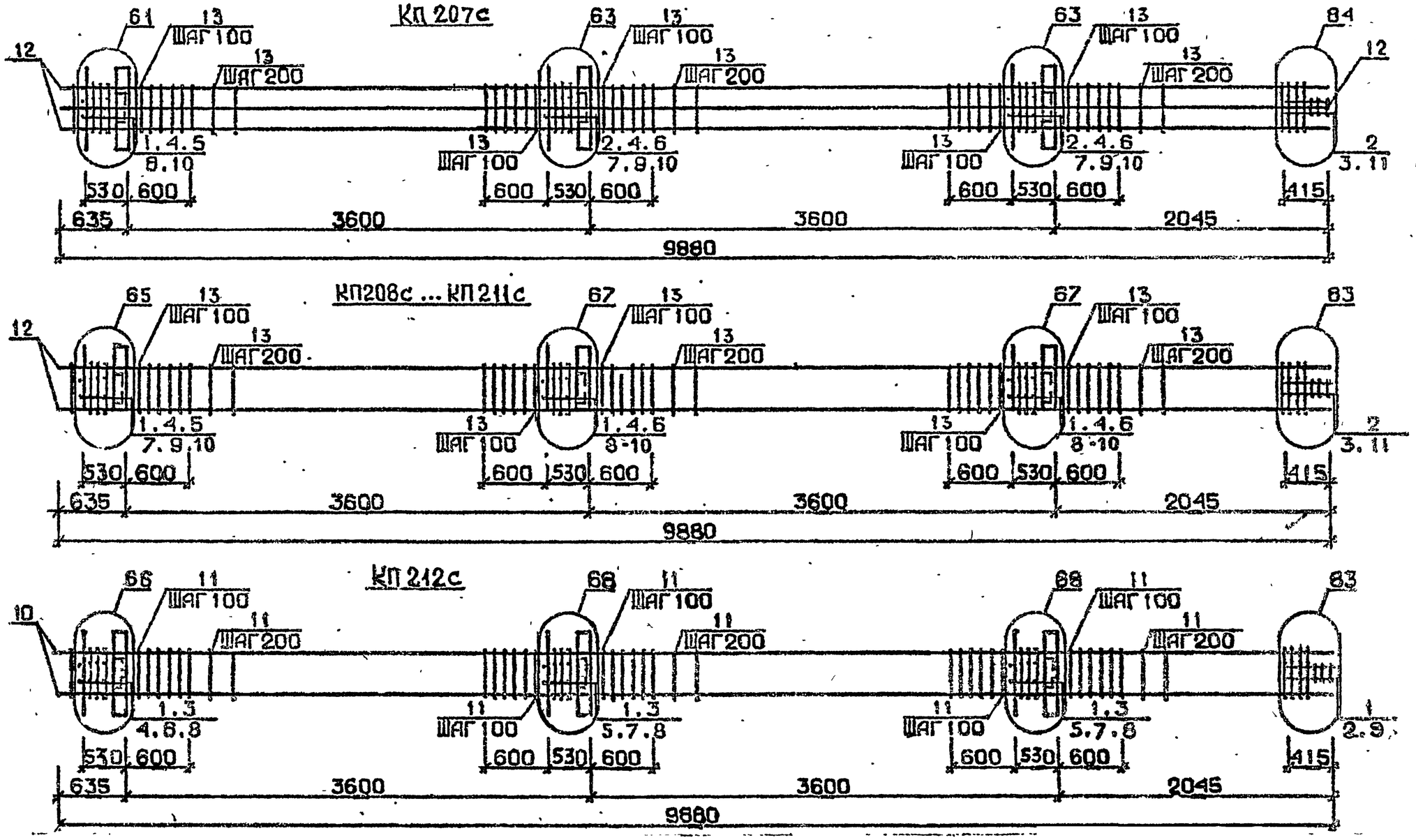

Арматура класса AI и AIII по ГОСТ 5781-82*
Детали см. I.020.I-2о/89 В.2-I3
Спецификацию см. лист 2

Разраб.	Мосесова		1.020.1-2с/89. 2-4 К48
Проверил	Чкванаре		
ГИП	Бускиваадзе		Каркас пространственный КП207с...КП212с
Н.контр.	Чкванава		Стадия Р · Лист 1 · Листов 2 · ТбилЗНИИЭГ

Инв.№подл. | Подп. и дата | Взам.инв.№

1.020.1-2о/89 В. 2-4 ч.I

ФОРМАТ А4

1962-14 85

Марка пространственного каркаса	Поз.	Марка арматурного изделия	Кол.	Масса, кг I шт.	Масса, кг Всего	Обозначение документа
КП207с	I	CI	4	I,8	7,2	В. 2-I4
	2	C2	I3	2,9	37,7	В. 2-I4
	3	C9	2	0,7	I,4	В. 2-I4
	4	MH3	3	32,8	98,4	В. 2-I4
	5	MH7	I	9,7	9,7	В. 2-I4
	6	MH8	2	II,9	23,8	В. 2-I4
	7	Ø28AIII L = 720	4	3,48	I3,92	Б.Ч.
	8	Ø32AIII L = 720	2	4,54	9,08	Б.Ч.
	9	Ø36AIII L = 720	4	5,75	23,0	Б.Ч.
	I0	ØI0AI L = 380	6	0,23	I,38	Б.Ч.
	II	Ø8AI L = 500	2	0,20	0,40	Б.Ч.
	I2	Ø32AIII L = 9880	8	62,4	499,2	Б.Ч.
	I3	XM2	52	0,55	28,6	В. 2-I4
				Итого:	753,78	
КП208с	I	CI	I4	I,8	25,2	В. 2-I4
	2	C2	3	2,9	8,7	В. 2-I4
	3	C9	2	0,7	I,4	В. 2-I4
	4	MH4	3	34,8	I04,4	В. 2-I4
	5	MH6	I	8,3	8,3	В. 2-I4
	6	MH7	2	9,7	I9,4	В. 2-I4
	7	Ø28AIII L = 720	2	3,48	6,96	Б.Ч.
	8	Ø32AIII L = 720	4	4,54	I8,I6	Б.Ч.
	9	ØI0AI L = 380	6	0,23	I,38	Б.Ч.
	I0	ØI2AI L = I30	I2	0,II	I,32	Б.Ч.
	II	Ø8AI L = 500	2	0,20	0,40	Б.Ч.
	I2	Ø20AIII L = 9880	4	24,4	97,6	Б.Ч.
	I3	XMI	52	0,55	28,6	В. 2-I4
				Итого:	32I,86	
КП209с	I	CI	I4	I,8	25,2	В. 2-I4
	2	C2	3	2,9	8,7	В. 2-I4
	3	C9	2	0,7	I,4	В. 2-I4
	4	MH4	3	34,8	I04,4	В. 2-I4
	5	MH6	I	8,3	8,3	В. 2-I4
	6	MH7	2	9,7	I9,4	В. 2-I4
	7	Ø28AIII L = 720	2	3,48	6,96	Б.Ч.
	8	Ø32AIII L = 720	4	4,54	I8,I6	Б.Ч.
	9	ØI0AI L = 380	6	0,23	I,38	Б.Ч.
	I0	ØI2AI L = I30	I2	0,II	I,32	Б.Ч.
	II	Ø8AI L = 500	2	0,20	0,40	Б.Ч.
	I2	Ø25AIII L = 9880	4	38,I	I52,4	Б.Ч.
	I3	XMI	52	0,55	28,6	В. 2-I4
				Итого:	376,62	

Марка пространственного каркаса	Поз.	Марка арматурного изделия	Кол.	Масса, кг I шт.	Масса, кг Всего	Обозначение документа
КП2I0с	I	CI	I4	I,8	25,2	В. 2-I4
	2	C2	3	2,9	8,7	В. 2-I4
	3	C9	2	0,7	I,4	В. 2-I4
	4	MH4	3	34,8	I04,4	В. 2-I4
	5	MH6	I	8,3	8,3	В. 2-I4
	6	MH7	2	9,7	I9,4	В. 2-I4
	7	Ø28AIII L = 720	2	3,48	6,96	Б.Ч.
	8	Ø32AIII L = 720	4	4,54	I8,I6	Б.Ч.
	9	ØI0AI L = 380	6	0,23	I,38	Б.Ч.
	I0	ØI2AI L = I30	I2	0,II	I,32	Б.Ч.
	II	Ø8AI L = 500	2	0,20	0,40	Б.Ч.
	I2	Ø28AIII L = 9880	4	47,8	I9I,2	Б.Ч.
	I3	XM2	52	0,55	28,6	В. 2-I4
				Итого:	4I5,42	
КП2II с	I	CI	I4	I,8	25,2	В. 2-I4
	2	C2	3	2,9	8,7	В. 2-I4
	3	C9	2	0,7	I,4	В. 2-I4
	4	MH4	3	34,8	I04,4	В. 2-I4
	5	MH6	I	8,3	8,3	В. 2-I4
	6	MH7	2	9,7	I9,4	В. 2-I4
	7	Ø28AIII L = 720	2	3,48	6,96	Б.Ч.
	8	Ø32AIII L = 720	4	4,54	I8,I6	Б.Ч.
	9	ØI0AI L = 380	6	0,23	I,38	Б.Ч.
	I0	ØI2AI L = I30	I2	0,II	I,32	Б.Ч.
	II	Ø8AI L = 500	2	0,20	0,40	Б.Ч.
	I2	Ø32AIII L = 9880	4	62,4	249,6	Б.Ч.
	I3	XM2	52	0,55	28,6	В. 2-I4
				Итого:	473,82	
КП2I2с	I	C2	I7	2,9	49,3	В. 2-I4
	2	C9	2	0,7	I,4	В. 2-I4
	3	MH4	3	34,8	I04,4	В. 2-I4
	4	MH7	I	9,7	9,7	В. 2-I4
	5	MH8	2	II,9	23,8	В. 2-I4
	6	Ø32AIII L = 720	2	4,54	9,08	Б.Ч.
	7	Ø36AIII L = 720	4	5,75	23,0	Б.Ч.
	8	ØI0AI L = 380	6	0,23	I,38	Б.Ч.
	9	Ø8AI L = 500	2	0,20	0,40	Б.Ч.
	I0	Ø36AIII L = 9880	4	78,9	3I5,6	Б.Ч.
	II	XM3	52	0,88	45,76	В. 2-I4
				Итого:	583,82	

Инв. № подл. | Подпись и дата | Взам. инв. №

1962-14 86 Формат А3

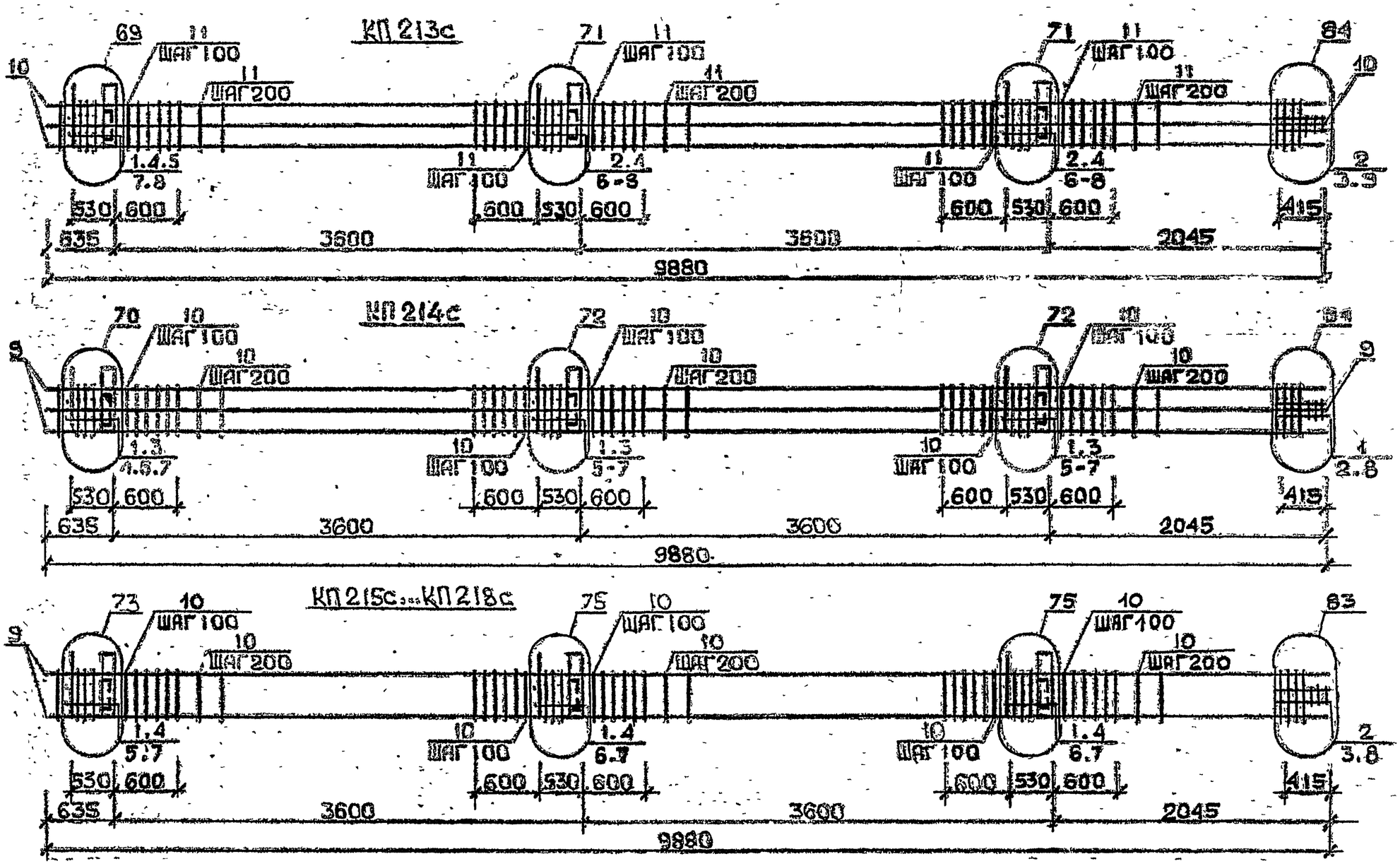

Арматура класса АI и АIII по ГОСТ 5781-82*
Детали см. I.020.1-2с/89 3.2-13
Спецификации см. лист 2

Разраб.	Мильштейн		1.020.1-2с/89 2-4 К49	
Провер.	Баре		Каркас пространственный КП213с...КП218с	Стадия Р / Лист 1 / Листов 2
ГИП	Бромберг			ТЮмЭНИИЭП
Н.контр.	Багаев			

Формат А2

1962-14-87

Марка пространственного каркаса	Поз.	Марка арматурного изделия	Кол.	Масса, кг I шт.	Масса, кг Всего	Обозначение документа
КП213с	I	CI	4	I,8	7,2	В. 2-I4
	2	C2	I3	2,9	37,7	В. 2-I4
	3	C9	2	0,7	I,4	В. 2-I4
	4	MH4	3	34,8	I04,4	В. 2-I4
	5	MH7	I	9,7	9,7	В. 2-I4
	6	MH9	2	I7,3	34,6	В. 2-I4
	7	Ø32AIII L = 720	6	4,54	27,24	Б.Ч.
	8	ØI0AI L = 380	6	0,23	I,38	Б.Ч.
	9	Ø8AI L = 500	2	0,20	0,40	Б.Ч.
	I0	Ø32AIII L = 9880	8	62,4	499,2	Б.Ч.
	II	XM2	52	0,55	28,6	В. 2-I4
				Итого:	75I,82	
КП2I4с	I	C2	I7	2,9	49,3	В. 2-I4
	2	C9	2	0,7	I,4	В. 2-I4
	3	MH4	3	34,8	I04,4	В. 2-I4
	4	MH8	I	II,9	II,9	В. 2-I4
	5	MH10	2	20,8	4I,6	В. 2-I4
	6	Ø36AIII L = 720	6	5,75	34,5	Б.Ч.
	7	ØI0AI L = 380	6	0,23	I,38	Б.Ч.
	8	Ø8AI L = 500	2	0,20	0,40	Б.Ч.
	9	Ø36AIII L = 9880	8	78,9	63I,2	Б.Ч.
	I0	XM3	52	0,88	45,76	В. 2-I4
				Итого:	92I,84	
КП2I5с	I	CI	I4	I,8	25,2	В. 2-I4
	2	C2	3	2,9	8,7	В. 2-I4
	3	C9	2	0,7	I,4	В. 2-I4
	4	MH5	3	27,6	82,8	В. 2-I4
	5	MH6	2	8,3	I6,6	В. 2-I4
	6	MH7	4	9,7	38,8	В. 2-I4
	7	ØI2AI L = I30	I2	0,II	I,32	Б.Ч.
	8	Ø8AII L = 500	2	0,20	0,40	Б.Ч.
	9	Ø20AIII L = 9880	4	24,4	97,6	Б.Ч.
	I0	XMI	52	0,55	28,6	В. 2-I4
				Итого:	30I,42	

Марка пространственного каркаса	Поз.	Марка арматурного изделия	Кол.	Масса, кг I шт.	Масса, кг Всего	Обозначение документа
КП2I6с	I	CI	I4	I,8	25,2	В. 2-I4
	2	C2	3	2,9	8,7	В. 2-I4
	3	C9	2	0,7	I,4	В. 2-I4
	4	MH5	3	27,6	82,8	В. 2-I4
	5	MH6	2	8,3	I6,6	В. 2-I4
	6	MH7	4	9,7	38,8	В. 2-I4
	7	ØI2AI L = I30	I2	0,II	I,32	Б.Ч.
	8	Ø8AI L = 500	2	0,20	0,40	Б.Ч.
	9	Ø25AIII L = 9880	4	38,I	I52,4	Б.Ч.
	I0	XMI	52	0,55	28,6	В. 2-I4
				Итого:	358,22	
КП2I7с	I	CI	I4	I,8	25,2	В. 2-I4
	2	C2	3	2,9	8,7	В. 2-I4
	3	C9	2	0,7	I,4	В. 2-I4
	4	MH5	3	27,6	82,8	В. 2-I4
	5	MH6	2	8,3	I6,6	В. 2-I4
	6	MH7	4	9,7	38,8	В. 2-I4
	7	ØI2AI L = I30	I2	0,II	I,32	Б.Ч.
	8	Ø8AI L = 500	2	0,20	0,40	Б.Ч.
	9	Ø28AIII L = 9880	4	47,8	I9I,2	Б.Ч.
	I0	XM2	52	0,55	28,6	В. 2-I4
				Итого:	395,02	
КП2I8с	I	CI	I4	I,8	25,2	В. 2-I4
	2	C2	3	2,9	8,7	В. 2-I4
	3	C9	2	0,7	I,4	В. 2-I4
	4	MH5	3	27,6	82,8	В. 2-I4
	5	MH6	2	8,3	I6,6	В. 2-I4
	6	MH7	4	9,7	38,8	В. 2-I4
	7	ØI2AI L = I30	I2	0,II	I,32	Б.Ч.
	8	Ø8AI L = 500	2	0,20	0,40	Б.Ч.
	9	Ø32AIII L = 9880	4	62,4	249,6	Б.Ч.
	I0	XM2	52	0,55	28,6	В. 2-I4
				Итого:	453,42	

Инв. № подл. | Подпись и дата | Взам. инв. №

1962-14-88

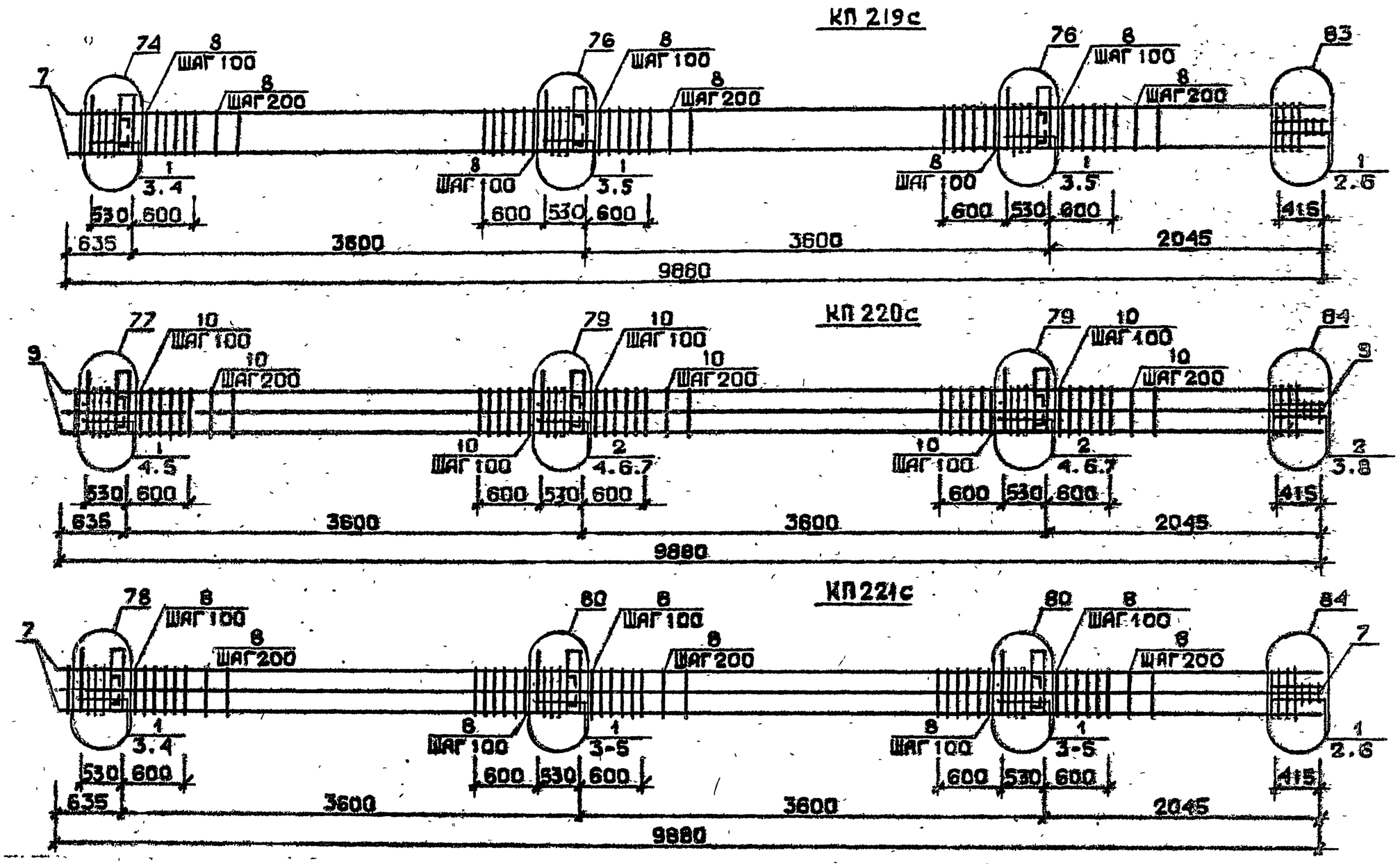

Арматура классов АI и АII по ГОСТ 5781-82*
Детали см. I.020.I-2с/89 В.2-I3
Спецификацию см. лист 2

Разраб.	Чанкветадзе		1.020.1-2с/89 2-4 К57
Проверил	Барвакадзе		
ГИП	Бускиладзе		Каркас пространственный КП219с...КП221с
Н контр	Барвакадзе		Стадия Р · Лист 1 · Листов 2 · ТбилЗНИИЭП

Инв. № подл. | Подп. и дата | Взам. инв. №

1.020.1-2с/89 В.2-4 ч.1

1962-14 89

Марка пространственного каркаса	Поз.	Марка арматурного изделия	Кол.	Масса, кг I шт.	Масса, кг Всего	Обозначение документа
КП219с	I	С2	I7	2,9	49,3	В. 2-I4
	2	С9	2	0,7	I,4	В. 2-I4
	3	МН5	3	27,6	82,8	В. 2-I4
	4	МН7	2	9,7	I9,4	В. 2-I4
	5	МН8	4	II,9	47,6	В. 2-I4
	6	Ø8АI L = 500	2	0,20	0,40	Б.Ч.
	7	Ø36АIII L = 9880	4	78,9	3I5,6	Б.Ч.
	8	ХМ3	52	0,88	45,76	В. 2-I4
				Итого:	562,26	
КП220с	I	СI	4	I,8	7,2	В. 2-I4
	2	С2	I3	2,9	37,7	В. 2-I4
	3	С9	2	0,7	I,4	В. 2-I4
	4	МН5	3	27,6	82,8	В. 2-I4
	5	МН7	2	9,7	I9,4	В. 2-I4
	6	МН8	2	II,9	23,8	В. 2-I4
	7	МН9	2	I7,3	34,6	В. 2-I4
	8	Ø8АI L = 500	2	0,20	0,40	Б.Ч.
	9	Ø32АIII L = 9880	8	62,4	499,2	Б.Ч.
	I0	ХМ2	52	0,55	28,6	В. 2-I4
				Итого:	735,I0	
КП22Iс	I	С2	I7	2,9	49,3	В. 2-I4
	2	С9	2	0,7	I,4	В. 2-I4
	3	МН5	3	27,6	82,8	В. 2-I4
	4	МН8	4	II,9	47,6	В. 2-I4
	5	МН10	2	20,8	4I,6	В. 2-I4
	6	Ø8АI L = 500	2	0,20	0,40	Б.Ч.
	7	Ø36АIII L = 9880	8	78,9	63I,2	Б.Ч.
	8	ХМ3	52	0,88	45,76	В. 2-I4
				Итого:	900,06	

Марка пространственного каркаса	Поз.	Марка арматурного изделия	Кол.	Масса, кг I шт.	Масса, кг Всего	Обозначение документа

Взам. инв. №

Подпись и дата

Инв. № подл.

КП 215 СН ... КП 218 СН

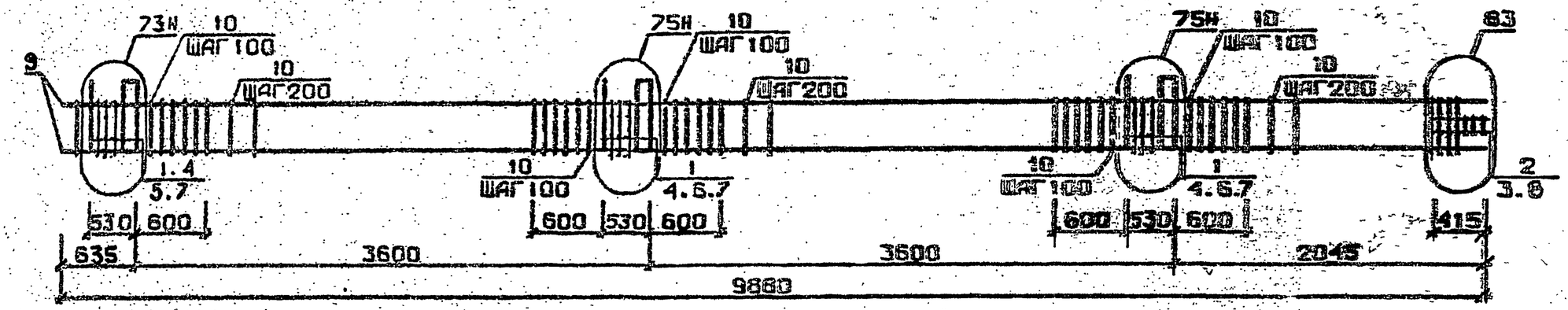

КП 219 СН

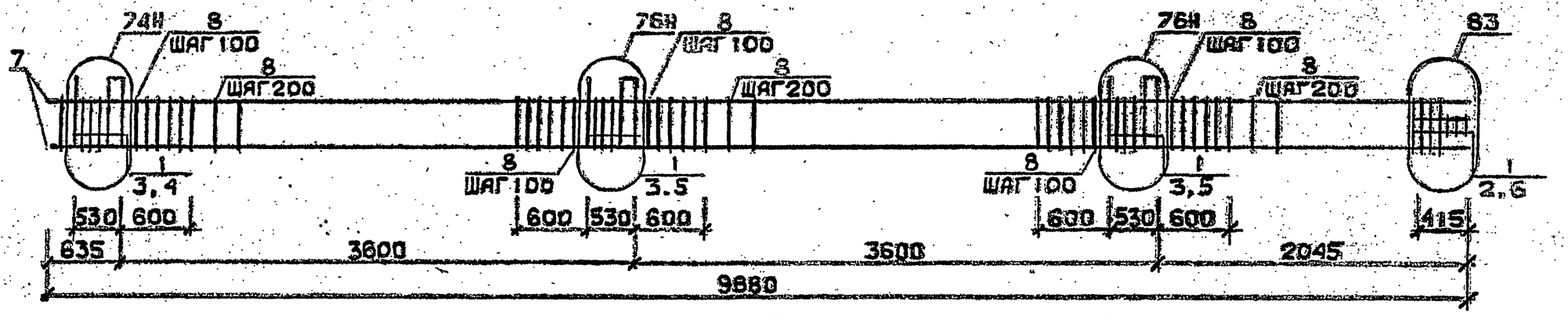

Арматура. класса АI и АIII по ГОСТ 5781-82*
Детали см. I.020.I-2с/89 В.2-13
Спецификацию см. лист 2

Разраб.			1.020.1-2с/89 2-4 К51	
Провер.				
Н.контр.			Каркас пространственный КП215СН...КП219СН	Стадия Р / Лист 1 / Листов 2
Н.контр.				ТбилЗНИИЭП

Инв.№ подл. | Подп. и дата | Взам.инв.№

1962-14 91

Марка пространственного каркаса	Поз.	Марка арматурного изделия		Кол.	Масса, кг I шт.	Масса, кг Всего	Обозначение документа
КП215сн	I	CI		I4	I,8	25,2	В. 2-I4
	2	C2		3	2,9	8,7	В. 2-I4
	3	C9		2	0,7	I 4	В. 2-I4
	4	MH5н		3	27,6	82,8	В. 2-I4
	5	MH6		2	8,3	I6,6	В. 2-I4
	6	MH7		4	9,7	38,8	В. 2-I4
	7	ØI2AI	L = I30	I2	0,II	I,32	Б.Ч.
	8	Ø8AI	L = 500	2	0,20	0,40	Б.Ч.
	9	Ø20AIII	L = 9880	4	24,4	97,6	Б.Ч.
	I0	XMI		52	0,55	28,6	В. 2-I4
					Итого:	30I,42	
КП216сн	I	CI		I4	I,8	25,2	В. 2-I4
	2	C2		3	2,9	8,7	В. 2-I4
	3	C9		2	0,67	I,34	В 2-I4
	4	MH5н		3	27,6	82,8	В. 2-I4
	5	MH6		2	8,3	I6,6	В. 2-I4
	6	MH7		4	9,7	38,8	В. 2-I4
	7	ØI2AI	L = I30	I2	0,II	I,32	Б.Ч.
	8	Ø8AI	L = 500	2	0,20	0,40	Б.Ч.
	9	Ø25AIII	L = 9880	4	38,I	I52,4	Б.Ч.
	I0	XMI		52	0,55	28,6	В. 2-I4
					Итого:	356.I6	
КП217сн	I	CI		I4	I,8	25,2	В. 2-I4
	2	C2		3	2,9	8,7	В. 2-I4
	3	C9		2	0,67	I,34	В. 2-I4
	4	MH5н		3	27,6	82,8	В. 2-I4
	5	MH6		2	8,3	I6,6	В. 2-I4
	6	MH7		4	9,7	38,8	В. 2-I4
	7	ØI2AI	L = I30	I2	0,II	I,32	Б.Ч.
	8	Ø8AI	L = 500	2	0,20	0,40	Б.Ч.
	9	Ø28AIII	L = 9880	4	47,8	I9I,2	Б.Ч.
	I0	XM2		52	0,55	28,6	В. 2-I4
					Итого:	394,96	

Марка пространственного каркаса	Поз.	Марка арматурного изделия		Кол.	Масса, кг I шт.	Масса, кг Всего	Обозначение документа
КП218сн	I	CI		I4	I,8	25,2	В. 2-I4
	2	C2		3	2,9	8,7	В. 2-I4
	3	C9		2	0,67	I,34	В. 2-I4
	4	MH5н		3	27,6	82,8	В. 2-I4
	5	MH6		2	8,3	I6,6	В. 2-I4
	6	MH7		4	9,7	38,8	В. 2-I4
	7	ØI2AI	L = I30	I2	0,II	I,32	Б.Ч.
	8	Ø8AI	L = 500	2	0,20	0,40	Б.Ч.
	9	Ø32AIII	L = 9880	4	62,4	249,6	Б.Ч.
	I0	XM2		52	0,55	28,6	В. 2-I4
					Итого:	453,36	
КП219сн	I	C2		I7	2,9	49,3	В. 2-I4
	2	C9		2	0,67	I,34	В. 2-I4
	3	MH5н		3	27,6	82,8	В. 2-I4
	4	MH7		2	9,7	I9,4	В. 2-I4
	5	MH8		4	II,9	47,6	В. 2-I4
	6	Ø8AI	L = 500	2	0,20	0,40	Б.Ч.
	7	Ø36AIII	L = 9880	4	78,9	3I5,6	Б.Ч.
	8	XM3		52	0,88	45,76	В. 2-I4
					Итого:	562,2	

Инв. № подл. | Подпись и дата | Взам. инв. №

Формат А3
1962-14 92

КП 220 сн

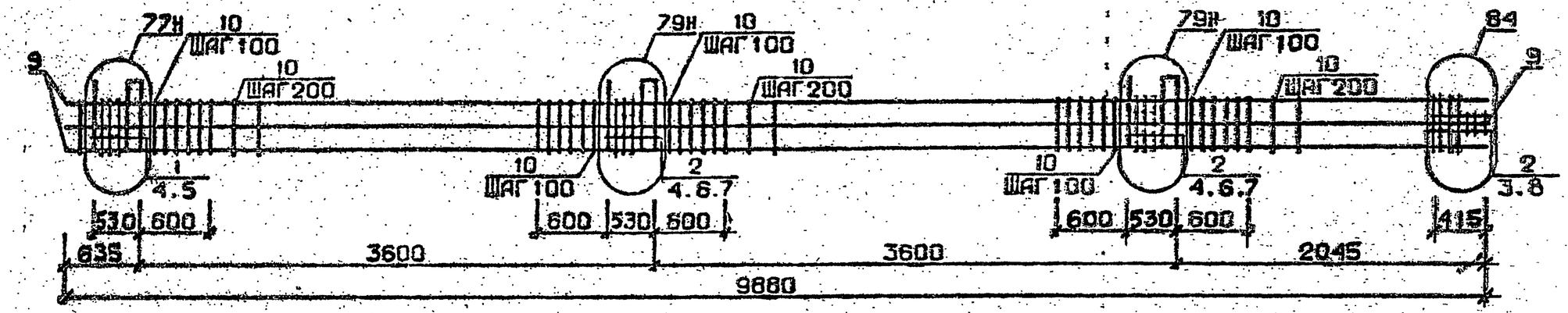

КП 221 сн

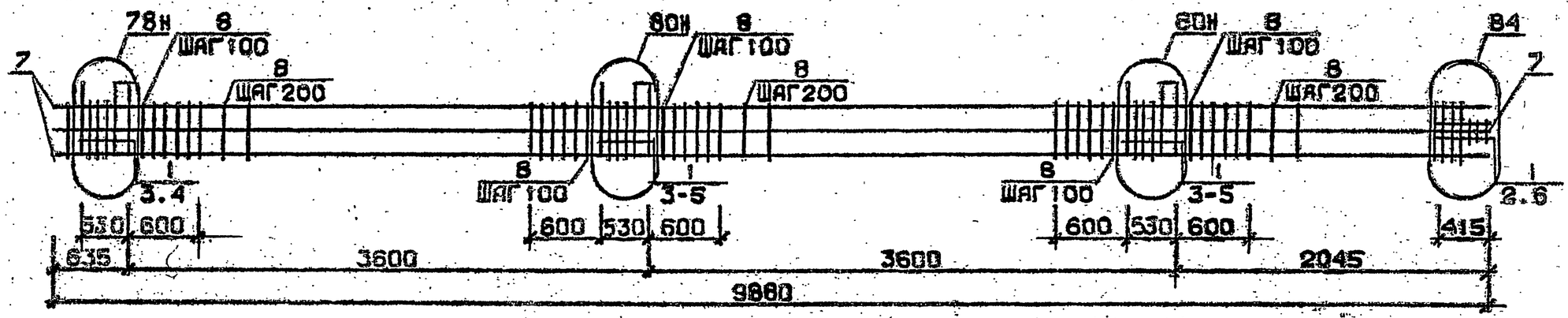

Арматура классов AI и AIII по ГОСТ 5781-82*
Детали см. I.020.I-2с/89 В.2-I3
Спецификацию см. лист 2

Разраб.	Чанкветадзе		
Проверил	Барвалкадзе		
ГИП	Бускивадзе		
Н.контр.	Бурвалкадзе		

1.020.1-2с/89 2-4 К52

Каркас пространственный КП 220сн, КП 221сн

Стадия	Лист	Листов
Р	1	2

ТбилЗНИИЭП

Инв.№подл. | Подп. и дата | Взам.инв.№

ФОРМАТ А3

1962-14 93

Марка пространственного каркаса	Поз.	Марка арматурного изделия	Кол.	Масса, кг I шт.	Масса, кг Всего	Обозначение документа
КП220сн	I	CI	4	I,8	7,2	В. 2-I4
	2	C2	I3	2,9	37,7	В. 2-I4
	3	C9	2	0,7	I,4	В. 2-I4
	4	MH5н	3	27,6	82,8	В. 2-I4
	5	MH7	2	9,7	I9,4	В. 2-I4
	6	MH8	2	II,9	23,8	В. 2-I4
	7	MH9	2	I7,3	34,6	В. 2-I4
	8	Ø8AI L = 500	2	0,20	0,40	Б.Ч.
	9	Ø32AIII L = 9880	8	62,4	499,2	Б.Ч.
	I0	XM2	52	0,55	28,6	В. 2-I4
				Итого:	735,10	
КП22Iсн	I	C2	I7	2,9	49,3	В. 2-I4
	2	C9	2	0,7	I,4	В. 2-I4
	3	MH5н	3	27,6	82,8	В. 2-I4
	4	MH8	4	II,9	47,6	В. 2-I4
	5	MHI0	2	20,8	4I,6	В. 2-I4
	6	Ø8AI L = 500	2	0,20	0,40	Б.Ч.
	7	Ø36AIII L = 9880	8	78,9	63I,2	Б.Ч.
	8	XM3	52	0,88	45,76	В. 2-I4
				Итого:	900,05	

Марка пространственного каркаса	Поз.	Марка арматурного изделия	Кол.	Масса, кг I шт.	Масса, кг Всего	Обозначение документа

Инв. № подл. | Подпись и дата | Взам. инв. №

Формат А3 1962-14 94

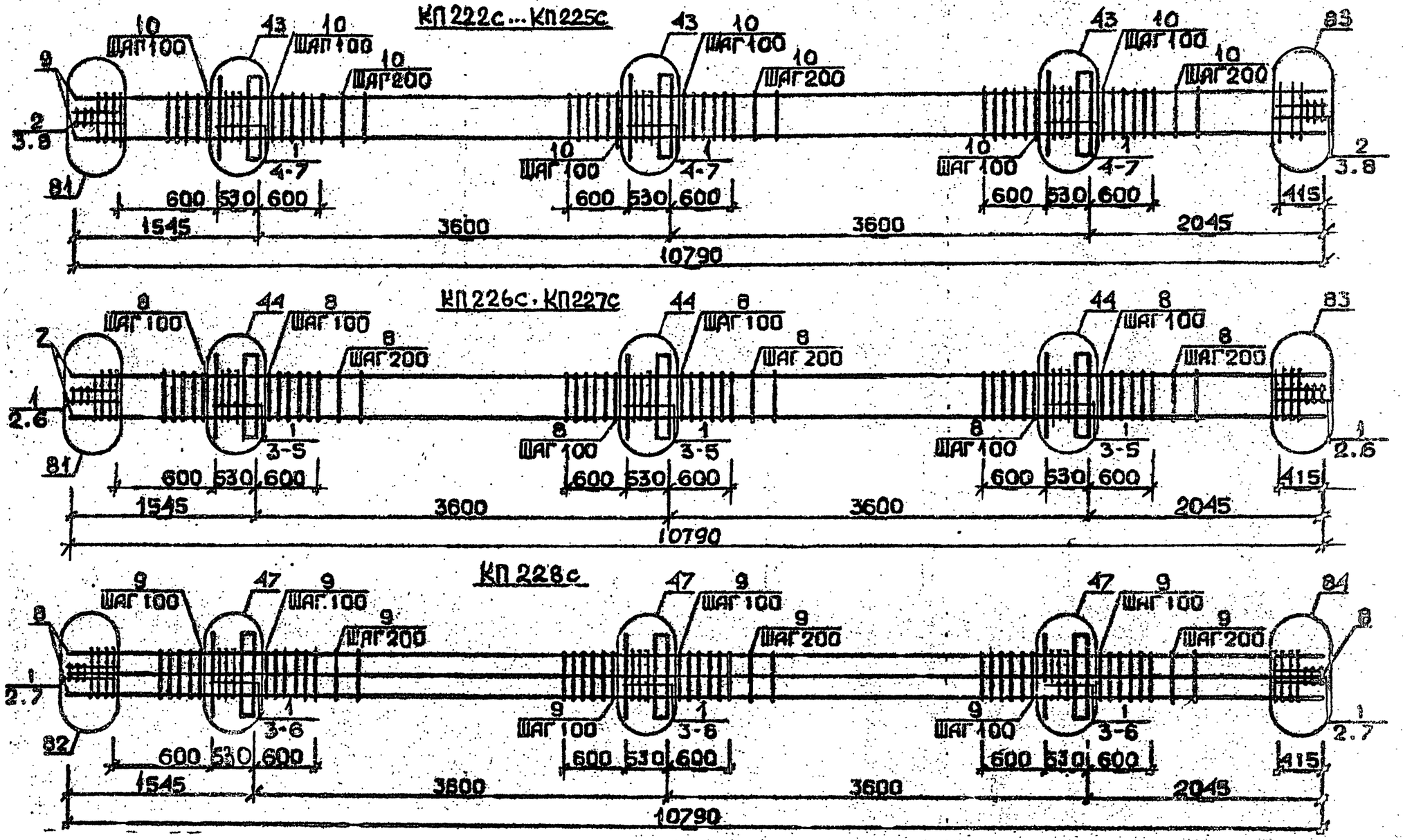

Арматура класса AI и AII по ГОСТ 5781-82*
Детали см. I.020.I-2с/89 В.2-13
Спецификации см. лист 2

Разраб.	Чанкветадзе		1.020.1-2с/89 2-4 К53
Провер.	Барвакадзе		Каркас пространственный КП222с...КП228с
ГИП	Бускивадзе		Стадия Р · Лист 1 · Листов 2
Н.контр.	Барвакадзе		ТбилЗНИИЭП

Формат А3

Инв.№ подл. | Подп. и дата | Взам.инв.№

1962-14 95

Марка пространственного каркаса	Поз.	Марка арматурного изделия	Кол.	Масса, кг I шт.	Масса, кг Всего	Обозначение документа
КП222с	I	CI	I5	I,8	27,0	В. 2-I4
	2	C2	6	2,9	I7,4	В. 2-I4
	3	C9	4	0,7	2,8	В. 2-I4
	4	MHI	3	25,60	76,8	В. 2-I4
	5	Ø32AIII L = 720	6	4,54	27,21	Б.ч.
	6	ØI0AI L = 380	6	0,23	I,38	Б.ч.
	7	ØI2AI L = I30	I2	0,II	I,32	Б.ч.
	8	Ø8AI L = 500	4	0,20	0,80	Б.ч.
	9	Ø20AIII L = I0790	4	26,6	I06,4	Б.ч.
	I0	XMI	57	0,55	3I,35	В. 2-I4
				Итого:	292,49	
КП223с	I	CI	I5	I,8	27,0	В. 2-I4
	2	C2	6	2,9	I7,4	В. 2-I4
	3	C9	4	0,7	2,8	В. 2-I4
	4	MHI	3	25,60	76,8	В. 2-I4
	5	Ø32AIII L = 720	6	4,54	27,24	Б.ч.
	6	ØI0AI L = 380	6	0,23	I,38	Б.ч.
	7	ØI2AI L = I30	I2	0,II	I,32	Б.ч.
	8	Ø8AI L = 500	4	0,20	0,80	Б.ч.
	9	Ø25AIII L = I0790	4	4I,6	I66,4	Б.ч.
	I0	XMI	57	0,55	3I,35	В. 2-I4
				Итого	352,9	
КП224с	I	CI	I5	I,8	27,0	В. 2-I4
	2	C2	6	2,9	I7,4	В. 2-I4
	3	C9	4	0,7	2,8	В. 2-I4
	4	MHI	3	25,60	76,8	В. 2-I4
	5	Ø32AIII L = 720	6	4,54	27,24	Б.ч.
	6	ØI0AI L = 380	6	0,23	I,38	Б.ч.
	7	ØI2AI L = I30	I2	0,II	I,32	Б.ч.
	8	Ø8AI L = 500	4	0,20	0,00	Б.ч.
	9	Ø28AIII L = I0790	4	52,2	208,8	Б.ч.
	I0	XM2	57	0,55	3I,35	В. 2-I4
				Итого:	394,89	
КП225с	I	CI	I5	I,8	27,0	В. 2-I4
	2	C2	6	2,9	I7,4	В. 2-I4
	3	C9	4	0,7	2,8	В. 2-I4
	4	MHI	3	25,60	76,8	В. 2-I4
	5	Ø32AIII L = 720	6	4,54	27,24	Б.ч.
	6	ØI0AI L = 380	6	0,23	I,38	Б.ч.
	7	ØI2AI L = I30	I2	0,II	I,32	Б.ч.
	8	Ø8AI L = 500	4	0,20	0,80	Б.ч.
	9	Ø32AIII L = I0790	4	68,I	272,4	Б.ч.
	I0	XM2	57	0,55	3I,35	В. 2-I4
				Итого:	458,49	

Марка пространственного каркаса	Поз.	Марка арматурного изделия	Кол.	Масса, кг I шт.	Масса, кг Всего	Обозначение документа
КП226с	I	C2	2I	2,9	60,9	В. 2-I4
	2	C9	4	0,7	2,8	В. 2-I4
	3	MHI	3	25,60	76,8	В. 2-I4
	4	Ø36AIII L = 720	6	5,75	34,5	Б.ч.
	5	ØI0AI L = 380	6	0,23	I,38	Б.ч.
	6	Ø8AI L = 500	4	0,20	0,80	Б.ч.
	7	Ø36AIII L = I0790	4	86,2	344,8	Б.ч.
	8	XM3	57	0,88	50,I6	В. 2-I4
				Итого:	572,I4	
КП227с	I	C2	2I	2,9	60,9	В. 2-I4
	2	C9	4	0,7	2,8	В. 2-I4
	3	MHI	3	25,50	76,8	В. 2-I4
	4	Ø36AIII L = 720	6	5,75	34,5	Б.ч.
	5	ØI0AI L = 380	6	0,23	I,38	Б.ч.
	6	Ø8AI L = 500	4	0,20	0,80	Б.ч.
	7	Ø40AIII L = I0790	4	I06,0	424,0	Б.ч.
	8	XM3	57	0,88	50,I6	В. 2-I4
				Итого:	65I,32	
КП228с	I	C2	2I	2,9	60,9	В. 2-I4
	2	C9	4	0,7	2,8	В. 2-I4
	3	MHI	3	25,60	76,8	В. 2-I4
	4	Ø28AIII L = 720	6	3,48	20,88	Б.ч.
	5	Ø36AIII L = 720	6	5,75	34,5	Б.ч.
	6	ØI0AI L = 380	6	0,23	I,35	Б.ч.
	7	Ø8AI L = 500	4	0,20	0,80	Б.ч.
	8	Ø32AIII L = I0790	8	68,I	544,8	Б.ч.
	9	XM2	57	0,55	3I,35	В. 2-I4
				Итого:	774,2I	

Взам. инв. №

Подпись и дата

Инв. № подл.

Формат А3
1962-14 96

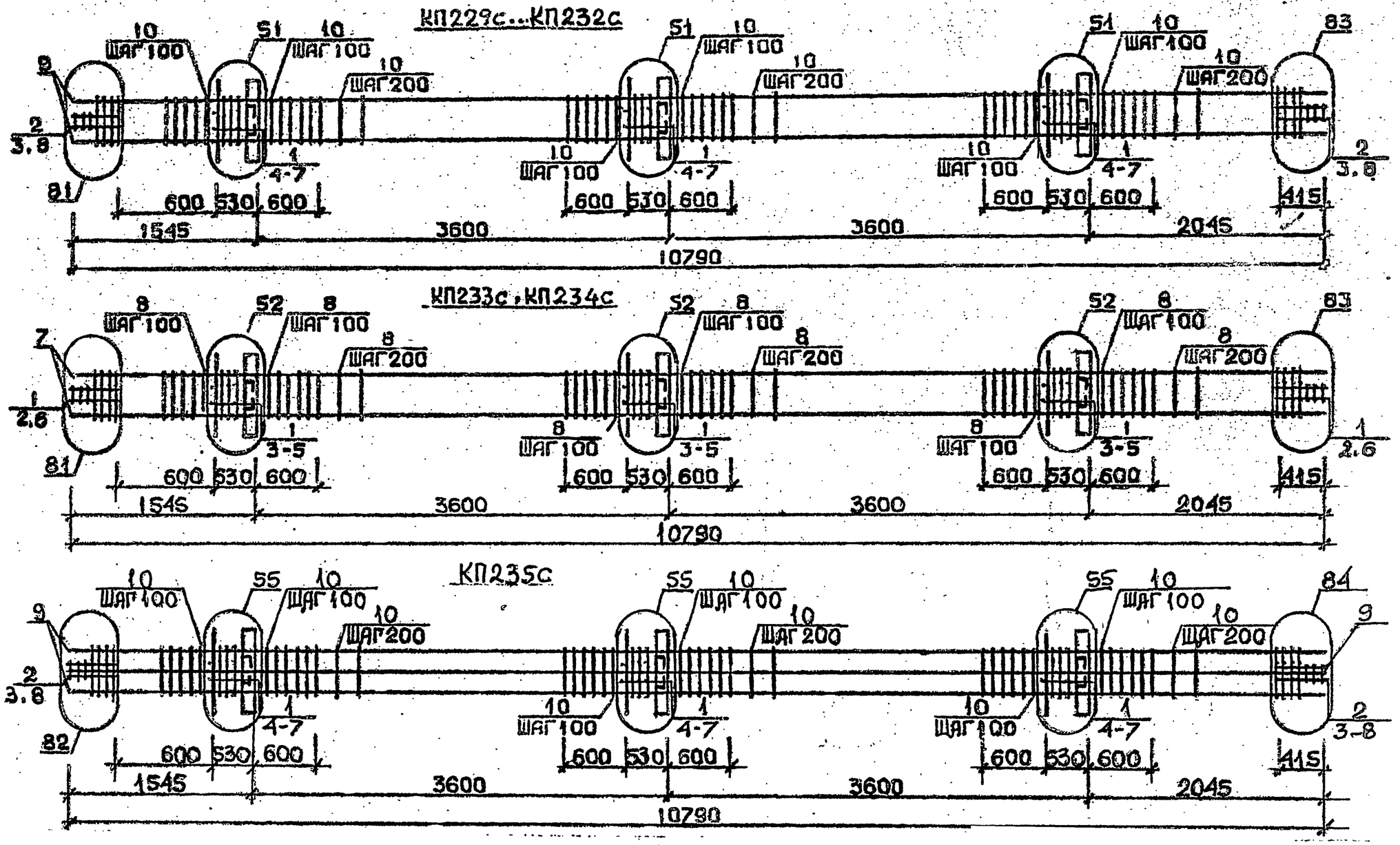

Арматура класса АI и АIII по ГОСТ 5781-82*
Детали см. I.020.I-2с/89 В.2-I3
Спецификацию см. лист 2

Разраб.	Мосесова		1.020.1-2с/89 2-4 К54
Пров.	Чкванава		
ГИП	Бускиндзе		
Н.контр.	Чкванава		Каркас пространственный К229с...КП235с

Стадия	Лист	Листов
Р	1	2

Тбилгзниизп

Формат А3

Инв. № подл. | Подп. и дата | Взам. инв. №

1962-14 97

Марка пространственного каркаса	Поз.	Марка арматурного изделия	Кол.	Масса, кг I шт.	Масса, кг Всего	Обозначение документа
КП229С	I	CI	I5	I,8	27,0	В. 2-I4
	2	C2	6	2,9	I7,4	В. 2-I4
	3	C9	4	0,7	2,8	В. 2-I4
	4	MH2	3	40,0	I20,0	В. 2-I4
	5	Ø32AIII L = 720	I2	4,54	54,48	Б.Ч.
	6	ØI0AI L = 380	I2	0,23	2,76	Б.Ч.
	7	ØI2AI L = I30	I2	0,II	I,32	Б.Ч.
	8	Ø8AI L = 500	4	0,20	0,80	Б.Ч.
	9	Ø20AIII L =I0790	4	26,6	I06,4	Б.Ч.
	I0	XMI	57	0,55	3I,35	В. 2-I4
				Итого:	364,3I	
КП230С	I	CI	I5	I,8	27,0	В. 2-I4
	2	C2	6	2,9	I7,4	В. 2-I4
	3	C9	4	0,7	2,8	В. 2-I4
	4	MH2	3	40,0	I20,0	В. 2-I4
	5	Ø32AIII L = 720	I2	4,54	54,48	Б.Ч.
	6	ØI0AI L = 380	I2	0,23	2,76	Б.Ч.
	7	ØI2AI L = I30	I2	0,II	I,32	Б.Ч.
	8	Ø8AI L = 500	4	0,20	0,80	Б.Ч.
	9	Ø25AIII L =I0790	4	4I,6	I66,4	Б.Ч.
	I0	XMI	57	0,55	3I,35	В. 2-I4
				Итого:	424,3I	
КП23IС	I	CI	I5	I,8	27,0	В. 2-I4
	2	C2	6	2,9	I7,4	В. 2-I4
	3	C9	4	0,7	2,8	В. 2-I4
	4	MH2	3	40,0	I20,0	В. 2-I4
	5	Ø32AIII L = 720	I2	4,54	54,48	Б.Ч.
	6	ØI0AI L = 380	I2	0,23	2,76	Б.Ч.
	7	ØI2AI L = I30	I2	0,II	I,32	Б.Ч.
	8	Ø8AI L = 500	4	0,20	0,80	Б.Ч.
	9	Ø28AIII L =I0790	4	52,2	208,8	Б.Ч.
	I0	XM2	57	0,55	3I,35	В. 2-I4
				Итого:	466,7I	
КП232С	I	CI	I5	I,8	27,0	В. 2-I4
	2	C2	6	2,9	I7,4	В. 2-I4
	3	C9	4	0,7	2,8	В. 2-I4
	4	MH2	3	40,0	I20,0	В. 2-I4
	5	Ø32AIII L = 720	I2	4,54	54,48	Б.Ч.
	6	ØI0AI L = 380	I2	0,23	2,76	Б.Ч.
	7	ØI2AI L = I30	I2	0,II	I,32	Б.Ч.
	8	Ø8AI L = 500	4	0,20	0,80	Б.Ч.
	9	Ø32AIII L =I0790	4	68,I	272,4	Б.Ч.
	I0	XM2	57	0,55	3I,35	В. 2-I4
				Итого:	530,3I	

Марка пространственного каркаса	Поз.	Марка арматурного изделия	Кол.	Масса, кг I шт.	Масса, кг Всего	Обозначение документа
КП233С	I	C2	2I	2,9	60,9	В. 2-I4
	2	C9	4	0,7	2,8	В. 2-I4
	3	MH2	3	40,0	I20,0	В. 2-I4
	4	Ø36AI L = 720	I2	5,75	69,0	Б.Ч.
	5	ØI0AI L = 380	I2	0,23	2,76	Б.Ч.
	6	Ø8AI L = 500	4	0,20	0,80	Б.Ч.
	7	Ø36AIII L =I0790	4	86,2	344,8	Б.Ч.
	8	XM3	57	0,88	50,I6	В. 2-I4
				Итого:	65I,22	
КП234С	I	C2	2I	2,9	60,9	В. 2-I4
	2	C9	4	0,7	2,8	В. 2-I4
	3	MH2	3	40,0	I20,0	В. 2-I4
	4	Ø36AIII L = 720	I2	5,75	69,0	Б.Ч.
	5	ØI0AI L = 380	I2	0,23	2,76	Б.Ч.
	6	Ø8AI L = 500	4	0,20	0,80	Б.Ч.
	7	Ø40AIII L =I0790	4	I06,0	424,0	Б.Ч.
	8	XM3	57	0,88	50,I6	В. 2-I4
				Итого:	730,42	
КП235С	I	CI	I5	I,8	27,0	В. 2-I4
	2	C2	6	2,9	I7,4	В. 2-I4
	3	C9	4	0,7	2,8	В. 2-I4
	4	MH2	3	40,0	I20,0	В. 2-I4
	5	Ø28AIII L = 720	6	3,48	20,88	Б.Ч.
	6	Ø36AIII L = 720	I2	5,75	69,0	Б.Ч.
	7	ØI0AI L = 380	I2	0,23	2,76	Б.Ч.
	8	Ø8AI L = 500	4	0,20	0,80	Б.Ч.
	9	Ø32AIII L =I0790	8	68,I	544,8	Б.Ч.
	I0	XM2	57	0,55	3I,35	В. 2-I4
				Итого:	836,79	

Инв. № подл. | Подпись и дата | Взам. инв. №

Формат А3

1962-14 98

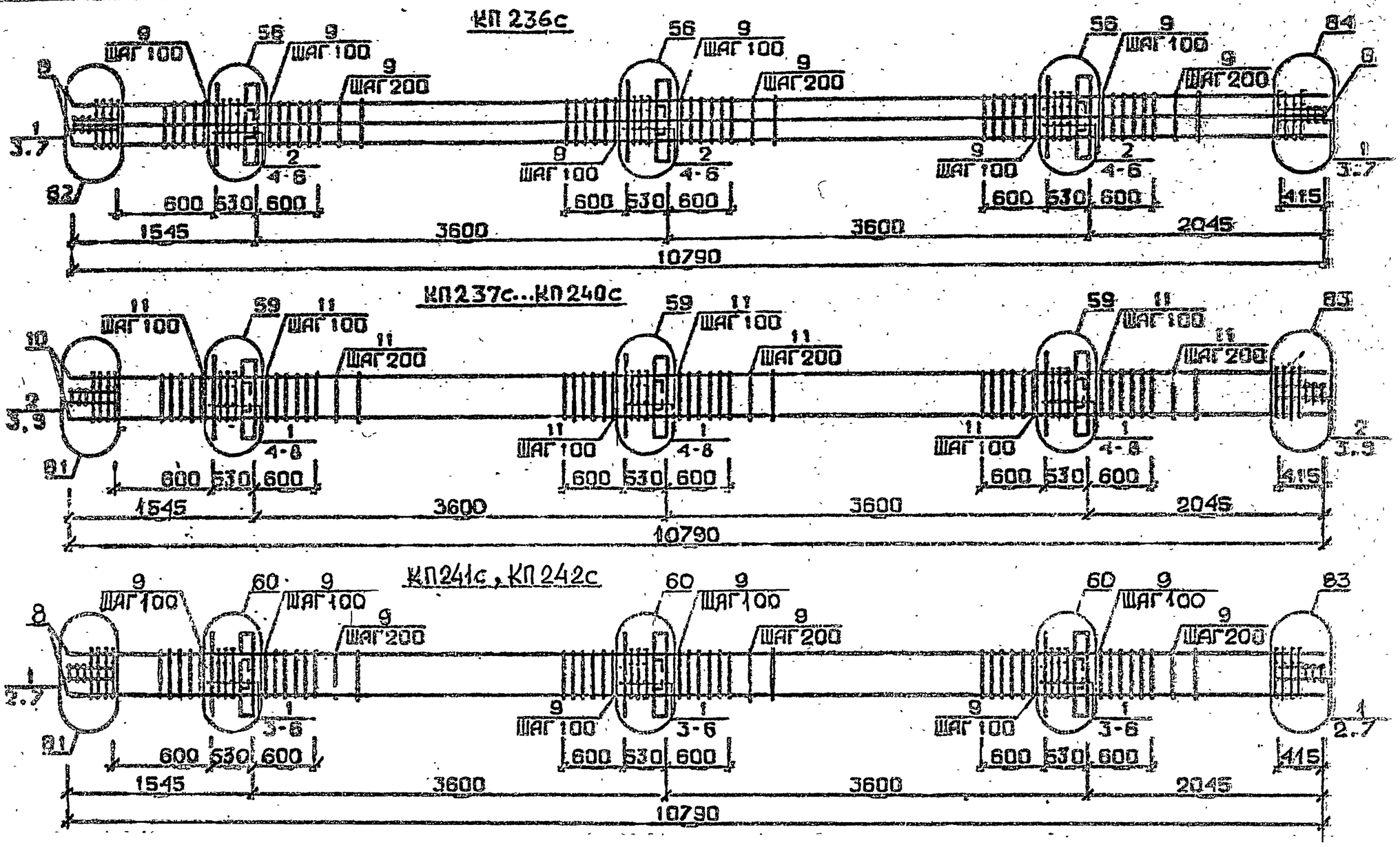

Арматура класса АI и АIII по ГОСТ 5781-82*
Детали см. I.020.I-2с/89 В.2-I3
Спецификации см. лист 2

Разраб.	Чх Цветаадзе		1.020.1-2с/89 2-4 К55
Проверка	Барб Каадзе		
ГИП	Бусиквадзе		
Н. контр.	Барбакадзе		

Каркас пространственный КП236с...КП242с

Стадия	Лист	Листов
Р	1	2

ТбилЗНИИЭП

Инв. № подл. | Подп. и дата | Взам. инв. №

Марка пространственного каркаса	Поз.	Марка арматурного изделия	Кол.	Масса, кг 1 шт.	Масса, кг Всего	Обозначение документа
КП236с	I	С2	6	2,9	I7,4	I. 2-I4
	2	С3	I5	4,2	63,0	В. 2-I4
	3	С9	4	0,7	2,8	В. 2-I4
	4	МН2	3	40,0	I20,0	В. 2-I4
	5	Ø36АШ L = 720	I8	5,75	I03,5	Б.Ч.
	6	ØI0АI L = 380	I2	0,23	2,76	Б.Ч.
	7	Ø8АI L = 500	4	0,20	0,80	Б.Ч.
	8	Ø36АШ L = I0790	8	80,2	689,6	Б.Ч.
	9	ХМ3	57	0,88	50,I6	В. 2-I4
				Итого:	I050,02	
КП237с	I	С1	I5	I,3	27,0	В. 2-I4
	2	С2	6	2,9	I7,4	В. 2-I4
	3	С9	4	0,7	2,8	В. 2-I4
	4	МН3	3	32,8	98,4	В. 2-I4
	5	МН7	3	9,7	29,I	В. 2-I4
	6	Ø32АШ L = 720	6	4,54	27,24	Б.Ч.
	7	ØI0АI L = 380	6	0,23	I,38	Б.Ч.
	8	ØI2АI L = I30	4	0,II	0,44	Б.Ч.
	9	Ø8АI L = 500	4	0,20	0,80	Б.Ч.
	I0	Ø20АШ L = I0790	4	26,6	I06,4	Б.Ч.
	II	ХМI	57	0,55	3I,35	В. 2-I4
				Итого:	342,3I	
КП238с	I	С1	I5	I,8	27,0	В. 2-I4
	2	С2	6	2,9	I7,4	В. 2-I4
	3	С9	4	0,7	2,8	В. 2-I4
	4	МН3	3	32,8	98,4	В. 2-I4
	5	МН7	3	9,7	29,I	В. 2-I4
	6	Ø32АШ L = 720	6	4,54	27,24	Б.Ч.
	7	ØI0АI L = 380	6	0,23	I,38	Б.Ч.
	8	ØI2АI L = I30	I2	0,II	I,32	Б.Ч.
	9	Ø8АI L = 500	4	0,20	0,80	Б.Ч.
	I0	Ø25АШ L = I0790	4	4I,6	I66,4	Б.Ч.
	II	ХМI	57	0,55	3I,35	В. 2-I4
				Итого:	403,I9	
КП239с	I	С1	I5	I,8	27,0	В. 2-I4
	2	С2	6	2,9	I7,4	В. 2-I4
	3	С9	4	0,7	2,8	В. 2-I4
	4	МН3	3	32,8	98,4	В. 2-I4
	5	МН7	3	9,7	29,I	В. 2-I4
	6	Ø32АШ L = 720	6	4,54	27,24	Б.Ч.
	7	ØI0АI L = 380	6	0,23	I,38	Б.Ч.
	8	ØI2АI L = I30	I2	0,II	I,32	Б.Ч.
	9	Ø8АI L = 500	4	0,20	0,80	Б.Ч.
	I0	Ø28АШ L = I0790	4	52,2	208,8	Б.Ч.
	II	ХМ2	57	0,55	3I,35	В. 2-I4
				Итого:	445,59	

Марка пространственного каркаса	Поз.	Марка арматурного изделия	Кол.	Масса, кг I шт.	Масса, кг Всего	Обозначение документа
КП240с	I	С1	I5	I,8	27,0	В. 2-I4
	2	С2	6	2,9	I7,4	В. 2-I4
	3	С9	4	0,7	2,8	В. 2-I4
	4	МН3	3	32,8	98,4	В. 2-I4
	5	МН7	3	9,7	29,I	В. 2-I4
	6	Ø32АШ L = 720	6	4,54	27,24	Б.Ч.
	7	ØI0АI L = 380	6	0,23	I,38	Б.Ч.
	8	ØI2АI L = I30	I2	0,II	I,32	Б.Ч.
	9	Ø8АI L = 500	4	0,20	0,80	Б.Ч.
	I0	Ø32АШ L = I0790	4	68,I	272,4	Б.Ч.
	II	ХМ2	57	0,55	3I,35	В. 2-I4
				Итого:	509,I9	
КП24Iс	I	С2	2I	2,9	60,9	В. 2-I4
	2	С9	4	0,7	2,8	В. 2-I4
	3	МН3	3	32,8	98,4	В. 2-I4
	4	МН8	3	II,9	35,7	В. 2-I4
	5	Ø36АШ L = 720	6	5,75	34,5	Б.Ч.
	6	ØI0АI L = 380	6	0,23	I,38	Б.Ч.
	7	Ø8АI L = 500	4	0,20	0,80	Б.Ч.
	8	Ø36АШ L = I0790	4	86,2	344,8	Б.Ч.
	9	ХМ3	57	0,88	50,I6	В. 2-I4
				Итого:	629,44	
КП242с	I	С2	2I	2,9	60,0	В. 2-I4
	2	С9	4	0,7	2,8	В. 2-I4
	3	МН3	3	32,8	98,4	В. 2-I4
	4	МН8	3	II,9	35,7	В. 2-I4
	5	Ø36АШ L = 720	6	5,75	34,5	Б.Ч.
	6	ØI0АI L = 380	6	0,23	I,38	Б.Ч.
	7	Ø8АI L = 500	4	0,20	0,80	Б.Ч.
	8	Ø40АШ L = I0790	4	I06,0	424,0	Б.Ч.
	9	ХМ3	57	0,88	50,I6	В. 2-I4
				Итого:	708,64	

Инв. № подл. | Подпись и дата | Взам. инв. №

1962-14 100 Формат А3

КП243с

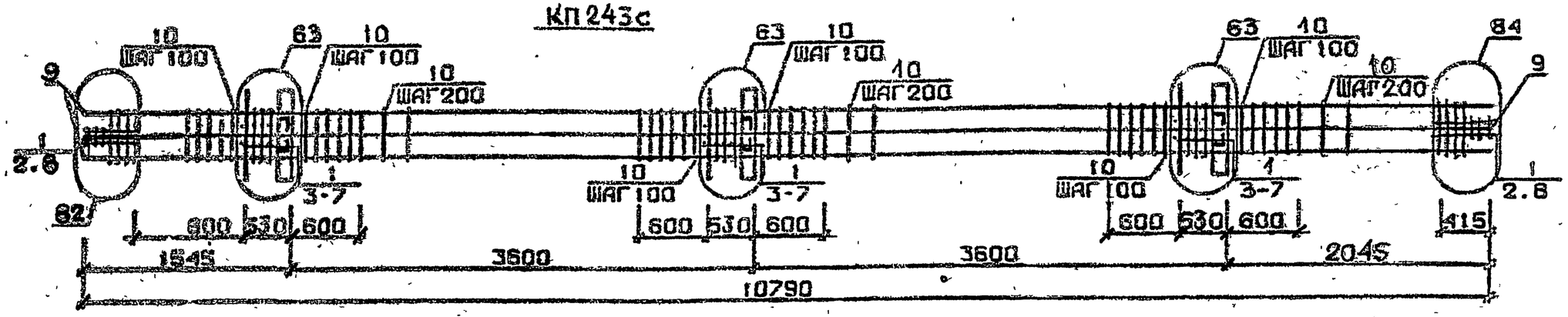

КП244с...КП247с

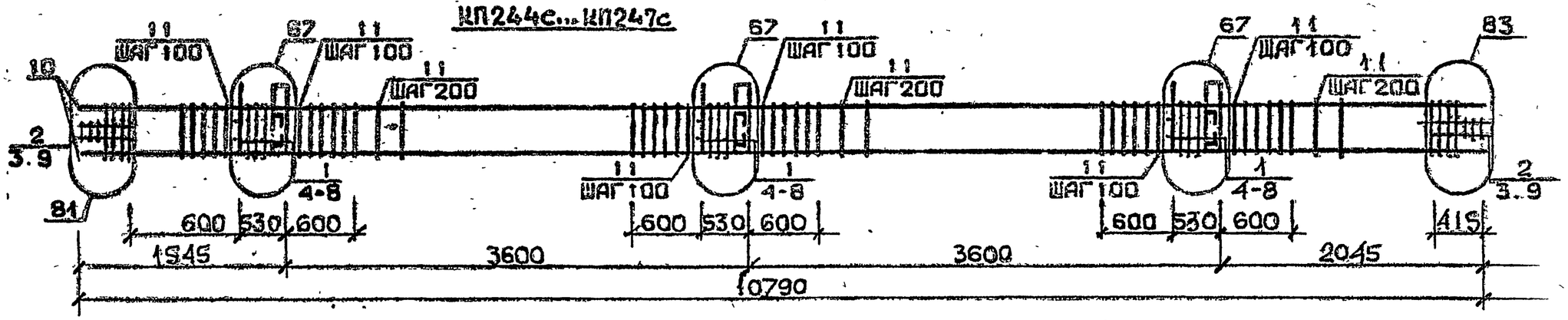

КП248с; КП249с

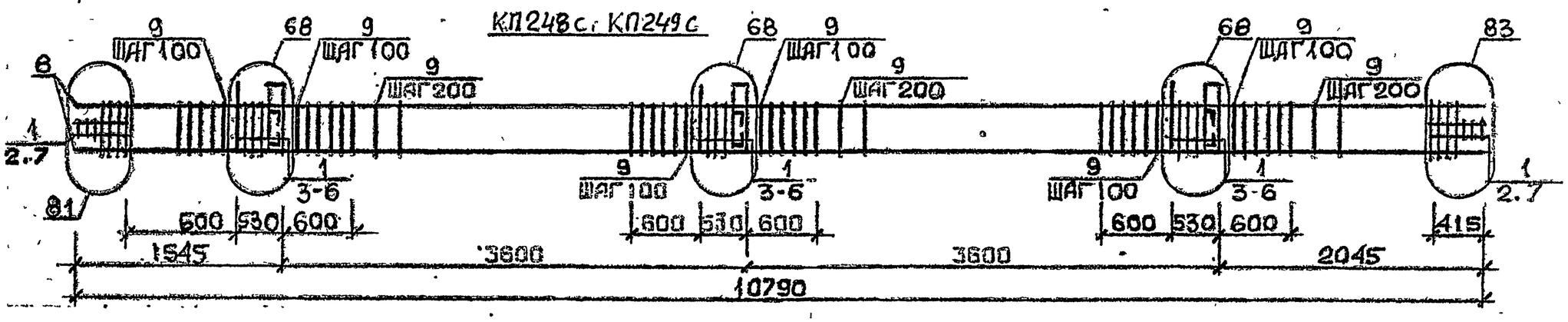

Арматура классов АI и АII по ГОСТ 5781-82*
Детали см. I.020.I-2с/89 В.2-13
Спецификацию см. лист 3

Разраб.	Пилкветадзе		1.020.1-2с/89 2-4 К56
Проверил	Барбакадзе		
ГИП	Бусквадзе		Каркас пространственный КП243с...КП249с
Н.контр.	Барбакадзе		Стадия Р · Лист 1 · Листов 2 · ТбилЗНИИЭП

Инв.№ подл. | Подпись и дата | Взам.инв.№

1962-14 101

Формат А3

Марка пространственного каркаса	Поз.	Марка арматурного изделия		Кол.	Масса, кг I шт.	Масса, кг Всего	Обозначение документа
КП243с	I	С2		2I	2,9	60,9	В. 2-I4
	2	С9		4	0,7	2,8	В. 2-I4
	3	МН3		3	32,8	98,4	В. 2-I4
	4	МН8		3	II,9	35,7	В. 2-I4
	5	Ø28АШ	L = 720	6	3,48	20,88	Б.Ч.
	6	Ø36АШ	L = 720	6	5,75	34,5	Б.Ч.
	7	ØI0АI	L = 720	6	0,23	I,38	Б.Ч.
	8	Ø8АI	L = 500	4	0,20	0,80	Б.Ч.
	9	Ø32АШ	L =I0790	8	68,I	544,8	Б.Ч.
	I0	ХМ2		57	0,55	3I,35	В. 2-I4
					Итого:	83I,5I	
КП244с	I	СI		I5	I,8	27,0	В. 2-I4
	2	С2		6	2,9	I7,4	В. 2-I4
	3	С9		4	0,7	2,8	В. 2-I4
	4	МН4		3	34,8	I04,4	В. 2-I4
	5	МН7		3	9,7	29,I	В. 2-I4
	6	Ø32АШ	L = 720	6	4,54	27,24	Б.Ч.
	7	ØI0АI	L = 380	6	0,23	I,38	Б.Ч.
	8	ØI2АI	L = I30	I2	0,II	I,32	Б.Ч.
	9	Ø8АI	L = 500	4	0,20	0,80	Б.Ч.
	I0	Ø20АШ	L =I0790	4	26,6	I06,4	Б.Ч.
	II	ХМI		57	0,55	3I,35	В. 2-I4
					Итого:	349,I9	
КП245с	I	СI		I5	I,8	27,0	В. 2-I4
	2	С2		6	2,9	I7,4	В. 2-I4
	3	С9		4	0,7	2,8	В. 2-I4
	4	МН4		3	34,8	I04,4	В. 2-I4
	5	МН7		3	9,7	29,I	В. 2-I4
	6	Ø32АШ	L = 720	6	4,54	27,24	Б.Ч.
	7	ØI0АI	L = 380	6	0,23	I,38	Б.Ч.
	8	ØI2АI	L = I30	I2	0,II	I,32	Б.Ч.
	9	Ø8АI	L = 500	4	0,20	0,80	Б.Ч.
	I0	Ø25АШ	L =I0790	4	4I,6	I66,4	Б.Ч.
	II	ХМI		57	0,55	3I,35	В. 2-I4
					Итого:	409,I9	
КП246с	I	СI		I5	I,8	27,0	В. 2-I4
	2	С2		6	2,9	I7,4	В. 2-I4
	3	С9		4	0,7	2,8	В. 2-I4
	4	МН4		3	34,8	I04,4	В. 2-I4
	5	МН7		3	9,7	29,I	В. 2-I4
	6	Ø32АШ	L = 720	6	4,54	27,24	Б.Ч.
	7	ØI0АI	L = 380	6	0,23	I,38	Б.Ч.
	8	ØI2АI	L = I30	I2	0,II	I,32	Б.Ч.
	9	Ø8АI	L = 500	4	0,20	0,80	Б.Ч.
	I0	Ø28АШ	L =I0790	4	52,2	209,6	Б.Ч.
	II	ХМ2		57	0,55	3I,35	В. 2-I4
					Итого:	452,39	

Марка пространственного каркаса	Поз.	Марка арматурного изделия		Кол.	Масса, кг I шт.	Масса, кг Всего	Обозначение документа
КП247с	I	СI		I5	I,8	27,0	В. 2-I4
	2	С2		6	2,9	I7,4	В. 2-I4
	3	С9		4	0,7	2,8	В. 2-I4
	4	МН4		3	34,8	I04,4	В. 2-I4
	5	МН7		3	9,7	29,I	В. 2-I4
	6	Ø32АШ	L = 720	6	4,54	27,24	Б.Ч.
	7	ØI0АI	L = 380	6	0,23	I,38	Б.Ч.
	8	ØI2АI	L = I30	I2	0,II	I,32	Б.Ч.
	9	Ø8АI	L = 500	4	0,20	0,80	Б.Ч.
	I0	Ø32АШ	L =I0790	4	68,I	272,4	Б.Ч.
	II	ХМ2		57	0,55	3I,35	В. 2-I4
					Итого:	5I5,I9	
КП248с	I	С2		2I	2,9	60,9	В. 2-I4
	2	С9		4	0,7	2,8	В. 2-I4
	3	МН4		3	34,8	I04,4	В. 2-I4
	4	МН8		3	II,9	35,7	В. 2-I4
	5	Ø36АШ	L = 720	6	5,75	34,5	Б.Ч.
	6	ØI0АI	L = 380	6	0,23	I,38	Б.Ч.
	7	Ø8АI	L = 500	4	0,20	0,80	Б.Ч.
	8	Ø36АШ	L =I0790	4	86,2	344,8	Б.Ч.
	9	ХМ3		57	0,88	50,I6	В. 2-I4
					Итого:	635,44	
КП249с	I	С2		2I	2,9	60,9	В. 2-I4
	2	С9		4	0,7	2,8	В. 2-I4
	3	МН4		3	34,8	I04,4	В. 2-I4
	4	МН8		3	II,9	35,7	В. 2-I4
	5	Ø36АШ	L = 720	6	5,75	34,5	Б.Ч.
	6	ØI0АI	L = 380	6	0,23	I,38	Б.Ч.
	7	Ø8АI	L = 500	4	0,20	0,80	Б.Ч.
	8	Ø40АШ	L =I0790	4	I06,0	424,0	Б.Ч.
	9	ХМ3		57	0,88	50,I6	В. 2-I4
					Итого:	7I4,64	

Инв. № подл. | Подпись и дата | Взам. инв. №

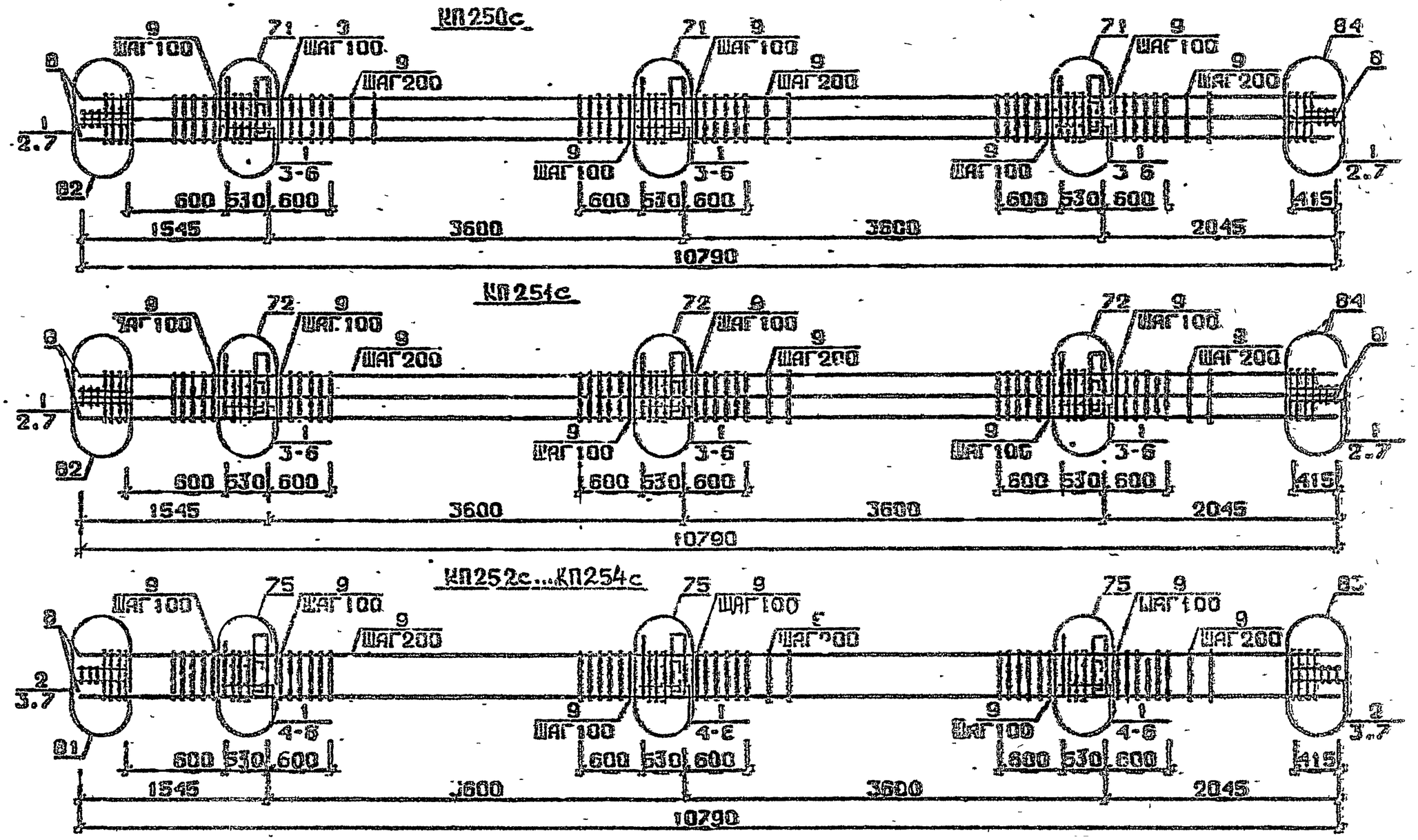

Арматура класса АI и АIII по ГОСТ 5781-82*
Детали см. I.020.I-2с/89 В.2-13
Спецификацию см. лист 3

Разраб.	Цинцадзе		1.020.1-2с/89 2-4 К57
Проверил	Барбакадзе		
ГИП	Бусковадзе		Каркас пространственный КП250с...КП254с
Н.контр.	Барбакадзе		Стадия Р · Лист 1 · Листов 2 · ТбилЗНИИЭП

Инв.№подл. | Подп. и дата | Взам.инв.№

Формат А3

1962-14 103

Марка пространственного каркаса	Поз.	Марка арматурного изделия	Кол.	Масса, кг I шт.	Масса, кг Всего	Обозначение документа
КП250с	I	C2	2I	2,9	60,9	В. 2-I4
	2	C9	4	0,7	2,8	В. 2-I4
	3	МН4	3	34,8	I04,4	В. 2-I4
	4	МН9	3	I7,3	5I,9	В. 2-I4
	5	Ø32АШ L = 720	6	4,54	27,24	Б.Ч.
	6	ØI0AI L = 380	6	0,23	I,38	Б.Ч.
	7	Ø8AI L = 500	4	0,20	0,80	Б.Ч.
	8	Ø32АШ L =I0790	8	68,I	544,8	Б.Ч.
	9	ХМ2	57	0,55	3I,35	В. 2-I4
				Итого:	825,57	
КП25Iс	I	C2	2I	2,9	60,9	В. 2-I4
	2	C9	4	0,7	2,8	В. 2-I4
	3	МН4	3	34,8	I04,4	В. 2-I4
	4	МНI0	3	20,8	62,4	В. 2-I4
	5	Ø36АШ L = 720	6	5,75	34,5	Б.Ч.
	6	ØI0AI L = 380	6	0,23	I,38	Б.Ч.
	7	Ø8AI L = 500	4	0,20	0,80	Б.Ч.
	8	Ø36АШ L = I0790	8	86,2	689,6	Б.Ч.
	9	ХМ3	57	0,88	50,I6	В. 2-I4
				Итого:	I006,94	
КП252с	I	CI	I5	I,8	27,0	В. 2-I4
	2	C2	6	2,9	I7,4	В. 2-I4
	3	C9	4	0,7	2,8	В. 2-I4
	4	МН5	3	27,6	82,8	В. 2-I4
	5	МН7	6	9,7	58,2	В. 2-I4
	6	ØI2AI L = I30	I2	0,II	I,32	Б.Ч.
	7	Ø8AI L = 500	4	0,20	0,80	Б.Ч.
	8	Ø20AI L =I0790	4	26,6	I06,4	Б.Ч.
	9	ХМI	57	0,55	3I,35	В. 2-I4
				Итого:	328,07	

Марка пространственного каркаса	Поз.	Марка арматурного изделия	Кол.	Масса, кг I шт.	Масса, кг Всего	Обозначение документа
КП253с	I	CI	I5	I,8	27,0	В. 2-I4
	2	C2	6	2,9	I7,4	В. 2-I4
	3	C9	4	0,7	2,8	В. 2-I4
	4	МН5	3	27,6	82,8	В. 2-I4
	5	МН7	6	9,7	58,2	В. 2-I4
	6	ØI2AI L = I30	I2	0,II	I,32	Б.Ч.
	7	Ø8AI L = 500	4	0,20	0,80	Б.Ч.
	8	Ø28АШ L =I0790	4	52,2	208,8	Б.Ч.
	9	ХМ2	57	0,55	3I,35	В. 2-I4
				Итого:	430,47	
КП254с	I	CI	I5	I,8	27,0	В. 2-I4
	2	C2	6	2,9	I7,4	В. 2-I4
	3	C9	4	0,7	2,8	В. 2-I4
	4	МН5	3	27,6	82,8	Б.Ч.
	5	МН7	6	9,7	58,2	В. 2-I4
	6	ØI2AI L = I30	I2	0,II	I,32	Б.Ч.
	7	Ø8AI L = 500	4	0,20	0,80	Б.Ч.
	8	Ø32АШ L =I0790	4	68,I	272,4	Б.Ч.
	9	ХМ2	57	0,55	3I,35	В. 2-I4
				Итого:	494,07	

Инв. № подл. | Подпись и дата | Взам. инв. №

КП255с, КП256с

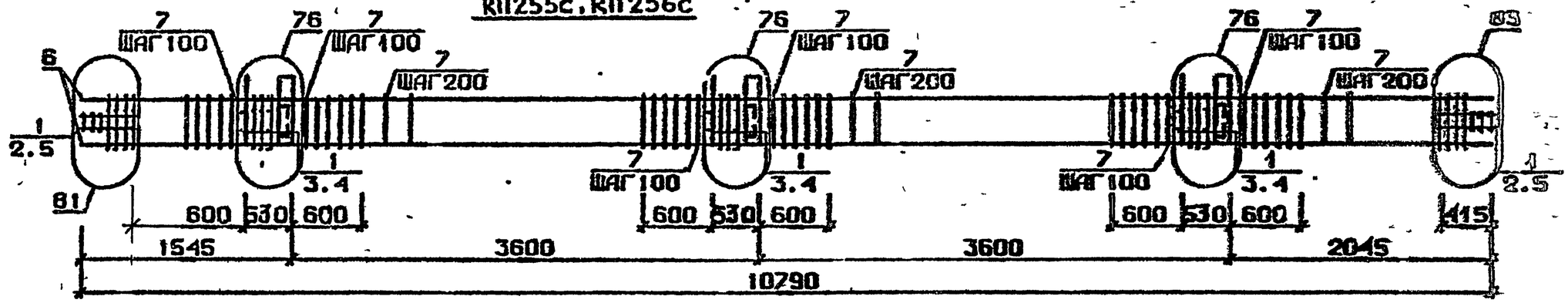

КП257с

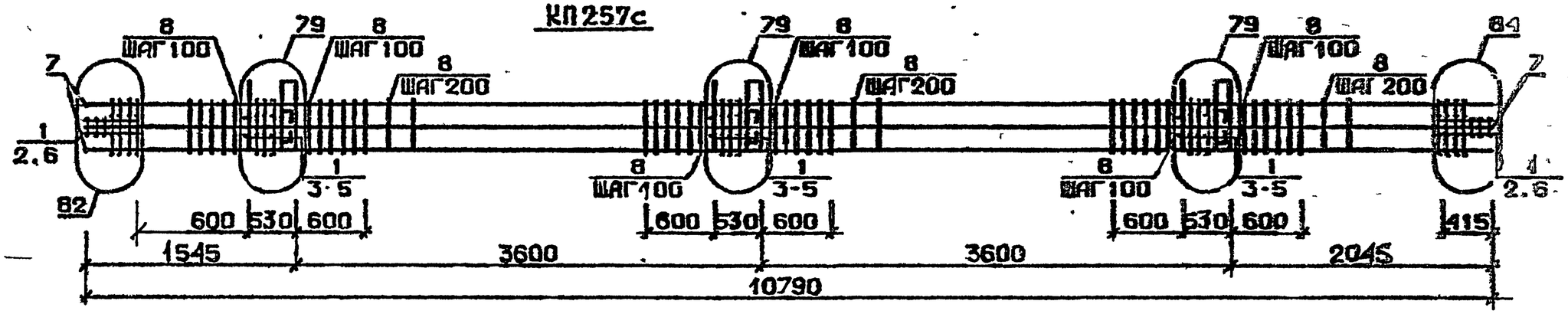

КП258с

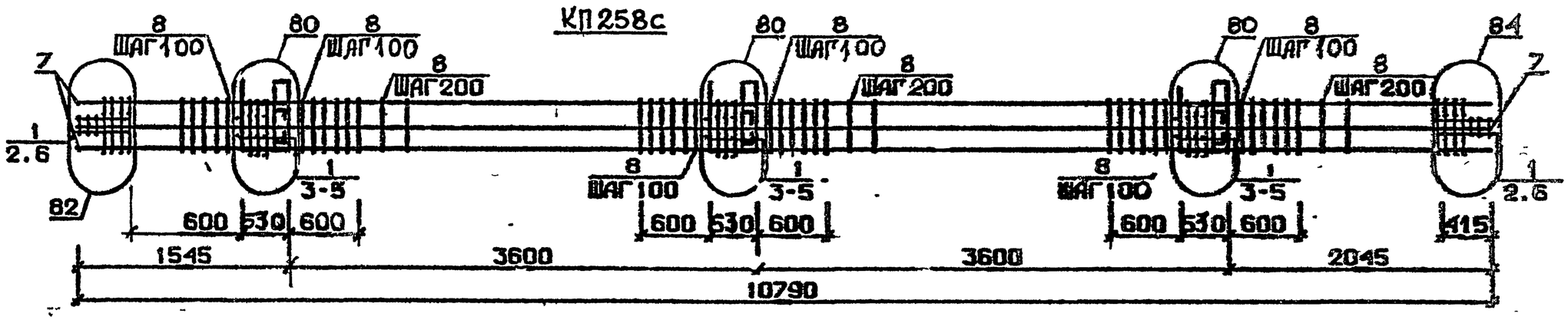

Арматура класса AI и AIII по ГОСТ 5781-82*
Детали см. I.020.I-2с/89 В.2-I3
Спецификацию см. лист 2

Разраб.	Чинкветадзе		
Проверил	Барбакадзе		
ГИП	Бусиашвили		
Н.контр.	Барбакадзе		

1.020.1-2с/89 2-4 К58

Каркас пространственный КП255с...КП258с

Стадия	Лист	Листов
Р	1	2

ТбилЗНИИЭП

ИНВ.№ПОДЛ. | ПОДП. И ДАТА | ВЗАМ.ИНВ.№

ФОРМАТ А3

1962-14 105

Марка пространственного каркаса	Поз.	Марка арматурного изделия	Кол.	Масса, кг I шт.	Масса, кг Всего	Обозначение документа
КП255с	I	С2	2I	2,9	60,9	В. 2-I4
	2	С9	4	0,7	2,8	В. 2-I4
	3	МН5	3	27,6	82,8	В. 2-I4
	4	МН8	6	II,9	7I,4	В. 2-I4
	5	Ø8AI L = 500	4	0,20	0,80	Б.Ч.
	6	Ø36AIII L = I0790	4	86,2	344,8	Б.Ч.
	7	ХМ3	57	0,88	50,I6	В. 2-I4
				Итого:	6I3,66	
КП256с	I	С2	2I	2,9	60,9	В. 2-I4
	2	С9	4	0,7	2,8	В. 2-I4
	3	МН5	3	27,6	82,8	В. 2-I4
	4	МН8	6	II,9	7I,4	В. 2-I4
	5	Ø8AI L = 500	4	0,20	0,80	Б.Ч.
	6	Ø40AIII L =I0790	4	I06,0	424,0	Б.Ч.
	7	ХМ3	57	0,88	50,I6	В. 2-I4
				Итого:	692,86	
КП257с	I	С2	2I	2,9	60,9	В. 2-I4
	2	С9	4	0,7	2,8	В. 2-I4
	3	МН5	3	27,6	82,8	В. 2-I4
	4	МН8	3	II,9	35,7	В. 2-I4
	5	МН9	3	I7,3	5I,9	В. 2-I4
	6	Ø8AI L = 500	4	0,20	0,80	Б.Ч.
	7	Ø32AIII L = I0790	8	68,I	544,8	Б.Ч.
	8	ХМ2	57	0,55	3I,35	В. 2-I4
				Итого:	8II,05	

Марка пространственного каркаса	Поз.	Марка арматурного изделия	Кол.	Масса, кг I шт.	Масса, кг Всего	Обозначение документа
КП258с	I	С2	2I	2,9	60,9	В. 2-I4
	2	С9	4	0,7	2,8	В. 2-I4
	3	МН5	3	27,6	82,8	В. 2-I4
	4	МН8	3	II,9	35,7	В. 2-I4
	5	МН10	3	20,8	62,4	В. 2-I4
	6	Ø8AI L = 500	4	0,20	0,80	Б.Ч.
	7	Ø36AIII L =I0790	8	86,2	689,6	Б.Ч.
	8	ХМ3	57	0,88	50,I6	В. 2-I4
				Итого:	985,I6	

Инв. № подл. | Подпись и дата | Взам. инв. №

Формат А3

1962-14 106

КП252сн...КП254сн

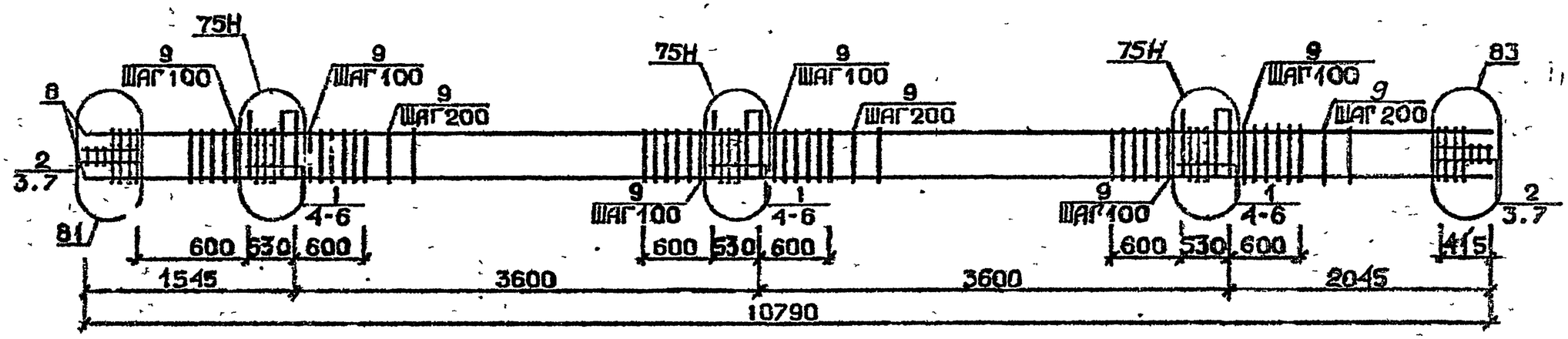

КП255сн, КП256сн

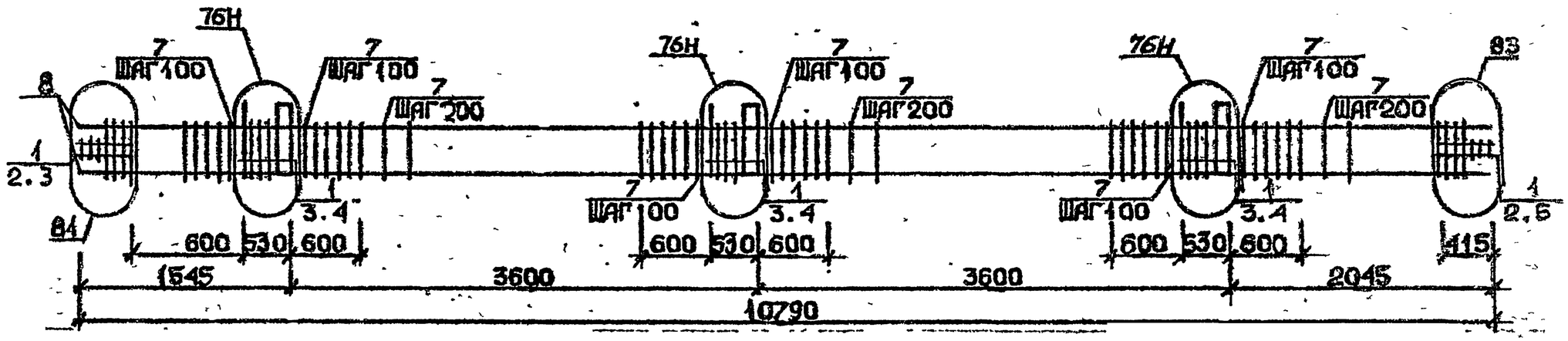

Арматура класса AI и AIII по ГОСТ 5781-82*
Детали см. I.020.I-2с/89.В.2-I3
Спецификацию см. лист 2

Разраб.	Чанкветадзе		I.020I-2с/89 2-4 К59
Проверил	Барбакадзе		Каркас пространственный КП250сн...КП256сн
ГИП	Бурчиладзе		Стадия Р · Лист 1 · Листов 2
Н.контр.	Барбакадзе		ТбилЗНИИЭП

Инв.№подл. | Подп. и дата | Взам.инв.№

I.020.I-2с/89 В.2-4 ч.I

ФОРМАТ А3

1962-14 107

Марка пространственного каркаса	Поз.	Марка арматурного изделия	Кол.	Масса, кг I шт.	Масса, кг Всего	Обозначение документа
КП252сн	I	CI	I5	I,8	27,0	В. 2-I4
	2	C2	6	2,9	I7,4	В. 2-I4
	3	C9	4	0,7	2,8	В. 2-I4
	4	MH5в	3	27,6	82,8	В. 2-I4
	5	MH7	6	9,7	58,2	В. 2-I4
	6	ØI2AI L = I30	I2	0,II	I,32	Б.Ч.
	7	Ø8AI L = 500	4	0,20	0,80	Б.Ч.
	8	Ø20AIII L =I0790	4	26,6	I06,4	Б.Ч.
	9	XMI	57	0,55	3I,35	В. 2-I4
				Итого:	228,07	
КП253сн	I	CI	I5	I,8	27,0	В. 2-I4
	2	C2	6	2,9	I7,4	В. 2-I4
	3	C9	4	0,7	2,8	В. 2-I4
	4	MH5в	3	27,6	82,8	В. 2-I4
	5	MH7	6	9,7	58,2	В. 2-I4
	6	ØI2AI L = I30	I2	0,II	I,32	Б.Ч.
	7	Ø8AI L = 500	4	0,20	0,80	Б.Ч.
	8	Ø28AIII L =I0790	4	52,2	208,8	Б.Ч.
	9	XM2	57	0,55	3I,35	В. 2-I4
				Итого:	430,47	
КП254сн	I	CI	I5	I,8	27,0	В. 2-I4
	2	C2	6	2,9	I7,4	В. 2-I4
	3	C9	4	0,7	2,8	В. 2-I4
	4	MH5в	3	27,6	82,8	В. 2-I4
	5	MH7	6	9,7	58,2	В. 2-I4
	6	ØI2AI L = I30	I2	0,II	I,32	Б.Ч.
	7	Ø8AI L = 500	4	0,20	0,80	Б.Ч.
	8	Ø32AIII L = I0790	4	68,I	272,4	Б.Ч.
	9	XM2	57	0,55	3I,35	В. 2-I4
				Итого:	494,07	

Марка пространственного каркаса	Поз.	Марка арматурного изделия	Кол.	Масса, кг I шт.	Масса, кг Всего	Обозначение документа
КП255сн	I	C2	2I	2,9	60,9	В. 2-I4
	2	C9	4	0,7	2,8	В. 2-I4
	3	MH5в	3	27,6	82,8	В. 2-I4
	4	MH8	6	II,9	7I,4	В. 2-I4
	5	Ø8AI L = 500	4	0,20	0,80	Б.Ч.
	6	Ø36AIII L =I0790	4	86,2	344,8	Б.Ч.
	7	XM3	57	0,88	50,I6	В. 2-I4
				Итого:	6I3,66	
КП256сн	I	C2	2I	2,9	60,9	В. 2-I4
	2	C9	4	0,7	2,8	В. 2-I4
	3	MH5в	3	27,6	82,8	В. 2-I4
	4	MH8	6	II,9	7I,4	В. 2-I4
	5	Ø8AI L = 500	4	0,20	0,80	Б.Ч.
	6	Ø40AIII L = I0790	4	I06,0	424,0	Б.Ч.
	7	XM3	57	0,88	50,I6	В. 2-I4
				Итого:	692 86	

I.020.I-2с/89 В. 2-4 ч.I

Инв. № подл. | Подпись и дата | Взам. инв. №

КП257сн

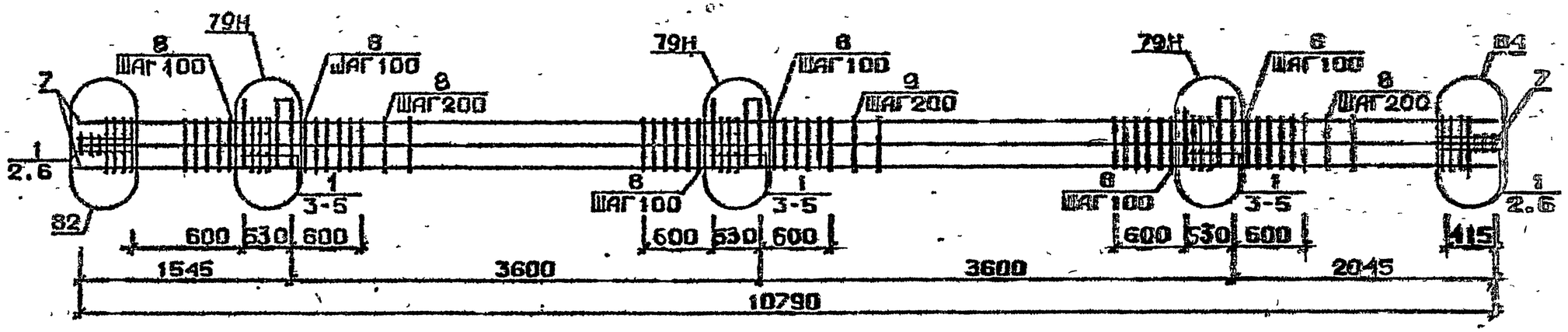

КП258сн

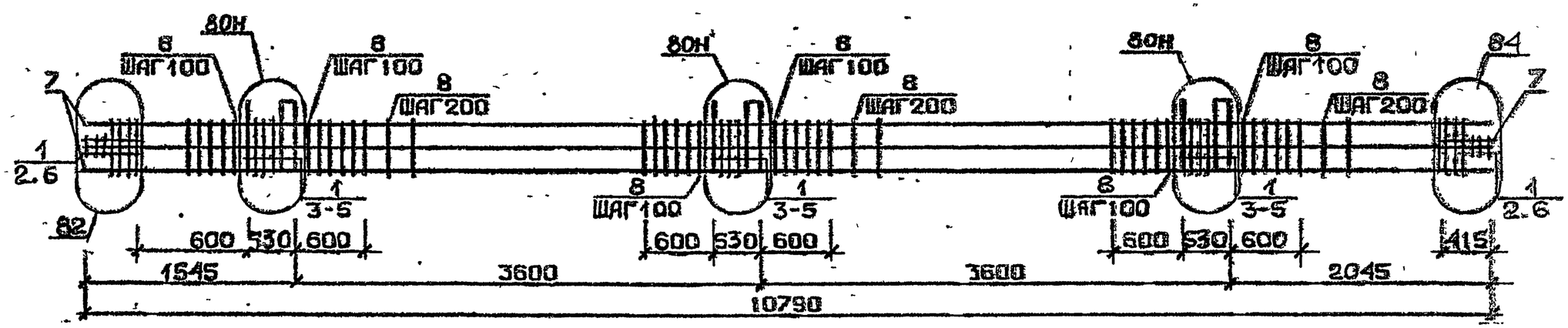

Арматура классов AI и AIII по ГОСТ 5781-82*.
Детали см. I.020.I-2с/89 В.2-I3
Спецификацию см.лист 2

Разраб.	Моисеева		I.020.I-2с/89 2-4 УС0
Проверил	Чкванава		
ГИП	Бускивадзе		Каркас пространственный КП257сн, КП258сн
Н.контр.	Чкванава		Стадия Р · Лист I · Листов 2 · ТСПИ ЗНИИЭП

ИНВ.№ПОДЛ. | ПОДП. И ДАТА | ВЗАМ.ИНВ.№

ФОРМАТ А3

Марка пространственного каркаса	Поз.	Марка арматурного изделия	Кол.	Масса, кг I шт.	Масса, кг Всего	Обозначение документа
КП257сн	I	С2	2I	2,9	60,9	В. 2-I4
	2	С9	4	0,7	2,8	В. 2-I4
	3	МН5н	3	27,6	82,8	В. 2-I4
	4	МН8	3	II,9	35,7	В. 2-I4
	5	МН9	3	I7,3	5I,9	В. 2-I4
	6	Ø8AI L = 500	4	0,20	0,80	Б.Ч.
	7	Ø32AIII L 0 I0790	8	68,I	544,8	Б.Ч.
	8	ХМ2	57	0,55	3I,35	В. 2-I4
				Итого:	8II,05	
КП258сн	I	С2	2I	2,9	60,9	В. 2-I4
	2	С9	4	0,7	2,8	В. 2-I4
	3	МН5н	3	27,6	82,8	В. 2-I4
	4	МН8	3	II,9	35,7	В. 2-I4
	5	МНI0	3	20,8	62,4	В. 2-I4
	6	Ø8AI L = 500	4	0,20	0,80	Б.Ч.
	7	Ø36AIII L =I0790	8	86,2	689,6	Б.Ч.
	8	ХМ3	57	0,88	50,I6	В. 2-I4
				Итого:	985,16	

Марка пространственного каркаса	Поз.	Марка арматурного изделия	Кол.	Масса, кг I шт.	Масса, кг Всего	Обозначение документа

Инв. № подл. | Подпись и дата | Взам. инв. №

Формат А3
1962-14 110

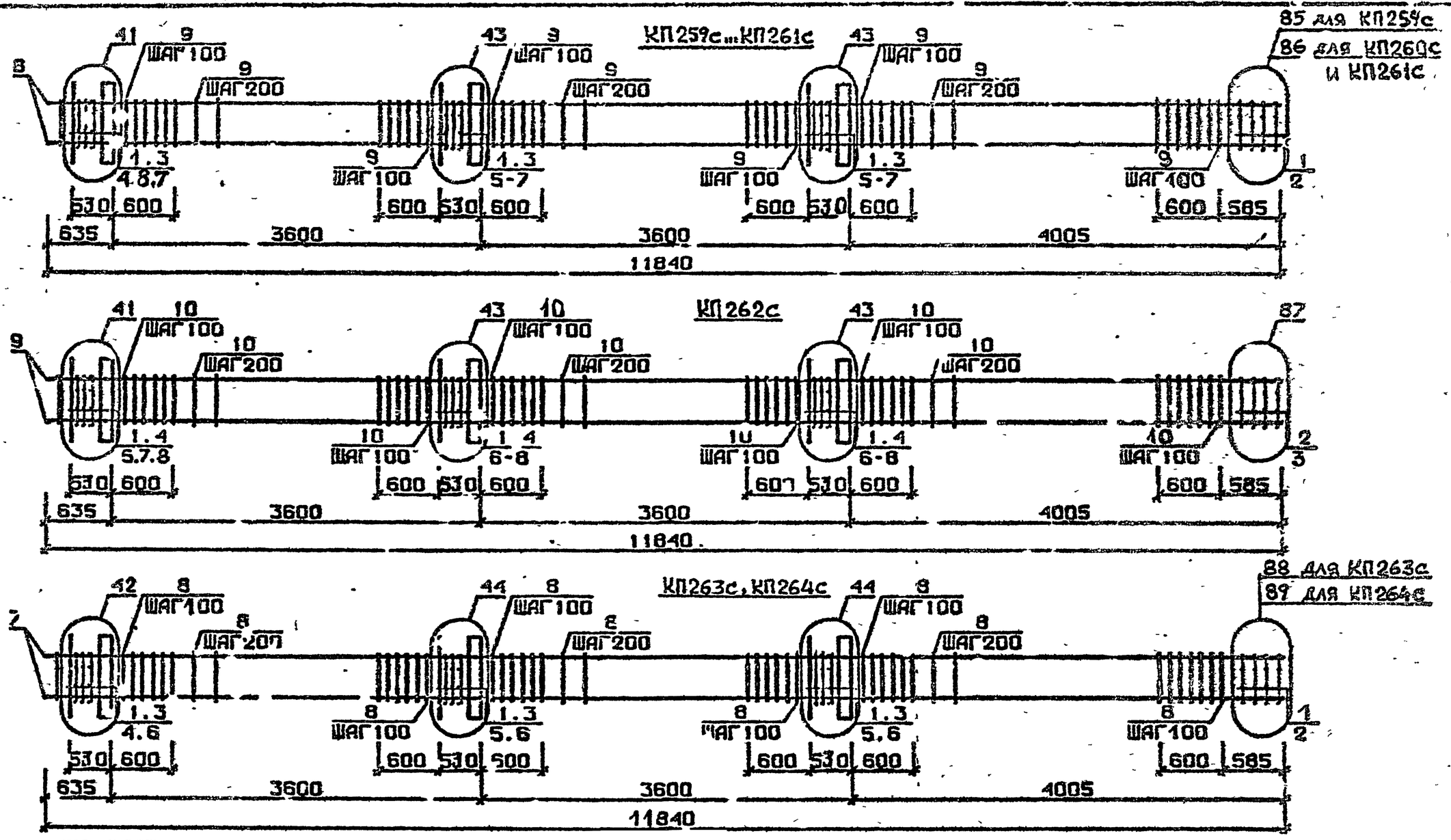

Арматура класса АI и АIII по ГОСТ 5781-82*
Детали см. I.020.I-2с/89 В.2-I3
Спецификацию см. лист 3

Разраб.	Чанкветадзе	
Проверил	Барбакадзе	
ГИП	Бускивадзе	
Н. контр.	Барбакадзе	

1.020.1-2с/89 2-4 К61

Каркас пространственный КП259с...КП264с

Стадия	Лист	Листов
Р	1	2

ТбилЗНИИЭП

Инв.№подл. | Подп. и дата | Взам.инв.№

ФОРМАТ А3

Марка пространственного каркаса	Поз.	Марка арматурного изделия	Кол.	Масса, кг I шт.	Масса, кг Всего	Обозначение документа
КП259с	I	CI	I7	I,8	30,6	В. 2-I4
	2	C4	2	2,2	4,4	В. 2-I4
	3	МНI	3	25,60	76,8	В. 2-I4
	4	Ø28АIII L = 720	2	3,48	6,96	В. 2-I4
	5	Ø32АIII L = 720	4	4,54	I8,I6	Б.Ч.
	6	ØI0AI L = 380	6	0,23	I,38	Б.Ч.
	7	ØI2AI L = I30	I2	0,II	I,32	Б.Ч.
	8	Ø20АIII L =II840	4	29,2	II6,8	Б.Ч.
	9	ХМI	66	0,55	36,3	В. 2-I4
				Итого:	292,72	
КП260с	I	CI	I7	I,8	30,6	В. 2-I4
	2	C5	2	3,I	6,2	В. 2-I4
	3	МНI	3	25,60	76,8	В. 2-I4
	4	Ø28АIII L = 720	2	3,48	6,96	Б.Ч.
	5	Ø32АIII L = 720	4	4,54	I8,I6	Б.Ч.
	6	ØI0AI L = 380	6	0,23	I,38	Б.Ч.
	7	ØI2AI L = I30	I2	0,II	I,32	Б.Ч.
	8	Ø25АIII L =II840	4	45,6	I82,4	Б.Ч.
	9	ХМI	66	0,55	36,3	В. 2-I4
				Итого:	360,42	
КП26Iс	I	CI	I7	I,8	30,6	В. 2-I4
	2	C5	2	3,I	6,6	В. 2-I4
	3	МНI	3	25,60	76,8	В. 2-I4
	4	Ø28АIII L = 720	2	3,48	6,96	Б.Ч.
	5	Ø32АIII L = 720	4	4,54	I8,I6	Б.Ч.
	6	ØI0AI L = 380	6	0,23	I,38	Б.Ч.
	7	ØI2AI L = I30	I2	0,II	I,32	Б.Ч.
	8	Ø28АIII L =II840	4	57,2	228,8	Б.Ч.
	9	ХМ2	66	0,55	36,3	В. 2-I4
				итого	406,92	

Марка пространственного каркаса	Поз.	Марка арматурного изделия	Кол.	Масса, кг I шт.	Масса, кг Всего	Обозначение документа
КП262с	I	CI	I5	I,8	27,0	В. 2-I4
	2	C2	2	2,9	5,8	В. 2-I4
	3	C6	2	3,7	7,4	В. 2-I4
	4	МНI	3	25,60	76,8	В. 2-I4
	5	Ø28АIII L = 720	2	3,48	6,96	Б.Ч.
	6	Ø32АIII L = 720	4	4,54	I8,I6	Б.Ч.
	7	ØI0AI L = 380	6	0,23	I,38	Б.Ч.
	8	ØI2AI L = I30	I2	0,II	I,32	Б.Ч.
	9	Ø32АIII L = II840	4	74,7	298,8	Б.Ч.
	I0	ХМ2	66	0,55	36,3	В. 2-I4
				Итого:	479,92	
КП263с	I	C2	I7	2,9	49,3	В. 2-I4
	2	C7	2	4,3	8,6	В. 2-I4
	3	МНI	3	25,60	76,8	В. 2-I4
	4	Ø32АIII L = 720	2	4,54	9,08	Б.Ч.
	5	Ø36АIII L = 720	4	5,75	23,0	Б.Ч.
	6	ØI0AI L = 380	6	0,23	I,38	Б.Ч.
	7	Ø36АIII L = II840	4	94,6	378,4	Б.Ч.
	8	ХМ3	66	0,88	58,08	В. 2-I4
				Итого:	604,64	
КП264с	I	C2	I7	2,9	49,3	В. 2-I4
	2	C8	2	5,0	I0,0	В. 2-I4
	3	МНI	3	25,60	76,8	В. 2-I4
	4	Ø32АIII L = 720	2	4,54	9,08	Б.Ч.
	5	Ø36АIII L = 720	4	5,75	23,0	Б.Ч.
	6	ØI0AI L = 380	6	0,23	I,38	Б.Ч.
	7	Ø40АIII L =II840	4	II7,0	468,0	Б.Ч.
	8	ХМ3	66	0,88	58,08	В. 2-I4
				Итого:	695,54	

Инв. № подл. | Подпись и дата | Взам. инв. №

I.020.I-2с/89 В. 2-4 ч.I

Формат А3

1962-14 112

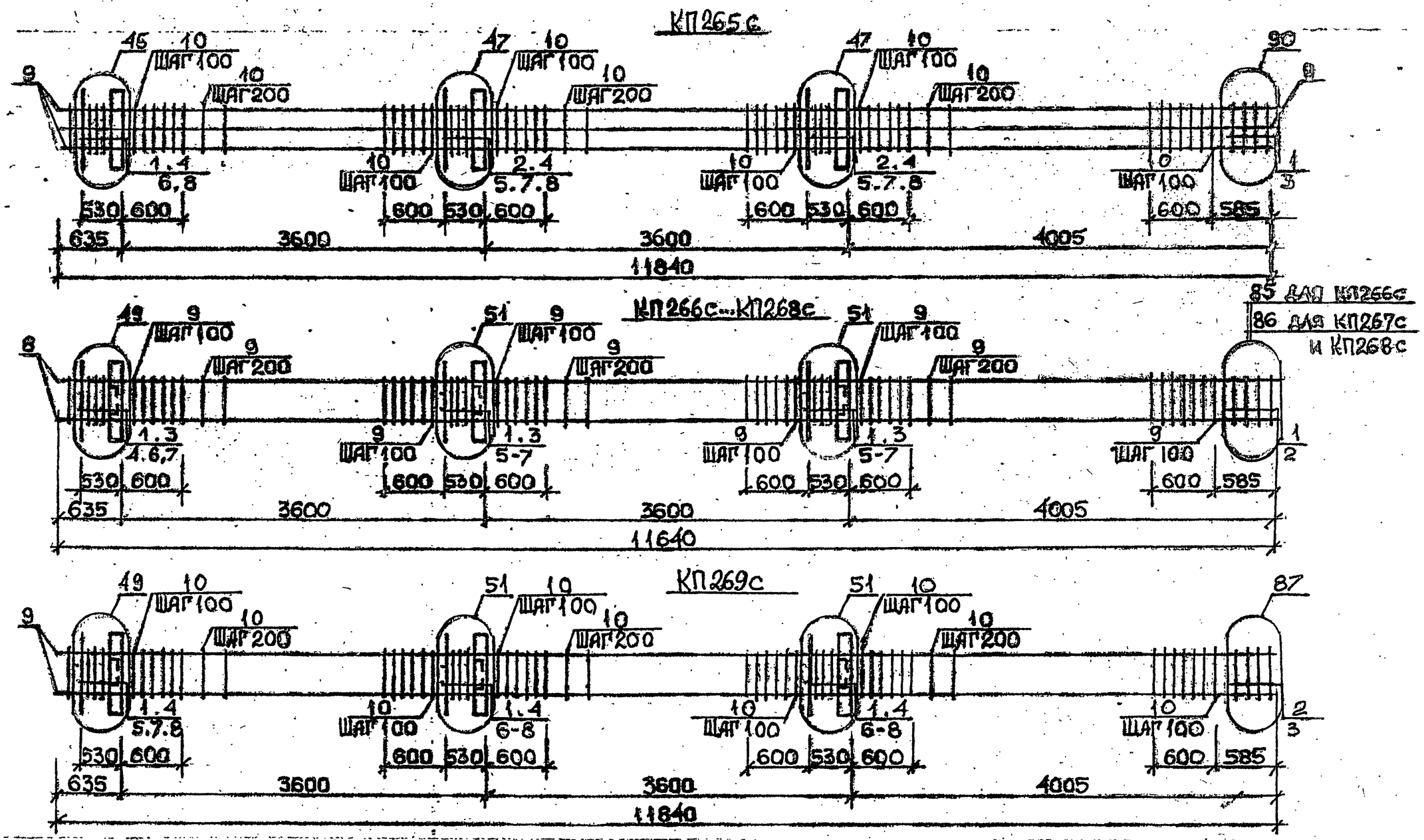

Арматура класса AI и AIII по ГОСТ 5781-82*
Детали см. I.020.I-2с/89 В.2-I3
Спецификацию см. лист 2

Разраб.	Микеладзе		1.020.1-2с/89 2-4 КС2
Пров.	Розмадзе		
ГИП	Мусхелишвили		Каркас пространственный КП265с...КП269с
			Стадия Р Лист 2
Н.контр.	Розмадзе		ЦНИИЭП

Инв.№подл. | Подп. и дата | Взам. инв.№

1962-14 113

Марка пространственного каркаса	Поз.	Марка арматурного изделия	Кол.	Масса, кг I шт.	Масса, кг Всего	Обозначение документа
КП265с	I	CI	7	I,8	I2,6	В. 2-I4
	2	C2	I0	2,9	29,0	В. 2-I4
	3	C6	2	3,7	7,4	В. 2-I4
	4	MHI	3	25,60	76,8	В. 2-I4
	5	Ø28AIII L = 720	4	3,48	I3,92	Б.Ч.
	6	Ø32AIII L = 720	2	4,54	9,08	Б.Ч.
	7	Ø36AIII L = 720	4	5,75	23,0	Б.Ч.
	8	ØI0AI L = 380	6	0,23	I,38	Б.Ч.
	9	Ø32AIII L = II840	8	74,7	597,6	Б.Ч.
	I0	XM2	66	0,55	36,3	В. 2-I4
				Итого:	807,08	
КП266с	I	CI	I6	I,8	28,8	В. 2-I4
	2	C4	2	2,2	4,4	В. 2-I4
	3	MH2	3	40,0	I20,0	В. 2-I4
	4	Ø28AIII L = 720	4	3,48	I3,92	Б.Ч.
	5	Ø32AIII L = 720	8	4,54	36,32	Б.Ч.
	6	ØI0AI L = 380	I2	0,23	2,76	Б.Ч.
	7	ØI2AI L = I30	I2	0,II	I,32	Б.Ч.
	8	Ø20AIII L =II840	4	29,2	II6,8	Б.Ч.
	9	XMI	66	0,55	36,3	В. 2-I4
				Итого:	360,62	
КП267с	I	CI	I6	I,8	28,8	В. 2-I4
	2	C5	2	3,I	6,2	В. 2-I4
	3	MH2	3	40,0	I20,0	В. 2-I4
	4	Ø28AIII L = 720	4	3,48	I3,92	Б.Ч.
	5	Ø32AIII L = 720	8	4,54	36,32	Б.Ч.
	6	ØI0AI L = 380	I2	0,23	2,76	Б.Ч.
	7	ØI2AI L = I30	I2	0,II	I,32	Б.Ч.
	8	Ø25AIII L =II840	4	45,6	I82,4	Б.Ч.
	9	XMI	66	0,55	36,3	В. 2-I4
				Итого:	428,02	

Марка пространственного каркаса	Поз.	Марка арматурного изделия	Кол.	Масса, кг I шт.	Масса, кг Всего	Обозначение документа
КП268с	I	CI	I6	I,8	28,8	В. 2-I4
	2	C5	2	3,I	6,2	В. 2-I4
	3	MH2	3	40,0	I20,0	В. 2-I4
	4	Ø28AIII L = 720	4	3,48	I3,92	Б.Ч.
	5	Ø32AIII L = 720	8	4,54	36,32	Б.Ч.
	6	ØI0AI L = 380	I2	0,23	2,76	Б.Ч.
	7	ØI2AI L = I30	I2	0,II	I,32	Б.Ч.
	8	Ø28AIII L =II840	4	57,2	228,8	Б.Ч.
	9	XM2	66	0,55	36,3	В. 2-I4
				Итого:	474,42	
КП269с	I	CI	I4	I,8	25,2	В. 2-I4
	2	C2	2	2,9	5,8	В. 2-I4
	3	C6	2	3,7	7,4	В. 2-I4
	4	MH2	3	40,0	I20,0	В. 2-I4
	5	Ø28AIII L = 720	4	3,48	I3,92	Б.Ч.
	6	Ø32AIII L = 720	8	4,54	36,32	Б.Ч.
	7	ØI0AI L = 380	I2	0,23	2,76	Б.Ч.
	8	ØI2AI L = I30	I2	0,II	I,32	Б.Ч.
	9	Ø32AI L =II840	4	74,7	298,8	Б.Ч.
	I0	XM2	66	0,55	36,3	В. 2-I4
				Итого:	547,82	

Инв. № подл. | Подпись и дата | Взам. инв. №

Формат А3

1962-14 114

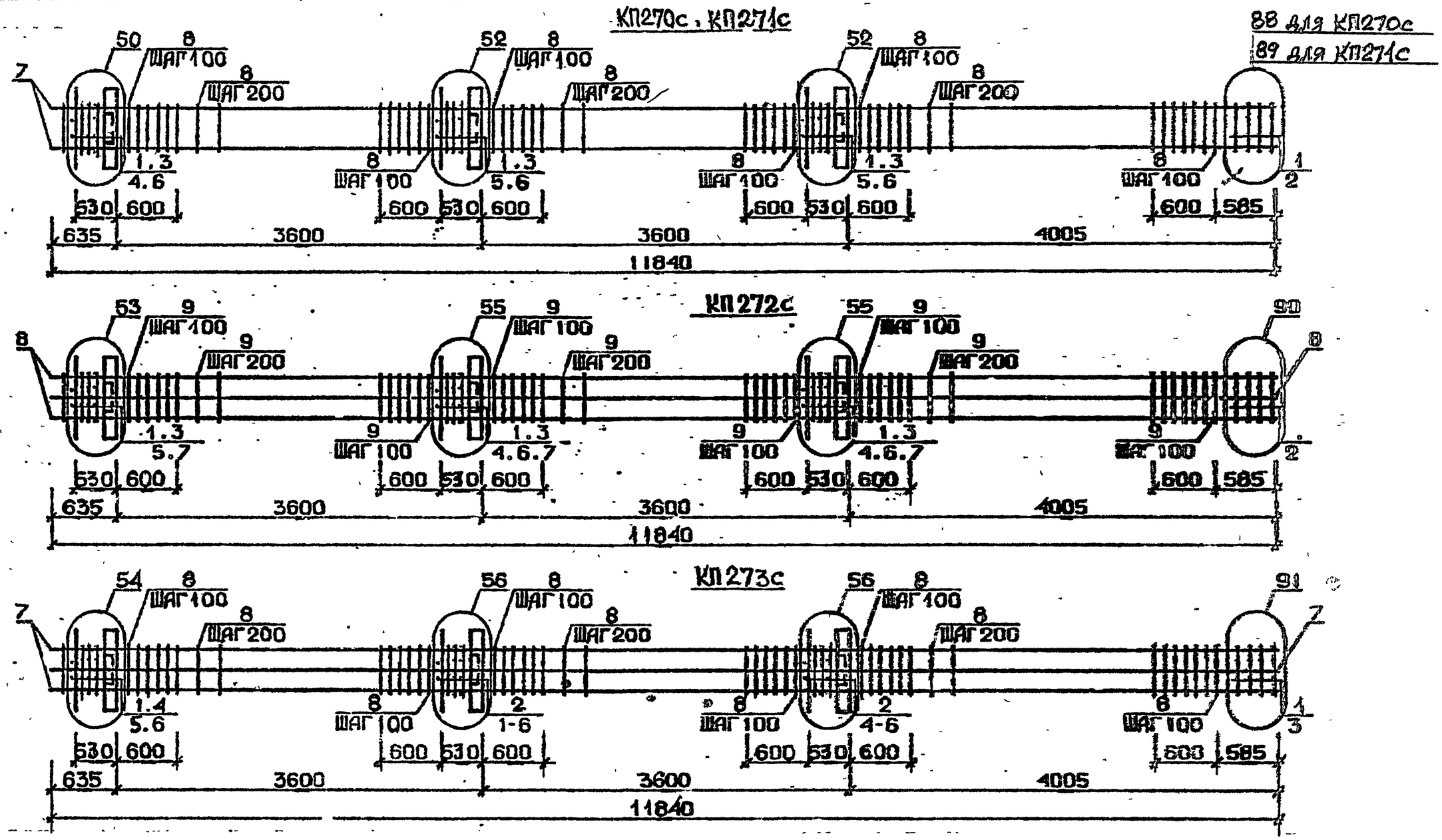

Арматура класса AI и AIII по ГОСТ 5781-82*.
Детали см. I.020.I-2с/89 Г.2-I3
Спецификацию см. лист 2

Разраб.	Чанкветадзе		1.020.1-2с/89 2-4 К63
Проверил	Барбакадзе		
ГИП	Русиладзе		Каркас пространственный КП270с...КП273с
Н.контр.	Барбакадзе		Стадия Р · Лист 1 · Листов 2
			ТГИПЭНИИЭП

Формат А3

Инв.№ подл. | Подп. и дата | Взам.инв.№

I.020.I-2с/89 В.2-4 ч.I

Марка пространственного каркаса	Поз.	Марка арматурного изделия	Кол.	Масса, кг I шт.	Масса, кг Всего	Обозначение документа
КП270С	I	С2	I6	2,9	46,4	В. 2-I4
	2	С7	2	4,3	8,6	В. 2-I4
	3	МН2	3	40,0	I20,0	В. 2-I4
	4	Ø32АШ L = 720	4	4,54	I8,I6	Б.Ч.
	5	Ø36АШ L = 720	4	5,76	23,0	Б.Ч.
	6	ØI0AI L = 380	8	0,23	I,84	Б.Ч.
	7	Ø36АШ L =II840	4	94,6	378,4	Б.Ч.
	8	ХМ3	66	0,88	58,08	В. 2-I4
				Итого:	654,48	
КП271С	I	С2	I6	2,0	46,4	Б. 2-I4
	2	С8	2	5,0	I0,0	В. 2-I4
	3	МН2	3	40,0	I20,0	В. 2-I4
	4	Ø32АШ L = 720	4	4,54	I8,I6	Б.Ч.
	5	Ø36АШ L = 720	4	5,75	23,0	Б.Ч.
	6	ØI0AI L = 380	8	0,23	I,84	Б.Ч.
	7	Ø40АШ L =II840	4	II7,0	468,0	Б.Ч.
	8	ХМ3	66	0,88	58,08	В. 2-I4
				Итого:	745,48	
КП272С	I	С1	I6	I,8	28,8	В. 2-I4
	2	С6	2	3,7	7,4	В. 2-I4
	3	МН2	3	40,0	I20,0	В. 2-I4
	4	Ø28АШ L = 720	4	3,48	I3,92	Б.Ч.
	5	Ø32АШ L = 720	4	4,54	I8,I6	Б.Ч.
	6	Ø36АШ L = 720	8	5,75	46,0	Б.Ч.
	7	ØI0AI L = 380	I2	0,23	2,76	Б.Ч.
	8	Ø32АШ L =II840	3	74,7	597,6	Б.Ч.
	9	ХМ2	66	0,55	36,3	В. 2-I4
				Итого:	870,94	

Марка пространственного каркаса	Поз.	Марка арматурного изделия	Кол.	Масса, кг I шт.	Масса, кг Всего	Обозначение документа
КП273С	I	С2	6	2,9	I7,4	В. 2-I4
	2	С3	I0	4,2	42,0	В. 2-I4
	3	С7	2	4,3	8,6	В. 2-I4
	4	МН2	3	40,0	I20,0	В. 2-I4
	5	Ø36АШ L = 720	I6	5,75	92,0	Б.Ч.
	6	ØI0AI L = 380	I2	0,23	2,76	Б.Ч.
	7	Ø36АШ L =II840	8	94,6	756,8	Б.Ч.
	8	ХМ3	66	0,88	58,08	В. 2-I4
				Итого:	I097,64	

I.020.I-20/89 В 2
Взам. инв. № Подпись и дата Инв. № подл.
Формат А3

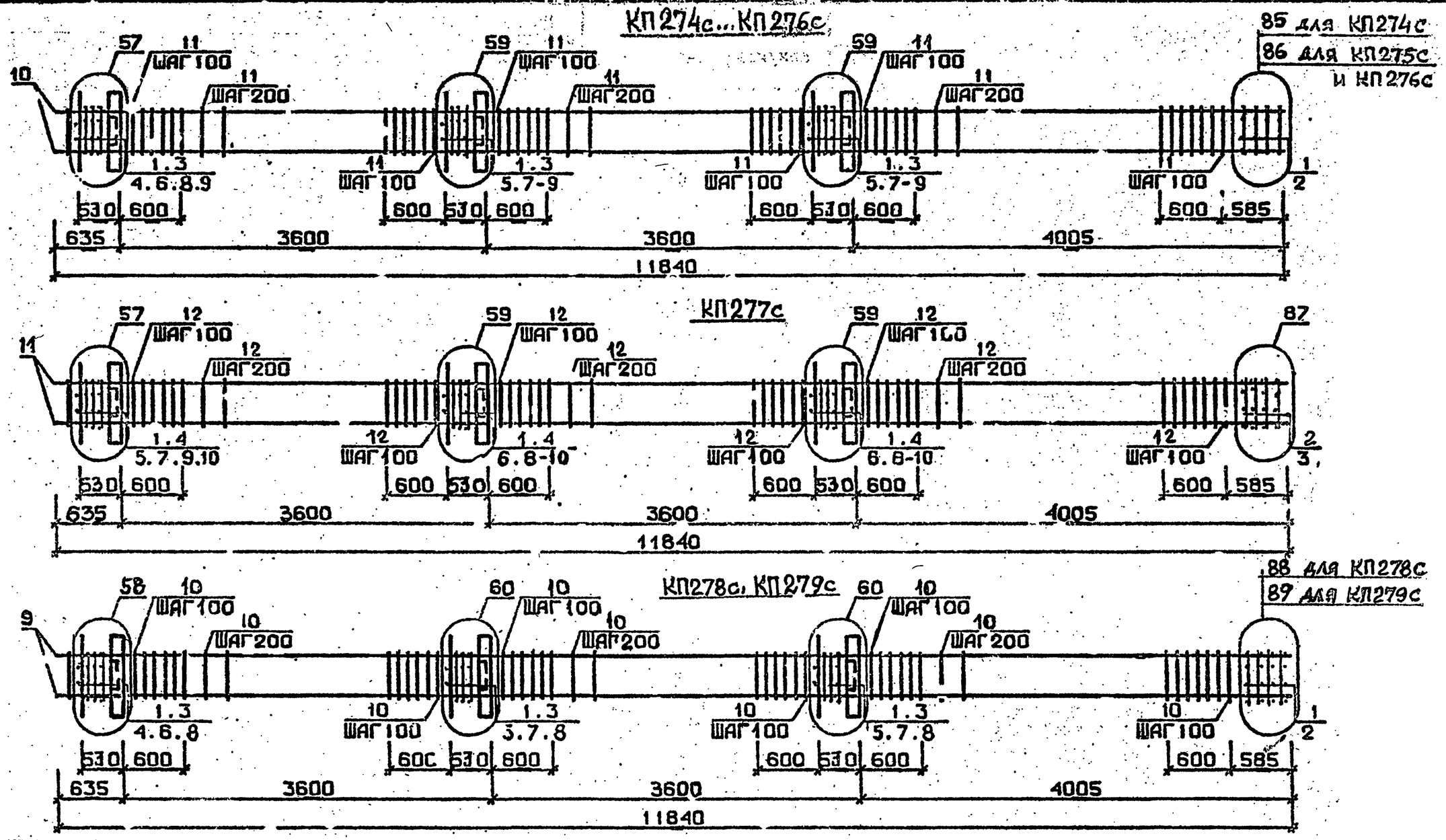

Арматура класса AI и AIII по ГОСТ 5781-82*
Детали см. I.020.I-2с/89 В.2-13
Спецификацию см. лист 2

Разраб.	Гавшавадзе		1.020.1-2с/89 2-4 К64
Проверил	Бускивадзе		
ГИП	Бускивадзе		Каркас пространственный КП274с...КП279с
Н.контр.	Бускивадзе		Стадия Р · Лист 1 · Листов 2 · ТбилЗНИИЭП

ФОРМАТ А3

1962-14 117

Инв.№подл. | Подп. и дата | Взам.инв.№

I.020.I-2с/89 В. 2-4 ч.I

Марка пространственного каркаса	Поз.	Марка арматурного изделия	Кол.	Масса, кг I шт.	Масса, кг Всего	Обозначение документа
КП274с	I	CI	I6	I,8	28,8	В. 2-I4
	2	C4	2	2,2	4,4	В. 2-I4
	3	МН3	3	32,8	98,4	В. 2-I4
	4	МН6	I	8,3	8,3	В. 2-I4
	5	МН7	2	9,7	I9,4	В. 2-I4
	6	Ø28АШ L = 720	2	3,48	6,96	Б.Ч.
	7	Ø32АШ L = 720	4	4,54	I8,I6	Б.Ч.
	8	ØI0AI L = 380	6	0,23	I,38	Б.Ч.
	9	ØI2AI L = I30	I2	0,II	I,32	Б.Ч.
	I0	Ø20АШ L =II840	4	29,2	II6,8	Б.Ч.
	II	ХМI	66	0,55	36,3	Б.Ч.
				Итого:	3:0,22	
КП275с	I	CI	I6	I,8	28,8	В. 2-I4
	2	C5	2	3,I	6,2	В. 2-I4
	3	МН3	3	32,8	98,4	В. 2-I4
	4	МН6	I	8,3	8,3	В. 2-I4
	5	МН7	2	9,7	I9,4	В. 2-I4
	6	Ø28АШ L = 720	2	3,48	6,96	Б.Ч.
	7	Ø32АШ L = 720	4	4,54	I8,I6	Б.Ч.
	8	ØI0AI L = 380	6	0,23	I,38	Б.Ч.
	9	ØI2AI L = I30	I2	0,II	I,32	Б.Ч.
	I0	Ø25АШ L =II840	4	45,6	I82,4	Б.Ч.
	II	ХМI	66	0,55	36,3	В. 2-I4
				Итого:	407,62	
КП276с	I	CI	I6	I,8	28,8	В. 2-I4
	2	C5	2	3,I	6,2	В. 2-I4
	3	МН3	3	32,8	98,4	В. 2-I4
	4	МН6	I	8,3	8,3	В. 2-I4
	5	МН7	2	9,7	I9,4	В. 2-I4
	6	Ø28АШ L = 720	2	3,48	6,96	Б.Ч.
	7	Ø32АШ L = 720	4	4,54	I8,I6	Б.Ч.
	8	ØI0AI L = 380	6	0,23	I,38	Б.Ч.
	9	ØI2AI L = I30	I2	0,II	I,32	Б.Ч.
	I0	Ø28АШ L = II840	4	57,2	228,8	Б.Ч.
	II	ХМ2	66	0,55	36,3	В. 2-I4
				Итого:	454,02	

Марка пространственного каркаса	Поз.	Марка арматурного изделия	Кол.	Масса, кг I шт.	Масса, кг Всего	Обозначение документа
КП277с	I	CI	I4	I,8	25,2	В. 2-I4
	2	C2	2	2,9	5,8	В. 2-I4
	3	C6	2	3,7	7,4	В. 2-I4
	4	МН3	3	32,8	98,4	В. 2-I4
	5	МН6	I	8,3	8,3	В. 2-I4
	6	МН7	2	9,7	I9,4	В. 2-I4
	7	Ø28АШ L = 720	2	3,48	6,96	Б.Ч.
	8	Ø32АШ L = 720	4	4,54	I8,I6	Б.Ч.
	9	ØI0AI L = 380	6	0,23	I,38	Б.Ч.
	I0	ØI2AI L = I30	I2	0,II	I,32	Б.Ч.
	II	Ø32АШ L =II840	4	74,7	298,8	Б.Ч.
	I2	ХМ2	66	0,55	36,3	В. 2-I4
				Итого:	528,42	
КП278с	I	C2	I6	2,9	46,4	В. 2-I4
	2	C7	2	4,3	8,6	В. 2-I4
	3	МН3	3	32,8	98,4	В. 2-I4
	4	МН7	I	9,7	9,7	В. 2-I4
	5	МН8	2	II,9	23,8	В. 2-I4
	6	Ø32АШ L = 720	2	4,54	9,08	Б.Ч.
	7	Ø36АШ L = 720	4	5,75	23,0	Б.Ч.
	8	ØI0AI L = 380	6	0,23	I,38	Б.Ч.
	9	Ø36АШ L = II840	4	94,6	378,4	Б.Ч.
	I0	ХМ3	66	0,86	58,08	В. 2-I4
				Итого:	656,84	
КП279с	I	C2	I6	2,9	46,4	В. 2-I4
	2	C8	2	5,0	I0,0	В. 2-I4
	3	МН3	3	32,8	98,4	В. 2-I4
	4	МН7	I	9,7	9,7	В. 2-I4
	5	МН8	2	II,9	23,8	В. 2-I4
	6	Ø32АШ L = 720	2	4,54	9,08	Б.Ч.
	7	Ø36АШ L = 720	4	5,75	23,0	Б.Ч.
	8	ØI0AI L = 380	6	0,23	I,38	Б.Ч.
	9	Ø40AI L =II840	4	II7,0	468,0	Б.Ч.
	I0	ХМ3	66	0,88	58,08	В. 2-I4
				Итого:	747,84	

Взам инв № | Подпись и дата | Инв № подл

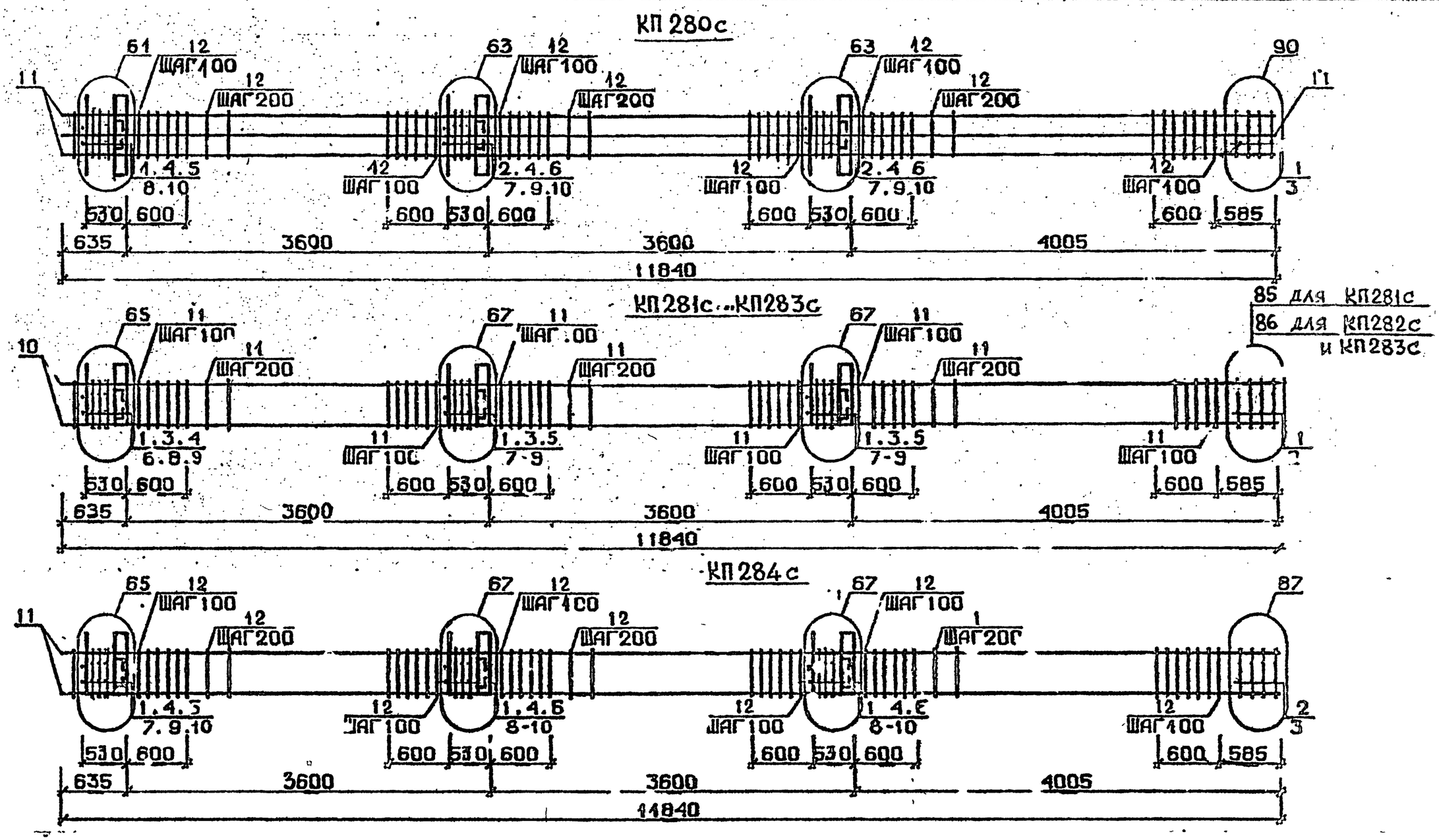

Арматура класса AI и AIII по ГОСТ 5781-82*
Детали см. I.020.I-2с/89 В.2-I3
Спецификацию см. лист 2

Разр.	Ликветадзе		1.020.1-2с/89 2-4 К65
Проверил	Барбакадзе		
ГИП	Бускивадзе		Каркас пространственный КП280с...КП284с
Н.контр.	Барбакадзе		Ст.	Лист	Листов: Р	1	2 — ТбилЗНИИЭП

Инв.№ подл. | Подп. и дата | Взам.инв.№

Формат А3

1962-14 114

Марка пространственного каркаса	Поз.	Марка арматурного изделия	Кол.	Масса, кг I шт.	Масса, кг Всего	Обозначение документа
КП280с	I	CI	6	I,8	I0,8	В. 2-I4
	2	C2	I0	2,9	29,0	В. 2-I4
	3	C6	2	3,7	7,4	В. 2-I4
	4	MH3	3	32,8	98,4	В. 2-I4
	5	MH7	I	9,7	9,7	В. 2-I4
	6	MH8	2	II,9	23,8	В. 2-I4
	7	Ø28AIII L = 720	4	3,48	I3,92	Б.Ч.
	8	Ø32AIII L = 720	2	4,54	9,08	Б.Ч.
	9	Ø36AIII L = 720	4	5,75	23,0	Б.Ч.
	I0	ØI0AI L = 380	6	0,23	I,38	Б.Ч.
	II	Ø32AIII L = II840	8	74,7	597,6	Б.Ч.
	I2	XM2	66	0,55	36,3	В. 2-I4
				Итого:	860,38	
КП28Iс	I	CI	I6	I,8	28,8	В. 2-I4
	2	C4	2	2,2	4,4	В. 2-I4
	3	MH4	3	34,8	I04,4	В. 2-I4
	4	MH6	I	8,3	8,3	В. 2-I4
	5	MH7	2	9,7	I9,4	В. 2-I4
	6	Ø28AIII L = 720	2	3,48	6,96	Б.Ч.
	7	Ø32AIII L = 720	4	4,54	9,08	Б.Ч.
	8	ØI0AI L = 380	6	0,23	I,38	Б.Ч.
	9	ØI2AI L = I30	I2	0,II	I,32	Б.Ч.
	I0	Ø20AIII L = II840	4	29,2	II6,8	Б.Ч.
	II	XMI	66	0,55	36,3	В. 2-I4
				Итого:	347,I4	
КП282с	I	CI	I6	I,8	28,8	В. 2-I4
	2	C5	2	3,I	6,2	В. 2-I4
	3	MH4	3	34,8	I04,4	В. 2-I4
	4	MH6	I	8,3	8,3	В. 2-I4
	5	MH7	2	9,7	I9,4	В. 2-I4
	6	Ø28AIII L = 720	2	3,48	6,96	Б.Ч.
	7	Ø32AIII L = 720	4	4,54	I8,I6	Б.Ч.
	8	ØI0AI L = 380	6	0,23	I,38	Б.Ч.
	9	ØI2AI L = I20	I2	0,II	I,32	Б.Ч.

Марка пространственного каркаса	Поз.	Марка арматурного изделия	Кол.	Масса, кг I шт.	Масса, кг Всего	Обозначение документа
КП282с	I0	Ø25AIII I = II840	4	45,6	I82,4	Б.Ч.
	II	XMI	66	0,55	36,3	В. 2-I4
				Итого:	4I3,62	
КП283с	I	CI	I6	I,8	28,8	В. 2-I4
	2	C5	2	3,I	6,2	В. 2-I4
	3	MH4	3	34,8	I04,4	В. 2-I4
	4	MH6	I	8,3	8,3	В. 2-I4
	5	MH7	2	9,7	I9,4	В. 2-I4
	6	Ø28AIII L = 720	2	3,48	6,96	Б.Ч.
	7	Ø32AIII L = 720	4	4,54	I8,I6	Б.Ч.
	8	ØI0AI L = 380	6	0,23	I,38	Б.Ч.
	9	ØI2AI L = I30	I2	0,II	I,32	Б.Ч.
	I0	Ø28AIII L = II840	4	57,2	228,8	Б.Ч.
	II	XM2	66	0,55	36,3	В. 2-I4
				Итого:	460,02	
КП284с	I	CI	I6	I,8	28,8	В. 2-I4
	2	C2	2	2,9	5,8	В. 2-I4
	3	C6	2	3,7	7,4	В. 2-I4
	4	MH4	3	34,8	I04,4	В. 2-I4
	5	MH6	I	8,3	8,3	В. 2-I4
	6	MH7	2	9,7	I9,4	В. 2-I4
	7	Ø28AIII L = 720	2	3,46	6,96	Б.Ч.
	8	Ø32AIII L = 720	4	4,54	I8,I6	Б.Ч.
	9	ØI0AI L = 330	6	0,23	I,38	Б.Ч.
	I0	ØI2AI L = I30	I2	0,II	I,32	Б.Ч.
	II	Ø32AIII L = II840	4	74,7	298,8	Б.Ч.
	I2	XM2	66	0,55	36,3	В. 2-I4
				Итого:	537,02	

Инв. № подл. | Подпись и дата | Взам. инв. №
I.020.I-20/89 В. 2-4 ч.I
Формат А3
1962-14 120

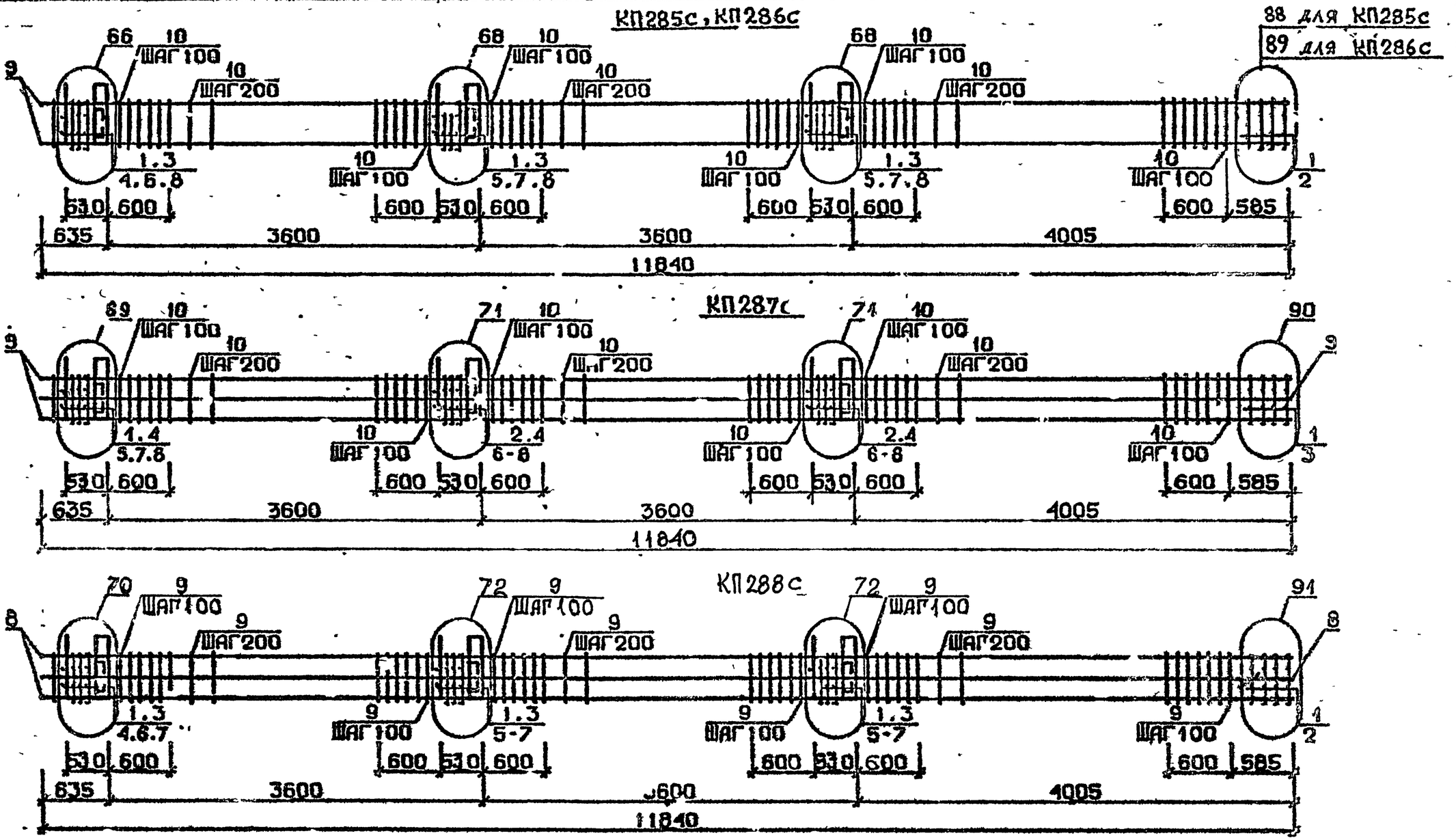

Арматура класса AI и AIII по ГОСТ 5781-82*
Детали см. 1.020.1-2с/89 В.2-13
Спецификацию см. лист 2

Разраб.	Мосесова		1.020.1-2с/89 2-4 К66
Провери.	Чкванава		
ГИП	Бусхивазе		Каркас пространственный КП285с...КП288с
Н.ю тр.	Чкванава		

Стадия	Лист	Листов
Р	1	2

ТЭиПЗНИИЭП

ФОРМАТ А3

Инв.№подл. | Подп. и дата | Взам.инв.№

1.020.1-2с/89 Вып. 2-4

Марка пространственного каркаса	Поз	Марка арматурного каркаса	Кол.	Масса, кг I шт.	Масса, кг Всего	Обозначение документа
КП285с	I	С2	I6	2,9	46,4	В. 2-I4
	2	С7	2	4,3	8,6	В. 2-I4
	3	МН4	3	34,8	I04,4	В. 2-I4
	4	МН7	I	9,7	9,7	В. 2-I4
	5	МН8	2	II,9	23,8	В. 2-I4
	6	Ø32АШ L = 720	2	4,54	9,08	Б.Ч.
	7	Ø36АШ L = 720	4	5,75	23,0	Б.Ч.
	8	ØI0АI L = 380	6	0,23	I,38	Б.Ч.
	9	Ø36АШ L = II840	4	94,6	378,4	Б.Ч.
	I0	ХМ3	66	0,88	58,08	В. 2-I4
				Итого:	662,84	
КП286с	I	С2	I6	2,9	46,4	В. 2-I4
	2	С8	2	5,0	I0,0	В. 2-I4
	3	МН4	3	34,8	I04,4	В. 2-I4
	4	МН7	I	9,7	9,7	В. 2-I4
	5	МН8	2	II,9	23,8	В. 2-I4
	6	Ø32АШ L = 720	2	4,54	9,08	Б.Ч.
	7	Ø36АШ L = 720	4	5,75	23,0	Б.Ч.
	8	ØI0АI L = 380	6	0,23	I,38	Б.Ч.
	9	Ø40АШ L = II840	4	II7,0	468,0	Б.Ч.
	I0	ХМ3	66	0,88	58,08	В. 2-I4
				Итого:	753,84	
КП287с	I	СI	6	I,8	I0,8	В. 2-I4
	2	С2	I0	2,9	29,0	В. 2-I4
	3	С6	2	3,7	7,4	В. 2-I4
	4	МН4	3	34,8	I04,4	В. 2-I4
	5	МН7	I	9,7	9,7	В. 2-I4
	6	МН9	2	I7,3	34,6	В. 2-I4
	7	Ø32АШ L = 720	6	4,54	27,24	Б.Ч.
	8	ØI0АI L = 380	6	0,23	I,38	Б.Ч.
	9	Ø32АШ L = II840	8	74,7	597,6	Б.Ч.
	I0	ХМ2	66	0,55	36,3	В. 2-I4
				Итого:	858,42	

Марка пространственного каркаса	Поз.	Марка арматурного изделия	Кол.	Масса, кг I шт.	Масса, кг Всего	Обозначение документа
КП288с	I	С2	I6	2,9	46,4	В. 2-I4
	2	С7	2	4,3	8,6	В. 2-I4
	3	МН4	3	34,8	I04,4	В. 2-I4
	4	МН8	I	II,9	II,9	В. 2-I4
	5	МН10	2	20,8	4I,6	В. 2-I4
	6	Ø36АШ L = 720	8	5,75	46,0	Б.Ч.
	7	ØI0АI L = 380	8	0,23	I,84	Б.Ч.
	8	Ø36АШ L = II840	8	94,6	756,8	Б.Ч.
	9	ХМ3	66	0,88	58,08	В. 2-I4
				Итого:	I075,62	

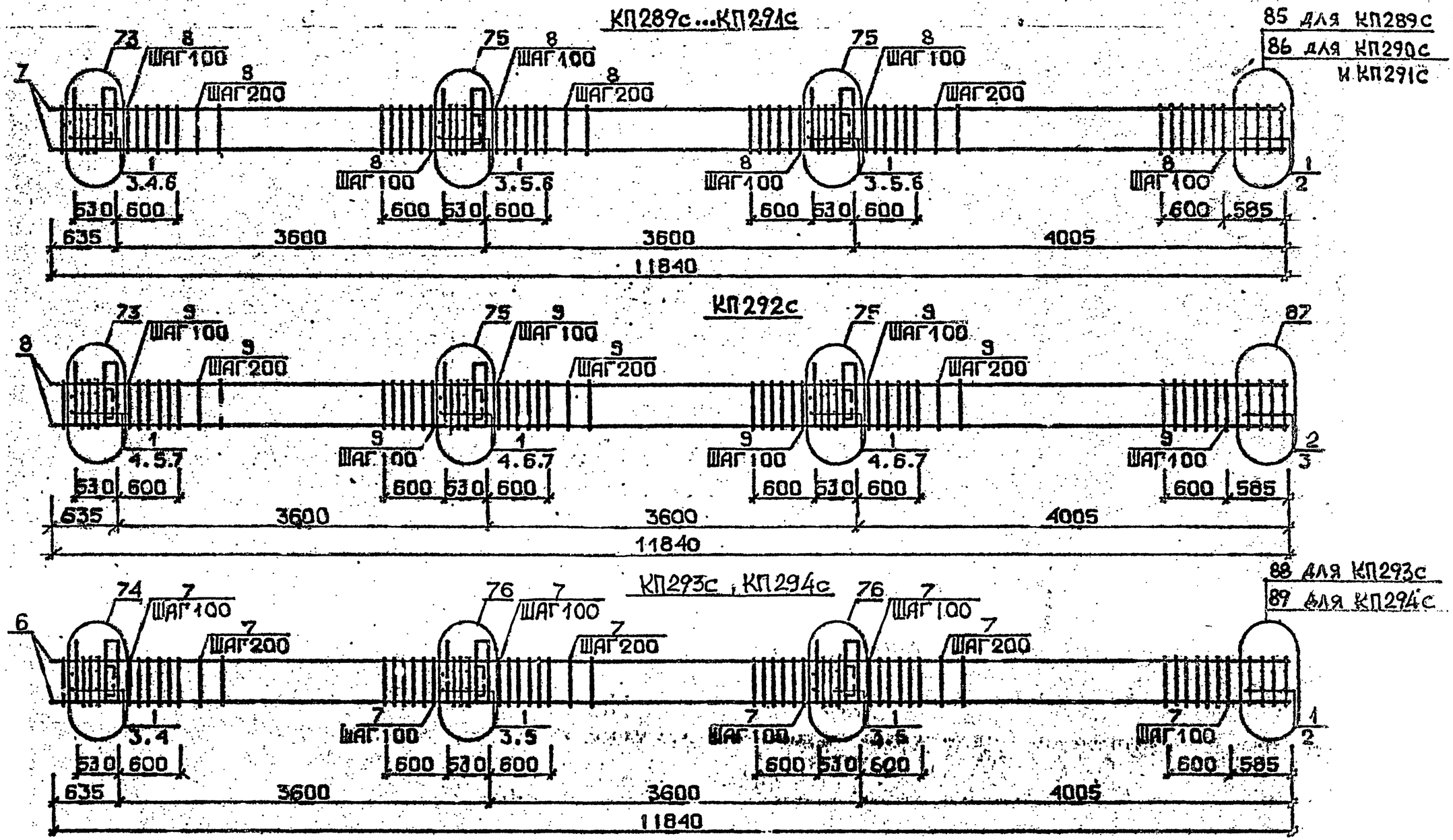

Арматура класса AI и AIII по ГОСТ 5781-82*
Детал. см. I.020.I-2с/89 В.2-I3
Спецификацию см. лист 2

Разраб.	Мансурадзе		
Проверил	Бускивадзе		
Гип	Бускивадзе		
Н.контр.	Бускивадзе		

1.020.1-2с/89 2-4 К67

Каркас пространственный КП289с...КП294с

Стадия	Лист	Листов
Р	1	2

ТСилЗНИИЭП

Инв.№ подл. | Подп. и дата | Взам.инв.№

Формат А3

Марка пространственного каркаса	Поз.	Марка арматурного изделия	Кол.	Масса, кг I шт.	Масса, кг Всего	Обозначение документа
КП289с	I	CI	I6	I,8	26,8	В. 2-I4
	2	C4	2	2,2	4,4	В. 2-I4
	3	МН5	3	27,6	82,8	В. 2-I4
	4	МН6	2	8,3	I6,6	В. 2-I4
	5	МН7	4	9,7	38,8	В. 2-I4
	6	ØI2AI L = I30	I2	0,II	1,32	Б.Ч.
	7	Ø20AIII L = II840	4	29,2	II6,8	Б.Ч.
	8	XMI	66	0,55	36,3	В. 2-I4
				Итого:	325,82	
КП290с	I	CI	I6	I,8	28,8	В. 2-I4
	2	C5	2	3,I	6,2	В. 2-I4
	3	МН5	3	27,6	32,8	В. 2-I4
	4	МН6	2	8,3	I6,6	В. 2-I4
	5	МН7	4	9,7	38,8	В. 2-I4
	6	ØI2AI L = I30	I2	0,II	I,32	Б.Ч.
	7	Ø25AIII L =II840	4	45,6	I82,4	Б.Ч.
	8	XMI	66	0,55	36,3	В. 2-I4
				Итого:	393,22	
КП29Iс	I	CI	I6	I,8	28,8	В. 2-I4
	2	C5	2	3,I	6,2	В. 2-I4
	3	МН5	3	27,6	82,8	В. 2-I4
	4	МН6	2	8,3	I6,6	В. 2-I4
	5	МН7	4	9,7	38,8	В. 2-I4
	6	ØI2AI L = I30	I2	0,II	I,32	Б.Ч.
	7	Ø28AIII L = II840	4	57,2	228,8	Б.Ч.
	8	XM2	66	0,55	36,3	В. 2-I4
				Итого:	439,62	

Марка пространственного каркаса	Поз.	Марка арматурного изделия	Кол.	Масса, кг I шт.	Масса, кг Всего	Обозначение документа
КП292с	I	CI	I4	I,8	25,2	В. 2-I4
	2	C2	2	2,9	5,8	В. 2-I4
	3	C6	2	3,7	7,4	В. 2-I4
	4	МН5	3	27,6	82,8	В. 2-I4
	5	МН6	2	8,3	I6,6	В. 2-I4
	6	МН7	4	9,7	38,8	В. 2-I4
	7	ØI2AI L = I30	I2	0,II	I,32	Б.Ч.
	8	Ø32AIII L =II840	4	74,7	298,8	Б.Ч.
	9	XM2	66	0,55	36,3	В. 2-I4
				Итого:	5I3,02	
КП293с	I	C2	I6	2,9	46,4	В. 2-I4
	2	C7	2	4,3	8,6	В. 2-I4
	3	МН5	3	27,6	82,8	В. 2-I4
	4	МН7	2	9,7	I9,4	В. 2-I4
	5	МН8	4	II,9	47,6	В. 2-I4
	6	Ø36AIII L =II840	4	94,6	378,4	Б.Ч.
	7	XM3	66	0,88	58,08	В. 2-I4
				Итого:	64I,28	
КП294с	I	C2	I6	2,9	46,4	В. 2-I4
	2	C8	2	5,0	I0,0	В. 2-I4
	3	МН5	3	27,6	82,8	В. 2-I4
	4	МН7	2	9,7	I9,4	В. 2-I4
	5	МН8	4	II,9	47,6	В. 2-I4
	6	Ø40AIII L =II840	4	II7,0	468,0	Б.Ч.
	7	XM3	66	0,88	58,08	В. 2-I4
				Итого:	732,28	

Инв. № подл. | Подпись и дата | Взам. инв. №

КП295с

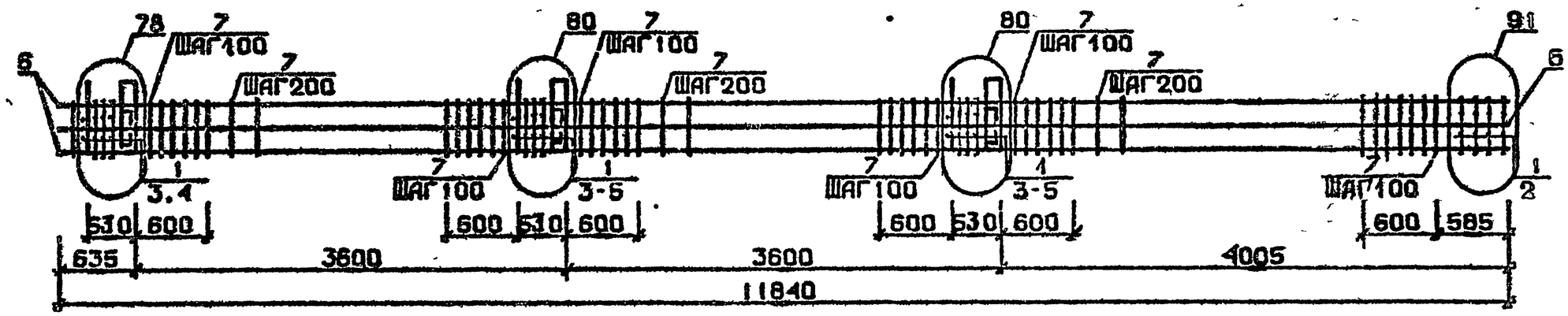

КП289сн...КП291сн

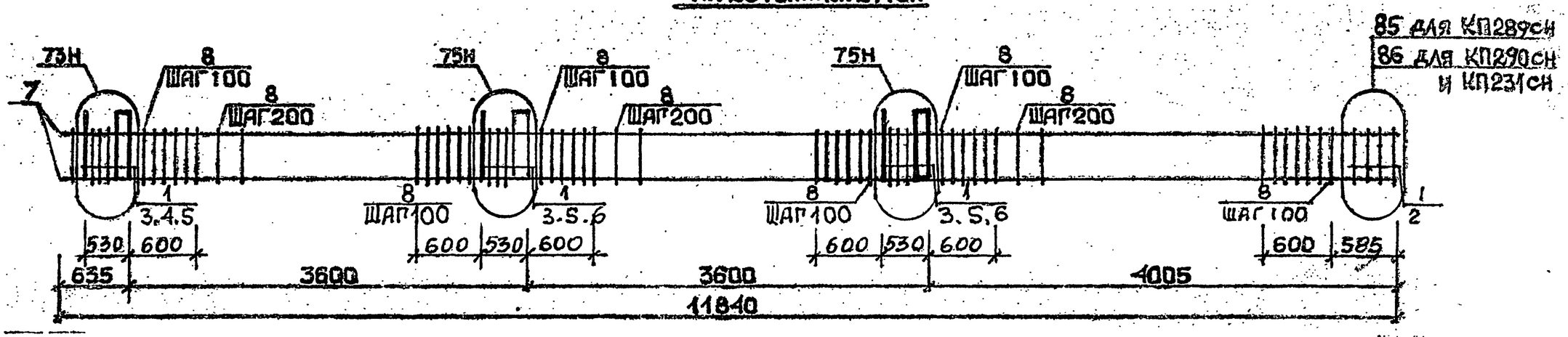

Арматура класса AI и AIII по ГОСТ 5781-82*
Детали см. I.020.I-2с/89 В.2-I3
Спецификацию см.лист 2

Разраб	Гавшавадзе	
Проверил	Бускивадзе	
ГИП	Бускивадзе	
Н.контр	Бускивадзе	

1.020.1-2с/89 2-4 .268

КАРКАС ПРОСТРАНСТВЕННЫЙ
КП295с
КП289сн...КП291сн

Стадия	Лист	Листов
Р	1	2

ТбилЗНИИЭП

ФОРМАТ А1

ИНВ.№ПОДЛ. | ПОДП. И ДАТА | ВЗАМ.ИНВ.№

1.020.1-2с/89 В. 2-4 ч.I

1962-14 125

Марка пространственного каркаса	Поз.	Марка арматурного изделия	Кол.	Масса, кг I шт.	Масса, кг Всего	Обозначение документа
КП295с	I	С2	I6	2,9	46,4	В. 2-I4
	2	С7	2	4,3	8,6	В. 2-I4
	3	МН3	3	27,6	82,8	В. 2-I4
	4	МН8	4	II,9	47,6	В. 2-I4
	5	МНIO	2	20,8	4I,6	В. 2-I4
	6	Ø36АШ L =II840	8	94,6	756,8	Б.Ч.
	7	ХМ3	66	0,88	58,08	В. 2-I4
				Итого:	I04I,88	
КП289сн	I	СI	I6	I,8	28,8	В. 2-I4
	2	С4	2	2,2	4,4	В. 2-I4
	3	МН5н	3	27,6	82,8	В. 2-I4
	4	МН6	2	8,3	I6,4	В. 2-I4
	5	МН7	4	9,7	38,8	В. 2-I4
	6	ØI2АI L = I30	I2	0,II	I,32	Б.Ч.
	7	Ø20АШ L = II840	4	29,2	II6,8	Б.Ч.
	8	ХМI	66	0,55	36,3	В. 2-I4
				Итого:	325,62	
КП290сн	I	СI	I6	I,8	28,8	В. 2-I4
	2	С5	2	3,I	6,2	В. 2-I4
	3	МН5н	3	27,6	82,8	В. 2-I4
	4	МН6	2	8,3	I6,6	В. 2-I4
	5	МН7	4	9,7	38,8	В. 2-I4
	6	ØI2АI L = I30	I2	0,II	I,32	Б.Ч.
	7	Ø25АШ L =II840	4	45,6	I82,4	Б.Ч.
	8	ХМI	66	0,55	36,3	В. 2-I4
				Итого:	393,22	

Марка пространственного каркаса	Поз.	Марка арматурного изделия	Кол.	Масса, кг I шт.	Масса, кг Всего	Обозначение документа
КП29Iсн	I	СI	I6	I,8	28,8	В. 2-I4
	2	С5	2	3,I	6,2	В. 2-I4
	3	МН5н	3	27,6	82,8	В. 2-I4
	4	МН6	2	8,3	I6,6	В. 2-I4
	5	МН7	4	9,7	38,8	В. 2-I4
	6	ØI2АI L = I30	I2	0,II	I,32	Б.Ч.
	7	Ø28АШ L = II840	4	57,2	228,8	Б.Ч.
	8	ХМ2	66	0,55	36,3	В. 2-I4
				Итого:	439,62	

Инв. № подл. | Подпись и дата | Взам. инв. №

1962-14 12б Формат А3

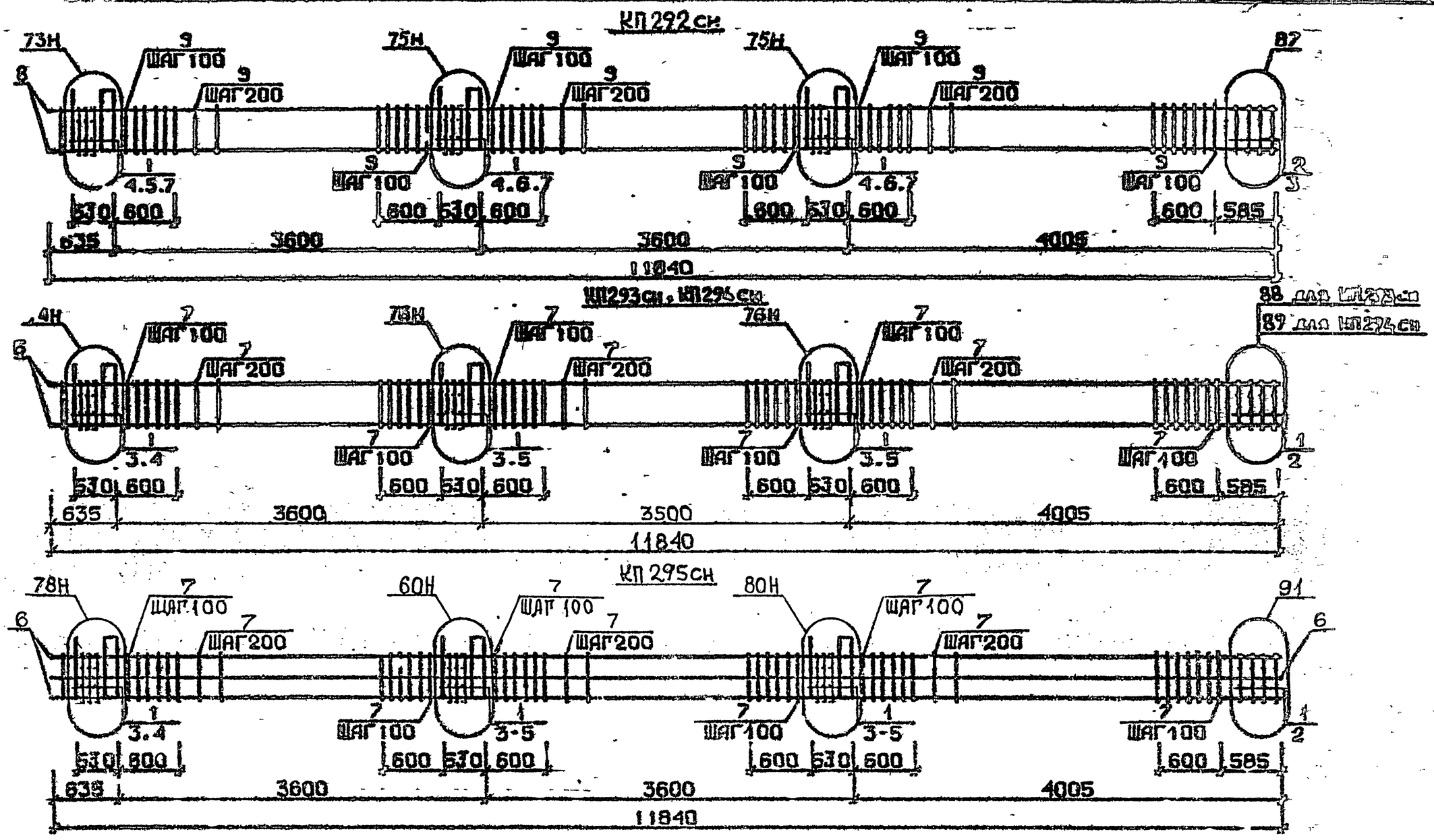

Арматура класса АI и АIII по ГОСТ 5781-82*
Детали см. I.020.I-2с/89 В.2-I3
Спецификацию см. лист 2

Разраб.	Мансурадзе		1.020.1-2с/89 2-4 К69
Проверил	Бускивадзе		
ГИП	Бускивадзе		
Н.контр.	Бускивадзе		

Каркас пространственный КП292сн ... КП295сн

Стадия	Лист	Листов
Р	1	2

ТбилЗНИИЭП

Формат А3

Инв.№ подл. | Подп. и дата | Взам.инв.№

1.020.1-2с/89 В.2-13

1962-14 127

Марка пространственного каркаса	Поз.	Марка арматурного изделия	Кол.	Масса, кг I шт.	Масса, кг Всего	Обозначение документа
КП292сн	I	С1	I4	I,8	25,2	В. 2-I4
	2	С2	2	2,9	5,8	В. 2-I4
	3	С6	2	3,7	7,4	В. 2-I4
	4	МН5н	3	27,6	82,8	В. 2-I4
	5	МН6	2	8,3	I6,6	В. 2-I4
	6	МН7	4	9,7	38,8	В. 2-I4
	7	Ø12АI L = I30	I2	0,II	I,32	Б.Ч.
	8	Ø32АШ L = II840	4	74,7	298,8	Б.Ч.
	9	ХМ2	66	0,55	36,3	В. 2-I4
				Итого:	5I3,02	
КП293сн	I	С2	I6	2,9	46,4	В. 2-I4
	2	С7	2	4,3	8,6	В. 2-I4
	3	МН5н	3	27,6	82,8	В. 2-I4
	4	МН7	2	9,7	I9,4	В. 2-I4
	5	МН8	4	II,9	47,6	В. 2-I4
	6	Ø36АШ L = II840	4	94,6	378,4	Б.Ч.
	7	ХМ3	66	0,88	58,08	В. 2-I4
				Итого:	64I,28	
КП294сн	I	С2	I6	2,9	46,4	В. 2-I4
	2	С8	2	5,0	I0,0	В. 2-I4
	3	МН5н	3	27,6	82,8	В. 2-I4
	4	МН7	2	9,7	I9,4	В. 2-I4
	5	МН8	4	II,9	47,6	В. 2-I4
	6	Ø40АШ L = II840	4	II7,0	468,0	Б.Ч.
	7	ХМ3	66	0,88	58,08	В. 2-I4
				Итого:	732,28	

Марка пространственного каркаса	Поз.	Марка арматурного изделия	Кол.	Масса, кг I шт.	Масса, кг Всего	Обозначение документа
КП295сн	I	С2	I6	2,9	46,4	В. 2-I4
	2	С7	2	4,3	8,6	В. 2-I4
	3	МН5н	3	27,6	82,8	В. 2-I4
	4	МН8	4	II,9	47,6	В. 2-I4
	5	МНI0	2	20,8	4I,6	В. 2-I4
	6	Ø36АШ L = II840	8	94,6	756,8	Б.Ч.
	7	ХМ3	66	0,88	58,08	В. 2-I4
				Итого:	I04I,88	

Инв. № подл. | Подпись и дата | Взам. инв. №

Формат А3

1962-14 128

КП296с...КП298с

85 для КП296с
86 для КП297с и КП298с

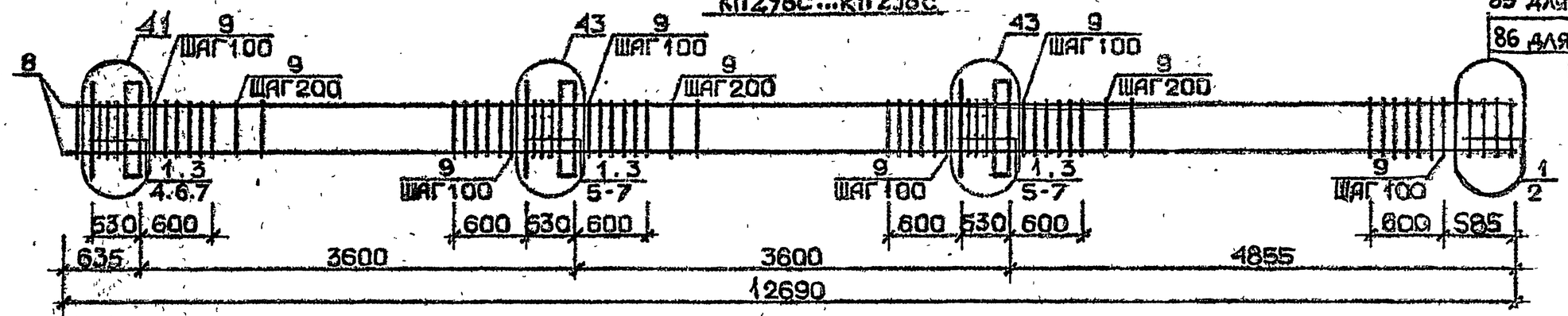

КП299с

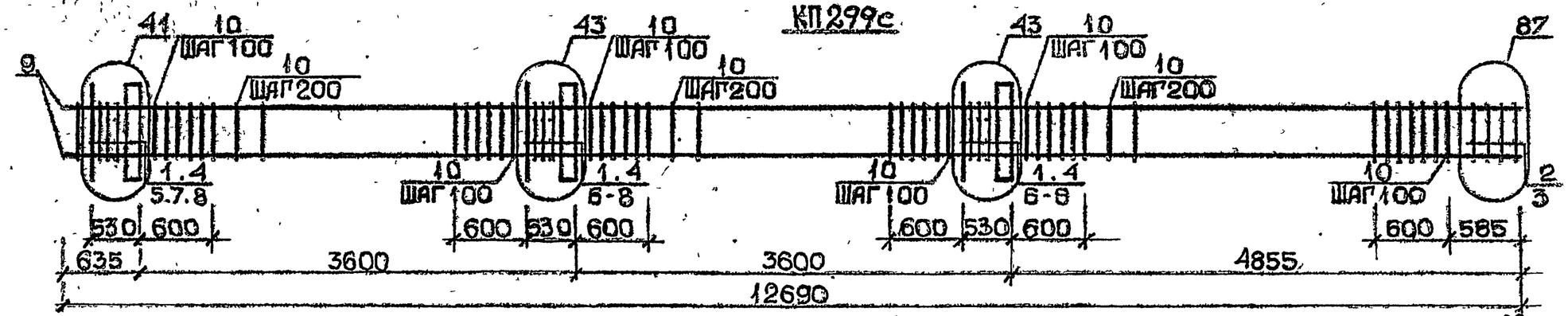

КП300с, КП301с

88 для КП300с
89 для КП301с

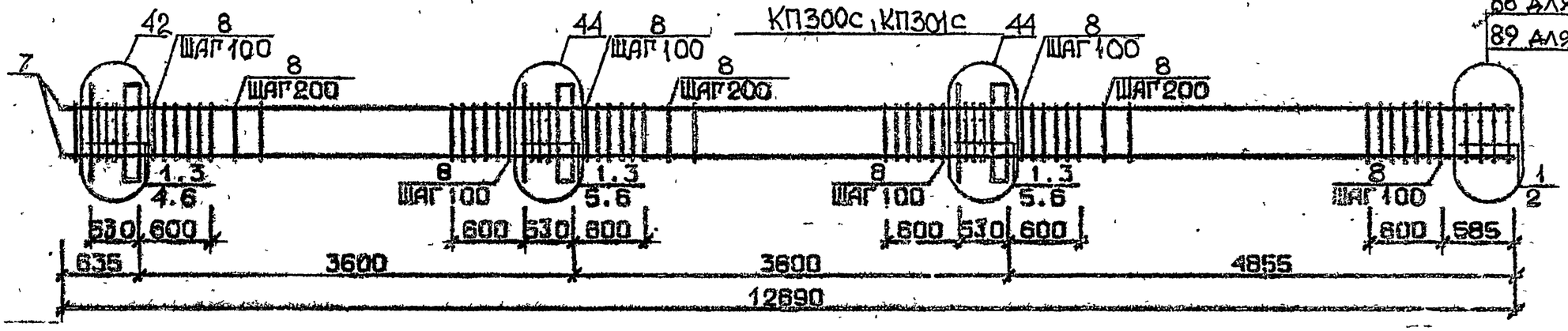

Арматура класса AI и AIII по ГОСТ 5781-82*
Детали см. I.020.I-2с/89 В.2-13
Спецификацию см лист 2

Разраб.	Чанкотадзе		1.020.1-2с/89 2-4 К70
Проверил	Барбакадзе		
ГИП	Бускивадзе		Каркас пространственный КП296с...КП301с
Н.контр.	Барбакадзе		Стадия Р · Лист 1 · Листов 2 · ТбилЗНИИЭП

Инв.№подл. | Подп. и дата | Взам.инв.№

ФОРМАТ А3

1962-14 129

Марка пространственного каркаса	Поз.	Марка арматурного изделия	Кол.	Масса, кг I шт.	Масса, кг Всего	Обозначение документа
КП 296с	I	СI	I7	I,8	30,6	В. 2-I4
	2	С4	2	2,2	4,4	В. 2-I4
	3	МНI	3	25,60	76,8	В. 2-I4
	4	Ø28АШ L = 720	2	3,48	6,96	Б.Ч.
	5	Ø32АШ L = 720	4	4,54	I8,I6	Б.Ч.
	6	ØI0АI L = 380	6	0,23	I,38	Б.Ч.
	7	ØI2АI L = I30	I2	0,II	I,32	Б.Ч.
	8	Ø20АШ L = I2690	4	3I,3	I25,2	Б.Ч.
	9	ХМI	7I	0,55	39,03	В. 2-I4
				Итого:	303,87	
КП297с	I	СI	I7	I,8	30,6	В. 2-I4
	2	С5	2	3,I	6,2	В. 2-I4
	3	МНI	3	25,60	76,8	В. 2-I4
	4	Ø28АШ L = 720	2	3,48	6,96	Б.Ч.
	5	Ø32АШ L = 720	4	4,54	I8,I6	Б.Ч.
	6	ØI0АI L = 380	6	0,23	I,38	Б.Ч.
	7	ØI2АI L = I30	I2	0,II	I,32	Б.Ч.
	8	Ø25АШ L = I2690	4	48,9	I95,6	Б.Ч.
	9	ХМI	7I	0,55	39,05	В. 2-I4
				Итого:	376,07	
КП298с	I	СI	I7	I,8	30,6	В. 2-I4
	2	С5	2	3,I	6,2	В. 2-I4
	3	МНI	3	25,60	76,8	В. 2-I4
	4	Ø28АШ L = 720	2	3,48	6,96	Б.Ч.
	5	Ø32АШ L = 720	4	4,54	I8,I6	Б.Ч.
	6	ØI0АI L = 380	6	0,23	I,38	Б.Ч.
	7	ØI2АI L = I30	I2	0,II	I,32	Б.Ч.
	8	Ø28АШ L = I2690	4	6I,3	245,2	Б.Ч.
	9	ХМ2	7I	0,55	39,05	В. 2-I4
				Итого:	425,67	

Марка пространственного каркаса	Поз.	Марка арматурного изделия	Кол.	Масса, кг I шт.	Масса, кг Всего	Обозначение документа
КП299с	I	СI	I6	I,8	27,0	В. 2-I4
	2	С2	2	2,9	5,8	В. 2-I4
	3	С6	2	3,7	7,4	В. 2-I4
	4	МНI	3	25,6	76,8	В. 2-I4
	5	Ø28АШ L = 720	2	3,48	6,96	Б.Ч.
	6	Ø32АШ L = 720	4	4,54	I8,I6	Б.Ч.
	7	ØI0АI L = 380	6	0,23	I,38	Б.Ч.
	8	ØI2АI L = I30	I2	0,II	I,32	Б.Ч.
	9	Ø32АШ L = I2690	4	80,I	320,4	Б.Ч.
	I0	ХМ2	7I	0,55	39,05	В. 2-I4
				Итого:	504,27	
КП300с	I	С2	I7	2,9	49,3	В. 2-I4
	2	С7	2	4,3	8,6	В. 2-I4
	3	МНI	3	25,60	76,8	В. 2-I4
	4	Ø32АШ L = 720	2	4,54	9,08	Б.Ч.
	5	Ø36АШ L = 720	4	5,75	23,0	Б.Ч.
	6	ØI0АI L = 380	6	0,23	I,38	Б.Ч.
	7	Ø36АШ L = I2690	4	I0I,0	404,0	Б.Ч.
	8	ХМ3	7I	0,88	62,48	В. 2-I4
				Итого:	634,64	
КП30Iс	I	С2	I7	2,9	49,3	В. 2-I4
	2	С8	2	5,0	I0,0	В. 2-I4
	3	МНI	3	25,60	76,8	В. 2-I4
	4	Ø32АШ L = 720	2	4,54	9,08	Б.Ч.
	5	Ø36АШ L = 720	4	5,75	23,0	Б.Ч.
	6	ØI0АI L = 380	6	0,23	I,38	Б.Ч.
	7	Ø40АШ L = I2690	4	I25,0	500,0	Б.Ч.
	8	ХМ3	7I	0,88	62,48	В. 2-I4
				Итого:	732,04	

Инв. № подл. | Подпись и дата | Взам. инв. №

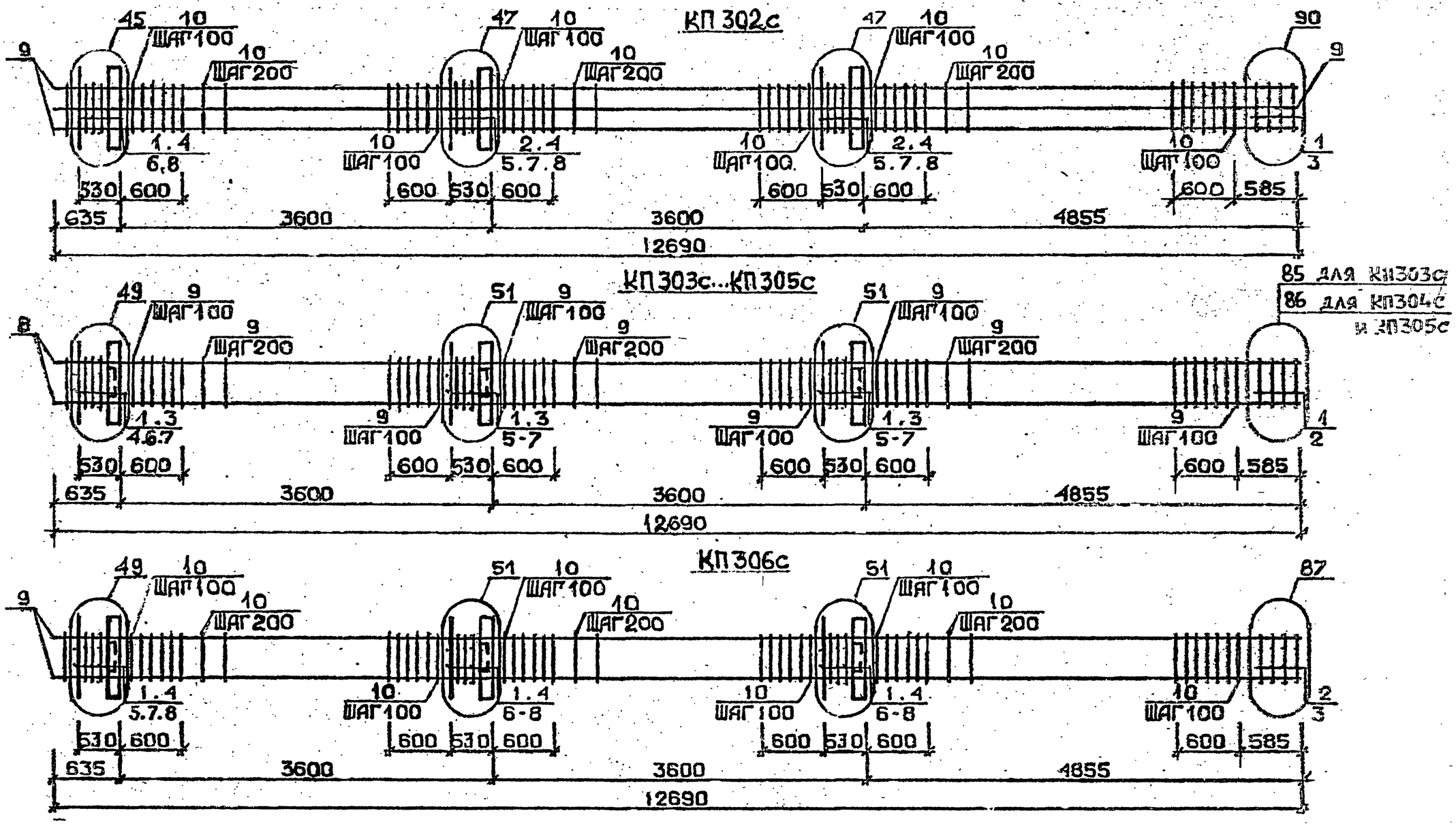

Арматура класса АI и АIII по ГОСТ 5781-82*
Детали см. I.020.I-2с/89 В.2-13
Спецификацию см. лист 2

Разраб.	Чанкветадзе		
Проверил	Барбакадзе		
ГИП	Бускивадзе		
Н. контр.	Барбакадзе		

I.020.I-2с/89 2-4 К71

Каркас пространственный КП 302с...КП 306с

Стадия	Лист	Листов
Р	1	2

ТбилЗНИИЭП

Инв. № подл. | Подп. и дата | Взам. инв. №

Формат А3

I.020.I-2с/89 В.2-4 ч.1

Марка пространственного каркаса	Поз.	Марка арматурного изделия	Кол.	Масса, кг I шт.	Масса, кг Всего	Обозначение документа
КП302с	I	CI	7	I,8	I2,6	В. 2-I4
	2	C2	I0	2,9	29,0	В. 2-I4
	3	C6	2	3,6	7,2	В. 2-I4
	4	MHI	3	25,60	76,8	В. 2-I4
	5	Ø28AIII L = 720	4	3,48	I3,92	Б.Ч.
	6	Ø32AIII L = 720	2	4,54	9,08	Б.Ч.
	7	Ø36AIII L = 720	4	5,75	23,0	Б.Ч.
	8	ØI0AI L = 980	6	0,23	I,38	Б.Ч.
	9	Ø32AIII L = I2690	8	80,I	640,8	Б.Ч.
	I0	XM2	7I	0,55	39,05	В. 2-I4
				Итого:	852,83	
КП303с	I	CI	I6	I,8	28,8	В. 2-I4
	2	C4	2	2,2	4,4	В. 2-I4
	3	MH2	3	40,0	I20,0	В. 2-I4
	4	Ø28AIII L = 720	4	3,48	I3,92	Б.Ч.
	5	Ø32AIII L = 720	8	4,54	36,32	Б.Ч.
	6	ØI0AI L = 980	I2	0,23	2,76	Б.Ч.
	7	ØI2AI L = I30	I2	0,II	I,32	Б.Ч.
	8	Ø20AIII L = I2690	4	3I,3	I25,2	Б.Ч.
	9	XMI	7I	0,55	39,05	В. 2-I4
				Итого:	37I,77	
КП304с	I	CI	I6	I,8	28,8	В. 2-I4
	2	C5	2	3,I	6,2	В. 2-I4
	3	MH2	3	40,0	I20,0	В. 2-I4
	4	Ø28AIII L = 720	4	3,48	I3,92	Б.Ч.
	5	Ø32AIII L = 720	8	4,54	36,32	Б.Ч.
	6	ØI0AI L = 380	I2	0,23	2,76	Б.Ч.
	7	ØI2AI L = I30	I2	0,II	I,32	Б.Ч.
	8	Ø25AIII L = I2690	4	48,9	I95,6	Б.Ч.
	9	XMI	7I	0,55	39,05	В. 2-I4
				Итого:	443,97	

Марка пространственного каркаса	Поз.	Марка арматурного изделия	Кол.	Масса, кг I кг.	Масса, кг Всего	Обозначение документа
КП305с	I	OI	I6	I,8	28,8	В. 2-I4
	2	O5	2	3,I	6,2	В. 2-I4
	3	MH2	3	40,0	I20,0	В. 2-I4
	4	Ø28AIII L = 720	4	3,48	I3,92	Б.Ч.
	5	Ø32AIII L - 720	8	4,54	36,32	Б.Ч.
	6	ØI0AI L = 380	I2	0,23	2,76	Б.Ч.
	7	ØI2AI L = I30	I2	0,II	I,32	Б.Ч.
	8	Ø28AIII L = I2690	4	6I,3	245,2	Б.Ч.
	9	XM2	7I	0,55	39,05	В. 2-I4
				Итого:	493,57	
КП306с	I	CI	I4	I,8	25,2	В. 2-I4
	2	C2	2	2,9	5,8	В. 2-I4
	3	C6	2	3,7	7,4	В. 2-I4
	4	MH2	3	40,0	I20,0	В. 2-I4
	5	Ø28AIII L = 720	4	3,48	I3,92	Б.Ч.
	6	Ø32AIII L = 720	8	4,54	36,32	Б.Ч.
	7	ØI0AI L = 380	I2	0,23	2,76	Б.Ч.
	8	ØI2AI L = I30	I2	0,II	I,32	Б.Ч.
	9	Ø32AIII L = I2690	4	80,I	320,4	Б.Ч.
	I0	XM2	7I	0,55	39,05	В. 2-I4
				Итого:	572,17	

Взам. инв. № | Подп. и дата | Инв. № подл.

88 для КП307с
89 для КП308с

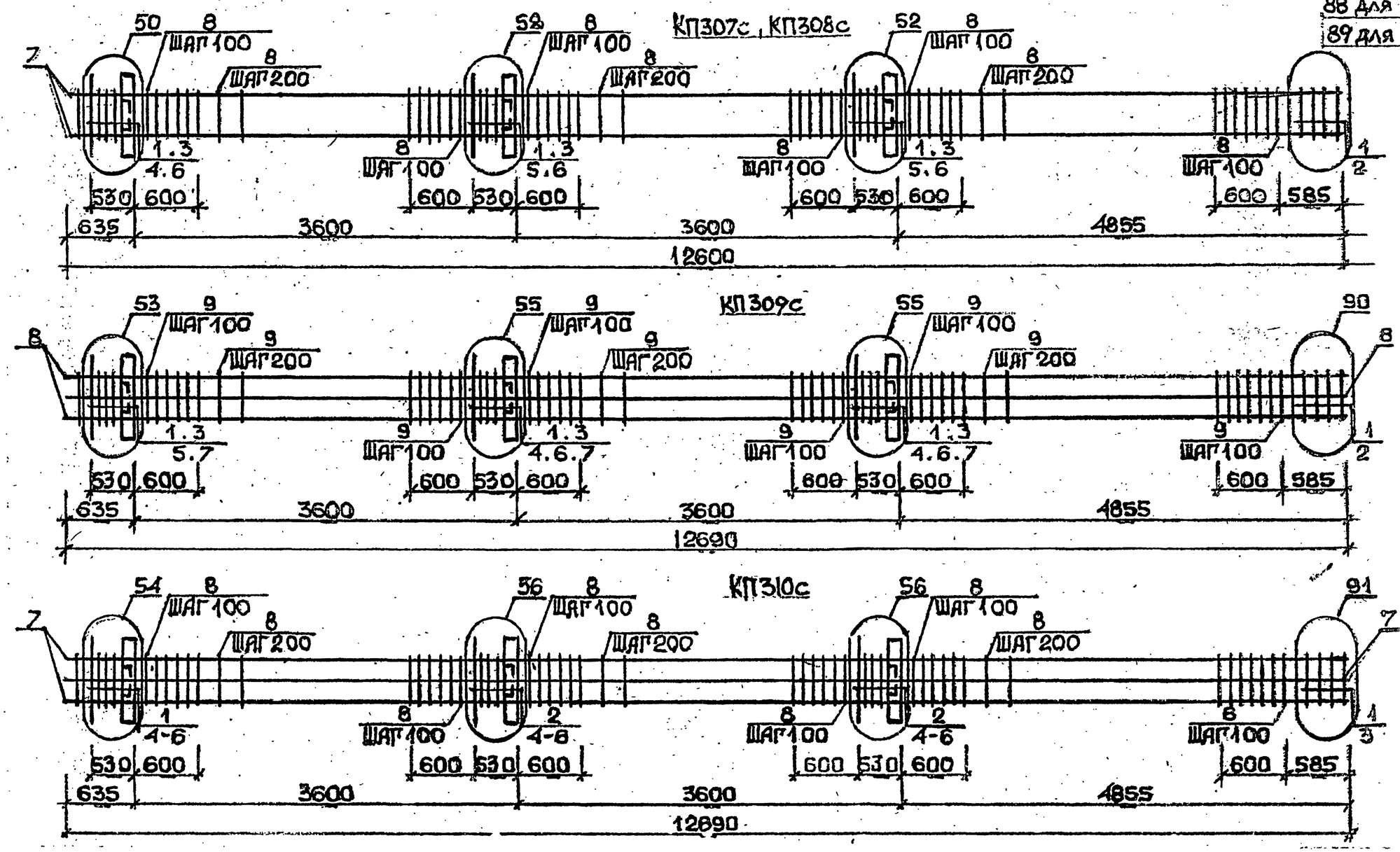

Арматура класса AI и AIII по ГОСТ 5781-82*
Детали см. I.020.1-2с/89 В.2-13
Спецификацию см. лист 2

Разраб.	Чанкветадзе		1.020.1-2с/89 2-4 К72
Проверил	Барбакадзе		Каркас пространственный КП307с...КП310с
ГИП	Бускивадзе		Стадия Р · Лист 1 · Листов 2
Н.контр.	Барбакадзе		ТбилЗНИИЭП

Инв.№подл. | Подп. и дата | Взам.инв.№

1962-14 133

Формат А3

Марка пространственного каркаса	Поз.	Марка арматурного изделия	Кол.	Масса, кг I шт.	Масса, кг Всего	Обозначение документа
КП307с	I	С2	I6	2,9	46,4	В. 2-I4
	2	С7	2	4,3	8,6	В. 2-I4
	3	МН2	3	40,0	I20,0	В. 2-I4
	4	Ø32АШ L = 720	4	4,54	I8,I6	Б.Ч.
	5	Ø30АШ L = 720	4	5,75	23,0	Б.Ч.
	6	ØI0AI L = 380	8	0,23	I,84	Б.Ч.
	7	Ø36АШ L = I2690	4	I0I,0	404,0	Б.Ч.
	8	ХМ3	7I	0,88	62,48	В. 2-I4
				Итого:	684,92	
КП308с	I	С2	I6	2,9	46,4	В. 2-I4
	2	С8	2	5,0	I0,0	В. 2-I4
	3	МН2	3	40,0	I20,0	В. 2-I4
	4	Ø32АШ L = 720	4	4,54	I8,I6	Б.Ч.
	5	Ø36АШ L = 720	4	5,75	23,0	Б.Ч.
	6	ØI0AI L = 380	8	0,23	I,84	Б.Ч.
	7	Ø40АШ L = I2690	4	I25,0	500,0	Б.Ч.
	8	ХМ3	7I	0,88	62,48	В. 2-I4
				Итого:	78I,88	
КП309с	I	С1	I6	I,8	28,8	В. 2-I4
	2	С6	2	3,7	7,4	В. 2-I4
	3	МН2	3	40,0	I20,0	В. 2-I4
	4	Ø28АШ L = 720	4	3,48	I3,92	Б.Ч.
	5	Ø32АШ L = 720	4	4,54	I8,I6	Б.Ч.
	6	Ø36АШ L = 720	8	5,75	46,0	Б.Ч.
	7	ØI0AI L = 380	I2	0,23	2,76	Б.Ч.
	8	Ø32АШ L = I2690	8	80,I	640,8	Б.Ч.
	9	ХМ2	7I	0,55	39,05	В. 2-I4
				Итого:	9I5,89	

Марка пространственного каркаса	Поз.	Марка арматурного изделия	Кол.	Масса, кг I шт.	Масса, кг Всего	Обозначение документа
КП3I0с	I	С2	6	2,9	I7,4	В. 2-I4
	2	С3	I0	4,2	42,0	В. 2-I4
	3	С7	2	4,3	8,6	В. 2-I4
	4	МН2	3	40,0	I20,0	В. 2-I4
	5	Ø36АШ L = 720	I6	5,75	92,0	Б.Ч.
	6	ØI0AI L = 380	I2	0,23	2,76	Б.Ч.
	7	Ø36АШ L =I2690	8	I0I,0	808,0	Б.Ч.
	8	ХМ3	7I	0,88	62,48	В. 2-I4
				Итого:	II53,24	

Взам. инв. №

Подпись и дата

Инв. № подл.

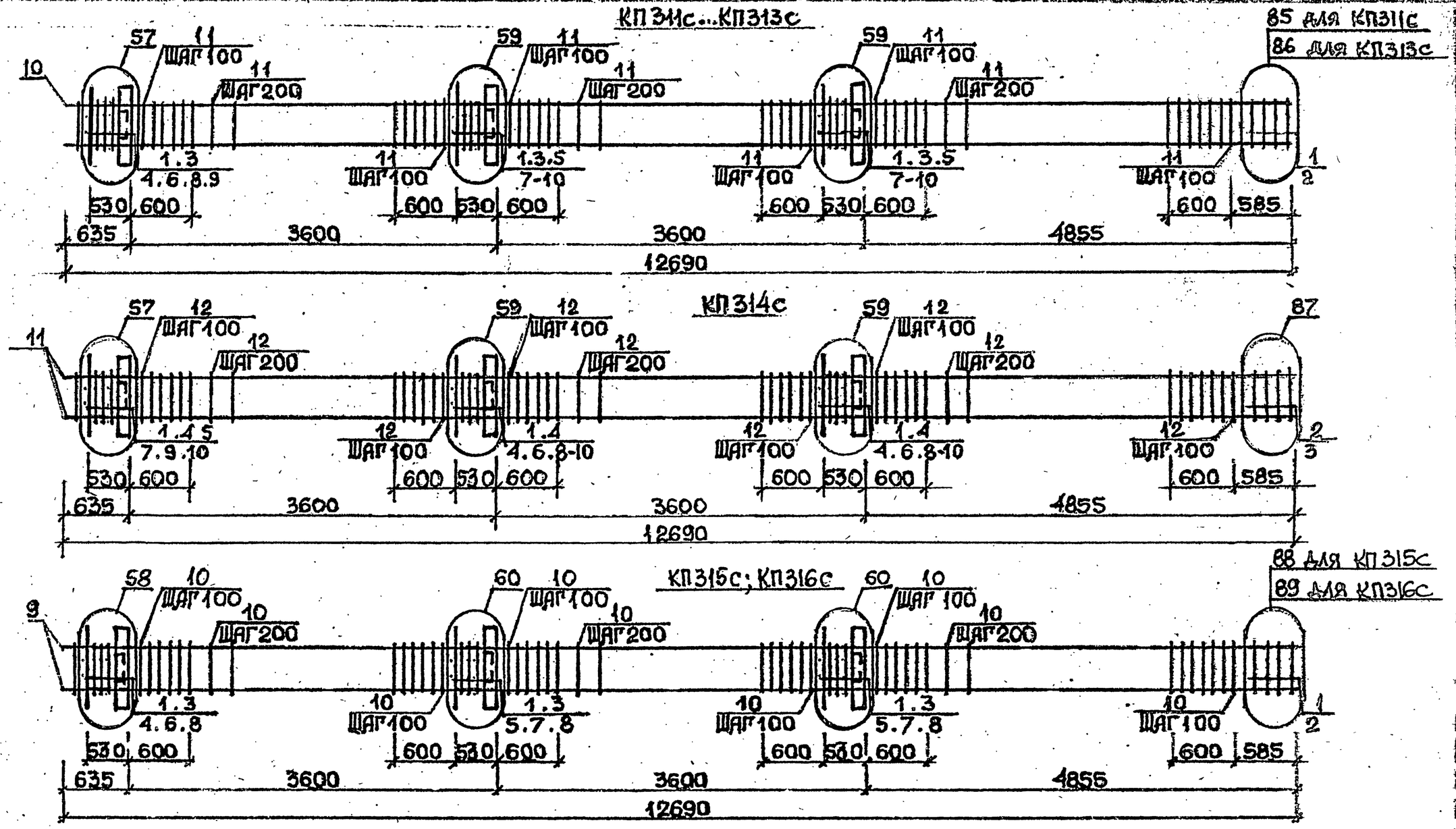

Арматура класса AI и AIII по ГОСТ 5781-82*
Детали см. I.020.I-2с/89 В.2-I3
Спецификацию см. лист 2

Разраб.	Чанкветадзе	
Проверил	Барбакадзе	
ГИП	Бускивадзе	
Н.контр.	Барбакадзе	

1.020.1-2с/89 2-4 К73

Каркас пространственный КП311с...КП316с

Стадия	Лист	Листов
Р	1	2

ТбилЗНИИЭП

Инв.№подл. | Подп. и дата | Взам.инв.№

Формат А3

1962-14 135

Марка пространственного каркаса	Поз.	Марка арматурного изделия	Кол.	Масса, кг I шт.	Масса, кг Всего	Обозначение документа
КП3II с	I	CI	I6	I,8	28,8	В. 2-I4
	2	C4	2	2,2	4,4	В. 2-I4
	3	МН3	3	32,8	98,4	В. 2-I4
	4	МН6	I	8,3	8,3	В. 2-I4
	5	МН7	2	9,7	I9,4	В. 2-I4
	6	Ø28АШ L = 720	2	3,48	6,96	Б.Ч.
	7	Ø32АШ L = 720	4	4,54	I8,I6	Б.Ч.
	8	ØI0AI L = 380	6	0,23	I,38	Б.Ч.
	9	ØI2AI L = I30	I2	0,II	I,32	Б.Ч.
	I0	Ø20АШ L =I2690	4	3I,3	I25,2	Б.Ч.
	II	XMI	7I	0,55	39,05	В. 2-I4
				Итого:	55I,37	
КП3I2с	I	CI	I6	I,8	28,8	В. 2-I4
	2	C5	2	3,I	6,2	В. 2-I4
	3	МН3	3	32,8	98,4	В. 2-I4
	4	МН6	I	8,3	8,3	В. 2-I4
	5	МН7	2	9,7	I9,4	В. 2-I4
	6	Ø28АШ L = 720	2	3,48	6,96	Б.Ч.
	7	Ø32АШ L = 720	4	4,34	I8,I6	Б.Ч.
	8	ØI0AI L = 380	6	0,23	I,38	Б.Ч.
	9	ØI2AI L = I30	I2	0,II	I,32	Б.Ч.
	I0	Ø25АШ L =I2690	4	48,9	I95,6	Б.Ч.
	II	XMI	7I	0,55	39,05	В. 2-I4
				Итого:	423,57	
КП3I3с	I	CI	I6	I,8	28,8	В. 2-I4
	2	C5	2	3,I	6,2	В. 2-I4
	3	МН3	3	32,8	98,4	В. 2-I4
	4	МН6	I	8,3	8,3	В. 2-I4
	5	МН7	2	9,7	I9,4	В. 2-I4
	6	Ø28АШ L = 720	2	3,48	6,96	Б.Ч.
	7	Ø32АШ L = 720	4	4,54	I8,I6	Б.Ч.
	8	ØI0AI L = 380	6	0,23	I,38	Б.Ч.
	9	ØI2AI L = I30	I2	0,II	I,32	Б.Ч.
	I0	Ø28АШ L =I2690	4	6I,3	245,2	Б.Ч.
	II	XM2	7I	0,55	39,05	В. 2-I4
				Итого:	473,I7	

Марка пространственного каркаса	Поз.	Марка арматурного изделия	Кол.	Масса, кг I шт.	Масса, кг Всего	Обозначение документа
КП3I4с	I	CI	I4	I,8	25,2	В. 2-I4
	2	C2	2	2,9	5,8	В. 2-I4
	3	C6	2	3,7	7,4	В. 2-I4
	4	МН3	3	32,8	98,4	В. 2-I4
	5	МН6	I	8,3	8,3	В. 2-I4
	6	МН7	2	9,7	I9,4	В. 2-I4
	7	Ø28АШ L = 720	2	3,48	6,96	Б.Ч.
	8	Ø32АШ L = 720	4	4,54	I8,I6	Б.Ч.
	9	ØI0AI L = 380	6	0,23	I,38	Б.Ч.
	I0	ØI2AI L = I30	I2	0,II	I,32	Б.Ч.
	II	Ø32АШ L =I2690	4	80,I	320,4	Б.Ч.
	I2	XM2	7I	0,55	39,05	В. 2-I4
				Итого:	55I,77	
КП3I5с	I	C2	I6	2,9	46,4	В. 2-I4
	2	C7	2	4,3	8,6	В. 2-I4
	3	МН3	3	32,8	98,4	В. 2-I4
	4	МН7	I	9,7	9,7	В. 2-I4
	5	МН8	2	II,9	23,8	В. 2-I4
	6	Ø32АШ L = 720	2	4,54	9,08	Б.Ч.
	7	Ø36АШ L = 720	4	5,75	23,0	Б.Ч.
	8	ØI0AI L = 380	6	0,23	I,38	Б.Ч.
	9	Ø36АШ L =I2690	4	I0I,0	404,0	Б.Ч.
	I0	XM3	7I	0,88	62,48	В. 2-I4
				Итого:	686,84	
КП3I6с	I	C2	I6	2,8	46,4	В. 2-I4
	2	C8	2	5,0	I0,0	В. 2-I4
	3	МН3	3	32,8	98,4	В. 2-I4
	4	МН7	I	9,7	9,7	В. 2-I4
	5	МН8	2	II,9	23,0	В. 2-I4
	6	Ø32АШ L = 720	2	4,54	9,08	Б.Ч.
	7	Ø36АШ L = 720	4	5,75	23,0	Б.Ч.
	8	ØI0AI L = 38С	6	0,23	I,38	Б.Ч.
	9	Ø40АШ L =I2690	4	I25,0	500,0	Б.Ч.
	I0	XM3	7I	0,88	62,48	В. 2-I4
				Итого:	783,44	

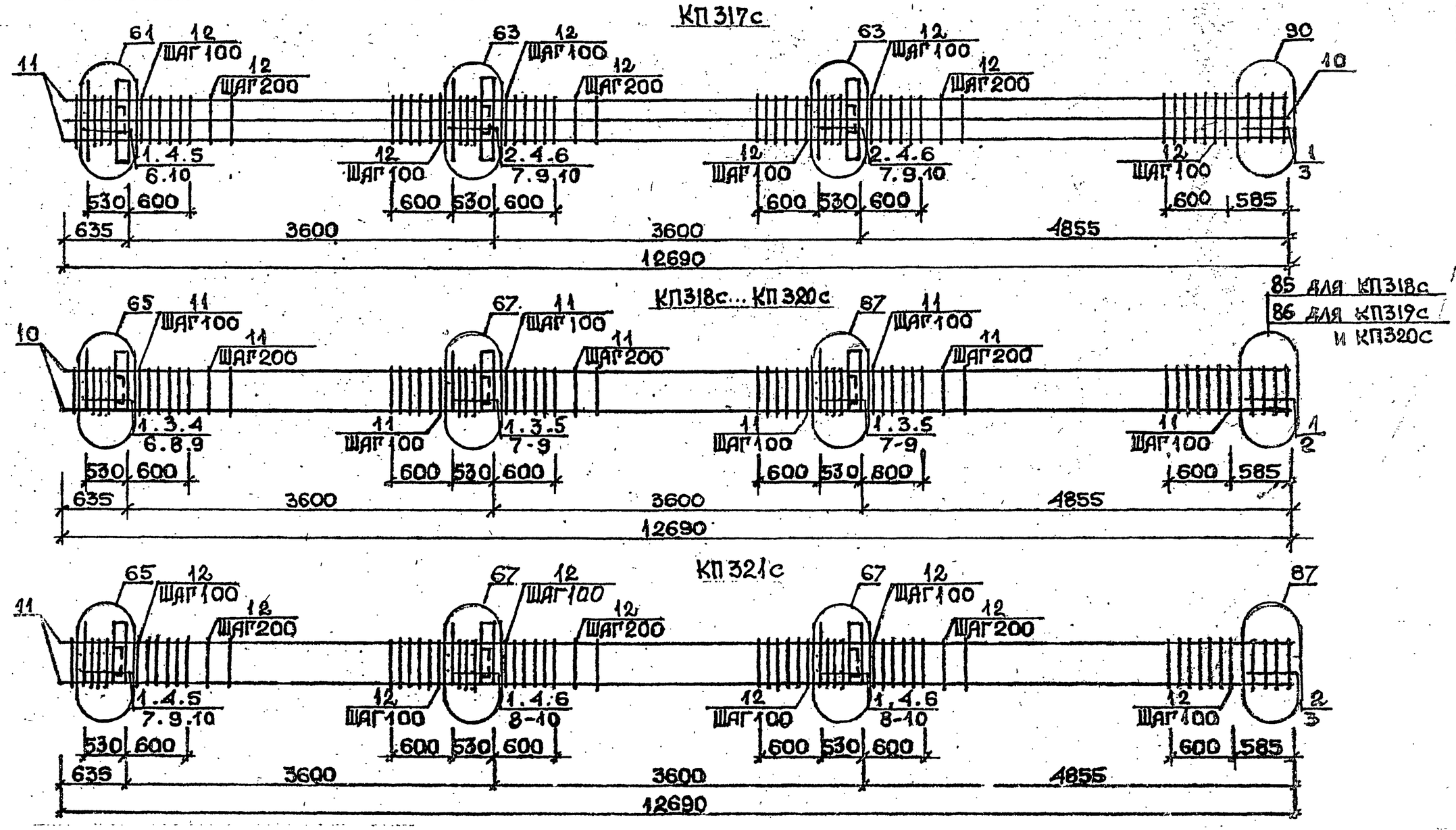

Арматура класса AI и AIII по ГОСТ 5781-82*
Детали см. 1.020.1-2с/89 В.2-13
Спецификацию см. лист 2

Разраб.	Чанкветадзе		1.020.1-2с/89 2-4 КП74
Проверил	Барбакадзе		
ГИП	Бускнвадзе		Каркас пространственный КП317с...КП321с
Н.контр.	Барбакадзе		Стадия Р · Лист 1 · Листов 2 · ТЕ-1 ЦЗНИИЭП

Инв.№ подл. | Подп. и дата | Взам.инв.№

ФОРМАТ А3

Марка пространственного каркаса	Поз.	Марка арматурного изделия	Кол.	Масса, кг I шт.	Масса, кг Всего	Обозначение документа
КП317с	I	CI	6	I,8	I0,8	В. 2-I4
	2	C2	I0	2,9	2,9	В. 2-I4
	3	C6	2	3,7	7,4	В. 2-I4
	4	MH3	3	32,8	98,4	В. 2-I4
	5	MH7	I	9,7	9,7	В. 2-I4
	6	MH8	2	II,9	23,8	В. 2-I4
	7	Ø28AIII L = 720	4	3,48	I3,92	Б.Ч.
	8	Ø32AIII L = 720	2	4,54	9,08	Б.Ч.
	9	Ø36AIII L = 720	4	5,75	23,0	Б.Ч.
	I0	ØI0AI L = 380	6	0,23	I,38	Б.Ч.
	II	Ø32AIII L = I2690	8	80,I	640,8	Б.Ч.
	I2	XM2	7I	0,55	39,05	В. 2-I4
				Итого:	906,33	
КП318с	I	CI	I6	I,8	28,8	В. 2-I4
	2	C4	2	2,2	4,4	В. 2-I4
	3	MH4	3	34,8	I04,4	В. 2-I4
	4	MH6	I	8,3	8,3	В. 2-I4
	5	MH7	2	9,7	I9,4	В. 2-I4
	6	Ø28AIII L = 720	2	3,48	6,96	Б.Ч.
	7	Ø32AIII L = 720	4	4,54	I8,I6	Б.Ч.
	8	ØI0AI L = 380	6	0,23	I,38	Б.Ч.
	9	ØI2AI L = I30	I2	0,II	I,32	Б.Ч.
	I0	Ø20AIII L = I2690	4	3I,3	I25,2	Б.Ч.
	II	XMI	7I	0,55	39,05	В. 2-I4
				Итого:	357,37	
КП319с	I	CI	I6	I,8	28,8	В. 2-I4
	2	C5	2	3,I	6,2	В. 2-I4
	3	MH4	3	34,8	I04,4	В. 2-I4
	4	MH6	I	8,3	8,3	В. 2-I4
	5	MH7	2	9,7	I9,4	В. 2-I4
	6	Ø28AIII L = 720	2	3,48	6,96	Б.Ч.
	7	Ø32AIII L = 720	4	4,54	I8,I6	Б.Ч.
	8	ØI0AI L = 380	6	0,23	I,38	Б.Ч.
	9	ØI2AI L = I30	I2	0,II	I,32	Б.Ч.
	I0	Ø25AIII L = I2690	4	48,9	I95,6	Б.Ч.
	II	XMI	7I	0,55	39,05	В. 2-I4
				Итого:	429,57	

Марка пространственного каркаса	Поз.	Марка арматурного изделия	Кол.	Масса, кг I шт.	Масса, кг Всего	Обозначение документа
КП320с	I	CI	I6	I,8	28,8	В. 2-I4
	2	C5	2	3,I	6,2	В. 2-I4
	3	MH4	3	34,8	I04,4	В. 2-I4
	4	MH6	I	8,3	8,3	В. 2-I4
	5	MH7	2	9,7	I9,4	В. 2-I4
	6	Ø28AIII L = 720	2	3,48	6,96	Б.Ч.
	7	Ø32AIII L = 720	4	4,54	I8,I6	Б.Ч.
	8	ØI0AI L = 380	6	0,23	I,38	Б.Ч.
	9	ØI2AI L = I30	I2	0,II	I,32	Б.Ч.
	I0	Ø28AIII L = I2690	4	6I,3	245,2	Б.Ч.
	II	XM2	7I	0,55	39,05	В. 2-I4
				Итого:	479,I7	
КП321с	I	CI	I4	I,8	25,2	В. 2-I4
	2	C2	2	2,9	5,8	В. 2-I4
	3	C6	2	3,7	7,4	В. 2-I4
	4	MH4	3	34,8	I04,4	В. 2-I4
	5	MH6	I	8,3	8,3	В. 2-I4
	6	MH7	2	9,7	I9,4	В. 2-I4
	7	Ø28AIII L = 720	2	3,48	6,96	Б.Ч.
	8	Ø32AIII L = 720	4	4,54	I8,I6	Б.Ч.
	9	ØI0AI L = 380	6	0,23	I,38	Б.Ч.
	I0	ØI2AI L = I30	I2	0,II	I,32	Б.Ч.
	II	Ø32AIII L = I2690	4	80,I	320,4	Б.Ч.
	I2	XM2	7I	0,55	39,05	В. 2-I4
				Итого:	557,77	

Инв. № подл. | Подпись и дата | Взам. инв. №

1962-14 13В Форма А

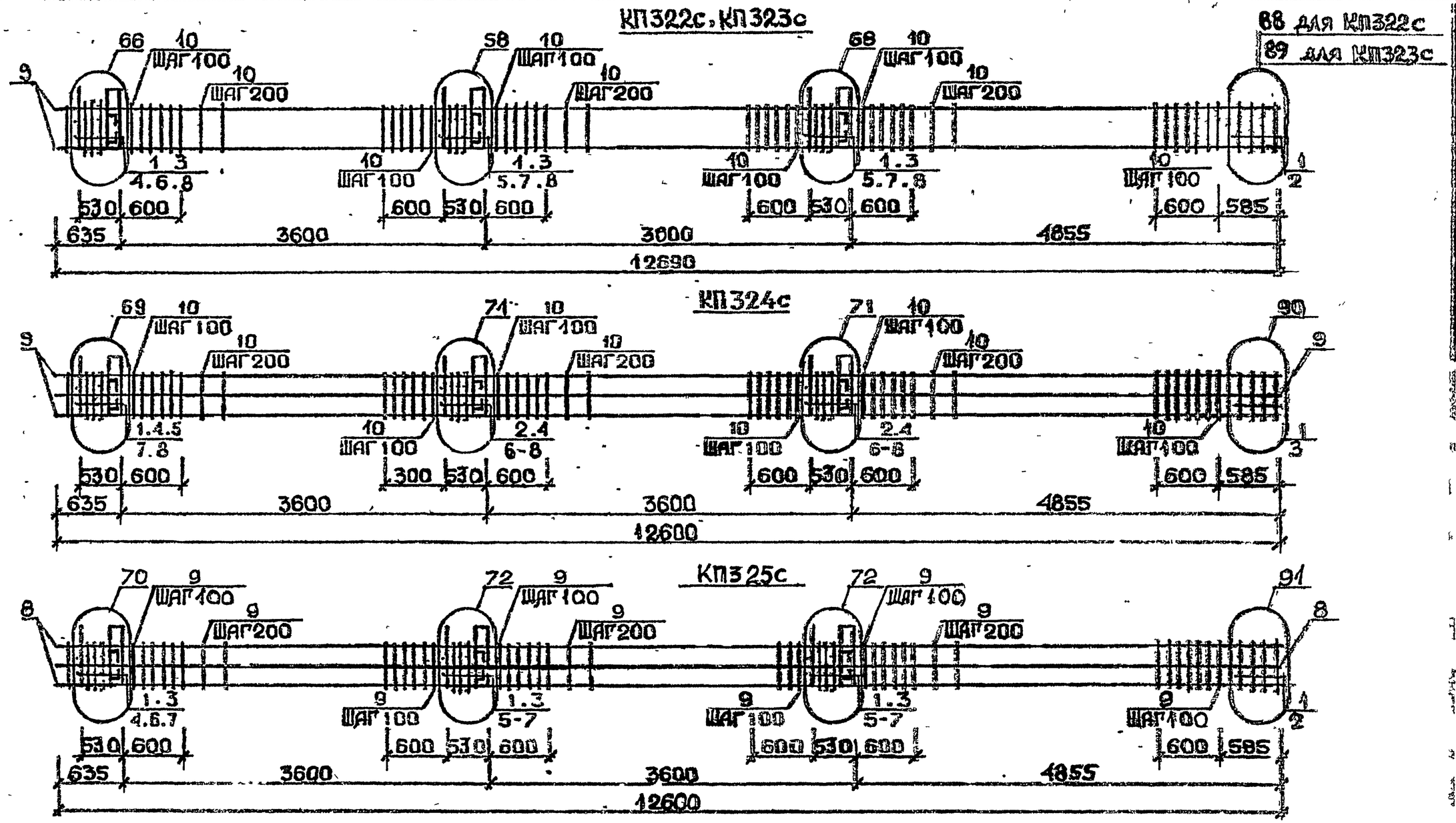

Арматура класса AI и AIII по ГОСТ 5781-82*
Детали см. л.020.л-2с/89 В.2-13
Спецификацию см. лист 2

Разраб.	Надтеладзе		1.020.1-2с/89 в.2-4 К75
Проверил	Бутскиладзе		Каркас пространственный КП322с...КП325с
ГИП	Бутскиладзе		Стадия Р · Лист 1 · Листов 2 · ТбилЭНИМСП
Н.контр.	Бутскиладзе		

Инв.№подл. | Подп. и дата | Взам.инв.№

Формат А3

1962-14

Марка пространственного каркаса	Поз.	Марка арматурного изделия	Кол.	Масса, кг I шт.	Масса, кг Всего	Обозначение документа
КП322с	I	С2	I6	2,9	46,4	В. 2-I4
	2	С7	2	4,3	8,6	В. 2-I4
	3	МН4	3	34,8	I04,4	В. 2-I4
	4	МН7	I	9,7	9,7	В. 2-I4
	5	МН8	2	II,9	23,0	В. 2-I4
	6	Ø32АШ L = 720	2	4,54	9,08	Б.Ч.
	7	Ø36АШ L = 720	4	5,75	23,0	Б.Ч.
	8	ØI0АI L = 380	6	0,23	I,38	Б.Ч.
	9	Ø36АШ L =I2690	4	I0I,0	404,0	Б.Ч.
	I0	ХМ3	7I	0,88	62,48	В. 2-I4
				Итого:	692,04	
КП323с	I	С2	I6	2,9	46,4	В. 2-I4
	2	С8	2	5,0	I0,0	В. 2-I4
	3	МН4	3	34,8	I04,4	В. 2-I4
	4	МН7	I	9,7	9,7	В. 2-I4
	5	МН8	2	II,9	23,8	В. 2-I4
	6	Ø32АШ L = 720	2	4,54	9,08	Б.Ч.
	7	Ø36АШ L = 720	4	5,75	23,0	Б.Ч.
	8	ØI0АI L = 380	6	0,23	I,38	Б.Ч.
	9	Ø40АШ L = I2690	4	I25,0	500,0	Б.Ч.
	I0	ХМ3	7I	0,88	62,48	В. 2-I4
				Итого:	790,24	
КП324с	I	СI	6	I,8	I0,8	В. 2-I4
	2	С2	I0	2,9	29,0	В. 2-I4
	3	С6	2	3,7	7,4	В. 2-I4
	4	МН4	3	34,8	I04,4	В. 2-I4
	5	МН7	I	9,7	9,7	В. 2-I4
	6	МН9	2	I7,3	34,6	В. 2-I4
	7	Ø32АШ L = 720	6	4,54	27,24	Б.Ч.
	8	ØI0АI L = 380	6	0,23	I,38	Б.Ч.
	9	Ø32АШ L =I2690	8	80,I	640,8	Б.Ч.
	I0	ХМ2	7I	0,55	39,05	В. 2-I4
				Итого:	904,37	

Марка пространственного каркаса	Поз.	Марка арматурного изделия	Кол.	Масса, кг I шт.	Масса, кг Всего	Обозначение документа
КП325с	I	С2	I6	2,9	46,4	В. 2-I4
	2	С7	2	4,3	8,6	В. 2-I4
	3	МН4	3	34,8	I04,4	В. 2-I4
	4	МН8	I	II,9	II,9	В. 2-I4
	5	МН10	2	20,8	4I,6	В. 2-I4
	6	Ø36АШ L = 720	8	5,75	46,0	Б.Ч.
	7	ØI0АI L = 380	8	0,23	I,84	Б.Ч.
	8	Ø36АШ L =I2690	8	I0I,0	808,0	Б.Ч.
	9	ХМ3	7I	0,88	62,48	В. 2-I4
				Итого:	II3I,22	

I.020.I-2с/89 2-4 ч.1

Инв. № подл. | Подпись и дата | Взам. инв. №

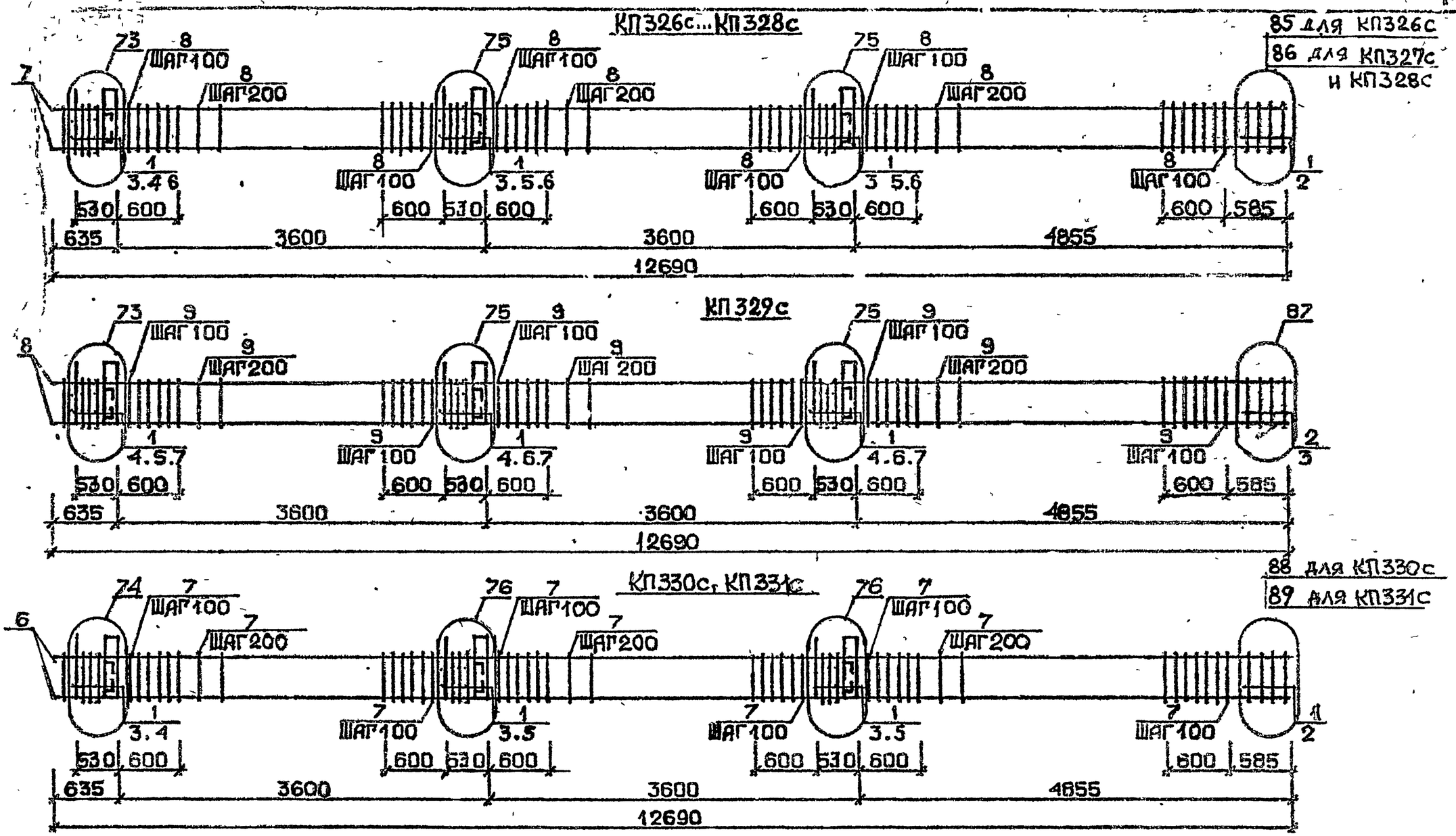

Арматура класса AI и AIII по ГОСТ 5781-82*
Детали см. I.020.I-2с/89 В.2-13
Спецификацию см. лист 2

Разраб.	Майсурадзе		
Проверил	Бускивадзе		
ГИП	Бускивадзе		
Н.контр.	Бускивадзе		

1.020.1-2с/89 2-4 К76

Каркас пространственный КП326с...КП331с

Стадия	Лист	Листов
Р	1	2

ТбилЗНИИЭП

Инв.№подл. | Подп. и дата | Взам.инв.№

Формат А3

Марка пространственного каркаса	Поз.	Марка арматурного изделия	Кол.	Масса, кг I шт.	Масса, кг Всего	Обозначение документа
КП326с	I	СI	I6	I,8	28,8	В. 2-I4
	2	С4	2	2,2	4,4	В. 2-I4
	3	МН5	3	27,6	82,8	В. 2-I4
	4	МН6	2	8,3	I6,6	В. 2-I4
	5	МН7	4	9,7	38,8	В. 2-I4
	6	ØI2AI L = I30	I2	0,II	I,32	Б.Ч.
	7	Ø20AIII L =I2690	4	3I,3	I25,2	Б.Ч.
	8	ХМI	7I	0,55	39,05	В. 2-I4
				Итого:	336,97	
КП327с	I	СI	I6	I,8	28,8	В. 2-I4
	2	С5	2	3,I	6,2	В. 2-I4
	3	МН5	3	27,6	82,8	В. 2-I4
	4	МН6	2	8,3	I6,6	В. 2-I4
	5	МН7	4	9,7	38,8	В. 2-I4
	6	ØI2AI L = I30	I2	0,II	I,32	Б.Ч.
	7	Ø25AIII L =I2690	4	48,9	I95,6	Б.Ч.
	8	ХМI	7I	0,55	39,05	В. 2-I4
				Итого:	409,I7	
КП328с	I	СI	I6	I,8	28,8	В. 2-I4
	2	С5	2	3,I	6,2	В. 2-I4
	3	МН5	3	27,6	82,8	В. 2-I4
	4	МН6	2	8,3	I6,6	В. 2-I4
	5	МН7	4	9,7	38,8	В. 2-I4
	6	ØI2AI L = I30	I2	0,II	I,32	Б.Ч.
	7	Ø28AIII L =I2690	4	6I,3	245,2	Б.Ч.
	8	ХМ2	7I	0,55	39,05	В. 2-I4
				Итого:	458,77	
КП329с	I	СI	I4	I,8	25,2	В. 2-I4
	2	С2	2	2,9	5,8	В. 2-I4
	3	С6	2	3,7	7,4	В. 2-I4
	4	МН5	3	27,6	82,8	В. 2-I4
	5	МН6	2	8,3	I6,6	В. 2-I4
	6	МН7	4	9,7	38,8	В. 2-I4
	7	ØI2AI L = I30	I2	0,II	I,32	Б.Ч.
КП329с	8	Ø32AIII L =I2690	4	80,I	320,4	Б.Ч.
	9	ХМ2	7I	0,55	39,05	В. 2-I4
				Итого:	537,37	
КП330с	I	С2	I6	2,9	46,4	В. 2-I4
	2	С7	2	4,3	8,6	В. 2-I4
	3	МН5	3	27,6	32,8	В. 2-I4
	4	МН7	2	9,7	I9,4	В. 2-I4
	5	МН8	4	II,9	47,6	В. 2-I4
	6	Ø36AIII L =I2690	4	I0I,0	404,0	Б.Ч.
	7	ХМ3	7I	0,88	62,48	В. 2-I4
				Итого:	67I,28	
КП33IС	I	С2	I6	2,9	46,4	В. 2-I4
	2	С8	2	5,0	I0,0	В. 2-I4
	3	МН5	3	27,6	82,8	В. 2-I4
	4	МН7	2	9,7	I9,4	В. 2-I4
	5	МН8	4	II,9	47,6	В. 2-I4
	6	Ø40AIII L = I2690	4	I25,0	500,0	Б.Ч.
	7	ХМ3	7I	0,88	62,48	В. 2-I4
				Итого:	768,68	

Инв. № подл. | Подпись и дата | Взам. инв. №

КП 332с

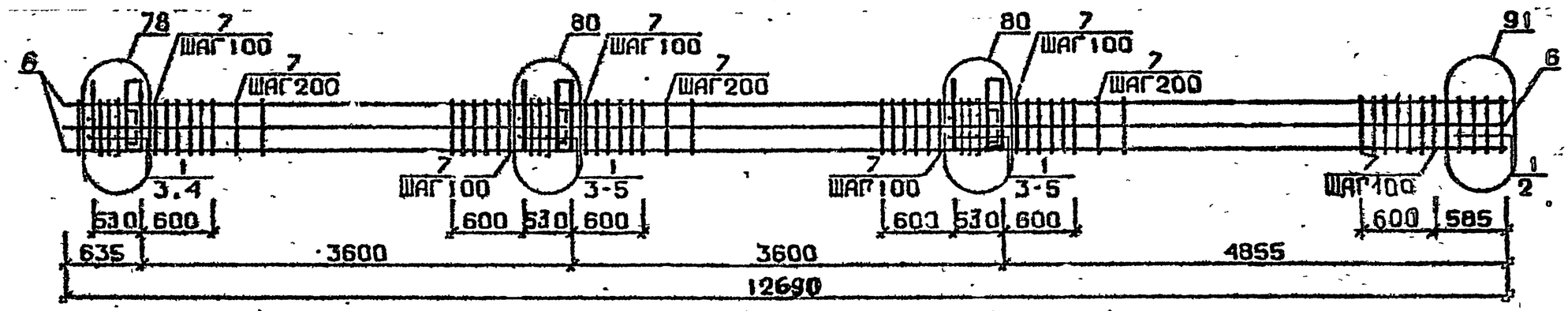

КП326сн... КП328сн

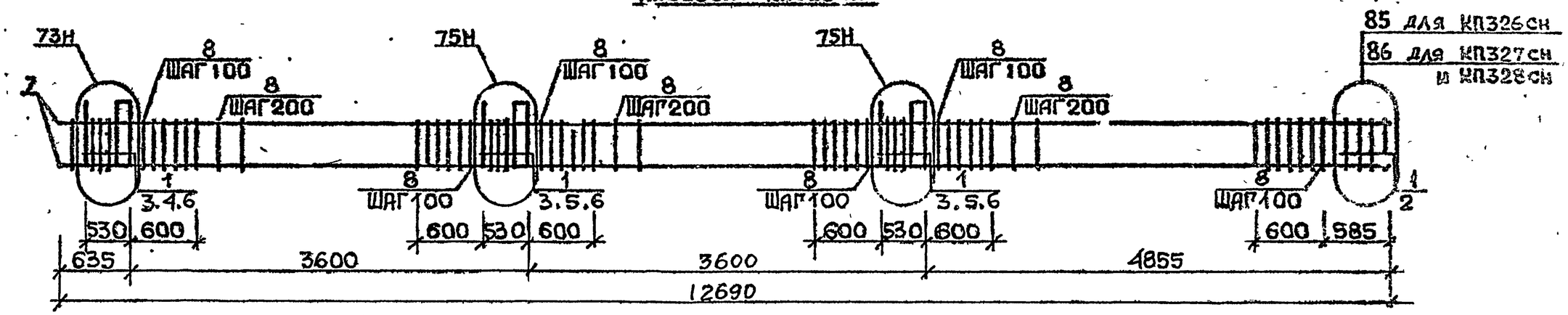

Арматура класса AI и AII по ГОСТ 5781-82*
Детали см. I.020.I-2с/89 В.2-13
Спецификацию см. лист 2

Разраб.	Тавшавадзе		I.020.I-2с/89 2-1 К77	
Провери.	Бускивадзе			
ГИП	Бускивадзе			
			Каркас пространственный КП332с, КП326сн ... КП328сн	Стадия Р / Лист 1 / Листов 2
Н.контр.	Бускивадзе			ТбилЗНИИЭП

ИНВ.№ПОДЛ. | ПОДП. И ДАТА | ВЗАМ.ИНВ.№

ФОРМАТ А3

Марка пространственного каркаса	Поз.	Марка арматурного изделия	Кол.	Масса, кг I шт.	Масса, кг Всего	Обозначение документа
КП332с	I	С2	I6	2,9	46,4	В. 2-I4
	2	С7	2	4,3	8,6	В. 2-I4
	3	МН5	3	27,6	82,8	В. 2-I4
	4	МН8	4	II,9	47,6	В. 2-I4
	5	МН10	2	20,8	4I,6	В. 2-I4
	6	Ø36АШ L =I2690	8	I0I,0	808,0	Б.Ч.
	7	ХМ3	7I	0,88	62,48	В. 2-I4
				Итого:	I097,48	
КП326сн	I	СI	I6	I,8	28,8	В. 2-I4
	2	С4	2	2,2	4,4	В. 2-I4
	3	МН5н	3	27,6	82,8	В. 2-I4
	4	МН6	2	8,3	I6,6	В. 2-I4
	5	МН7	4	9,7	38,8	В. 2-I4
	6	ØI2АI L = I30	I2	0,II	I,32	Б.Ч.
	7	Ø20АШ L =I2690	4	3I,3	I25,2	Б.Ч.
	8	ХМI	7I	0,55	39,05	Б. 2-I4
				Итого:	336,97	
КП327сн	I	СI	I6	I,8	28,8	В. 2-I4
	2	С5	2	3,I	6,2	В. 2-I4
	3	МН5н	3	27,6	82,8	В. 2-I4
	4	МН6	2	8,3	I6,6	В. 2-I4
	5	МН7	4	9,7	38,8	В. 2-I4
	6	ØI2АI L = I30	I2	0,II	I,32	Б.Ч.
	7	Ø25АШ L =I2690	4	48,9	I95,6	Б.Ч.
	8	ХМI	7I	0,55	39,05	В. 2-I4
				Итого:	409,I7	

Марка пространственного каркаса	Поз.	Марка арматурного изделия	Кол.	Масса, кг I шт.	Масса, кг Всего	Обозначение документа
КП328сн	I	СI	I6	I,8	28,8	В. 2-I4
	2	С5	2	3,I	6,2	В. 2-I4
	3	МН5н	3	27,6	82,8	В. 2-I4
	4	МН6	2	8,3	I6,6	В. 2-I4
	5	МН7	4	9,7	38,8	В. 2-I4
	6	ØI2АI L = I30	I2	0,II	I,32	Б.Ч.
	7	Ø28АШ L = I2690	4	6I,3	245,2	Б.Ч.
	8	ХМ2	7I	0,55	39,05	В. 2-I4
				Итого:	458,77	

КП329сн

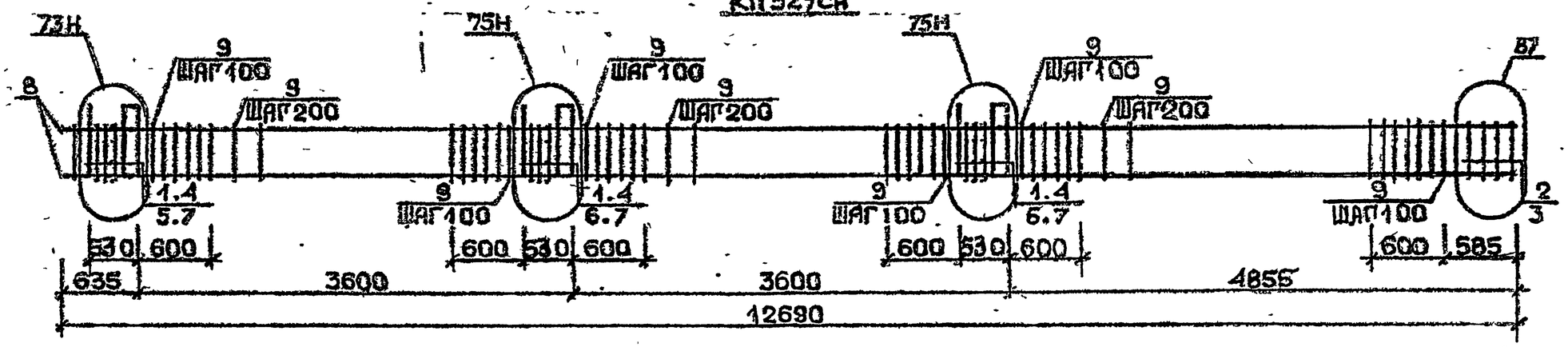

КП330сн...КП332сн

88 для КП330сн
89 для КП331сн
91 для КП332сн

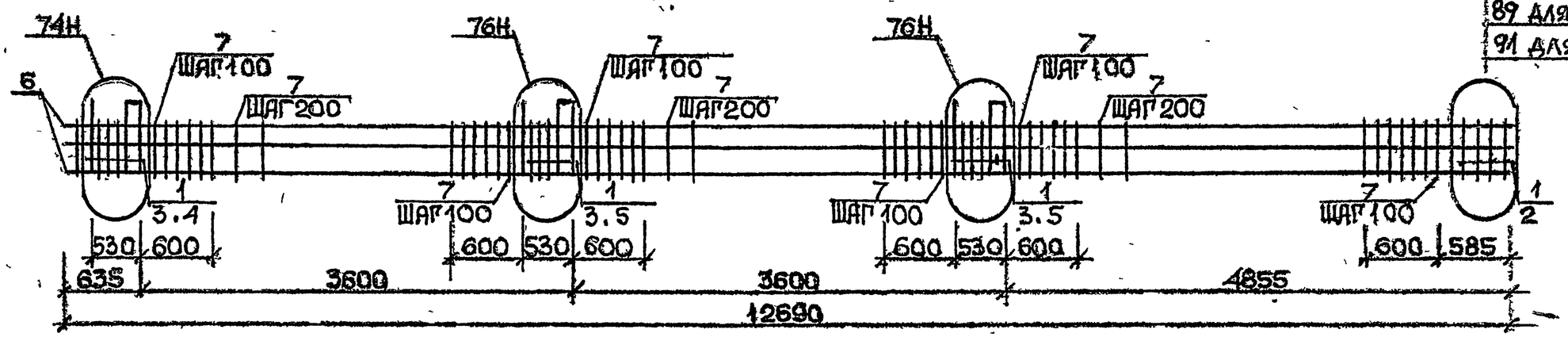

Арматура класса AI и AIII по ГОСТ 5781-82*
Детали см. I.020.I-2с/89 В.2-13
Спецификацию см. лист 2

Разраб.	Гавиравадзе		
Проверил	Бускивадзе		
ГИП	Бускивадзе		
Н.контр.	Бускивадзе		

1.020.1-2с/89 В-4 К78

КАРКАС ПРОСТРАНСТВЕННЫЙ КП329сн...КП332сн

Стадия	Лист	Листов
Р	1	2

ТбилЭНИИЭП

Инв.№ подл. | Подп. и дата | Взам.инв.№

ФОРМАТ А3

Марка пространственного каркаса	Поз.	Марка арматурного изделия	Кол.	Масса, кг 1 шт.	Масса, кг Всего	Обозначение документа
КП329сн	I	C1	I4	I,8	25,2	В. 2-I4
	2	C2	2	2,9	5,8	В. 2-I4
	3	C6	2	3,7	7,4	В. 2-I4
	4	МН5н	3	27,6	82,8	В. 2-I4
	5	МН6	2	8,3	I6,6	В. 2-I4
	6	МН7	4	9,7	38,8	В. 2-I4
	7	ØI2AI L = I30	I2	0,II	I,38	Б.Ч.
	8	Ø32АШ L =I2690	4	80,I	320,4	Б.Ч.
	9	ХМ2	7I	0,55	39,05	В. 2-I4
				Итого:	537,43	
КП330сн	I	C2	I6	2,9	46,4	В. 2-I4
	2	C7	2	4,3	8,6	В. 2-I4
	3	МН5н	3	27,6	82,8	В. 2-I4
	4	МН7	2	9,7	I9,4	В. 2-I4
	5	МН8	4	II,9	47,6	В. 2-I4
	6	Ø36АШ L = I2690	4	I0I,0	404,0	Б.Ч.
	7	ХМ3	7I	0,88	62,48	В. 2-I4
				Итого:	67I,28	
КП33Iсн	I	C2	I6	2,9	46,4	В. 2-I4
	2	C8	2	5,0	I0,0	В. 2-I4
	3	МН5н	3	27,6	82,8	В. 2-I4
	4	МН7	2	9,7	I9,4	В. 2-I4
	5	МН8	4	II,9	47,6	В. 2-I4
	6	Ø40АШ L =I2690	4	I25,0	500,0	Б.Ч.
	7	ХМ3	7I	0,88	62,48	В. 2-I4
				Итого:	768,68	

Марка пространственного каркаса	Поз.	Марка арматурного изделия	Кол.	Масса, кг I шт.	Масса, кг Всего	Обозначение документа
КП332сн	I	C2	I6	2,9	46,4	В. 2-I4
	2	C7	2	4,3	8,6	В. 2-I4
	3	МН5н	3	27,6	82,8	В. 2-I4
	4	МН8	4	II,9	47,6	В. 2-I4
	5	МНIO	2	20,8	4I,6	В. 2-I4
	6	Ø36АШ L =I2690	8	I0I,0	808,8	Б.Ч.
	7	ХМ3	7I	0,88	62,48	В. 2-I4
				Итого	I097,48	

Инв. № подл. | Подпись и дата | Взам. инв. №

Формат А3

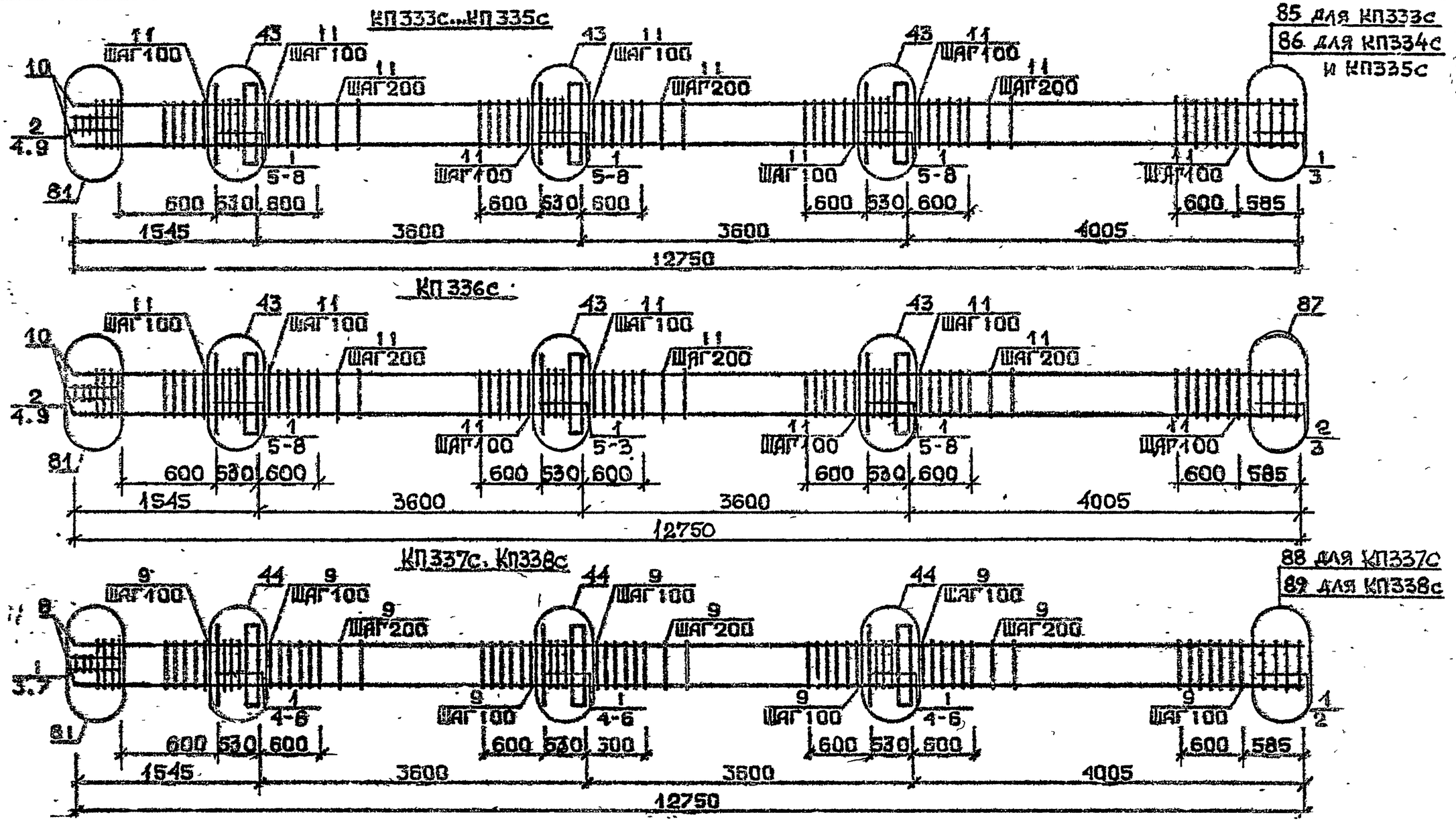

Арматура классов AI и AIII по ГОСТ 5781-82*
Детали см. I.020.I-2с/89 В.2-I5
Спецификацию см. лист 2

Разраб.	Моссесова		
Проверил	Чквианава		
ГИП	Бускивадзе		
Н.контр.	Чквианава		

1.020.1-2с/89 2-4 К79

Каркас пространственный КП333с...К338с

Стадия	Лист	Листов
Р	1	2

ТбилЗНИИЭП

Инв. № подл. | Подп. и дата | Взам. инв. №

Формат А3

1962-14 147

Марка пространственного каркаса	Поз.	Марка арматурного изделия	Кол.	Масса, кг I шт.	Масса, кг Всего	Обозначение документа
КП333с	I	CI	I7	I,8	30,6	В. 2-I4
	2	C2	3	2,9	8,7	В. 2-I4
	3	C4	2	2,2	4,4	В. 2-I4
	4	C9	2	0,4	I,4	В. 2-I4
	5	MHI	3	25,60	76,8	В. 2-I4
	6	Ø32AIII L = 720	6	4,54	27,24	Б.Ч.
	7	ØI0AI L = 380	6	0,23	I,38	Б.Ч.
	8	ØI2AI L = I30	I2	0,II	I,32	Б.Ч.
	9	Ø8AI L = 500	2	0,20	0,40	Б.Ч.
	I0	Ø20AIII L = I2750	4	3I,40	I25,6	Б.Ч.
	II	XMI	7I	0,55	39,05	В. 2-I4
				Итого:	3I6,89	
КП334с	I	CI	I7	I,8	30,6	В. 2-I4
	2	C2	3	2,9	8,7	В. 2-I4
	3	C5	2	3,I	6,2	В. 2-I4
	4	C9	2	0,7	I,4	В. 2-I4
	5	MHI	3	25,60	76,8	В. 2-I4
	6	Ø32AIII L = 720	6	4,54	27,24	Б.Ч.
	7	ØI0AI L = 380	6	0,23	I,38	Б.Ч.
	8	ØI2AI L = I30	I2	0,II	I,32	Б.Ч.
	9	Ø8AI L = 500	2	0,20	0,4	Б.Ч.
	I0	Ø25AIII L =I2750	4	49,I	I96,4	Б.Ч.
	II	XMI	7I	0,55	29,05	В. 2-I4
				Итого:	389,49	
КП335с	I	CI	I7	I,8	30,6	В. 2-I4
	2	C2	3	2,9	8,7	В. 2-I4
	3	C5	2	3,I	6,2	В. 2-I4
	4	C9	2	0,7	I,4	В. 2-I4
	5	MHI	3	25,60	76,8	В. 2-I4
	6	Ø32AIII L = 720	6	4,54	27,24	Б.Ч.
	7	ØI0AI L = 380	6	0,23	I,38	Б.Ч.
	8	ØI2AI L = I30	I2	0,II	I,32	Б.Ч.
	9	Ø8AI L = 500	2	0,20	0,4	Б.Ч.
	I0	Ø28AI L =I2750	4	6I,6	246,4	Б.Ч.
	II	XM2	7I	0,55	39,05	В. 2-I4
				Итого:	439,49	
КП336с	I	CI	I5	I,8	27	В. 2-I4
	2	C2	5	2,9	I4,5	В. 2-I4
	3	C6	2	3,7	7,4	В. 2-I4
	4	C9	2	0,7	I,4	В. 2-I4
	5	MHI	3	25,60	76,8	В. 2-I4
	6	Ø32AIII L = 720	6	4,54	27,24	Б.Ч.
	7	ØI0AI L = 380	6	0,23	I,38	Б.Ч.
	8	ØI2AI L = I30	I2	0,II	I,32	Б.Ч.
	9	Ø8AI L = 500	2	0,20	0,4	Б.Ч.
	I0	Ø32AIII L = I2750	4	80,5	322,0	Б.Ч.
	II	XM2	7I	0,55	39,05	В. 2-I4
				Итого:	5I8,49	

Марка пространственного каркаса	Поз.	Марка арматурного изделия	Кол.	Масса, кг I шт.	Масса, кг Всего	Обозначение документа
КП337с	I	C2	20	2,9	58,0	В. 2-I4
	2	C7	2	4,3	8,6	В. 2-I4
	3	C9	2	0,7	I,4	В. 2-I4
	4	MHI	3	25,60	76,8	В. 2-I4
	5	Ø36AIII L = 720	6	5,75	34,5	Б.Ч.
	6	ØI0AI L = 380	6	0,23	I,38	Б.Ч.
	7	Ø8AI L = 500	2	0,20	0,4	Б.Ч.
	8	Ø36AIII L = I2750	4	I02,0	408,0	Б.Ч.
	9	XM3	7I	0,88	62,49	В. 2-I4
				Итого:	654,56	
КП338с	I	C2	20	2,9	58,0	В. 2-I4
	2	C8	2	5,0	I0,0	В. 2-I4
	3	C9	2	0,7	I,4	В. 2-I4
	4	MHI	3	25,60	76,8	В. 2-I4
	5	Ø36	6	5,75	34,5	В. 2-I4
	6	ØI0AI L = 360	6	0,23	I,38	Б.Ч.
	7	Ø8AI L = 500	2	0,20	0,4	Б.Ч.
	8	Ø40AIII L = I2750	4	I26,0	504,0	Б.Ч.
	9	XM3	7I	0,88	62,48	В. 2-I4
				Итого:	748,96	

Инв. № подл. | Подпись и дата | Взам. инв. №

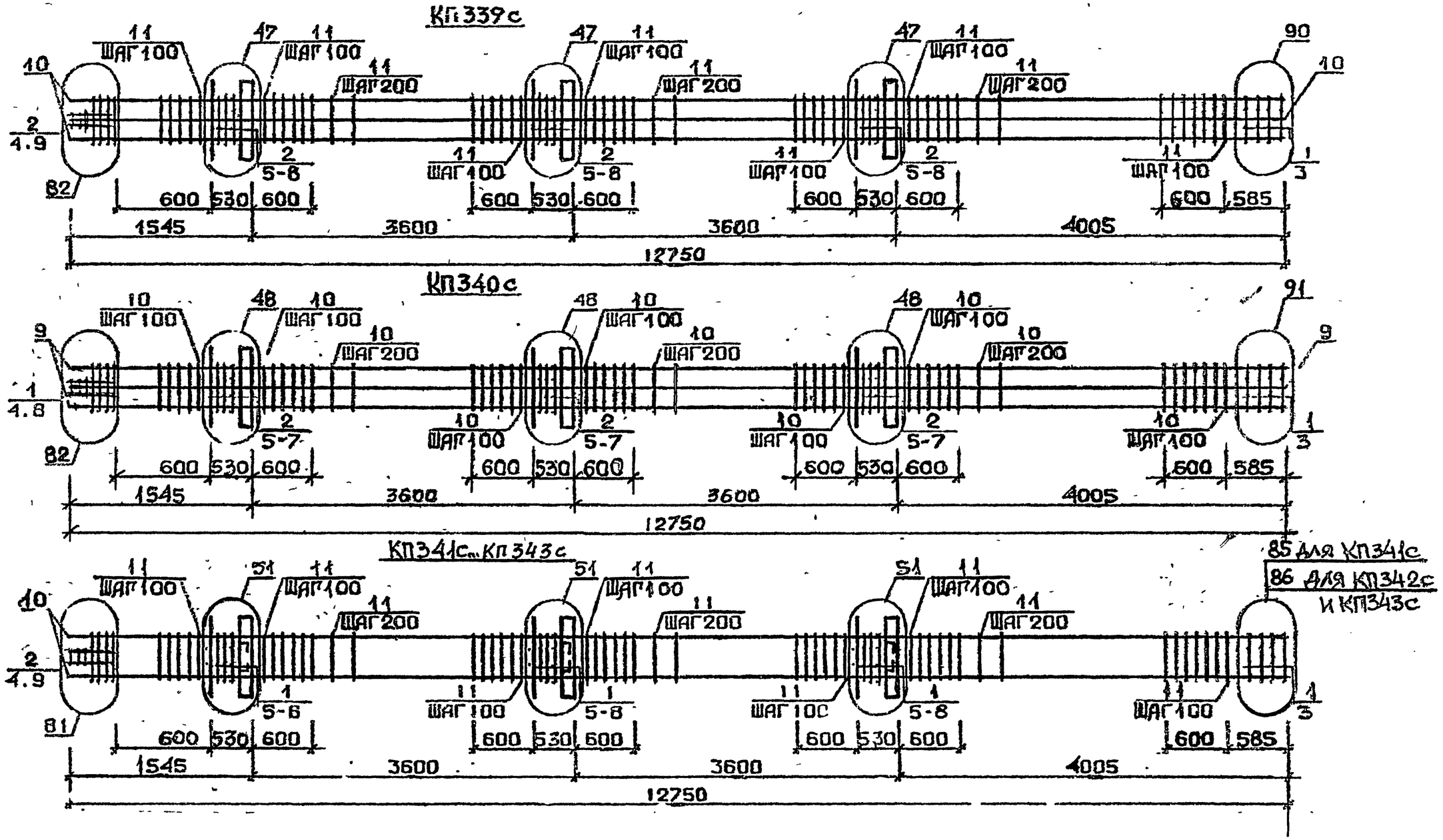

Арматура класса AI и AIII по ГОСТ 5781-82*
Детали см. I.020.I 2с/89 В.2-13
Спецификации см. лист 2

Разраб.	Моссесова		1.020.1-2с/89 2-4 К80
Провер.	Чкванава		Каркас пространственный КП339с...КП343с
Гл. ИП	Бускиндзе		Стадия Р · Лист · Листов 2
Н. контр.	Чкванава		ТбилЗНИИЭП

Инв. № подл. | Подп. и дата | Взам. инв. №

Формат А3

Марка пространственного каркаса	Поз.	Марка арматурного изделия	Кол.	Масса, кг I шт.	Масса, кг Всего	Обозначение документа
КП339с	I	CI	2	I,8	3,6	В. 2-I4
	2	C2	I8	2,9	52,2	В. 2-I4
	3	C6	2	3,7	7,4	В. 2-I4
	4	C9	2	0,7	I,4	В. 2-I4
	5	MHI	3	25,60	76,8	В. 2-I4
	6	Ø28AIII L = 720	6	3,48	20,88	Б.Ч.
	7	Ø36AIII L = 720	6	5,75	34,5	Б.Ч.
	8	ØI0AI L = 380	6	0,23	I,38	Б.Ч.
	9	Ø8AI L = 500	2	0,20	0,4	Б.Ч.
	I0	Ø32AIII L =I2750	8	80,5	644,0	Б.Ч.
	II	XM2	7I	0,55	39,05	В. 2-I4
				Итого:	88I,60	
КП340с	I	C2	5	2,9	I4,5	В. 2-I4
	2	C3	I5	4,2	63,0	В. 2-I4
	3	C7	2	4,3	8,6	В. 2-I4
	4	C9	2	0,7	I,4	В. 2-I4
	5	MHI	3	25,60	76,8	В. 2-I4
	6	Ø36AIII L = 720	I2	5,75	69,0	Б.Ч.
	7	ØI0AI L = 380	6	0,23	I,38	Б.Ч.
	8	Ø8AI L = 500	2	0,20	0,4	Б.Ч.
	9	Ø36AIII L = I2750	8	I02,0	8I6,0	Б.Ч.
	I0	XM3	7I	0,88	62,48	В. 2-I4
				Итого:	III3,56	
КП34Iс	I	CI	I7	I,8	30,6	В. 2-I4
	2	C2	3	2,9	8,7	В. 2-I4
	3	C4	2	2,2	4,4	В. 2-I4
	4	C9	2	0,7	I,4	В. 2-I4
	5	MI2	3	40,0	I20,0	В. 2-I4
	6	Ø32AIII L = 720	I2	4,54	54,48	Б.Ч.
	7	ØI0AI L = 380	I2	0,23	2,76	Б.Ч.
	8	ØI2AI L = I30	I2	0,II	I,32	Б.Ч.
	9	Ø8AI L = 500	2	0,20	0,4	Б.Ч.
	I0	Ø20AIII L =I2750	4	3I,4	I25,6	Б.Ч.
	II	XMI	7I	0,55	39,05	В. 2-I4
				итого	388,7I	

Марка пространственного каркаса	Поз.	Марка арматурного изделия	Кол.	Масса, кг I шт.	Масса, кг Всего	Обозначение документа
КП342с	I	CI	I7	I,8	30,6	В. 2-I4
	2	C2	3	2,9	8,7	В. 2-I4
	3	C5	2	3,I	6,2	В. 2-I4
	4	C9	2	0,7	I,4	В. 2-I4
	5	MH2	3	40,0	I20,0	В. 2-I4
	6	Ø32AIII L = 720	I2	4,54	54,48	Б.Ч.
	7	ØI0AI L = 380	I2	0,23	2,76	Б.Ч.
	8	ØI2AI L = I30	I2	0,II	I,32	Б.Ч.
	9	Ø8AI L = 500	2	0,20	0,4	Б.Ч.
	I0	Ø25AIII L = I2750	4	49,I	I96,4	Б.Ч.
	II	XMI	7I	0,55	39,05	В. 2-I4
				Итого:	46I,3I	
КП343с	I	CI	I7	I,8	30,6	В. 2-I4
	2	C2	3	2,9	8,7	В. 2-I4
	3	C5	2	3,I	6,2	В. 2-I4
	4	C9	2	0,7	I,4	В. 2-I4
	5	MH2	3	40,0	I20,0	В. 2-I4
	6	Ø32AIII L = 720	I2	4,54	54,48	Б.Ч.
	7	ØI0AI L = 380	I2	0,23	2,76	Б.Ч.
	8	ØI2AI L = I30	I2	0,II	I,32	Б.Ч.
	9	Ø8AI L = 500	2	0,20	0,4	Б.Ч.
	I0	Ø28AIII L =I2750	4	6I,6	246,4	Б.Ч.
	II	XM2	7I	0,55	39,05	В. 2-I4
				Итого:	5II,3I	

Инв. № подл. | Подпись и дата | Взам. инв. №

Формат А3
- 1962-14 150

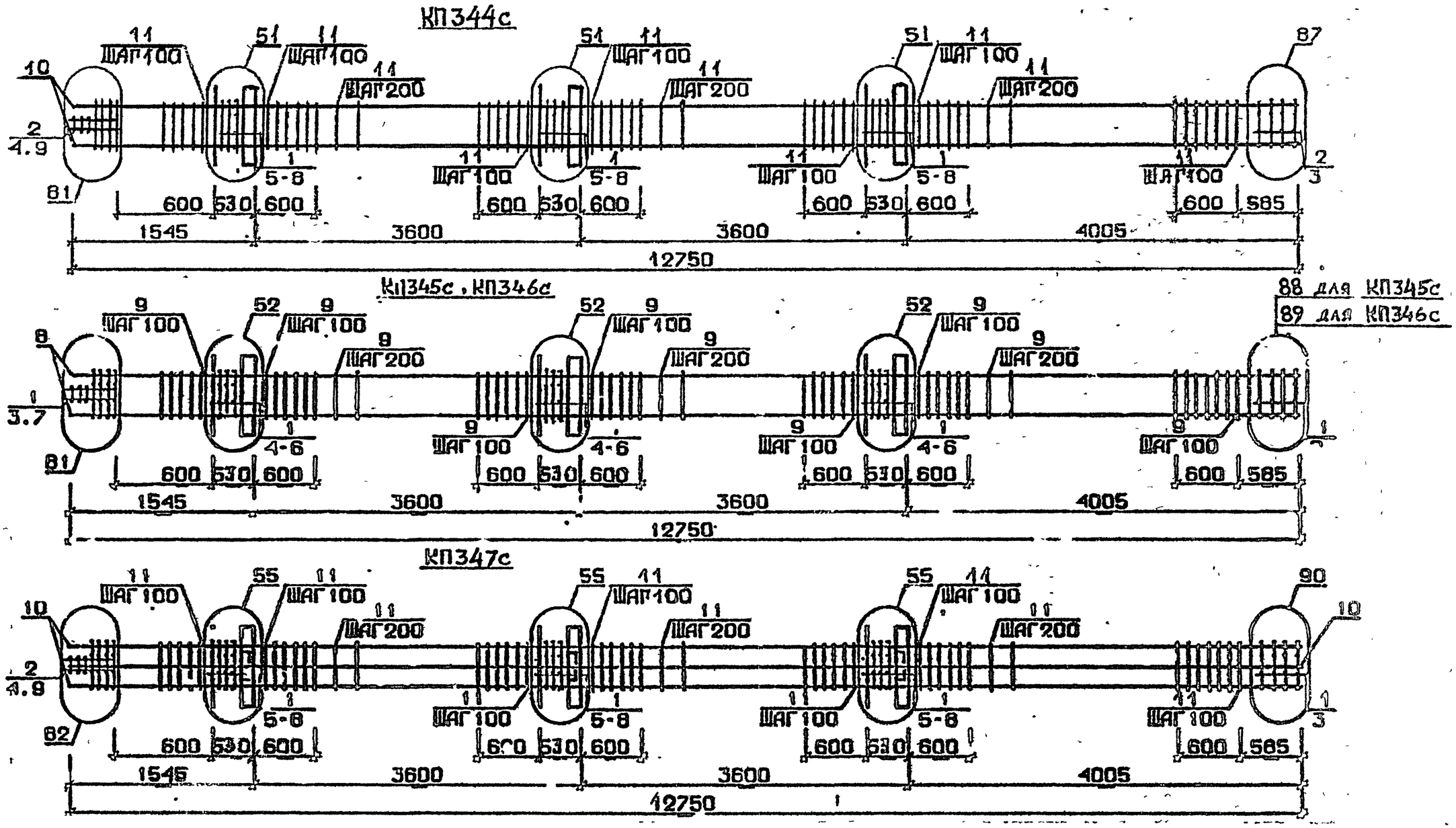

Арматура класса А-I и АШ по ГОСТ 5781-82*
Детали см. I.020.I-2с/89 В.2-13
Спецификацию см. лист 2

Разраб.	Чанкветадзе		1.020.1-2с/89 2-4 К81
Гл.специал.	Барбакадзе		Каркас пространственный КП344с...КП347с
ГИП	Бускивадзе		Стадия Р · Лист 1 · Листов 2
Н.контр.	Барбакадзе		ТбилЗНИИЭП

Инв.№ подл. | Подп. и дата | Взам.инв.№

Формат А3

1962-14

Марка пространственного каркаса	Поз.	Марка арматурного изделия	Кол.	Масса, кг I шт.	Масса, кг Всего	Обозначение документа
КП344с	I	CI	I5	I,8	27,0	В. 2-I4
	2	C2	5	2,9	I4,5	В. 2-I4
	3	C5	2	3,7	7,4	В. 2-I4
	4	C9	2	0,7	I,4	В. 2-I4
	5	MH2	3	40,0	I20,0	В. 2-I4
	6	Ø32AIII L = 720	I2	4,54	54,48	Б.Ч.
	7	ØI0AI L = 380	I2	0,23	2,76	Б.Ч.
	8	ØI2AI L = I30	I2	0,II	I,32	Б.Ч.
	9	Ø8AI L = 500	2	0,20	0,4	Б.Ч.
	I0	Ø32AIII L =I2750	4	80,5	322,0	Б.Ч.
	II	XM2	7I	0,55	39,05	В. 2-I4
				Итого:	590,3I	
КП345с	I	C2	20	2,9	58,0	В. 2-I4
	2	C7	2	4,3	8,6	В. 2-I4
	3	C9	2	0,7	I,4	В. 2-I4
	4	MH2	3	40,0	I20,0	В. 2-I4
	5	Ø36AIII L = 720	I2	5,75	69,0	Б.Ч.
	6	ØI0AI L = 380	I2	0,23	2,76	Б.Ч.
	7	Ø8AI L = 500	2	0,20	0,4	Б.Ч.
	8	Ø36AIII L =I2750	4	I02,0	408,0	Б.Ч.
	9	XM3	7I	0,88	62,48	В. 2-I4
				Итого:	730,64	
КП346с	I	C2	20	2,9	58,0	В. 2-I4
	2	C8	2	5,0	I0,0	В. 2-I4
	3	C9	2	0,7	I,4	В. 2-I4
	4	MH2	3	40,0	I20,0	В. 2-I4
	5	Ø36AIII L = 720	I2	5,75	69,0	Б.Ч.
	6	ØI0AI L = 380	I2	0,23	2,76	Б.Ч.
	7	Ø8AI L = 500	2	0,20	0,4	Б.Ч.
	8	Ø40AIII L =I2750	4	I26,0	504,0	Б.Ч.
	9	XM3	7I	0,88	62,48	В. 2-I4
				Итого:	828,04	

Марка пространственного каркаса	Поз.	Марка арматурного изделия	Кол.	Масса, кг I шт.	Масса, кг Всего	Обозначение документа
КП347с	I	CI	I7	I,8	30,6	В. 2-I4
	2	C2	3	2,9	8,7	В. 2-I4
	3	C6	2	3,7	7,4	В. 2-I4
	4	C9	2	0,7	I,4	В. 2-I4
	5	MH2	3	40,0	I20,0	В. 2-I4
	6	Ø28AIII L = 720	6	3,48	20,88	Б.Ч.
	7	Ø36AIII L = 720	I2	5,75	69,0	Б.Ч.
	8	ØI0AI L = 380	I2	0,23	2,76	Б.Ч.
	9	Ø8AI L = 500	2	0,20	0,4	Б.Ч.
	I0	Ø32AIII L =I2750	8	80,5	644,0	Б.Ч.
	II	XM2	7I	0,55	39,05	В. 2-I4
				Итого:	944,66	

Инв. № подл. | Подпись и дата | Взам. инв. №

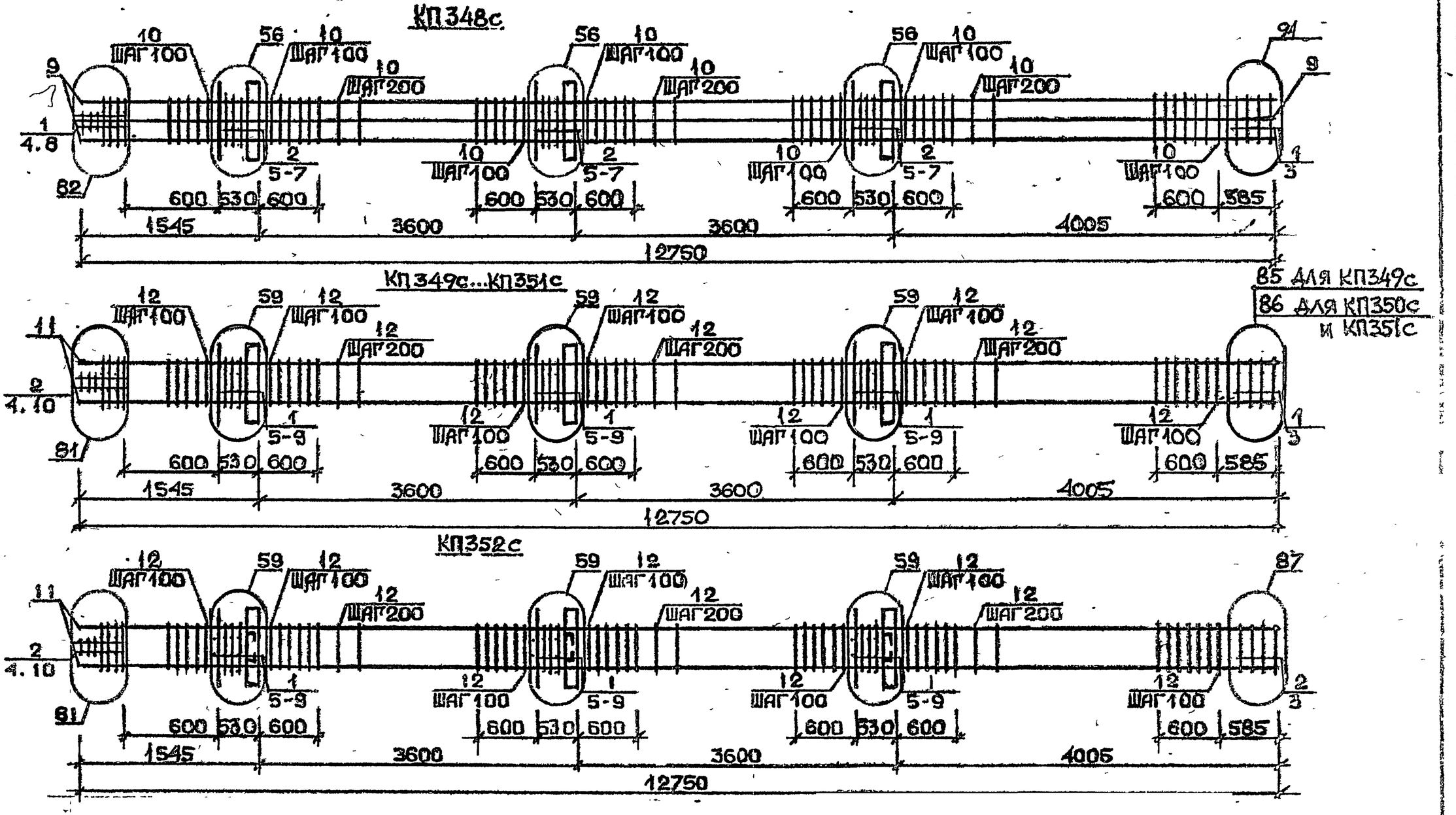

Арматура класса AI и AIII по ГОСТ 5781-82*
Деталь см. I.020.I-2с/89 В.2-13
Спецификацию см.лист 2

Разраб.	Чаяквеладзе		1.020.1-2с/89 2-4 КС2
Проверил	Барбакадзе		
ГИП	Бускивадзе		Каркас пространственный КП348с...КП352с
Н.контр.	Барбакадзе		Стадия Р · Лист 1 · Листов 2 · ТбилЗНИИЭП

Инв.№подл. | Подп. и дата | Взам.инв.№

Формат А3

Марка пространственного каркаса	Поз.	Марка арматурного изделия	Кол.	Масса, кг I шт.	Масса, кг Всего	Обозначение документа
КП348с	I	С2	5	2,9	I4,5	В. 2-I4
	2	С3	I5	4,2	63,0	В. 2-I4
	3	С7	2	4,3	8,6	В. 2-I4
	4	С9	2	0,7	I,4	В. 2-I4
	5	МН2	3	40,0	I20,0	В. 2-I4
	6	Ø36АШ L = 720	I8	5,75	I03,5	Б.Ч.
	7	ØI0АI L = 380	I2	0,23	2,75	Б.Ч.
	8	Ø8АI L = 500	2	0,20	0,4	Б.Ч.
	9	Ø36АШ L =I2750	8	I02,0	8I6,0	Б.Ч.
	I0	ХМ3	7I	0,88	62,48	В. 2-I4
				Итого:	II92,64	
КП349с	I	СI	I7	I,8	30,6	В. 2-I4
	2	С3	3	2,9	8,7	В. 2-I4
	3	С4	2	2,2	4,4	В. 2-I4
	4	С9	2	0,7	I,4	В. 2-I4
	5	МН3	3	32,8	98,4	В. 2-I4
	6	МН7	3	9,7	29,I	В. 2-I4
	7	Ø32АШ L = 720	6	4,54	27,24	Б.Ч.
	8	ØI0АI L = 380	6	0,23	I,38	Б.Ч.
	9	ØI2АI L = I30	I2	0,II	I,32	Б.Ч.
	I0	Ø8АI L = 500	2	0,20	0,40	Б.Ч.
	II	Ø20АШ L =I2750	4	3I,4	I25,6	Б.Ч.
	I2	ХМI	7I	0,55	39,05	В. 2-I4
				Итого:	367,53	
КП350с	I	СI	I7	I,8	30,6	В. 2-I4
	2	С2	3	2,9	8,7	В. 2-I4
	3	С5	2	3,I	6,2	В. 2-I4
	4	С9	2	0,7	I,4	В. 2-I4
	5	МН3	3	32,8	98,4	В. 2-I4
	6	МН7	3	9,7	29,I	В. 2-I4
	7	Ø32АШ L = 720	6	4,54	27,24	Б.Ч.
	8	ØI0АI L = 380	6	0,23	I,38	Б.Ч.
	9	ØI2АI L = I30	I2	0,II	I,32	Б.Ч.
	I0	Ø8АI L = 500	2	0,20	0,40	Б.Ч.
КП350с	II	Ø25АШ L =I2750	4	49,I	I96,4	Б.Ч.
	I2	ХМI	7I	0,55	39,05	В. 2-I4
				Итого:	44I,59	
КП35Iс	I	СI	I7	I,3	30,6	В. 2-I4
	2	С2	3	2,9	8,7	В. 2-I4
	3	С5	2	3,I	6,2	В. 2-I4
	4	С9	2	0,7	I,4	В. 2-I4
	5	МН3	3	32,8	98,4	В. 2-I4
	6	МН7	3	9,7	29,I	В. 2-I4
	7	Ø32АШ L = 720	6	4,54	27,24	Б.Ч.
	8	ØI0АI L = 380	6	0,23	I,38	Б.Ч.
	9	ØI2АI L = I30	I2	0,II	I,32	Б.Ч.
	I0	Ø8АI L = 500	2	0,20	0,40	Б.Ч.
	II	Ø28АШ L = I2750	4	6I,6	246,4	Б.Ч.
	I2	ХМ2	7I	0,55	39,05	В. 2-I4
				Итого:	490,I9	
КП352с	I	СI	I5	I,8	27,0	В. 2-I4
	2	С2	5	2,9	I4,5	В. 2-I4
	3	С6	2	3,7	7,4	В. 2-I4
	4	С9	2	0,7	I,4	В. 2-I4
	5	МН3	3	32,8	98,4	В. 2-I4
	6	МН7	3	9,7	29,I	В. 2-I4
	7	Ø32АШ L = 720	6	4,54	27,24	Б.Ч.
	8	ØI0АI L = 380	6	0,23	I,38	Б.Ч.
	9	ØI2АI L = I30	I2	0,II	I,32	Б.Ч.
	I0	Ø8АI L = 500	2	0,20	0,40	Б.Ч.
	II	Ø32АШ L =I2750	4	80,5	322,0	Б.Ч.
	I2	ХМ2	7I	0,55	39,05	В. 2-I4
				Итого:	570,I9	

I.020.I-2с/89 2-4 №82

Лист 2

Инв. № подл. | Подпись и дата | Взам. инв. №

Формат А3

1962-14 154

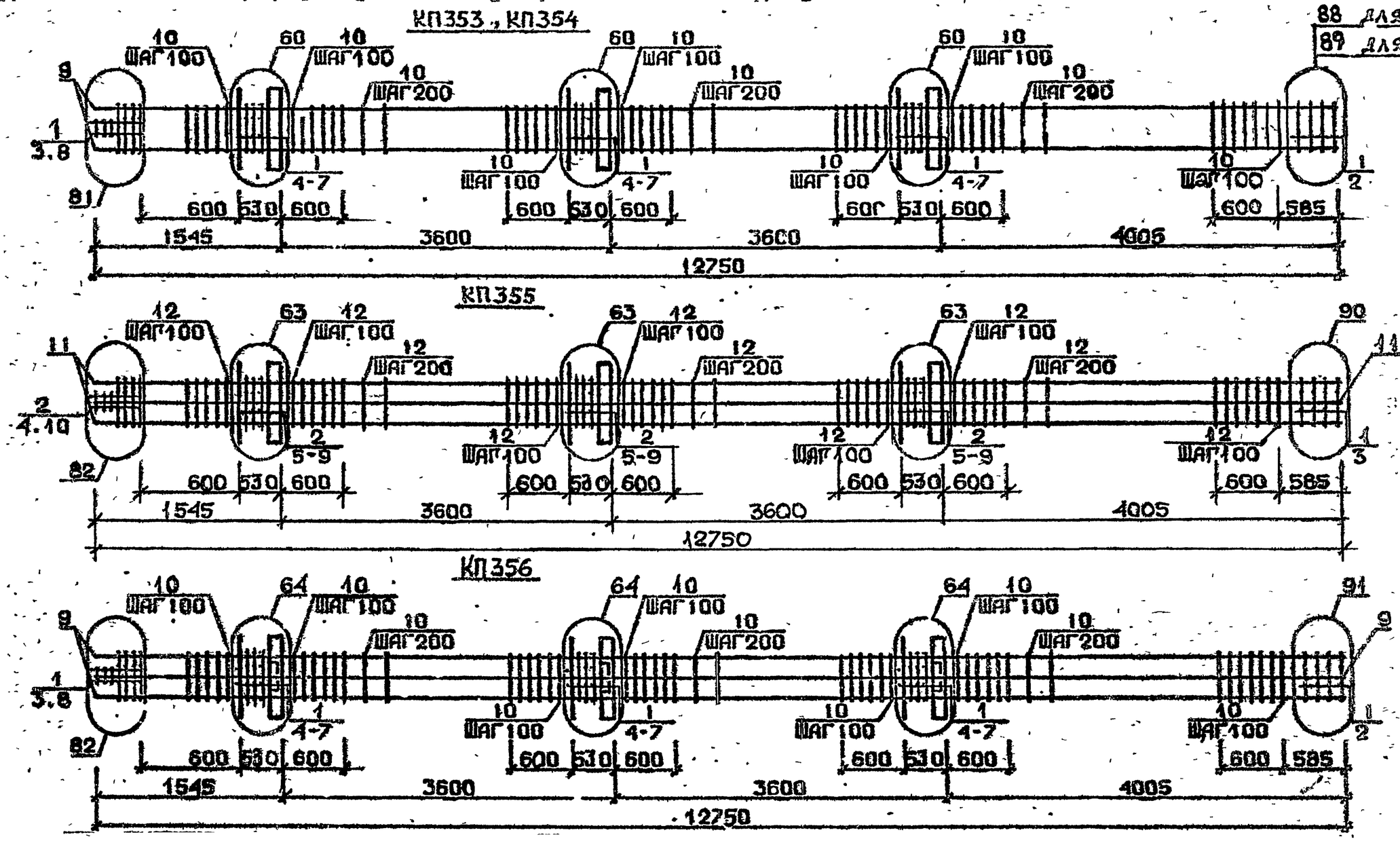

Арматура класса АI и АIII по ГОСТ 5781-82*
Каталог см. I.020.I-2с/89 В.2-I3
Спецификацию см. лист 2

Разраб.	Чанкветадзе		I.020.I-2с/89 2-4 К83
Проверил	Барбакадзе		
ГИП	Бускивадзе		
Н.контр.	Барбакадзе		

Каркас пространственный КП353с...КП356с

Стадия	Лист	Листов
Р	1	2

ТбилЗНИИЭП

Инв.№подл. | Подп. и дата | Взам.инв.№

ФОРМАТ А3

Марка пространственного каркаса	Поз.	Марка арматурного изделия	Кол.	Масса, кг I шт.	Масса, кг Всего	Обозначение документа
КП353с	I	С2	20	2,9	58,0	В. 2-I4
	2	С7	2	4,3	8,6	В. 2-I4
	3	С9	2	0,7	I,4	В. 2-I4
	4	МН3	3	32,8	98,4	В. 2-I4
	5	МН8	3	II,9	35,7	В. 2-I4
	6	Ø36АШ L = 720	6	5,75	34,5	Б.Ч.
	7	ØI0АI L = 380	6	0,23	I,38	Б.Ч.
	8	Ø8АI L = 500	2	0,20	0,40	Б.Ч.
	9	Ø36АШ L =I2750	4	I02,0	408,0	Б.Ч.
	I0	ХМ3	7I	0,88	62,48	В. 2-I4
				Итого:	708,86	
КП354с	I	С2	20	2,9	58,0	В. 2-I4
	2	С8	2	5,0	I0,0	В. 2-I4
	3	С9	2	0,7	I,4	В. 2-I4
	4	МН3	3	32,8	98,7	В. 2-I4
	5	МН8	3	II,9	35,7	В. 2-I4
	6	Ø36АШ L = 720	6	5,75	34,5	Б.Ч.
	7	ØI0АI L = 380	6	0,23	I,38	Б.Ч.
	8	Ø8АI L = 500	2	0,20	0,40	Б.Ч.
	9	Ø40АШ L =I2750	4	I26,0	504,0	Б.Ч.
	I0	ХМ3	7I	0,88	62,48	В. 2-I4
				Итого:	806,56	
КП355с	I	СI	2	I,8	3,6	В. 2-I4
	2	С2	I8	2,9	52,2	В. 2-I4
	3	С6	2	3,7	7,4	В. 2-I4
	4	С9	2	0,7	I,4	В. 2-I4
	5	МН3	3	32,8	98,4	В. 2-I4
	6	МН8	3	II,9	35,7	В. 2-I4
	7	Ø28АШ L = 720	6	3,48	20,88	Б.Ч.
	8	Ø36АШ L = 720	6	5,75	34,5	Б.Ч.
	9	ØI0АI L = 380	6	0,23	I,38	Б.Ч.
	I0	Ø8АI L = 500	2	0,20	0,40	Б.Ч.
	II	Ø32АШ L =I2750	8	80,5	644,0	Б.Ч.
	I2	ХМ2	7I	0,55	39,05	В. 2-I4
				Итого:	938,9I	

Марка пространственного каркаса	Поз.	Марка арматурного изделия	Кол.	Масса, кг I шт.	Масса, кг Всего	Обозначение документа
КП356с	I	С2	20	2,9	58,0	В. 2-I4
	2	С7	2	3,7	7,4	В. 2-I4
	3	С9	2	0,7	I,4	В. 2-I4
	4	МН3	3	32,8	98,4	В. 2-I4
	5	МН8	3	II,9	35,7	В. 2-I4
	6	Ø36АШ I = 720	I2	5,75	69,0	Б.Ч.
	7	ØI0АI I = 380	6	0,23	I,38	Б.Ч.
	8	Ø8АI I = 500	2	0,20	0,40	Б.Ч.
	9	Ø36АШ L =I2750	8	I02,0	8I6,0	Б.Ч.
	I0	ХМ3	7I	0,55	39,05	В. 2-I4
				Итого:	II26,73	

Инв. № подл. | Подпись и дата | Взам. инв. №

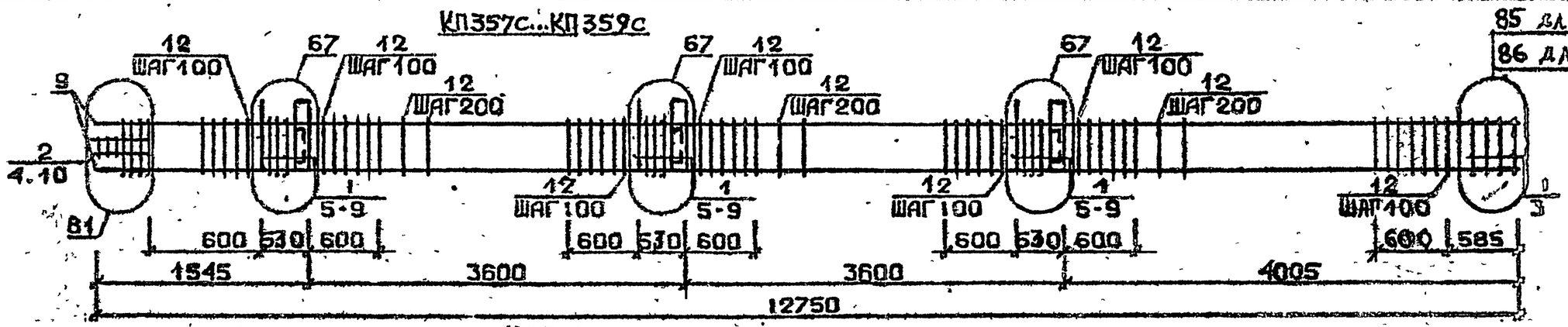

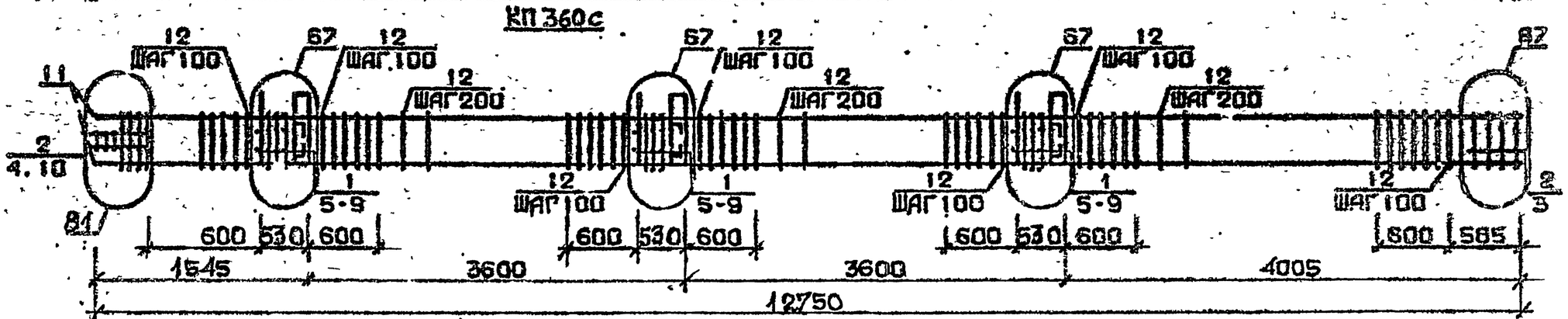

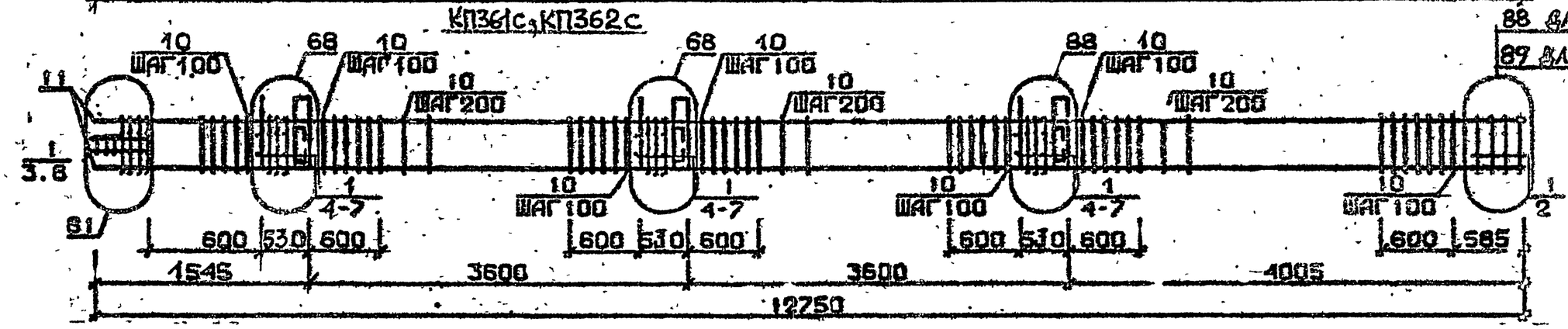

Арматура классов AI и AIII по ГОСТ 5781-82*
Детали см. Т.020.I-2с/89 В.2-I3
Спецификацию см. лист 2

Разраб.	Чанкветадзе		
Проверил	Барбакадзе		
ГИП	Бусхвадзе		
Н.контр.	Барбакадзе		

1.020.1-2с/89 2-4 К84

Каркас пространственный КП357с...КП362с

Стадия	Лист	Листов
Р	1	2

ТКиЛЗНИИЭП

Инв.№подл. | Подп. и дата | Взам.инв.№

ФОРМАТ А3

1962-14 157

Марка пространственного каркаса	Поз.	Марка арматурного изделия	Кол.	Масса, кг I шт.	Масса, кг Всего	Обозначение документа
КП357с	I	CI	I7	I,8	30,6	В. 2-I4
	2	C2	3	2,9	8,7	В. 2-I4
	3	C4	2	2,2	4,4	В. 2-I4
	4	C9	2	0,7	I,4	В. 2-I4
	5	MH4	3	34,8	I04,4	В. 2-I4
	6	MH7	3	9,7	29,I	В. 2-I4
	7	Ø32AIII L = 720	6	4,54	27,24	Б.Ч.
	8	ØI0AI L = 380	6	0,23	I,38	Б.Ч.
	9	ØI2AI L = I30	I2	0,II	I,32	Б.Ч.
	I0	Ø8AI L = 500	2	0,20	0,40	Б.Ч.
	II	Ø20AIII L =I2750	4	3I,4	I25,6	Б.Ч.
	I2	XMI	7I	0,55	39,05	В. 2-I4
				Итого:	373,59	
КП358с	I	CI	I7	I,8	30,6	В. 2-I4
	2	C2	3	2,9	8,7	В. 2-I4
	3	C5	2	3,I	6,2	В. 2-I4
	4	C9	2	0,7	I,4	В. 2-I4
	5	MH4	3	34,8	I04,4	В. 2-I4
	6	MH7	3	9,7	29,I	В. 2-I4
	7	Ø32AIII L = 720	6	4,54	27,24	Б.Ч.
	8	ØI0AI L = 380	6	0,23	I,38	Б.Ч.
	9	ØI2AI L = I30	I2	0,II	I,32	Б.Ч.
	I0	Ø8AI L = 500	2	0,20	0,40	Б.Ч.
	II	Ø25AIII L =I2750	4	49,I	I96,4	Б.Ч.
	I2	XMI	7I	0,55	39,05	В. 2-I4
				Итого:	446,I9	
КП359с	I	CI	I7	I,8	30,6	В. 2-I4
	2	C2	3	2,9	8,7	В. 2-I4
	3	C5	2	3,I	6,2	В. 2-I4
	4	C9	2	0,7	I,4	В. 2-I4
	5	MH4	3	34,8	I04,4	В. 2-I4
	6	MH7	3	9,7	29,I	В. 2-I4
	7	Ø32AIII L = 720	6	4,54	27,24	Б.Ч.
	8	ØI0AI L = 380	6	0,23	I,38	Б.Ч.
	9	ØI2AI L = I30	I2	0,II	I,32	Б.Ч.
	I0	Ø8AI L = 500	2	0,20	0,40	Б.Ч.
	II	Ø28AIII L = I2750	4	6I,6	246,4	Б.Ч.
	I2	XM2	7I	0,55	39,05	В. 2-I4
				Итого:	496,I9	

Марка пространственного каркаса	Поз.	Марка арматурного изделия	Кол.	Масса, кг I шт.	Масса, кг Всего	Обозначение документа
КП360с	I	CI	I5	I,8	27,0	В. 2-I4
	2	C2	5	2,9	I4,5	В. 2-I4
	3	C6	2	3,7	7,4	В. 2-I4
	4	C9	2	0,7	I,4	В. 2-I4
	5	MH4	3	34,8	I04,4	В. 2-I4
	6	MH7	3	9,7	29,I	В. 2-I4
	7	Ø32AIII L = 720	6	4,54	27,24	Б.Ч.
	8	ØI0AI L = 380	6	0,23	I,38	Б.Ч.
	9	ØI2AI L = I30	I2	0,II	I,32	Б.Ч.
	I0	Ø8AI L = 500	2	0,20	0,40	Б.Ч.
	II	Ø32AIII L =I2750	4	80,5	322,0	Б.Ч.
	I2	XM2	7I	0,55	39,05	В. 2-I4
				Итого:	575,I9	
КП36Iс	I	C2	20	2,9	58,0	В. 2-I4
	2	C7	2	4,3	8,6	В. 2-I4
	3	C9	2	0,7	I,4	В. 2-I4
	4	MH4	3	34,8	I04,4	В. 2-I4
	5	MH8	3	II,9	35,7	В. 2-I4
	6	Ø36AIII L = 720	6	5,75	34,5	Б.Ч.
	7	ØI0AI L = 380	6	0,23	I,38	Б.Ч.
	8	Ø8AI L = 500	2	0,30	0,40	Б.Ч.
	9	Ø36AIII L =I2750	4	I02,0	408,0	Б.Ч.
	I0	XM3	7I	0,88	62,48	В. 2-I4
				Итого:	7I4,86	
КП362с	I	C2	20	2,9	58,0	В. 2-I4
	2	C8	2	5,0	I0,0	В. 2-I4
	3	C9	2	0,7	I,4	В. 2-I4
	4	MH4	3	34,8	I04,4	В. 2-I4
	5	MH8	3	II,9	35,7	В. 2-I4
	6	Ø36AIII L = 720	6	5,75	34,5	Б.Ч.
	7	ØI0AI L = 380	6	0,23	I,38	Б.Ч.
	8	Ø8AI L = 500	2	0,20	0,40	Б.Ч.
	9	Ø40AIII L =I2750	4	I26,0	504,0	Б.Ч.
	I0	XM3	7I	0,88	62,48	В. 2-I4
				Итого:	8I2,26	

Инв. № подл. | Подпись и дата | Взам. инв. №

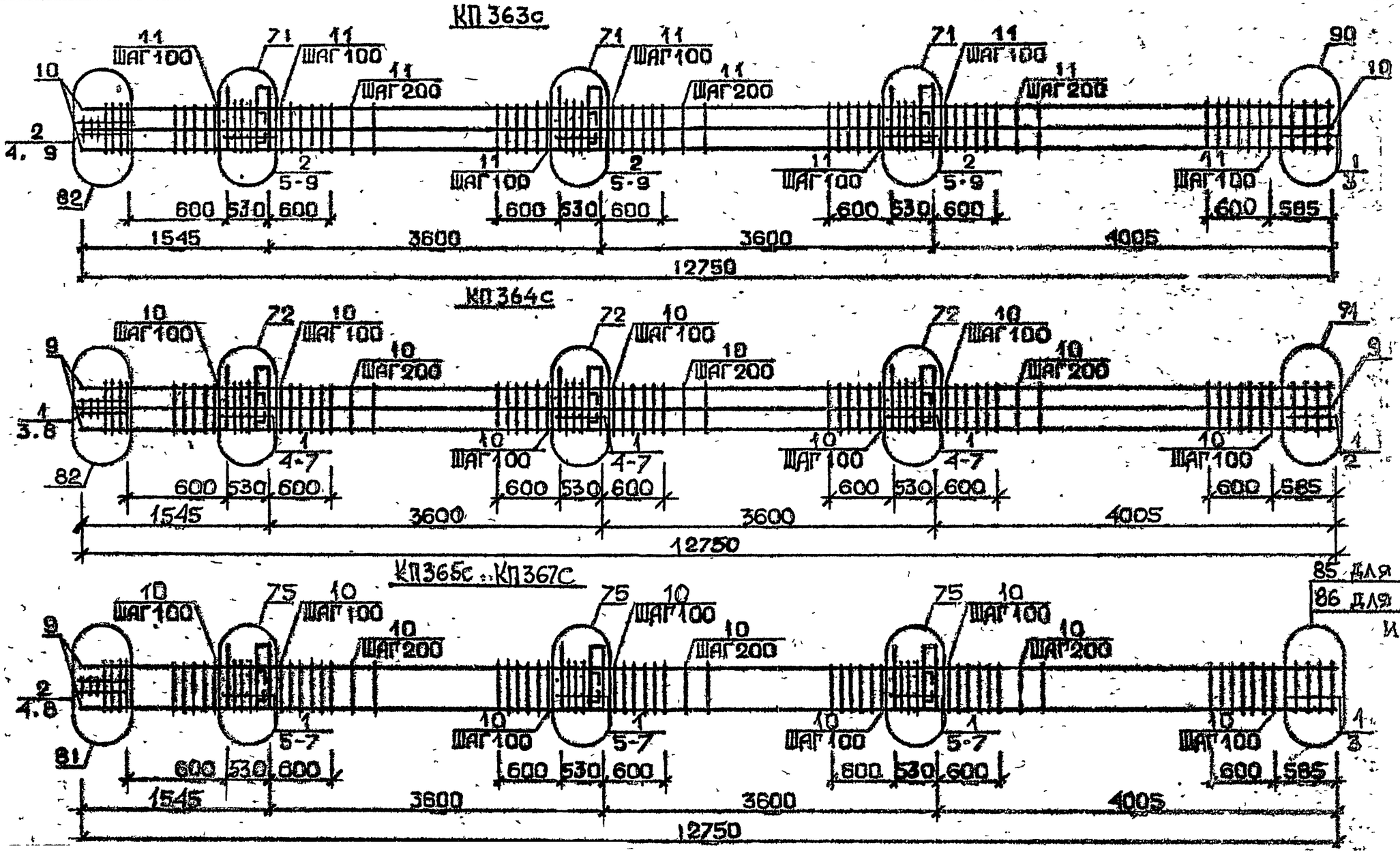

Арматура классов AI и AIII по ГОСТ 5781-82*
Детали см. I.020.I-2с/89 В.2-13
Спецификацию см. лист 2.

Раз. Аб.	Мансурадзе		I.020.I-2с/89 2-4 К85
Проверил	Бускивадзе		
ГИП	Бускивадзе		Каркас пространственный КП363с..КП367с
Н. контр.	Бускивадзе		Стадия Р / Лист 1 / Листов 2 — ТбилЗНИИЭП

Инв. № подл. | Подп. и дата | Взам. инв. №

Формат А3

1962-14 159

Марка пространственного каркаса	Поз.	Марка арматурного изделия	Кол.	Масса, кг I шт.	Масса, кг Всего	Обозначение документа
КП363с	I	CI	2	I,8	3,6	В. 2-I4
	2	C2	I8	2,9	52,2	В. 2-I4
	3	C6	2	3,7	7,4	В. 2-I4
	4	C9	2	0,7	I,4	В. 2-I4
	5	MH4	3	34,8	I04,4	В. 2-I4
	6	MH9	3	I7,3	5I,9	В. 2-I4
	7	Ø32AIII L = 720	6	4,54	27,24	Б.Ч.
	8	ØI0AI L = 380	6	0,23	I,38	Б.Ч.
	9	Ø8AI L = 500	2	0,20	0,40	Б.Ч.
	I0	Ø32AIII L =I2750	8	80,5	644,0	Б.Ч.
	II	XM2	7I	0,55	39,05	В. 2-I4
				Итого:	932,97	
КП364с	I	C2	20	2,9	58,0	В. 2-I4
	2	C7	2	4,3	8,6	В. 2-I4
	3	C9	2	0,7	I,4	В. 2-I4
	4	MH4	3	34,8	I04,4	В. 2-I4
	5	MHI0	3	20,8	62,4	В. 2-I4
	6	Ø36AIII L = 720	6	5,75	34,5	Б.Ч.
	7	ØI0AI L = 380	6	0,23	I,38	Б.Ч.
	8	Ø8AI L = 500	2	0,20	0,40	Б.Ч.
	9	Ø36AIII L =I2750	8	I02,0	8I6,0	Б.Ч.
	I0	XM3	7I	0,88	62,48	В. 2-I4
				Итого:	II49,56	
КП365с	I	CI	I7	I,8	30,6	В. 2-I4
	2	C2	3	2,9	8,7	В. 2-I4
	3	C4	2	2,2	4,4	В. 2-I4
	4	C9	2	0,7	I,4	В. 2-I4
	5	MH5	3	27,6	82,8	В. 2-I4
	6	MH7	6	9,7	58,2	В. 2-I4
	7	ØI2AI L = I30	I2	0,II	I,32	Б.Ч.
	8	Ø8AI L = 500	2	0,20	0,40	Б.Ч.
	9	Ø20AIII L =I2750	4	3I,4	I25,6	Б.Ч.
	I0	XMI	7I	0,55	39,05	В. 2-I4
				Итого	352 47	

Марка пространственного каркаса	Поз.	Марка арматурного изделия	Кол.	Масса, кг I шт.	Масса, кг Всего	Обозначение документа
КП366с	I	CI	I7	I,8	30,6	В. 2-I4
	2	C2	3	2,9	8,7	В. 2-I4
	3	C5	2	3,I	6,2	В. 2-I4
	4	C9	2	0,7	I,4	В. 2-I4
	5	MH5	3	27,6	82,8	В. 2-I4
	6	MH7	6	9,7	58,2	В. 2-I4
	7	ØI2AI L = I30	I2	0,II	I,32	Б.Ч.
	8	Ø8AI L = 500	2	0,20	0,40	Б.Ч.
	9	Ø25AIII L =I2750	4	49,I	I96,4	Б.Ч.
	I0	XMI	7I	0,55	39,05	В. 2-I4
				Итого:	425,07	
КП367с	I	CI	I7	I,8	30,6	В. 2-I4
	2	C2	3	2,9	8,7	В. 2-I4
	3	C5	2	3,I	6,2	В. 2-I4
	4	C9	2	0,7	I,4	В. 2-I4
	5	MH5	3	27,6	82,8	В. 2-I4
	6	MH7	6	9,7	58,2	В. 2-I4
	7	ØI2AI L = I30	I2	0,II	I,32	Б.Ч.
	8	Ø8AI L = 500	2	0,20	0,40	Б.Ч.
	9	Ø28AIII L =I2750	4	6I,6	246,4	Б.Ч.
	I0	XM2	7I	0,55	79,05	В. 2-I4
				Итого	475,07	

Инв. № подл. | Подпись и дата | Взам. инв. №

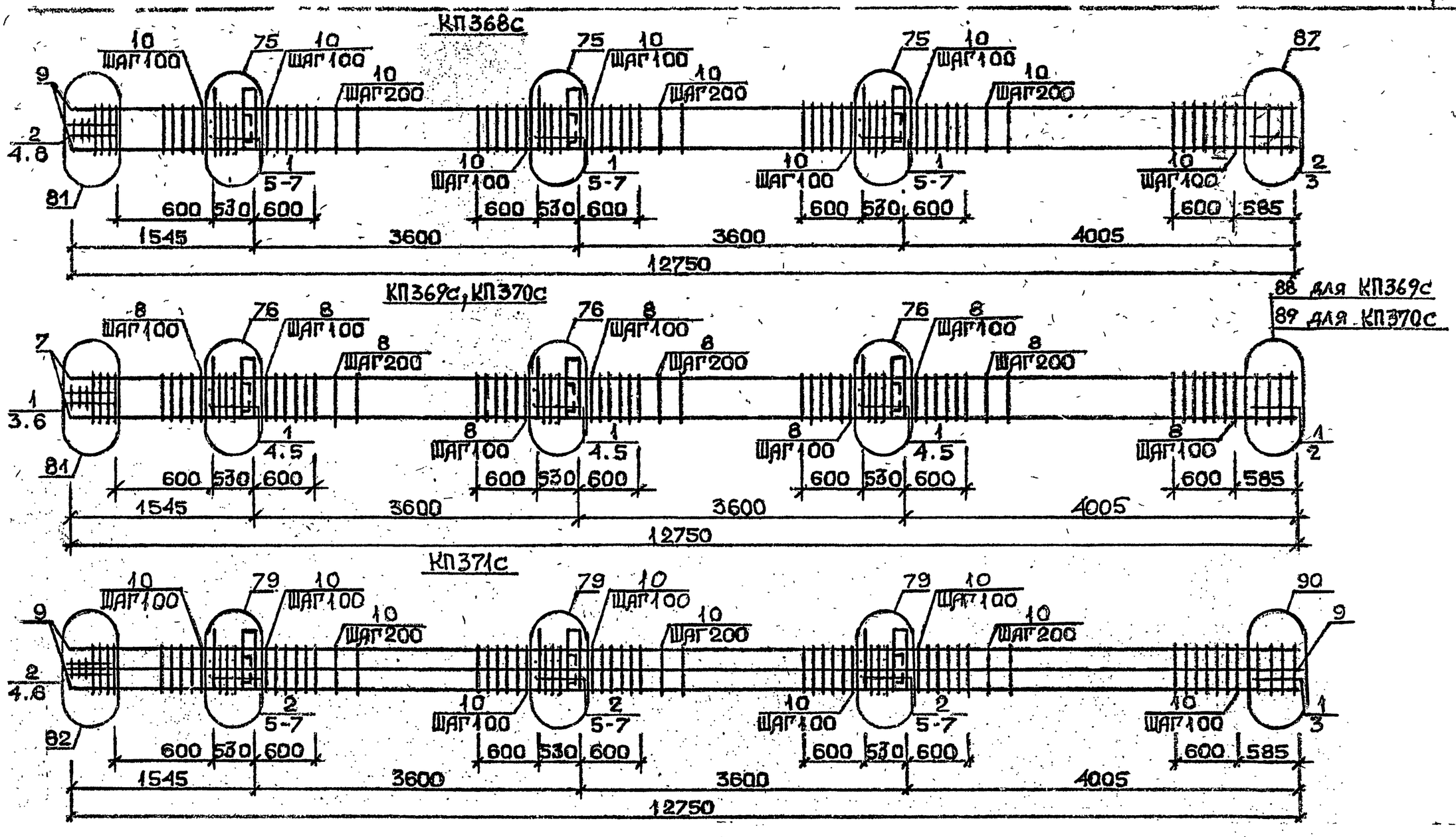

Арматура классов АС и АШ по ГОСТ 5781-82*
Детали см. I.020.I-2с/89 В.2-13
Спецификации см. лист 2

Разраб.	Мансурадзе		
Проверил	Бускивадзе		
ГИП	Бускивадзе		
Н.контр	Бускивадзе		

1.020.1-2с/89 2-4 К86

Каркас пространственный КП368с...КП371с

Стадия	Лист	Листов
Р	1	2

ТбилЗНИИЭП

ИНВ.№ ПОДЛ. | ПОДП. И ДАТА | ВЗАМ.ИНВ.№

I.020.I-2с/89 В.2-4 Т.I

ФОРМАТ А3

1962-14 169

Марка пространственного каркаса	Поз.	Марка арматурного каркаса	Кол.	Масса, кг I шт.	Масса, кг Всего	Обозначение документа
КП368с	I	CI	I5	I,8	27,0	В. 2-I4
	2	C2	5	2,9	I4,5	В. 2-I4
	3	C6	2	3,7	7,4	В. 2-I4
	4	C9	2	0,7	I,4	В. 2-I4
	5	MH5	3	27,6	82,8	В. 2-I4
	6	MH7	6	9,7	58,2	В. 2-I4
	7	ØI2AI L = I30	I2	0,II	I,32	Б.Ч.
	8	Ø8AI L = 500	2	0,20	0,40	Б.Ч.
	9	Ø32AIII L =I2750	4	80,5	322,0	Б.Ч.
	I0	XM2	7I	0,55	39,05	В. 2-I4
				Итого:	554,07	
КП369с	I	C2	20	2,9	58,0	В. 2-I4
	2	C7	2	4,3	8,6	В. 2-I4
	3	C9	2	0,7	I,4	В. 2-I4
	4	MH5	3	27,6	82,8	В. 2-I4
	5	MH8	6	II,9	7I,4	В. 2-I4
	6	Ø8AI L = 500	2	0,20	0,40	Б.Ч.
	7	Ø36AIII L =I2750	4	I02,0	408,0	Б.Ч.
	8	XM3	7I	0,88	62,48	В. 2-I4
				Итого:	693,08	
КП370С	I	C2	20	2,9	58,0	В. 2-I4
	2	C8	2	5,0	I0,0	В. 2-I4
	3	C9	2	0,7	I,4	В. 2-I4
	4	MH5	3	27,6	82,8	В. 2-I4
	5	MH8	6	II,9	7I,4	В. 2-I4
	6	Ø8AI L = 500	2	0,20	0,40	Б.Ч.
	7	Ø40AIII L = I2750	4	I26,0	504,0	Б.Ч.
	8	XM3	7I	0,88	62,48	В. 2-I4
				ИТОГО	790,5	

Марка пространственного каркаса	Поз.	Марка арматурного изделия	Кол.	Масса, кг I шт.	Масса, кг Всего	Обозначение документа
КП371с	I	CI	2	I,8	3,6	В. 2-I4
	2	C2	I8	2,9	52,2	В. 2-I4
	3	C6	2	3,7	7,4	В. 2-I4
	4	C9	2	0,7	I,4	В. 2-I4
	5	MH5	3	27,6	82,8	В. 2-I4
	6	MH8	3	II,9	35,7	В. 2-I4
	7	MH9	3	I7,3	5I,9	В. 2-I4
	8	Ø8AI L = 500	2	0,20	0,40	Б.Ч.
	9	Ø32AIII L = I2750	8	80,5	644,0	Б.Ч.
	I0	XM2	7I	0,55	39,05	В. 2-I4
				Итого	918,45	

Формат А3

1962-14 162

I.020.I-2o/89 Вып. 2-4 ЧЕ

Подпись и дата | Взам. инв. №

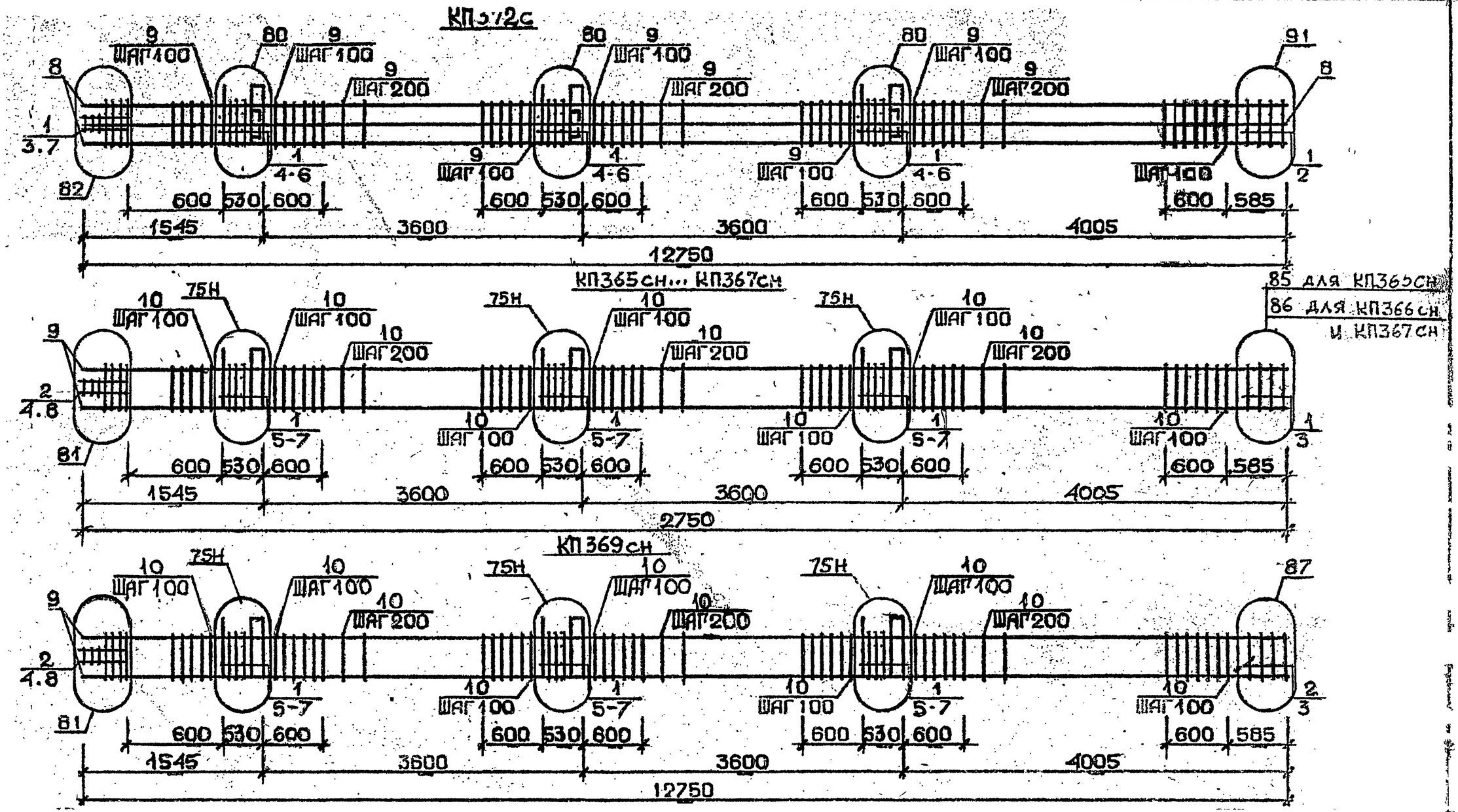

Арматура класса AI и AII по ГОСТ 5781-82*
Детали см. I.020.I-2с/89 В.2-I3
Спецификацию см. лист 2

Разраб.	Тавшавадзе		1.020.1-2с/89 2-4 К87
Проверил	Бускивадзе		
ГИП	Бускивадзе		Каркас пространственный КП372с КП365сн...КП368сн
Н.контр.	Бускивадзе		Стадия Р · Лист 1 · Листов 2 · ТбилЗНИИЭП

Инв.№ подл. | Подп. и дата | Взам.инв.№

Марка пространственного каркаса	Поз.	Марка арматурного изделия	Кол.	Масса, кг I шт.	Масса, кг Всего	Обозначение документа
КП372с	I	С2	20	2,9	58,0	В. 2-I4
	2	С7	2	4,3	8,6	В. 2-I4
	3	С9	2	0,7	I,4	В. 2-I4
	4	МН5	3	27,6	82,8	В. 2-I4
	5	МН8	3	II,9	35,7	В. 2-I4
	6	МНI0	3	20,8	62,4	В. 2-I4
	7	Ø8AI L = 500	2	0,20	0,40	Б.Ч.
	8	Ø36AIII L = I2750	8	I02,0	8I6,0	Б.Ч.
	9	ХМ3	7I	0,88	62,48	В. 2-I4
				Итого:	II27,78	
КП365сн	I	СI	I7	I,8	30,6	В. 2-I4
	2	С2	3	2,9	8,7	В. 2-I4
	3	С4	2	2,2	4,4	В. 2-I4
	4	С9	2	0,7	I,4	В. 2-I4
	5	МН5н	3	27,6	82,8	Р. 2-I4
	6	МН7	6	9,7	58,2	В. 2-I4
	7	Ø I2AI L = I30	I2	0,II	I,32	Б.Ч.
	8	Ø8AI L = 500	2	0,20	0,40	Б.Ч.
	9	Ø20AIII L =I2750	4	3I,4	I25,6	Б.Ч.
	I0	ХМI	7I	0,55	39,05	В. 2-I4
				Итого:	352,47	
КП366сн	I	СI	I7	I,8	30,6	В. 2-I4
	2	С2	3	2,9	8,7	В. 2-I4
	3	С5	2	3,I	6,2	В. 2-I4
	4	С9	2	0,7	I,4	В. 2-I4
	5	МН5н	3	27,6	82,8	В. 2-I4
	6	МН7	6	9,7	58,2	В. 2-I4
	7	Ø I2AI L = I30	I2	0,II	I,32	Б.Ч.
	8	Ø8AI L = 500	2	0,20	0,40	Б.Ч.
	9	Ø25AIII L =I2750	4	49,I	I96,4	Б.Ч.
	I0	ХМI	7I	0,55	39,05	В. 2-I4
				Итого:	425,07	

Марка пространственного каркаса	Поз.	Марка арматурного изделия	Кол.	Масса, кг I шт.	Масса, кг Всего	Обозначение документа
КП367сн	I	СI	I7	I,8	30,6	В. 2-I4
	2	С2	3	2,9	8,7	В. 2-I4
	3	С5	2	3,I	6,2	В. 2-I4
	4	С9	2	0,7	I,4	В. 2-I4
	5	МН5н	3	27,6	82,8	В. 2-I4
	6	МН7	6	9,7	58,2	В. 2-I4
	7	Ø I2AI L = I30	I2	0,II	I,32	Б.Ч.
	8	Ø8AI L = 500	2	0,20	0,40	Б.Ч.
	9	Ø28AIII L = I2750	4	6I,6	246,4	Б.Ч.
	I0	ХМ2	7I	0,55	39,05	В. 2-I4
				Итого:	475,07	
КП368сн	I	СI	I5	I,8	27,0	В. 2-I4
	2	С2	5	2,9	I4,5	В. 2-I4
	3	С6	2	5,7	7,4	В. 2-I4
	4	С9	2	0,7	I,4	В. 2-I4
	5	МН5н	3	27,6	82,8	В. 2-I4
	6	МН7	6	9,7	58,2	В. 2-I4
	7	Ø I2AI L = I30	I2	0,II	I,32	Б.Ч.
	8	Ø8AI L = 500	2	0,20	0,40	Б.Ч.
	9	Ø32AIII L = I2750	4	80,5	322,0	Б.Ч.
	I0	ХМ2	7I	0,55	39,05	В. 2-I4
				Итого:	554,07	

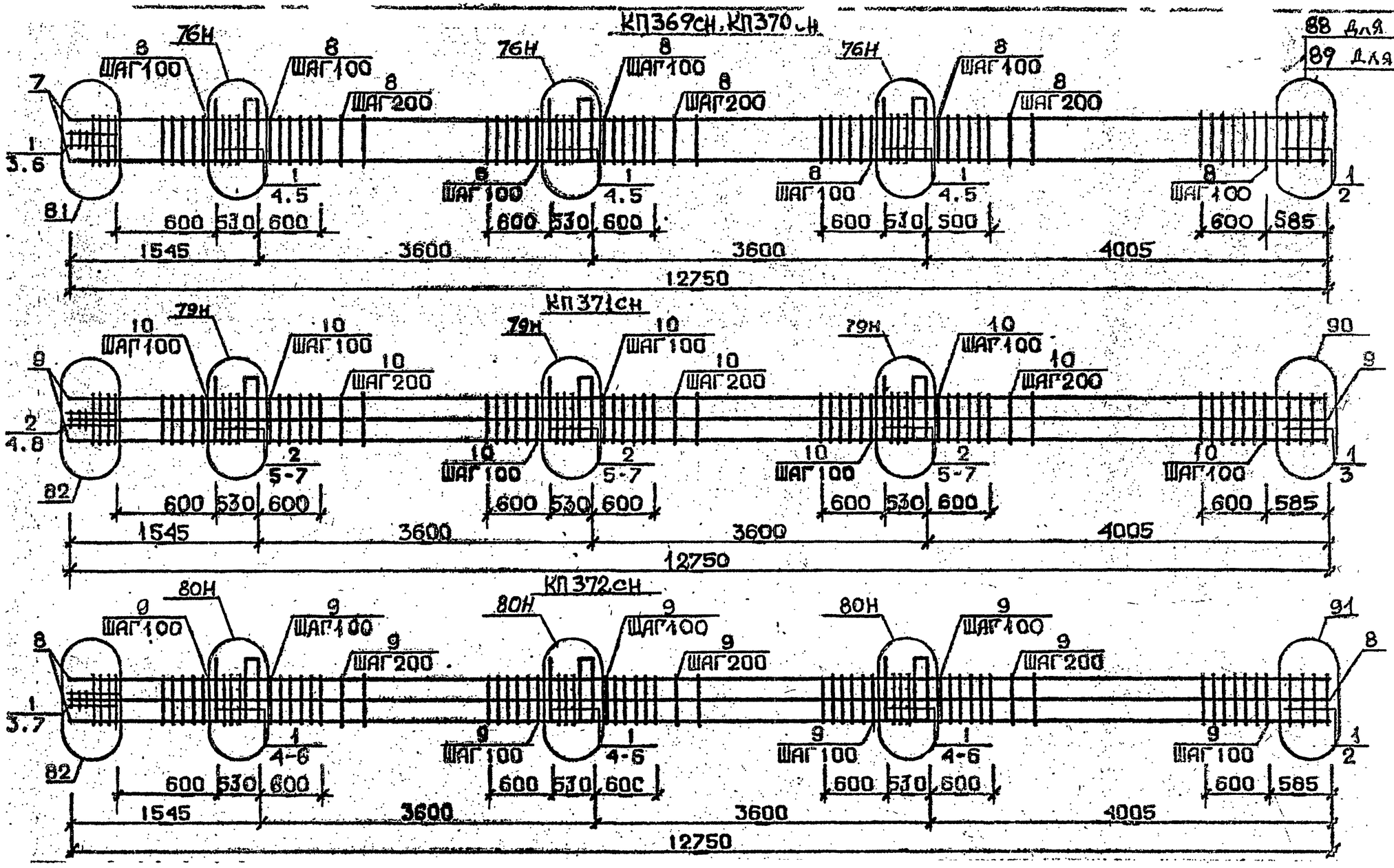

Арматура класса AI и AII по ГОСТ 5781-82*
Детали см. I.020.I-2с/89 В.2-13
Спецификацию см.лист 2

Разраб.	Гавшавадзе		1.020.1-2с/89 2-4 К88
Проверил	Бускивадзе		Каркас пространственный КП369сн...КП372сн
ГИП	Бускивадзе		Стадия Р · Лист 1 · Листов 2
Н.контр.	Бускивадзе		ТбилЗНИИЭП

Инв.№подл. | Подп. и дата | Взам.инв.№

ФОРМАТ А3

1962-14 165

Марка пространственного каркаса	Поз.	Марка арматурного изделия	Кол.	Масса, кг I шт.	Масса, кг Всего	Обозначение документа
КП369сн	I	С2	20	2,9	58,0	В. 2-I4
	2	С7	2	4,3	8,6	В. 2-I4
	3	С9	2	0,7	I,4	В. 2-I4
	4	МН5н	3	27,6	82,8	В. 2-I4
	5	МН8	6	II,9	7I,4	В. 2-I4
	6	Ø8AI L = 500	2	0,20	0,40	Б.Ч.
	7	Ø36AIII L = I2750	4	I02,0	408,0	Б.Ч.
	8	ХМ3	7I	0,88	62,48	В. 2-I4
				Итого:	693,08	
КП370сн	I	С2	20	2,9	58,0	В. 2-I4
	2	С8	2	5,0	I0,0	В. 2-I4
	3	С9	2	0,7	I,4	В. 2-I4
	4	МН5н	3	27,6	82,8	В. 2-I4
	5	МН8	6	II,9	7I,40	В. 2-I4
	6	Ø8AI L = 500	2	0,20	0,40	Б.Ч.
	7	Ø40AIII L = I2750	4	I26,0	504,0	Б.Ч.
	8	ХМ3	7I	0,88	62,48	В. 2-I4
				Итого:	790,48	
КП37Iсн	I	С1	2	I,8	3,6	В. 2-I4
	2	С2	I8	2,9	52,2	В. 2-I4
	3	С6	2	3,7	7,4	В. 2-I4
	4	С9	2	0,7	I,4	В. 2-I4
	5	МН5н	3	27,6	82,8	В. 2-I4
	6	МН8	3	II,9	35,7	В. 2-I4
	7	МН9	3	I7,3	5I,9	В. 2-I4
	8	Ø8AI L = 500	2	0,20	0,40	Б.Ч.
	9	Ø32AIII L = I2750	8	80,5	644,0	Б.Ч.
	I0	ХМ2	7I	0,55	39,05	В. 2-I4
				Итого:	9I8,45	

Марка пространственного каркаса	Поз.	Марка арматурного изделия	Кол.	Масса, кг I шт.	Масса, кг Всего	Обозначение документа
КП372сн	I	С2	20	2,9	58,0	В. 2-I4
	2	С7	2	4,3	8,6	В. 2-I4
	3	С9	2	0,7	I,4	В. 2-I4
	4	МН5н	3	27,6	82,8	В. 2-I4
	5	МН8	3	II,9	35,7	В. 2-I4
	6	МН10	3	20,8	62,4	В. 2-I4
	7	Ø8AI L = 500	2	0,20	0,40	Б.Ч.
	8	Ø36AIII L = I2750	8	I02,0	816,0	Б.Ч.
	9	ХМ3	7I	0,88	62,48	В. 2-I4
				Итого:	II27,78	

Инв. № подл. | Подпись и дата | Взам. инв. №

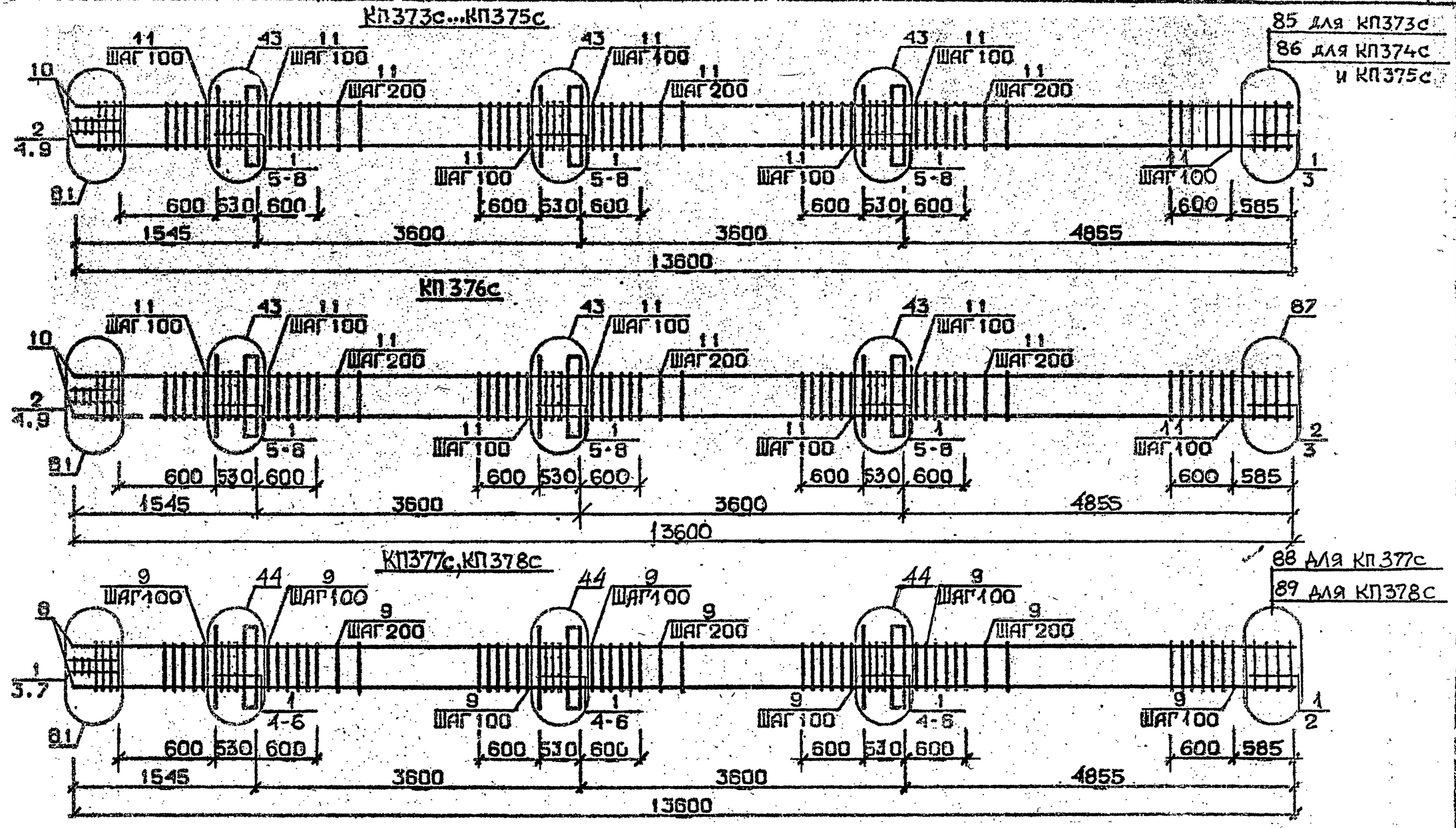

Арматура класса AI и AIII по ГОСТ 5781-82*
Детали см. I.020.I-2с/89 В.2-I3
Спецификацию см. лист 2

Разраб.	Павшавадзе		
Проверил	Бускивадзе		
ГИП	Бускивадзе		
Н.контр.	Бускивадзе		

1.020.1-2с/89 2-4 К89

Каркас пространственный КП373с...КП378с

Стадия	Лист	Листов
Р	1	2

ТбилЗНИИЭП

Инв.№ подл. | Подп. и дата | Взам. инв.№

Формат А3

1962-14 167

Марка пространственного каркаса	Поз.	Марка арматурного изделия	Кол.	Масса, кг I шт.	Масса, кг Всего	Обозначение документа
КП373с	I	CI	I7	I,8	30,6	В. 2-I4
	2	C2	3	2,9	8,7	В. 2-I4
	3	C4	2	2,2	4,4	В. 2-I4
	4	C9	2	0,7	I,4	В. 2-I4
	5	MHI	3	25,60	76,8	В. 2-I4
	6	Ø32AIII L = 720	6	4,54	27,24	Б.Ч.
	7	ØI0AI L = 380	6	0,23	I,38	Б.Ч.
	8	ØI2AI L = I30	I2	0,II	I,32	Б.Ч.
	9	Ø8AI L = 500	2	0,20	0,40	Б.Ч.
	I0	Ø20AIII L = I3600	4	33,5	I34,0	Б.Ч.
	II	XMI	76	0,55	4I,8	В. 2-I4
				Итого:	328,04	
КП374с	I	CI	I7	I,8	30,6	В. 2-I4
	2	C2	3	2,9	8,7	В. 2-I4
	3	C5	2	3,I	6,2	В. 2-I4
	4	C9	2	0,7	I,4	В. 2-I4
	5	MHI	3	25,60	76,8	В. 2-I4
	6	Ø32AIII L = 720	6	4,54	27,24	Б.Ч.
	7	ØI0AI L = 380	6	0,23	I,38	Б.Ч.
	8	ØI2AI L = I30	I2	0,II	I,32	Б.Ч.
	9	Ø8AI L = 500	2	0,20	0,40	Б.Ч.
	I0	Ø25AIII L = I3600	4	52,4	209,6	Б.Ч.
	II	XMI	76	0,55	4I,8	В. 2-I4
				Итого:	405,44	
КП375с	I	CI	I7	I,8	30,6	В. 2-I4
	2	C2	3	2,9	8,7	В. 2-I4
	3	C5	2	3,I	6,2	В. 2-I4
	4	C9	2	0,7	I,4	В. 2-I4
	5	MHI	3	25,60	76,8	В. 2-I4
	6	Ø32AIII L = 720	6	4,54	27,24	Б.Ч.
	7	ØI0AI L = 380	6	0,23	I,38	Б.Ч.
	8	ØI2AI L = I30	I2	0,II	I,32	Б.Ч.
	9	Ø8AI L = 500	2	0,20	0,40	Б.Ч.
	I0	Ø28AIII L = I3600	4	65,7	262,8	Б.Ч.
	II	XM2	76	0,55	4I,8	В. 2-I4
				Итого:	458,64	

Марка пространственного каркаса	Поз.	Марка арматурного изделия	Кол.	Масса, кг I шт.	Масса, кг Всего	Обозначение документа
КП376с	I	CI	I5	I,8	27,0	В. 2-I4
	2	C2	5	2,9	I4,5	В. 2-I4
	3	C6	2	3,7	7,4	В. 2-I4
	4	C9	2	0,7	I,4	В. 2-I4
	5	MHI	3	25,60	76,8	В. 2-I4
	6	Ø32AIII L = 720	6	4,54	27,24	Б.Ч.
	7	ØI0AI L = 380	6	0,23	I,38	Б.Ч.
	8	ØI2AI L = I30	I2	0,II	I,32	Б.Ч.
	9	Ø32AIII L = I3600	4	85,9	343,6	Б.Ч.
	I0	XM2	76	0,55	4I,8	В. 2-I4
				Итого:	542,44	
КП377с	I	C2	20	2,9	58,0	В. 2-I4
	2	C7	2	4,3	8,6	В. 2-I4
	3	C9	2	0,7	I,4	В. 2-I4
	4	MHI	3	25,60	76,8	В. 2-I4
	5	Ø36AIII L = 720	6	5,75	34,5	Б.Ч.
	6	ØI0AI L = 380	6	0,23	I,38	Б.Ч.
	7	Ø8AI L = 500	2	0,20	0,40	Б.Ч.
	8	Ø36AIII L = I3600	4	I09,0	436,0	Б.Ч.
	9	XM3	76	0,88	66,88	В. 2-I4
				Итого:	683,96	
КП378с	I	C2	20	2,9	58,0	В. 2-I4
	2	C8	2	5,0	I0,0	В. 2-I4
	3	C9	2	0,7	I,4	В. 2-I4
	4	MHI	3	25,60	76,8	В. 2-I4
	5	Ø36AIII L = 720	6	5,75	34,5	Б.Ч.
	6	ØI0AI L = 380	6	0,23	I,38	Б.Ч.
	7	Ø8AI L = 500	2	0,20	0,40	Б.Ч.
	8	Ø40AIII L = I3600	4	I34,0	536,0	Б.Ч.
	9	XM3	76	0,88	66,88	В. 2-I4
				Итого:	785,36	

Инв. № подл. | Подпись и дата | Взам. инв. №

Формат А3
1962-14 16В

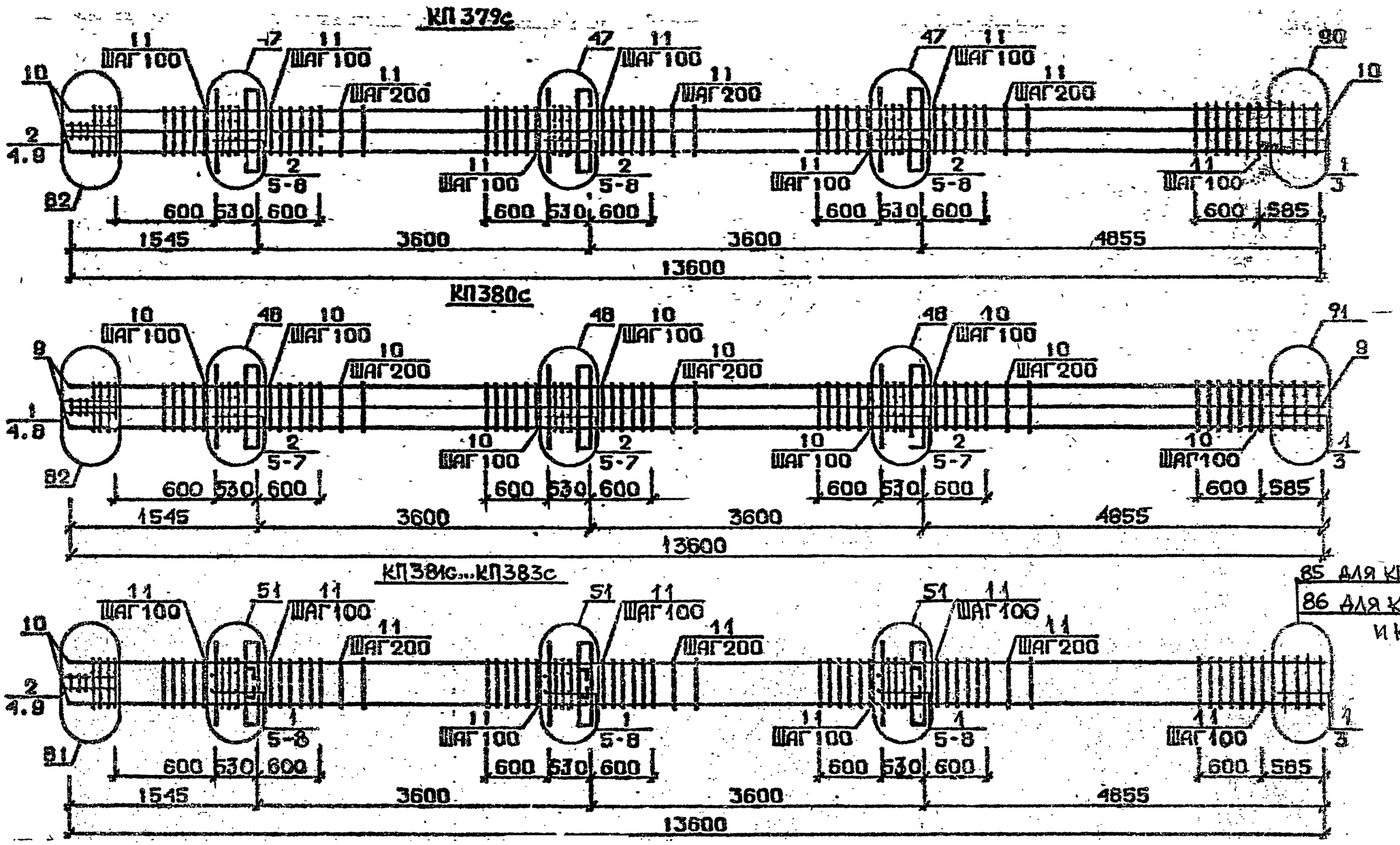

Арматура класса AI и AIII по ГОСТ 5781-82*
Детали см. I.020.I-2с/89 В.2-13
Спецификацию см.лист 2

Разраб.	Гавшавадзе		1.020.1-2с/89 2-4 К90
Проверил	Бускивадзе		
ГИП	Бускивадзе		Каркас пространственный КП379с...КП383с
Н.контр.	Бускивадзе		

Стадия	Лист	Листов
Р	1	2

ТбилЗНИИЭП

Инв.№подл | Подп. и дата | Взам. инв.№

ФОРМАТ А3

I.020.I-2с/89 В. 2-4 в.I

Марка пространственного каркаса	Поз.	Марка арматурного изделия	Кол.	Масса, кг I шт.	Масса, кг Всего	Обозначение документа
КП379С	I	CI	2	I,8	3,6	В. 2-I4
	2	C2	I8	2,9	52,2	В. 2-I4
	3	C6	2	3,7	7,4	В. 2-I4
	4	C9	2	0,7	I,4	В. 2-I4
	5	MHI	3	25,60	76,8	В. 2-I4
	6	Ø28AIII L = 720	6	3,48	20,88	Б.Ч.
	7	Ø36AIII L = 720	6	5,75	34,5	Б.Ч.
	8	ØI0AI L = 380	6	0,23	I,38	Б.Ч.
	9	Ø8AI L = 500	2	0,20	0,40	Б.Ч.
	I0	Ø32AIII L = I3600	8	85,9	687,2	Б.Ч.
	II	XM2	76	0,55	4I,8	Б.Ч.
				Итого:	927,56	
КП380С	I	C2	5	2,9	I4,5	В. 2-I4
	2	C3	I5	4,2	63,0	В. 2-I4
	3	C7	2	4,3	8,6	В. 2-I4
	4	C9	2	0,7	I,4	В. 2-I4
	5	MHI	3	25,60	76,8	В. 2-I4
	6	Ø36AIII L = 720	I2	5,75	69,0	Б.Ч.
	7	ØI0AI L = 380	6	0,23	I,38	Б.Ч.
	8	Ø8AI L = 500	2	0,20	0,40	Б.Ч.
	9	Ø36AIII L = I3600	8	I09,0	872,0	Б.Ч.
	I0	XM3	76	0,88	66,88	В. 2-I4
				Итого:	II73,96	
КП381С	I	CI	I7	I,8	30,6	В. 2-I4
	2	C2	3	2,9	8,7	В. 2-I4
	3	C4	2	2,2	4,4	В. 2-I4
	4	C9	2	0,7	I,4	В. 2-I4
	5	MH2	3	40,0	I20,0	В. 2-I4
	6	Ø32AIII L = 720	I2	4,54	54,48	Б.Ч.
	7	ØI0AI L = 380	I2	0,23	2,76	Б.Ч.
	8	ØI2AI L = I30	I2	0,II	I,32	Б.Ч.
	9	Ø8AI L = 500	2	0,20	0,40	Б.Ч.
	I0	Ø20AIII L = I3600	4	33,5	I34,0	Б.Ч.
	II	XMI	76	0,55	4I,8	В. 2-I4
				Итого:	399,86	
КП382С	I	CI	I7	I,8	30,6	В. 2-I4
	2	C2	3	2,9	8,7	В. 2-I4
	3	C5	2	3,I	6,2	В. 2-I4
	4	C9	2	0,7	I,4	В. 2-I4
	5	MH2	3	40,0	I20,0	В. 2-I4
	6	Ø32AIII L = 720	I2	4,54	54,48	Б.Ч.
	7	ØI0AI L = 380	I2	0,23	2,76	Б.Ч.
	8	ØI2AI L = I30	I2	0,II	I,32	Б.Ч.
	9	Ø8AI L = 500	2	0,20	0,40	Б.Ч.
	I0	Ø25AIII L = I3600	4	52,4	209,6	Б.Ч.
	II	XMI	76	0,55	4I,8	В. 2-I4
				Итого:	477,26	
КП383С	I	CI	I7	I,8	30,6	В. 2-I4
	2	C2	3	29,0	8,7	В. 2-I4
	3	C5	2	3,I	6,2	В. 2-I4
	4	C9	2	0,7	I,4	В. 2-I4
	5	MH2	3	40,0	I20,0	В. 2-I4
	6	Ø32AIII L = 720	I2	4,54	54,48	Б.Ч.
	7	ØI0AI L = 380	I2	0,23	2,76	Б.Ч.
	8	ØI2AI L = I30	I2	0,II	I,32	Б.Ч.
	9	Ø8AI L = 500	2	0,20	0,40	Б.Ч.
	I0	Ø28AIII L = I3600	4	65,7	262,8	Б.Ч.
	II	XM2	76	0,55	4I,8	В. 2-I4
				Итого	530,46	

Инв. № подл. | Подпись и дата | Взам. инв. №

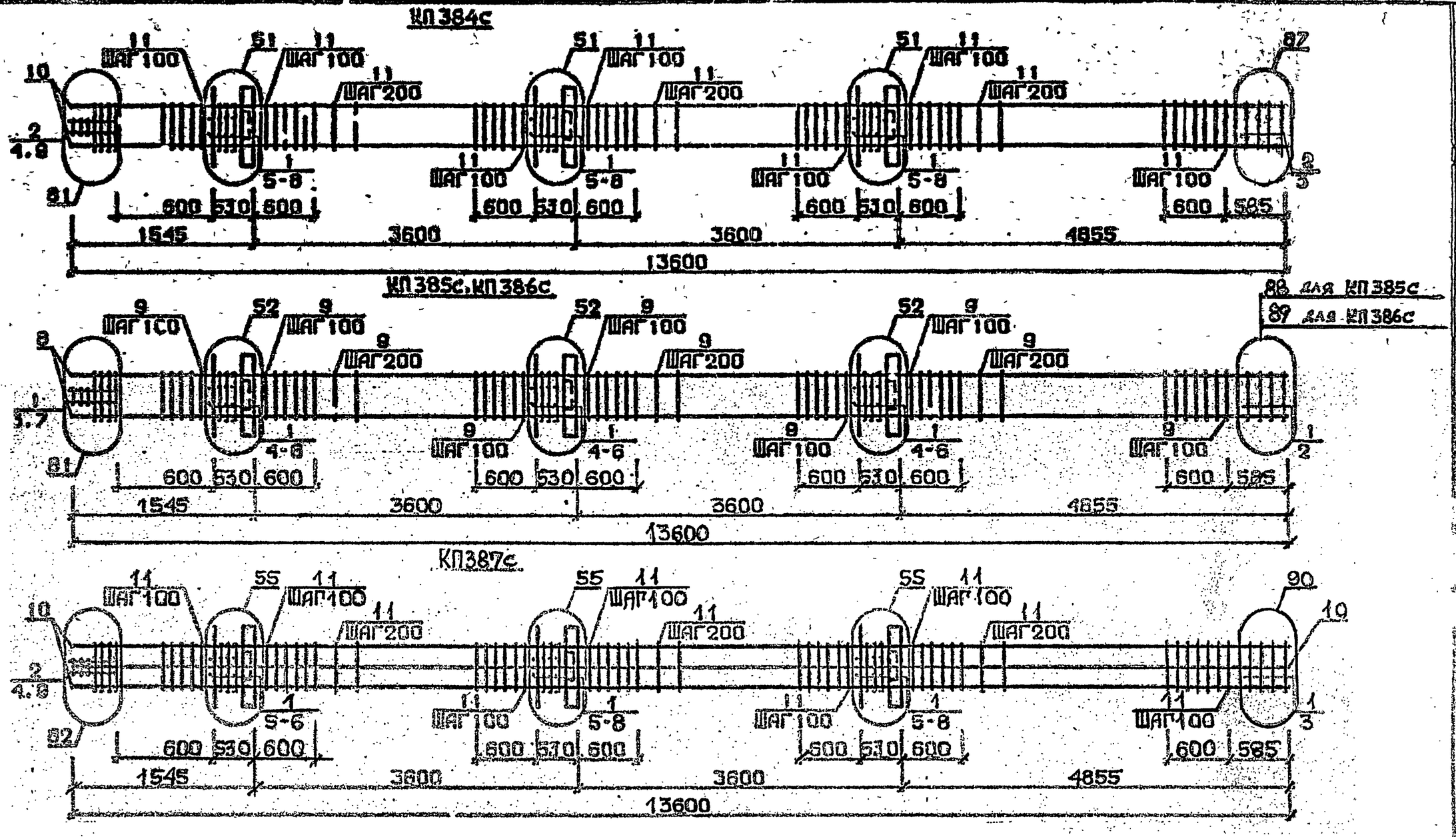

Арматура классов АI и АIII по ГОСТ 5781-82*
Детали см. I.020.I-2с/89 В.2-13
Спецификацию см. лист 2

Разраб.	Мансурадзе		
Проверил	Бускивадзе		
ГИП	Бускивадзе		
Н.контр.	Бускивадзе		

1.020.I-2с/89 2-4 К91

Каркас пространственный КП384с...КП387с

Стадия	Лист	Листов
Р	1	2

ТбилЗНИИЭП

Инв.№подл. | Подп. и дата | Взам.инв.№

ФОРМАТ А3

1962-14 171

Марка пространственного каркаса	Поз.	Марка арматурного изделия	Кол.	Масса, кг I шт.	Масса, кг Всего	Обозначение документа
КП384с	I	CI	I5	I,8	27,0	В. 2-I4
	2	C2	5	2,9	I4,5	В. 2-I4
	3	C6	2	3,7	7,4	В. 2-I4
	4	C9	2	0,7	I,4	В. 2-I4
	5	MH2	3	40,0	I20,0	В. 2-I4
	6	Ø32AIII L = 720	I2	4,54	54,48	Б.Ч.
	7	ØI0AI L = 380	I2	0,23	2,76	Б.Ч.
	8	ØI2AI L = I30	I2	0,II	I,32	Б.Ч.
	9	Ø8AI L = 500	2	0,20	0,40	Б.Ч.
	I0	Ø32AIII L = I3600	4	85,9	343,6	Б.Ч.
	II	XM2	76	0,55	4I,8	В. 2-I4
				Итого:	6I4,66	
КП385с	I	C2	20	2,9	58,0	В. 2-I4
	2	C7	2	3,7	7,4	В. 2-I4
	3	C9	2	0,7	I,4	В. 2-I4
	4	MH2	3	40,0	I20,0	В. 2-I4
	5	Ø36AIII L = 720	I2	5,75	69,0	Б.Ч.
	6	ØI0AI L = 380	I2	0,23	2,76	Б.Ч.
	7	Ø8AI L = 500	2	0,20	0,40	Б.Ч.
	8	Ø36AIII L = I3600	4	I09,0	436,0	Б.Ч.
	9	XM3	76	0,88	66,88	В. 2-I4
				Итого:	76I,84	
КП386с	I	C2	20	2,9	58,0	В. 2-I4
	2	C8	2	5,0	I0,0	В. 2-I4
	3	C9	2	0,7	I,4	В. 2-I4
	4	MH2	3	40,0	I20,0	В. 2-I4
	5	Ø36AIII L = 720	I2	5,75	69,0	Б.Ч.
	6	ØI0AI L = 380	I2	0,23	2,76	Б.Ч.
	7	Ø8AI L = 500	2	0,20	0,40	Б.Ч.
	8	Ø40AIII L = I3600	4	I34,0	536,0	Б.Ч.
	9	XM3	76	0,88	66,88	В. 2-I4
				Итого:	865,38	

Марка пространственного каркаса	Поз.	Марка арматурного изделия	Кол.	Масса, кг I шт.	Масса, кг Всего	Обозначение документа
КП387с	I	CI	I7	I,8	30,6	В. 2-I4
	2	C2	3	2,9	8,7	В. 2-I4
	3	C6	2	3,7	7,4	В. 2-I4
	4	C9	2	0,7	I,4	В. 2-I4
	5	MH2	3	40,0	I20,0	В. 2-I4
	6	Ø28AIII L = 720	6	3,48	20,88	Б.Ч.
	7	Ø36AIII L = 720	I2	5,75	69,0	Б.Ч.
	8	ØI0AI L = 380	I2	0,23	2,76	Б.Ч.
	9	Ø8AI L = 500	2	0,20	0,40	Б.Ч.
	I0	Ø32AIII L = I3600	8	85,9	687,2	Б.Ч.
	II	XM2	76	0,55	4I,8	В. 2-I4
				Итого:	990,I4	

Инв. № подл. | Подпись и дата | Взам. инв. №

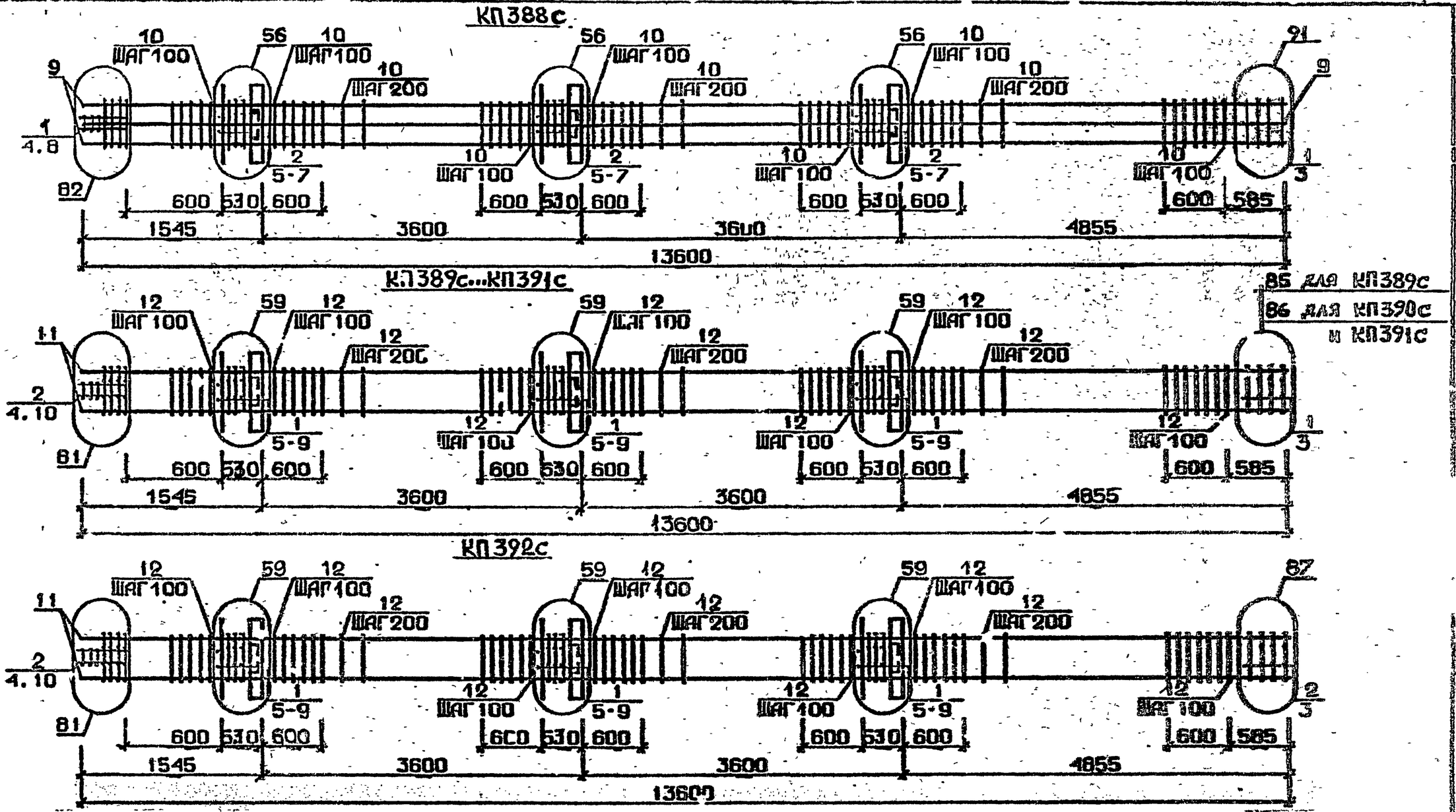

Арматура класса AI и AIII по ГОСТ 5781-82*
Детали см. I.020.I-2с/89 В.2-I3
Спецификацию см.лист 2

Разраб.	Мистрадзе		
Проверил	Бускивадзе		
ГИП	Бускивадзе		
Н.контр.	Бускивадзе		

I.020.I-2с/89 2-4 К92

Каркас пространственный КП388с...КП392с

Стадия	Лист	Листов
Р	1	2

ТбилЗНИИЭП

Инв.№подл. | Подп. и дата | Взам.инв.№

1962-14 173

ФОРМАТ А3

Марка пространственного каркаса	Поз.	Марка арматурного изделия	Кол.	Масса, кг I шт.	Масса, кг Всего	Обозначение документа
КП388с	I	С2	5	2,9	I4,5	В. 2-I4
	2	С3	I5	4,2	63,0	В. 2-I4
	3	С7	2	4,3	5,6	В. 2-I4
	4	С9	2	0,7	I,4	В. 2-I4
	5	МН2	3	40,0	I20,0	В. 2-I4
	6	Ø36АШ L = 720	I8	5,75	I03,5	Б.Ч.
	7	ØIOAI L = 380	I2	0,23	2,76	Б.Ч.
	8	Ø8AI L = 500	2	0,20	0,40	Б.Ч.
	9	Ø36АШ L = I3600	8	I09,0	872,0	Б.Ч.
	I0	ХМ3	76	0,86	66,88	В. 2-I4
				Итого:	I253,04	
КП389с	I	СI	I7	I,8	30,6	В. 2-I4
	2	С2	3	2,9	8,7	В. 2-I4
	3	С4	2	2,2	4,4	В. 2-I4
	4	С9	2	0,7	I,4	В. 2-I4
	5	МН3	3	32,8	98,4	В. 2-I4
	6	МН7	3	9,7	29,I	В. 2-I4
	7	Ø32АШ L = 720	6	4,54	27,24	Б.Ч.
	8	ØIOAI L = 380	6	0,23	I,38	Б.Ч.
	9	ØI2AI L = I30	I2	0,II	I,32	Б.Ч.
	I0	Ø8AI L = 500	2	0,20	0,40	Б.Ч.
	II	Ø20АШ L =I3600	4	33,5	I34,0	Б.Ч.
	I2	ХМI	76	0,55	4I,8	В. 2-I4
				Итого:	378,74	
КП390с	I	СI	I7	I,8	30,6	В. 2-I4
	2	С2	3	2,9	8,7	В. 2-I4
	3	С5	2	3,I	6,2	В. 2-I4
	4	С9	2	0,7	I,4	В. 2-I4
	5	МН3	3	32,8	98,4	В. 2-I4
	6	МН7	3	9,7	29,I	В. 2-I4
	7	Ø32АШ L = 720	6	4,54	27,24	Б.Ч.
	8	ØIOAI L = 380	6	0,23	I,38	Б.Ч.
	9	ØI2AI L = I30	I2	0,II	I,32	Б.Ч.
	I0	Ø8AI L = 500	2	0,20	0,40	Б.Ч.
КП390с	II	Ø25АШ L =I3600	4	52,4	209,6	Б.Ч.
	I2	ХМI	76	0,55	4I,8	В. 2-I4
				Итого:	456,I4	
КП391с	I	СI	I7	I,8	30,6	В. 2-I4
	2	С2	3	2,9	8,7	В. 2-I4
	3	С5	2	3,I	6,2	В. 2-I4
	4	С9	2	0,7	I,4	В. 2-I4
	5	МН3	3	32,8	98,4	В. 2-I4
	6	МН7	3	9,7	29,I	В. 2-I4
	7	Ø32АШ L = 720	6	4,54	27,24	Б.Ч.
	8	ØIOAI L = 380	6	0,23	I,38	Б.Ч.
	9	ØI2AI L = I30	I2	0,II	I,32	Б.Ч.
	I0	Ø8AI L = 500	2	0,20	0,40	Б.Ч.
	II	Ø28AI L =I3600	4	65,7	262,8	Б.Ч.
	I2	ХМ2	76	0,55	4I,8	В. 2-I4
				Итого:	509,34	
КП392с	I	СI	I5	I,8	27,0	В. 2-I4
	2	С2	5	2,9	I4,5	В. 2-I4
	3	С6	2	3,I	6,2	В. 2-I4
	4	С9	2	0,7	I,4	В. 2-I4
	5	МН3	3	32,8	98,4	В. 2-I4
	6	МН7	3	9,7	29,I	В. 2-I4
	7	Ø32АШ L = 720	6	4,54	27,24	Б.Ч.
	8	ØIOAI L = 380	6	0,23	I,38	Б.Ч.
	9	ØI2AI L = I30	I2	0,II	I,32	Б.Ч.
	I0	Ø8AI L = 500	2	0,20	0,40	Б.Ч.
	II	Ø32АШ L = I3600	4	85,9	343,6	Б.Ч.
	I2	ХМ2	76	0,55	4I,8	В. 2-I4
				Итого:	592,34	

Инв. № подл. | Подпись и дата | Взам. инв. №

Тп 1-2 "В" 69/83-1.020.1

Формат А3

1962-14 174

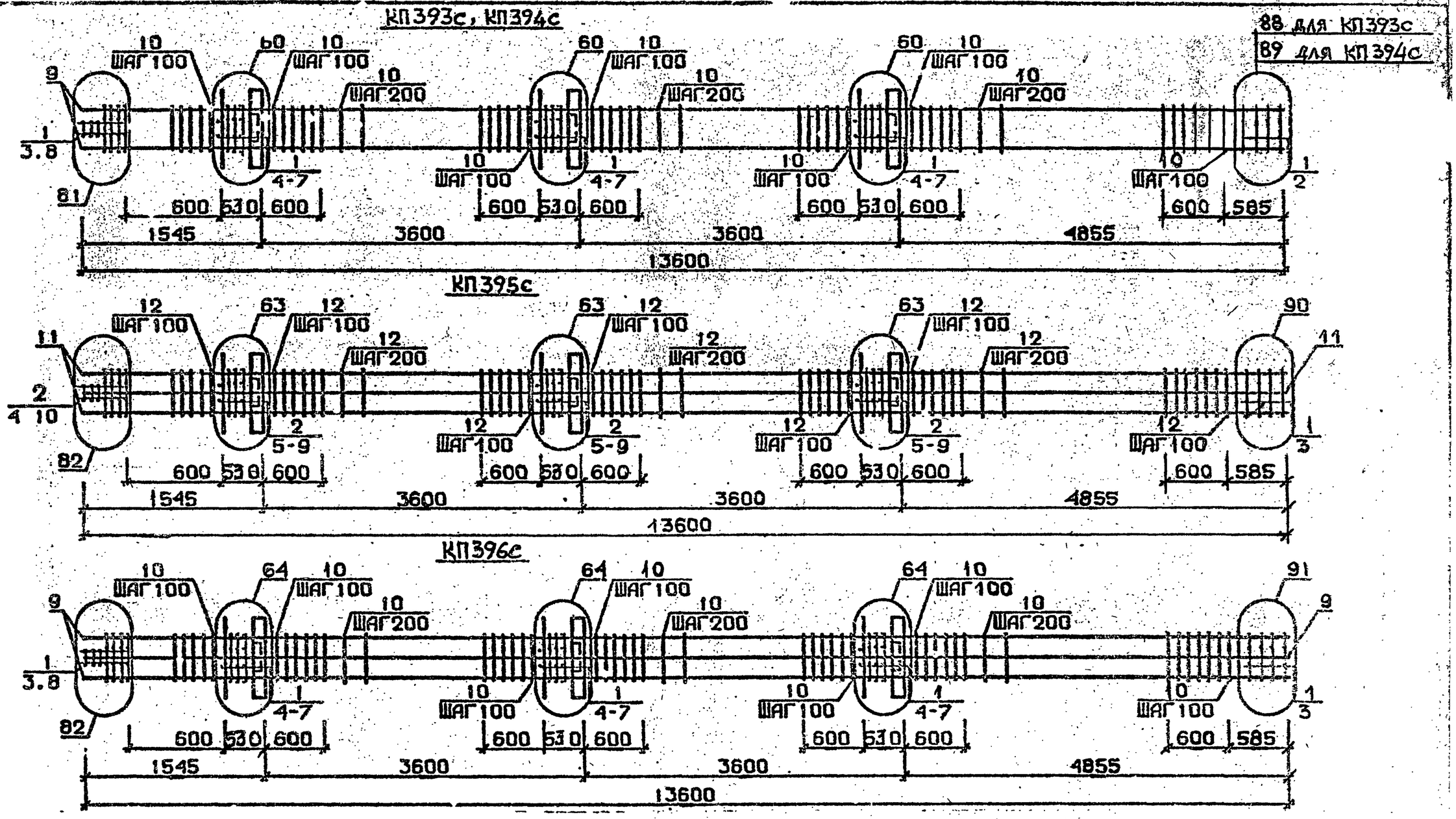

Арматура класса AI и AIII по ГОСТ 5781-82*
Детали см. I.020.I-2с/89 В.2-13
Спецификацию см. лист 2

Разраб.	Мосесова		1.020.1-2с/89 2-4 К93
Провер.	Чкванава		
ГИП	Буской-Задзе		Каркас пространственный КП393с...КП396с
Н.контр.	Чкванава		Стадия Р · Лист 1 · Листов 2 · ТбилЗНИИЭП

ИНВ.№ ПОДЛ. | ПОДП. и ДАТА | ВЗАМ.ИНВ.№

1962-14 175 ФОРМАТ А3

1.020.1-2с/89 В. 2-4 ч.I

Марка пространственного каркаса	Поз.	Марка арматурного изделия	Кол.	Масса, кг I шт.	Масса, кг Всего	Обозначение документа
КП393С	I	С2	20	2,9	58,0	В. 2-I4
	2	С7	2	4,3	8,6	В. 2-I4
	3	С9	2	0,7	I,4	В. 2-I4
	4	МН3	3	32,8	98,4	В. 2-I4
	5	МН8	3	II,9	35,7	В. 2-I4
	6	Ø36АШ L = 720	6	5,75	34,5	Б.Ч.
	7	ØI0AI L = 380	6	0,23	I,38	Б.Ч.
	8	Ø8AI L = 500	2	0,20	0,40	Б.Ч.
	9	Ø36АШ L = I3600	4	I09,0	436,0	Б.Ч.
	I0	ХМ3	76	0,88	66,88	В. 2-I4
				Итого:	74I,26	
КП394С	I	С2	20	2,9	58,0	В. 2-I4
	2	С8	2	5,0	I0,0	В. 2-I4
	3	С9	2	0,67	I,34	В. 2-I4
	4	МН3	3	32,8	98,4	В. 2-I4
	5	МН8	3	II,9	35,7	В. 2-I4
	6	Ø36АШ L = 720	6	5,75	34,5	Б.Ч.
	7	ØI0AI L = 380	6	0,23	I,38	Б.Ч.
	8	Ø8AI L = 500	2	0,20	0,40	Б.Ч.
	9	Ø40АШ L = I3600	4	I34,0	536,0	Б.Ч.
	I0	ХМ3	76	0,88	66,88	В. 2-I4
				Итого:	842,66	
КП395С	I	СI	2	I,8	3,6	В. 2-I4
	2	С2	I8	2,9	52,2	В. 2-I4
	3	С6	2	3,7	7,4	В. 2-I4
	4	С9	2	0,67	I,34	В. 2-I4
	5	МН3	3	32,8	98,4	В. 2-I4
	6	МН8	3	II,9	35,7	В. 2-I4
	7	Ø28АШ L = 720	6	3,48	20,88	Б.Ч.
	8	Ø36АШ L = 720	6	5,75	34,5	Б.Ч.
	9	ØI0AI L = 380	6	0,23	I,38	Б.Ч.
	I0	Ø8AI L = 500	2	0,20	0,40	Б.Ч.
	II	Ø32АШ L = I3600	8	85,9	687,2	Б.Ч.

Марка пространственного каркаса	Поз.	Марка арматурного изделия	Кол.	Масса, кг I шт.	Масса, кг Всего	Обозначение документа
КП395С	I2	ХМ2	76	0,55	4I,8	В. 2-I4
				Итого:	984,86	
КП396С	I	С2	20	2,9	58,0	В. 2-I4
	2	С7	2	4,3	8,6	В. 2-I4
	3	С9	2	0,7	I,4	В. 2-I4
	4	МН3	3	32,8	98,4	В. 2-I4
	5	МН8	3	II,9	35,7	В. 2-I4
	6	Ø36АШ L = 720	I2	5,75	69,0	Б.Ч.
	7	ØI0AI L = 380	6	0,23	I,38	Б.Ч.
	8	Ø8AI L = 500	2	0,20	0,40	Б.Ч.
	9	Ø36АШ L = I3600	8	I09,0	872,0	Б.Ч.
	I0	ХМ3	76	0,88	66,88	В. 2-I4
				Итого:	I2II,76	

Инв. № подл. | Подпись и дата | Взам. инв. №

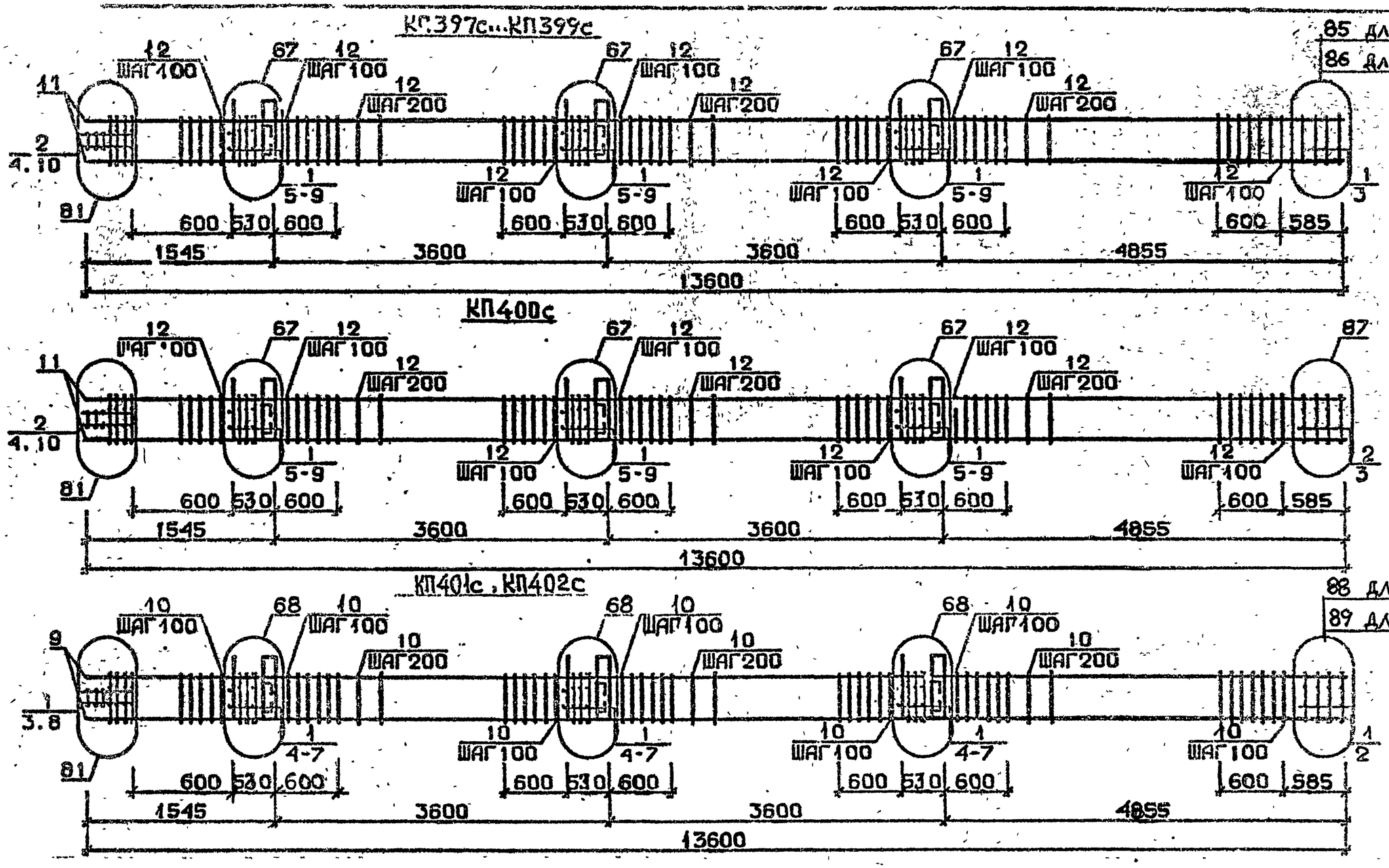

Арматура класса AI и AIII по ГОСТ 5781-82*
Детали см. I.020.I-2с/89 В.2-13
Спецификацию см. лист 2

Разраб.	Чанкветадзе		1.020.1-2с/89 2-4 ВЗ4
Проверил	Барбакадзе		
ГИП	Бускивадзе		
Н.контр.	Барбакадзе		

Каркас пространственный КП397с...КП402с

Стадия	Лист	Листов
Р	1	2

ТбилЗНИИЭП

Формат А3

I.020.I-2с/89 В. 2-4 ч.I

Инв.№подл. | Подп. и дата | Взам.инв.№

1962-14 174

Марка пространственного каркаса	Поз.	Марка арматурного изделия		Кол.	Масса, кг I шт.	Масса, кг Всего	Обозначение документа
КП397с	I	CI		I7	I,8	30,6	В. 2-I4
	2	C2		3	2,9	8,7	В. 2-I4
	3	C4		2	2,2	4,4	В. 2-I4
	4	C9		2	0,7	I,4	В. 2-I4
	5	MH4		3	34,8	I04,4	В. 2-I4
	6	MH7		3	9,7	29,I	В. 2-I4
	7	Ø32AIII	L = 720	6	4,54	27,24	Б.Ч.
	8	ØI0AI	L = 380	6	0,23	I,38	Б.Ч.
	9	ØI2AI	L = I30	I2	0,II	I,32	Б.Ч.
	I0	Ø8AI	L = 500	2	0,20	0,40	Б.Ч.
	II	Ø20AIII	L = I3600	4	33,5	I34,0	Б.Ч.
	I2	XMI		76	0,55	4I,8	В. 2-I4
					Итого:	384,74	
КП398с	I	CI		I7	I,8	30,6	В. 2-I4
	2	C2		3	2,9	8,7	В. 2-I4
	3	C5		2	3,I	6,2	В. 2-I4
	4	C9		2	0,7	I,4	В. 2-I4
	5	MH4		3	34,8	I04,4	В. 2-I4
	6	MH7		3	9,7	29,I	В. 2-I4
	7	Ø32AIII	L = 720	6	4,54	27,24	Б.Ч.
	8	ØI0AI	L = 380	6	0,23	I,38	Б.Ч.
	9	ØI2AI	L = I30	I2	0,II	I,32	Б.Ч.
	I0	Ø8AI	L = 500	2	0,20	0,40	Б.Ч.
	II	Ø25AIII	L = I3600	4	52,4	209,6	Б.Ч.
	I2	XMI		76	0,55	4I,8	В. 2-I4
					Итого:	460,34	
КП399с	I	CI		I7	I,8	30,6	В. 2-I4
	2	C2		3	2,9	8,7	В. 2-I4
	3	C5		2	3,I	6,2	В. 2-I4
	4	C9		2	0,7	I,4	В. 2-I4
	5	MH4		3	34,8	I04,4	В. 2-I4
	6	MH7		3	9,7	29,I	В. 2-I4
	7	Ø32AIII	L = 720	6	4,54	27,24	Б.Ч.
	8	ØI0AI	L = 380	6	0,23	I,38	Б.Ч.
	9	ØI2AI	L = I30	I2	0,II	I,32	Б.Ч.
	I0	Ø8AI	L = 500	2	0,20	0,40	Б.Ч.
	II	Ø28AIII	L = I3600	4	65,7	262,8	Б.Ч.
	I2	XM2		76	0,55	4I,8	В. 2-I4
					Итого:	513,54	

Марка пространственного каркаса	Поз.	Марка арматурного изделия		Кол.	Масса, кг I шт.	Масса, кг Всего	Обозначение документа
КП400с	I	CI		I5	I,8	27,0	В. 2-I4
	2	C2		5	2,9	I4,5	В. 2-I4
	3	C6		2	3,7	7,4	В. 2-I4
	4	C9		2	0,7	I,4	В. 2-I4
	5	MH4		3	34,8	I04,4	В. 2-I4
	6	MH7		3	9,7	29,I	В. 2-I4
	7	Ø32AIII	L = 720	6	4,54	27,24	Б.Ч.
	8	ØI0AI	L = 380	6	0,23	I,38	Б.Ч.
	9	ØI2AI	L = I30	I2	0,II	I,32	Б.Ч.
	I0	Ø8AI	L = 500	2	0,20	0,40	Б.Ч.
	II	Ø32AIII	L = I3600	4	85,9	343,6	Б.Ч.
	I2	XM2		76	0,55	4I,8	В. 2-I4
					Итого:	599,54	
КП401с	I	C2		20	2,9	58,0	В. 2-I4
	2	C7		2	4,3	8,6	В. 2-I4
	3	C9		2	0,7	I,4	В. 2-I4
	4	MH4		3	34,8	I04,4	В. 2-I4
	5	MH8		3	II,9	35,7	В. 2-I4
	6	Ø36AIII	L = 720	6	5,75	34,5	Б.Ч.
	7	ØI0AI	L = 380	6	0,23	I,38	Б.Ч.
	8	Ø8AI	L = 500	2	0,20	0,40	Б.Ч.
	9	Ø36AIII	L = I3600	4	I09,0	436,0	Б.Ч.
	I0	XM3		76	0,88	66,88	В. 2-I4
					Итого:	747,26	
КП402с	I	C2		20	2,9	58,0	В. 2-I4
	2	C8		2	5,0	I0,0	В. 2-I4
	3	C9		2	0,7	I,4	В. 2-I4
	4	MH4		3	34,8	I04,4	В. 2-I4
	5	MH8		3	II,9	35,7	В. 2-I4
	6	Ø36AIII	L = 720	6	5,75	34,5	Б.Ч.
	7	ØI0AI	L = 380	6	0,23	I,38	Б.Ч.
	8	Ø8AI	L = 500	2	0,20	0,40	Б.Ч.
	9	Ø40AIII	L = I34,0	4	I34,0	536,0	Б.Ч.
	I0	XM3		76	0,88	66,88	В. 2-I4
					Итого:	848,66	

Инв. № подл. | Подпись и дата | Взам. инв. №

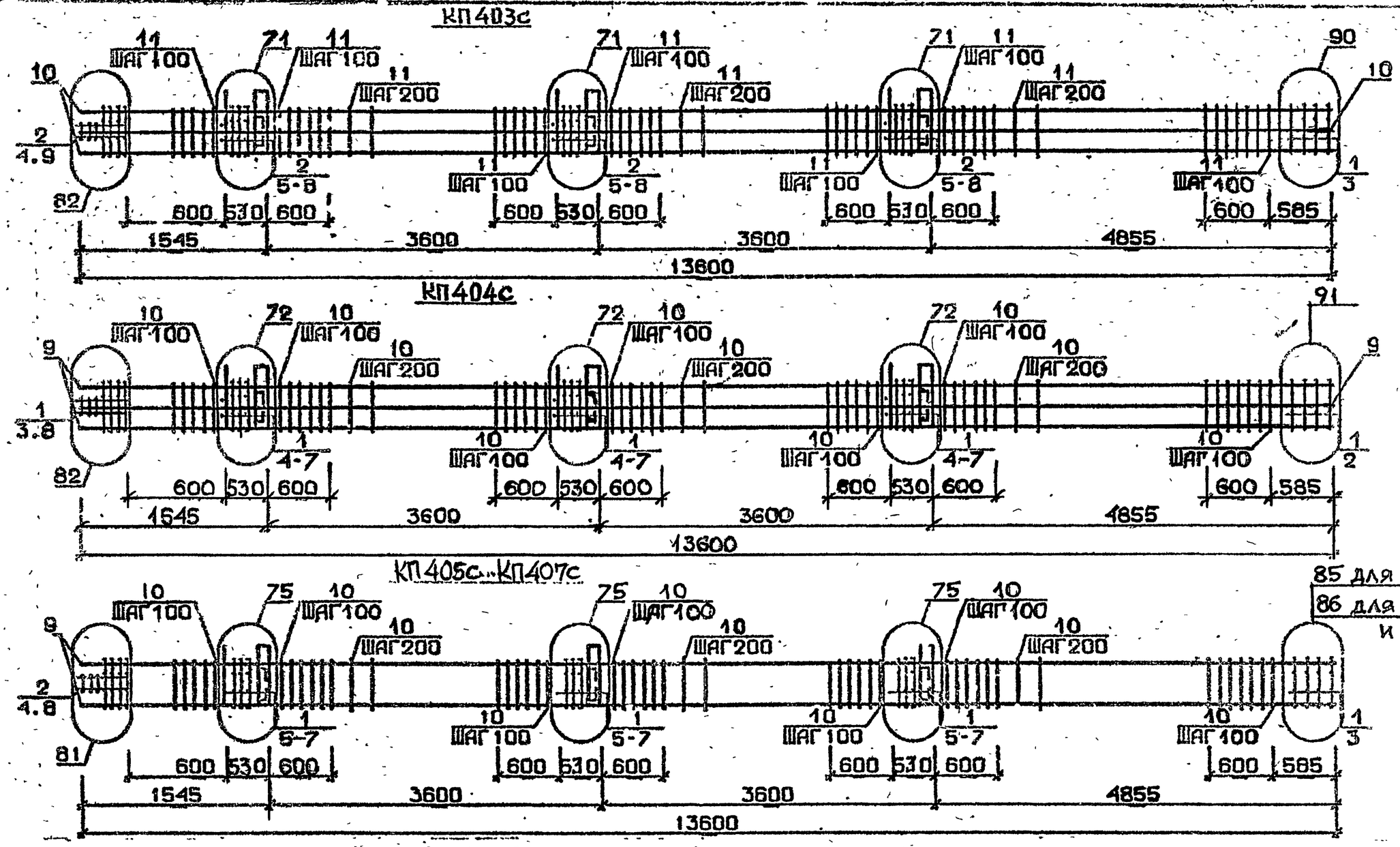

Арматура класса AI и AIII по ГОСТ 5781-82*
Детали см. I.020.I-2с/89 В.2-I3
Спецификацию см.лист 2

Разраб.	Чанкветадзе	
Проверил	Барбакадзе	
ГИП	Бускивадзе	
Н.контр.	Барбакадзе	

I.020.I-2с/89 2-4 К95

Каркас пространственный КП403с...КП407с

Стадия	Лист	Листов
Р	I	2

ТбилЗНИИЭП

Формат А3

Инв.№подл. | Подп. и дата | Взам.инв.№

1962-14 179

Марка пространственного каркаса	Поз	Марка арматурного изделия	Кол.	Масса, кг I шт.	Масса, кг Всего	Обозначение документа
КП403с	I	CI	2	I,8	3,6	I. 2-I4
	2	C2	I8	2,9	52,2	В. 2-I4
	3	C6	2	3,7	7,4	В. 2-I4
	4	C9	2	0,7	I,4	В. 2-I4
	5	МН4	3	34,8	I04,4	В. 2-I4
	6	МН9	3	I7,3	5I,9	В. 2-I4
	7	Ø32АШ I = 720	6	4,54	27,24	Б.Ч.
	8	ØI0AI I = 380	6	0,23	I,38	Б.Ч.
	9	Ø8AI I = 500	2	0,20	0,40	Б.Ч.
	I0	Ø32АШ I = I3600	8	85,9	687,2	Б.Ч.
	II	ХМ2	76	0,55	4I,8	В. 2-I4
				Итого:	978,92	
КП404с	I	C2	20	2,9	58,0	В. 2-I4
	2	C7	2	4,3	8,6	В. 2-I4
	3	C9	2	0,7	I,4	В. 2-I4
	4	МН4	3	34,8	I04,4	В. 2-I4
	5	МН10	3	20,8	62,4	В. 2-I4
	6	Ø36АШ I = 720	6	5,75	34,5	Б.Ч.
	7	ØI0AI I = 380	6	0,23	I,38	Б.Ч.
	8	Ø8AI I = 500	2	0,20	0,40	Б.Ч.
	9	Ø36АШ I = I3600	8	I09,0	872,0	Б.Ч.
	I0	ХМ3	76	0,88	66,88	В. 2-I4
				Итого:	I209,96	
КП405С	I	CI	I7	I,8	30,6	В. 2-I4
	2	C2	3	2,9	8,7	В. 2-I4
	3	C4	2	2,2	4,4	В. 2-I4
	4	C9	2	0,7	I,4	В. 2-I4
	5	МН5	3	27,6	82,8	В. 2-I4
	6	МН7	6	9,7	58,2	В. 2-I4
	7	ØI2AI I = I30	I2	0,II	I,32	Б.Ч.
	8	Ø8AI I = 500	2	0,20	0,40	Б.Ч.
	9	Ø20АШ I = I3600	4	33,5	I34,0	Б.Ч.
	I0	ХМI	76	0,55	4I,8	В. 2-I4
				Итого:	363,62	

Марка пространственного каркаса	Поз.	Марка арматурного изделия	Кол.	Масса, кг I шт.	Масса, кг Всего	Обозначение документа
КП406С	I	CI	I7	I,8	30,6	В. 2-I4
	2	C2	3	2,9	8,7	В. 2-I4
	3	C5	2	3,I	6,2	В. 2-I4
	4	C9	2	0,7	I,4	В. 2-I4
	5	МН5	3	27,6	82,8	В. 2-I4
	6	МН7	6	9,7	58,2	В. 2-I4
	7	ØI2AI I = I30	I2	0,II	I,32	Б.Ч.
	8	Ø8AI I = 500	2	0,20	0,40	Б.Ч.
	9	Ø25АШ I = I3600	4	52,4	209,6	Б.Ч.
	I0	ХМI	76	0,55	4I,8	В. 2-I4
				Итого:	441,02	
КП407с	I	CI	I7	I,8	30,6	В. 2-I4
	2	C2	3	2,9	8,7	В. 2-I4
	3	C5	2	3,I	6,2	В. 2-I4
	4	C9	2	0,7	I,4	В. 2-I4
	5	МН5	3	27,6	82,8	В. 2-I4
	6	МН7	6	9,7	58,2	В. 2-I4
	7	ØI2AI I = I30	I2	0,II	I,32	Б.Ч.
	8	Ø8AI I = 500	2	0,20	0,40	Б.Ч.
	9	Ø28АШ I = I3600	4	65,7	262,8	Б.Ч.
	I0	ХМ2	76	0,55	4I,8	
				итого	494,22	

Инв. № подл. | Подпись и дата | Взам. инв. №

КП408с

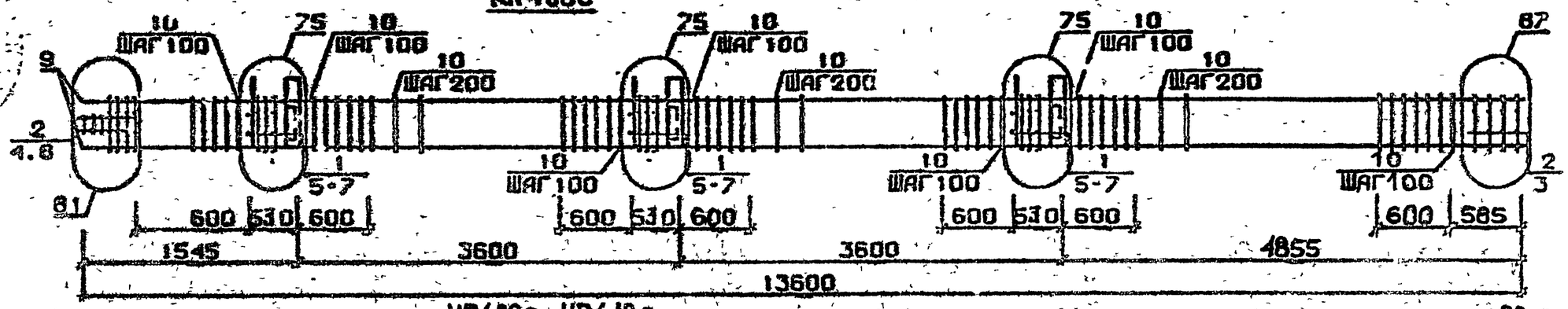

КП409с, КП410с

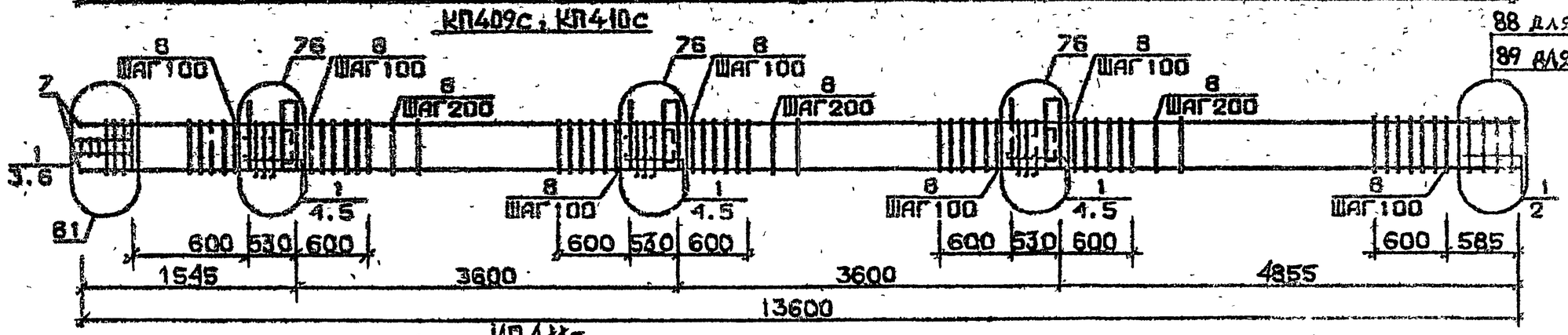

КП411с

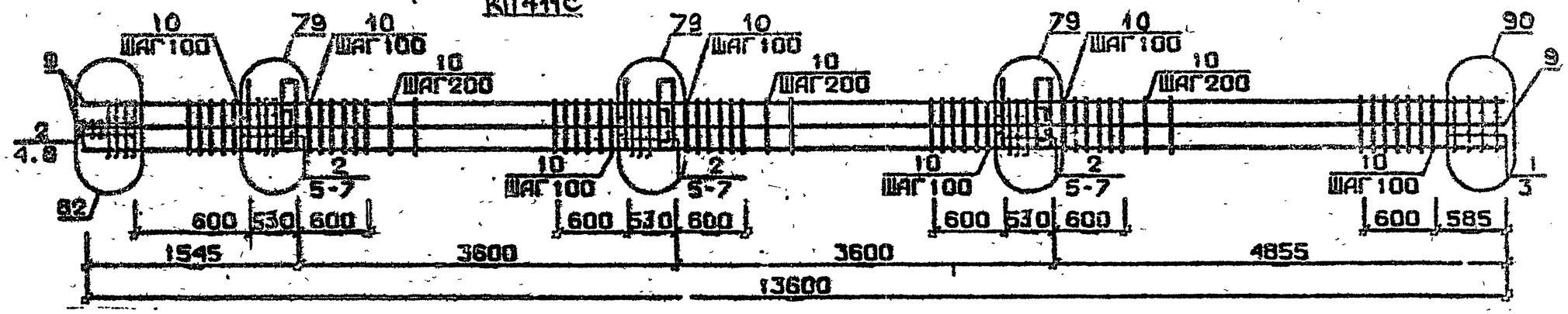

Арматура класса АI и АIII по ГОСТ 6727-82*
Детали см. I.020.I-2с/89 В.2-13
Спецификацию см. лист 2

Разраб.	Мосесова		1.020.1-2с/89 2-4 К96
Провер.	Чкванава		
ГИП	Бускиладзе		Каркас пространственный КП408с...КП411с
Н.контр.	Чкванава		Стадия Р · Лист 1 · Листов 2 · ТбилЗНИИЭП

Инв.№ подл. | Подп. и дата | Взам.инв.№

Формат А3

1962-14

Марка пространственного каркаса	Поз.	Марка арматурного изделия	Кол.	Масса, кг I шт.	Масса, кг Всего	Обозначение документа
КП408с	I	CI	I5	I,8	27,0	В. 2-I4
	2	C2	5	2,9	I4.5	В. 2-I4
	3	C6	2	3,7	7,4	В. 2-I4
	4	C9	2	0,7	I,4	В. 2-I4
	5	MH5	3	27,6	82,8	В. 2-I4
	6	MH7	6	9,7	38,2	В. 2-I4
	7	Ø12AI L = I30	I2	0,II	I,32	Б.Ч.
	8	Ø8AI L = 500	2	0,20	0,40	Б.Ч.
	9	Ø32AIII L = I3600	4	85,9	343,6	Б.Ч.
	I0	XM2	76	0,55	4I,8	В. 2-I4
				Итого:	578,42	
КП409с	I	C2	20	2,9	58,0	В. 2-I4
	2	C7	2	4,3	8,6	В. 2-I4
	3	C9	2	0,7	I,4	В. 2-I4
	4	MH5	3	27,6	82,8	В. 2-I4
	5	MH8	6	II,9	7I,4	В. 2-I4
	6	Ø8AI L = 500	2	0,20	0,40	Б.Ч.
	7	Ø36AIII L = I3600	4	I09,0	436,0	Б.Ч.
	8	XM3	76	0,88	66,88	В. 2-I4
				Итого:	725,48	
КП410с	I	C2	20	2,9	58,0	В. 2-I4
	2	C8	2	5,0	I0,0	В. 2-I4
	3	C9	2	0,7	I,4	В. 2-I4
	4	MH5	3	27,6	82,6	В. 2-I4
	5	MH8	6	II,9	7I,4	В. 2-I4
	6	Ø8AI L = 500	2	0,20	0,40	Б.Ч.
	7	Ø40AIII L = I3600	4	I34,0	536,0	Б.Ч.
	8	XM3	76	0,88	66,88	В. 2-I4
				Итого:	826,68	

Марка пространственного каркаса	Поз.	Марка арматурного изделия	Кол.	Масса, кг I шт.	Масса, кг Всего	Обозначение документа
КП4II с	I	CI	2	I,8	3,6	В. 2-I4
	2	C2	I8	2,9	52,2	В. 2-I4
	3	C6	2	3,7	7,4	В. 2-I4
	4	C9	2	0,7	I,4	В. 2-I4
	5	MH5	3	27,6	82,6	В. 2-I4
	6	MH8	3	II,9	35,7	В. 2-I4
	7	MH9	3	I7,3	5I,9	В. 2-I4
	8	Ø8AI L = 500	2	0,20	0,40	Б.Ч.
	9	Ø32AIII L = I3600	8	85,9	687,2	Б.Ч.
	I0	XM2	76	0,55	4I,8	В. 2-I4
				Итого:	964,20	

Инв. № подл. | Подпись и дата | Взам. инв. №

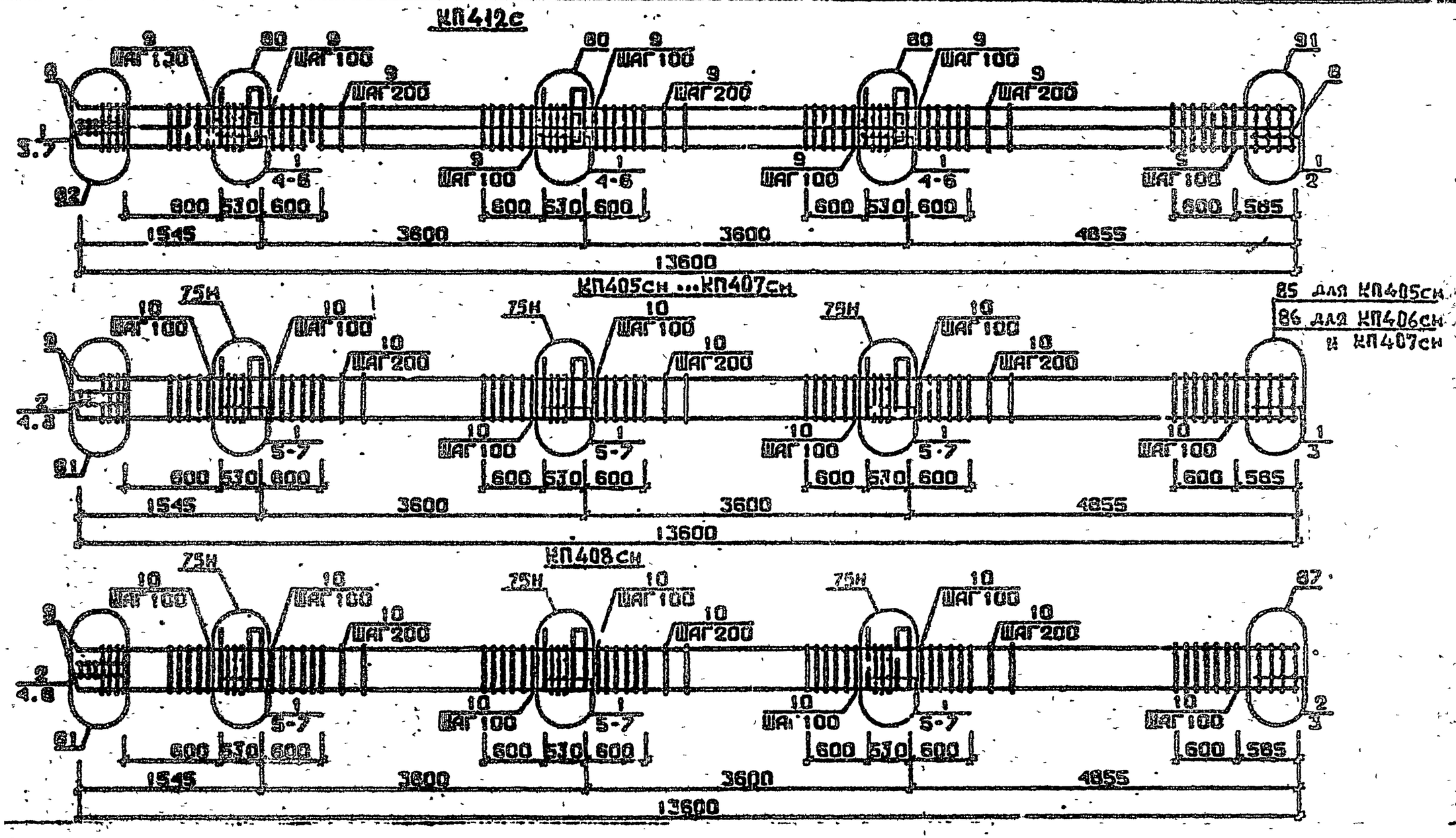

Арматура класса AI и AIII по ГОСТ 5781-82*
Детали см. I.020.I-2с/89 В.2-I3
Спецификация см. лист 2

Разраб.	Чанкветадзе		4.020.1-2с/89 2-4 К97
Проверил	Барбакадзе		
ГИП	Бускиндзе		Каркас пространственный КП412с КП405сн ...КП408сн
Н.контр.	Барбакадзе		Стадия Р · Лист 1 · Листов 2 · ТбилЗНИИЭП

Инв. № подл. | Подпись и дата | Взам. инв. №

ФОРМАТ А3

Марка пространственного каркаса	Поз.	Марка арматурного изделия	Кол.	Масса, кг I шт.	Масса, кг Всего	Обозначение документа
КП412с	I	С2	20	2,9	58,0	В. 2-I4
	2	С7	2	4,3	8,6	В. 2-I4
	3	С9	2	0,7	I,4	В. 2-I4
	4	МН5	3	27,6	82,8	В. 2-I4
	5	МН8	3	II,9	35,7	В. 2-I4
	6	МНI0	3	20,8	62,4	В. 2-I4
	7	Ø8AI L = 500	2	0,20	0,40	Б.Ч.
	8	Ø36AIII L = I3600	8	I09,0	872,0	Б.Ч.
	9	ХМ3	76	0,88	66,88	В. 2-I4
				Итого:	II88,I8	
КП405сн	I	СI	I7	I,8	30,6	В. 2-I4
	2	С2	3	2,9	8,7	В. 2-I4
	3	С4	2	2,2	4,4	В. 2-I4
	4	С9	2	0,7	I,4	В. 2-I4
	5	МН5н	3	27,6	82,8	В. 2-I4
	6	МН7	6	9,7	58,2	В. 2-I4
	7	ØI2AI L = I30	I2	0,II	I,32	Б.Ч.
	8	Ø8AI L = 500	2	0,20	0,40	Б.Ч.
	9	Ø20AIII L = I3600	4	33,5	I34,0	Б.Ч.
	I0	ХМI	76	0,55	4I,8	В. 2-I4
				Итого:	363,62	
КП406сн	I	СI	I7	I,8	30,6	В. 2-I4
	2	С2	3	2,9	8,7	В. 2-I4
	3	С5	2	3,I	6,2	В. 2-I4
	4	С9	2	0,7	I,4	В. 2-I4
	5	МН5н	3	27,6	82,8	В. 2-I4
	6	МН7	6	9,7	58,2	В. 2-I4
	7	ØI2AI L = I30	I2	0,II	I,32	Б.Ч.
	8	Ø8AI L = 500	2	0,20	0,40	Б.Ч.
	9	Ø25AIII L = I3600	4	52,4	209,6	Б.Ч.
	I0	ХМI	76	0,55	4I,8	В. 2-I4
				Итого:	44I,02	

Марка пространственного каркаса	Поз.	Марка арматурного изделия	Кол.	Масса, кг I шт.	Масса, кг Всего	Обозначение документа
КП407сн	I	СI	I7	I,8	30,6	В. 2-I4
	2	С2	3	2,9	8,7	В. 2-I4
	3	С5	2	3,I	6,2	В. 2-I4
	4	С9	2	0,7	I,4	В. 2-I4
	5	МН5н	3	27,6	82,8	В. 2-I4
	6	МН7	6	9,7	58,2	В. 2-I4
	7	ØI2AI L = I30	I2	0,II	I,32	Б.Ч.
	8	Ø8AI L = 500	2	0,20	0,40	Б.Ч.
	9	Ø28AIII L = I3600	4	65,7	262,8	Б.Ч.
	I0	ХМ2	76	0,55	4I,8	В. 2-I4
				Итого:	494,22	
КП408сн	I	СI	I5	I,8	27,0	В. 2-I4
	2	С2	5	2,9	I4,5	В. 2-I4
	3	С6	2	3,7	7,4	В. 2-I4
	4	С9	2	0,7	I,4	В. 2-I4
	5	МН5н	3	27,6	82,8	В. 2-I4
	6	МН7	6	9,7	58,2	В. 2-I4
	7	ØI2AI L = I30	I2	0,II	I,32	Б.Ч.
	8	Ø8AI L = 50	2	0,20	0,40	Б.Ч.
	9	Ø32AIII L = I3600	4	85,9	343,6	Б.Ч.
	I0	ХМ2	76	0,55	4I,8	В. 2-I4
				Итого:	578,42	

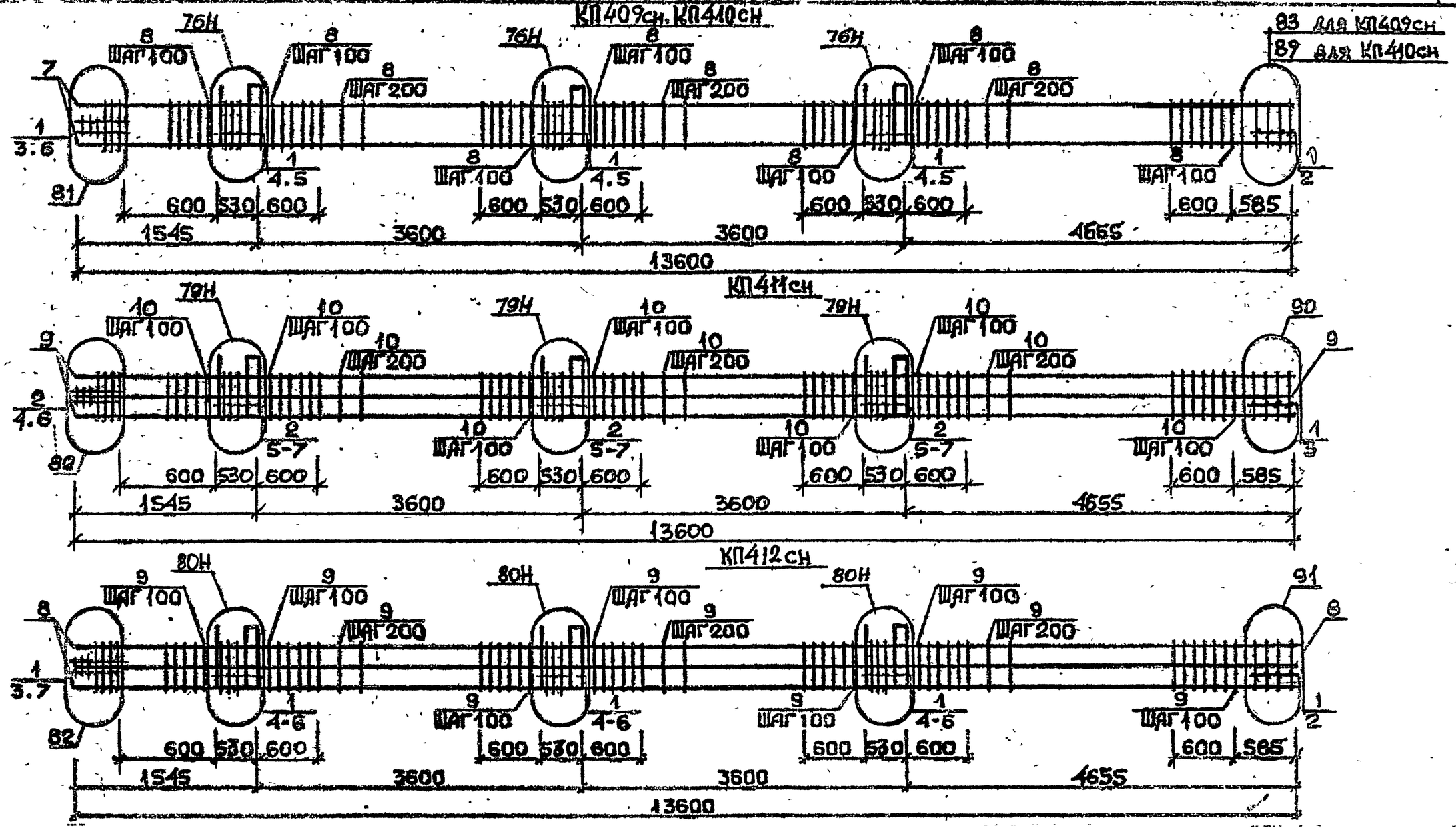

Арматура классов АI и АII по ГОСТ 5781-82*
Детали см. I.020.I-2с/89 В.2-I3
Спецификации см. лист 2

Разраб.	Моссесова		1.020.1-2с/89 2-4 К98
Провер.	Чкванава		
ГИП	Бусковзаде		Каркас пространственный КП409 сн...КП412сн
Н.контр.	Чкванава		Стадия Р · Лист 1 · Листов 2 · ТбилЗНИИЭП

Формат А3

Марка пространственного каркаса	Поз.	Марка арматурного изделия	Кол.	Масса, кг I шт.	Масса, кг Всего	Обозначение документа
КП409сн	I	С2	20	2,9	58,0	В. 2-I4
	2	С7	2	4,3	8,6	В. 2-I4
	3	С9	2	0,7	I,4	В. 2-I4
	4	МН5н	3	27,6	82,8	В. 2-I4
	5	МН8	6	II,9	7I,4	В. 2-I4
	6	Ø8AI L = 500	2	0,20	0,40	Б.Ч.
	7	Ø36AIII L = I3600	4	I09,0	436,0	Б.Ч.
	8	ХМ3	76	0,88	66,88	В. 2-I4
				Итого:	725,48	
КП410сн	I	С2	20	2,9	58,0	В. 2-I4
	2	С8	2	5,0	I0,0	В. 2-I4
	3	С9	2	0,7	I,4	В. 2-I4
	4	МН5н	3	27,6	82,8	В. 2-I4
	5	МН8	6	II,9	7I,4	В. 2-I4
	6	Ø8AI L = 500	2	0,20	0,40	Б.Ч.
	7	Ø40AIII L = I3600	4	I34,0	536,0	Б.Ч.
	8	ХМ3	76	0,88	66,88	В. 2-I4
				Итого:	826,88	
КП4II сн	I	СI	2	I,8	3,6	В. 2-I4
	2	С2	I8	2,9	52,2	В. 2-I4
	3	С6	2	3,7	7,4	В. 2-I4
	4	С9	2	0,7	I,4	В. 2-I4
	5	МН5н	3	27,6	82,8	В. 2-I4
	6	МН8	3	II,9	35,7	В. 2-I4
	7	МН9	3	I7,3	5I,9	В. 2-I4
	8	Ø8AI L = 500	2	0,20	0,40	Б.Ч.
	9	Ø32AIII L = I3600	8	85,9	687,2	
	I0	ХМ2	76	0,55	4I,8	В. 2-I4
				Итого:	964,40	

Марка пространственного каркаса	Поз.	Марка арматурного изделия	Кол.	Масса, кг I шт.	Масса, кг Всего	Обозначение документа
КП4I2сн	I	С2	20	2,9	58,0	В. 2-I4
	2	С7	2	4,3	8,6	В. 2-I4
	3	С9	2	0,7	I,4	В. 2-I4
	4	МН5н	3	27,6	82,8	В. 2-I4
	5	МН8	3	II,9	35,7	В. 2-I4
	6	МН10	3	20,8	62,4	В. 2-I4
	7	Ø8AI L = 500	2	0,20	0,40	В. 2-I4
	8	Ø36AIII L = I3600	8	I09,0	872,0	В. 2-I4
	9	ХМ3	76	0,88	66,88	В. 2-I4
				Итого:	II88,I8	

Инв. № подл. | Подпись и дата | Взам. инв. №