МП "Проектстройсервис" ОАО "Моспроект"

2 РС 3153-01

Панели внутренних стен

(лестнично-лифтовой узел)

Рабочие чертежи

СОГЛАСОВАНО
ОАО ДСК-2
Гл. конс. РАГОЗИН

Введен в действие
ОАО Моспроект
Приказ №916 от 25.09.01

объект № 20-01-17003

Москва 2001г.

ВЕДОМОСТЬ ЧЕРТЕЖЕЙ ОСНОВНОГО КОМПЛЕКТА

стр.	Наименование	Примечание
1	Содержание	
2	Номенклатура изделий	
3	Панель ВЛ 1872-1. Общий вид	Лист 1-3
4	Панель ВЛ 1872-1.Армирование	
5	Панель ВЛ 1872-1. Спецификация арматуры. Ведомость расхода стали на элемент.	
6	Панель ВЛ 1872-2, ВЛ 1872-2К. Общий вид	Лист 1-3
7	Панель ВЛ 1872-2, ВЛ 1872-2К. Армирование.	
8	Панель ВЛ 1872-2, ВЛ 1872-2К.Спецификация арматуры. Ведомость расхода стали на элемент.	

1. Данный альбом содержит рабочие чертежи внутренних стеновых панелей откорректированных в соответствии с распоряжением правительства г.Москвы от 09.12.2000г. №59 и в соответствии с изменением Правил устройства электроустановок (П.У.Э.) и расчетов электрических нагрузок коммунально-бытовых потребителей.
2. Данный альбом является дополнением к альбому 2РС 3153-01.
3. Данные изделия запроектированы с учетом их изготовления в горизонтальных формах применительно к действующей технологии Очаковского завода ЖБК ОАО ДСК-2.
4. В альбоме разработаны узлы относящиеся только к данному варианту панелей перекрытий. Общие узлы см.в основном альбоме 2РС 3151-83.

СОГЛАСОВАНО

взам.инв.№

подпись и дата

инв.№ подл.

Изм.	Кол.уч.	Лист	№ док	Подпись	Дата
Нач.М-20		Кубацкий			
Гл.инж.		Пятецкий			
Гл.констр.		Дистлер			
ГИП		Рябов			
Дир.ПСС		Яновский			
Гл.констр.		Рагозин			

20-01-17003
2РС 3153-01

ЗАКАЗЧИК: УПРАВЛЕНИЕ ЭКОНОМИЧ. НАУЧНО-ТЕХНИЧЕСКОЙ И ПРОМЫШЛЕННОЙ ПОЛИТИКИ В СТРОИТЕЛЬНОЙ ОТРОСЛИ

Содержание.

Стадия		Масштаб
Р		
Лист 1		Листов 8

АО "МОСПРОЕКТ" маст.20
ООО"ПРОЕКТСТРОЙСЕРВИС-1"

NN п/п	МАРКА ИЗДЕЛИЯ	ЭСКИЗ	РАЗМЕРЫ ММ А	Ш	В	КЛАСС БЕТОНА ПО ПРОЧН.	МАССА ИЗДЕЛИЯ	ПЛОЩ. ИЗДЕЛ	РАСХОД МАТЕРИАЛОВ БЕТОН, М3	СТАЛЬ НАТУРАЛЬНАЯ, КГ	NN ЛИСТ
1	ВЛ 1872-1	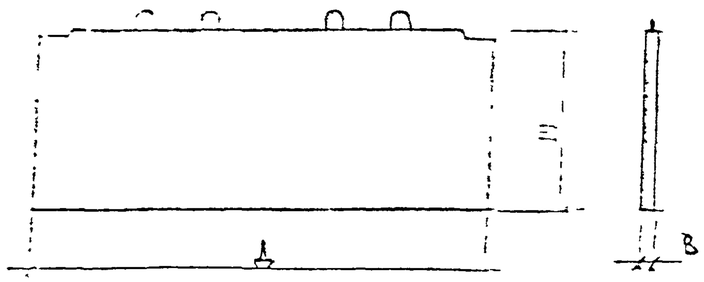	7190	2630	160 180	322.5	8 35	18,91	3 34	85,77	3-5
2	ВЛ1872-2 ВЛ 1872-2к	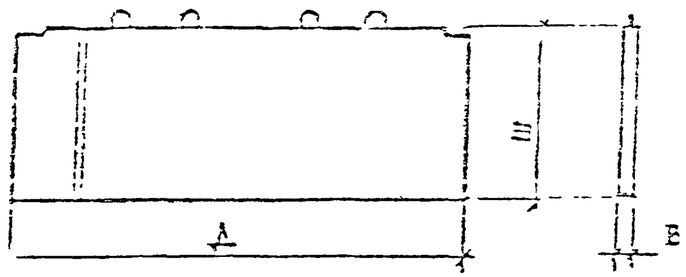	7190	2630	160 180	322.5	8,35	18,91	3,34	89,23	6-8

СОГЛАСОВАНО

СОГЛАСОВАНО

Инв № подл | Подпись и дата | Взам инв №

			20-01-17003 2РС 3153-01 ЗАКАЗЧИК
Нач маст	Кубацкий		НОМЕНКЛАТУРА ИЗДЕЛИЙ
Гл инж	Пятецкий		Стадия: Р; Масса; Масштаб
Гл констр	Дистлер		
ГИП	Рябов		
Дир М П	Яновский		Лист 1 Листов
Гл констр	Рагозин		АО "МОСПРОЕКТ маст 20 МП ПРОЕКТСТРОИСЕРВИС

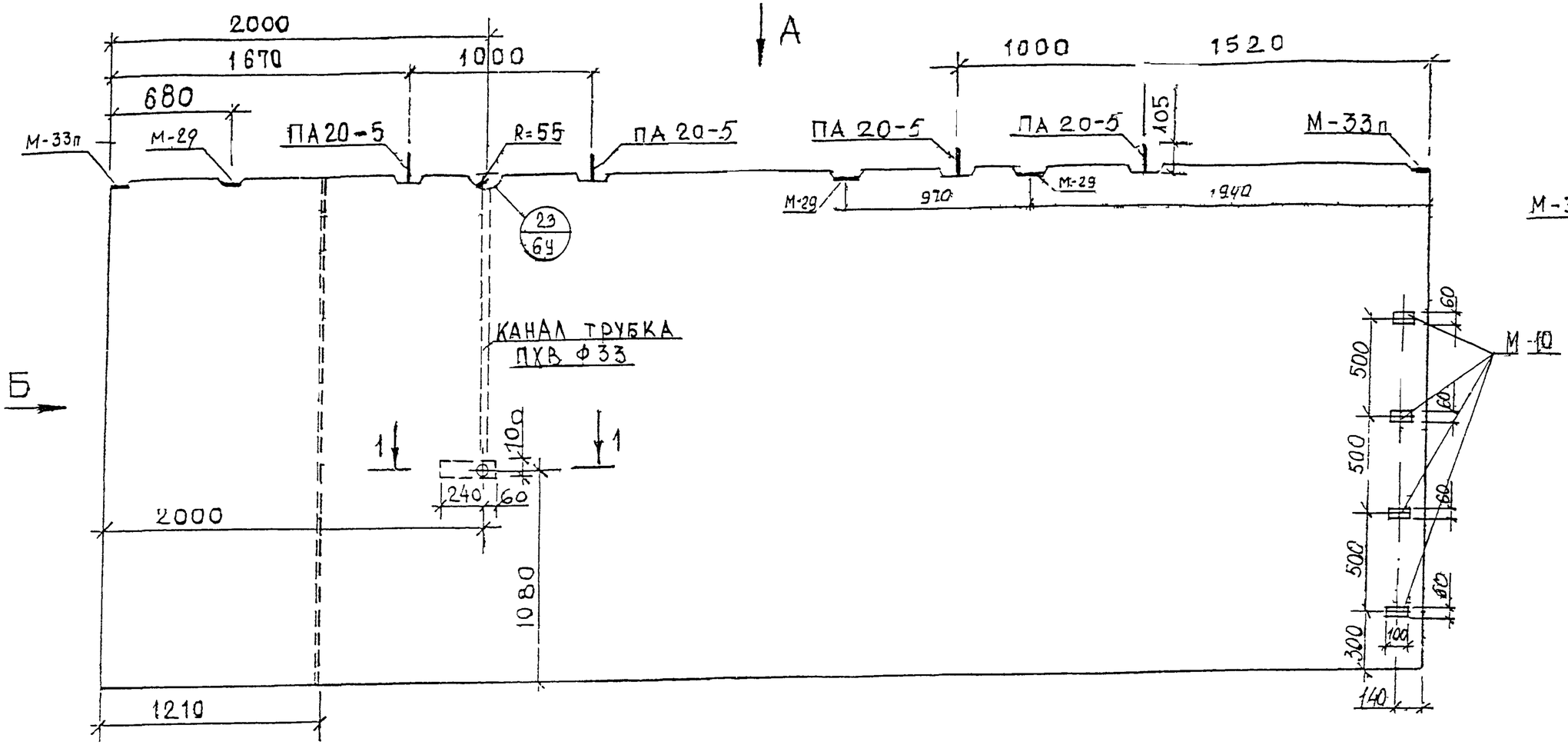

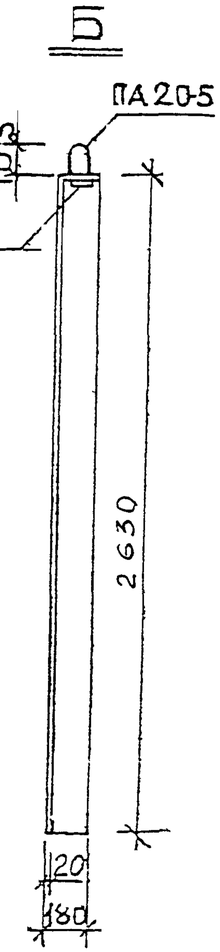

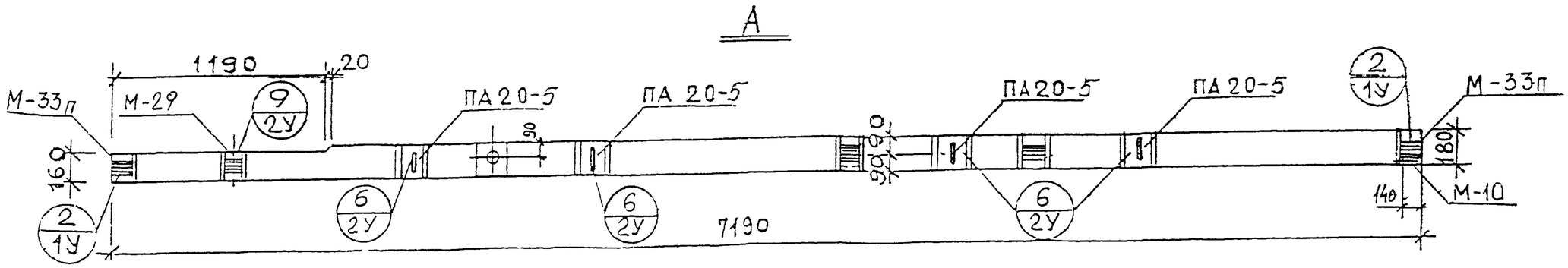

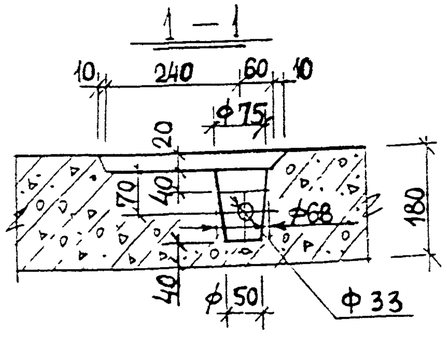

Примечание

1 Армирование см. лист 2.

2 Узлы см. альбом 2РС3153-83.

Наименование	Марка	Кол-во шт
Полихлорвиниа трубка Ф33	ПХВ Ф33	1,48 п м.

Объем бетона В22,5 — 3,34 м³

л-4

Арх 992440 4.09.01г

Изм	Кол уч	Лист	№ док	Подпись	Дата
Нач М-20		Кубацкий			
Гл инж		Пятецкий			
Дир М П		Яновский			
Гл констр		Рагозин			
Гл конс М20		Дистлер			
ГИП и К		Рябов			

20-01-17003
2РС3153-01

Панель ВЛ 1872-1

Стадия	Масса	Масштаб
Р	8,35	1:25
Лист 1		Листов 3

Общий вид

АО "МОСПРОЕКТ" маст 20
ООО "ПРОЕКТСТРОЙСЕРВИС 1"

Гл. специ. Э.Л. Ивнит — Рябов
Гл. инж. ЦНИИЖ — Динаев В.Н.
Гл. инж. ЗАМ. нач. К.О. — Керк
Гл. инж. — Иванов
Нач. — Андреева
Гл. конс. — Кулагин

Инв № подл | Подпись и дата | Взам. инв №

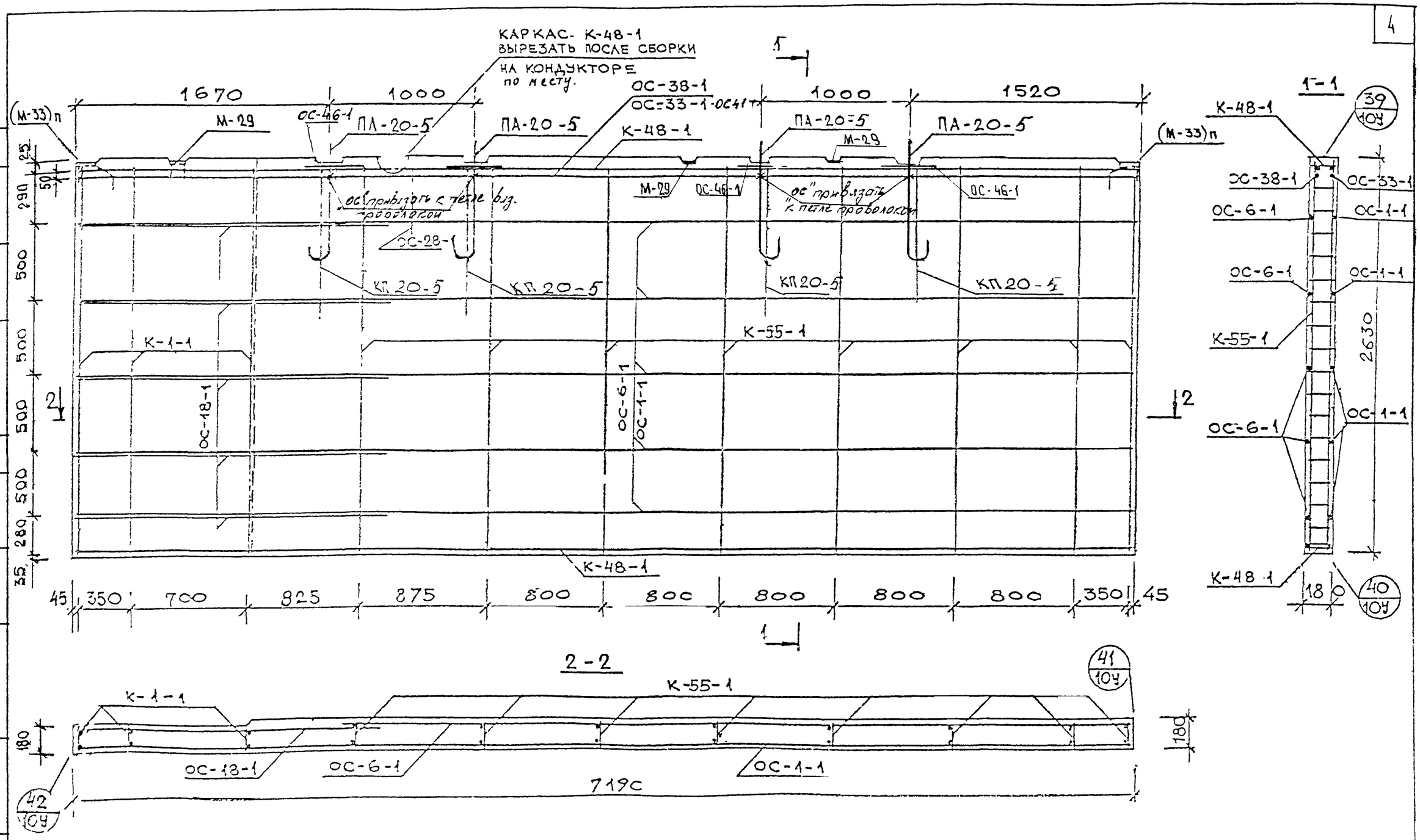

1. Арматуру и узлы см. альбом 2РС3151-83.
2. Спецификацию арматуры см лист 3

Изм	Кол уч	Лист	№ док	Подпись	Дата
Нач М-20		Кубацкий			
Гл инж		Пятецкий			
Дир М.П.		Яновский			
Гл констр		Рагозин			
Гл констр М10		Дистлер			
ГИП и к		Рябов			

20-01-17003
2РС 3153-01

Панель
ВЛ 1872-1

Стадия	Масса	Масштаб
Р		1:25
Лист 2		Листов 3

Армирование

АО "МОСПРОЕКТ" маст 20
ООО "ПРОЕКТСТРОЙСЕРВИС 1

Согласовано
Гл. техн. ОЖБК
Конопов
Исполнители:
Взам. инв. N
Подп. и дата
Арх. N подп.

Спецификация арматурных изделий.

N п/п	Марка изделия	Кол. шт.	Масса, кг. 1 марки	Масса, кг. всех	Раздел и лист р.ч.
1	К-1-1	3	2,24	6,72	
2	К-55-1	8	2,25	18,00	
3	К-48-1	2	3,95	7,90	
4	ОС-4-1	5	1,59	7,95	
5	ОС-6-1	5	1,17	5,85	
6	ОС-18-1	5	0,47	2,35	
7	ОС-28-1	2	0,07	0,14	
8	КП-20-5	4	4,75	19,00	
9	ОС-33-1	1	6,37	6,37	
10	ОС-38-1	1	4,66	4,66	
11	ОС-46-1	4	0,56	2,24	
12	ОС-41-1	1	1,95	1,95	
13	М-29	1	0,90	0,90	
14	(М-33)п	2	0,87	1,74	
			ИТОГО:	85,77	

Ведомость расхода стали на элемент, кг.

Изделия арматурные

Арматура класса																Всего
А I				А II				А III				В-I				
ГОСТ 5781-82				ГОСТ 5781-82				ГОСТ 5781-82				ГОСТ 6727-80				
ø20	ø12	ø6	Итого	ø	ø	ø	Итого	ø12	ø8	ø	Итого	ø5	ø	ø	Итого	
17.16	2.24	16.29	35.69					12.98	22.55		35.53	11.91			11.91	83.13

Изделия закладные

Арматура класса							Прокат марки					Всего	Общий расход
А I			А II				Сталь полосовая				Сталь угловая		
ГОСТ			ГОСТ				ГОСТ 103-76				ГОСТ 8510-57		
ø	ø	Итого	ø	ø	Итого		-80х8	-100х8	Итого				
			1.14		1.14		1.0	0.5	1.5			2.64	85.77

Автоматизированный расчет по программе Александра Голубева. Версия 01.

СОГЛАСОВАНО: Гипротеп ОЛЖВИ ЦНИИ "Мосстрой" — Копонов, Бирулин

Взам. инв. N | Подпись и дата | Инв. N подл.

Изм.	Кол. уч.	Лист	N док.	Подпись	Дата

20-01-17003
2РС 3153-01

ПАНЕЛЬ ВА 1872-1

Спецификации арматуры.
Ведомость расхода стали на элемент.

Лист 3

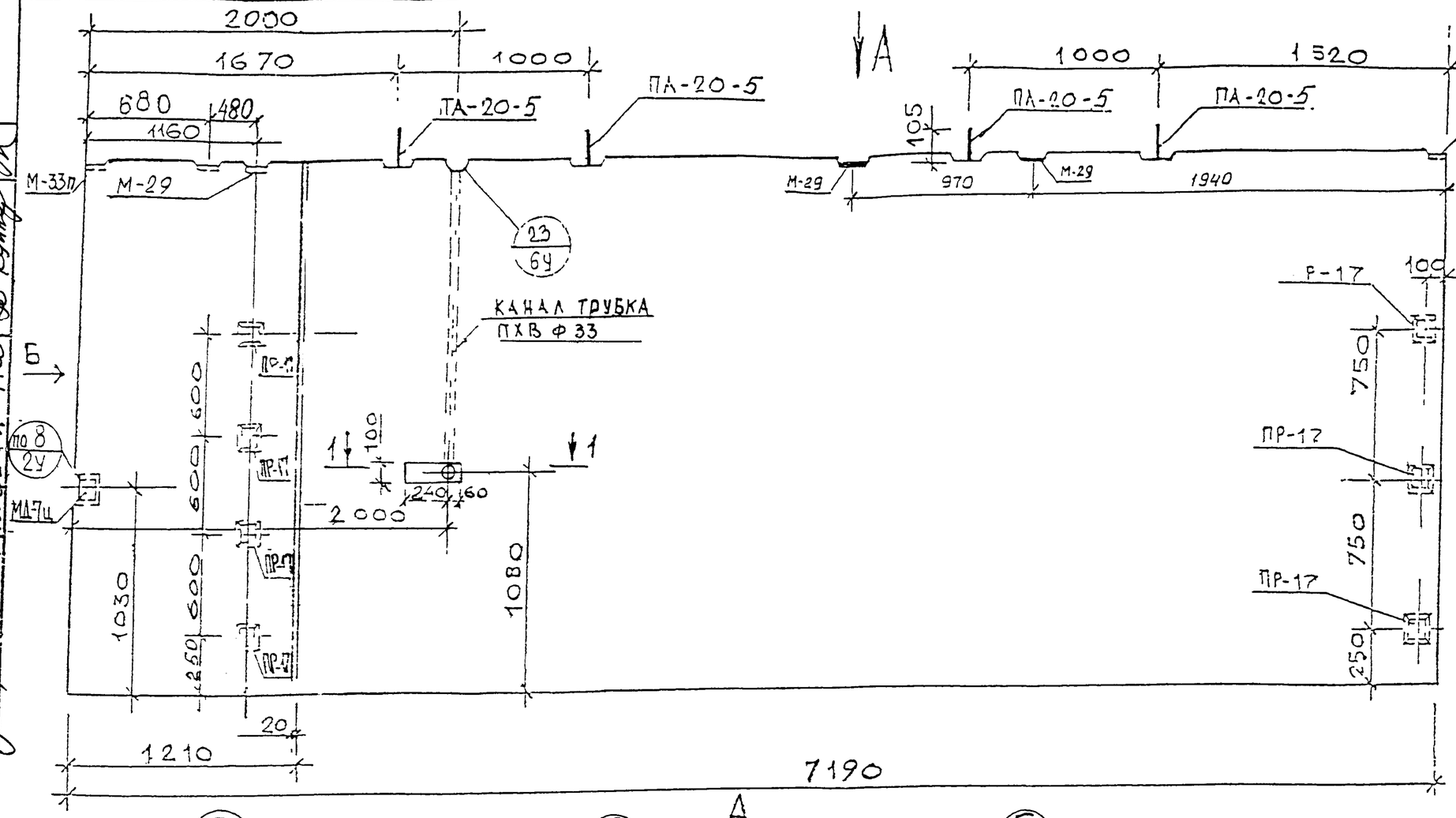

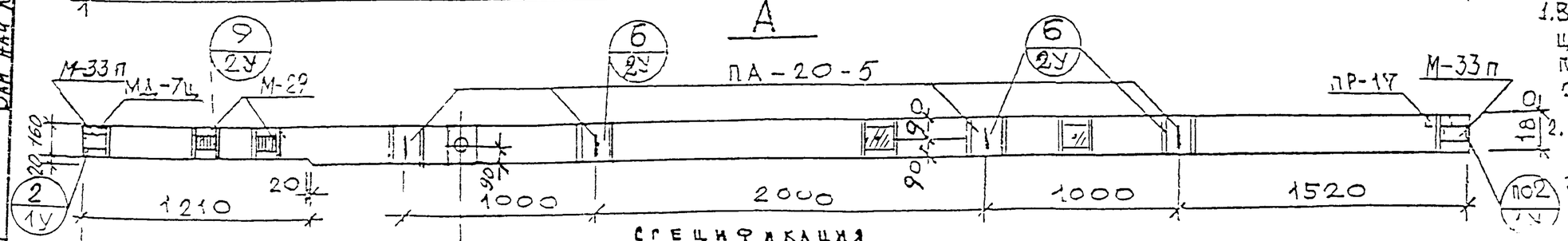

Примечание

1. ВЛ 1872-2К - с облицовкой керамической плиткой (см. альбом 2РС4155-83)
2. Объем бетона В 22,5 - 3.34 м³
3. Армирование панели см. лист 2

1 – 1

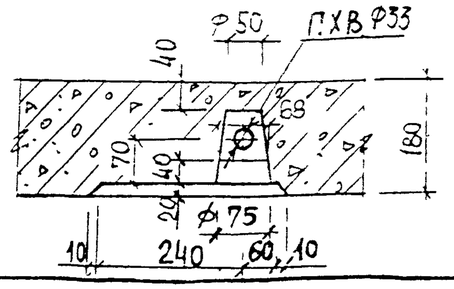

Спецификация

Наименование	Марка	Кол-во (шт)
Деревянная антисептированная пробка	ПР-17	7

Наименование	Марка	Кол-во п/м
Полихлорвинил трубка Ф 33	ПХВ Ф33	1.55 п м

Согласовано: Гл. техн. ОЖБК Кононов; Инженер к.о. Андреева; Зам. нач. к.о. Кулагин

Согласовано: Гл. спец. эл. монт. работ Анисяев В.А.; М20 2ат1г 13.08.

Изм	Кол уч	Лист	№ док	Подпись	Дата
Нач М-20		Кубацкий			
Гл инж		Пятецкий			
Дир М П		Яновский			
Гл констр		Рагозин			
Гл конс. М20		Дистлер			
ГИП. н.к.		Рябов			

20-01-17003
2РС 3153-01

Панель ВЛ 1872 - 2 ВЛ 1872 - 2К

Общий вид

Стадия	Масса	Масштаб
Р	8.35т	1:25
Лист 1		Листов 3

АО "МОСПРОЕКТ" мост 20
ООО ПРОЕКТСТРОЙСЕРВИС 1"

Инв. № подл. | Подпись и дата | Взам. инв. №

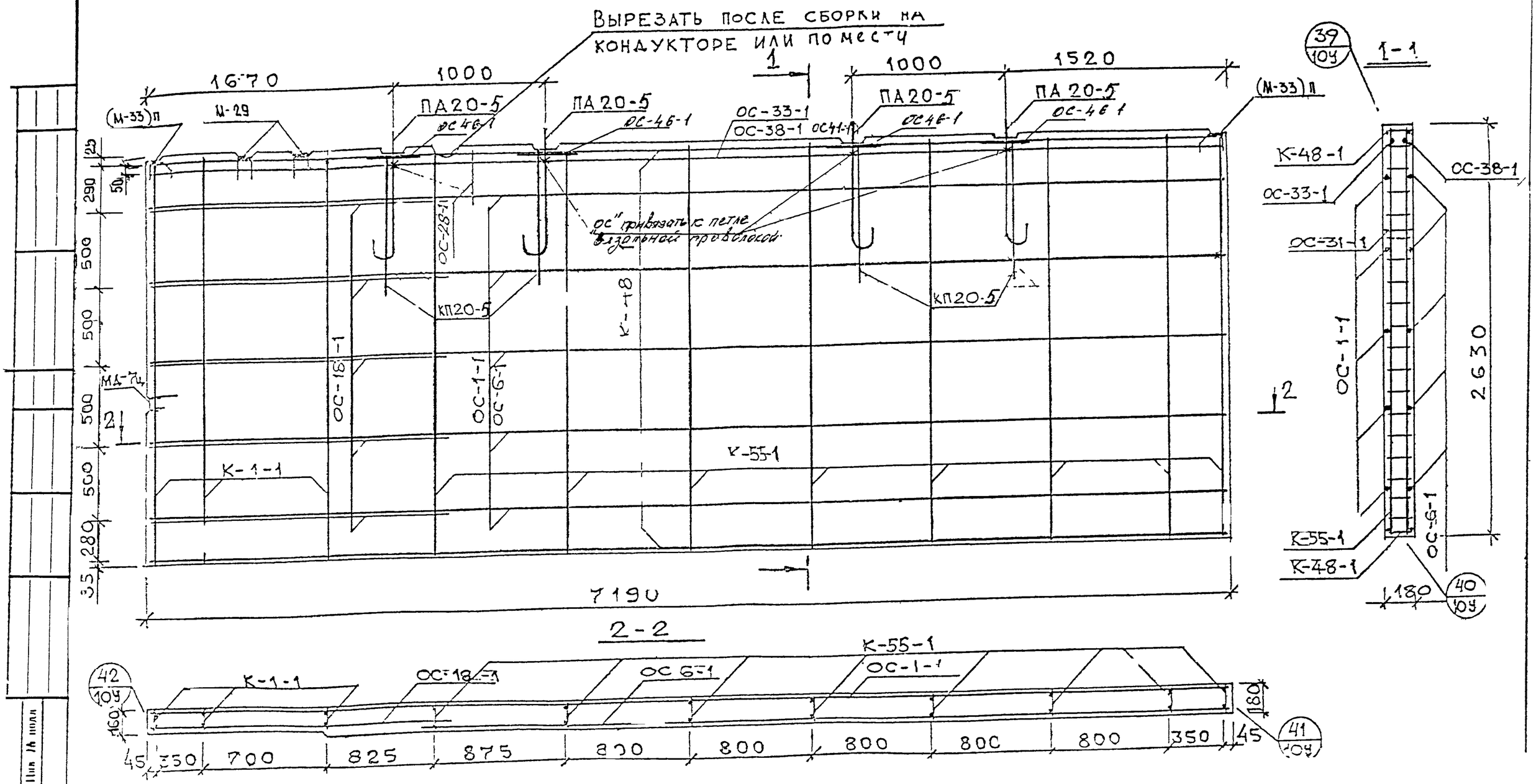

Изм	Кол уч.	Лист	№ док	Подпись	Дата
Нач.М-20		Кубацкий			
Гл инж.		Пятецкий			
Дир.М.П.		Яновский			
Гл.констр.		Рагозин			
Гл.конст.20		Дистлер			
Рип. н.к.		Рябов			

20-01-17003
2РС 3153-01

ПАНЕЛЬ
ВЛ 1872-2
ВЛ 1872-2к

АРМИРОВАНИЕ

Стадия	Масса	Масштаб
Р	—	1:25
Лист 2		Листов 3

АО "МОСПРОЕКТ" маст.20
ООО "ПРОЕКТСТРОЙСЕРВИС 1"

Взам. инв. №
Подпись и дата
Инв. № подл.

Automated computer design by Alexander Goldshtein. Version 01.

Спецификация арматурных изделий.

N п/п	Марка изделия	Кол. шт.	Масса, кг. 1 марки	Масса, кг. всех	Раздел и лист р.ч.*
1	К-1-1	3	2,24	6.72	
2	К-55-1	8	2.25	18.00	
3	К-48-1	2	3.95	7.90	
4	ОС-1-1	5	1.59	7.95	
5	ОС-6-1	5	1.17	5.85	
6	ОС-18-1	5	0.47	2.35	
7	ОС-28-1	2	0.07	0.14	
8	КП-20-5	4	4.75	19.00	
9	ОС-33-1	1	6.37	6.37	
10	ОС-38-1	1	4.66	4.66	
11	ОС-46-1	4	0.56	2.24	
12	ОС-41-1	1	1.95	1.95	
13	М-29	2	0,90	1.80	
14	(М-33)п	2	0.87	1.74	
	МД74	1	2.56	2.56	
			ИТОГО:	89.23	

СОГЛАСОВАНО

Гл.техн.ОЖБК ЦНИИ "Мосстрой" Конопов

Бирулин

Взам. инв. N

Подпись и дата

Инв. N подл.

Ведомость расхода стали на элемент, кг.

Изделия арматурные

Арматура класса А I ГОСТ 5781-82 ø20	А I ø12	А I ø6	А I Итого	А II ø	А II ø	А II ø	А II Итого	А III ø12	А III ø8	А III ø	А III Итого	В-I ГОСТ 6727-80 ø5	В-I ø	В-I ø	В-I Итого	Всего
17.16	2.24	16.29	35.69					12.98	22.55		35.53	11.91			11.91	83.13

Изделия закладные

Арматура класса А I ГОСТ ø	А I ø	А I Итого	А II ГОСТ ø10	А II ø	А II Итого	Прокат марки: Сталь полосовая ГОСТ 103-76 -80x8	-100x8	Итого	Сталь угловая ГОСТ 8510-57 L140x90x8	Всего	Общий расход
			2.13		2.13	1.0	1.0	2.0	1.97	6.10	89.23

Изм.	Кол. уч.	Лист	N док.	Подпись	Дата

20-01-17003
2РС 3153-01

ПАНЕЛЬ ВА1872-2,ВА1872-2

Спецификации арматуры.
Ведомость расхода стали на элемент.

Лист 3