ТИПОВЫЕ СТРОИТЕЛЬНЫЕ КОНСТРУКЦИИ, ИЗДЕЛИЯ И УЗЛЫ

СЕРИЯ 1.100.1-7

ИНДУСТРИАЛЬНЫЕ ИЗДЕЛИЯ КРУПНОПАНЕЛЬНЫХ 5-9 ЭТАЖНЫХ ЗДАНИЙ С ВЫСОТОЙ ЭТАЖА 2,8м И СО СТРОИТЕЛЬНЫМ МОДУЛЕМ 15М НА ОСНОВЕ ЖИЛЫХ ДОМОВ СЕРИИ 97

ВЫПУСК 3-5

ПАНЕЛИ ОПОРНЫЕ И ПАРАПЕТНЫЕ ТРЕХСЛОЙНЫЕ ЛЕГКОБЕТОННЫЕ ДЛЯ ТРЕХСЛОЙНЫХ НАРУЖНЫХ СТЕН ТОЛЩИНОЙ 350 мм (ТЕПЛЫЙ ЧЕРДАК).

РАБОЧИЕ ЧЕРТЕЖИ

ТИПОВЫЕ СТРОИТЕЛЬНЫЕ КОНСТРУКЦИИ, ИЗДЕЛИЯ И УЗЛЫ

СЕРИЯ 1.100.1-7

ИНДУСТРИАЛЬНЫЕ ИЗДЕЛИЯ КРУПНОПАНЕЛЬНЫХ 5-9 ЭТАЖНЫХ ЗДАНИЙ С ВЫСОТОЙ ЭТАЖА 2,8м И СО СТРОИТЕЛЬНЫМ МОДУЛЕМ 15М НА ОСНОВЕ ЖИЛЫХ ДОМОВ СЕРИИ 97

ВЫПУСК 3-5

ПАНЕЛИ ОПОРНЫЕ И ПАРАПЕТНЫЕ ТРЕХСЛОЙНЫЕ ЛЕГКОБЕТОННЫЕ ДЛЯ ТРЕХСЛОЙНЫХ НАРУЖНЫХ СТЕН ТОЛЩИНОЙ 350 мм (ТЕПЛЫЙ ЧЕРДАК)

РАБОЧИЕ ЧЕРТЕЖИ

РАЗРАБОТАНЫ

СибЗНИИЭП

Главный инженер С.Ф.Траутвейн

Начальник АПМ-1 М.К.Печерин

Главный инженер проекта И.Б.Радашкевич

УТВЕРЖДЕНЫ И ВВЕДЕНЫ В ДЕЙСТВИЕ
С 30 АПРЕЛЯ 1990 Г.
ГОСКОМАРХИТЕКТУРЫ
ПРИКАЗ ОТ 23.03.90 №46

Обозначение	Наименование	Стр.
1.100.1-7.3-5 00.00.00	Содержание	2,3
00.00.00 ТО	Техническое описание	3...6
00.00.00 НИ	Номенклатура изделий	7...10
01.00.00	Панель опорная 3Н4 12.20.35-150л	11
01.01.00	Каркас пространственный КП 12.20.35	12
02.00.00	Панель опорная 3Н4 27.20.35-150л	13
02.01.00	Каркас пространственный КП27.20.35	14
03.00.00	Панель опорная 3Н4 30.20.35-150л	15
03.01.00	Каркас пространственный КП30.20.35	16
04.00.00	Панель опорная 3Н4 30.19.35-150л	17
04.01.00	Каркас пространственный КП30.19.35	18
05.00.00	Панель опорная 3Н4 45.20.35-150л	19
05.01.00	Каркас пространственный КП45.20.35	20
06.00.00	Панель опорная 3Н4 45.19.35-150л	21
06.01.00	Каркас пространственный КП45.19.35	22
07.00.00	Панель парапетная 3Н4 48.25.35-150л	23
07.01.00	Каркас пространственный КП48.25.35	24
08.00.00	Панель парапетная Н4 48.24.35-150л	25
08.01.00	Каркас пространственный КП48.24.35	26
09.00.00	Панель парапетная 3Н4 63.25.35-150л	27,28
09.01.00	Каркас пространственный КП 63.25.35	29
10.00.00	Панель парапетная 3Н4 63.24.35-150л	30,31
10.01.00	Каркас пространственный КП63.24.35	32
11.00.00	Панель парапетная 3Н4 15.25.35-150л	33,35
	3Н4 15.25.35-150л-1	
12.00.00	Панель парапетная 3Н4 15.24.35-150л	34,35
	3Н4 15.24.35-150л-1	

Обозначение	Наименование	Стр.
1.100.1-7.3-5 11.01.00	Каркас пространственный КП15.25.35	36
	КП15.25.35-1	
12.01.00	Каркас пространственный КП 15.24.35	37
	КП15.24.35-1	
13.00.00	Панель опорная 1Н4 43.19.35-150л	38
13.01.00	Каркас пространственный КП43.19.35	39
14.00.00	Панель парапетная 3Н4 30.25.35-150л	40,41
14.01.00	Каркас пространственный КП30.25.35	42
15.00.00	Панель парапетная 3Н4 45.24.35-150л	43,44
15.01.00	Каркас пространственный КП 45.24.35	45
16.00.00	Панель парапетная 3Н4 38.24.35-150л	46,47
16.01.00	Каркас пространственный КП38.24.35	48
00.00.00Д1	Узлы опалубки	49...56
00.00.00Д2	Узлы армирования	57...61
00.00.00Д3	Схемы раскладки утеплителя в панелях	62...65
00.00.01	Каркас плоский КР1...КР6	66
00.00.02	Каркас плоский КР7...КР11	67
00.00.03	Каркас плоский КР12...КР16	68
00.00.04	Каркас плоский КР15, КР17, КР24	69
00.00.05	Каркас КР18, КР19, ПК7	70
00.00.06	Каркас плоский КР20...КР23	71
00.00.07	Каркас плоский КР25...КР29	72
00.00.08	Каркас ПК1...ПК6	73
00.00.09	Сетка С1...С6	74
00.00.10	Сетка С7...С11	75

Инв. № подл. | Подпись и дата | Взам. инв. №

Норм. конт.	Радашкевич		12.89
Нач. АПМ	Печерин		
Гл. конс.	Радашкевич		
Рук. гр.	Стабредова		
Разраб.	Моисеева		
Провер.	Булгакова		

1.100.1-7.3-5 00.00.00

Содержание

Стадия	Лист	Листов
Р	1	2

СибЗННЭП
г. Новосибирск

Копир. Мо

Формат А3

Обозначение	Наименование	Стр.
00.00.11	Изделие закладное М1	76
00.00.12	Анкер А1	
00.00 13	Петли монтажные П1,П2	77
00.00.13 сб	Петли монтажные П1.П2. Сборочный чертеж	
00.00.14	Петли монтажные П3...П6	78
00.00.14 сб	Петли монтажные П3...П6. Сборочный чертеж	
00.00.00 РС	Ведомость расхода стали	79

Взам. инв. № | Подпись и дата | Инв. № подл.

Нач.АПМ-1	Печерин		12.89	1.100.1-7.3-5 00.00.00	Стадия	Лист	Листов
Гл.конст.	Радашкевич			Содержание			
Рук.гр.	Стабредова				Сиб ЗНИИЭП г. Новосибирск		
Провер.	Булгакова						
Разраб.	Моисеева						

Копировал Архипов Формат А4

Общая часть

Рабочие чертежи опорных и парапетных панелей трехслойных на жестких связях толщиной 350 мм для теплых чердаков крупнопанельных жилых зданий серии 97 разработаны в составе Общесоюзного строительного каталога типовых конструкций и изделий для всех видов строительства.

Выпуск содержит техническое описание, опалубочные и арматурные узлы, рабочие чертежи, арматурные изделия.

Панели разработаны для наружных несущих стен теплых чердаков 5 и 9 этажных зданий с размерами строительного модуля кратными 1500 мм (1,5 м), предназначенных для строительства в климатическом районе IВ при расчетных температурах наружного воздуха не ниже -40°С, нормативном ветровом давлении до 0,38 кПа, на территориях с обычными геологическими условиями.

Панели предназначены для зданий II степени огнестойкости; предел огнестойкости – более 2-х часов.

Соединение опорных и парапетных панелей между собой и с конструкциями дома должно осуществляться в соответствии с монтажными узлами разработанными для домов серии 97. Изготовление панелей должно также соответствовать требованиям разработанных для настоящей серии технических условий ТУ67-12-65-89.

Опорные и парапетные панели разработаны с учетом следующих основных технологических положений:

а) термообработку

Взам. инв. № | Подпись и дата | Инв. № подл.

Нач.АПМ-1	Печерин		12.89	1.100.1-7.3-5 00.00.00 ТО	Стадия	Лист	Листов
Гл.конст	Радашкевич			Техническое описание	Р	1	4
Рук. гр	Стабредова				Сиб ЗНИИЭП г. Новосибирск		
Провер.	Радашкевич						
Разраб	Павлючик						

Копировал Архипов Формат А4

панелей производить при температуре не выше 70°С, допускается воздействие температуры до 85°С на срок не более 30 мин.

б) предельный габарит панелей 6,26×2,49×0,35 м, масса до 4,31 т;

в) панели изготавливаются фасадной стороной вниз;

г) подъем панелей в вертикальное положение после термообработки производится с помощью кантователя при угле наклона не менее 70°;

д) распалубка производится при достижении прочности бетона изделия не менее 70% от проектной;

е) панели армируются пространственными сварными каркасами, устанавливаемыми в форму при закрытых бортах; отдельные элементы пространственных каркасов, а также строповочные петли, выпуски и закладные детали окончательно фиксируются в форме;

ж) съемные элементы форм, обеспечивающие образование проемов, а также элементы, образующие профили торцевых панелей, устанавливаются после укладки пространственных каркасов в форму.

Контроль качества при изготовлении должен производиться путем систематического пооперационного контроля: прочности бетонных кубов и арматуры; прочности укладки пространственных каркасов; толщин защитных слоев.

Конструкция панелей

Опорные и парапетные панели состоят из трех слоев: наружного толщиной 60 мм, внутреннего несущего толщиной 120 мм и среднего слоя утеплителя толщиной 170 мм.

Связь наружного и внутреннего слоев осуществляется соединительными ребрами, расположенными по контуру проемов, по нижним и верхним горизонтальным граням и вдоль боковых граней по торцу. Ширина их – 40 мм

Внутренний и наружный слой запроектированы из керамзитобетона класса по прочности на сжатие В12,5.

Средний утепляющий слой принят из полистирольного пенопласта γ=50 кг/м³.

Бетон должен иметь однородное строение и плотную структуру. Декоративный бетон (раствор) наружного слоя должен иметь марку 200 (D=2000 кг/м³)

Морозостойкость легкого бетона – не менее F=35, раствора наружного слоя F=50

Фасадные поверхности панелей отделываются: а) мраморной или гранитной щебенкой; б) стеклянной или керамической плиткой; в) фактурой „декор". Вид отделки назначается в конкретном проекте.

Качество отделки внутренней поверхности соответствует категории А-6 – лицевых, неотделываемых поверхностей (по ГОСТ 11024-84*).

Профили по периметру наружного слоя панелей запроектированы из условия устройства стыков, заделываемых герметиком с отводом воды случайно проникшей в вертикальные стыки, для чего в них предусмотрены каналы (декомпрессионные полости); вертикальные стыки в местах пересечения с горизонтальными перекрываются фартуками для отвода воды и стыки в этих местах не герметизируются.

Панели по своему местоположению в здании делятся на опорные (вдоль фасадов и по ризалитам) и парапетные (по торцам здания)

По характеру примыкания к перекрытию панели делятся на панели с противодождевым барьером в виде гребня, расположенного по низу панелей и без гребней – для установки на плиты лоджий и балконов.

Закладные детали, расположенные по углам панелей на высоте 1520 мм от нижней опорной грани, служат для крепления опорных панелей к конструкциям дома через подкосы и для крепления панелей друг к другу.

Подъем и монтаж изделий должен производиться за монтажные петли с применением траверс, обеспечивающих вертикальное положение строп. Отклонение от вертикали допускается не более 15°
При применении траверс, не обеспечивающих приведенного выше условия, необходим пересчет петель.

Приемка панелей ОТК завода-изготовителя и контрольная выборочная проверка потребителей производится в соответствии с ГОСТ 11024-84*; масса панелей при отпуске не должна превышать проектную более, чем на 7%, влажность панелей не должна превышать 13%.

Размеры стеновых панелей не должны иметь отклонений от основных проектных размеров, превышающих установленные ГОСТ ом допуски.

Прочность бетона к моменту отпуска изделий с завода должна быть не ниже 80% проектной марки бетона.

Указания по армированию панелей

Опорные и парапетные панели заармированы на усилия при распалубке.

Армирование панелей осуществляется пространственными каркасами, которые в свою очередь состоят из унифицированных каркасов-заготовок с привязанными к ним дополнительными арматурными деталями.
Привязанными поскольку эти детали по условиям укладки пространственных каркасов в формы с закрытыми бортами не могут быть жестко закреплены на каркасах-заготовках.

Каркасы-заготовки представляют собой систему вертикальных и горизонтальных каркасов, расположенных по контуру панели и проема.

Признак принадлежности к панели и одновременно марку пространственного каркаса каркас-заготовка получает после того, как к нему привязываются (до или после укладки в форму) дополнительные изделия.

Сварные каркасы должны соответствовать требованиям ГОСТ 10922-75*

Монтажные петли - из арматурной стали класса Ас II марки 10ГТ ГОСТ 5781-82*.

Качество стали для изготовления арматурных каркасов, сеток, петель и закладных деталей должно удовлетворять требованиям ГОСТ 380-71**. Механические свойства стали должны проверяться в соответствии с ГОСТ 12004-81*.

Дополнительные каркасы нижних гребней укладываются в форму до установки основной арматуры. Проектное положение арматурных элементов обеспечивается при помощи пластмассовых или цементно-песчаных фиксаторов, а также привязкой к элементам каркаса-заготовки.

Закладные детали, анкера и петли окончательно фиксируются при помощи бортовых коробочек форм и привязкой к элементам каркаса-заготовки.

Маркировка панели

В настоящей серии принята буквенно-цифровая маркировка панелей: первая цифра 3 определяет тип панели - цельная трехслойная;

буквы НЧ являются характеристикой панели по применению - наружная чердачная панель;

следующие три числа, записанные через точки, являются габаритами изделия, соответственно, длиной, высотой и толщиной, абсолютная величина которых принята с округлением (длина и высота в дм, толщина - в см);

следующее число с буквой „Л" обозначает марку бетона по прочности на сжатие;

Пример расшифровки марки 3НЧ30.20.35-150л - трехслойная наружная чердачная панель длиной 29,9 дм, толщиной 35см, высотой 19,9 дм; наружный и внутренний слой - из легкого бетона марки 150.

Для обеспечения возможности выполнения чертежей средствами автоматизированного проектирования в основных документах и сборочных чертежах приняты сокращенные марки панелей.

Каждая изготовленная панель должна иметь маркировку, выполненную несмываемой краской. Должны быть нанесены: марка панели, индекс предприятия, масса панели, дата изготовления. Внесение изменений в обозначение марок не допускается.

Инв.№ подл | Подпись и дата | Взам. инв.№

Эскиз	Марка	Обозначение	Размеры, мм L	H	B	Расход материалов: Керамзитобетон, м3	Утеплитель, м3	Факт. слой, м3	Сталь, кг.	Масса, кг.
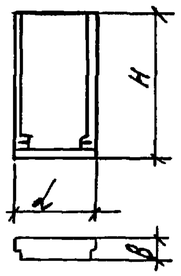	3Н412.20.35-150л	1.100.1-7.3-5 01.00.00	1210	1990	350	0.42	0.28	0.05	10.20	740
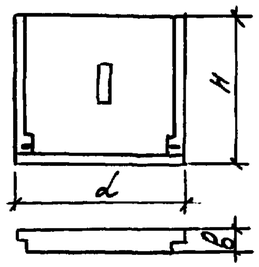	3Н427.20.35-150л	1.100.1-7.3-5 02.00.00	2710	1990		0.90	0.68	0.11	17.79	1620
	3Н430.20.35-150л	1.100.1-7.3-5 03.00.00	2990	1990		0.99	0.76	0.12	18.65	1780
	3Н445.20.35-150л	1.100.1-7.3-5 05.00.00	4490	1990		1.58	1.21	0.18	25.85	2790
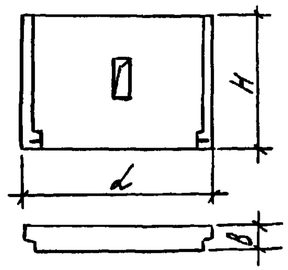	3Н430.19.35-150л	1.100.1-7.3-5 04.00.00	2990	1920		0.98	0.76	0.11	17.31	1740
	3Н4.45.19.35-150л	1.100.1-7.3-5 06.00.00	4490	1920		1.56	1.21	0.17	23.84	2740
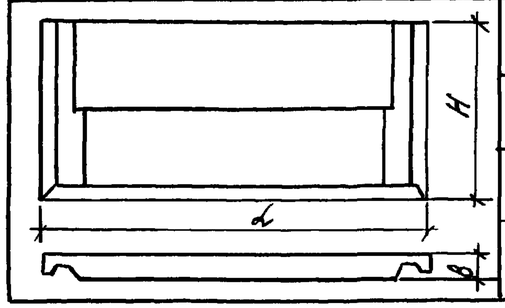	3Н448.25.35-150л	1.100.1-7.3-5 07.00.00	4760	2490		1.88	1.20	0.26	32.96	3380
	3Н4.63.25.35-150л	1.100.1-7.3-5 09.00.00	6260	2490		2.40	1.72	0.33	41.17	4310

Инв. № подл. | Подпись и дата | Взам. инв. №

				1.100.1-7.3-5	00.00.00 НН	
Нач.АПМ	Печерин		12.89	Номенклатура изделий.	Стадия	Лист	Листов
Гл.контр.	Радашкевич				Р	1	4
Рук.гр.	Стабрева				СибЗНИИЭП г. Новосибирск		
Провер.	Булгакова						
Разраб.	Максеева						

Копир. Мат/м

Формат А3

Эскиз	Марка	Обозначение		Размеры, мм L	H	B	Расход материалов керамзитобетон м³	утеплитель м³	фил.т.слой м³	сталь кг	Масса, кг
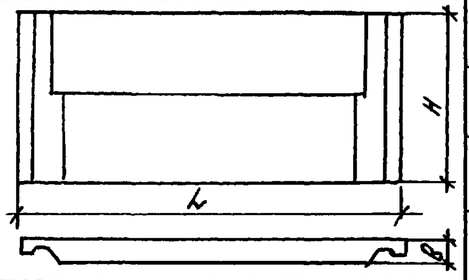	3Н4 48.24.35-150л	1.100.1-7.3-5	08.00.00	4760	2420	350	1.86	1.20	0.25	30.68	3320
	3Н4 63.24.35-150л	1.100.1-7.3-5	10.00.00	6260	2420		2,37	1.72	0.33	38.21	4270
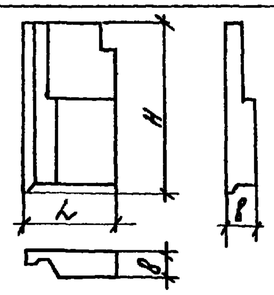	3Н4 15.25.35-150л	1.100.1-7.3-5	11.00.00	1490	2490		0.45	0.23	0.09	12,70	870
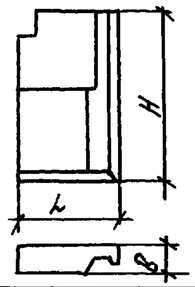	3Н4 15.25.35-150л-1	1.100.1-7.3-5	11.00.00	1490	2490		0.45	0.23	0.09	12,70	870
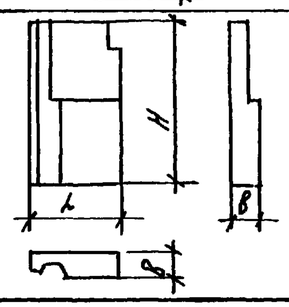	3Н4 15.24.35-150л	1.100.1-7.3-5	12.00.00	1490	2420		0.44	0.23	0.08	11.96	830

Взам. инв.№ | Подпись и дата | Инв. № подл.

Копировал: Теарки Формат А3

Эскиз	Марка	Обозначение	Размеры, мм			Расход материалов				Масса, кг
			L	H	B	Керамзитобетон, м	Утеплитель, м3	Факт. слой, м3	Сталь, кг	
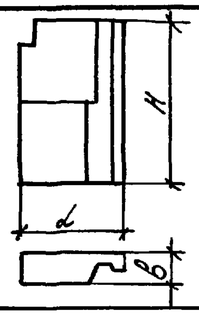	3Н4.15.24.35-150л-1	1.100.1-7.3-5 12.00.00	1490	2420		0.44	0.23	0.08	11.96	830
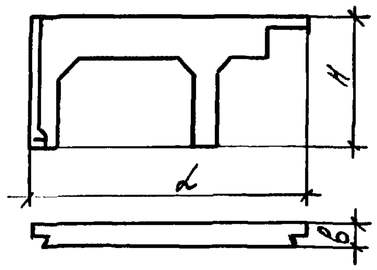	3Н4.43.19.35-150л	1.100.1-7.3-5 13.00.00	4300	1920		0.99			24.85	1480
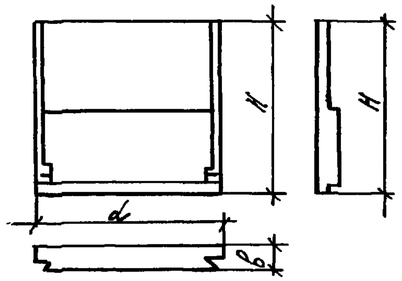	3Н430.25.35-150л	1.100.1-7.3-5 14.00.00	2990	2490	350	1.20	0.89	0.15	23.25	2130
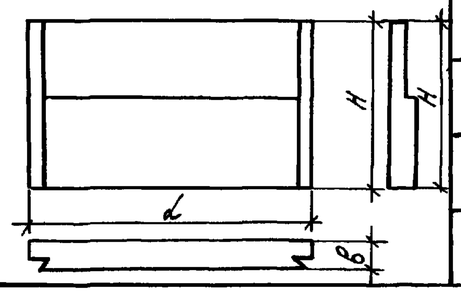	3Н4.45.24.35-150л	1.100.1-7.3-5 15.00.00	4490	2420		1.62	1.39	0.22	26.75	2920

Инв.№ подл. | Подпись и дата | Взам. инв.№

1.100.1-7.3-5	00.00.00НМ	Лист 3

Копир. Мар

формат А3

Эскиз	Марка	Обозначение	Размеры, мм			Расход материалов				Масса, кг
			d	H	B	Керамзитобетон, м³	Утеплитель, м³	Факт. слой, м³	Сталь, кг	
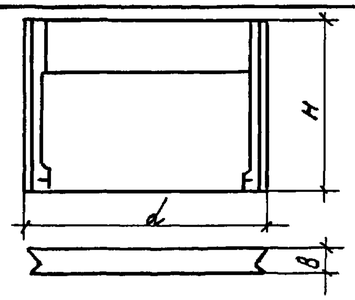	3Н438.24.35-150 л	1.100.1-7.3-5 16.00.00	3780	2420	350	1,49	1.21	0.18	20.54	2630

Инв.№ подл. | Подпись и дата | Взам. инв.№

Копир. Мо

Формат А3

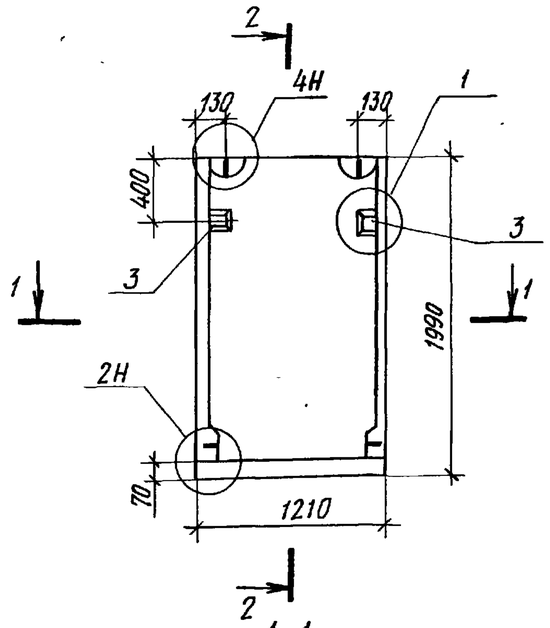

2-2

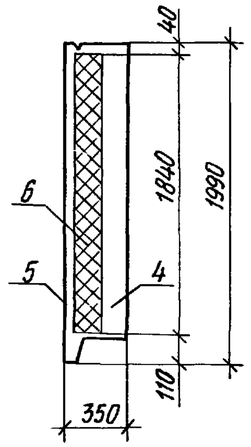

1-1

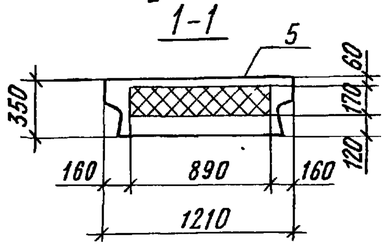

Схема армирования

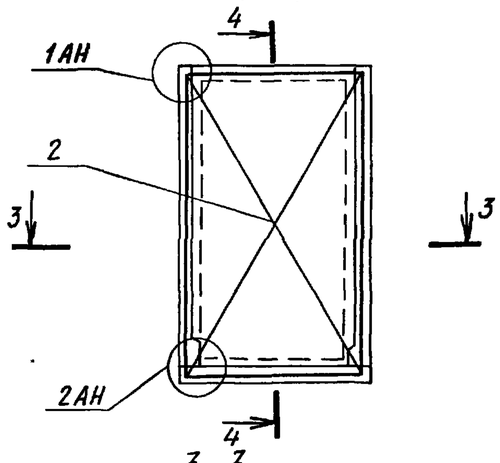

4-4

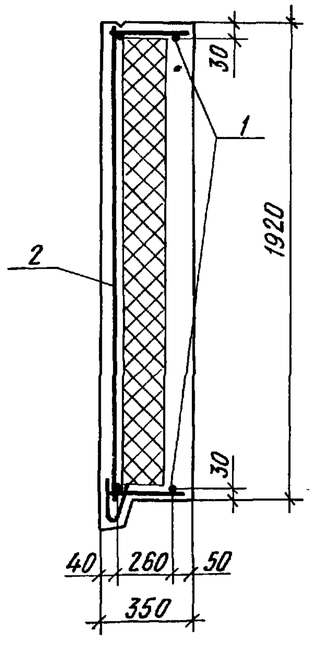

3-3

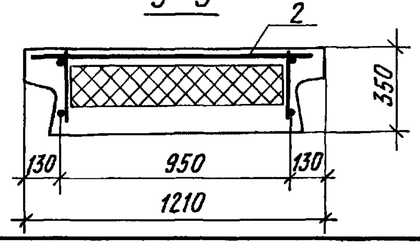

Формат	Зона	Поз	Обозначение		Наименование	Кол.	Примечание
					Документация		
А3			1.100.1-7.3-5	00.00.00 Д1	Узлы опалубки	×	
А3			1.100.1-7.3-5	00.00.00 Д2	Узлы армирования	×	
А3			1.00.1-7.3-5	00.00.00 ТО	Техническое описание	×	
А3			1.100.1-7.3-5	00.00.00 РС	Ведомость расхода стали	×	
					Сборочные единицы		
А3		1	1.100.1-7.3-5	01.01.00	КП 12.20.35	1	
А3		2	1.100.1-7.3-5	00.00.09	Сетка С1	1	
А3		3	1.100.1-7.3-5	00.00.11	Изделие закладное М1	2	
					Материалы		
		4			Керамзитобетон Д1300	0,42	м³
		5			Фактурный слой	0,05	м³
		6			Полистирольный пенопласт γ=50 кгс/м³	0,28	м³

Нач.АПМ-1	Печерин		12.89
Гл.конст.	Радашкевич		
Рук.гр.	Стабредова		
Провер.	Булгакова		
Разраб.	Моисеева		

1.100.1-7.3-5 01.00.00

Панель опорная
3НЧ 42.20.35-150л

Стадия	Масса	Масштаб
Р	740 кг	
Лист	Листов 1	

СибЗНИИЭП
г. Новосибирск

Копировал Архипов

Формат А3

Инв.№ подл. | Подпись и дата | Взам. инв.№

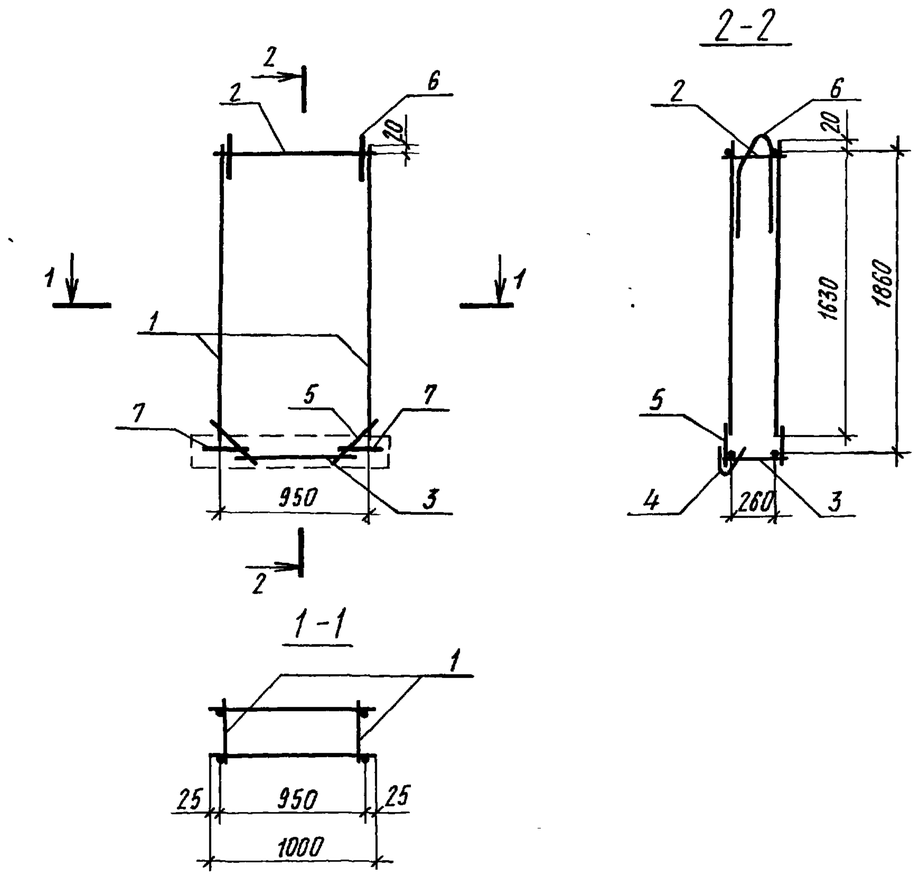

Формат	Зона	Поз.	Обозначение		Наименование	Кол.	Примечание
					Сборочные единицы		
А3		1	1.100.1-7.3-5	00.00.01	Каркас КР1	2	
А3		2		-02	Каркас КР3	1	
А3		3		-03	Каркас КР4	1	
А3		4	1.100.1-7.3-5	00.00.08	Каркас ПК1	1	
					Детали		
Б.Ч.		5			⌀6АⅢ ГОСТ 5781-82*, ℓ=450	4	0,10 кг
А3		6	1.100.1-7.3-5	00.00.13	Петля П1	2	
А3		7		00.00.12	Анкер А1	2	

Масса каркаса 7,70 кг

				1.100.1-7.3-5		01.01.00	
Нач.АПМ-1	Печерин		12.89	Каркас пространственный КП12 20.35	Стадия	Лист	Листов
Гл.конст.	Радашкевич				Р		1
Рук.гр.	Стабредова				Сиб ЗНИИЭП г. Новосибирск		
Провер.	Булгакова						
Разраб.	Моисеева						

Копировал

Формат А3

Взам. инв.№ | Подпись и дата | Инв.№ подл.

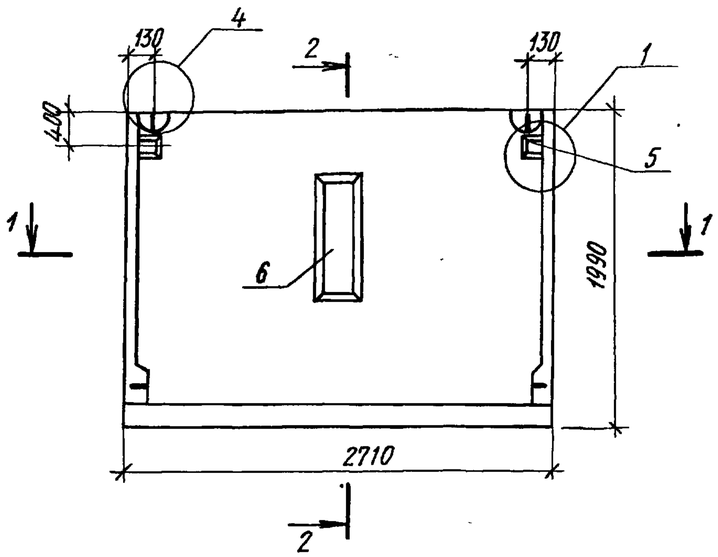

2-2

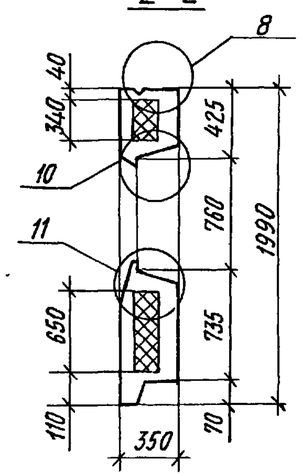

1-1

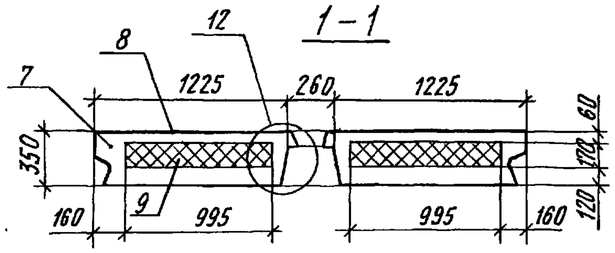

3-3

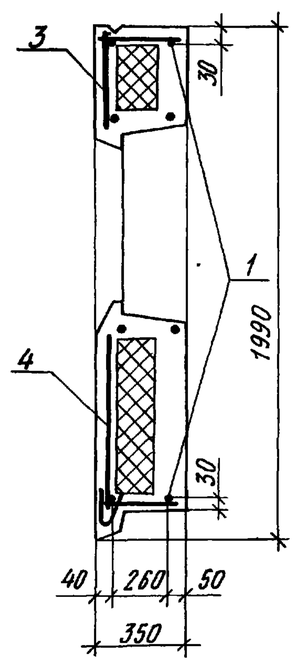

Схема армирования

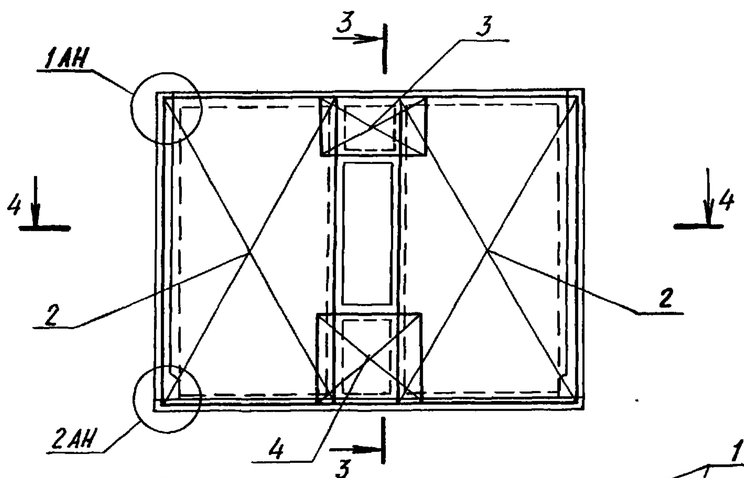

4-4

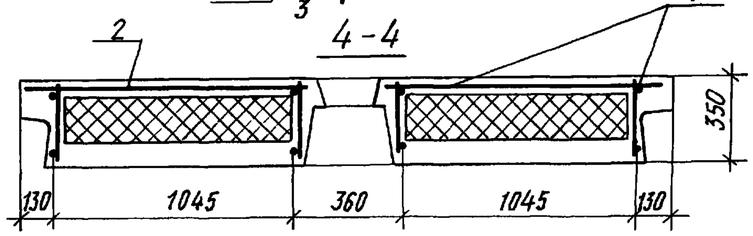

Формат	Зона	Поз	Обозначение	Наименование	Кол.	Примечание
				Документация		
А3			1.100 1-7. 3-5 00.00.00 Д1	Узлы опалубки	×	
А3			1.100.1-7. 3-5 00.00.00 Д2	Узлы армирования	×	
А3			1.100.1-7.3-5 00.00.00 ТО	Техническое описание	×	
А3			1.100.1-7.3-5 00.00.00. РС	Ведомость расхода стали	×	
				Сборочные единицы		
А3		1	1.100.1-7. 3-5 02.01.00	КП 27. 20 35	1	
А3		2	1.100.1-7.3-5 00.00.09	Сетка С1	2	
А3		3	-02	Сетка С3	1	
А3		4	-03	Сетка С4	1	
А3		5	1.100.1-7 3-5 00.00.11	Изделие закладное М1	2	
				Стандартные изделия		
		6	ГОСТ 9272-81	Блок стеклянный пустотелый БК 244/98	6	шт
				Материалы		
		7		Керамзитобетон Д1300	0.90	м3
		8		Фактурный слой	0,11	м3
		9		Полистирольный пенопласт γ=50 кгс/м3	0,68	м3

Нач АПМ-1	Печерин		12.89
Гл.конст.	Радашкевич		
Рук.гр.	Стабредова		
Провер.	Булгакова		
Разраб.	Моисеева		

1.100.1-7.3-5 02.00.00

Панель опорная
3НЧ27.20.35-150л

Стадия	Масса	Масштаб
Р	1620 кг	
Лист	Листов 1	

СибЗНИИЭП
г. Новосибирск

Копировал Архипов

Формат А3

Инв.№подл. | Подпись и дата | Взам. инв.№

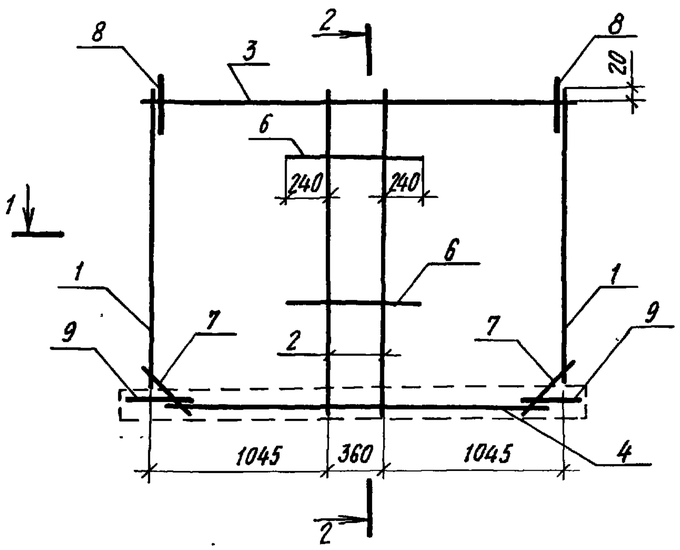

2-2

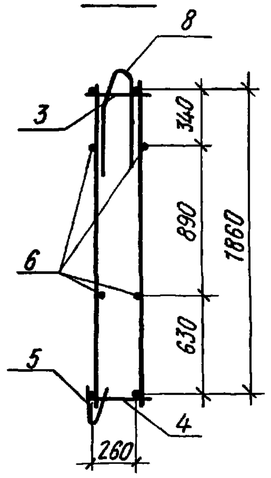

1-1

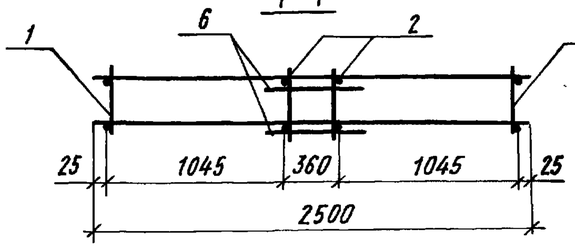

Формат	Зона	Поз	Обозначение		Наименование	Кол.	Примечание
					Сборочные единицы		
А3		1	1.100.1-7.3-5	00.00.01	Каркас КР1	2	
А3		2		-01	Каркас КР2	2	
А3		3	1.100.1-7.3-5	00.00.02	Каркас КР7	1	
А3		4		-01	Каркас КР8	1	
А3		5	1.100.1-7.3-5	00.00.08-01	Каркас ПК2	1	
					Детали		
Б.ч.		6			⌀6АIII ГОСТ 5781-82*, ℓ=840	4	0,19 кг
Б.ч.		7			⌀6АIII ГОСТ 5781-82*, ℓ=450	4	0,10 кг
А3		8	1.100.1-7.3-5	00.00.13	Петля П1	2	
А3		9	1.100.1-7.3-5	00.00.12	Анкер А1	2	

Масса каркаса 13,11 кг

Нач.АПМ-1	Печерин		12.89
Гл.конст.	Радашкевич		
Рук.гр.	Стабредова		
Провер.	Булгакова		
Разраб.	Моисеева		

1.100.1-7.3-5 02.01.00

Каркас пространственный
КП 27.20.35

Стадия	Лист	Листов
Р		1

СибЗНИИЭП
г. Новосибирск

Копировал

Формат А3

Инв.№ подл. | Подпись и дата | Взам.инв.№

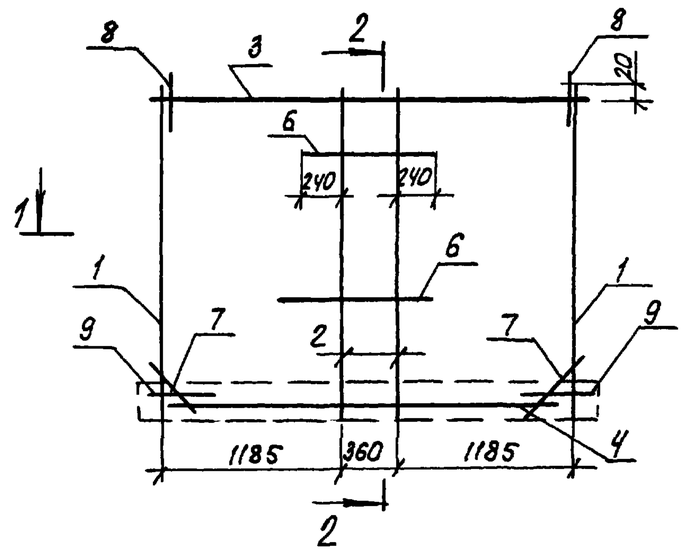

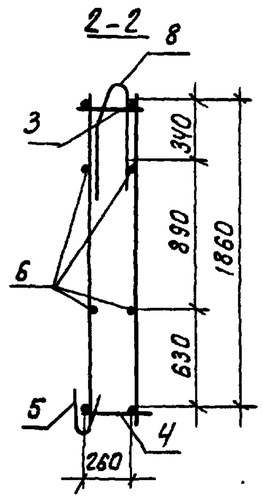

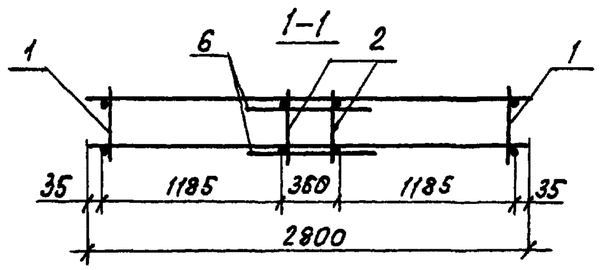

Формат	Зона	Поз.	Обозначение	Наименование	Кол.	Примечание
				Сборочные единицы		
А3		1	1.100.1-7.3-5 00.00.01	каркас КР1	2	
А3		2	— 01	каркас КР2	2	
А3		3	— 04	каркас КР5	1	
А3		4	— 05	каркас КР6	1	
А3		5	1.100.1-7.3-5 00.00.08-02	каркас ПК3	1	
				Детали		
Б4		6		⌀6АIII ГОСТ 5781-82*; ℓ=840	4	0.19 кг
Б4		7		⌀6АIII ГОСТ 5781-82*; ℓ=450	4	0.10 кг
А3		8	1.100.1-7.3-5 00.00.13	Петля П1	2	
А3		9	1.100.1-7.3-5 00.00.12	Анкер А1	2	

Масса каркаса 13,57 кг

				1.100.1-7.3-5 03.01.00		
Нач.АПН.I	Печерин		12.89	каркас пространственный КП30.20.35	Стадия	Лист	Листов
Гл.конст.	Радошкевич				Р		1
Рук.гр.	Стабредова				СибЗНИИЭП г. Новосибирск		
Провер.	Булгакова						
Разраб.	Моисеева						

Инв. № подл. | Подпись и дата | Взам. инв. №

Копир. Жарков

Формат А3

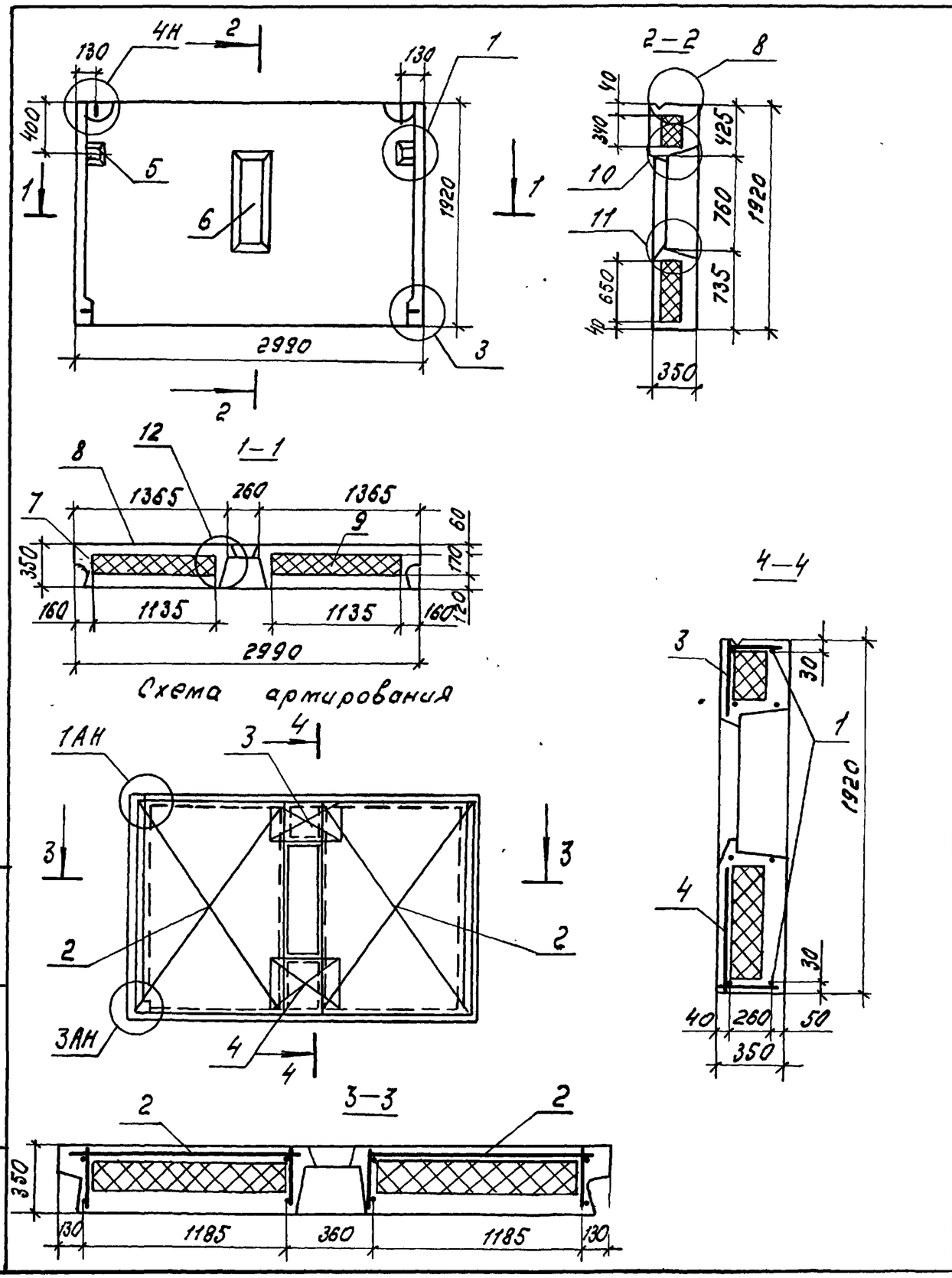

Формат	Зона	Поз.	Обозначение		Наименование	Кол.	Примечание
					Документация		
А3			1.100.1-7.3-5	00.00.00 Д1	Узлы опалубки	X	
А3			1.100.1-7.3-5	00.00.00 Д2	Узлы армирования	X	
А3			1.100.1-7.3-5	00.00.00 ТО	Техническое описание	X	
А3			1.100.1-7.3-5	00.00.00 РС	Ведомость расхода стали	X	
					Сборочные единицы		
А3		1	1.100.1-7.3-5	04.01.00	КП30.19.35	1	
А3		2	1.100.1-7.3-5	00.0009-01	Сетка С2	2	
А3		3		-02	Сетка С3	1	
А3		4		-03	Сетка С4	1	
А3		5	1.100.1-7.3-5	00.00.11	Изделие закладное М1	2	
					Стандартные изделия		
		6	ГОСТ 9272-81		Блок стеклянный пустотелый	6	
					БК 244/98		
					Материалы		
		7			Керамзитобетон Д 1300	0.98	м³
		8			Фактурный слой	0.11	м³
		9			Пенистирольный пенопласт γ=50 кгс/м³	0.76	м³

Нач. АПМ	Печерин		12.89
Гл. конст.	Радашкевич		
Рук. гр.	Стабредова		
Провер.	Булгакова		
Разраб.	Моисеева		

1.100.1-7.3-5 04.00.00

Панель опорная 3Н4.30.19.35-150 л

Стадия	Масса	Масштаб
Р	1740 кг	
Лист	Листов 1	

СибЗНИИЭП г. Новосибирск

Инв. № подл. | Подпись и дата | Взам. инв. №

Копир. Мо

Формат А

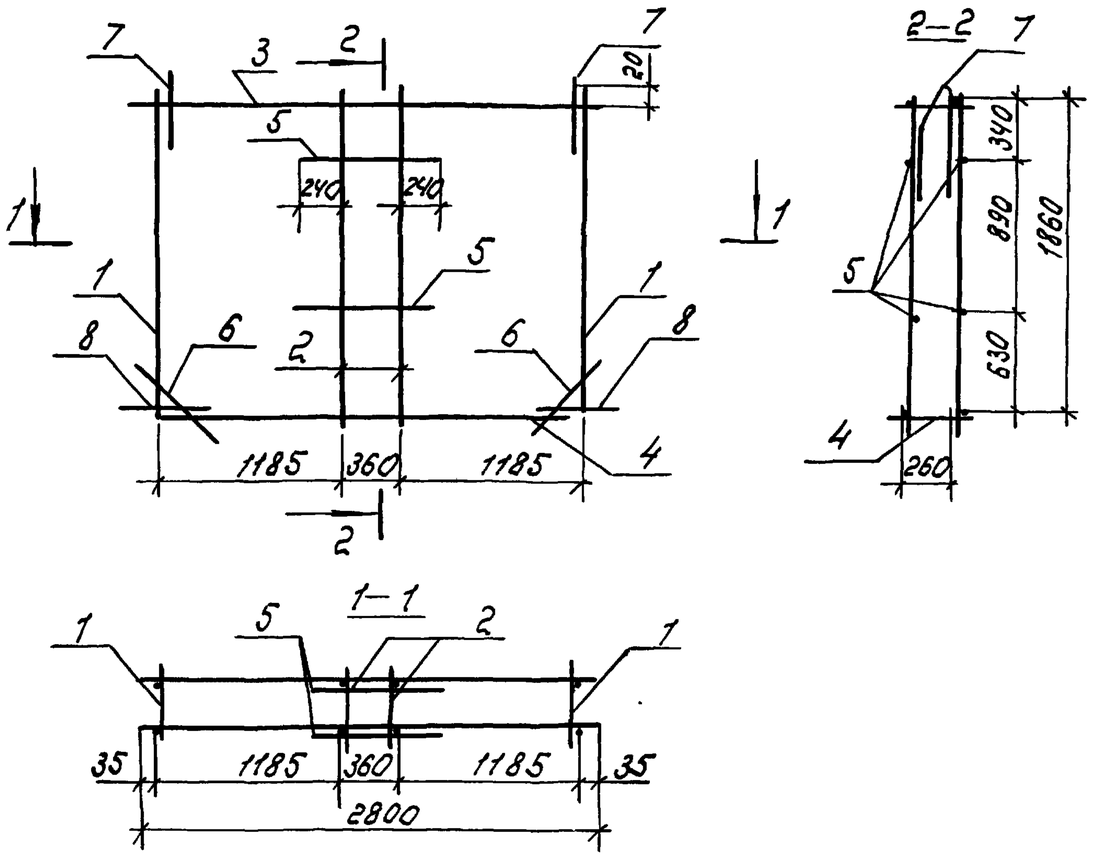

Формат	Зона	Поз.	Обозначение	Наименование	Кол.	Примечание.
				Сборочные единицы.		
А3		1	1.100.1-7.3-5 00.00.01	Каркас КР1	2	
А3		2	–01	Каркас КР2	2	
А3		3	–04	Каркас КР5	1	
А3		4	–05	Каркас КР6	1	
				Детали.		
Б.Ч.		5		ФбА-III ГОСТ5781-82*; ℓ=840	4	0.19кг
Б.Ч.		6		ФбА-III ГОСТ5781-82*; ℓ=450	4	0.10кг
А3		7	1.100.1-7.3-5 00.00.13	Петля П1	2	
А3		8	1.100.1-7.3-5 00.00.12	Анкер А1	2	

Масса каркаса 12.23 кг.

				1.100.1-7.3-5	04.01.00	
Нач. АПМ	Печерин		12.89	Каркас пространственный КП30.19.35	Стадия	Лист	Листов
Гл.конс.	Радашкевич				Р		7
Рук.гр.	Стабредова				СНБЗНННЭП г. Новосибирск		
Провер.	Булгакова						
Разраб.	Моисеева						

Инв.№ подл. | Подпись и дата | Взам. инв.№

Копир. | Формат А4

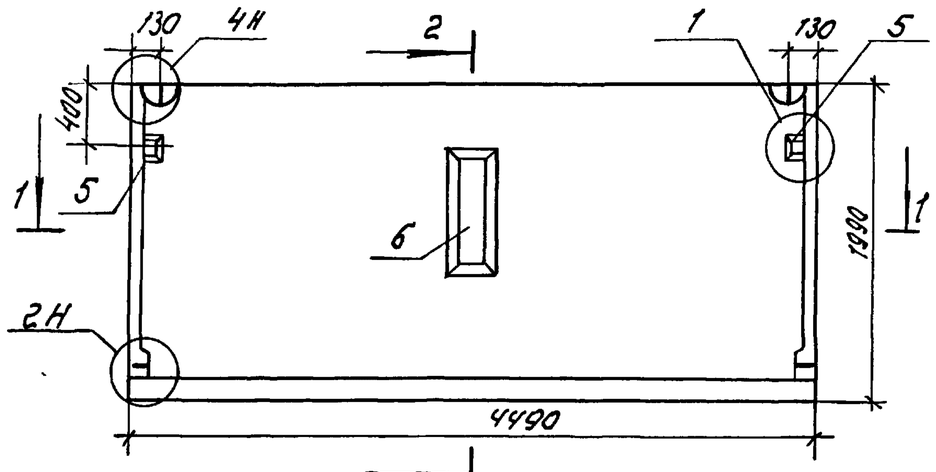

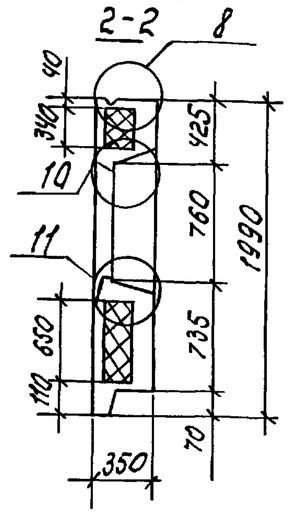

1-1

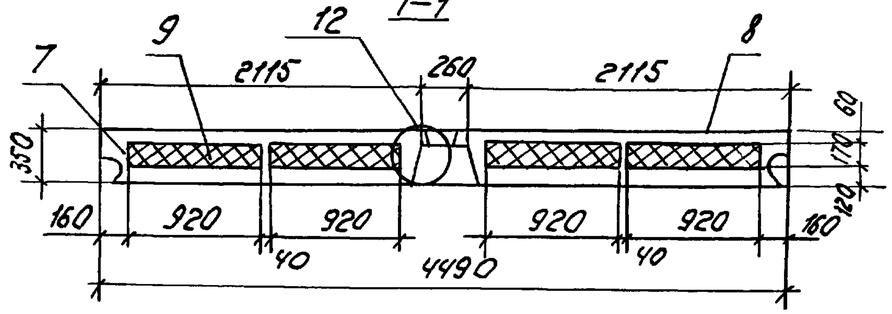

Схема армирования

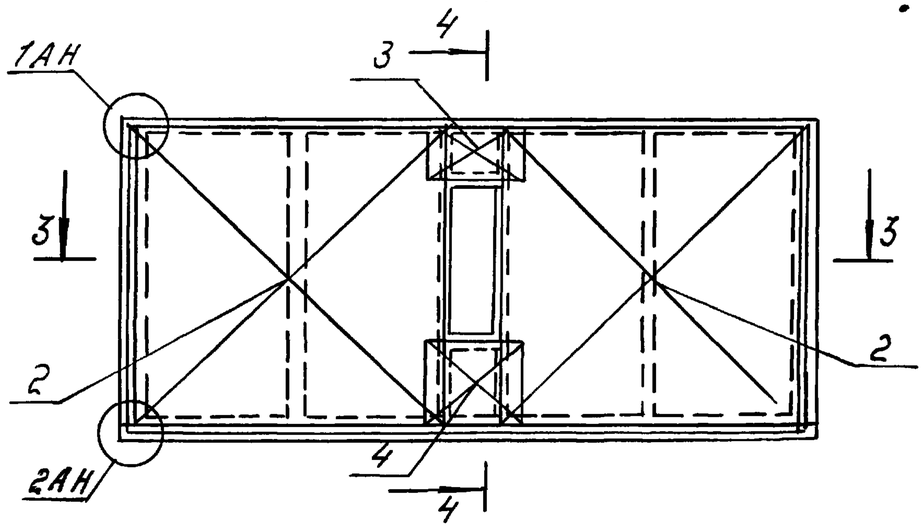

4-4

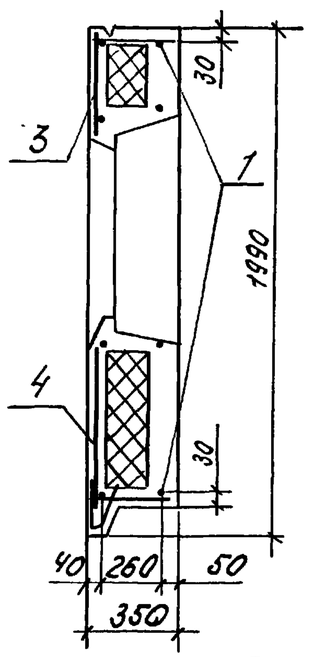

3-3

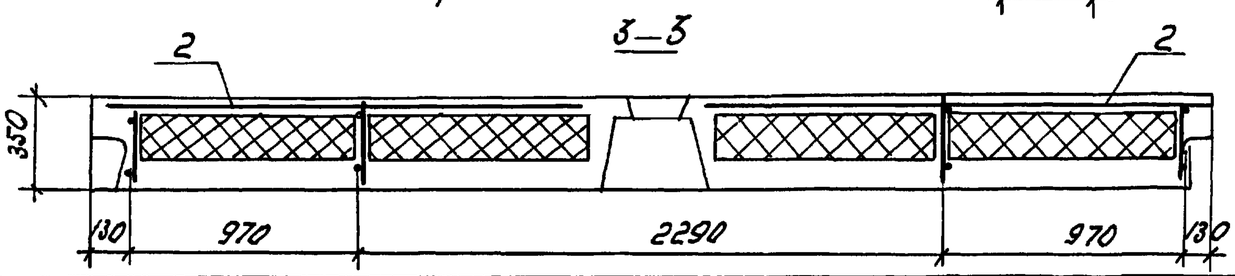

Формат	Зона	Поз.	Обозначение		Наименование	Кол.	Примечание
					Документация		
А3			1.100.1-7.3-5	00.00.00ДА1	Узлы опалубки	X	
А3			1.100.1-7.3-5	00.00.00ДА2	Узлы армирования	X	
А3			1.100.1-7.3-5	00.00.00ТО	Техническое описание	X	
А3			1.100.1-7.3-5	00.00.00РС	Ведомость расхода стали	X	
					Сборочные единицы.		
А3		1	1.100.1-7.3-5	05.01.00	КП 45.20.35	1	
А3		2	1.100.1-7.3-5	00.00.09-04	Сетка С5	2	
А3		3		-02	Сетка С3	1	
А3		4		-03	Сетка С4	1	
А3		5	1.100.1-7.3-5	00.00.11	Изделие закладное М1	2	
					Стандартные изделия		
		6	ГОСТ 9272-81		Блок стеклянный пустотелый	6	
					БК 244/98		
					Материалы.		
		7			Керамзитобетон Д 1300	1.58	м3
		8			Фактурный слой	0.18	м3
		9			Пакистиральный пенопласт $\gamma=50$ кг/м³	1.21	м3

Нач. АПМ	Печерин		12.89
Гл. конс.	Радашкевич		
Рук. гр.	Стобредова		
Провер.	Булгакова		
Разраб.	Маслева		

1.100.1-7.3-5 05.00.00

Панель опорная 3Н4 45.20.35-150л

Стадия	Масса	Масштаб
Р	2790 кг	
Лист	Листов 1	

СибЗНИИЭП г. Новосибирск

Инв. № подл. | Подпись и дата | Взам. инв. №

Копир.

Формат А3

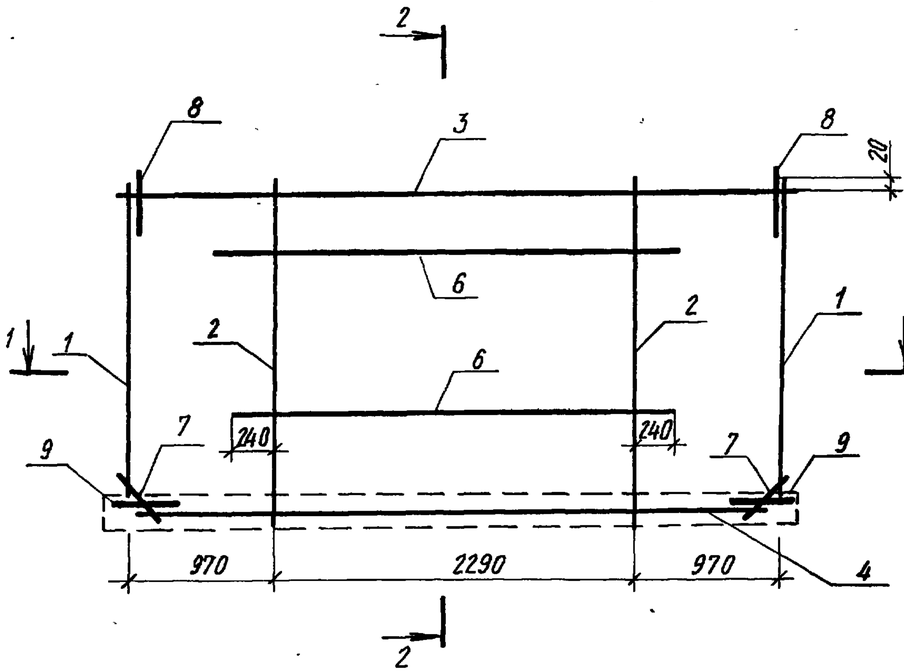

2-2

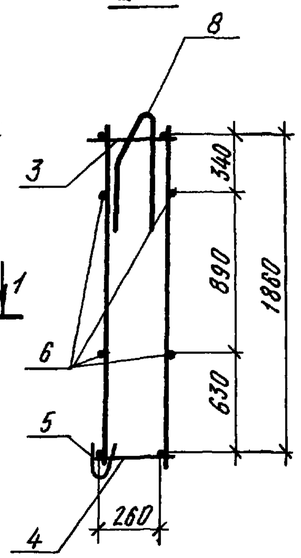

1-1

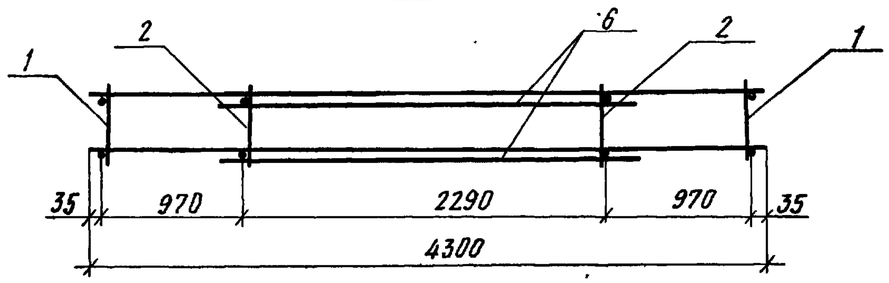

Формат	Зона	Поз.	Обозначение		Наименование	Кол.	Примечание
					Сборочные единицы		
А3		1	1.100.1-7 3-5	00.00.01	Каркас КР1	2	
А3		2		-01	Каркас КР2	2	
А3		3	1.100.1-7. 3-5	00.00.02-02	Каркас КР9	1	
А3		4		-03	Каркас КР10	1	
А3		5	1.100.1-7. 3-5	00.00.08-03	Каркас ПК4	1	
					Детали		
Б.ч.		6			⌀6AIII ГОСТ 5781-82*, ℓ=2770	4	0,62 кг
Б.ч.		7			⌀6AIII ГОСТ 5781-82*, ℓ=450	4	0,10 кг
А3		8	1.100.1-7 3-5	00.00.13-01	Петля П2	2	
А3		9	1.100.1-7.3-5	00.00.12	Анкер А1	2	

Масса каркаса 18,57 кг

Инв. № подл. | Подпись и дата | Взам. инв. №

Нач. АПМ-1	Печерин		12.89	1.100.1-7.3-5 05.01.00
Гл. конст	Радашкевич			Каркас пространственный КП45.20.35
Рук. гр.	Стабредова			
Провер	Булгакова			
Разраб.	Моисеева			

Стадия	Лист	Листов
Р		1

СибЗНИИЭП г. Новосибирск

Копировал Архипов

Формат А3

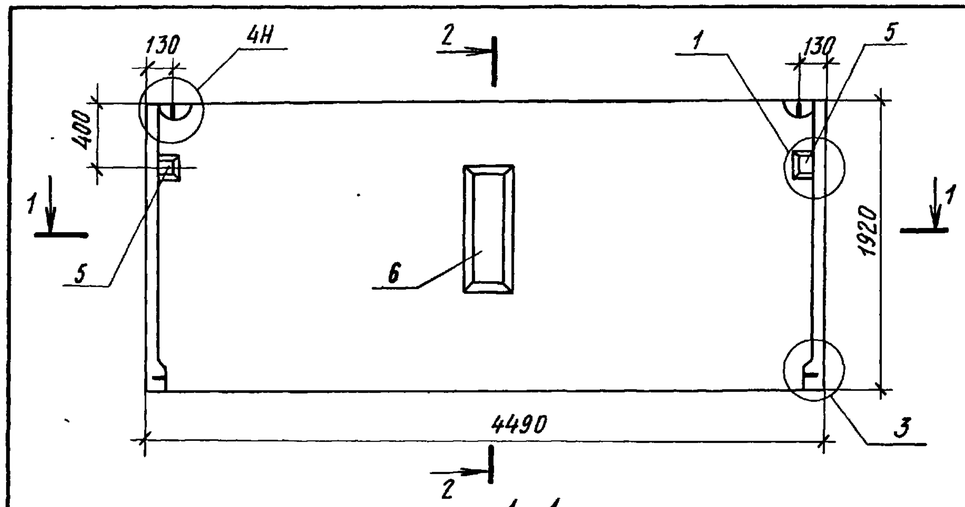

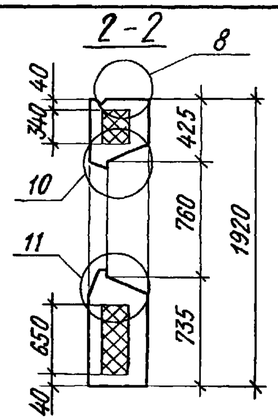

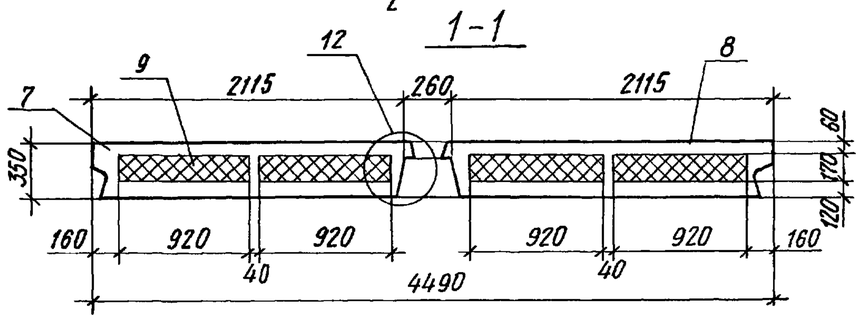

Схема армирования

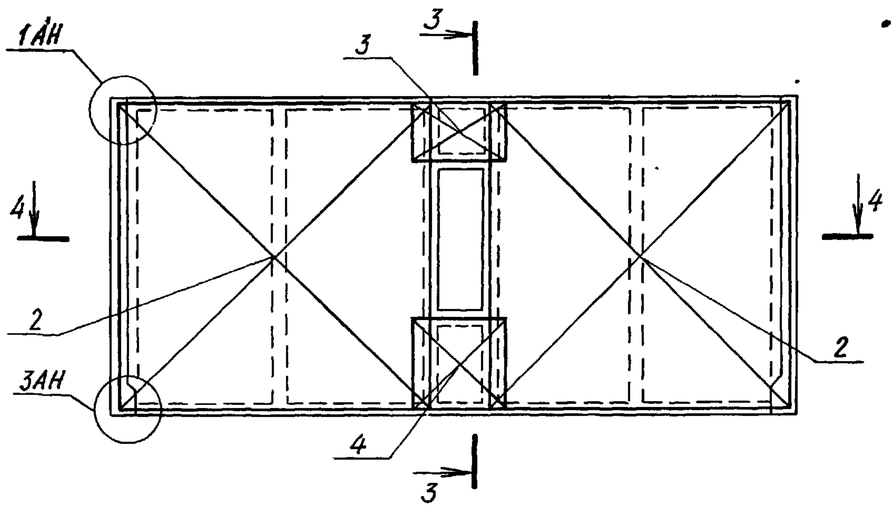

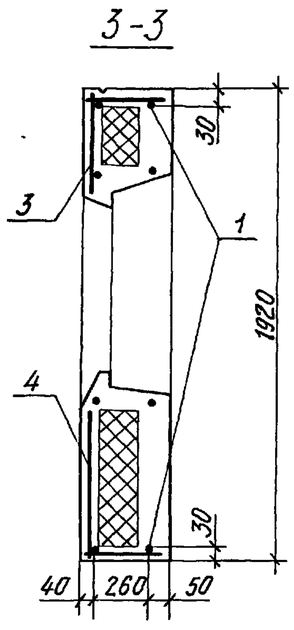

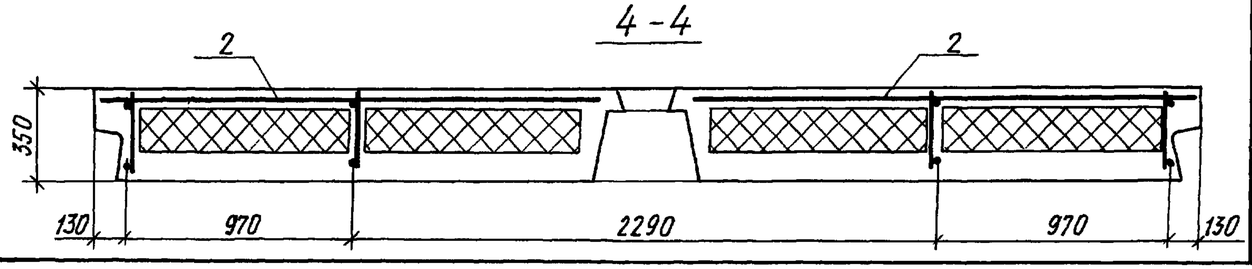

Формат	Зона	Поз.	Обозначение		Наименование	Кол.	Примечание
					Документация		
А3			1.100.1-7.3-5	00.00.00 Д1	Узлы опалубки	X	
А3			1.100.1-7.3-5	00.00.00 Д2	Узлы армирования	X	
А3			1.100.1-7.3-5	00.00.00 ТО	Техническое описание	X	
А3			1.100.1-7.3-5	00.00.00 РС	Ведомость расхода стали	X	
					Сборочные единицы		
		1	1.100.1-7.3-5	06.01.00	КП 45.19.35	1	
А3		2	1.100.1-7.3-5	00.00.09-04	Сетка С5	2	
А3		3		-02	Сетка С3	1	
А3		4		-03	Сетка С4	1	
А3		5	1.100.1-7.3-5	00.00.11	Изделие закладное М1	2	
					Стандартные изделия		
		6	ГОСТ 9272-81		Блок стеклянный пустотелый	6	
					БК 244/98		
					Материалы		
		7			Керамзитобетон Д1300	1,56	м³
		8			Фактурный слой	0,17	м³
		9			Полистрольный пенопласт γ=50 кг/м³	1,21	м³

Нач. АПМ-1	Печерин		12.89	
Гл. конст.	Радашкевич			
Рук. гр.	Стабредова			
Провер.	Булгакова			
Разраб.	Моисеева			

1.100.1-7.3-5 06.00.00

Панель опорная
3НЧ 45.19.35-150л

Стадия	Масса	Масштаб
Р	2740 кг	
Лист	Листов	

СибЗНИИЭП
г. Новосибирск

Инв. № подл. | Подпись и дата | Взам. инв. №

Копировал

Формат А3

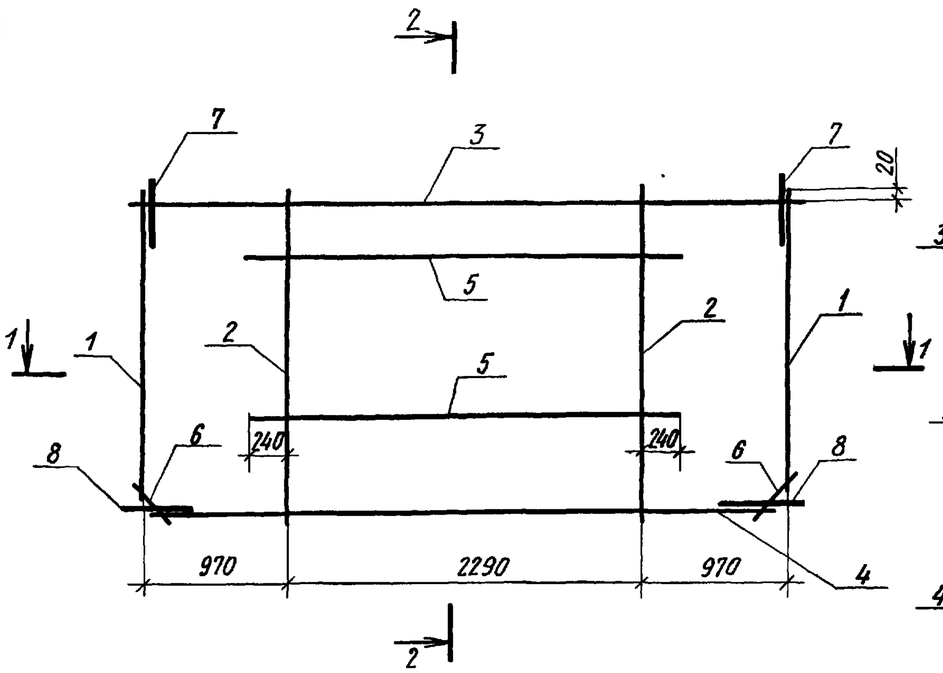

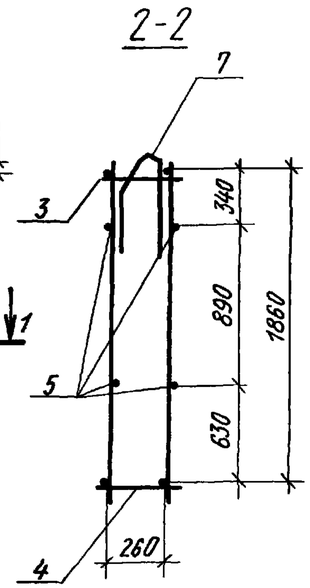

Формат	Зона	Поз.	Обозначение		Наименование	Кол.	Примечание
					Сборочные единицы		
А3		1	1.100.1-7.3-5	00.00.01	Каркас КР1	2	
А3		2		-01	Каркас КР2	2	
А3		3	1.100.1-7.3-5	00.00.02-02	Каркас КР9	1	
А3		4		-03	Каркас КР10	1	
					Детали		
Б.ч.		5			⌀6АIII ГОСТ 5781-82*, ℓ=2770	4	1,09 кг
Б.ч.		6			⌀6АIII ГОСТ 5781-82*, ℓ=450	4	0,18 кг
А3		7	1.100.1-7.3-5	00.00.13-01	Петля П2	2	1,18 кг
А3		8	1.100.1-7.3-5	00.00.12	Анкер А1	2	1,13 кг

Масса каркаса 16,56 кг

Нач.АПМ-1	Печерин		12.89
Гл.конст.	Радашкевич		
Рук.гр.	Стабредова		
Провер.	Булгакова		
Разраб.	Моисеева		

1.100.1-7.3-5 06.01.00

Каркас пространственный
КП 45.19.35

Стадия	Лист	Листов
Р		1

Сиб ЗНИИЭП
г. Новосибирск

Копировал Архипов

Формат А3

Инв.№ подл. | Подпись и дата | Взам.инв №

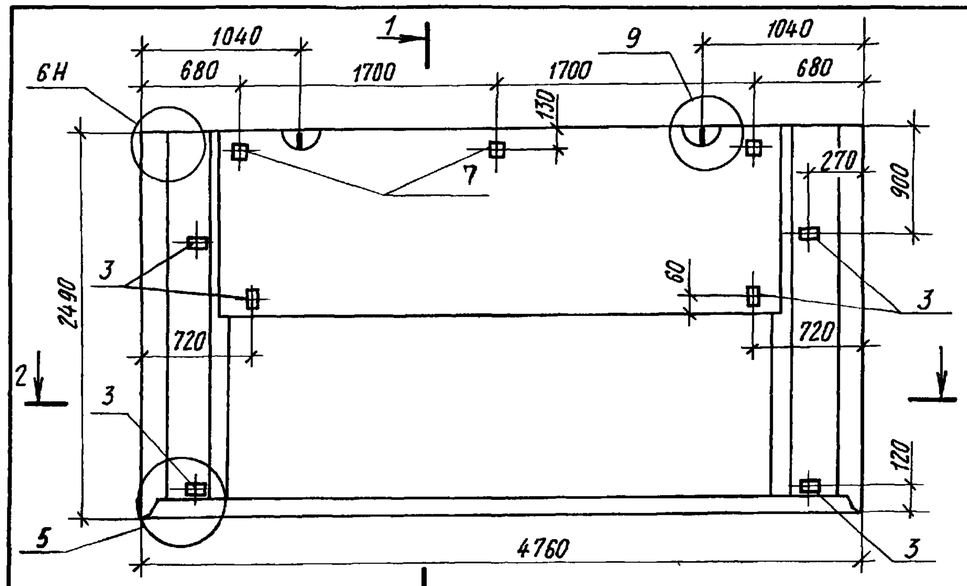

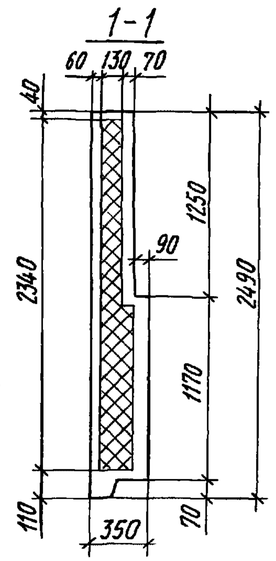

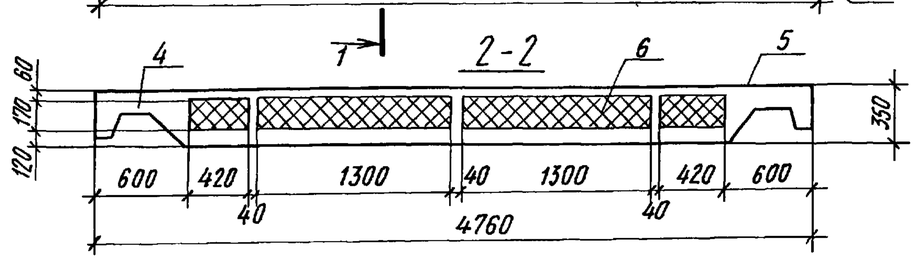

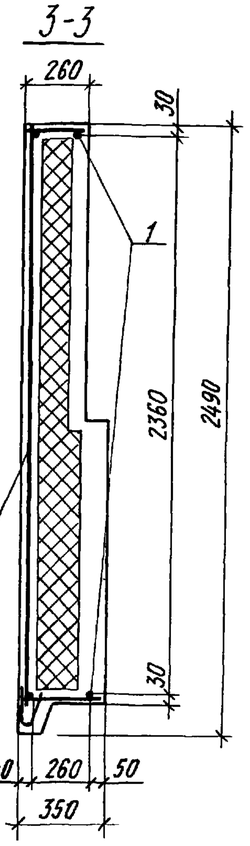

Схема армирования

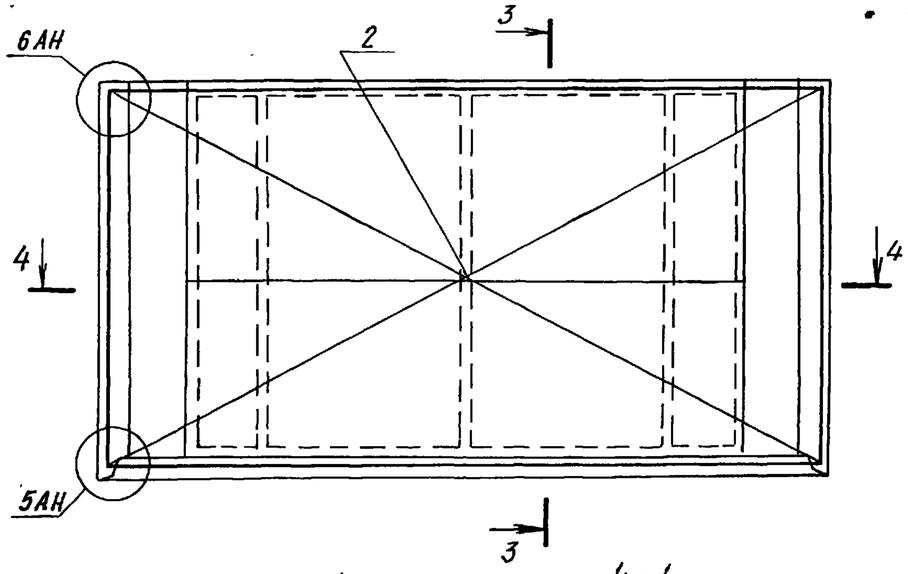

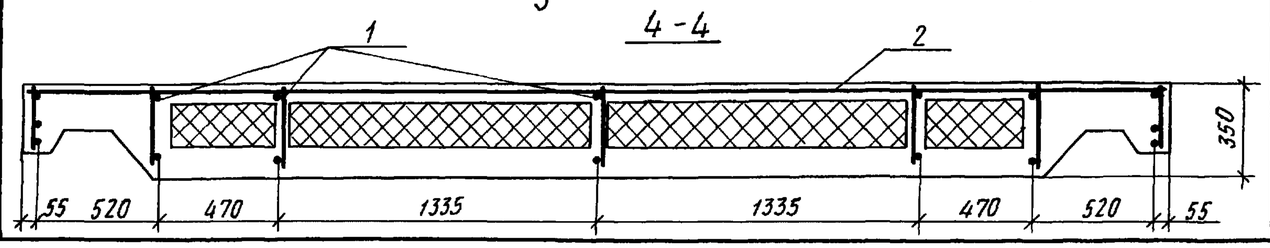

Формат	Зона	Поз.	Обозначение		Наименование	Кол.	Примечание
					Документация		
А3			1.100.1-7.3-5	00.00.00 Д1	Узлы опалубки	×	
А3			1.100.1-7.3-5	00.00.00 Д2	Узлы армирования	×	
А3			1.100.1-7.3-5	00.00.00 ТО	Техническое описание	×	
А3			1.100.1-7.3-5	00.00.00 РС	Ведомость расхода стали	×	
					Сборочные единицы		
А3		1	1.100.1-7.3-5	07.01.00	КП 48.25.35	1	
А3		2	1.100.1-7.3-5	00.00.09-05	Сетка С6	1	
А3		3	1.100.1-7.3-5	00.00.11	Изделие закладное М1	6	
					Материалы		
		4			Керамзитобетон Д1300	1,88	м3
		5			Фактурный слой	0,26	м3
		6			Полистирольный пенопласт γ=50 кгс/м3	1,20	м3
Б.ч.		7			Деревянные пробки 60×80×60	3	шт.

Нач.АПМ-1	Печерин		12.89
Гл.конст.	Радашкевич		
Рук.гр.	Стабредова		
Провер.	Булгакова		
Разраб.	Моисеева		

1.100.1-7.3-5 07.00.00

Панель парапетная
3НЧ 48.25.35-150л

Стадия	Масса	Масштаб
Р	3380 кг	
Лист	Листов 1	

СибЗНИИЭП
г. Новосибирск

Инв.№ подл. | Подпись и дата | Взам. инв.№

Копировал Архипов

Формат: А3

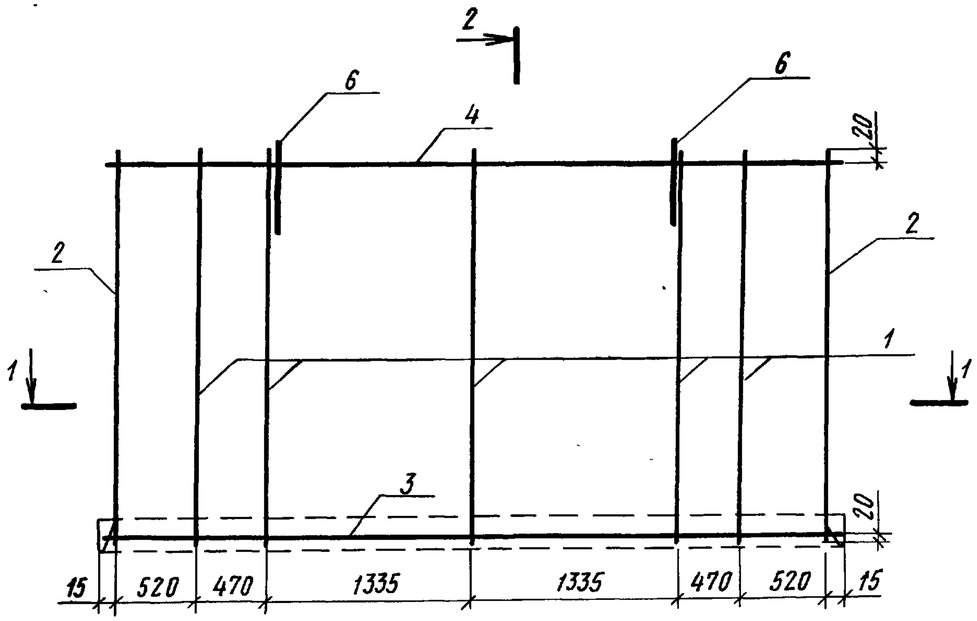

1-1

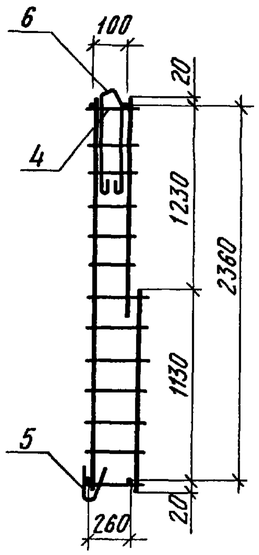

2-2

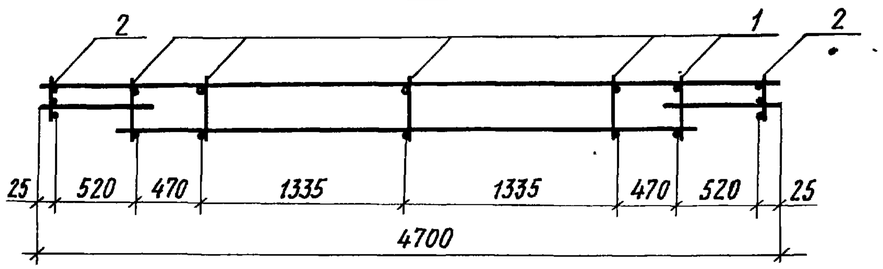

Формат	Зона	Поз	Обозначение	Наименование	Кол.	Примечание
				Сборочные единицы		
А3		1	1.100.1-7.3-5 00.00.03	Каркас КР12	5	
А3		2	-01	Каркас КР13	2	
А3		3	-02	Каркас КР14	1	
А3		4	-03	Каркас КР16	1	
А3		5	1.100.1-7.3-5 00.00 08 - 04	Каркас ПК5	1	
				Детали		
А3		6	1.100.1-7.3-5 00.00.14-02	Петля П5	2	1,93 кг

Масса каркаса 22,34 кг

Нач.АПМ-1	Печерин		12.89
Гл.конст.	Радашкевич		
Рук гр.	Стабредова		
Провер.	Булгакова		
Разраб.	Моисеева		

1.100.1-7.3-5 07.01.00

Каркас пространственный
КП 48.25.35

Стадия	Лист	Листов
Р		1

СибЗНИИЭП
г. Новосибирск

Копировал Архипов

Формат А3

Инв.№ подл. | Подпись и дата | Взам.инв.№

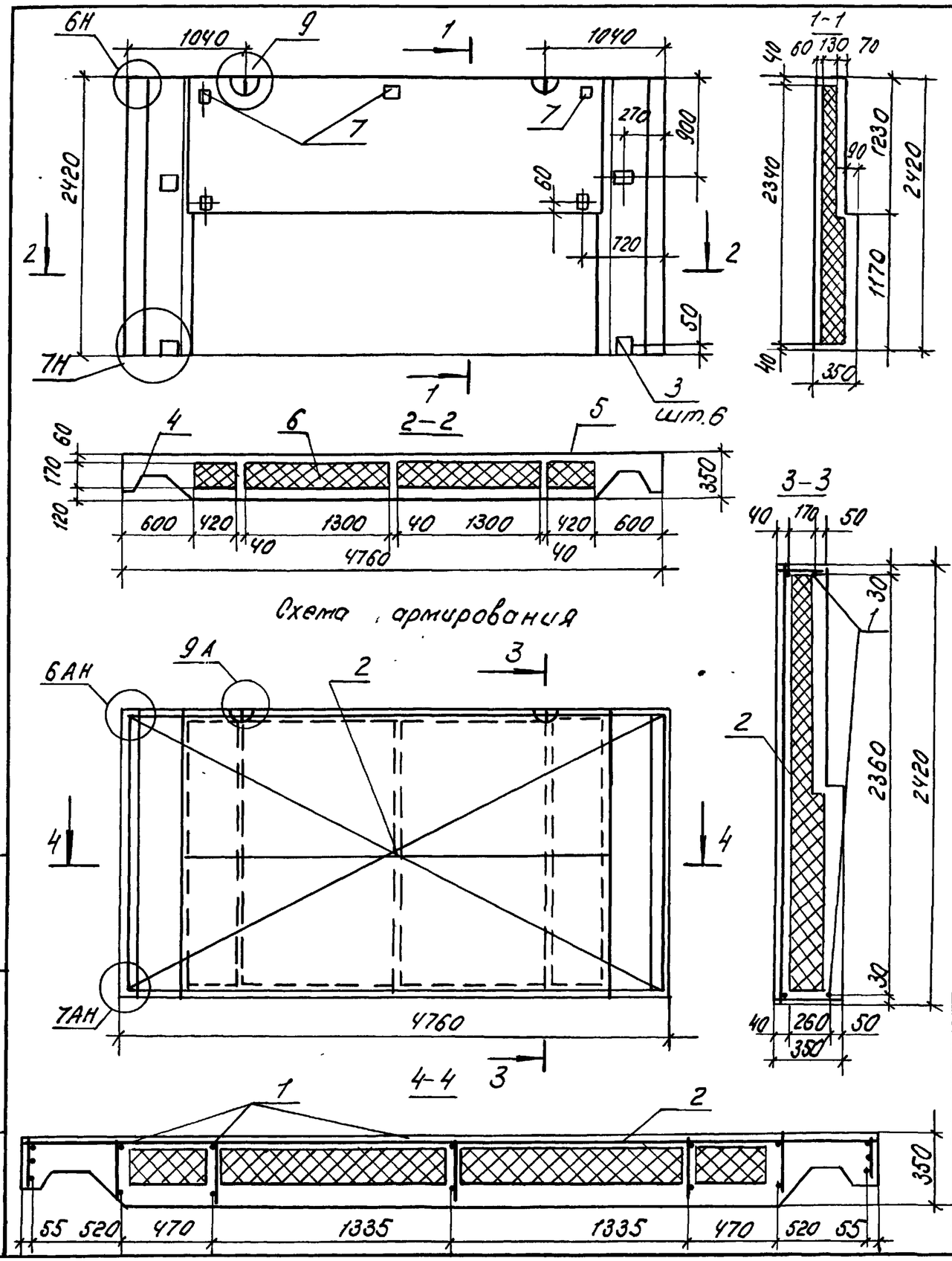

Формат	Зона	Поз.	Обозначение	Наименование	Кол.	Примечание
				Документация		
А3			1.100.1-7.3-5 00.00.00.ДП	Узлы опалубки	×	
А3			1.100.1-7.3-5 00.00.00ДА2	Узлы армирования	×	
А3			1.100.1-7.3-5 00.00.00ТО	Техническое описание	×	
А3			1.100.1-7.3-5 00.00.00.РС	Ведомость расхода стали	×	
				Сборочные единицы		
А3		1	1.100.1-7.3-5 08.01.00	КЛ48.24.35	1	
А3		2	1.100.1-7.3-5 00.00.09-05	Сетка С6	1	
А3		3	1.100.1-7.3-5 00.00.11	Изделие закладное М1	6	
				Материалы		
		4		Керамзитобетон Д1300	1.86	$м^3$
		5		Фактурный слой	0.25	$м^3$
		6		Полистирольный пенопласт $\rho=50$ кгс/$м^3$	1.20	$м^3$
Б.4		7		Деревянные пробки 60×80×60	3	шт.

Нач. АПМ	Печерин		12.89
Гл. конс	Радашкевич		
Рук. гр.	Стабредова		
Провер.	Булгакова		
Разраб.	Моисеева		

1.100.1-7.3-5 08.00.00

Панель парапетная 3НУ48.24.35-150л.

Стадия	Масса	Масштаб
Р	3320 кг	
Лист	Листов 1	

СНБЗННЭП г. Новосибирск

Инв. № подл. | Подпись и дата | Взам. инв. №

Копир. Мет

Формат А3

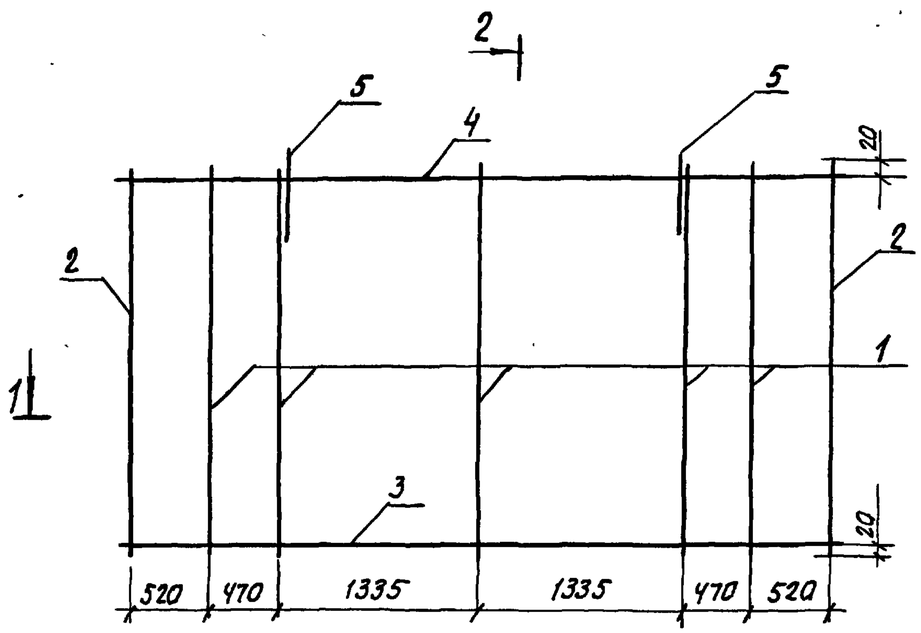

2-2

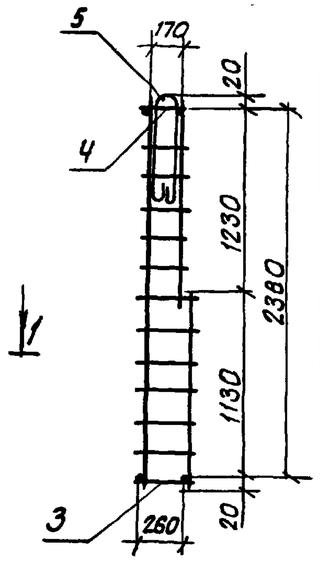

1-1

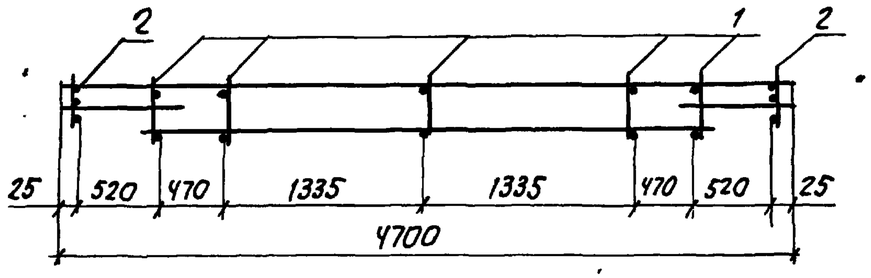

Формат	Зона	Поз.	Обозначение	Наименование	Кол.	Примечание
				Сборочные единицы		
А3		1	1.100.1-7.3-5 00.00.03	Каркас КР12	5	
А3		2	-01	Каркас КР13	2	
А3		3	-02	Каркас КР14	1	
А3		4	-03	Карка КР16	1	
				Детали		
А3		5	1.100.1-7.3-5 00.00.14-02	Петля П5	2	

Масса каркаса 20.07 кг

Нач.АПМ.1	Печерин		12.89	1.100.1-7.3-5		08.01.00
Гл.констр	Радашкевич			Каркас пространственный КП 48.24.35	Стадия	Лист	Листов
Рук.гр	Стафедова				Р		1
Провер.	Булгакова				СибЗНИИЭП г. Новосибирск		
Разраб.	Моисеева						

Копировал: Теаури

Формат А3

Инв. № подл. | Подпись и дата | Взам. инв. №

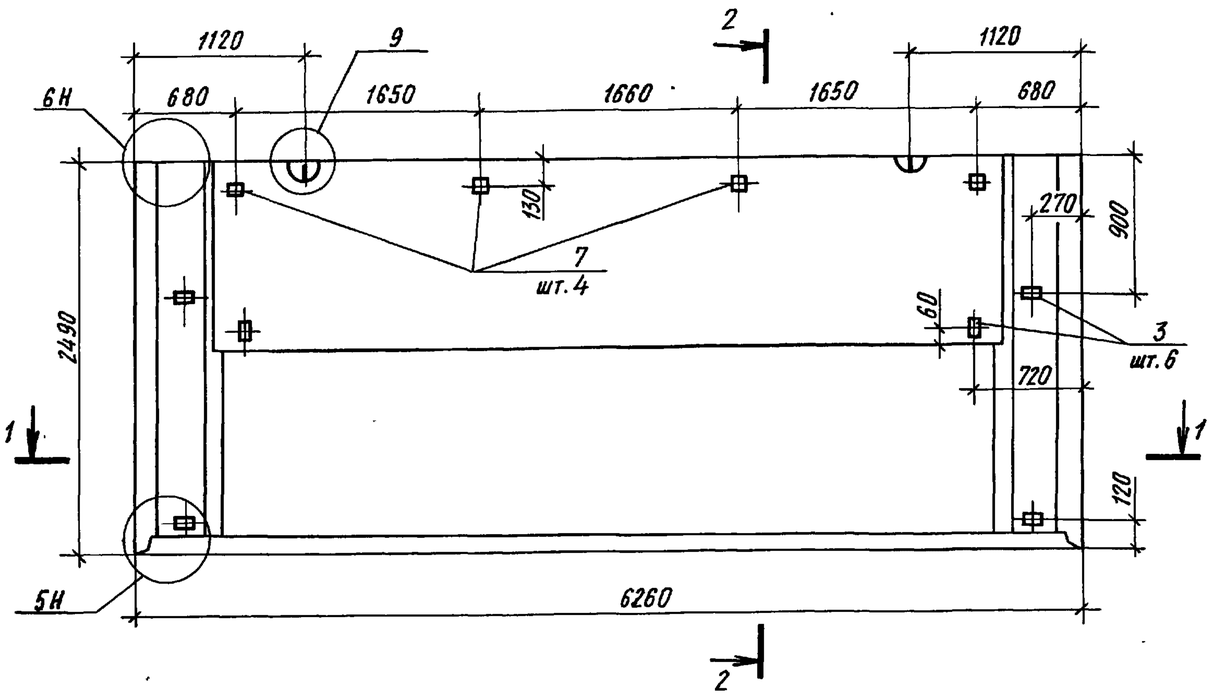

1-1

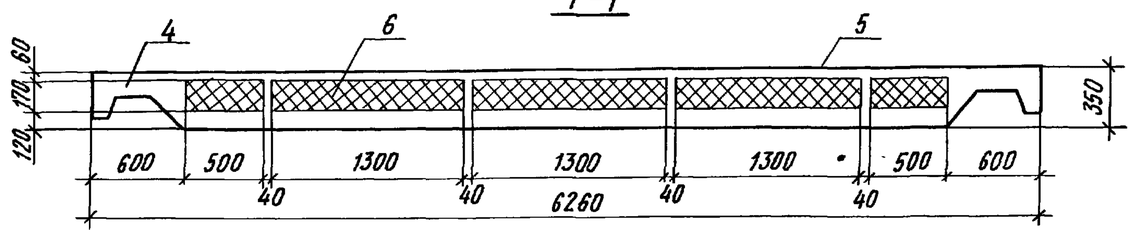

2-2

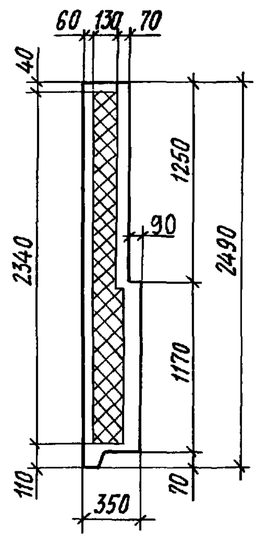

Формат	Зона	Поз.	Обозначение	Наименование	Кол	Примечание
				Документация		
А3			1.100.1-7.3-5 00.00.00 Д1	Узлы опалубки	×	
А3			1.100.1-7.3-5 00.00.00 Д2	Узлы армирования	×	
А3			1.100.1-7.3-5 00.00.00 ТО	Техническое описание	×	
А3			1.100.1-7.3-5 00.00.00 РС	Ведомость расхода стали	×	
				Сборочные единицы		
А3		1	1.100.1-7.3-5 09.01.00	КП 63.25.35	1	
А3		2	1.100.1-7.3-5 00.00.10	Сетка С7	1	
А3		3	1.100.1-7.3-5 00.00.11	Изделие закладное М1	6	
				Материалы		
		4		Керамзитобетон D1300	2,40	м³
		5		Фактурный слой	0,33	м³
		6		Полистирольный пенопласт γ=50 кгс/м³	1.72	м³
Б.Ч.		7		Деревянные пробки 60×80×60	4	шт.

Нач.АПМ-1	Печерин		12.89
Гл.конст.	Радашкевич		
Рук.гр.	Стабредова		
Провер.	Булгакова		
Разраб.	Моисеева		

1.100.1-7.3-5 09.00.00

Панель парапетная
3НЧ 63.25.35-150л

Стадия	Масса	Масштаб
Р	4310 кг	
Лист 1	Листов 2	

СибЗНИИЭП
г. Новосибирск

Копировал

Формат А3

Инв.№ подл. | Подпись и дата | Взам. инв.№

Схема армирования

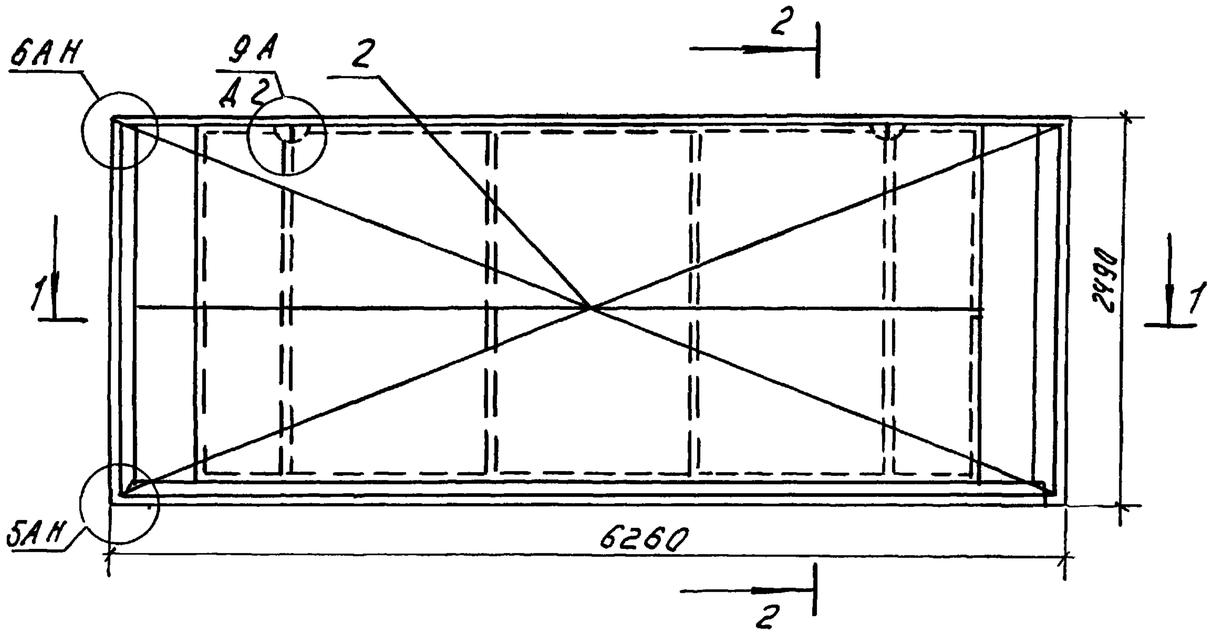

2—2

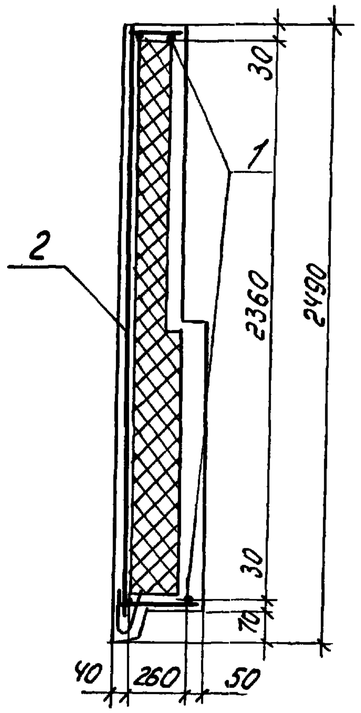

1—1

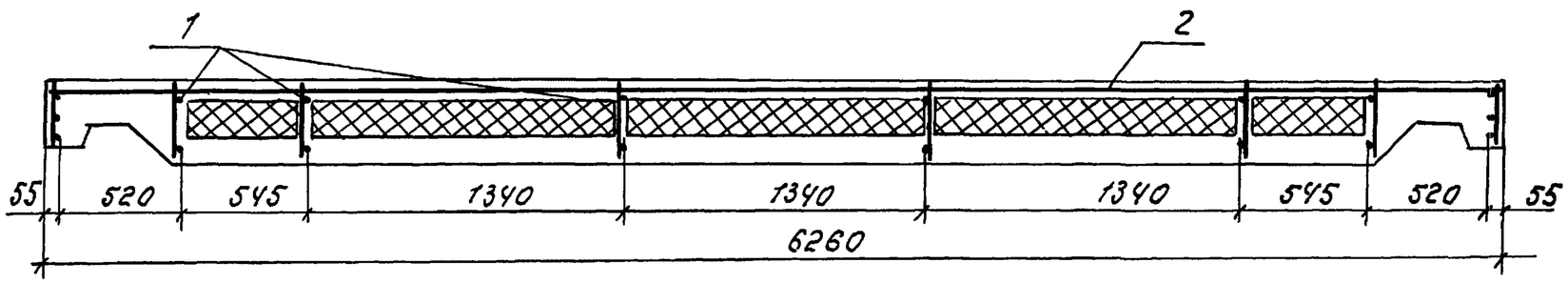

1.100.1-7.3-5	09.00.00	Лист 2

Инв.№ подл. | Подпись и дата | Взам. инв.№

Копир. Мо

Формат А3

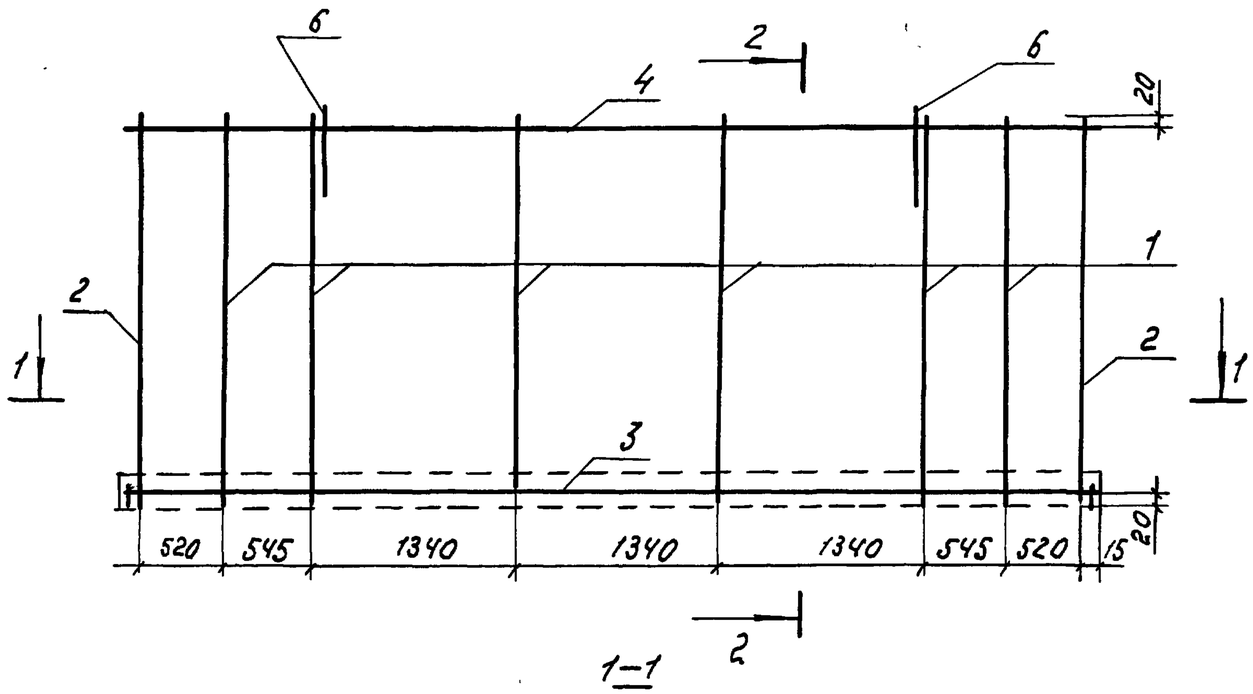

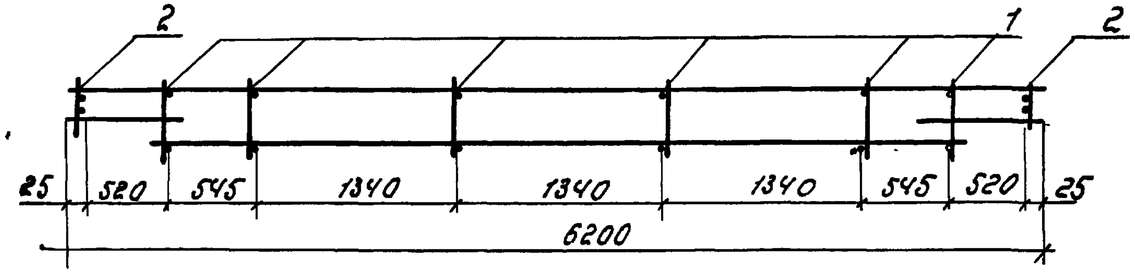

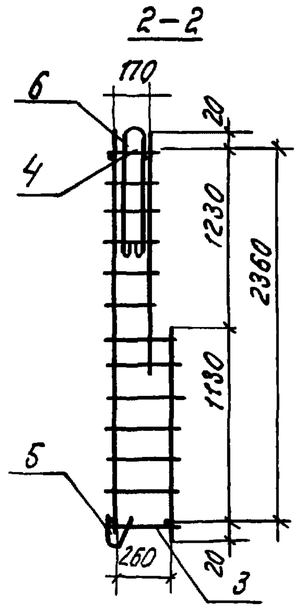

Формат	Зона	Поз.	Обозначение	Наименование	Кол.	Примечание
				Оборочные единицы		
А3		1	1.100.1-7.3-5 00.00.03	Каркас КР12	6	
А3		2	-01	Каркас КР13	2	
А3		3	1.100.1-7.3-5 00.00.04	Каркас КР15	1	
А3		4	-01	Каркас КР17	1	
А3		5	1.100.1-7.3-5 00.00.08-05	Каркас ПК6	1	
				Детали		
А3		6	1.100.1-7.3-5 00.00.14-03	Петля П6	2	

Масса каркаса 27.79 кг

Нач.АПМ	Печерин		12.89	1.100.1-7.3-5	09.01.00	
Гл.конст.	Радошкевич			Каркас пространственный КП63.25.35	Стадия	Лист	Листов
Рук. гр.	Стабредова				Р		1
Провер.	Булгакова				СибЗНИИЭП г. Новосибирск	
Разраб.	Моисеева					

Инв.№ подл. | Подпись и дата | Взам.инв.№

Копир. Мо

Формат А3

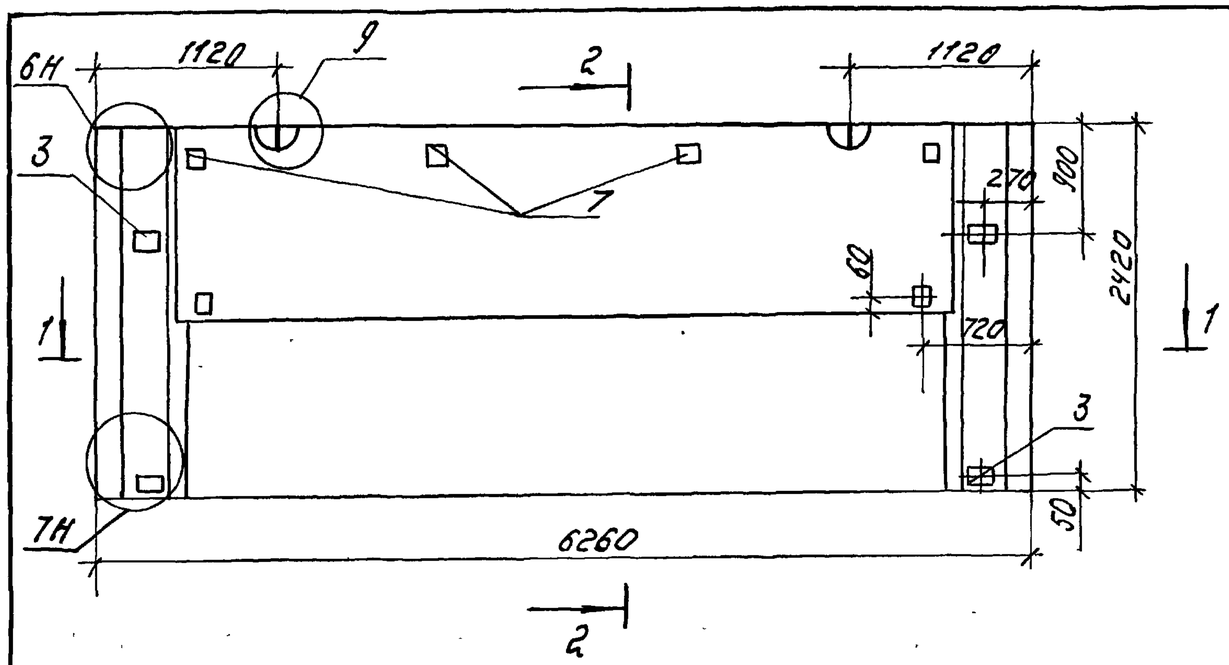

1—1

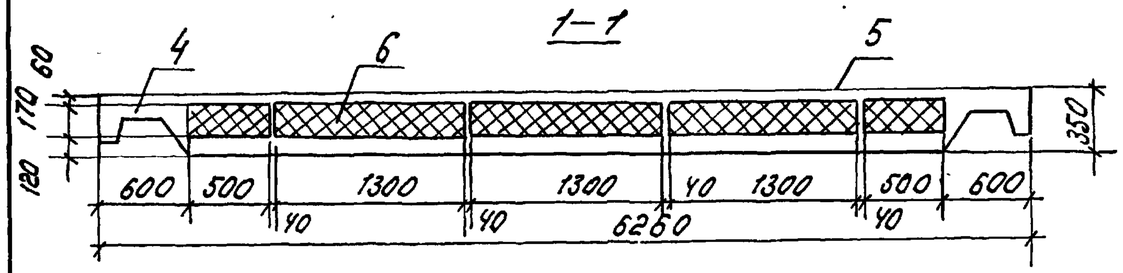

2—2

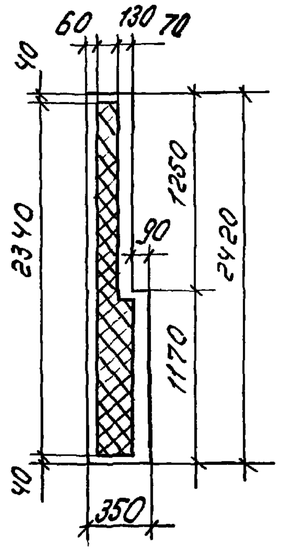

Формат	Зона	Поз.	Обозначение	Наименование	Кол.	Примечание
				Документация		
А3			1.100.1-7.3-5 00.00.00ДА1	Узлы опалубки	X	
А3			1.100.1-7.3-5 00.00.00ДА2	Узлы армирования	X	
А3			1.100.1-7.3-5 00.00.00ТО	Техническое описание	X	
А3			1.100.1-7.3-5 00.00.00РС	Ведомость расхода стали	X	
				Сборочные единицы		
А3		1	1.100.1-7.3-5 10.01.00	КП63.24.35	1	
А3		2	1.100.1-7.3-5 00.00.10	Сетка С7	1	
А3		3	1.100.1-7.3-5 00.00.11	Изделие закладное М1	6	
				Материалы.		
		4		Керамзитобетон D1300	2.37	$м^3$
		5		Фактурный слой	0.33	$м^3$
		6		Полистирольный пенопласт ПСБ-50/м (кгс/м³)	1.72	$м^3$
Б.4		7		Деревянные пробки 60×80×60	4	шт.

Нач. АПМ	Печерин		12.89
Гл. конст.	Радашкевич		
Рук. гр.	Стобедова		
Провер.	Булгакова		
Разраб.	Моисеева		

1.100.1-7.3-5 10.00.00

Панель парапетная 3Н463.24.35-150л

Стадия	Масса	Масштаб
Р	4270 кг	

Лист 1 Листов 2

СибЗНИИЭП г. Новосибирск

Инв. № подл. | Подпись и дата | Взам. инв. №

Копир. Мо7м

Формат А3

Схема армирования

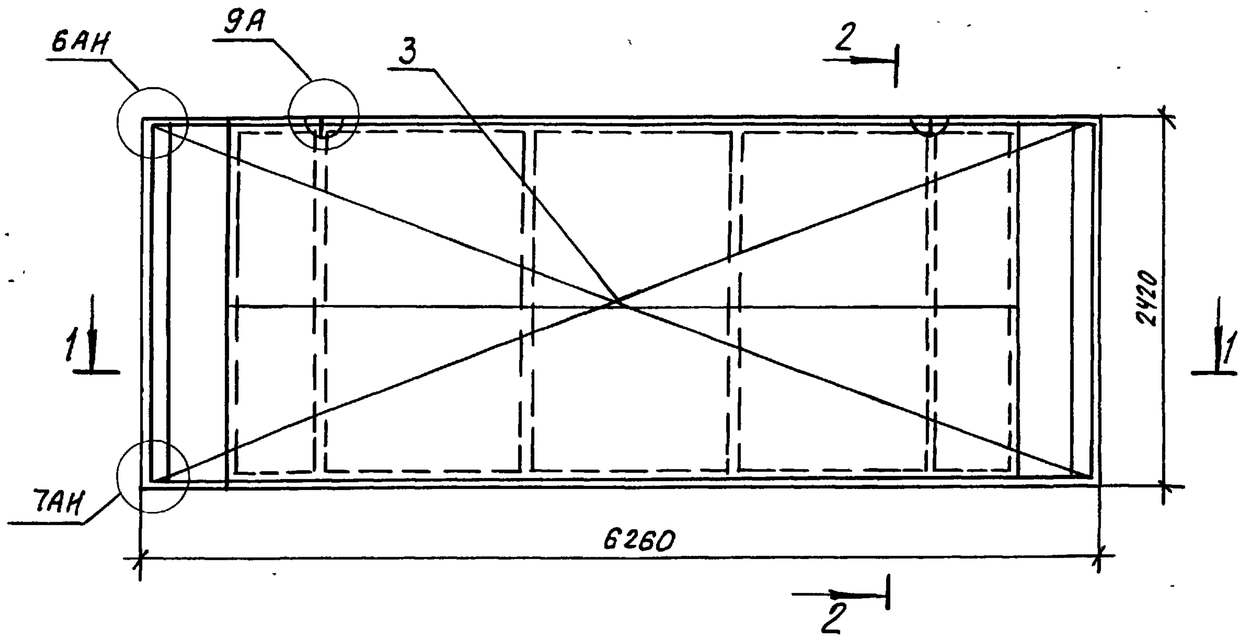

2-2

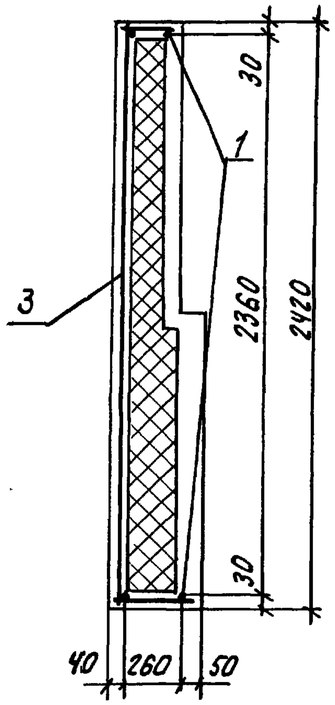

1-1

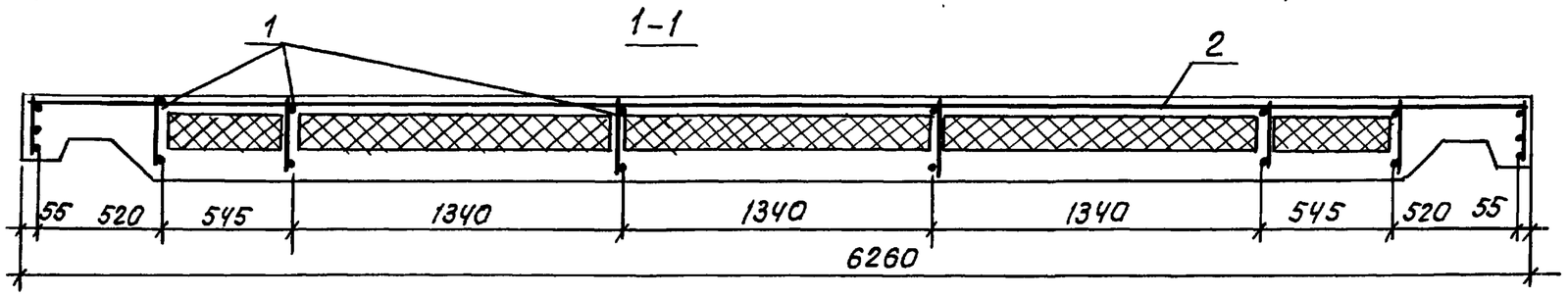

1.100.1-7.3-5	10.00.00	Лист	2

Инв. № подл. | Подпись и дата | Взам. инв. №

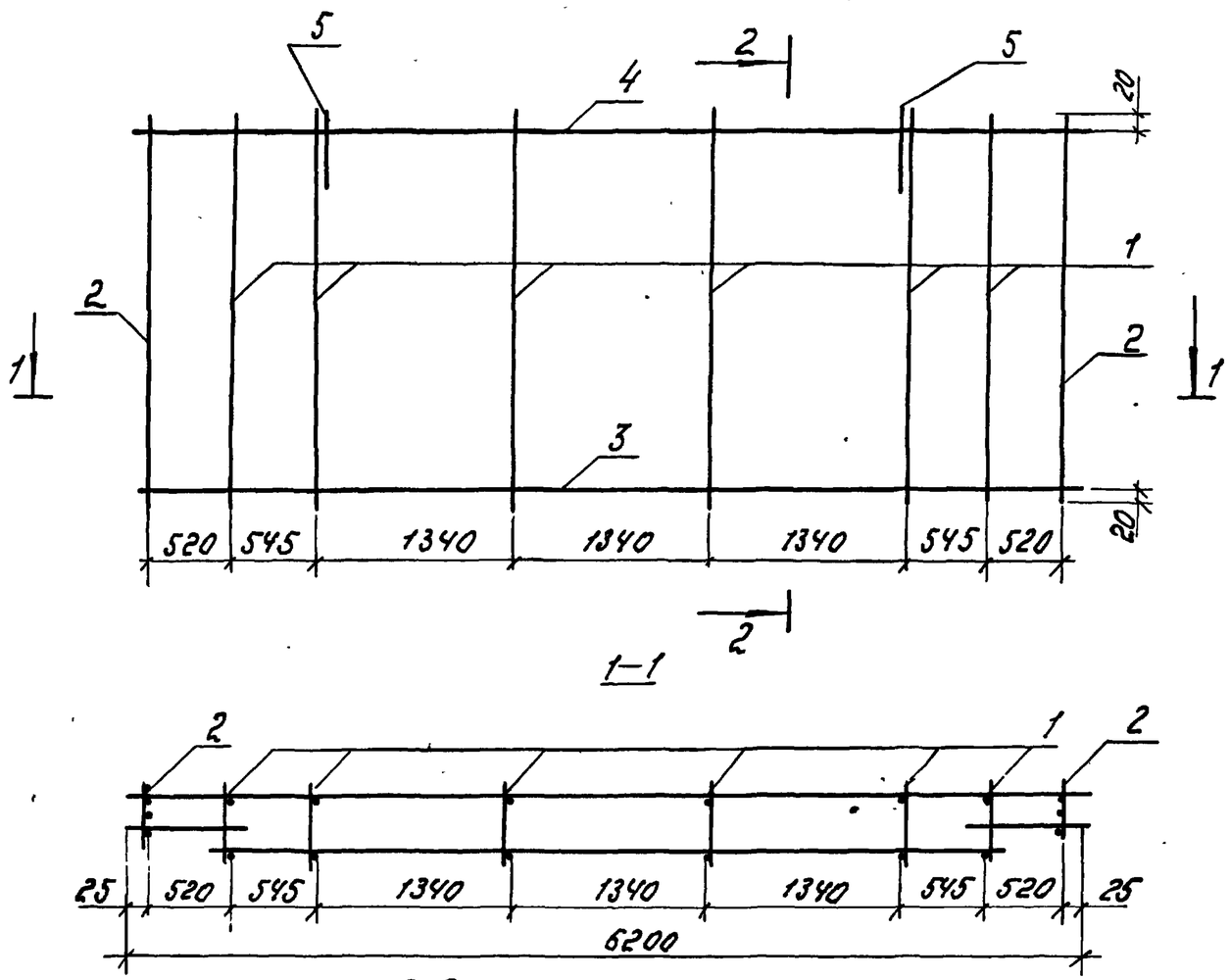

Формат	Зона	Поз.	Обозначение	Наименование	Кол.	Примечан.
				Сборочные единицы.		
А3		1	1.100.1-7.3-5 00.00.03	Каркас КР12	6	
А3		2	-01	Каркас КР13	2	
А3		3	1.100.1-7.3-5 00.00.04	Каркас КР15	1	
А3		4	-01	Каркас КР17	1	
				Детали		
А3		5	1.100.1-7.3-5 00.00.14-03	Петля П6	2	

Масса каркаса 24.83 кг

Нач.АПМ	Печерин		12.89	1.100.1-7.3-5		10.01.00	
Гл.конст.	Радоштевич			Каркас пространственный КП63.24.35	Стадия	Лист	Листов
Рук.гр.	Стабредова				Р		1
Провер.	Булгакова				СибЗНИИЭП г. Новосибирск		
Разраб.	Моисеева						

Инв.№подл. | Подпись и дата | Взам.инв.№

Копир. формат А

Рис. 1

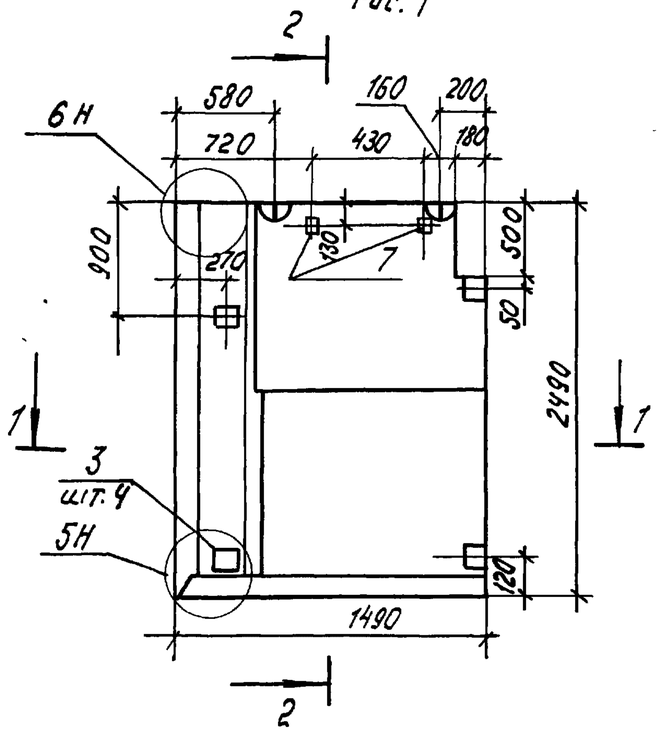

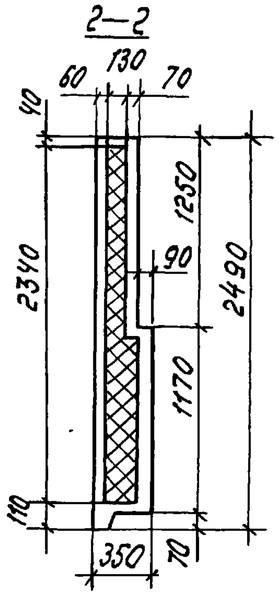

Рис. 2
Зеркальное отражение
Остальное см. Рис. 1

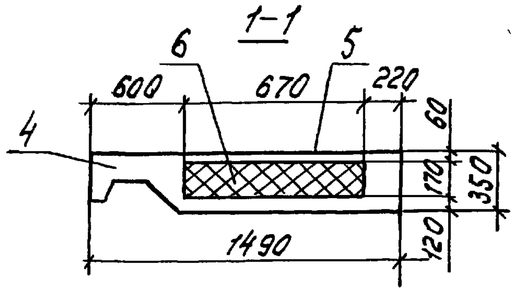

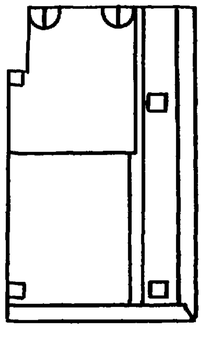

Формат	Зона	Поз.	Обозначение	Наименование	Кол. на исп. —	Кол. на исп. 01	Примечание
				Документация			
А3			1.100.1-7.3-5 00.00.00 Д1	Узлы опалубки	X	X	
А3			1.100.1-7.3-5 00.00.00 Д2	Узлы армирования	X	X	
А3			1.100.1-7.3-5 00.00.00 ТО	Техническое описание	X	X	
А3			1.100 1-7.3-5 00.00.00 РС	Ведомость расхода стали	X	X	
				Сборочные единицы			
А3		1	1.100.1-7.3-5 11.01.00	КП15.25.35	1		
А3		1	—01	КП15.25.35-1	—	1	
А3		2	1.100.1-7.3-5 00.00.10—01	Сетка С8	1	1	
А3		3	1.100.1-7.3-5 00.00.11	Изделие закладное М1	4	4	
				Материалы			
		4		Керамзитобетон Д 1300	0.45	0.45	м³
		5		Фактурный слой	0.09	0.09	м³
		6		Полистирольный пенопласт $\gamma=50$ кгс/м³	0.23	0.23	м³
Б4		7		Деревянные пробки 60×80×60	2	2	шт.

Обозначение	Марка	Рис.	Масса, кг
1.100.1-7.3-5 11.00.00	3Н415.25.35-150л	1	870
—01	3Н415.25.35-150л1	2	870

Нач. АПМ	Печерин		12.89
Гл. конст.	Родошкевич		
Рук. гр.	Стабредова		
Провер.	Булгакова		
Разраб.	Моисеева		

1.100.1-7.3-5 11.00.00

Панель парапетная
3Н415.25.35-150л
3Н415.25.35-150л-1

Стадия	Масса	Масштаб
Р	см. табл.	
Лист 1	Листов 2	

СибЗНИИЭП
г. Новосибирск

Копир.

Формат А3

Инв. № подл. | Подпись и дата | Взам. инв. №

Рис.1

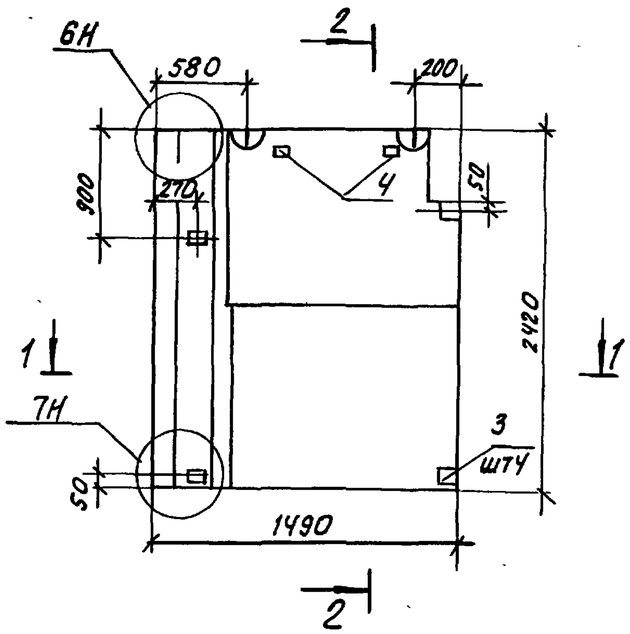

2-2

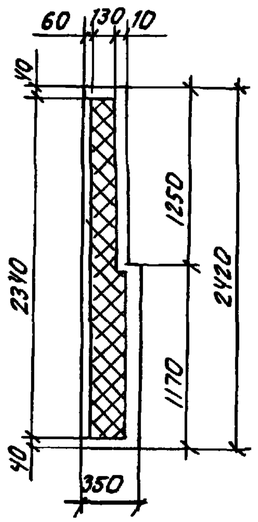

1-1

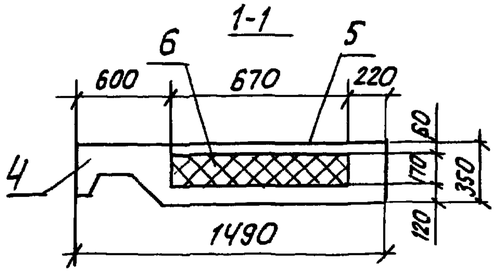

Рис.2
Зеркальное отражение
Остальное см. Рис.1

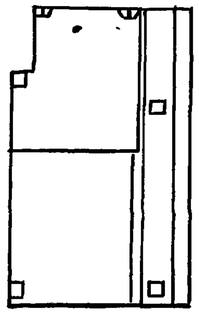

Формат	Зона	Поз	Обозначение		Наименование	Кол. наисп —	Кол. наисп 01	Примечание
					Документация			
А3			1.100.1-7.3-5	00.00.00ДЧ	Узлы опалубки	×	×	
А3			1.100.1-7.3-5	00.00.00Д2	Узлы армирования	×	×	
А3			1.100 1-7.3-5	00.00.00 ТО	Техническое описание	×	×	
А3			1.100.1-7.3-5	00.00.00 РС	Ведомость расхода стали	×	×	
					Сборочные единицы			
А3		1	1.100.1-7.3-5	12.01.00	КП 15.24.35	1		
А3		1		-01	КП 15.24.35-1		1	
А3		2	1.100.1-7.3-5	00.00.10-01	Сетка С8	1	1	
А3		3	1.100.1-7.3-5	00.00.11	Изделие закладное М1	4	4	
					Материалы			
		4			Керамзитобетон Д1300	0.44	0.44	м³
		5			Фактурный слой	0.08	0.08	м³
		6			Пенопластовый пенопласт γ=50 кгс/м³	0.23	0.23	м³
Б4		7			Деревянные пробки 60×80×60	2	2	шт

Обозначение		Марка	Рис.	Масса, кг
1.100.1-7.3-5	12.00.00	3НЧ 15.24.35-150л	1	830
	-01	3НЧ.15.24.35-150л.1	2	830

Нач.АПМ.	Печерин		12.89
Гл.конст.	Радашкевич		
Рук.гр.	Стабредова		
Провер.	Булгакова		
Разраб.	Моисеева		

1.100.1-7.3-5 12.00.00

Панель парапетная
3НЧ 15.24.35-150л
3НЧ 15.24.35-150л-1

Стадия	Масса	Масштаб
Р	см табл	
Лист 1	Листов 2	

СибЗНИИЭП
г. Новосибирск

Взам. инв. № | Подпись и дата | Инв. № подл.

Копировал: Теар

Формат А3

Рис.1

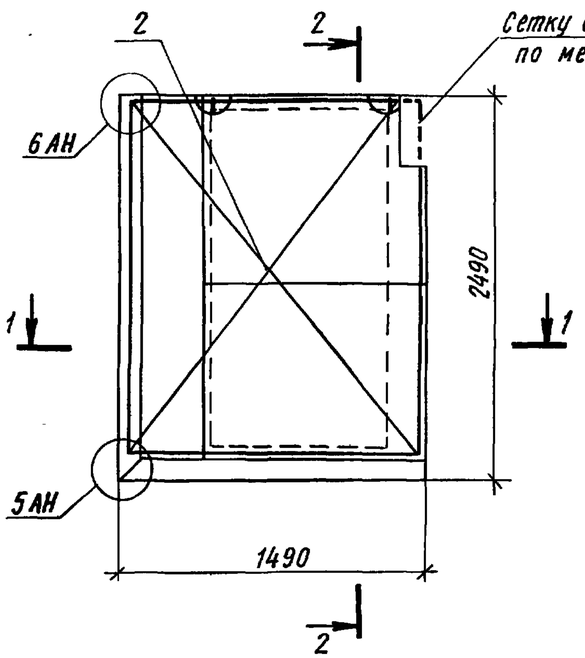

2-2

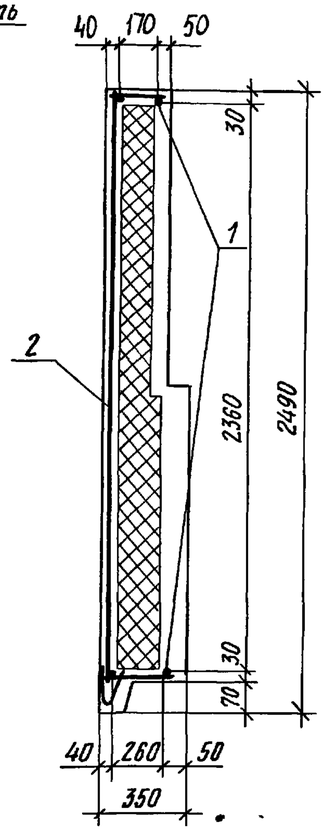

1-1

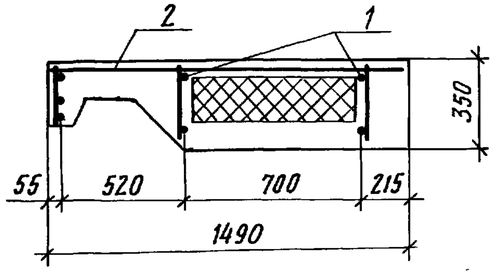

Рис.2

Зеркальное отражение
Остальное см. Рис.1

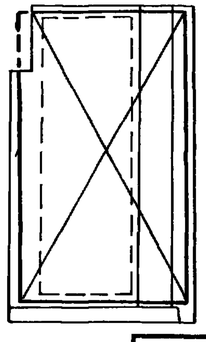

1.100.1-7.3-5	11.00.00	Лист 2

Инв.№ подл. | Подпись и дата | Взам. инв.№

Копировал Архипов Формат А4

Рис.1

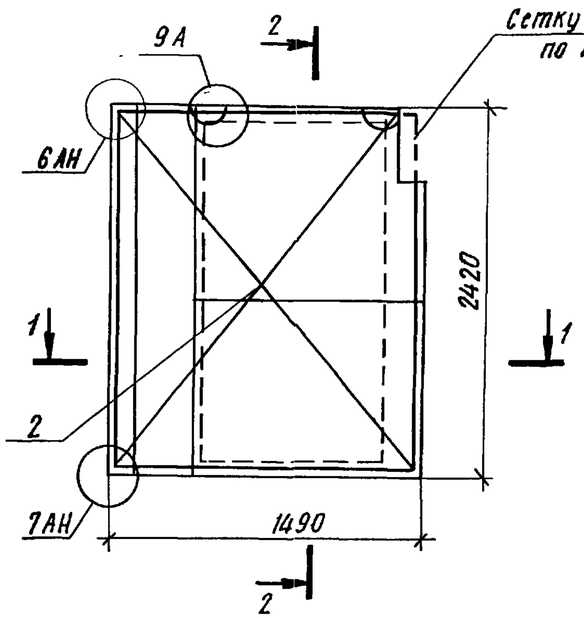

2-2

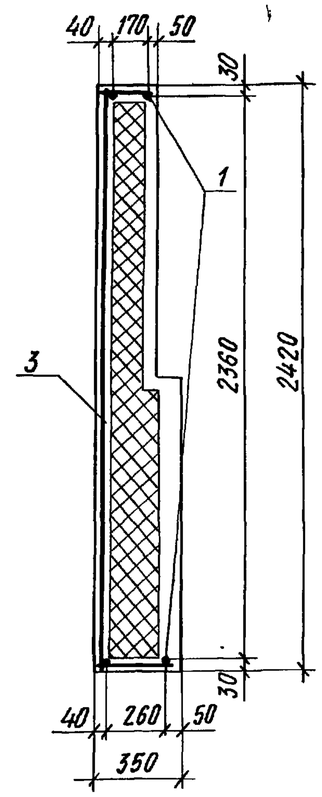

1-1

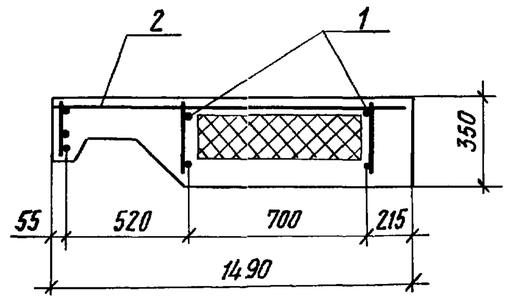

Рис 2

Зеркальное отражение
Остальное см. Рис.1

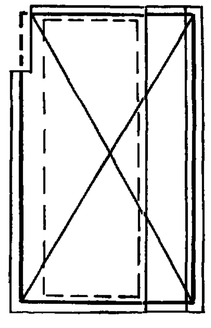

1.100.1-7.3-5	12.00.00	Лист 2

Инв.№ подл. | Подпись и дата | Взам. инв.№

Копировал Архипов Формат А4

Рис. 1

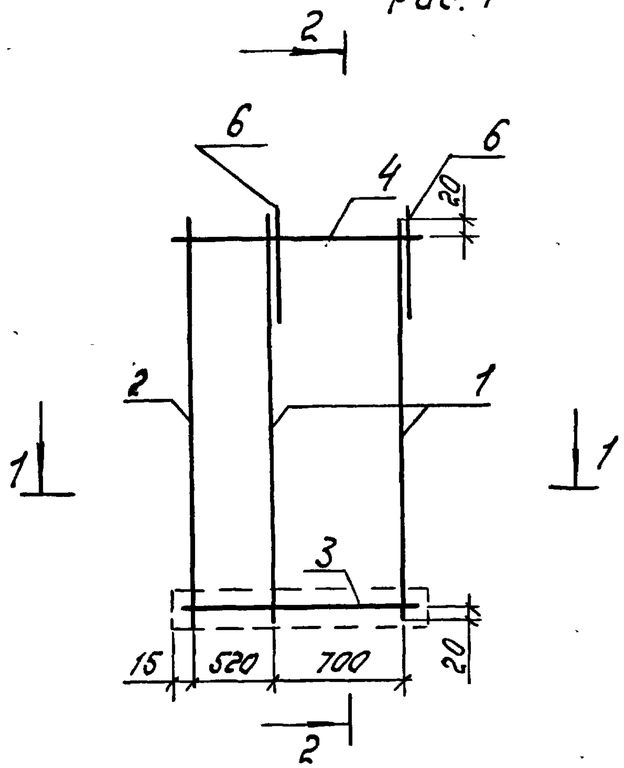

2–2

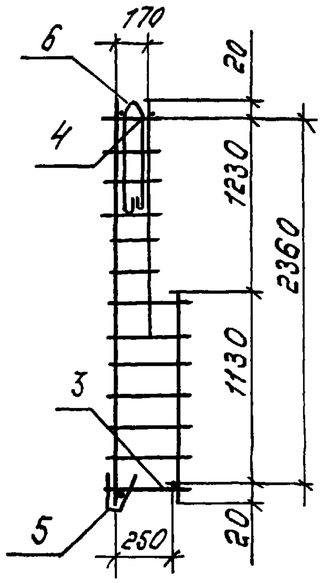

Рис. 2

Зеркальное отражение
Остальное см. Рис. 1

1–1

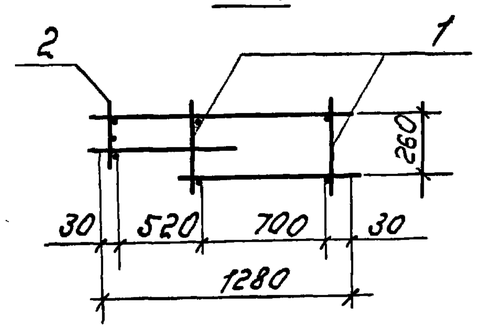

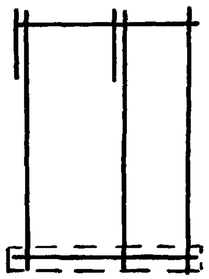

Формат	Зона	Поз.	Обозначение	Наименование	Кол. на исп.	-01	Примечание
				Сборочные единицы			
А3		1	1.100.1-7.3-5 00.00.03	Каркас КР12	2	2	
А3		2	-01	Каркас КР13	1	1	
А3		3	1.100.1-7.3-5 00.00.05	Каркас КР 18	1	1	
А3		4	-01	Каркас КР 19	1	1	
А3		5	-02	Каркас ПК7	1	1	
				Детали			
А3		6	1.100.1-7.3-5 00.00.14	Петля П3	2	2	

Обозначение	Марка	Рис.	Масса, кг.
1.100.1-7.3-5 11.01.00	КП15.25.35	1	8.67
-01	КП15.25.35-1	2	8.67

Нач. АПМ	Печерин		12.89	1.100.1-7.3-5 11.01.00
Гл. конст.	Радашкевич			Каркас пространственный КП15.25.35 КП15.25.35-1
Рук. гр.	Стабредова			
Провер.	Булгакова			
Разраб.	Моисеева			

Стадия	Лист	Листов
Р		1

СибЗНИИЭП г. Новосибирск

Копир. Мо

Формат А3

Инв. № подл. | Подпись и дата | Взам. инв. №

Рис. 1

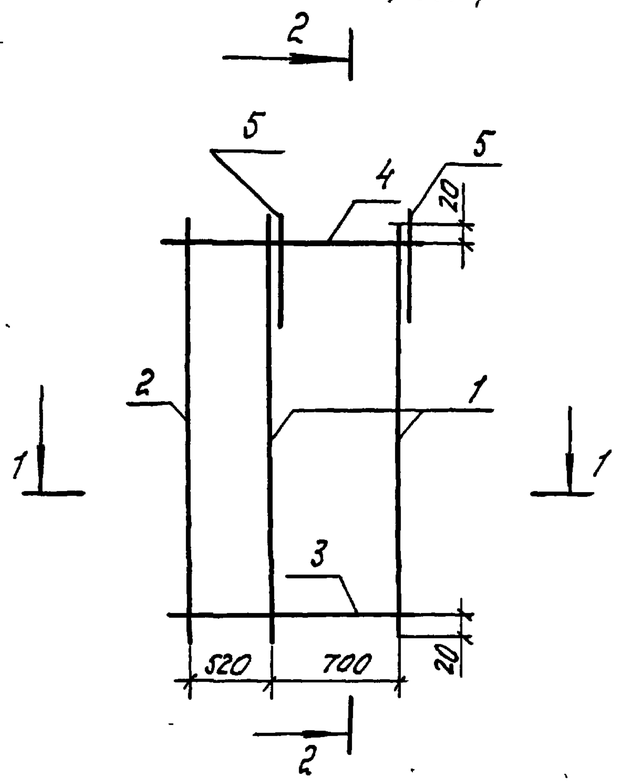

2–2

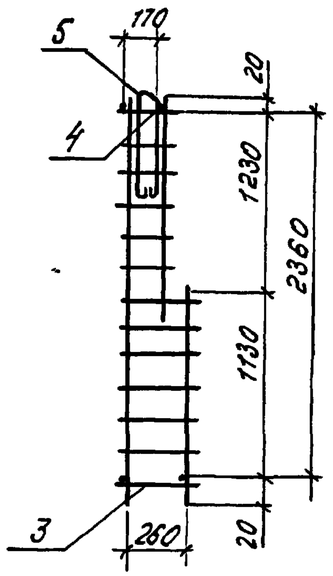

Рис. 2
Зеркальное отражение
Остальное см. Рис. 1

1–1

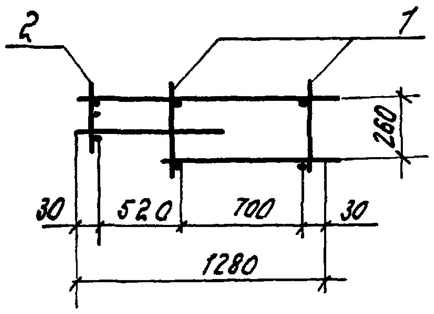

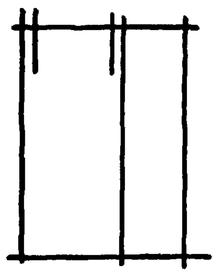

			Обозначение	Наименование	Кол.	Кол. на исп. -01	Примечание
				Сборочные единицы			
А3		1	1.100.1-7.3-5 00.00.03	Каркас КР12	2	2	
А3		2	-01	Каркас КР13	1	1	
А3		3	1.100.1-7.3-5 00.00.05	Каркас КР18	1	1	
А3		4	-01	Каркас КР19	1	1	
				Детали			
А3		5	1.100.1-7.3-5 00.00.14	Петля П3	2	2	

Обозначение	Марка	Рис.	Масса, кг
1.100.1-7.3-5 12.01.00	КП15.24.35	1	7.87
-01	КП15.24.35-1	2	7.87

Инв. № подл. | Подпись и дата | Взам. инв. №

Нач. АПМ	Печерин		12.89	1.100.1-7.3-5 12.01.00
Гл. конст.	Радашкевич			Каркас пространственный КП15.24.35 КП15.24.35-1
Рук. гр.	Стабредова			Стадия / Лист / Листов: 1
Провер.	Булгакова			СНБЗНИИЭП г. Новосибирск
Разраб.	Моисеева			

Копир. Мол

Формат А3

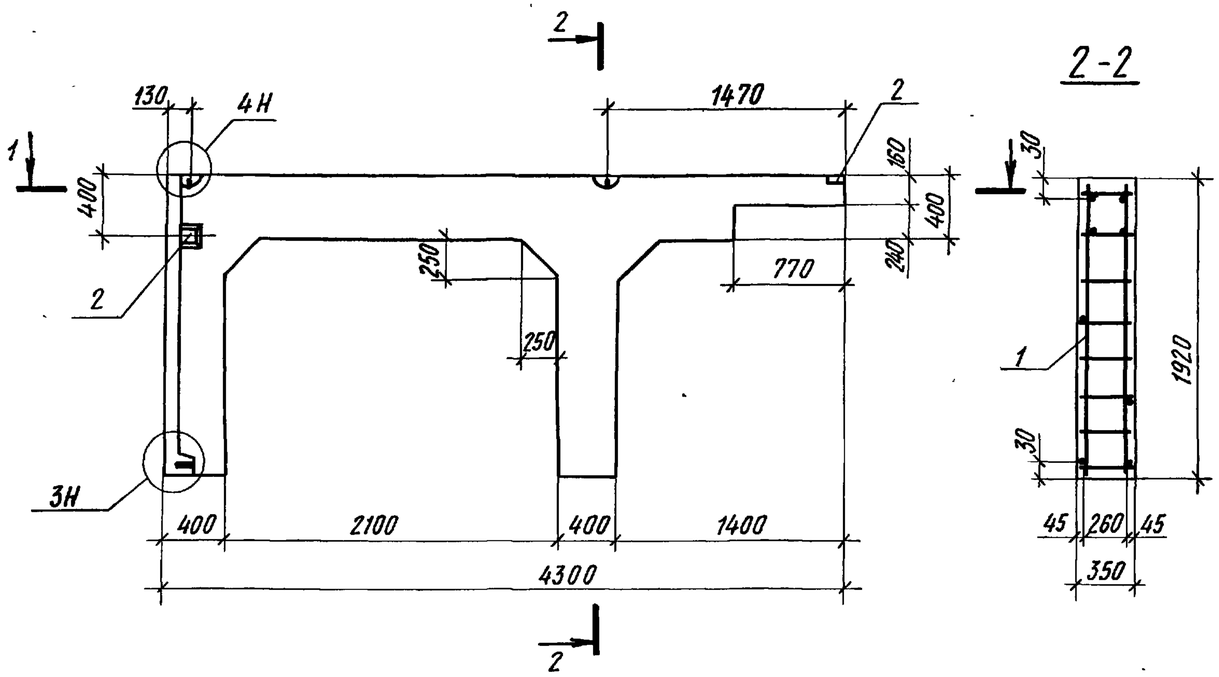

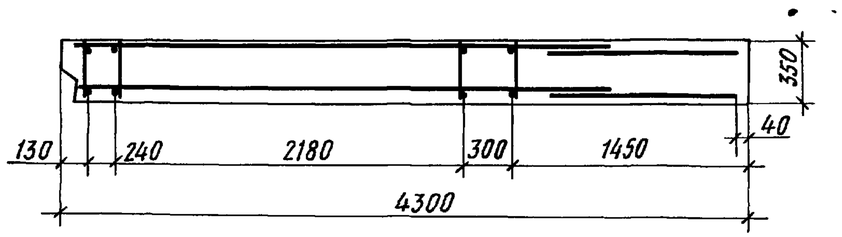

Формат	Зона	Поз	Обозначение		Наименование	Кол	Примечание
					Документация		
А3			1 100.1-7.3-5	00.00 00 Д1	Узлы опалубки	X	
А3			1.100.1-7.3-5	00.00.00.Д2	Узлы армирования	X	
А3			1.100.1-7.3-5	00.00.00 ТО	Техническое описание	X	
А3			1.100.1-7.3-5	00.00.00.РС	Ведомость расхода стали	X	
					Сборочные единицы		
А3		1	1.100.1-7.3-5	13.01.00	КП 43.19.35	1	
А4		2	1.100.1-7.3-5	00.00.11	Изделие закладное М1	2	
					Материалы		
					Керамзитобетон Д1300	0,99	м3

Нач.АПМ-1	Печерин		12.89
Гл.конст.	Радашкевич		
Рук.гр.	Ставредова		
Провер.	Булгакова		
Разраб.	Моисеева		

1.100.1-7.3-5 13.00.00

Панель опорная
1Н443.19.35-150л

Стадия	Масса	Масштаб
Р	1480 кг	
Лист	Листов 1	

СибЗНИИЭП
г. Новосибирск

Копировал Архипов

Формат А3

Инв.№ подл. | Подпись и дата | Взам. инв.№

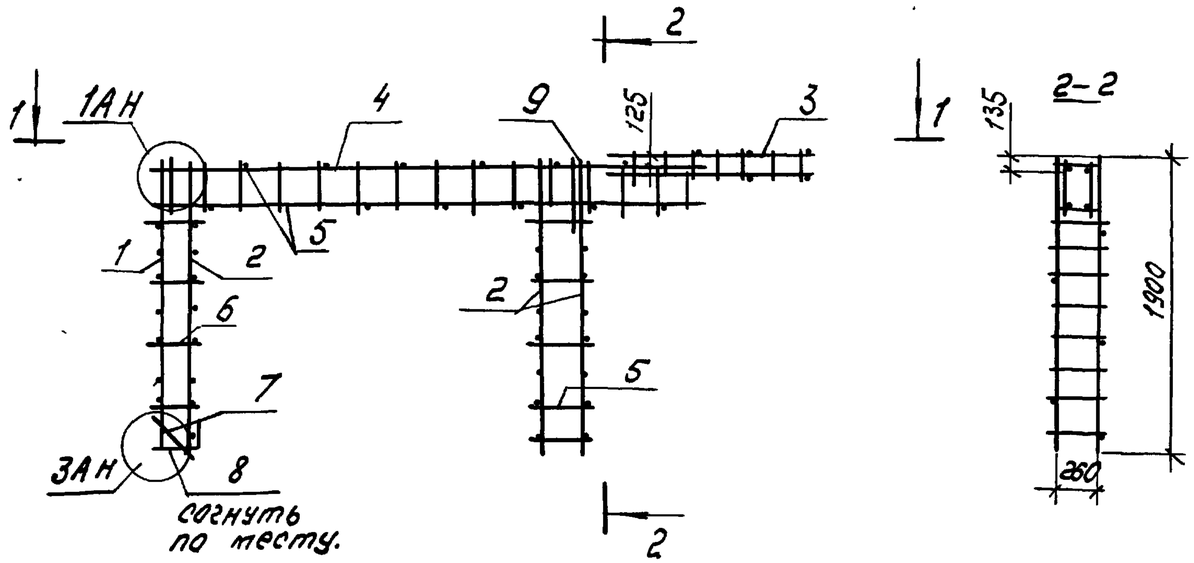

1-1

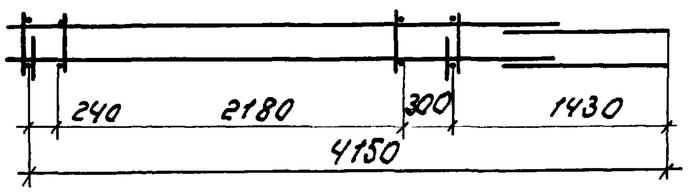

Формат	Зона	Поз.	Обозначение	Наименование	Кол.	Примечание.
				Сборочные единицы.		
А3		1	1.100.1-7.3-5 00.00.06	Каркас КР20	1	
А3		2	—01	Каркас КР21	3	
А3		3	—02	Каркас КР22	2	
А3		4	—03	Каркас КР23	2	
				Детали.		
Б.4		5		ф5Вр I ГОСТ6727-80*; ℓ=340	25	0.05кг
Б.4		6		ф5Вр I ГОСТ6727-80*; ℓ=280	4	0.04кг
Б.4		7		ф6А III ГОСТ5781-82*; ℓ=400	2	0.09кг
А3		8	1.100.1-7.3-5 00.00.12	Анкер А1	1	
А3		9	1.100.1-7.3-5 00.00.13	Петля П1	2	

Масса каркаса 24.15 кг

				1.100.1-7.3-5	13.01.00	
Нач. АПМ.	Печерин		1289	Каркас пространственный КП43.19.35	Стадия	Лист	Листов
Гл. конст.	Радошкевич				Р		1
Рук. гр.	Стобредова				СибЗНИИЭП г. Новосибирск		
Провер.	Булгакова						
Разраб.	Моисеева						

Инв. № подл. | Подпись и дата | Взам. инв. №

Копир. Мр

Формат А

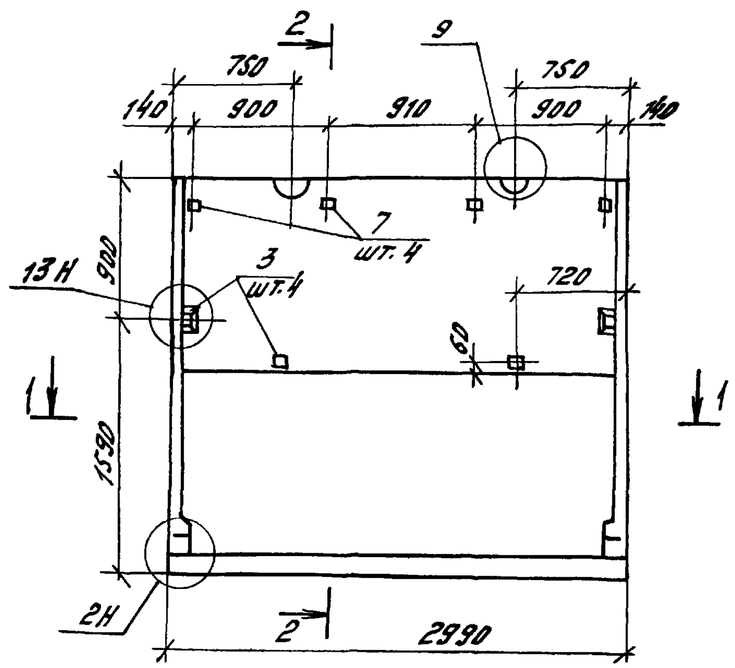

2-2

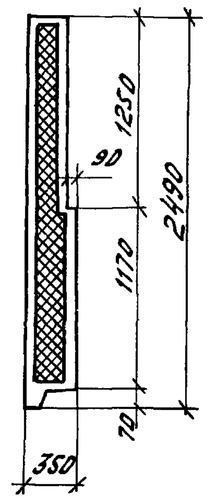

1-1

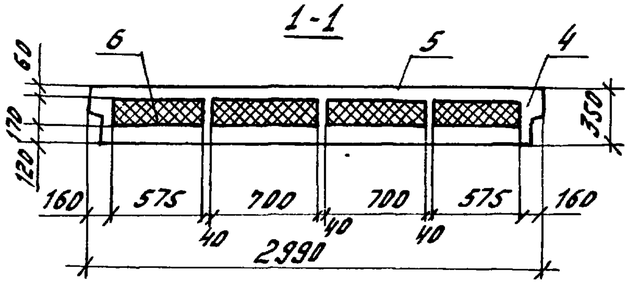

Формат	Зона	Поз.	Обозначение		Наименование	кол.	Примечан.
					Документация		
А3			1.100.1-7,3-5	00.00.00ДП	Узлы опалубки		
А3			1.100.1-7,3-5	00.00.00Д2	Узлы армирования		
А3			1.100.1-7,3-5	00.00.00ТО	Техническое описание		
А3			1.100.1-7,3-5	00.00.00РС	Ведомость расхода стали		
					Сборочные единицы		
А3		1	1.100.1-7,3-5	14.01.00	КП 30.25.35	1	
А3		2	1.100.1-7.3-5	00.00.10-02	Сетка С9	1	
А3		3	1.100.1-7,3-5	00.00.11	Изделие закладное М.1	4	
					Материалы		
		4			Керамзитобетон Д1300	1.20	$м^3$
		5			Фактурный слой Д2000	0.15	$м^3$
		6			Полистирольный пенопласт γ=50 $кгс/м^3$	0.89	$м^3$
БУ		7			Пробки деревянные 60х80х60	4	шт.

Нач. АПМ	Печерин		
Гл. конст.	Рабшкевич		
Рук. гр.	Стобребова		
Провер.	Булгакова		
Разраб.	Моисеева		

1.100.1-7,3-5 14.00.000

Панель парапетная 3Н 4 30.25.35-150л

Стадия	Масса	Масштаб
Р	2130 кг	
Лист 1	Листов 2	

СибЗНИИЭП Новосибирск

Инв. № подл. | Подпись и дата | Взам. инв. №

Копировал Муртазина Формат А3

Схема установки пространственного каркаса и армирования наружного слоя

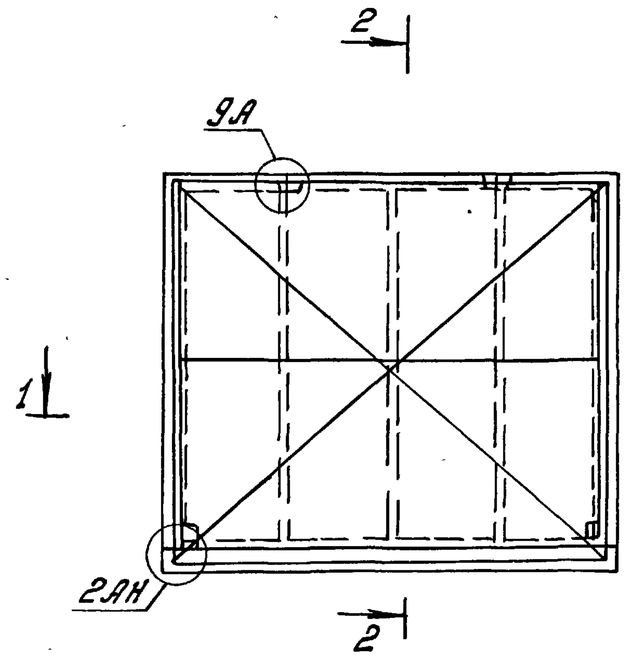

2-2

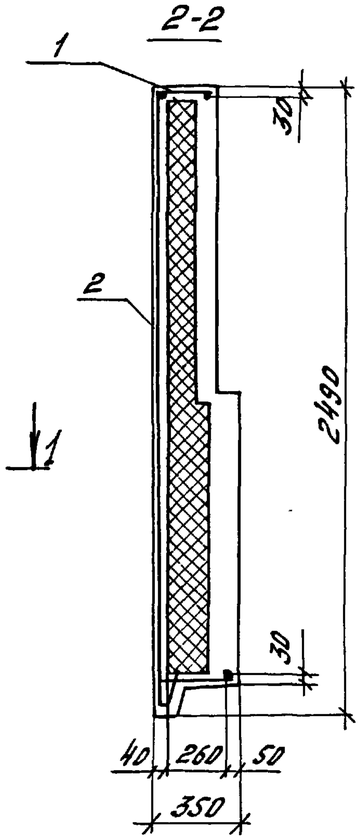

1-1

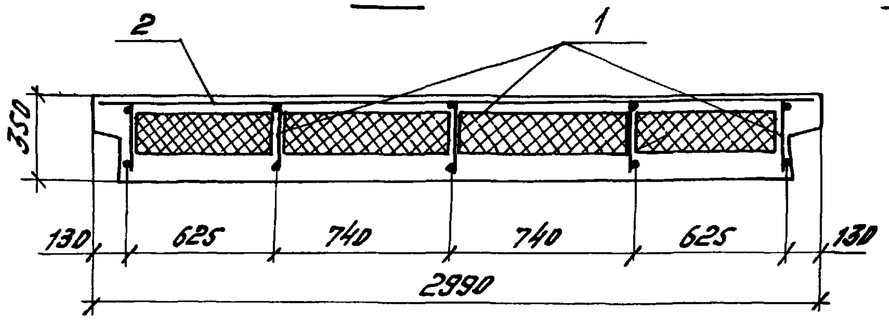

Инв.№подл.	Подпись и дата	Взам.инв.№

1.100.1-7.3-5	14.00.00	Лист 2

копировал Муртазина

Формат А3

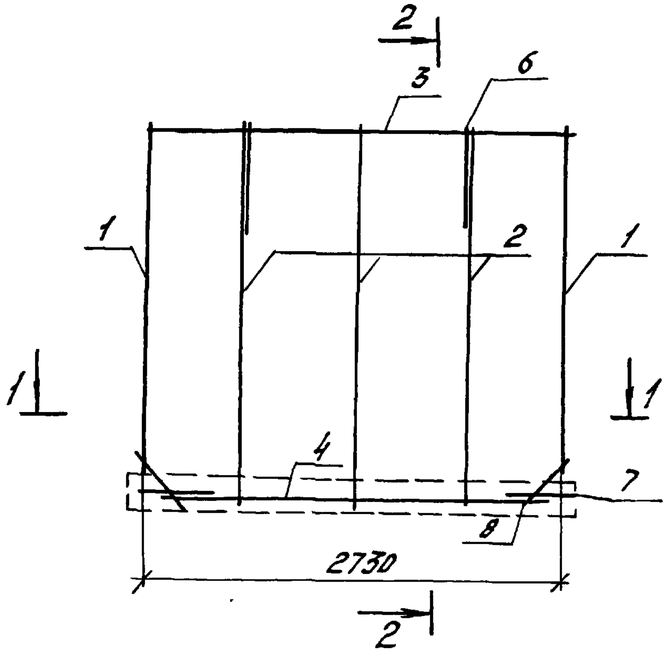

2-2

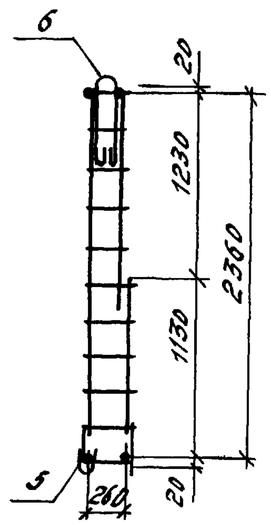

1-1

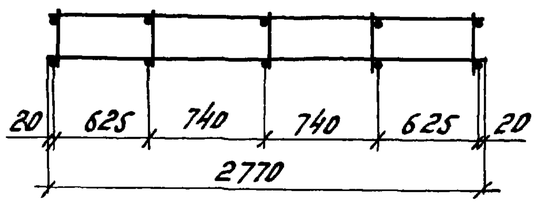

Формат	Зона	Поз.	Обозначение	Наименование	Кол.	Примечание
				Сборочные единицы		
А3		1	1.100.1-7.3-5 00.00.04-02	Каркас КР24	2	
А3		2	1.100.1-7.3-5 00.00.03	Каркас КР12	3	
А3		3	1.100.1-7.3-5 00.00.07	Каркас КР25	1	
А3		4	1.100.1-7.3-5 00.00.01-05	Каркас КР6	1	
		5	1.100.1-7.3-5 00.00.08-02	Каркас ПК3	1	
				Детали		
А3		6	1.100.1-7.3-5 00.00.14-01	Петля П4	2	
А3		7	1.100.1-7.3-5 00.00.12	Анкер А1	2	
Б.Ч.		8		ф6АI ГОСТ 5781-82*, ℓ=450	4	0.10 кг

Масса каркаса 16.45 кг

Нач.АПМ	Печерин		
Гл.конст.	Радашкевич		
Рук.гр.	Ставрева		
Провер.	Булгакова		
Разраб.	Моисеева		

1.100.1-7.3-5 14.01.00

Каркас пространственный

КП 30.25.35

Стадия	Лист	Листов
Р		1

СибЗНИИЭП г. Новосибирск

Инв.№ подл. | Подпись и дата | Взам.инв.№

копировал Муртазина

Формат А3

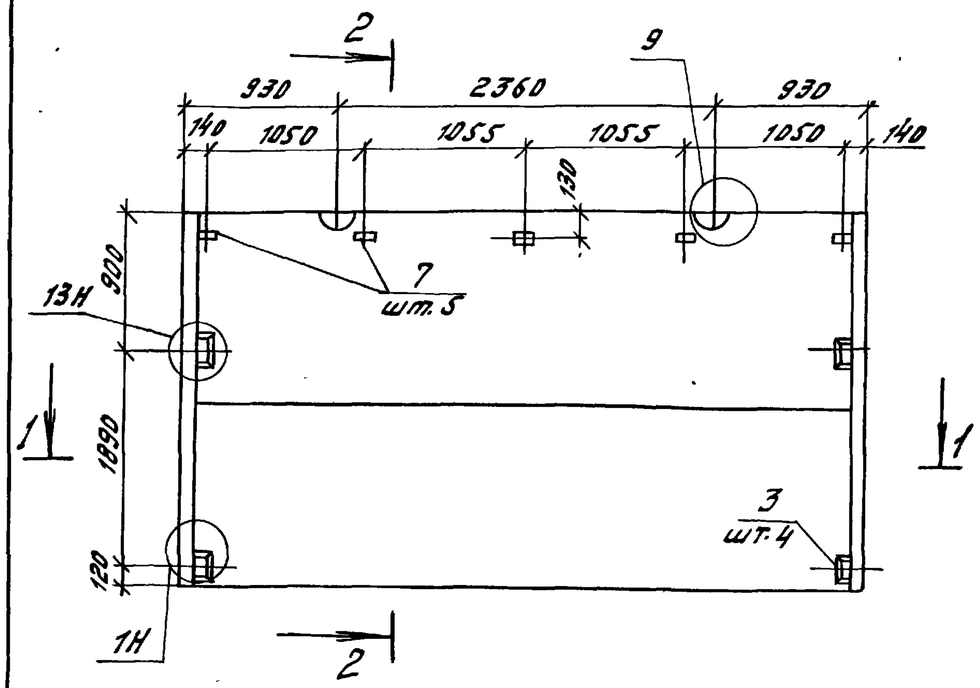

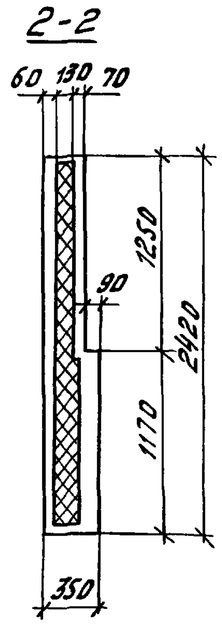

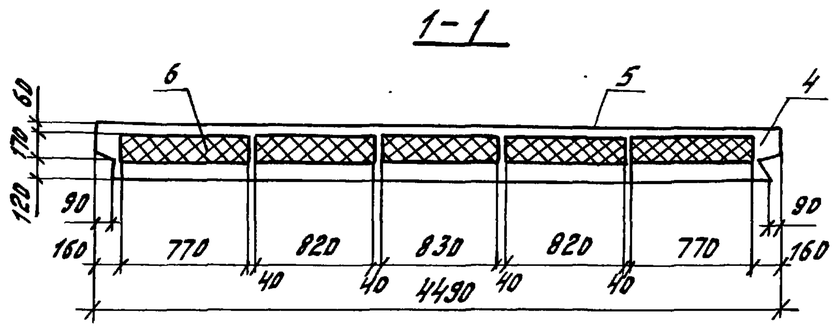

Формат	Зона	Поз.	Обозначение		Наименование	кол.	Примечание
					Документация		
А3			1.100.1-7.3.5	00.00.00ДП	Узлы опалубки	Х	
А3			1.100.1-7.3-5	00.00.00.Д2	Узлы армирования	Х	
А3			1.100.1-7.3-5	00.00.00ТО	Техническое описание	Х	
А3			1.100.1-7.3-5	00.00.00РС	Ведомость расхода стали	Х	
					Сборочные единицы		
А3		1	1.100.1-7.3-5	15.01.000	КП45.24.35	1	
А3		2	1.100.1-7.3-5	00.00.15-02	С10	1	
А4		3	1.100.1-7,3-5	00.00.11	Изделие закладное М1	4	
					Материалы		
		4			Керамзитобетон D1300	1.62	$м^3$
		5			Фактурный слой 2000	0.22	$м^3$
		6			Полистирольный пенопласт 150 кг/$м^3$	1.39	$м^3$
Б.4.		7			Пробки деревянные 60х80х60	5	шт

Нач. АПМ	Печерин		
Гл. конс.	Рабацкевич		
Рук. гр.	Стобредова		
Провер.	Булгакова		
Разраб.	Моисеева		

1.100.1-7.3-5 15.00.000

Панель парапетная 3Н4 45.24.35-150л

Стадия	Масса	Масштаб
Р	2920 кг	
Лист 1	Листов 2	

СибЗНИИЭП г. Новосибирск

Инв. № подл. | Подпись и дата | Взам. инв. №

копировал Муртазина

Формат А3

Схема установки пространственных каркасов и армирования наружного слоя

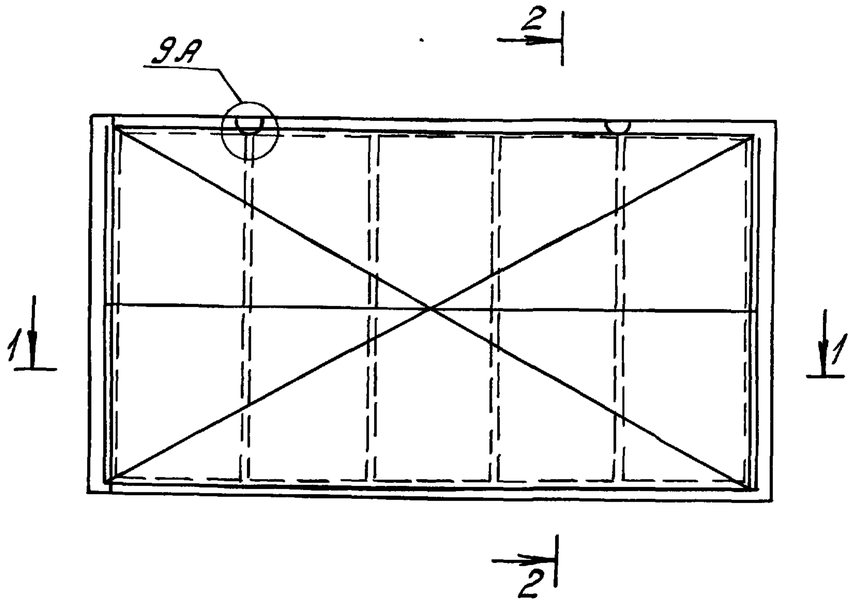

2-2

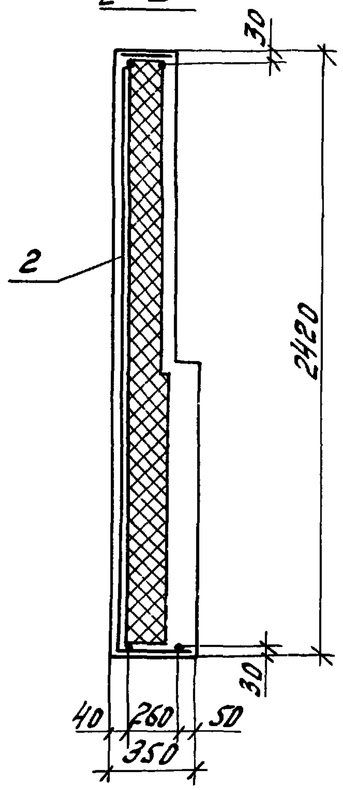

1-1

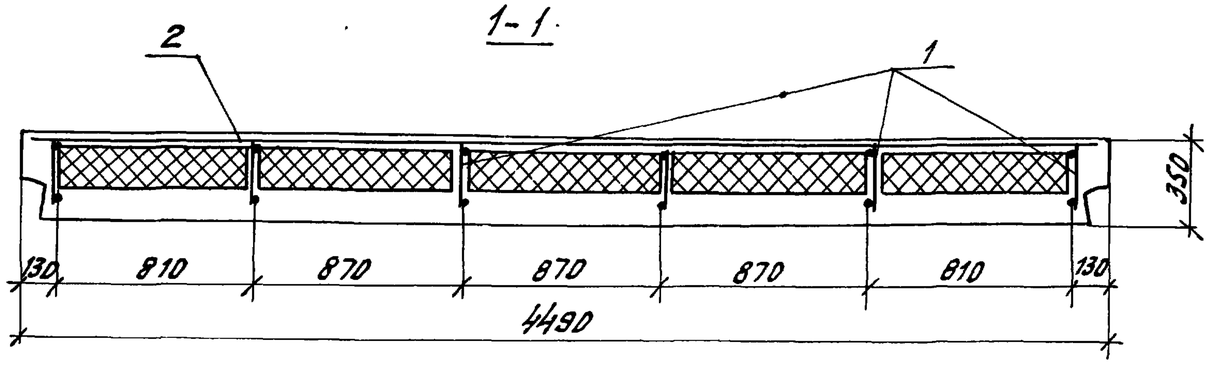

1.100.1-7.3-5	15.00.00	Лист 2

Инв. № подл. | Подпись и дата | Взам. инв. №

копировал Муртазина

Формат А3

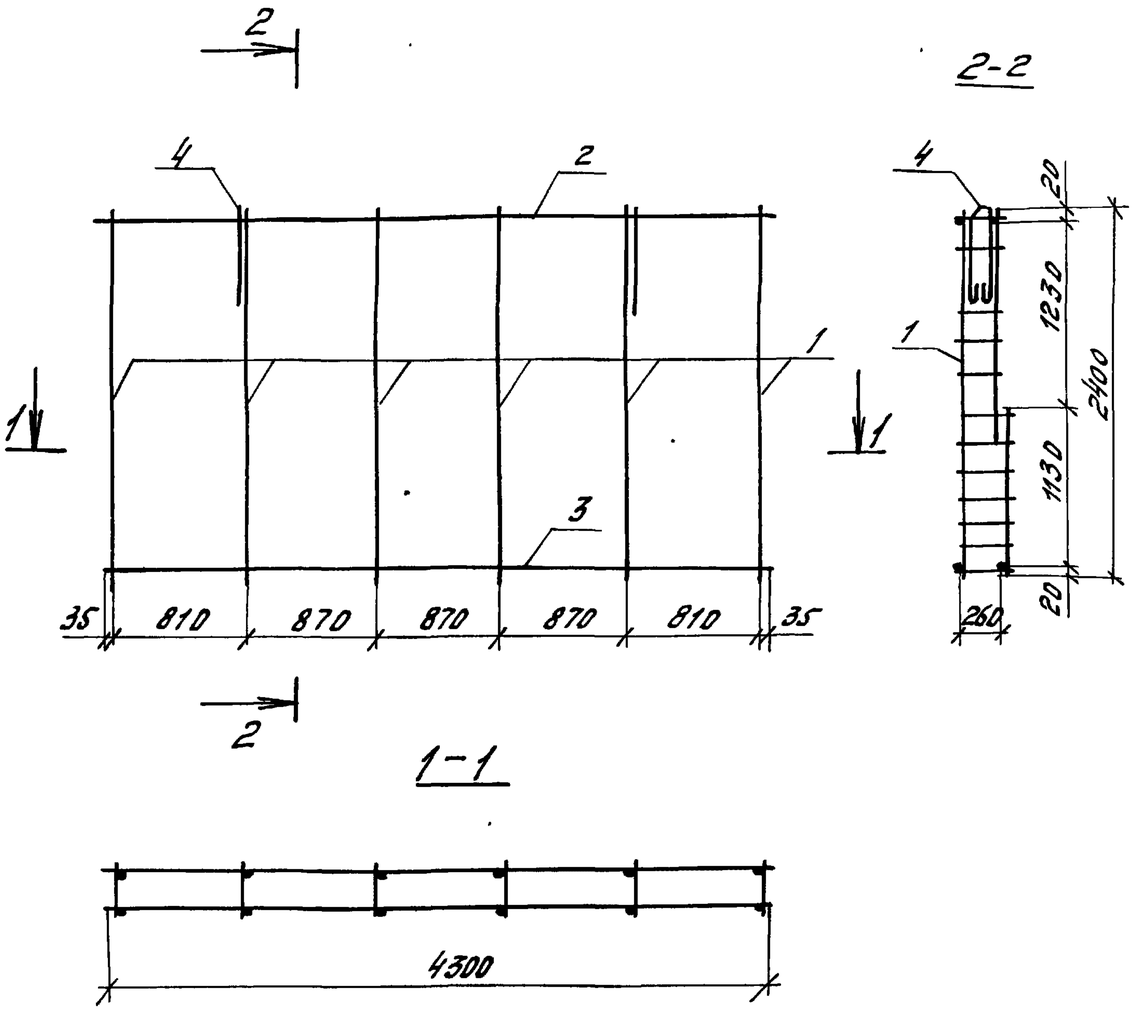

			Обозначение	Наименование	Кол.	Приме-чание
				Сборочные единицы		
А3		1	1.100.1-7.3-5 00.00.03	Каркас КР12	6	
А3		2	1.100.1-7.3-5 00.00.07-01	Каркас КР26	1	
А3		3	1.100.1-7.3-5 00.00.02-02	Каркас КР9	1	
				Детали		
А4		4	1.100.1-7.3-5 00.00.14-02	Петля П5	2	

Масса каркаса 17.19 кг

Нач. АПМ	Печерин		12.89	1.100.1-7.3-5	15.01.00	
Гл. конст.	Ардашкевич			Каркас пространственный КП45.24.35	Стадия: Р	Лист:	Листов: 1
Рук. гр.	Стобредова				СибЗНИИЭП г. Новосибирск	
Провер.	Булгакова					
Разраб.	Моисеева					

Инв. № подл. | Подпись и дата | Взам. инв. №

Копировал Муртазина

Формат А3

Схема установки пространственного каркаса и армирования наружного слоя

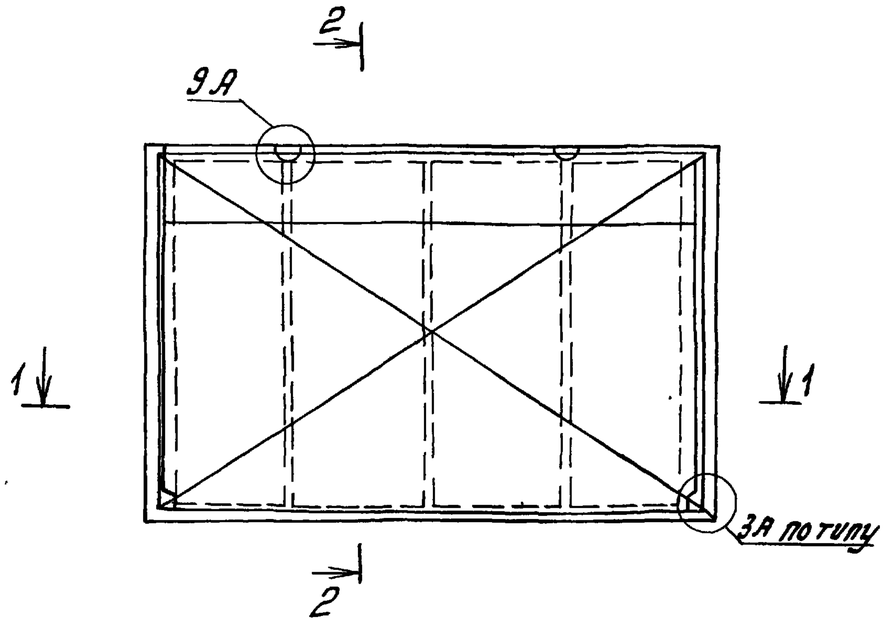

2-2

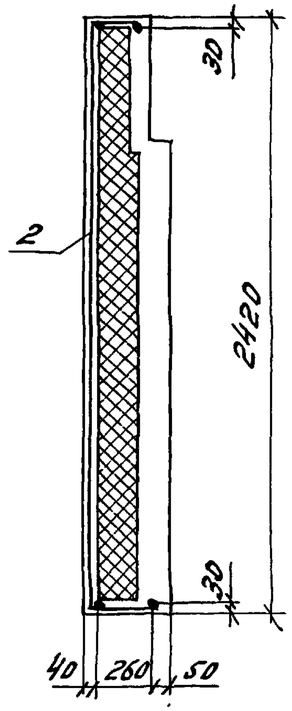

1-1

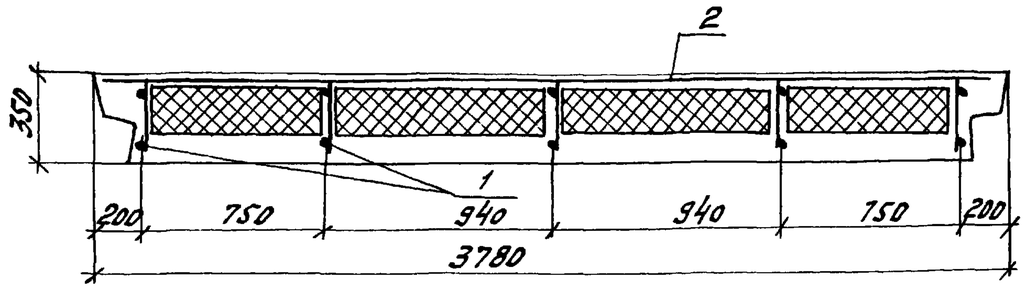

Инв. № подл.	Подпись и дата	Взам. инв. №

1.100.1-7.3-5	16.00.00	Лист 2

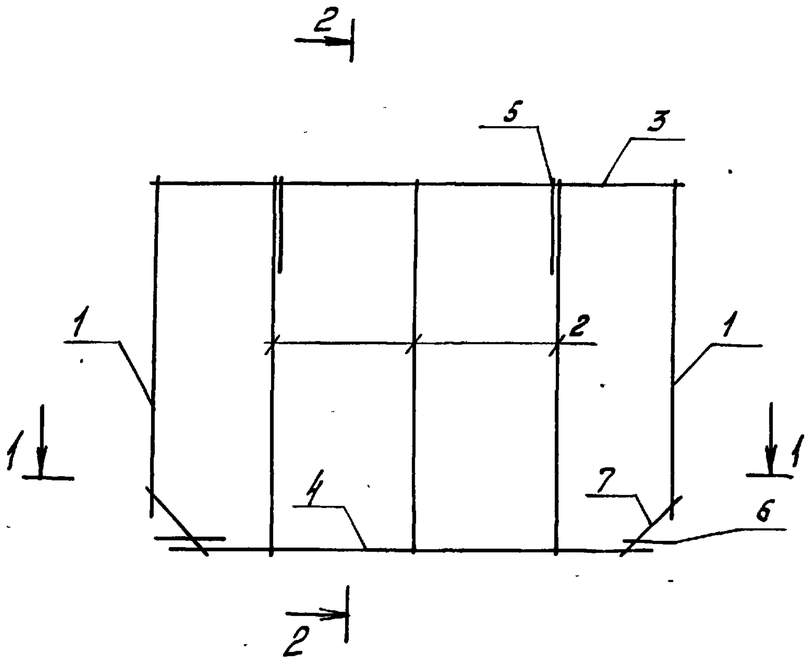

1-1

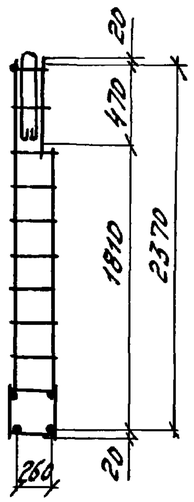

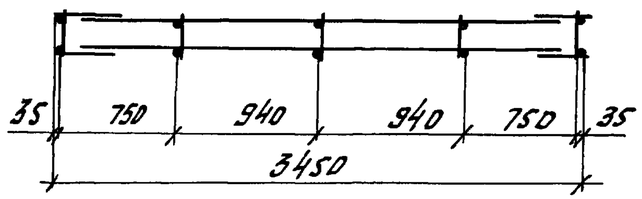

Формат	Зона	Поз.	Обозначение	Наименование	Кол.	Примечание
				Сборочные единицы		
А3		1	1.100.1-7,3-5 00.00.07-04	Каркас Кр29	2	
А3		2	-03	Каркас Кр28	3	
А3		3	-02	Каркас Кр27	1	
А3		4	1.100.1-7,3-5 00.00.02-04	Каркас Кр11	1	
				Детали		
А3		5	1.100.1-7,3-5 00.00.14-02	Петля П5	2	
А3		6	1.100.1-7,3-5 00.00.12	Анкер А1	2	
Б.4.		7		Ф6 А III ГОСТ 5781-82*, ℓ=450	4	0.10 кг

Масса каркаса 16.98 кг

Инв. № подл. | Подпись и дата | Взам. инв. №

				1.100.1-7,3-5	16.01.00	
Нач. АПМ	Печерин		12.89	Каркас пространственный КП38.24.35	Стадия	Лист	Листов
Гл. конст.	Ройзицкевич				Р		1
Рук. гр.	Стобрелова				СибЗНИИЭП г. Новосибирск		
Провер.	Булгакова						
Разраб.	Моисеева						

Копировал Миотазина Формат А3

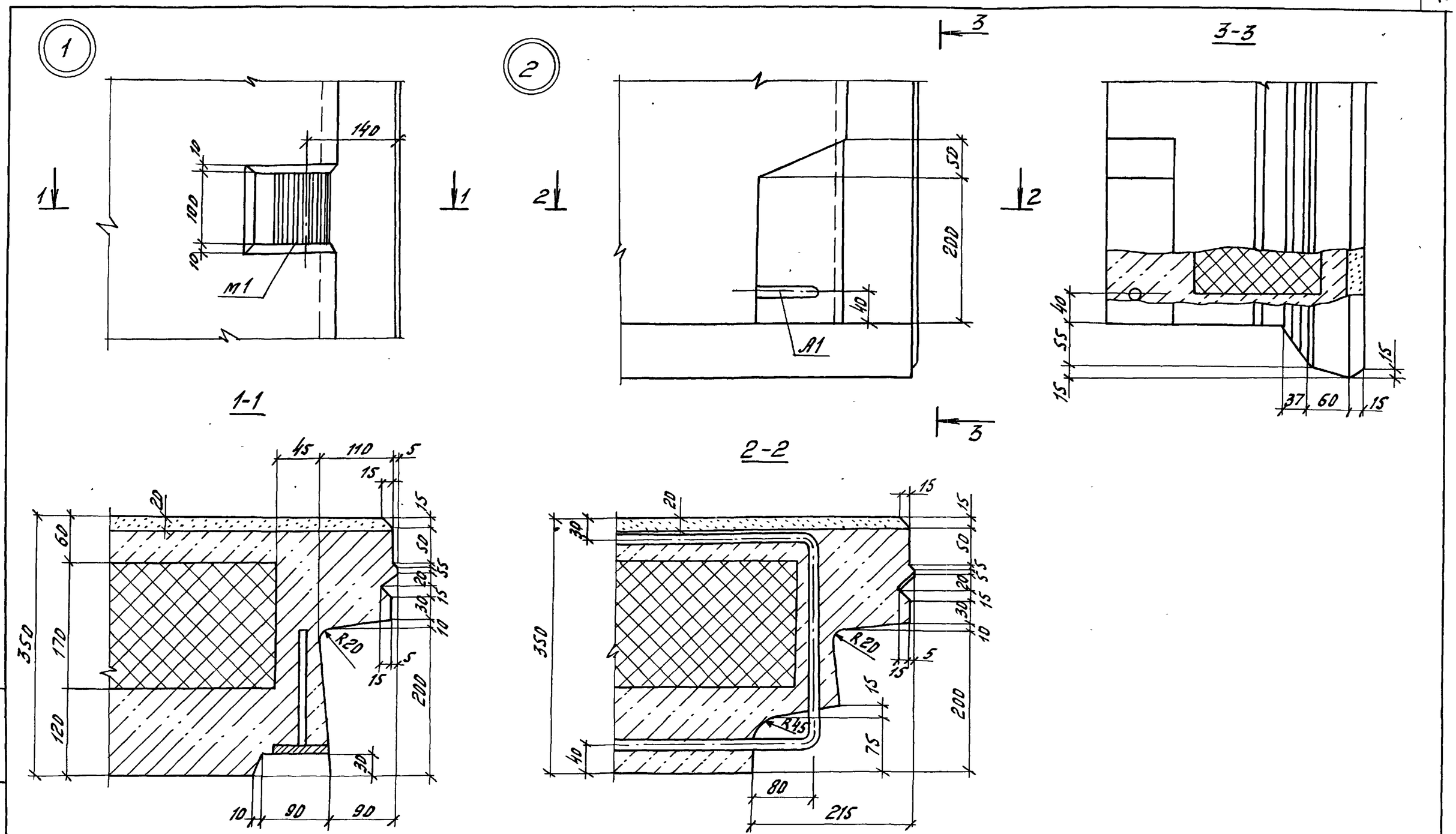

				1.100.1-7.3-5		00.00.00 ДП
Нач.АПМ	Печерин		12.89	Узлы опалубки	Стадия	Лист	Листов
Гл.конс.	Рабашкевич				Р	1	8
Рук.гр.	Стабредова				Сибниизп г. Новосибирск	
Провер.	Павлючик					
Разраб.	Кнауб					

Инв.№ подл. | Подпись и дата | Взам.инв.№

копировал Муртазина

Формат А3

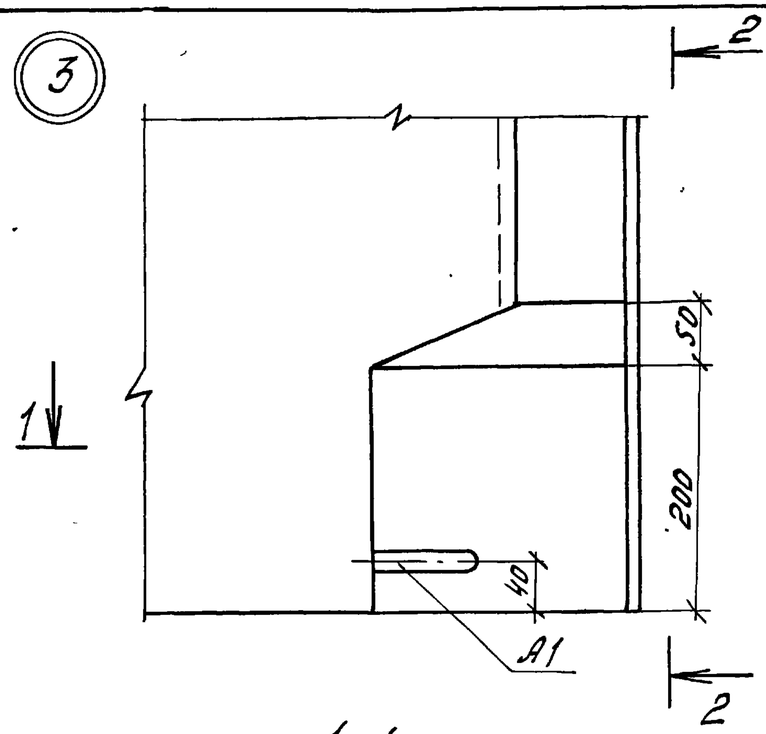

1-1

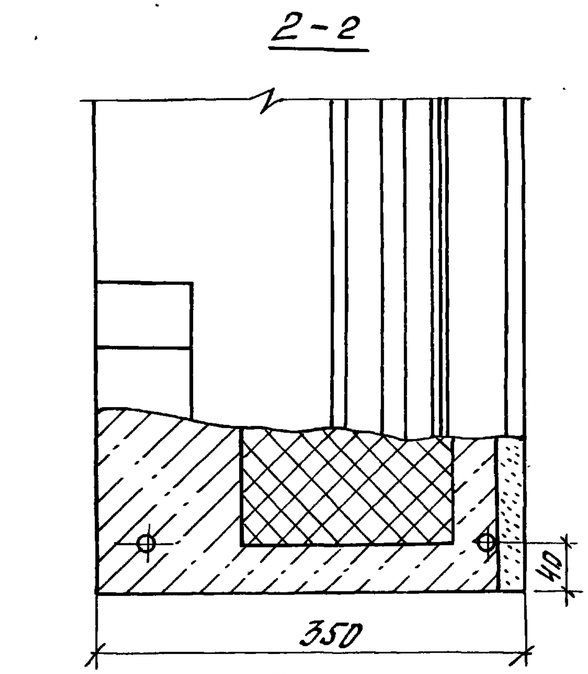

2-2

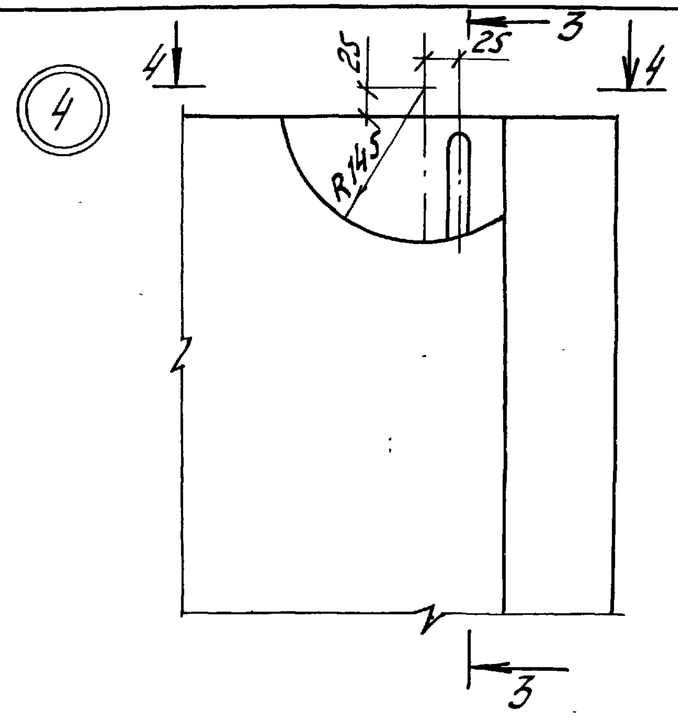

4-4

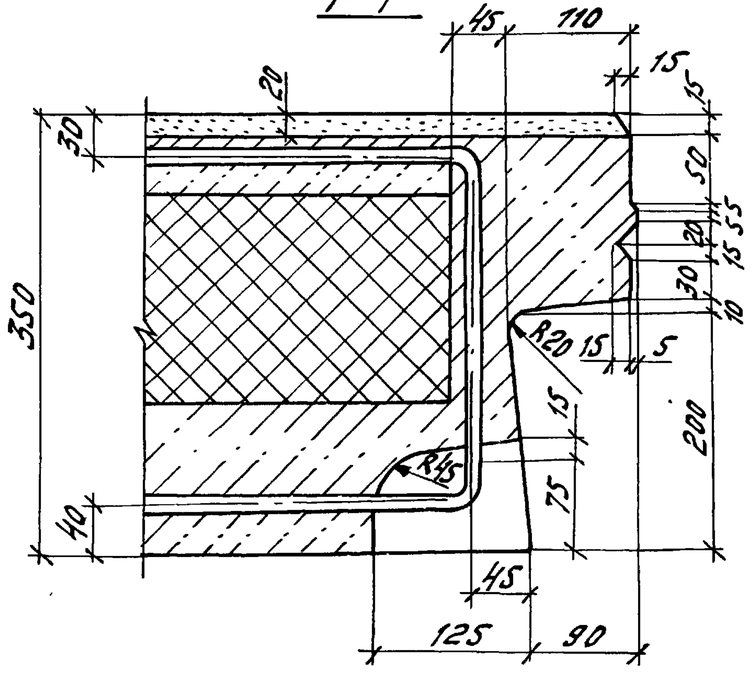

3-3

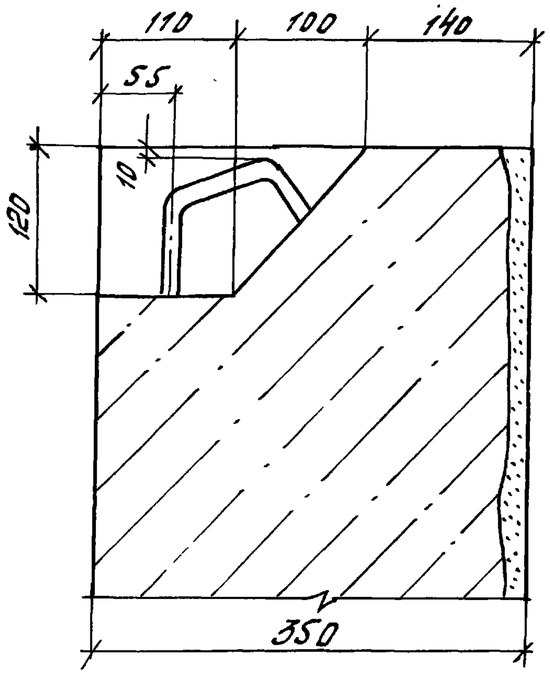

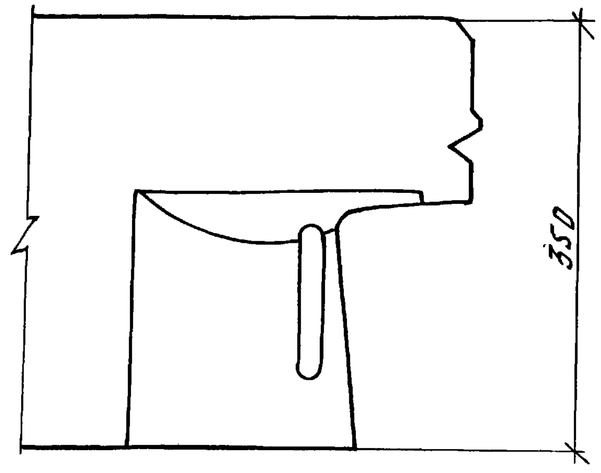

Инв.№подл. Подпись и дата Взам.инв.№

1.100.1-7,3-5	00.00.00ДI	Лист 2

копировал Муртазина

Формат А3

5

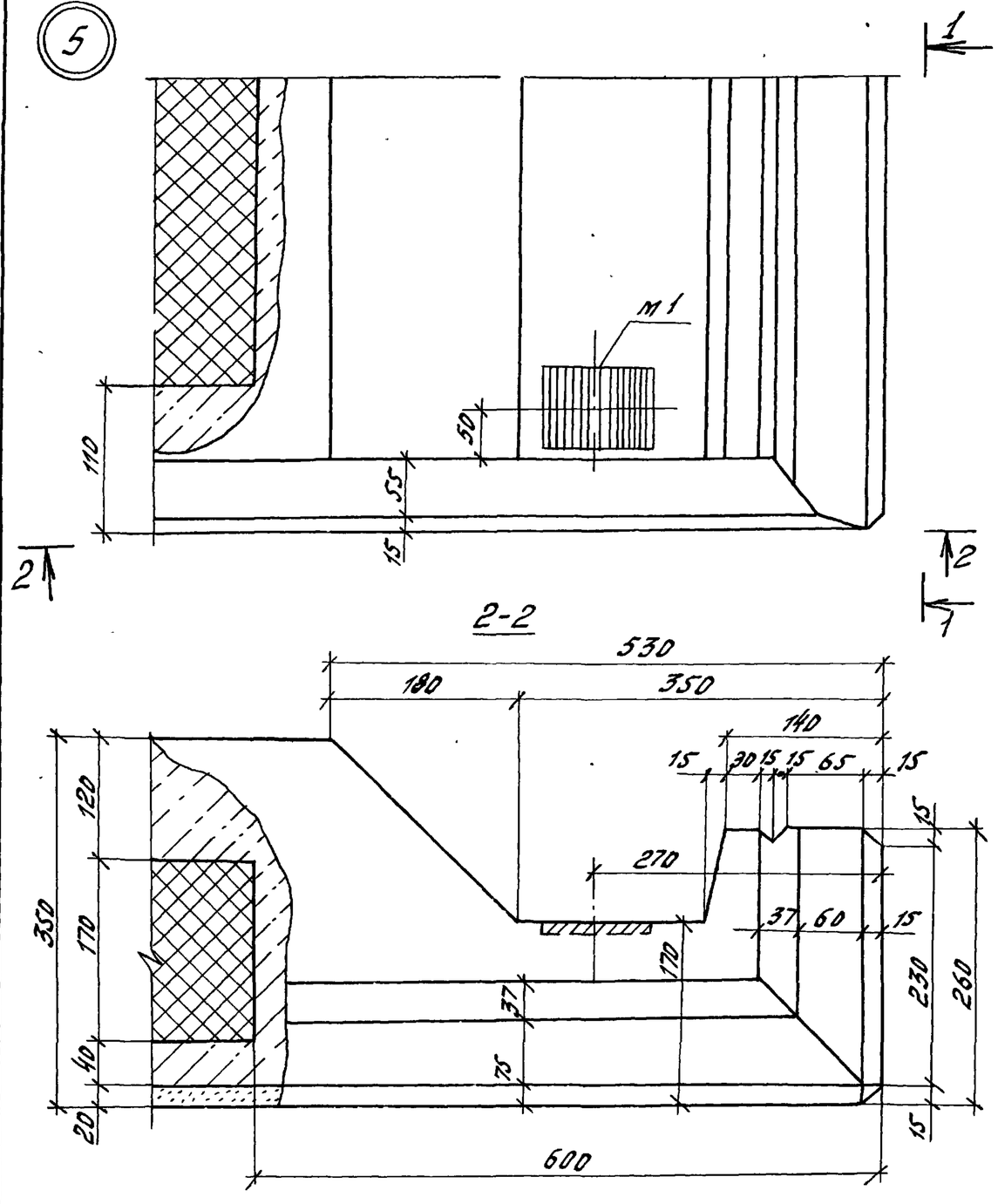

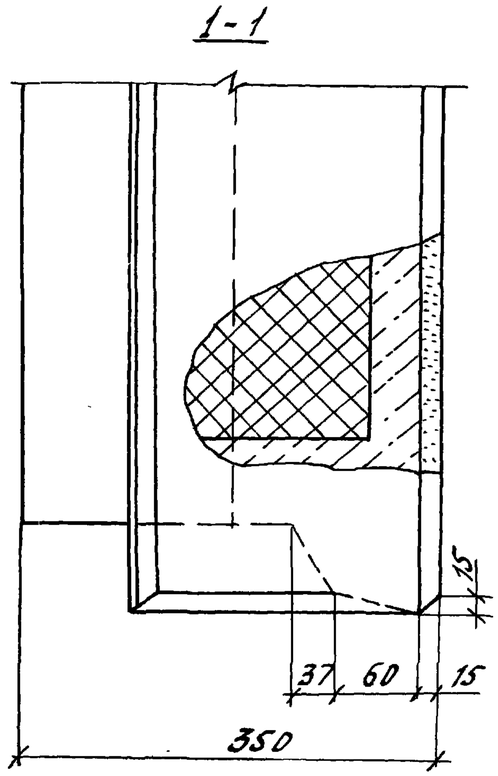

Инв. № подл.	Подпись и дата	Взам. инв. №

1.100.1-7.3-5	00.00.00 Д1	Лист 3

Копировал Муртазина Формат А3

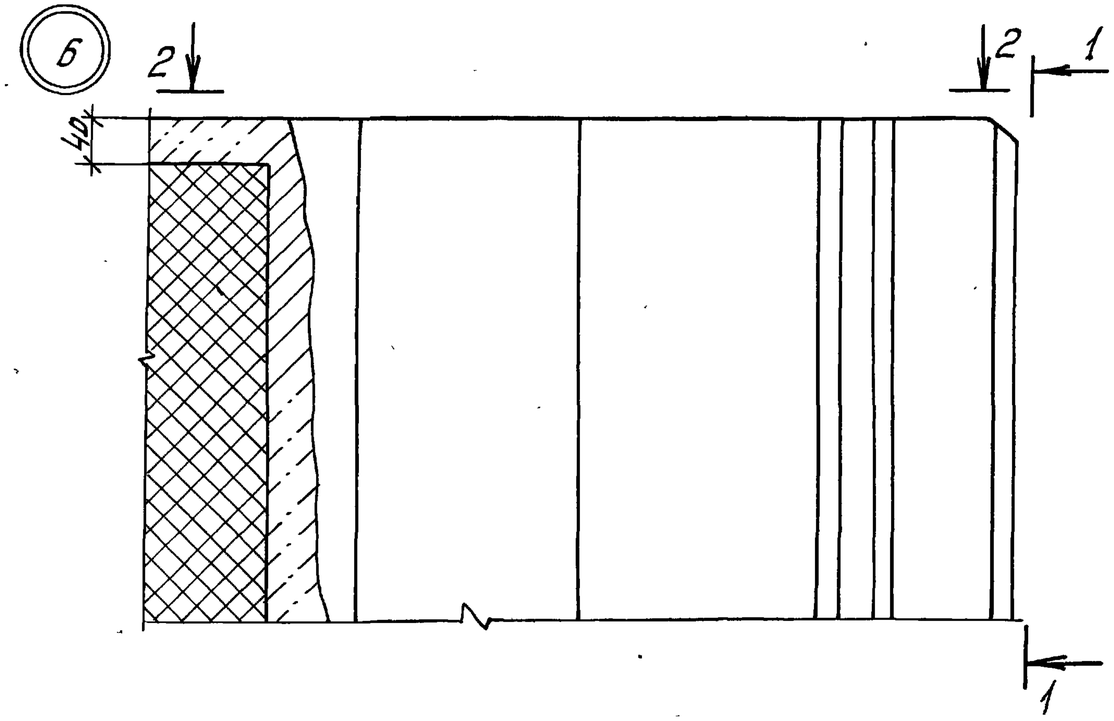

2-2

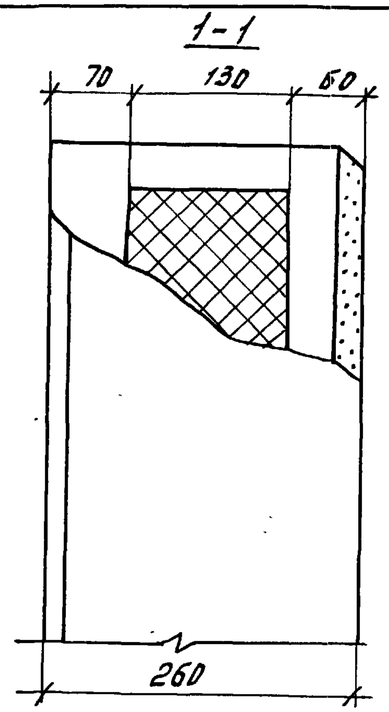

1-1

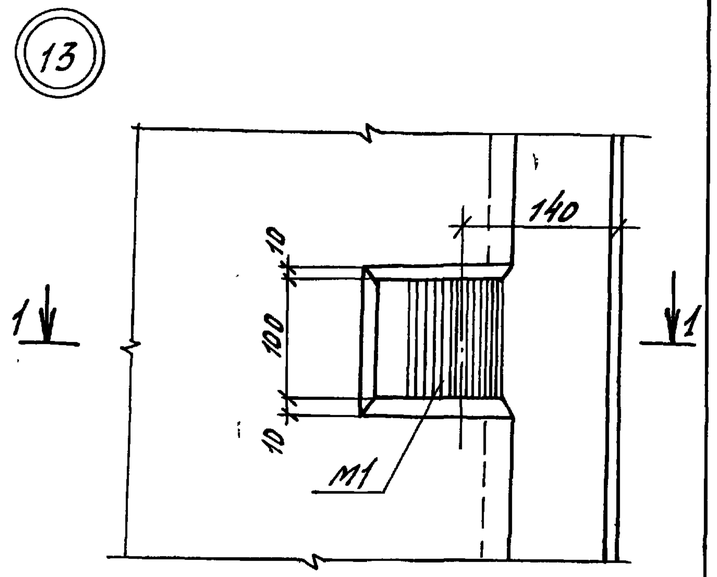

1-1

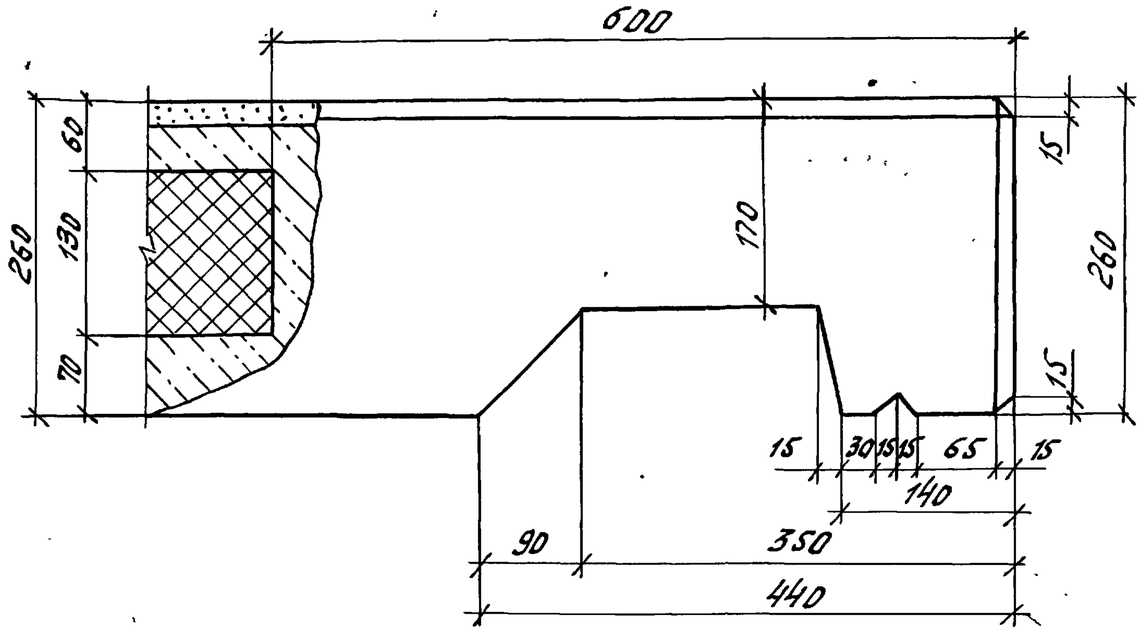

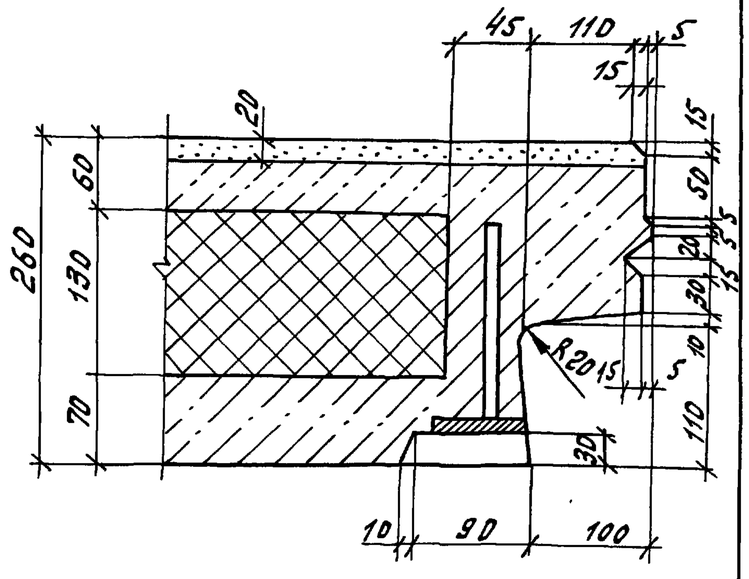

1.100.1-7.3-5	00.00.00 Д1	Лист 4

Инв.№ подл. | Подпись и дата | Взам.инв.№

копировал Муртазина

Формат А3

7

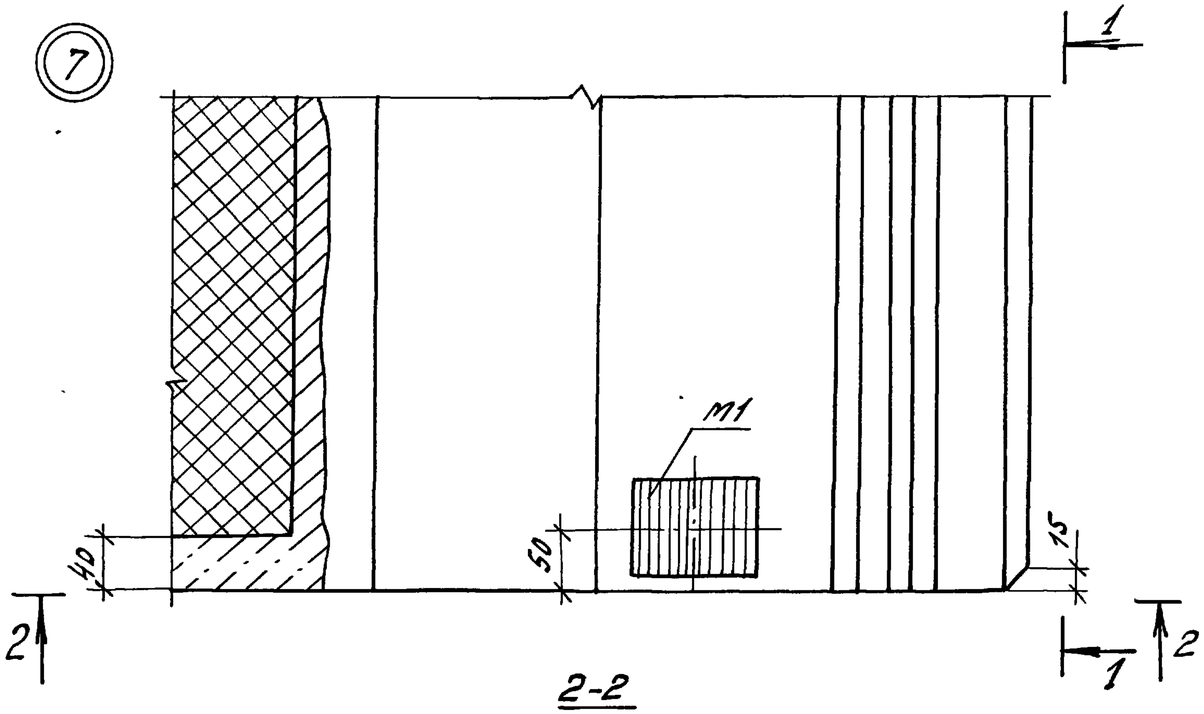

2-2

1-1

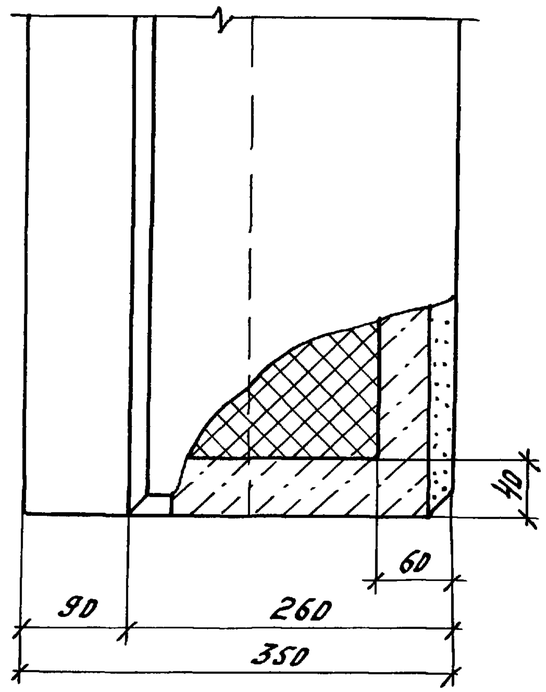

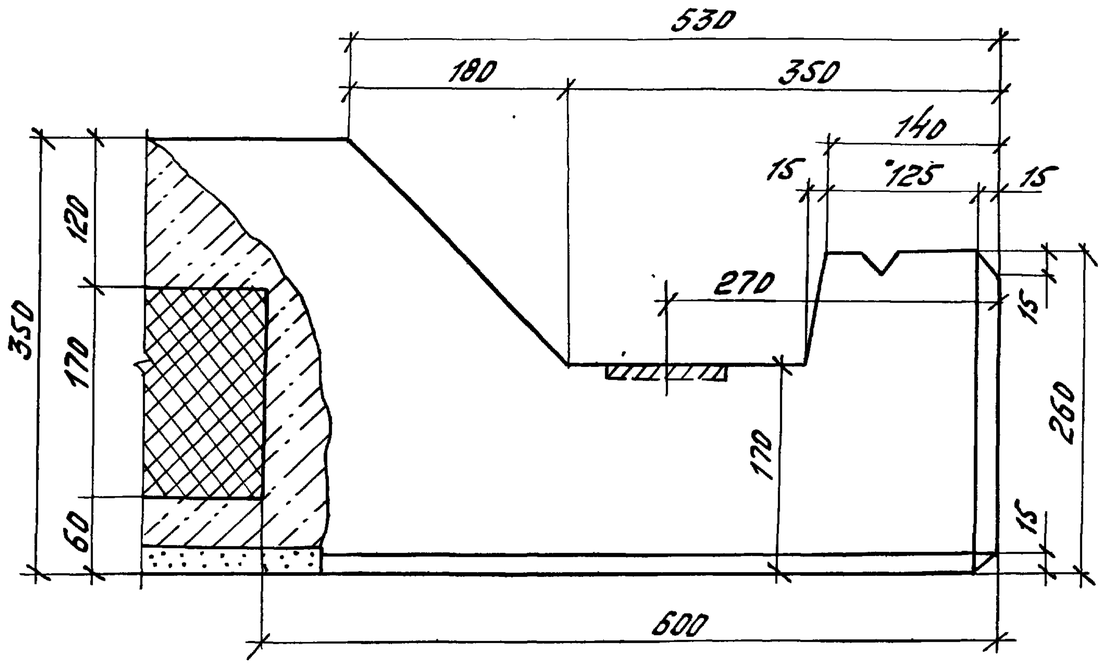

1.100.1-7.3-5	00.00.00Д1	Лист 5

копировал Муртазина Формат А3

Инв.№ подл. | Подпись и дата | Взам. инв.№

9

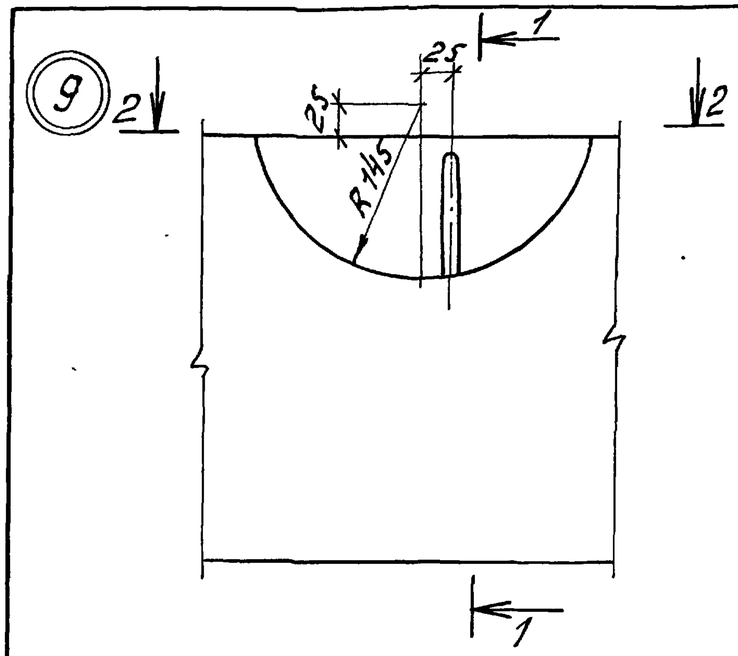

2-2

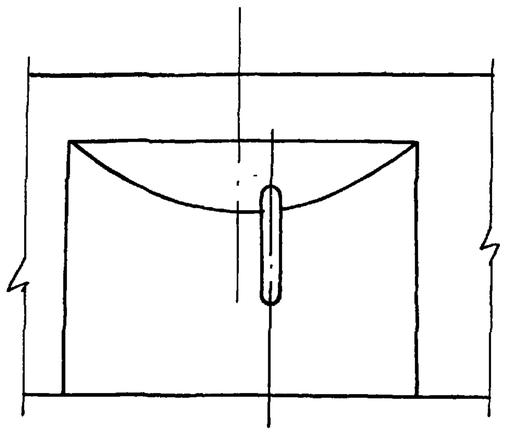

10

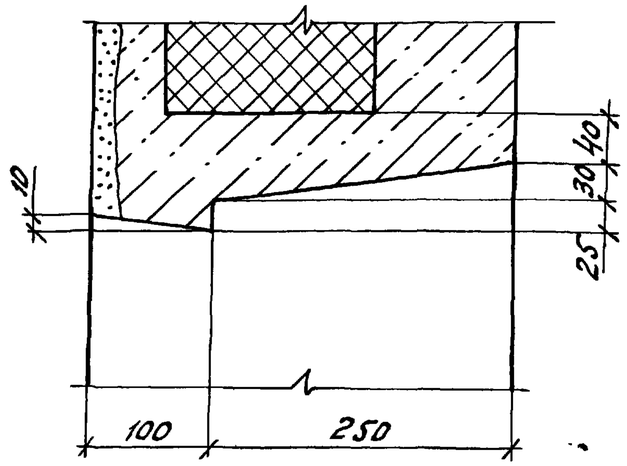

1-1

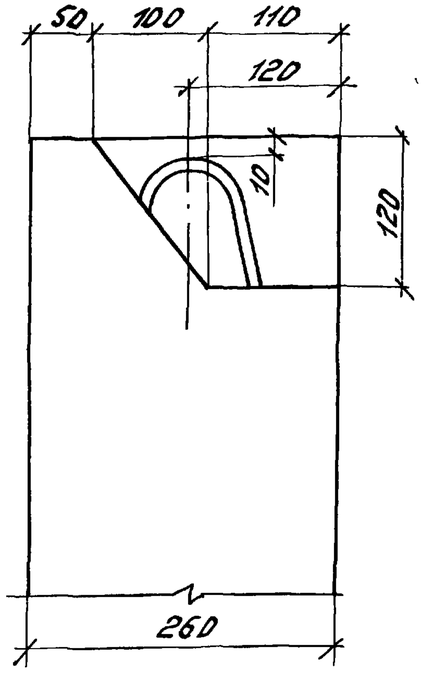

12

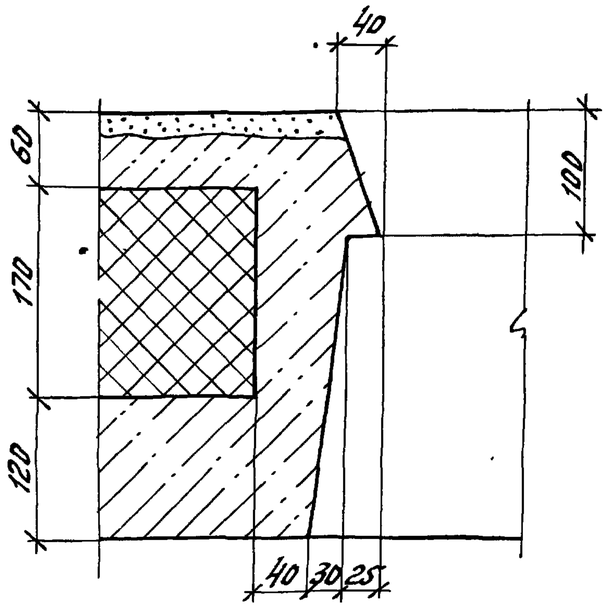

11

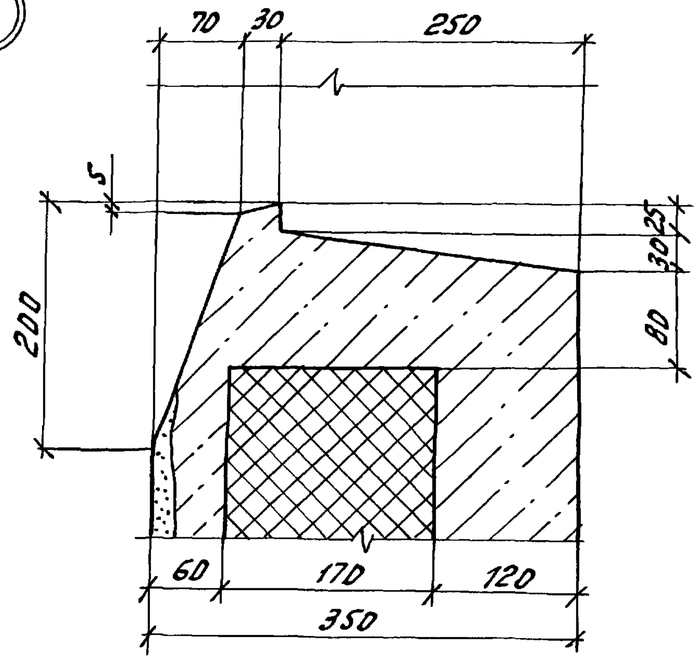

Инв.№ по бл. | Подпись и дата | Взам. инв.№

1.100.1-7.3-5	00.00.00 ДЛ	Лист 6

копировал Муртазина Формат А3

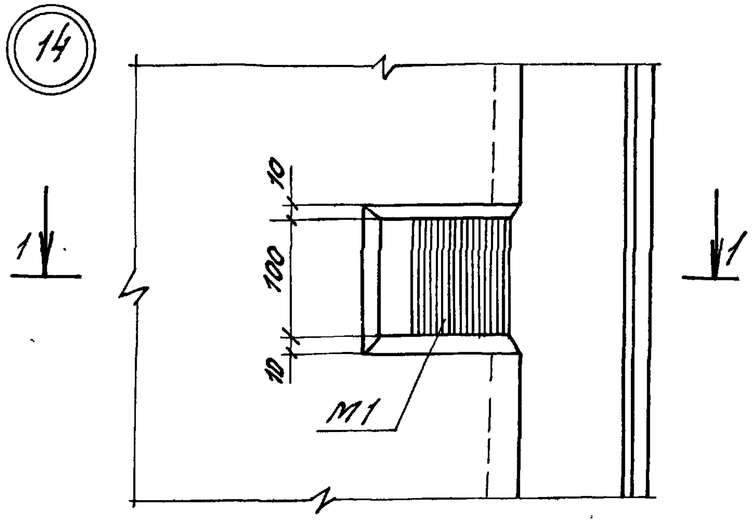

1-1

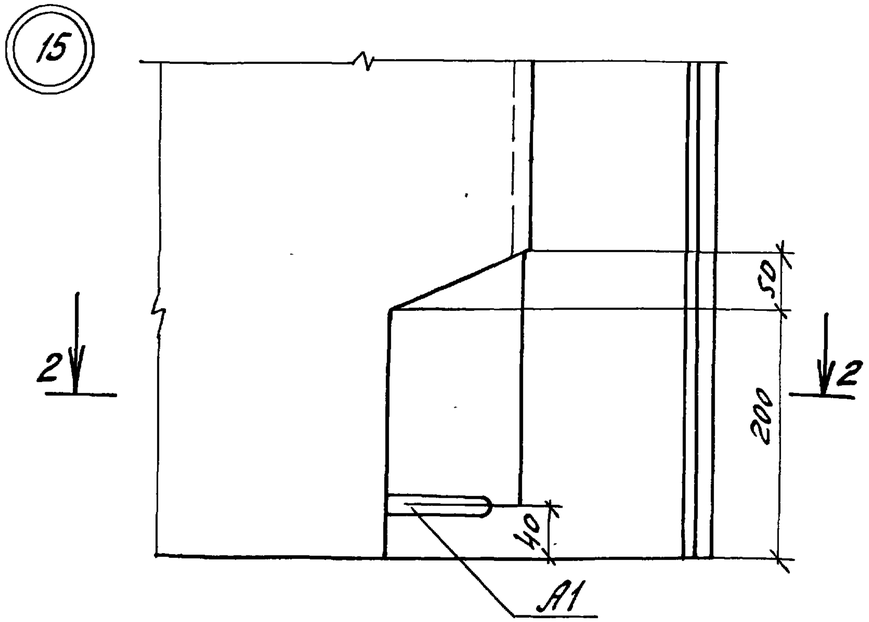

2-2

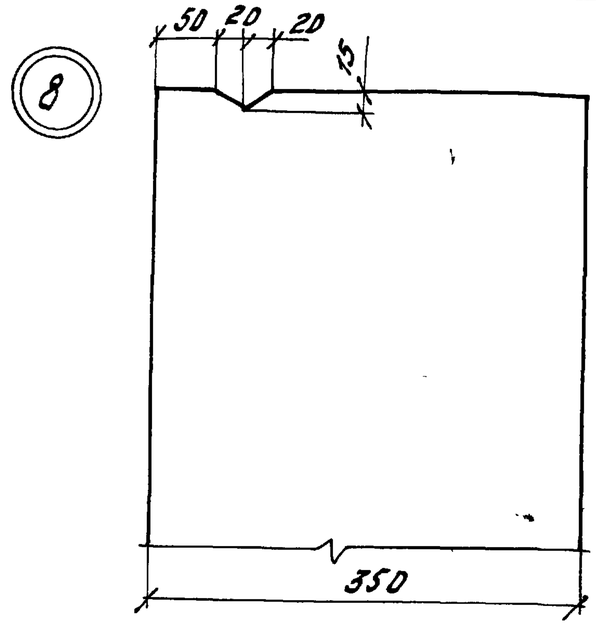

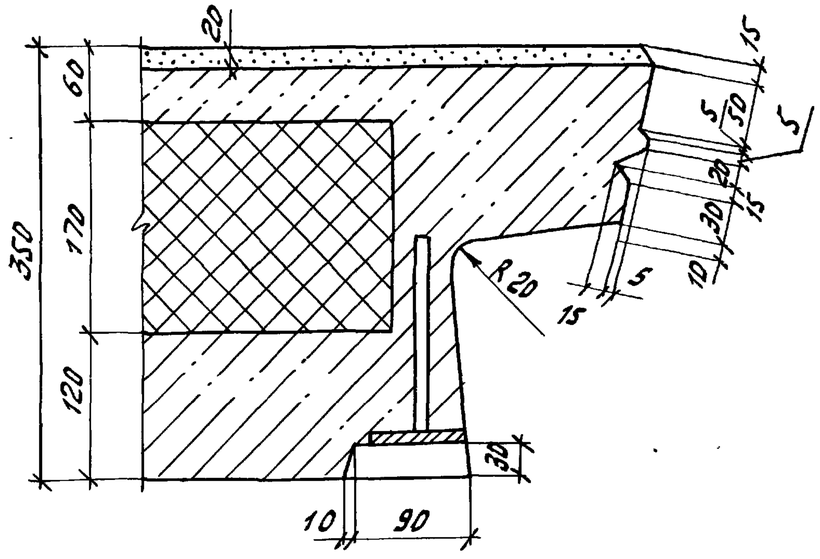

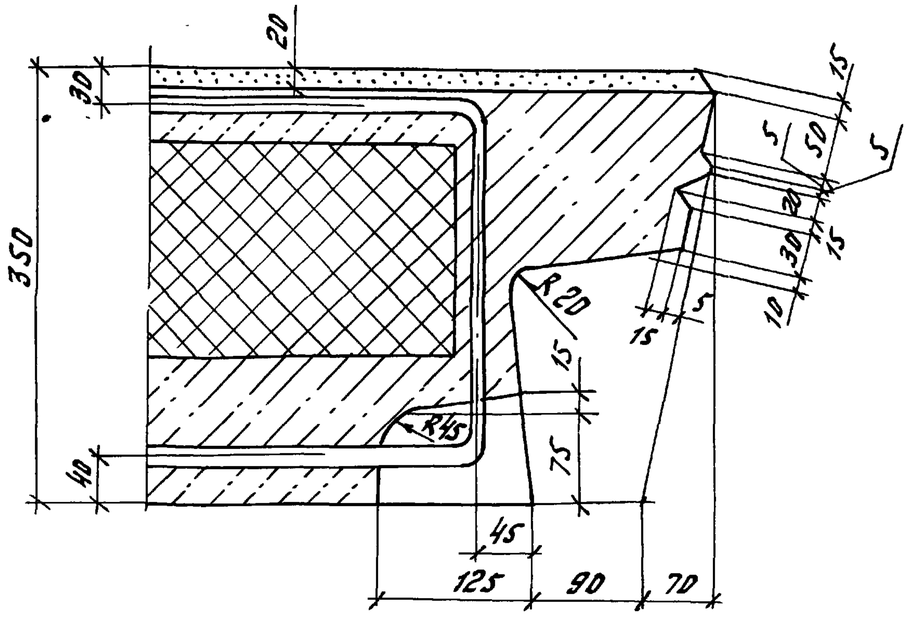

1.100.1-7.3-5	00.00.00 ДI	Лист 7

Инв. № подл. | Подпись и дата | Взам. инв. №

Копировал Муртазина

Формат А3

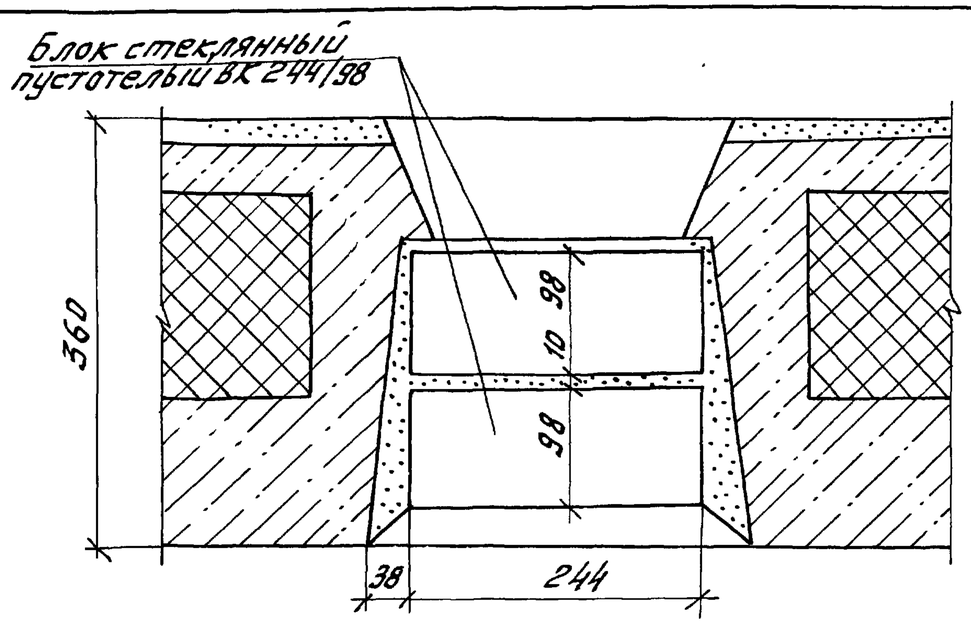

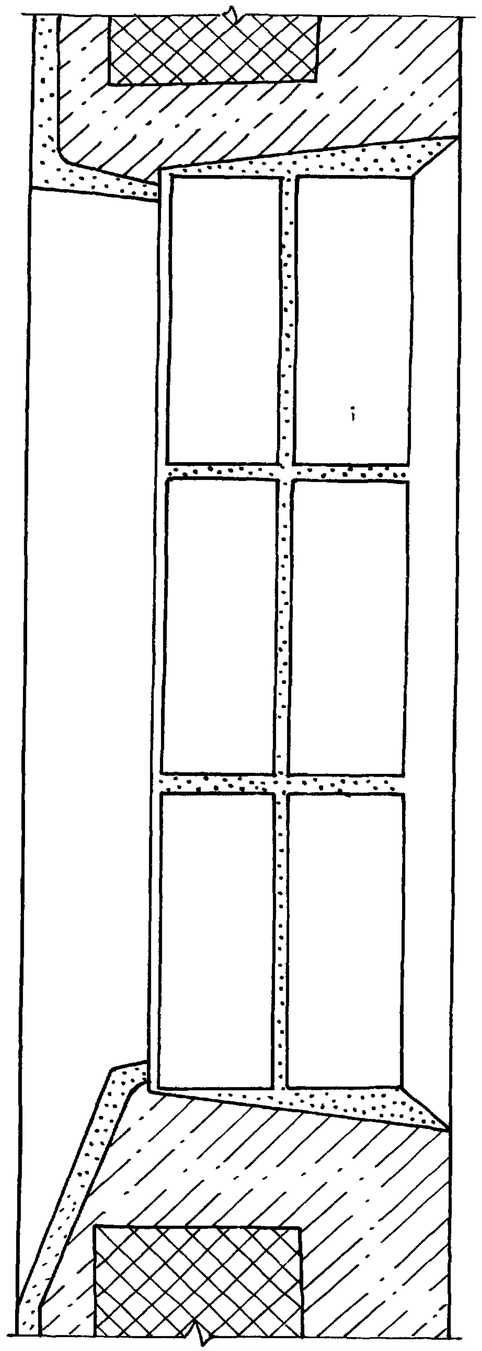

Инв.№ подл. | Подпись и дата | Взам.инв.№

копировал Муртазина Формат А3

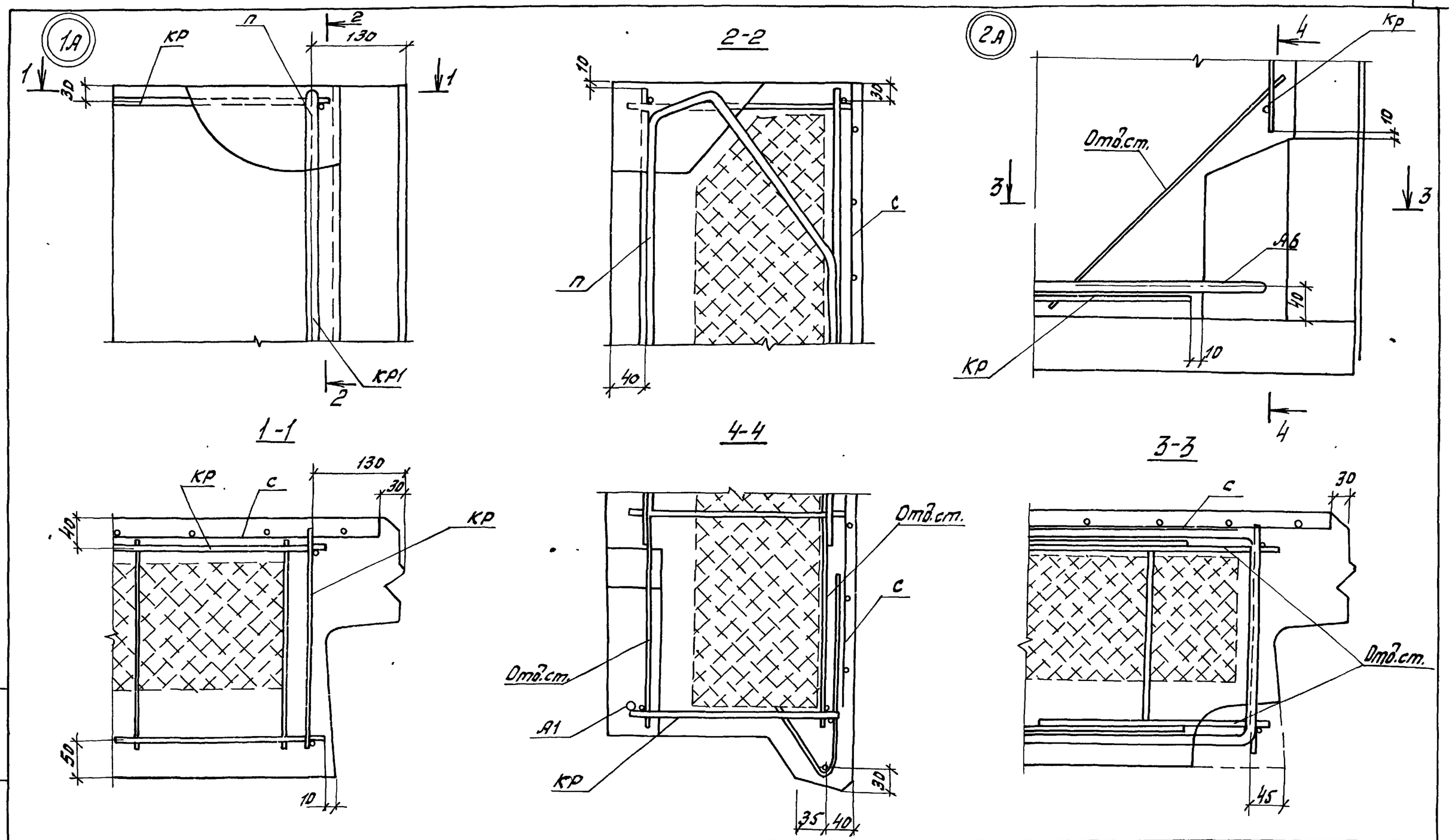

				1.100-1-7.3-5		00.00.00ДГ2
Нач.АПМ	Печерин		12.89	Узлы армирования	Стадия	Лист	Листов
Гл.конст.	Рабацкевич				Р	1	5
Рук.гр.	Стабредова				Сибгиисп г. Новосибирск		
Провер.	Булгакова						
Разраб.	Моисеева						

Инв.№ подл. | Подпись и дата | Взам.инв.№

Копировал Муртазина Формат А3

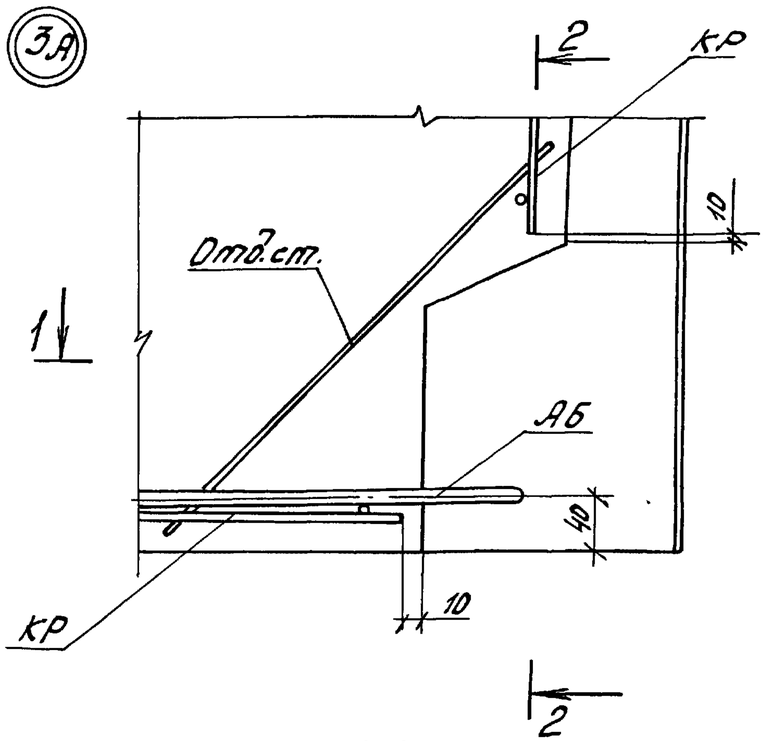

1-1

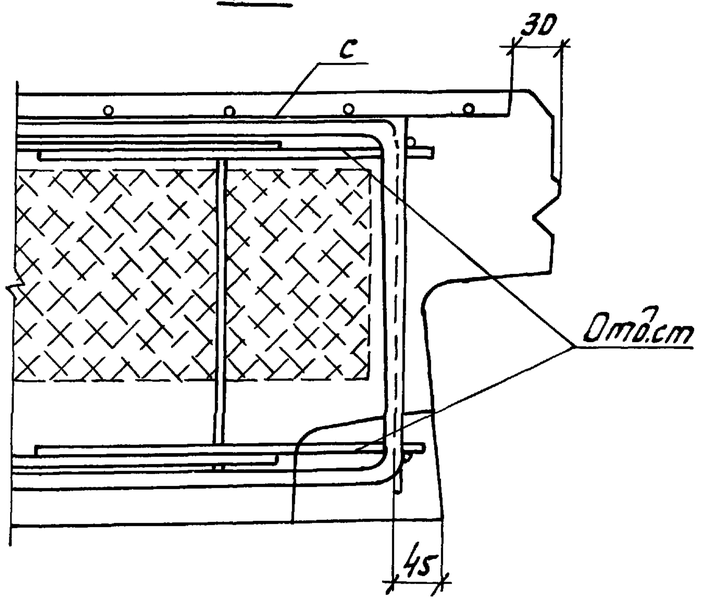

2-2

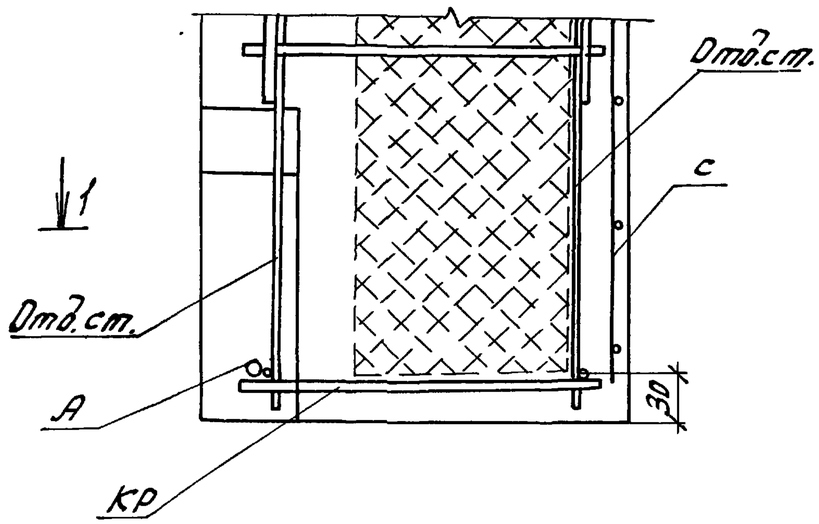

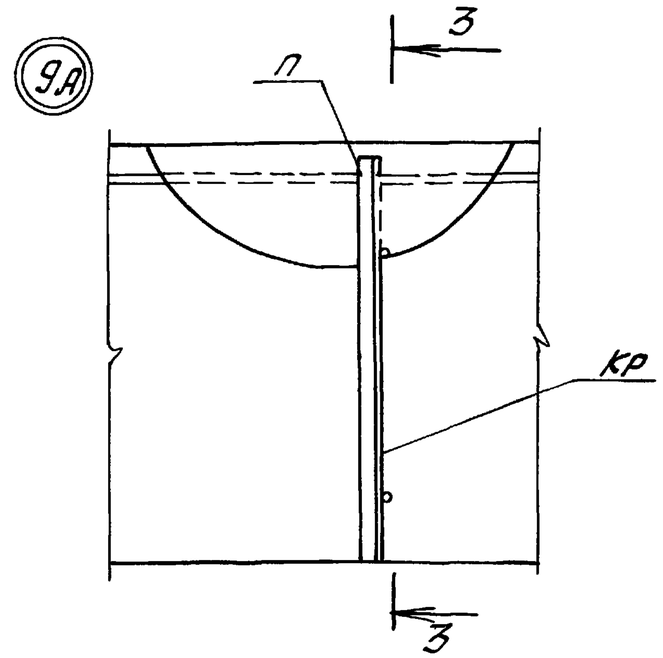

3-3

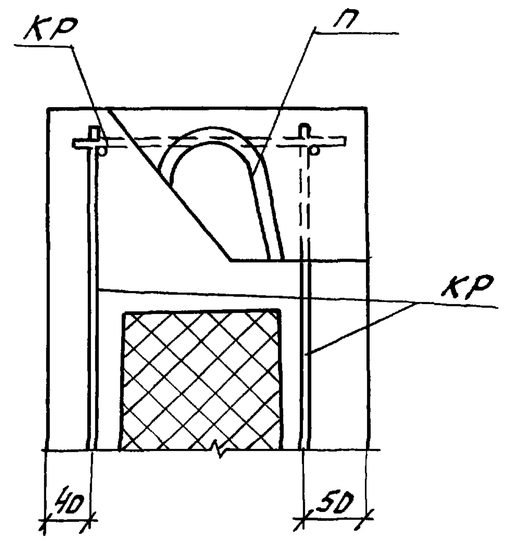

Инв.№ подл.	Подпись и дата	Взам. инв.№

1.100.1-7.3-5	00.00.00 Д2	Лист 2

копировал Муртазина Формат А3

5А

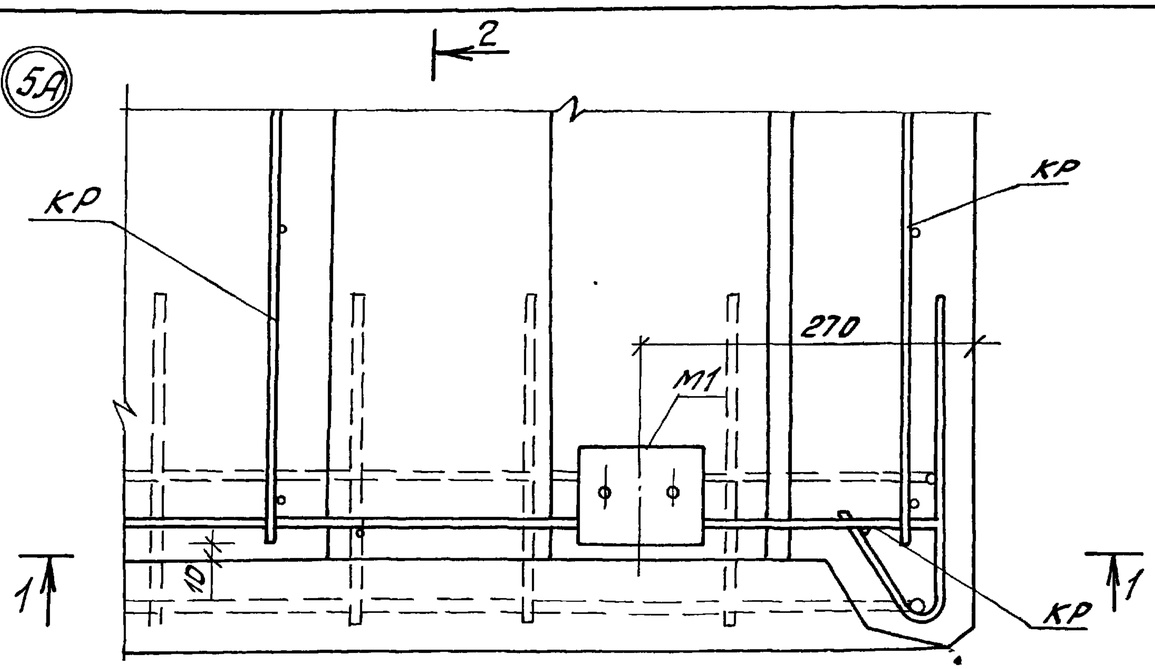

2-2

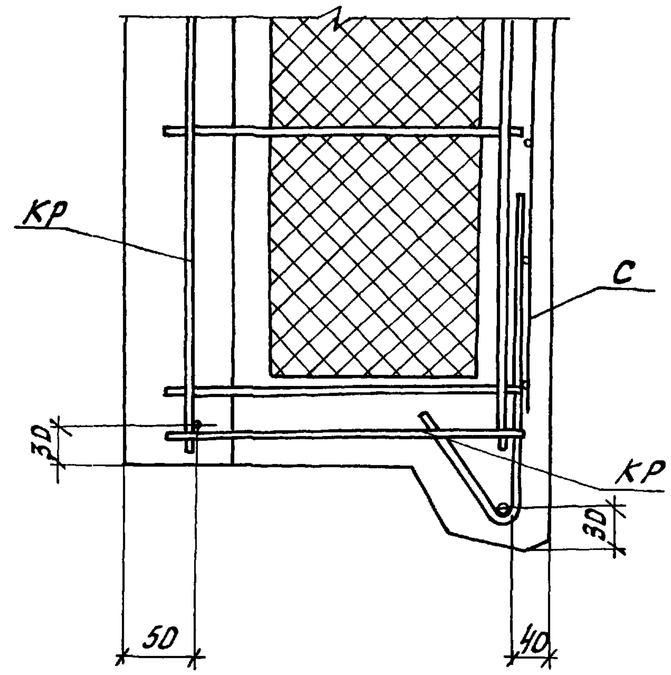

1-1

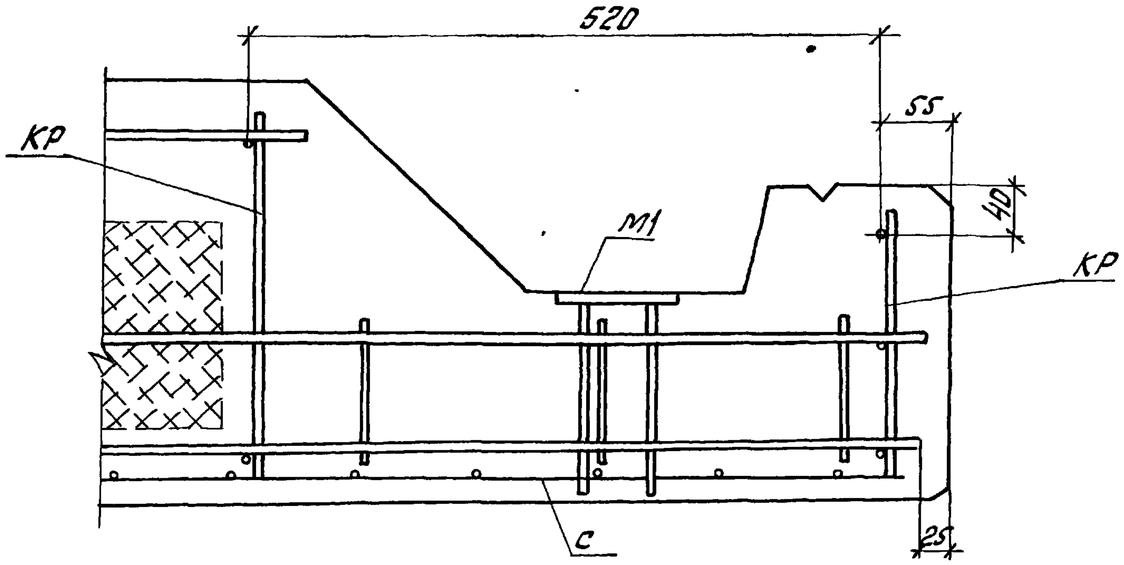

1.100.1-7.3-5	00.00.00 Д2	Лист 3

Копировал: Миотдзина

Формат А3

Инв. № подл. | Подпись и дата | Взам. инв. №

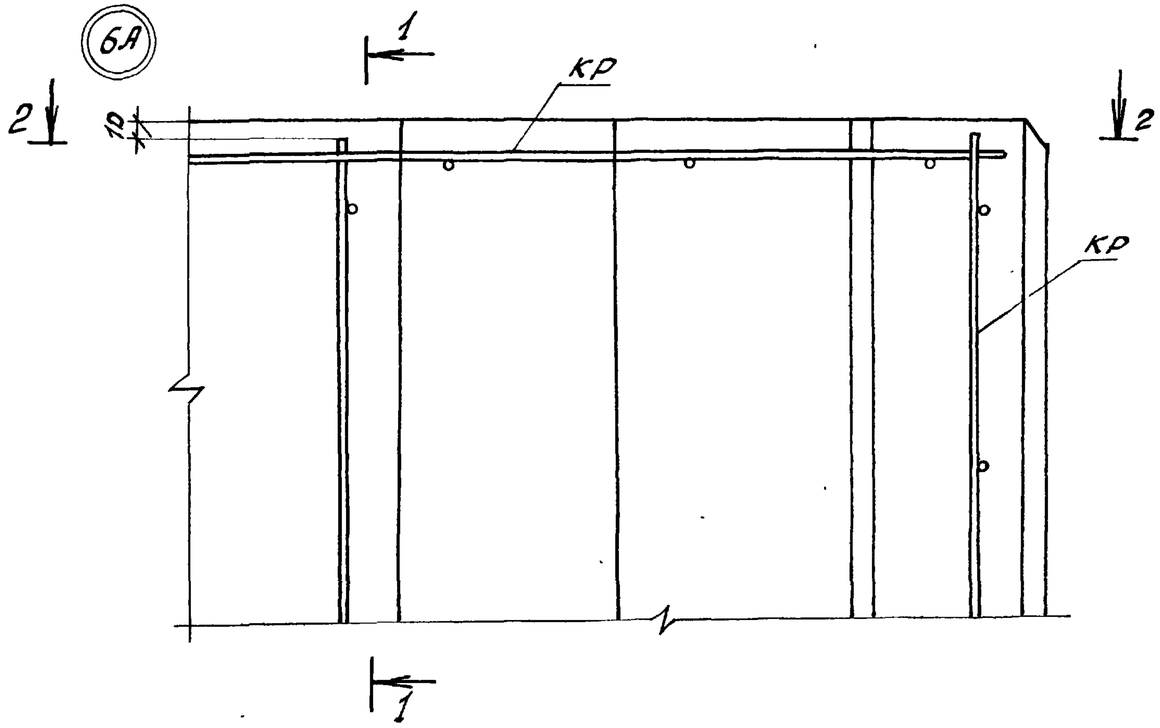

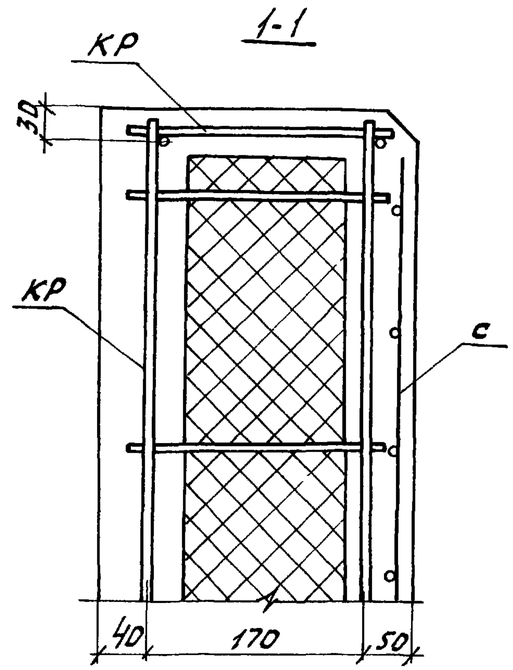

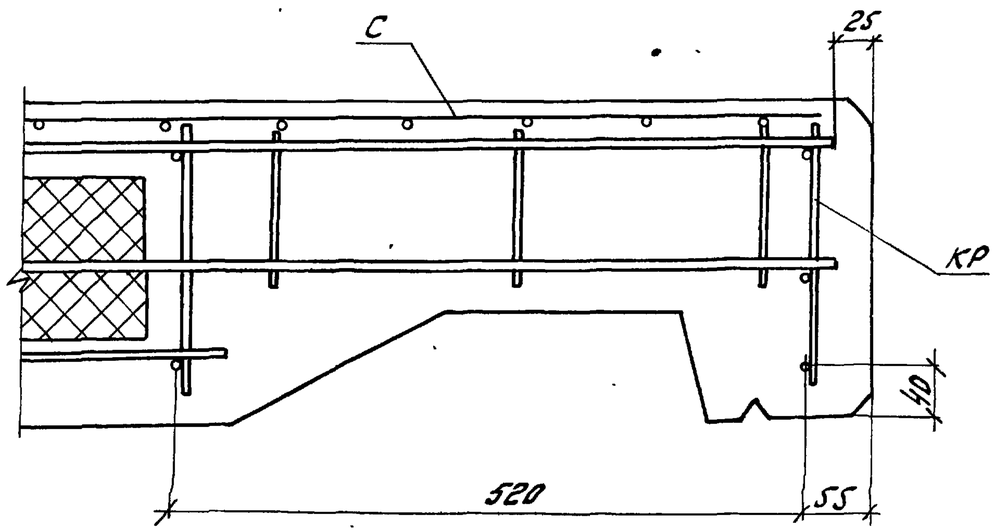

Инв.№ подл. | Подпись и дата | Взам.инв.№

1.100.1-7,3-5	00.00.00ДЗ	Лист 4

7А

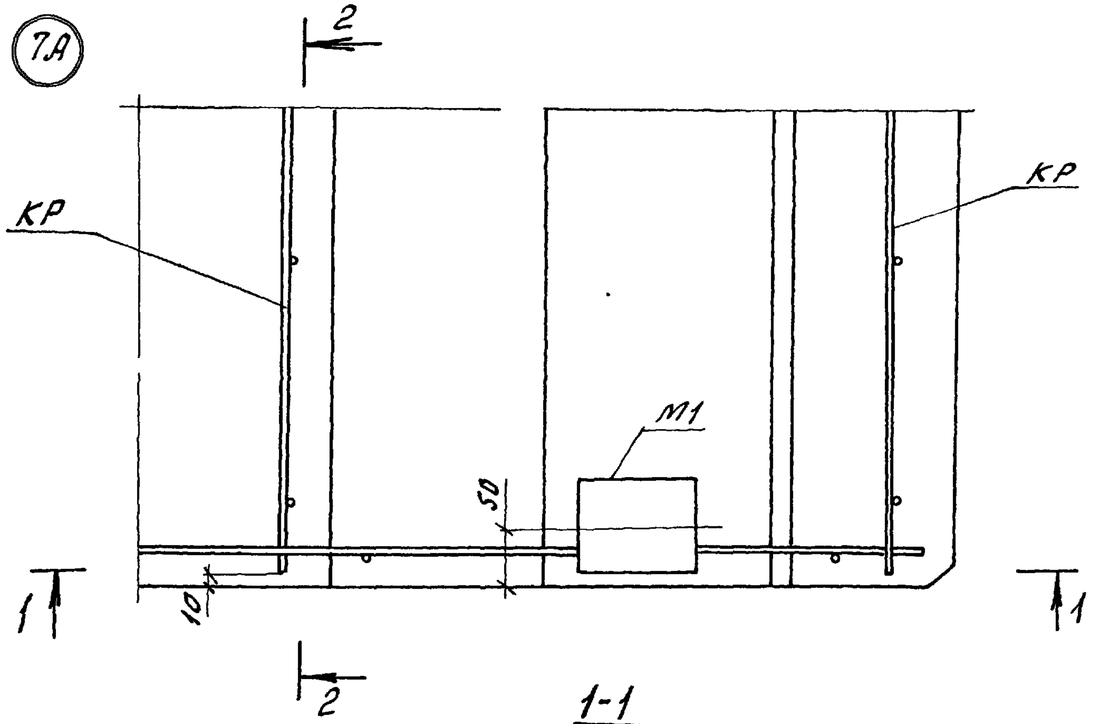

1-1

2-2

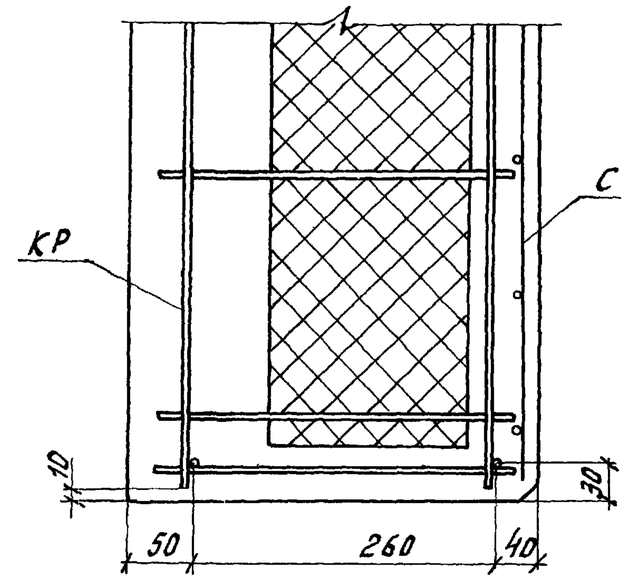

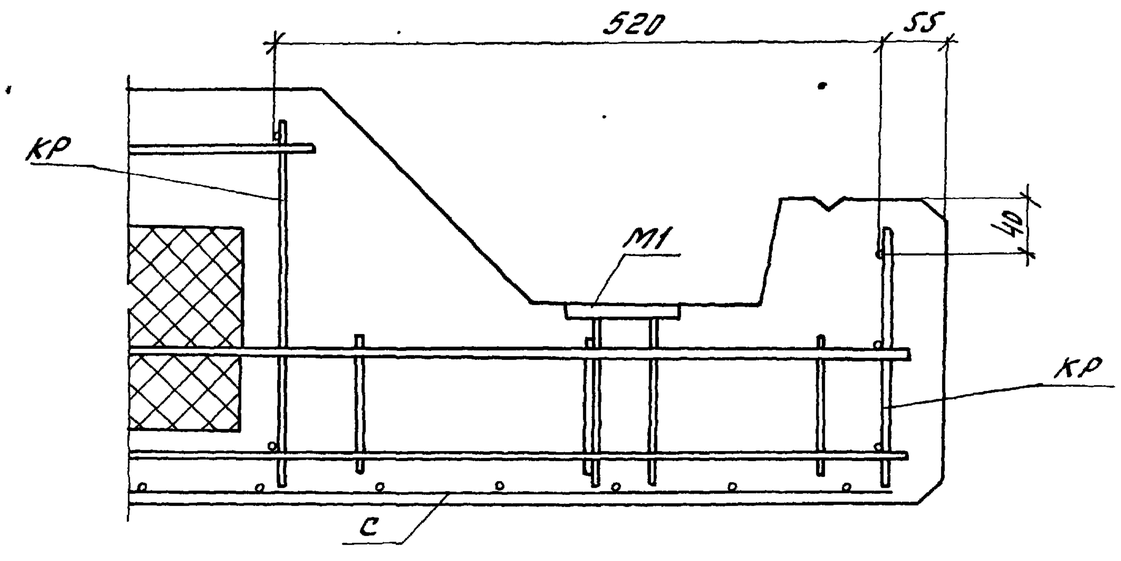

Инв.№ подл. | Подпись и дата | Взам. инв.№

1.100.1-7,3-5	00.00.00 Д2	Лист 5

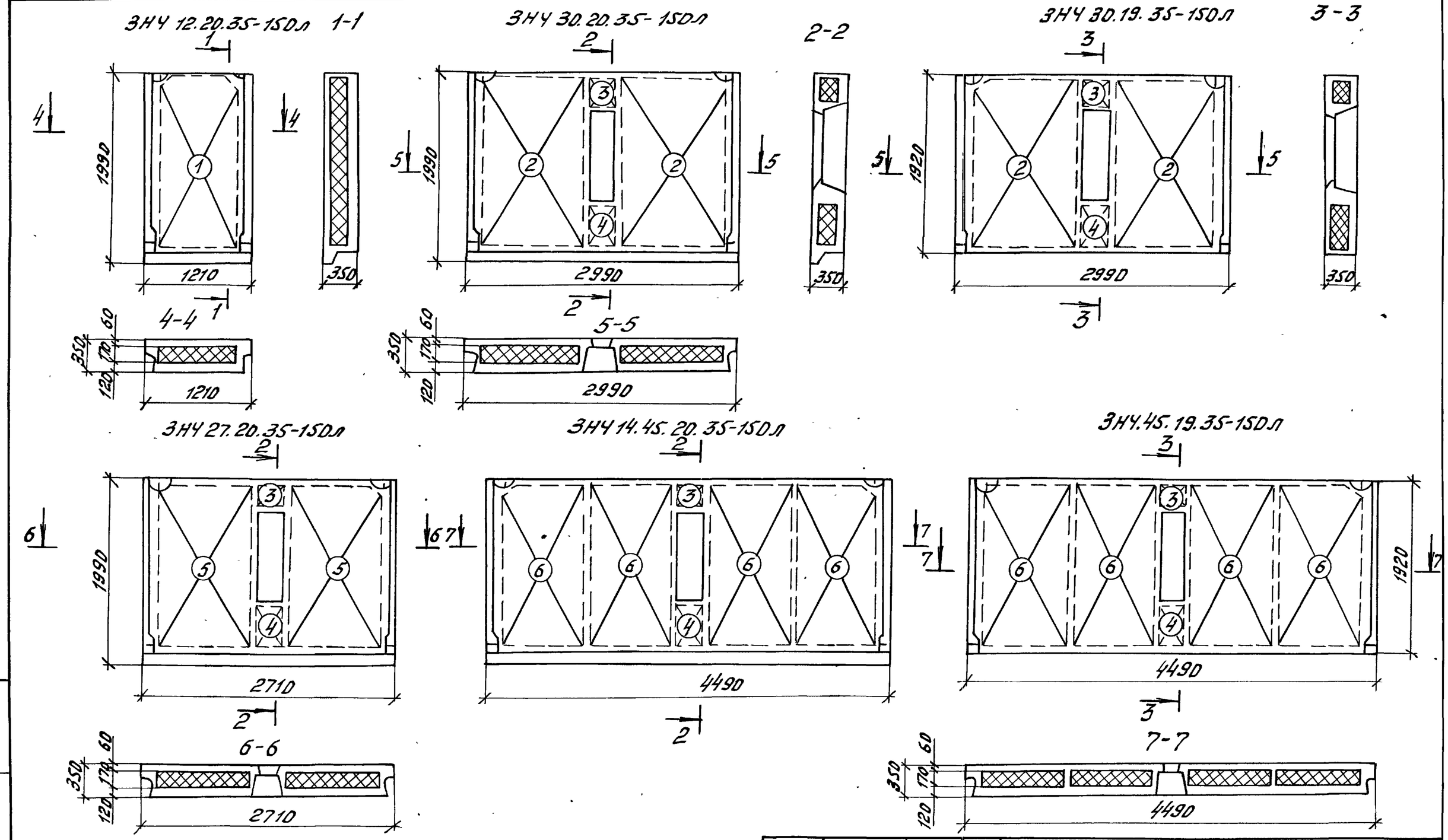

Нач.АПМ	Печерин		12.89	1.100.1-7.3-5 00.00.00 ДЗ		
Гл.конс.	Радшкевич			Схемы раскладки утеплителя в панелях	Стадия	Лист	Листов
Рук.гр.	Стабредова				Р	1	4
Провер.	Булгакова				СИБЗНИИЭП г. Новосибирск		
Разраб.	Моисеева						

Инв.№ подл. | Подпись и дата | Взам.инв.№

Копировал Муртазина

Формат А3

ЗНЧ 48.25.35-150л

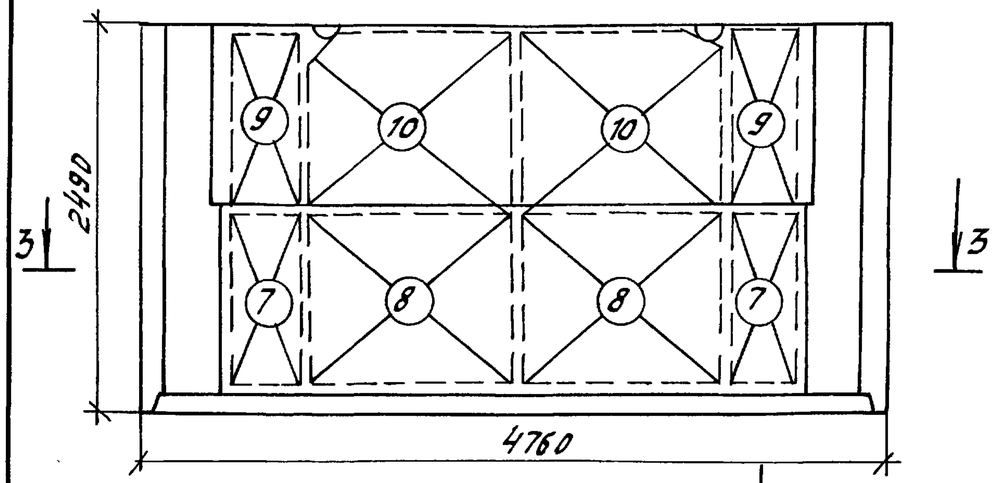

1-1

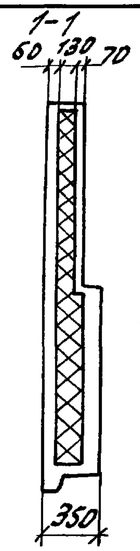

ЗНЧ 48.24.35-150л

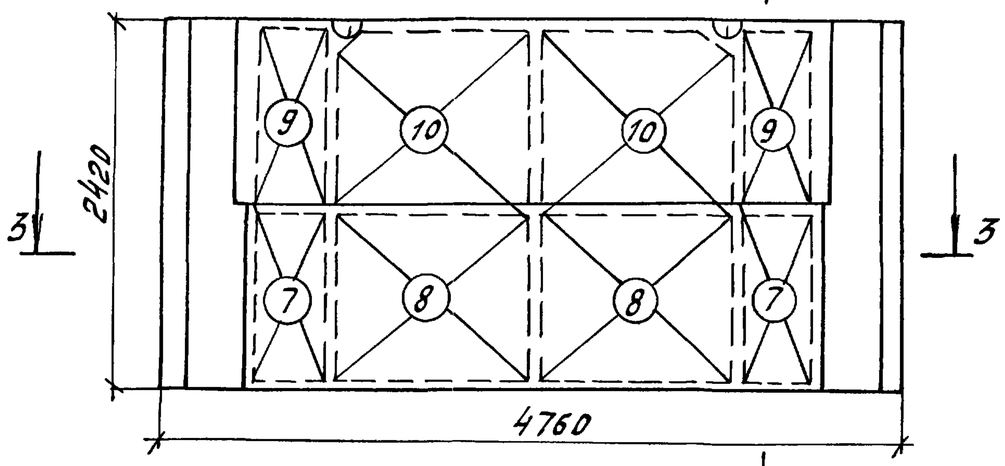

2-2

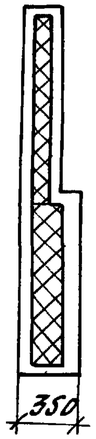

3-3

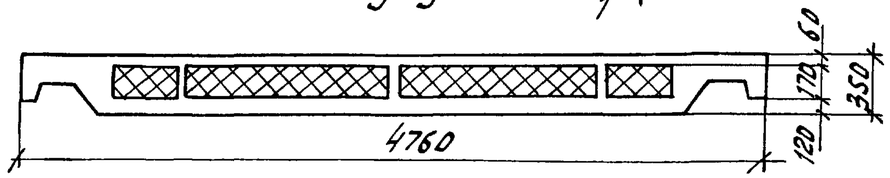

4-4

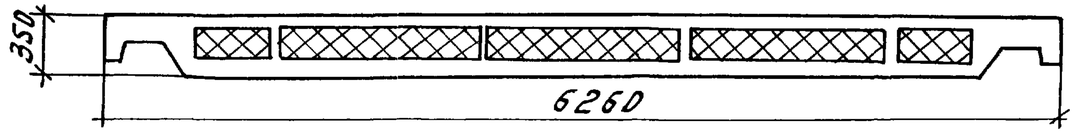

ЗНЧ 63.25.35-150л

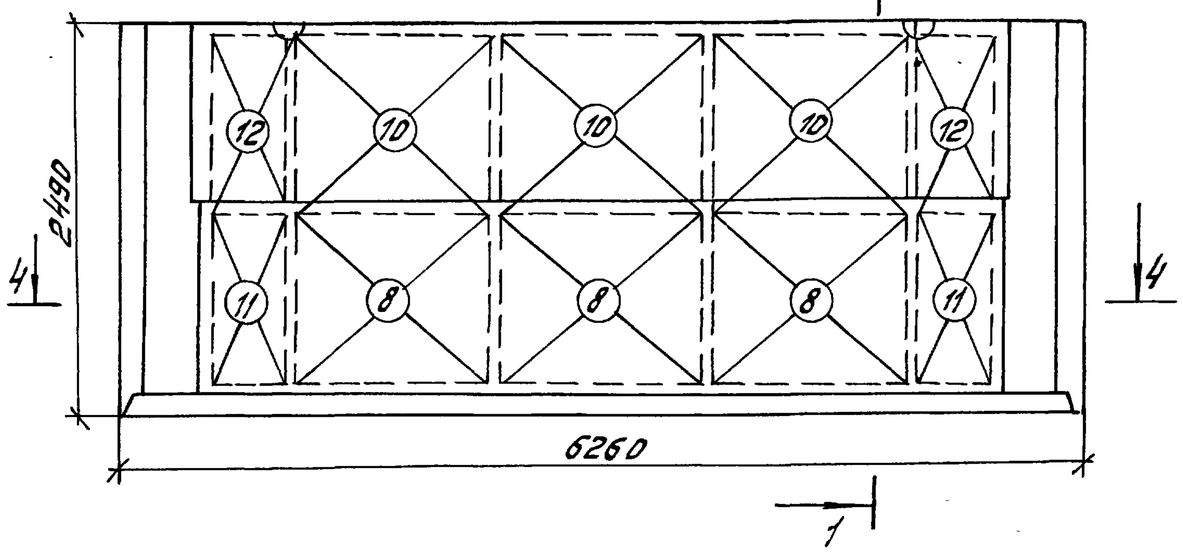

ЗНЧ 63.24.35-150л

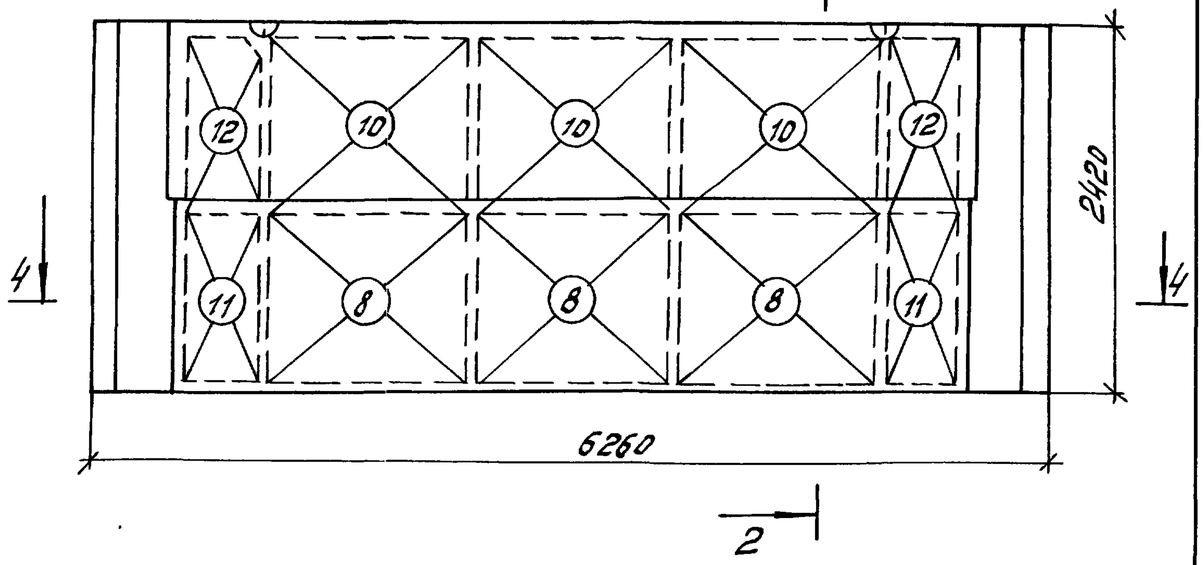

1.100.1-7.3-5	00.00.00ДЗ	Лист 2

Копир. Муртазина

Формат А3

Инв.№ подл. | Подпись и дата | Взам. инв.№

3Н4.45.24.35-150л

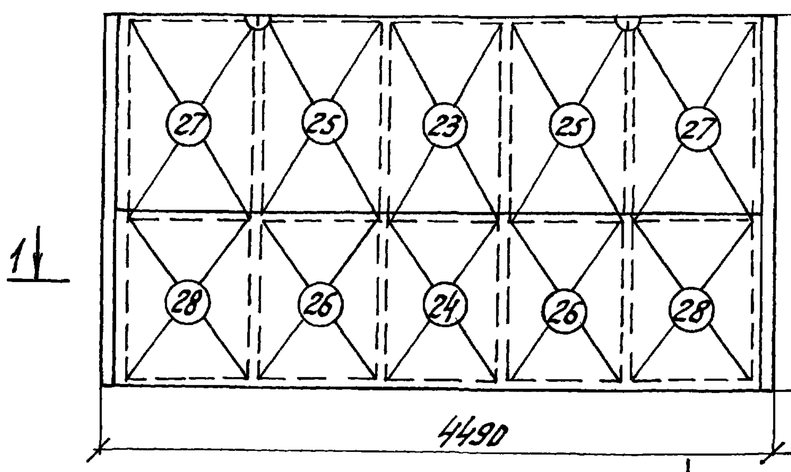

2-2

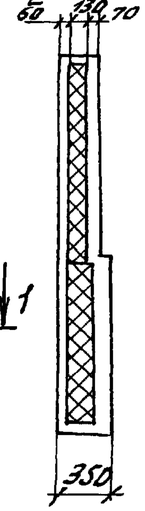

1-1

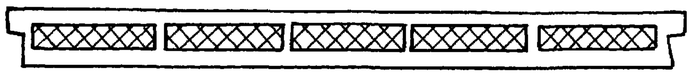

3Н438.24.35-150л

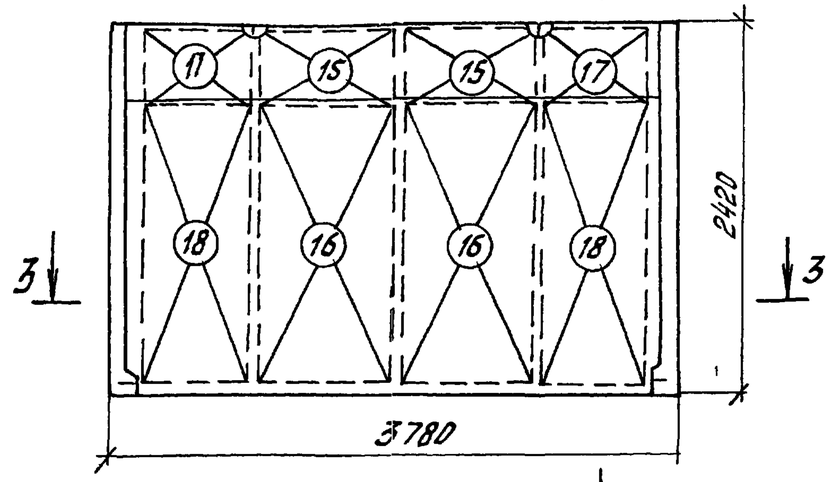

4-4

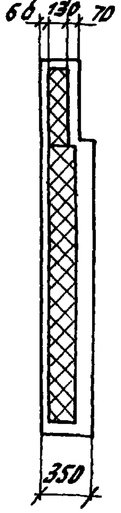

3-3

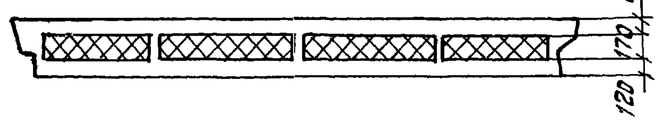

3Н4.30.25.35-150л

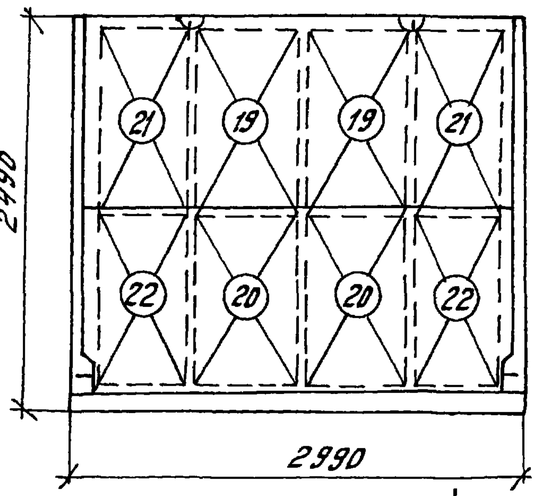

6-6

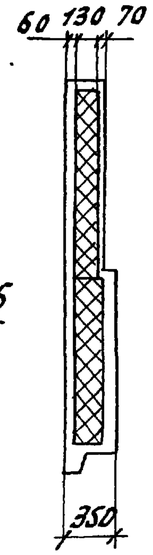

5-5

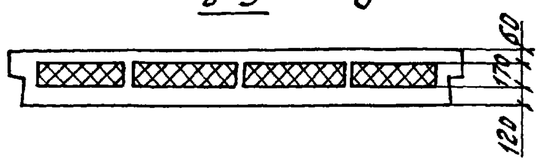

3Н4.15.25.35-150л, 3Н415.25.35-150л-1(зерк)

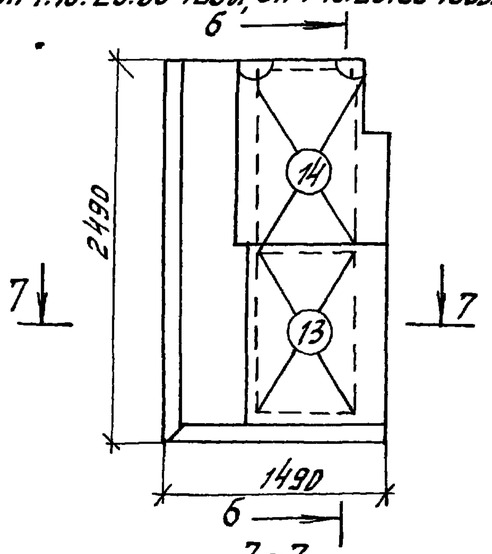

7-7

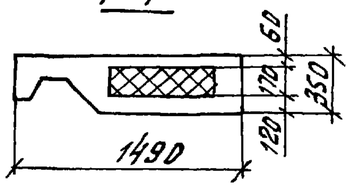

3Н415.24.35-150л, 3Н4.15.24.35-150л-1(зерк.)

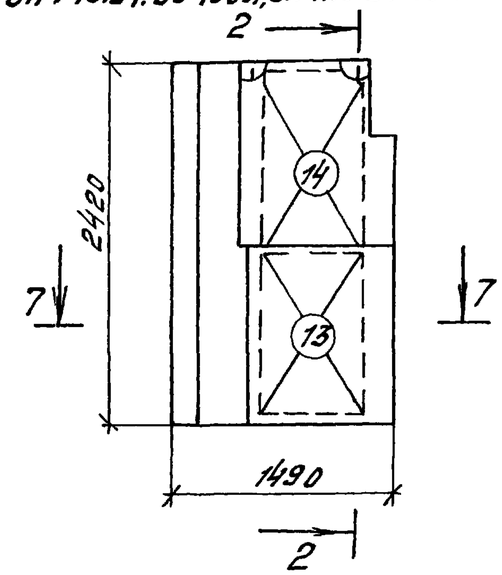

1.100.1-7.3-5	00.00.00ДЗ	Лист 3

Инв.№ подл. | Подпись и дата | Взам.инв.№

копировал Муртазина

Формат А3

Характеристика плит утеплителя

NN плит утеплителя	Размеры, мм			Об'ем утеплителя, м3
	l	b	h	
1	890	170	1840	0.278
2	1135	170	1840	0.355
3	320	170	340	0.018
4	320	170	650	0.035
5	995	170	1840	0.311
6	920	170	1840	0.288
7	420	170	1090	0.078
8	1300	170	1090	0.24
9	420	130	1250	0.068
10	1300	130	1250	0.211
11	500	170	1090	0.092
12	500	130	1250	0.081
13	670	170	1090	0.124
14	670	130	1250	0.109
15	900	130	500	0.059
16	900	170	1840	0.2821
17	700	130	500	0.045
18	700	170	1840	0.219
19	700	130	1250	0.114
20	700	170	1090	0.13
21	575	130	1250	0.093
22	575	170	1090	0.107
23	830	130	1250	0.135
24	830	170	1090	0.154
25	820	130	1250	0.133
26	820	170	1090	0.152
27	770	130	1250	0.125
28	770	170	1090	0.143

Инв.№ подл. | Подпись и дата | Взам.инв.№

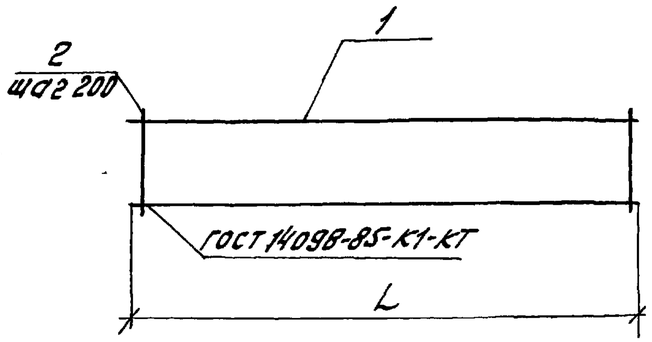

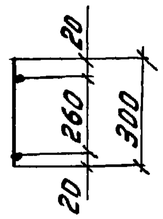

Формат	Зона	Поз.	Обозначение	Наименование	кол.	Примеч.
				1.100.1-7,3-5 00.00.01		КР1
				Детали		
Б.Ч		1		⌀6АIII ГОСТ 5781-82*, ℓ=1650	2	0.37кг
Б.Ч		2		⌀4ВрI ГОСТ 6727-80*, ℓ=300	9	0.027кг
				1.100.1-7,3-5 00.00.01-01		КР2
				Детали		
Б.Ч		1		⌀6АIII ГОСТ 5781-82*, ℓ=1900	2	0.42кг
Б.Ч		2		⌀4ВрI ГОСТ 6727-80*, ℓ=300	10	0.027кг
				1.100.1-7,3-5 00.00.01-02		КР3
				Детали		
Б.Ч		1		⌀6АIII ГОСТ 5781-82*, ℓ=1000	2	0.22кг
Б.Ч		2		⌀4ВрI ГОСТ 6727-80*, ℓ=300	5	0.027кг
				1.100.1-7,3-5 00.00.01-03		КР4
				Детали		
Б.Ч		1		⌀6АIII ГОСТ 5781-82*, ℓ=750	2	0,17кг
Б.Ч		2		⌀4ВрI ГОСТ 6727-80*, ℓ=300	4	0,027кг
				1.100.1-7,3-5 00.00.01-04		КР5
				Детали		
Б.Ч		1		⌀6АIII ГОСТ 5781-82*, ℓ=2790	2	0,62кг
Б.Ч		2		⌀4ВрI ГОСТ 6727-80*, ℓ=300	14	0,027кг
				1.100.1-7,3-5 00.00.01-05		КР6
				Детали		
Б.Ч		1		⌀6АII ГОСТ 5781-82*, ℓ=2550	2	0,57кг
Б.Ч		2		⌀4ВрI ГОСТ 6727-80*, ℓ=300	13	0,027кг

Обозначение	Марка	L	Масса, кг
1.100.1-7,3-5 00.00.01	КР1	1650	0,98
-01	КР2	1900	1,11
-02	КР3	1000	0,58
-03	КР4	750	0,45
-04	КР5	2800	1,62
-05	КР6	2550	1,49

Начальник	Печерин		12.89
Гл.конст.	Радашкевич		
Рук. гр.	Ставредова		
Провер.	Ставредова		
Разраб.	Булгакова		

1.100.1-7,3-5 00.00.01

Каркас плоский КР1...КР6

Стадия	Лист	Листов
Р		1

СибЗНИИЭП г. Новосибирск

Инв.№ подл. | Подпись и дата | Взам. инв.№

Копировал Муртазина Формат А3

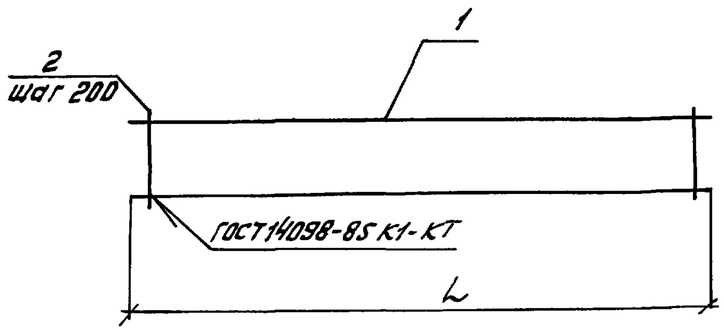

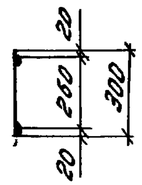

Формат	Зона	Поз.	Обозначение	Наименование	кол.	Примеч.
				1.100.1-7.3-5 00.00.02		КР7
				Детали		
Б.4		1		ф6 А-III ГОСТ 5781-82*, ℓ=2500	2	0,56 кг
Б.4		2		ф4 Вр-I ГОСТ 6727-80*, ℓ=300	13	0.027 кг
				1.100.1-7.3-5 00.00.02-01		КР8
				Детали		
Б.4		1		ф6 А-III ГОСТ 5781-82*, ℓ=2250	2	0,50 кг
Б.4		2		ф4 Вр-I ГОСТ 6727-80*, ℓ=300	12	0,027 кг
				1.100.1-7.3-5 00.00.02-02		КР9
				Детали		
		1		ф6 А-III ГОСТ 5781-82*, ℓ=4300	2	0,96 кг
		2		ф4 Вр-I ГОСТ 6727-80*, ℓ=300	22	0.027 кг
				1.100.1-7.3-5 00.00.02-03		КР10
				Детали		
Б.4		1		ф6 А-III ГОСТ 5781-82*, ℓ=4050	2	0,90 кг
Б.4		2		ф4 Вр-I ГОСТ 6727-80*, ℓ=300	21	0.027 кг
				1.100.1-7.3-5 00.00.02-04		КР1
				Детали		
Б.4		1		ф6 А-III ГОСТ 5781-82*, ℓ=3200	2	0,71 кг
Б.4		2		ф4 Вр-I ГОСТ 6727-80*, ℓ=300	11	0.027 кг

Обозначение		Марка	L	Масса, кг
1.100.1-7.3-5	-02	КР7	2500	1.47
	-01	КР8	2250	1,32
	-02	КР9	4300	2.51
	-03	КР10	4050	2.37
	-04	КР11	3200	1,72

Инв. № подл. | Подпись и дата | Взам. инв. №

Нач. АПМ	Печерин		12.89	1.100.1-7.3-5 00.00.02
Гл. конс.	Радашкевич			Каркас плоский КР7...КР11
Рук. гр.	Стабредова			Стадия: Р; Лист: ; Листов: 1
Провер.	Стабредова			СибЗНИИЭП г. Новосибирск
Разраб.	Бузлакова			

копир. Муртазина

Формат А3

Рис.1

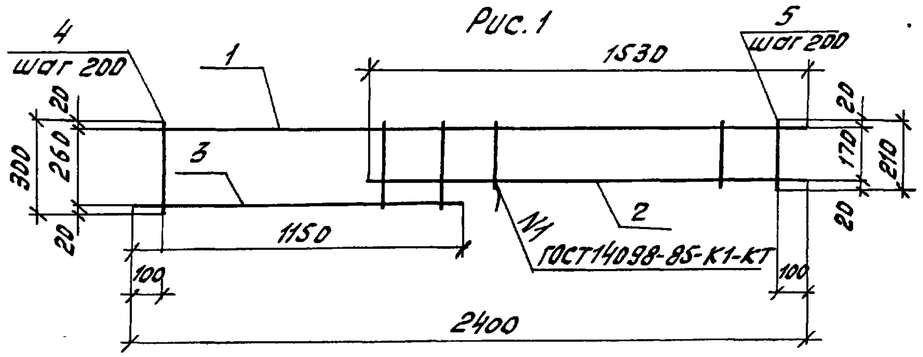

Рис.2

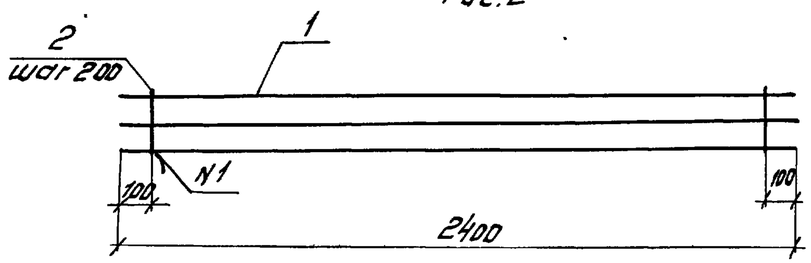

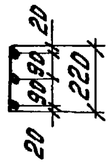

Рис.3

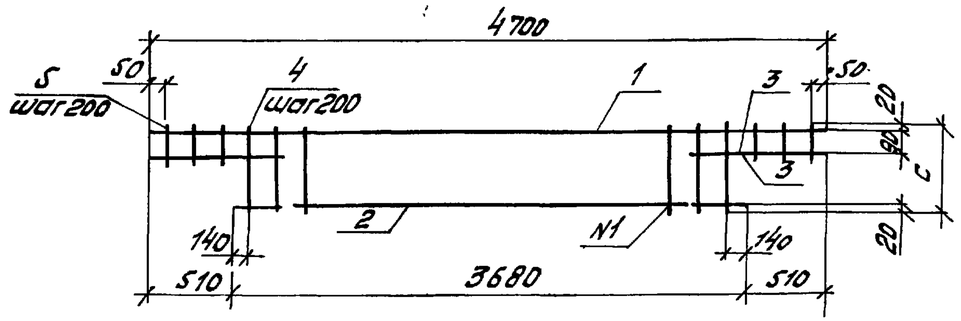

Обозначение	Марка	Рис	С	Масса, кг
1.100.1-7.3-5 00.00.03	КР12	1		1.41
-01	КР13	2		1.83
-02	КР14	3	300	2.81
-03	КР16	3	210	2.68

Формат	Зона	Поз.	Обозначение	Наименование	Кол.	Примеч.
				1.100.1-7.3-5 00.00.03		КР12
				Детали		
Б.4		1		⌀6АIII ГОСТ5781-82* ℓ=2400	1	0.53кг
Б.4		2		⌀6АIII ГОСТ5781-82* ℓ=1530	1	0.34кг
Б.4		3		⌀6АIII ГОСТ5781-82* ℓ=1150	1	0.26кг
Б.4		4		⌀4ВрI ГОСТ6727-80* ℓ=300	6	0.027кг
Б.4		5		⌀4ВрI ГОСТ6727-80* ℓ=210	6	0.02кг
				1.100.1-7.3-5 00.00.03-01		КР13
				Детали		
Б.4		1		⌀6АIII ГОСТ5781-82* ℓ=2400	3	0.53кг
Б.4		2		⌀4ВрI ГОСТ5727-80* ℓ=220	12	0.02кг
				1.100.1-7.3-5 00.00.03-02		КР14
				Детали		
Б.4		1		⌀6АIII ГОСТ5781-82* ℓ=4700	1	1.04кг
Б.4		2		⌀6АIII ГОСТ5781-82* ℓ=3680	1	0.82кг
Б.4		3		⌀6АIII ГОСТ5781-82* ℓ=880	2	0.195кг
Б.4		4		⌀4ВрI ГОСТ6727-80* ℓ=300	18	0.027кг
Б.4		5		⌀4ВрI ГОСТ6727-80* ℓ=130	6	0.012кг
				1.100.1-7.3-5 00.00.03-03		КР16
				Детали		
Б.4		1		⌀6АIII ГОСТ5781-82* ℓ=4700	1	1.04кг
Б.4		2		⌀6АIII ГОСТ5781-82* ℓ=3680	1	0.82кг
Б.4		3		⌀6АIII ГОСТ5781-82* ℓ=880	2	0.195кг
Б.4		4		⌀4ВрI ГОСТ6727-80* ℓ=210	18	0.02кг
Б.4		5		⌀4ВрI ГОСТ6727-80* ℓ=130	6	0.012кг

Инв.№ подл. | Подпись и дата | Взам. инв.№

Нач.АПМ	Печерин		12.89	1.100.1-7.3-5 00.00.03
Гл.конст.	Рабшкевич			Каркас плоский КР12...14, КР16
Рук.гр.	Стабредова			
Провер.	Стабредова			
Разраб.	Булгакова			

Стадия	Лист	Листов
Р	1	1

СибЗНИИЭП г. Новосибирск

копир. Муртазина

Формат А3

Рис.1

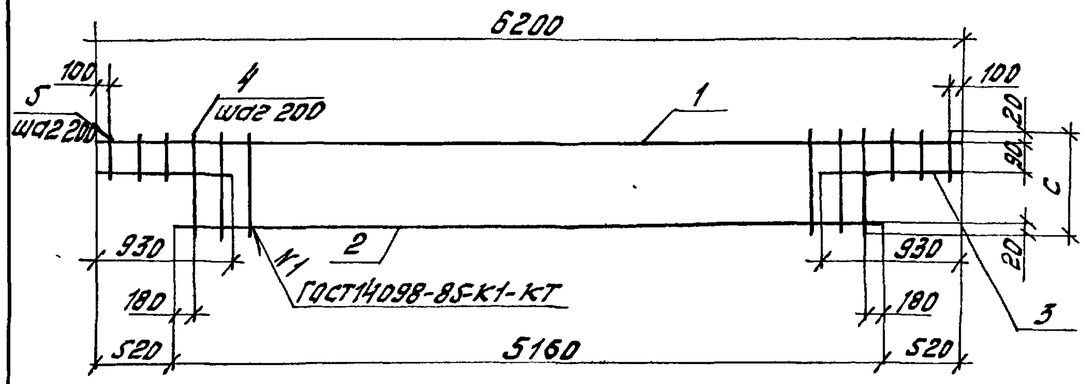

Рис.2

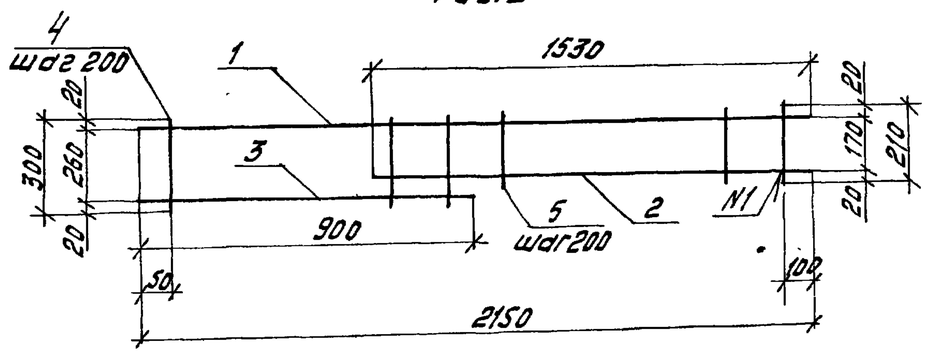

Формат	Зона	Поз.	Обозначение	Наименование	кол.	Примечание
				1.100.1-7.3-5 00.00.04		КР15
				Детали		
Б.4		1		ф6АII ГОСТ5781-82* ℓ=6200	1	1.38кг
Б.4		2		ф6АII ГОСТ5781-82* ℓ=5160	1	1.15кг
Б.4		3		ф6АII ГОСТ5781-82* ℓ=930	2	0.21кг
Б.4		4		ф4ВрI ГОСТ6727-80* ℓ=300	25	0.027кг
Б.4		5		ф4ВрI ГОСТ6727-80* ℓ=130	6	0.012кг
				1.100.1-7.3-5 00.00.04-01		КР17
				Детали		
Б.4		1		ф6АIII ГОСТ5781-82* ℓ=6200	1	1.38кг
Б.4		2		ф6АIII ГОСТ5781-82* ℓ=5160	1	1.15кг
Б.4		5		ф6АIII ГОСТ5781-82* ℓ=930	2	0.21кг
Б.4		4		ф4ВрI ГОСТ6727-80* ℓ=210	25	0.02кг
Б.4		5		ф4ВрI ГОСТ6727-80* ℓ=130	6	0.01кг
				1.100.1-7.3-5 00.00.04-02		КР24
				Детали		
Б.4		1		ф6АIII ГОСТ5781-82* ℓ=2150	1	0.48кг
Б.4		2		ф6АIII ГОСТ5781-82* ℓ=1530	1	0.34кг
Б.4		3		ф6АIII ГОСТ5781-82* ℓ=900	1	0.20кг
Б.4		4		ф4ВрI ГОСТ6727-80* ℓ=300	5	0.027кг
Б.4		5		ф4ВрI ГОСТ6727-80* ℓ=210	6	0.02кг

Обозначение	Марка	Рис	c	Масса кг
1.100.1-7.3-5 00.00.04	КР15	1	300	3.70
-01	КР17	1	210	3.51
-02	КР24	2		1.28

Инв.№подл. | Подпись и дата | Взам.инв.№

Нач.АПМ	Печерин		12.89
Гл.конст.	Радашкевич		
Рук.гр.	Стаброва		
Провер.	Стаброва		
Разраб.	Бунедкова		

1.100.1-7.3-5 00.00.04

Каркас плоский КР15, КР17, КР24

Стадия	Лист	Листов
Р		1

Сибгниизп г. Новосибирск

Копировал Муртазина Формат А3

Рис. 1

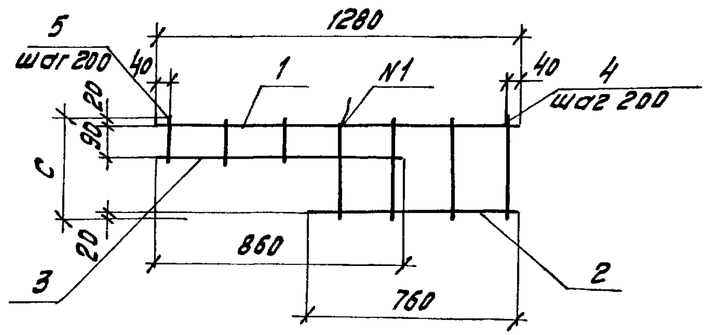

Рис. 2
Развертка

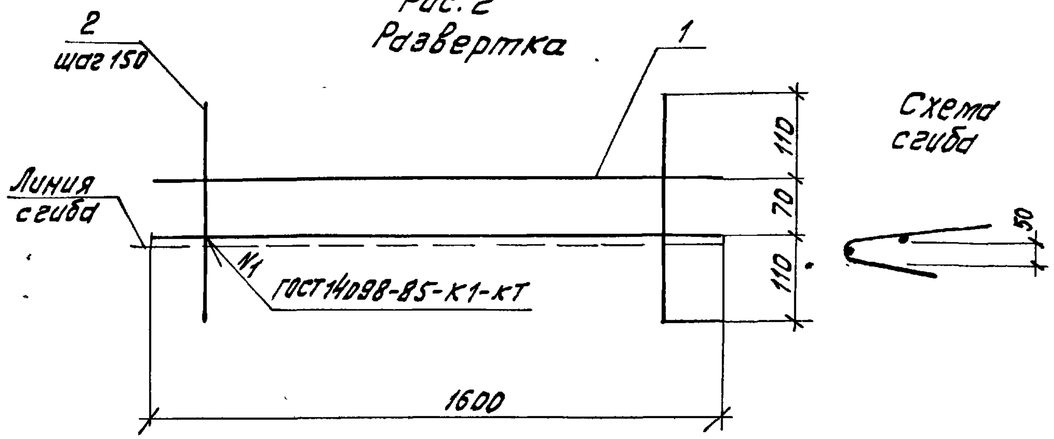

Формат	Зона	Поз.	Обозначение	Наименование	Кол.	Примеч.
				1.100.1-7.3-5 00.00.05		КР18
				Детали		
Б.Ч		1		ф6АIII ГОСТ5781-82*, ℓ=1280	1	0.28кг
Б.Ч		2		ф6АIII ГОСТ5781-82*, ℓ=760	1	0.17кг
Б.Ч		3		ф6АIII ГОСТ5781-82*, ℓ=860	1	0.19кг
Б.Ч		4		ф4ВрI ГОСТ6727-80*, ℓ=300	4	0.027кг
Б.Ч		5		ф4ВрI ГОСТ6727-80*, ℓ=130	3	0.012кг
				1.100.1-7.3-5 00.00.05-01		КР19
				Детали		
Б.Ч		1		ф6АIII ГОСТ5781-82*, ℓ=1280	1	0.28кг
Б.Ч		2		ф6АIII ГОСТ5781-82*, ℓ=760	1	0.17кг
Б.Ч		3		ф6АIII ГОСТ5781-82*, ℓ=860	1	0.19кг
Б.Ч		4		ф4ВрI ГОСТ6727-80*, ℓ=210	4	0.02кг
Б.Ч		5		ф4ВрI ГОСТ6727-80*, ℓ=130	3	0.012кг
				1.100.1-7.3-5 00.00.05-02		ПК7
				Детали		
Б.Ч		1		ф4ВрI ГОСТ6727-80* ℓ=1600	2	0.15кг
Б.Ч		2		ф5ВрI ГОСТ6727-80* ℓ=290	11	0.04кг

Обозначение	Марка	Рис	C	Масса, кг
1.100.1-7.3-5 00.00.05	КР18	1	300	0.78
-01	КР19	1	210	0.76
-02	ПК7	2	—	0.74

Инв.№ подл. | Подпись и дата | Взам.инв.№

Нач.АПМ	Печерин		12.89	1.100.1-7.3-5 00.00.05
Гл.конст.	Рабашкевич			Каркас КР18, КР19, ПК7
Рук.гр.	Стабредова			Стадия Р · Лист · Листов 1
Провер.	Стабредова			СибЗНИИЭП г. Новосибирск
Разраб	Булгакова			

Копировал Муртазина Формат А3

Рис1

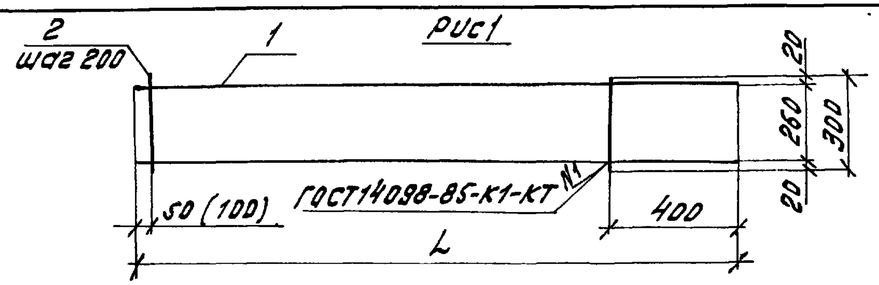

Рис.2

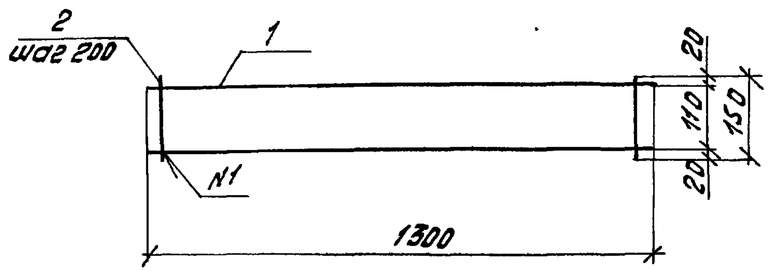

Рис.3

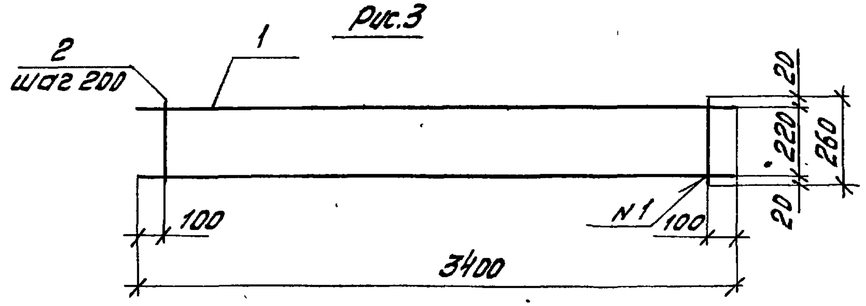

Формат	Зона	Поз.	Обозначение	Наименование	Кол.	Примечание
				1.100.1-7.3-5 00.00.06		КР20
				Детали		
Б.Ч		1		ф6АIII ГОСТ5781-82,* ℓ=1650	2	0.37кг
Б.Ч		2		ф4ВрI ГОСТ6727-80,* ℓ=300	7	0.027кг
				1.100.1-7.3-5 00.00.06-01		КР21
				Детали		
Б.Ч		1		ф6АIII ГОСТ5781-82*, ℓ=1900	2	0.42кг
Б.Ч		2		ф4ВрI ГОСТ6727-80,* ℓ=300	8	0.027кг
				1.100.1-7.3-5 00.00.06-02		КР22
				Детали		
Б.Ч		1		ф8АIII ГОСТ5781-82,* ℓ=1300	2	0.52кг
Б.Ч		2		ф5ВрI ГОСТ6727-80,* ℓ=150	7	0.02кг
				1.100.1-7.3-5 00.00.06-03		КР23
				Детали		
Б.Ч		1		ф12АIII ГОСТ5781-82,* ℓ=3400	2	3.02кг
Б.Ч		2		ф5ВрI ГОСТ6727-80,* ℓ=260	17	0.04кг

Обозначение	Марка	Рис	L	Масса, кг
1.100.1-7,3-5 00.00.06	КР20	1	1650	0.93
-01	КР21	1	1900	1.06
-02	КР22	2	1300	1.18
-03	КР23	3	3400	6.72

Инв.№ подл. | Подпись и дата | Взам.инв.№

Нач.АПМ	Печерин		12.89	1.100.1-7.3-5 00.00.06
Гл.конст.	Рябошкевич			Каркас плоский КР20...КР23
Рук.гр.	Стабредова			Стадия Р · Лист · Листов 1
Провер.	Билгакова			Сибгниизп г. Новосибирск
Разраб.	Моисеева			

Копир. Муртазина

Формат А3

Рис.1

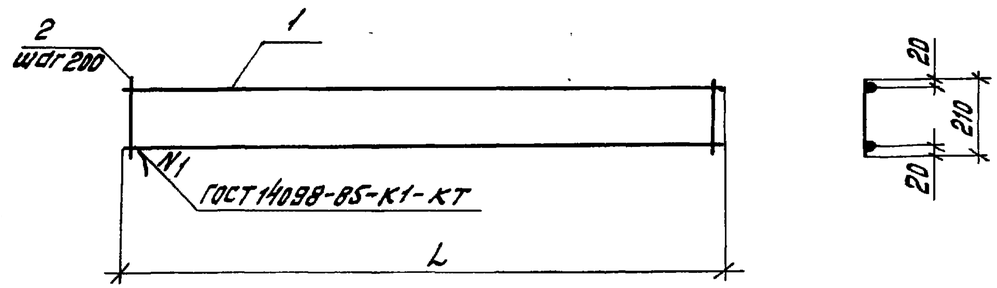

Рис.2

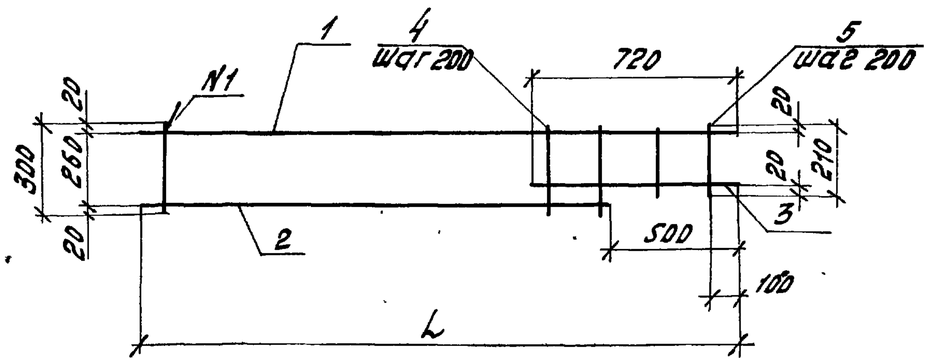

Обозначение	Марка	Рис	L	Масса кг
1.100.1-7.3-5 00.00.07	КР25	1	2770	1.51
-01	КР26	1	4300	2.36
-02	КР27	1	3450	1.90
-03	КР28	2	2400	1.42
-04	КР29	2	2150	1.29

Формат	Зона	Поз.	Обозначение	Наименование	кол.	Примечание
				1.100.1-7.3-5 00.00.07		КР25
				Детали		
Б.4		1		ф6АIII ГОСТ5781-82* ℓ=2770	2	0.615кг
Б.4		2		ф4ВрI ГОСТ6727-80* ℓ=210	14	0.02кг
				1.100.1-7.3-5 00.00.07-01		КР26
				Детали		
Б.4		1		ф6АIII ГОСТ5781-82* ℓ=4300	2	0.96кг
Б.4		2		ф4ВрI ГОСТ6727-80* ℓ=210	22	0.02кг
				1.100.1-7.3-5 00.00.07-02		КР27
				Детали		
Б.4		1		ф6АIII ГОСТ5781-82* ℓ=3450	2	0.77кг
Б.4		2		ф4ВрI ГОСТ6727-80* ℓ=210	18	0.02кг
				1.100.1-7.3-5 00.00.07-03		КР28
				Детали		
Б.4		1		ф6АIII ГОСТ5781-82* ℓ=2400	1	0.53кг
Б.4		2		ф6АIII ГОСТ5781-82* ℓ=1900	1	0.42кг
Б.4		3		ф6АIII ГОСТ5781-82* ℓ=720	1	0.16кг
Б.4		4		ф4ВрI ГОСТ6727-80* ℓ=300	10	0.027кг
Б.4		5		ф4ВрI ГОСТ6727-80* ℓ=210	2	0.02кг
				1.100.1-7.3-5 00.00.07-04		КР29
				Детали		
Б.4		1		ф6АIII ГОСТ5781-82* ℓ=2150	1	0.48кг
Б.4		2		ф6АIII ГОСТ5781-82* ℓ=1650	1	0.37кг
Б.4		3		ф6АIII ГОСТ5781-82* ℓ=720	1	0.16кг
Б.4		4		ф4ВрI ГОСТ6727-80* ℓ=300	9	0.027кг
Б.4		5		ф4ВрI ГОСТ6727-80* ℓ=210	2	0.02кг

Инв.№ подл. | Подпись и дата | Взам.инв.№

Нач.АПМ	Печерин		12.89	1.100.1-7.3-5 00.00.07
Гл.конс.	Радшкевич			Каркас плоский КР25...КР29
Рук.гр.	Стабрёвова			
Провер.	Булгакова			
Разраб.	Моисеева			

Стадия	Лист	Листов
Р	1	1

СибЗНИИЭП г. Новосибирск

копировал Муртазина

Формат А3

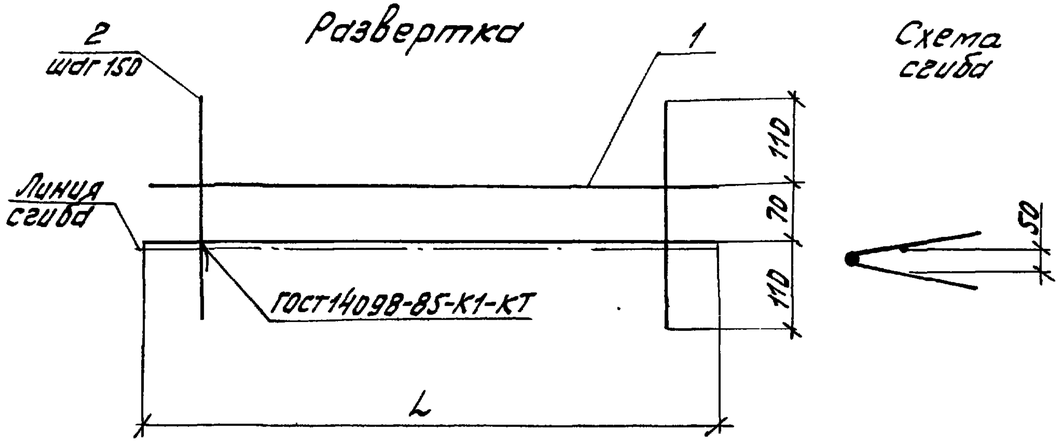

Формат	Зона	Поз	Обозначение	Наименование	кол.	Примеч.
				1.100.1-7.3-5 00.00.08		пк1
				Детали		
Б.4		1		ф4ВрI ГОСТ6727-80*, ℓ=1150	2	0.105кг
Б.4		2		ф5ВрI ГОСТ6727-80*, ℓ=290	8	0.04кг
				1.100.1-7.3-5 00.00.08-01		пк2
				Детали		
Б.4		1		ф4ВрI ГОСТ6727-80*, ℓ=2650	2	0.24кг
Б.4		2		ф5ВрI ГОСТ6727-80*, ℓ=290	18	0.04кг
				1.100.1-7.3-5 00.00.08-02		пк3
				Детали		
Б.4		1		ф4ВрI ГОСТ6727-80*, ℓ=2950	2	0.27кг
Б.4		2		ф5ВрI ГОСТ6727-80*, ℓ=290	20	0.04кг
				1.100.1-7.3-5 00.00.08-03		пк4
				Детали		
Б.4		1		ф4ВрI ГОСТ6727-80*, ℓ=4450	2	0.405кг
Б.4		2		ф5ВрI ГОСТ6727-80*, ℓ=290	30	0.04кг
				1.100.1-7.3-5 00.00.08-04		пк5
				Детали		
Б.4		1		ф4ВрI ГОСТ6727-80*, ℓ=5050	2	0.46кг
Б.4		2		ф5ВрI ГОСТ6727-80*, ℓ=290	34	0.04кг
				1.100.1-7.3-5 00.00.08-05		пк6
				Детали		
Б.4		1		ф4Вр.I ГОСТ6727-80*, ℓ=6550	2	0.60кг
Б.4		2		ф5ВрI ГОСТ6727-80*, ℓ=290	44	0.04кг

Обозначение	Марка	L	Масса, кг
1.100.1-7.3-5 00.00.08	пк1	1150	0.53
-01	пк2	2650	1.20
-02	пк3	2950	1.34
-03	пк4	4450	2.01
-04	пк5	5050	2.28
-05	пк6	6550	2.96

Инв. № подл. | Подпись и дата | Взам. инв. №

Нач.АПТ	Печерин		12.89
Гл.конс.	Рябушкевич		
Рук.гр.	Стабредова		
Провер.	Стабредова		
Разраб.	Булгакова		

1.100.1-7.3-5 00.00.08

Каркас ПК1...ПК6

Стадия	Лист	Листов
Р		1

СибЗНИИЭП г. Новосибирск

Копировал Муртазина

Формат А3

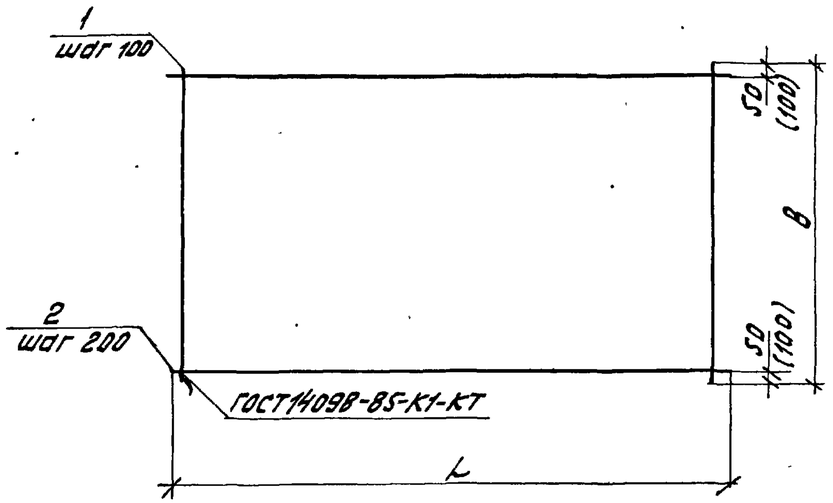

Обозначение	Марка	Размеры, мм L	Размеры, мм B	Масса кг
1.100.1-7.3-5 00.00.09	С1	1150	1900	1.80
-01	С2	1350	1900	2.00
-02	С3	500	400	0.15
-03	С4	500	600	0.23
-04	С5	2050	1900	3.10
-05	С6	4700	2400	8.52

Формат	Зона	Поз.	Обозначение	Наименование	Кол.	Примечание
				1.100.1-7.3-5 00.00.09		С1
				Детали		
Б.Ч.		1		ФВрI ГОСТ6727-80*, ℓ=1900	12	0.10 кг
Б.Ч.		2		ФВрI ГОСТ6727-80*, ℓ=1150	10	0.06 кг
				1.100.1-7.3-5 00.00.09-01		С2
				Детали		
Б.Ч.		1		ФВрI ГОСТ6727-80*, ℓ=1900	14	0.10 кг
Б.Ч.		2		ФВрI ГОСТ6727-80*, ℓ=1350	10	0.07 кг
				1.100.1-7.3-5 00.00.09-02		С3
				Детали		
Б.Ч.		1		ФВрI ГОСТ6727-80*, ℓ=400	5	0.02 кг
Б.Ч.		2		ФВрI ГОСТ6727-80*, ℓ=500	2	0.025 кг
				1.100.1-7.3-5 00.00.09-03		С4
				Детали		
Б.Ч.		1		ФВрI ГОСТ6727-80*, ℓ=600	5	0.03 кг
Б.Ч.		2		ФВрI ГОСТ6727-80*, ℓ=500	3	0.025 кг
				1.100.1-7.3-5 00.00.09-04		С5
				Детали		
Б.Ч.		1		ФВрI ГОСТ6727-80*, ℓ=1900	21	0.10 кг
Б.Ч.		2		ФВрI ГОСТ6727-80*, ℓ=2050	10	0.10 кг
				1.100.1-7.3-5 00.00.09-05		С6
				Детали		
Б.Ч.		1		ФВрI ГОСТ6727-80*, ℓ=2400	47	0.12 кг
Б.Ч.		2		ФВрI ГОСТ6727-80*, ℓ=4700	12	0.24 кг

Инв. № подл. | Подпись и дата | Взам. инв. №

Нач. АТМ	Печерин		12.89	1.100.1-7.3-5 00.00.09
Гл. конст.	Агашкевич			Сетка С1...С6
Рук. гр.	Стабредова			
Провер.	Стабредова			
Разраб.	Булгакова			

Стадия	Лист	Листов
Р		1

СибЗНИИЭП г. Новосибирск

Копиров. Муртазина

Формат А3

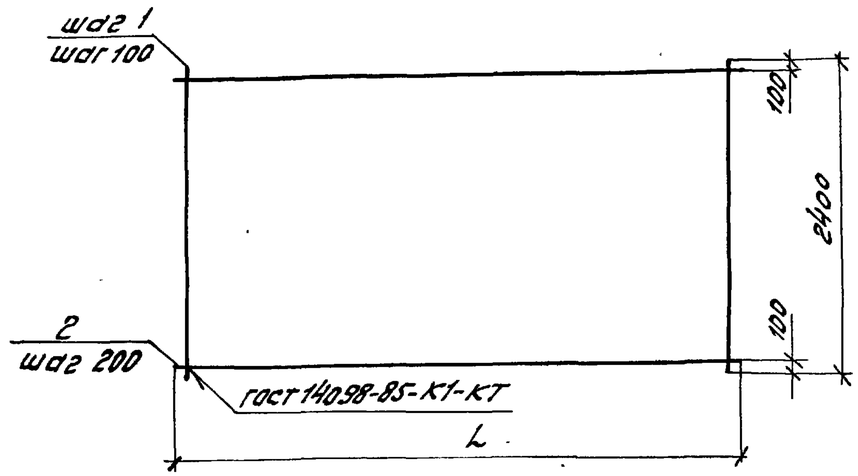

Формат	Зона	Поз.	Обозначение	Наименование	кол.	Примечание
				1.100.1-7,3-5 00.00.10		С7
				Детали		
Б.4		1		ФЗВрI ГОСТ6727-80,* С=2400	62	0,12 кг
Б.4		2		ФЗВрI ГОСТ6727-80,* С=6200	12	0,32 кг
				1.100.1-7,3-5 00.00.10-01		С8
				Детали		
Б.4		1		ФЗВрI ГОСТ6727-80* С=2400	15	0.12 кг
Б.4		2		ФЗВрI ГОСТ6727-80* С=1450	12	0.074 кг
				1.100.1-7,3-5 00.00.10-02		С9
				Детали		
Б.4		1		ФЗВрI ГОСТ6727-80,* С=2400	30	0.12 кг
Б.4		2		ФЗВрI ГОСТ6727-80,* С=2950	12	0.15 кг
				1.100.1-7,3-5 00.00.10-03		С10
				Детали		
Б.4		1		ФЗВрI ГОСТ6727-80,* С=2400	45	0,12 кг
Б.4		2		ФЗВрI ГОСТ7627-80,* С=4450	12	0,23 кг
				1.100.1-7,3-5 00.00.10-04		С11
				Детали		
				ФЗВрI ГОСТ6727-80,* С=2400	37	0,12 кг
				ФЗВрI ГОСТ6727-80,* С=3700	12	0,19 кг

Обозначение	Марка	L	Масса, кг
1.100.1-7,3-5 00.00.10	С7	6200	11.28
-01	С8	1450	2,69
-02	С9	2950	5.40
-03	С10	4450	8.16
-04	С11	3700	6.72

Инв. № подл. | Подпись и дата | Взам. инв. №

Нач. АПМ	Печерин		12.89
Гл. конс.	Радшкевич		
Рук. гр.	Стаброедова		
Провер.	Стаброедова		
Разраб.	Булгакова		

1.100.1-7,3-5 00.00.10

Сетка С7...С11

Стадия	Лист	Листов
Р		1

СибЗНИИЭП г. Новосибирск

Копир. Муртазина

Формат А3

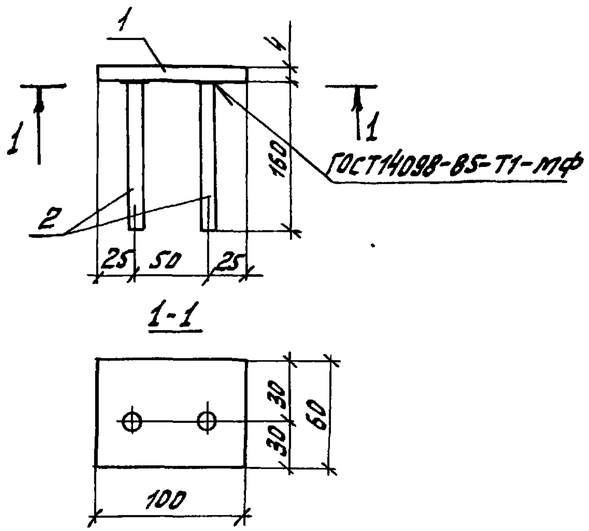

Формат	Зона	Поз.	Обозначение	Наименование	кол.	Примечание
				Детали		
Б.Ч.		1		-4х60, ГОСТ19903-74,* ℓ=80	1	0.15 кг
Б.Ч.		2		Ф10АII ГОСТ5781-82*, ℓ=160	2	0.10 кг

Масса закладного изделия - 0,35 кг

Нач.АПМ	Печерин		12.89	1.100.1-7.3-5 00.00.11		
Гл.конс.	Радашкевич			Изделие закладное М1	Стадия Р	Лист	Листов 1
Рук. гр.	Ставреева				Сибзниизп г. Новосибирск	
Провер.	Булгакова					
Разраб.	Степанова					

Инв.№ подл. | Подпись и дата | Взам.инв.№

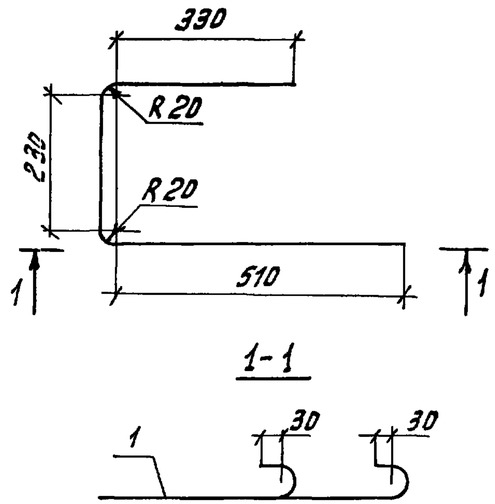

Формат	Зона	Поз.	Обозначение	Наименование	кол.	Примечание
				Детали		
А4		1		Ф12АI ГОСТ5781-82*, ℓ=1270	1	1.13 кг

Нач.АПМ	Печерин		12.89	1.100.1-7.3-5 00.00.12		
Гл.конс.	Радашкевич			Анкер А1	Стадия Р	Лист	Листов 1
Рук. гр.	Ставреева				Сибзниизп г. Новосибирск	
Провер.	Булгакова					
Разраб.	Степанова					

Инв.№ подл. | Подпись и дата | Взам.инв.№

копиров. Муртазина Формат А3

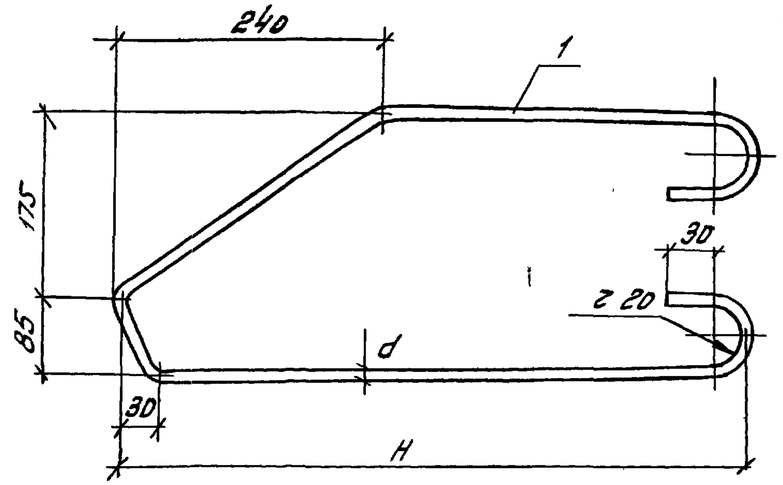

Обозначение		Марка	Размеры, мм d	H		Примечание
1.100.1-7.3-5	00.00.13	П1	10	460		0,76 кг
	-01	П2	12	520		1,18 кг

Нач.ЯПМ	Печерин		12.89	1.100.1-7.3-5		00.00.13 СБ
Гл.конс.	Радашкевич			Петли монтажные П1, П2 Сборочный чертеж	Стадия	Лист	Листов
Рук.гр.	Стаброва				Р		1
Провер.	Булгакова				СибЗНИИЭП г. Новосибирск		
Разраб.	Степанова						

Инв.№ подл. | Подпись и дата | Взам.инв.№

Копир. Муртазина

Формат А3

Обозначение	Наименование	Кол. на исполн. 01	Примечание
	Документация		
1.100.1-7.3-5 00.00.13 СБ	Сборочный чертеж		
	Детали		
1.100.1-7.3-5 00.00.13	Ф10 Ас II ГОСТ 5781-82* С=1230	1	0,76 кг
-01	Ф12 Ас II ГОСТ 5781-82* С=1330	1	1,18 кг
	А4		
	А4	1	

Нач.ЯПМ	Печерин		12.89	1.100.1-7.3-5	00.00.13
Гл.конст.	Радашкевич			Стадия	Лист	Листов
Рук.гр.	Стаброва			Р		1
Провер.	Булгакова			СибЗНИИЭП г. Новосибирск	
Разраб.	Степанова				

Инв.№ подл. | Подпись и дата | Взам.инв.№

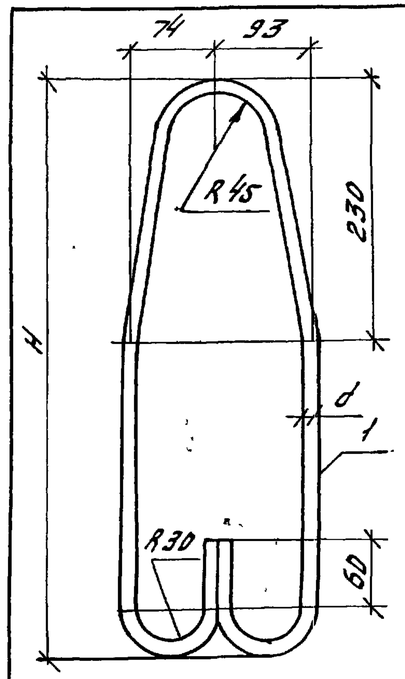

Обозначение	Марка	Рис.	Размеры, мм d	H		Масса, кг
1.100.1-7.3-5 00.00.14	П3		10	580		0.84
-01	П4		12	650		1.33
-02	П5		14	600		1.93
-03	П6		16	670		2.75

Нач.АПМ	Печерин		12.89	1.100.1-7.3-5 00.00.14 сб	
Гл.конс.	Радашкевич			Петли монтажные П3...П6 Сборочный чертеж	Стадия Р / Лист / Листов 1
Рук.гр.	Стаброва				Сибзниизп г. Новосибирск
Провер.	Булгакова				
Разраб.	Степанова				

Инв.№ подл. | Подпись и дата | Взам.инв.№

Копир. Муртазина

Формат А3

Обозначение	Наименование	Кол. на исполн. 01	02	03	Примечание
	Документация				
1.100.1-7.3-5 00.00.14сб	Сборочный чертеж	X	X	X	
	Детали				
1.100.1-7.3-5 00.00.14	Ф10АI ГОСТ 5781-82*, ℓ=1360	1			0.84 кг
-01	Ф12АI ГОСТ 5781-82*, ℓ=1500		1		1.33 кг
-02	Ф14АсII ГОСТ 5781-82*, ℓ=1600			1	1.93 кг
-03	Ф16АсII ГОСТ 5781-82*, ℓ=1740			1	2.75 кг
П03		1	1	1	
Зона					
Формат		А4	А4	А4	

Инв.№ подл. | Подпись и дата | Взам.инв.№

Нач.АПМ	Печерин		12.89	1.100.1-7.3-5 00.00.14	
Гл.конс.	Радашкевич			Петли монтажные П3...П6	Стадия Р / Лист / Листов 1
Рук.гр.	Стаброва				Сибзниизп г. Новосибирск
Провер.	Булгакова				
Разраб.	Степанова				

Марка элемента	Изделия арматурные																					Изделия закладные							Общий расход
	Арматура класса																				Всего	Арматура класса			Прокат марки			Всего	
	Вр-I					А-III					А-I				Ас-II							А-II			Вст3кп2				
	ГОСТ 6727-80*					ГОСТ 5781-82*					ГОСТ 5781-82*				ГОСТ 5781-82*							ГОСТ 5781-82*			ГОСТ 19903-74*				
	ф3	ф4	ф5		Итого	ф6	ф8	ф12		Итого	ф10	ф12		Итого	ф10	ф12	ф14	ф16		Итого		ф10		Итого	-4		Итого		
3НУ 12.20.35-150л	1.80	0.94	0.32		3.06	2.66				2.66		2.26		2.26	1.52					1.52	9.50	0.40		0.40	0.30		0.30	0.70	10.20
3НУ 27.20.35-150л	3.98	2.17	0.72		6.87	6.44				6.44		2.26		2.26	1.52					1.52	17.09	0.40		0.40	0.30		0.30	0.70	17.79
3НУ 30.20.35-150л	4.38	2.29	0.80		7.47	6.70				6.70		2.26		2.26	1.52					1.52	17.95	0.40		0.40	0.30		0.30	0.70	18.65
3НУ 30.19.35-150л	4.38	1.75			6.13	6.70				6.70		2.26		2.26	1.52					1.52	16.61	0.40		0.40	0.30		0.30	0.70	17.31
3НУ 45.20.35-150л	6.58	2.99	1.20		10.77	9.76				9.76		2.26		2.26		2.36				2.36	25.15	0.40		0.40	0.30		0.30	0.70	25.85
3НУ 45.19.35-150л	6.58	2.18			8.76	9.76				9.76		2.26		2.26		2.36				2.36	23.14	0.40		0.40	0.30		0,30	0.70	23,84
3НУ 48.25.35-150л	8.52	3.79	1.36		13.67	13.33				13.33							3.86			3.86	30.86	1.20		1.20	0,90		0.90	2.10	32.96
3НУ 48.24.35-150л	8.52	2.87			11.39	13.33				13.33							3.86			3.86	28.58	1.20		1.20	0.90		0,90	2.10	30.68
3НУ 63.25.35-150л	11.28	4.67	1.76		17.71	15.86				15.86								5.50		5.50	39.07	1.20		1.20	0.90		0.90	2.10	41.17
3НУ 63.24.35-150л	11.28	3.47			14.75	15.86				15.86								5.50		5.50	36.11	1.20		1.20	0.90		0.90	2.10	38.21
3НУ 15.25.35-150л	2.69	1.36	0.44		4.49	5.13				5.13	1.68			1,68							11.30	0.80		0.80	0.60		0.60	1.40	12.70
3НУ 15.24.35-150л.	2.69	1.06			3.75	5.13				5.13	1.68			1.68							10.56	0.80		0.80	0,60		0.60	1.40	11.96
3НУ 15.25.35-150л-1	2,69	1.36	0.44		4.49	5.13				5.13	1,68			1,68							11.30	0.80		0.80	0.60		0.60	1.40	12.70
3НУ 15.24.35-150л-1	2.69	1.06			3.75	3.13				5.13	1.68			1.68							10.56	0.80		0.80	0,60		0.60	1.40	11.96
3НУ 43.19.35-150л		0.85	3.05		3.90	3.44	2.03	12.08		17.60		1.13		1.13	1.52					1.52	24.15	0.40		0.40	0.30		0.30	0.70	24.85
3НУ 30.25.35-150л	5.40	2.53	0.80		8.73	8.20				8.20		4.92		4.92							21.85	0.80		0.80	0.60		0.60	1.40	23.25
3НУ 45.24.35-150л	8.16	2,71			10.87	10.62				10.62							3.86			3.86	25.35	0.80		0.80	0,60		0,60	1.40	26.75
3НУ 38.24.35-150л	6.72	2.15			8.87	8.71				8.71		2.26		2.26							19.84	0.40		0.40	0.30		0.30	0,70	20.54

Инв. № подл. | Подпись и дата | Взам. инв. №

Нач. АПМ	Печерин		12.89
Гл. конс.	Рабашкевич		
Рук. гр.	Стабредова		
Провер.	Бурлакова		
Разраб.	Моисеева		

1.100.1-7.3-5 00.00.00 РС

Ведомость расхода стали

Стадия	Лист	Листов
Р		1

СибЗНИИЭП г. Новосибирск

Копировал Муртазина Формат А3