ТИПОВЫЕ КОНСТРУКЦИИ, ИЗДЕЛИЯ И УЗЛЫ ЗДАНИЙ И СООРУЖЕНИЙ

СЕРИЯ 1.463.1–17

ФЕРМЫ СТРОПИЛЬНЫЕ ЖЕЛЕЗОБЕТОННЫЕ ПОЛИГОНАЛЬНЫЕ ПРОЛЕТОМ 18 И 24 м ДЛЯ ПОКРЫТИЙ ЗДАНИЙ С МАЛОУКЛОННОЙ КРОВЛЕЙ

ВЫПУСК 4

ФЕРМЫ ПРОЛЕТОМ 24 м ТИПОРАЗМЕРА I

РАБОЧИЕ ЧЕРТЕЖИ

24407-05
ЦЕНА 4-64

1.463.1-17 в 4

ЦЕНТРАЛЬНЫЙ ИНСТИТУТ ТИПОВОГО ПРОЕКТИРОВАНИЯ
ГОССТРОЯ СССР

Москва. А-445. Смольная ул. 22

Сдано в печать X 1990 года

Заказ № 8865 Тираж 5360 экз.

ТИПОВЫЕ КОНСТРУКЦИИ, ИЗДЕЛИЯ И УЗЛЫ ЗДАНИЙ И СООРУЖЕНИЙ

СЕРИЯ 1.463.1–17

ФЕРМЫ СТРОПИЛЬНЫЕ ЖЕЛЕЗОБЕТОННЫЕ ПОЛИГОНАЛЬНЫЕ ПРОЛЕТОМ 18 И 24 м ДЛЯ ПОКРЫТИЙ ЗДАНИЙ С МАЛОУКЛОННОЙ КРОВЛЕЙ

ВЫПУСК 4

ФЕРМЫ ПРОЛЕТОМ 24 м ТИПОРАЗМЕРА 1

РАБОЧИЕ ЧЕРТЕЖИ

УТВЕРЖДЕНЫ

ГЛАВОРГПРОЕКТОМ ГОССТРОЯ СССР
ПИСЬМО ОТ 18.12.89 №4/5-1546
ВВЕДЕНЫ В ДЕЙСТВИЕ С 01.08.90
ГПИ ПРОМСТРОЙПРОЕКТ
ПРИКАЗ ОТ 05.01.90 № 1

РАЗРАБОТАНЫ

ГПИ ПРОМСТРОЙПРОЕКТ

ГЛ. ИНЖЕНЕР ИНСТИТУТА В.И. КОРОЛЕВ
НАЧАЛЬНИК СКО-1 Г.П. ВЧЕРАШНИЙ
ГЛ. ИНЖЕНЕР ПРОЕКТА Ю.А. РЕПЕНКО

НИИЖБ

ЗАМ. ДИРЕКТОРА Т.И. МАМЕДОВ
ЗАВ. ЛАБОРАТОРИЕЙ № 2 В.А. КЛЕВЦОВ
ЗАВ. ЛАБОРАТОРИЕЙ № 3 В.А. ЯКУШИН

НИИСК

ЗАМ. ДИРЕКТОРА П.И. КРИВОШЕЕВ
ЗАВ. ЛАБОРАТОРИЕЙ ЖБК №14 М.А. ЯНКЕЛЕВИЧ

© ЦИТП Госстроя СССР, 1990

Обозначение	Наименование	Стр.
1.463.1-17.4-ТТ	Технические требования	2
1.463.1-17.4-1ФЧ	Ферма типоразмера 1.1ФСП24	
	Опалубочный чертеж	9
1.463.1-17.4-1	Ферма типоразмера 1.1ФСП 24. Армирование	10
1.463.1-17.4-1РС	Ферма типоразмера 1.1 ФСП 24	
	Ведомость расхода стали	25
1.463.1-17.4-2ФЧ	Ферма типоразмера 1.2ФСП 24	
	Опалубочный чертеж	27
1.463.1-17.4-2	Ферма типоразмера 1.2 ФСП 24. Армирование	29
1.463.1-17.4-2РС	Ферма типоразмера 1.2 ФСП 24	
	Ведомость расхода стали	40
1.463.1-17.4-3ФЧ	Ферма типоразмера 1.3ФСП 24	
	Опалубочный чертеж	42
1.463.1-17.4-3	Ферма типоразмера 1.3ФСП24. Армирование	43
1.463.1-17.4-3РС	Ферма типоразмера 1.3ФСП 24	
	Ведомость расхода стали	55
1.463.1-17.4-1СМ	Контрольные нагрузки и	
	схемы испытаний ферм	57
1.463.1-17.4-2СМ	Вариант армирования ненапрягаемых	
	элементов ферм арматурой класса Ат-IVС	59

Нач.СКО-1	Вчерашний		
Н.контр.	Копылов		
Гл.констр.	Матвеев		
ГИП	Репенко		
Зав.гр.	Милютина		

1.463.1-17.4

Содержание

Стадия	Лист	Листов
Р		1

ПРОМСТРОЙПРОЕКТ

1. Общие сведения

1.1. Выпуск 4 настоящей серии содержит рабочие чертежи стропильных полигональных ферм пролетом 24м типоразмера 1.

Арматурные изделия для изготовления ферм принимать по выпуску 7, закладные изделия - по выпуску 10.

1.2. Область и условия применения ферм в покрытиях зданий, номенклатура ферм, маркировка, расчетные положения, таблицы подбора ферм по несущей способности, схемы расположения связей по покрытию, примеры расположения закладных изделий для крепления плит покрытия, подвесного транспорта, фонарей, стеновых панелей и другие руководящие материалы, предназначенные для использования при проектировании, приведены в выпуске 0 настоящей серии.

1.3. Фермы следует изготовлять по рабочим чертежам в соответствии с требованиями ГОСТ 20213-89 "Фермы железобетонные. Технические условия".

2. Технические требования

2.1. Фермы следует изготовлять из тяжелого бетона по ГОСТ 26633-85. Класс бетона по прочности на сжатие указан в спецификациях на фермы, приведенных в настоящем выпуске, а также в номенклатуре ферм, приведенной в выпуске 0 настоящей серии.

2.2. Бетон по морозостойкости и водонепроницаемости должен соответствовать маркам, назначаемым в проектной документации на конкретное здание согласно требованиям глав СНиП 2.03.01-84 и СНиП 2.03.11-85 в зависимости от режима эксплуатации и климатических условий района строительства.

Инв.№ подл. | Подпись и дата | Взам.инв.№

Нач.СКО-1	Вчерашний		
Н.контр.	Копылов		
Гл.констр.	Матвеев		
ГИП	Репенко		
Зав.гр.	Милютина		

1.463.1-17.4-ТТ

Технические требования

Стадия	Лист	Листов
Р	1	7

ПРОМСТРОЙПРОЕКТ

2.3 Проницаемость бетона для ферм, предназначенных для эксплуатации в условиях агрессивных газовых сред, должна назначаться в соответствии с требованиями главы СНиП 2.03.11-85. При этом в марке ферм для конкретных объектов строительства должен быть введен дополнительный индекс (Н - бетон нормальной проницаемости, П - бетон пониженной проницаемости).

2.4. Прочность бетона на сжатие в момент передачи усилий предварительного напряжения (передаточная прочность $R_{вр}$) принимается по таблице 2.

2.5. Отпускная прочность бетона в теплый период года должна быть не менее 70%, а в холодный период года, характеризуемый согласно СНиП 2.01.01-82 среднемесячной температурой наружного воздуха 0°С и ниже, не ниже 90% от класса бетона по прочности на сжатие.

Загружение ферм расчетной нагрузкой допускается только после достижения бетоном полной проектной прочности, соответствующей классу бетона для данной марки.

2.6. В качестве напрягаемой арматуры для неагрессивной среды принята стержневая классов А-III В (упрочненная вытяжкой с контролем удлинения и напряжения), А-IV и А-V по ГОСТ 5781-82*.

Напрягаемая арматура класса А-IV может быть заменена термически упрочненной арматурой класса Ат-IVС (ГОСТ 10884-81*) без изменения расхода стали на ферму.

В слабоагрессивной среде следует применять стержневую арматуру классов А-III В, А-IV, Ат-IVС (ГОСТ 10884-81*), в среднеагрессивной среде - А-III В, А-IV.

Стыки напрягаемой стержневой арматуры выполнять по имеющимся длинам сварными по ГОСТ 14098-85, при этом стыки стержневой арматуры должны располагаться на расстоянии 1... 1,5 м от места перегиба арматуры и не более 25% всех стыков в одном сечении.

2.7. В качестве ненапрягаемой рабочей арматуры принята сталь класса А-III (ГОСТ 5781-82*), в качестве конструктивной - арматурная проволока периодического профиля класса Вр-1 (ГОСТ 6727-80*) и сталь класса А-I (ГОСТ 5781-82*).

Горячекатаная арматура класса А-III марки 35ГС может быть заменена термически упрочненной арматурой класса Ат-IIIС (ГОСТ 10884-81*) без изменения расхода стали на ферму.

Для ферм, предназначенных к эксплуатации в неагрессивной среде, приведен вариант с рабочей арматурой класса Ат-IVС (ГОСТ 10884-81*)

2.8. Марки сталей для арматурных изделий должны назначаться в проектной документации на конкретное здание с учетом эксплуатационных условий в соответствии с требованиями приложения I главы СНиП 2.03.01-84.

Марки стали для закладных изделий должны назначаться в проектной документации на конкретное здание с учетом статических и динамических нагрузок, а также в зависимости от расчетных температур в соответствии с требованиями приложения 2 главы СНиП 2.03.01-84.

2.9. Открытые поверхности закладных изделий должны быть защищены антикоррозионными покрытиями согласно требований главы СНиП 2.03.11-85 и в соответствии с конкретными условиями эксплуатации, указанными в проектной документации на конкретное здание.

2.10. Фермы следует изготовлять в горизонтальном положении в стальных силовых формах, удовлетворяющих требованиям ГОСТ 25781-83, с применением внутренних упоров для отгиба напрягаемой арматуры. В формах должны быть предусмотрены технологические уклоны (с сохранением площади поперечного сечения элемента и специальные приспособления для выемки готовых ферм).

С целью уменьшения потерь предварительного натяжения в местах перегиба устанавливаются внутренние упоры, состоящие из стального

круглого стержня, антифрикционной прокладки и стальной трубы.

2.11. Проектное положение арматурных изделий и величину защитного слоя бетона следует обеспечивать прокладками из плотного цементно-песчаного раствора или с помощью пластмассовых фиксаторов. Применение стальных фиксаторов не допускается.

2.12. Натяжение напрягаемой арматуры производится групповым механическим способом на упоры формы. Значения принятых в расчетах предельных величин предварительного напряжения (σ_{sp}), допустимых отклонений ($\pm p$) и усилий натяжения напрягаемых стержней приведены в таблице I.

Контроль натяжения арматуры должен осуществляться в соответствии с ГОСТ 22362-77.

2.13. Отпуск натяжения напрягаемой арматуры следует производить плавно, применяя предварительный разогрев концевых участков электродугой постепенным расплавлением металла рабочего стержня на длине 60-70мм, держа электрод вертикально к боковой поверхности стержня. Порядок обрезки стержней показан на рисунках 1 и 2. Стержни не должны выступать за грани фермы более чем на 5 мм и они должны быть защищены слоем плотного цементно-песчаного раствора толщиной 10мм.

2.14. Отпуск натяжения напрягаемой арматуры необходимо производить в следующей последовательности:

- плавно отпустить натяжение арматуры, отогнутой из нижнего пояса в растянутые раскосы;
- извлечь стальные стержни из роликовых опор, предназначенных для отгиба арматуры;
- плавно отпустить прямолинейную арматуру нижнего пояса фермы.

2.15. При извлечении готовой фермы из стальной формы отрыв фермы от поддона должен осуществляться с использованием специальных приспособлений, с помощью которых ферма кантуется на высоту, обеспечивающую возможность установки между верхним поясом и формой деревянных прокладок толщиной 100-150 мм с целью перестроповки за узлы верхнего пояса для подъема фермы.

В случае, если форма не снабжена приспособлениями для беспетлевого подъема ферм, необходимо предусмотреть в верхнем поясе монтажные петли, которые после установки деревянных прокладок в местах строповки ферм должны быть срезаны. Толщину прокладок следует назначать из условия плотного касания верхнего пояса фермы на все прокладки одновременно. Схемы установки монтажных петель и прокладок приведены на листе 7 настоящих технических требований.

2.16. Точность изготовления, качества поверхностей и внешний вид ферм должны отвечать требованиям ГОСТ 20213-89.

2.17. В бетоне ферм, поставляемых потребителю, трещины не допускаются, за исключением усадочных и других поверхностных технологических трещин, а также поперечных трещин в ненапрягаемых элементах от усилия предварительного обжатия фермы. Ширина раскрытия указанных трещин в фермах, установленных на опоры в проектном положении, не должна превышать в напрягаемых элементах 0,1мм, в ненапрягаемых стержнях - 0,2 мм.

2.18. Отклонение фактической массы ферм не должно превышать 7% от номинальной массы, указанной в рабочих чертежах.

3. Приемка.

3.1. Приемка ферм производится в соответствии с требованиями ГОСТ 20213-89 „Фермы железобетонные. Технические условия" и с приведенными ниже указаниями.

3.2. Фермы должны быть приняты ОТК предприятия-изготовителя поштучно. Результаты приемочного контроля и испытаний должны быть зафиксированы в журналах ОТК или заводской лаборатории.

3.3. При освоении производства ферм, внесении конструктивных изменений, изменении технологии изготовления, замене материалов необходимо испытывать не менее одной фермы, в дальнейшем, с целью проверки прочности, жесткости и трещиностойкости ферм необходимо испытывать не менее одной фермы из партии в 200 шт. в соответствии с требованиями ГОСТ 8829-85.

Схемы приложения нагрузок и их значения при испытании приведены в настоящих рабочих чертежах.

3.4. Приемка ферм производится партиями. Партия должна состоять из ферм, изготовленных по одной технологии из материалов одного вида и качества. Размер партии не должен превышать 100 ферм. Партия ферм оценивается по результатам поштучного приемочного контроля изделий.

3.5. Потребитель имеет право производить повторный выборочный или поштучный контроль качества ферм, применяя при этом порядок и правила приемки, установленные в настоящих рабочих чертежах.

4. Методы контроля и маркировка ферм.

4.1. При изготовлении ферм должен осуществляться систематический контроль производства и качества работ в соответствии с требованиями ГОСТ 20213-89 „Фермы железобетонные. Технические условия" и настоящих рабочих чертежей.

4.2. При изготовлении ферм контролируются следующие показатели качества: класс бетона по прочности на сжатие, отпускная прочность бетона, вид армирования и типы арматурных изделий, классы и марки арматурных сталей, прочность сварных соединений, основные размеры арматурных и закладных изделий, толщина защитного слоя, размеры поперечных сечений, непрямолинейность, масса ферм, наличие антикоррозионной защиты закладных изделий, а также прочность, жесткость и трещиностойкость ферм.

При изготовлении ферм, предназначенных для эксплуатации в условиях воздействия агрессивных газовых сред, дополнительно контролируются следующие показатели качества: марка бетона по водонепроницаемости, проницаемость бетона.

4.3. Прочность бетона на сжатие определять по ГОСТ 10180-78*. Передаточная прочность бетона может контролироваться неразрушающими методами согласно ГОСТ 17625-83 и ГОСТ 22690-88.

4.4 Оценку проектного класса бетона по прочности на сжатие, а также передаточной и отпускной прочности бетона следует производить по ГОСТ 18105-86.

4.5. Марка бетона по морозостойкости должна контролироваться не реже одного раза в шесть месяцев в соответствии с ГОСТ 10060-87. Испытание бетона на морозостойкость следует производить при каждом изменении состава бетона.

4.6. При проверке плотности бетона контроль марки бетона по водонепроницаемости следует производить (не реже одного раза в три месяца) по величине коэффициента фильтрации $К_ф$, определяемого согласно ГОСТ 12730.5-84.

4.7. Размеры ферм, толщину защитного слоя бетона до арматуры, положение закладных изделий, качество поверхностей и внешний вид ферм должны соответствовать ГОСТ 13015.0-83*.

4.8. Измерение величины натяжения напрягаемой арматуры производить по ГОСТ 22362-77.

4.9. Испытание сварных соединений арматурных и закладных изделий и оценку их прочности и качества производить по ГОСТ 10922-75.

4.10. На боковой грани опорного узла каждой фермы должны быть нанесены несмываемой краской при помощи трафарета или штампов маркировочные знаки: товарный знак предприятия-изготовителя или его краткое наименование, марка фермы, дата изготовления и порядковый номер фермы, штамп технического контроля, масса фермы.

4.11. Предприятие-изготовитель должно сопровождать каждую принятую техническим контролем ферму паспортом по ГОСТ 13015.2-81*, в котором указываются: наименование и адрес предприятия-изготовителя, номер и дата выдачи паспорта, наименование и марка фермы, дата изготовления, проектный класс бетона, отпускная и передаточная прочность бетона (в процентах от проектного класса), номер серии рабочих чертежей, гарантии изготовителя.

Паспорт должен быть подписан лицом, ответственным за технический контроль предприятия-изготовителя.

5. Хранение и транспортирование ферм

5.1. Хранение ферм следует производить в соответствии с требованиями ГОСТ 13015.4-84*. Фермы следует хранить в вертикальном положении, размещая их в кассетных стеллажах с опиранием на инвентарные деревянные прокладки, размещаемые в пределах опорных узлов фермы. Толщина прокладок должна быть не менее 40мм, ширина- не менее 150мм, длина- на 100 мм больше ширины фермы (рис. 5).

При складировании должна быть обеспечена возможность захвата и подъема каждой фермы.

5.2. Транспортирование ферм должно производиться в соответствии с общими правилами, установленными ГОСТ 13015.4-84*.

При автомобильных перевозках следует учитывать указания, приведенные в "Руководстве по перевозке автомобильным транспортом строительных конструкций" (м., Стройиздат, 1980).

При железнодорожных перевозках следует учитывать требования, приведенные в "Технических условиях погрузки и крепления грузов", глава I: Общие требования к размещению и креплению грузов в вагонах (м., Транспорт, 1981).

5.3. Для перевозки полигональных ферм должны применяться специализированные автотранспортные средства и турникеты на железнодорожных платформах, обеспечивающие из условий сохранности определенное положение, опирание и крепление ферм с удовлетворением при этом требований транспортных норм в части габаритности, распределения масс по осям колес, давления на опоры, техники безопасности и др.

5.4. Специализированные автопоезда, груженые фермами, по высоте и длине относятся к большегабаритным, что требует согласования перевозок с госавтоинспекцией в соответствии с "Правилами дорожного движения" (м., Транспорт, 1986).

5.5. Для железнодорожных перевозок полигональных ферм пролетом 18 и 24 м целесообразно применять сцепы из двух четырехосных платформ, оборудованных специальными амортизирующими турникетами типа ЦНИИ МПС и НИИСК Госстроя СССР.

5.6. Фермы должны транспортироваться в вертикальном (рабочем) положении или с небольшим наклоном (до 10°) и опираться в узлах нижнего пояса на деревянные или резиновые подкладки.

5.7. Фермы пролетом 24 м железнодорожным транспортом следует перевозить с двумя консолями по 6 м, автомобильным транспортом- по бесконсольной схеме или с одной консолью длиной 6 м (рис. 6).

5.8. В случае производственной необходимости типичные схемы перевозки могут корректироваться с обоснованием при этом вносимых изменений дополнительными расчетами и специальными транспортными испытаниями в НИИСК.

Таблица 1

Усилия натяжения одного стержня				
Напрягаемая арматура		Механический способ натяжения на упоры формы или стенда		
Класс	Диаметр мм	Контролируемая величина предварительного натяжения (до появления потерь) σ_{sp} МПа	Допустимое отклонение величины предварительного напряжения $\pm p$ МПа	Усилие натяжения кН
$A\overline{III}в$	16	486	24,3	98
	18			124
	20			153
	22			185
	25			239
	28			299
	32			391
$A\overline{IV}$	16	531	26,6	107
	18			135
	20			167
	22			202
	25			260
	28			327
	32			427
$A\overline{V}$	14	707	35,4	109
	16			142
	18			180
	20			222
	22			269
	25			347
	28			435
	32			568

Таблица 2

Передаточная и отпускная прочность бетона				
Условная несущая способность фермы	Класс бетона	Передаточная прочность МПа	Отпускная прочность, МПа	
			в теплый период года	в холодный период года
01	B35	24,5	24,5	31,5
02				
03				
04				
05				
	B40		28,0	36,0
06		28,0		
	B45		31,5	40,5
07	B40		28,0	36,0
	B45		31,5	40,5
08		31,5		
09	B50	35,0	35,0	45,0

Схема натяжения напрягаемой арматуры в ферме

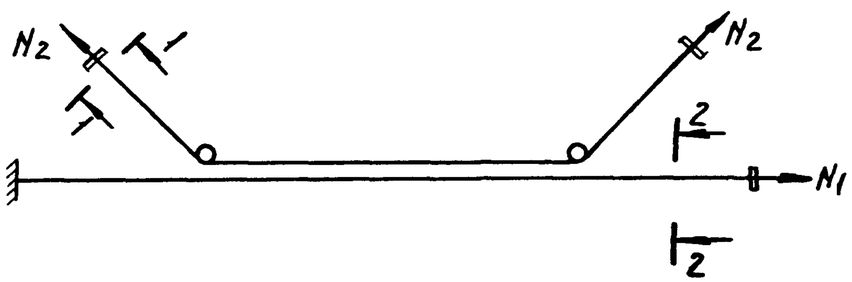

Рис. 1

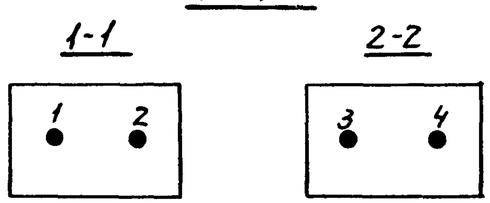

Рис. 2

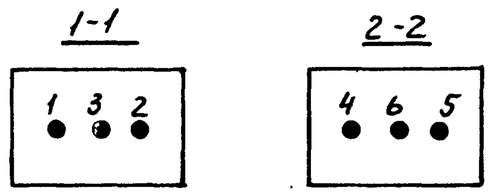

Инв. № подл. | Подп. и дата | Взам. инв. №

Рис. 3

Строповка ферм при кантовании

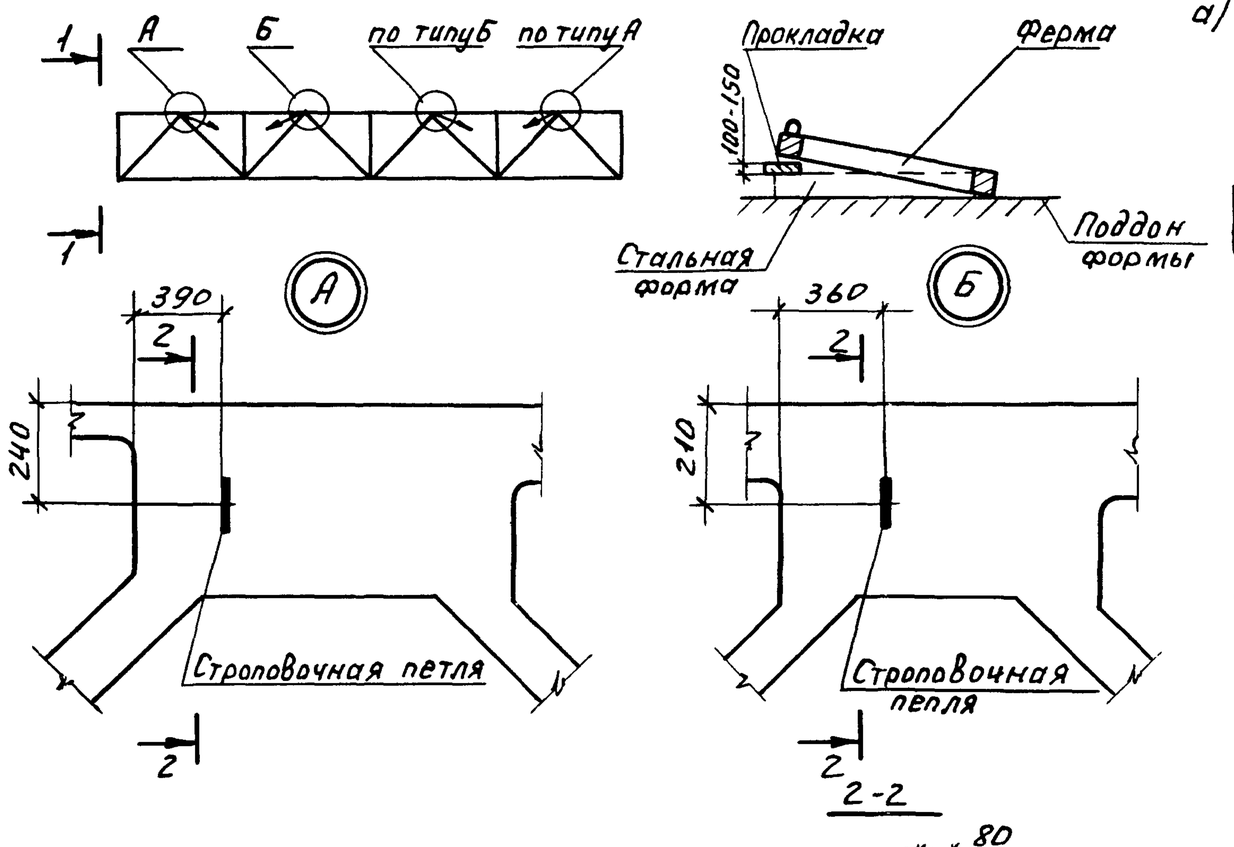

Таблица 3		
Расход стали на строповочные петли по серии 3.400-7 вып. 1/87		
Марка петли	Кол., шт.	Расход стали на ферму, кг
М14-150	4	3,7

Рис.4

Строповка ферм при подъеме

а) типоразмеров 1.1ФСП24 и 1.3ФСП24

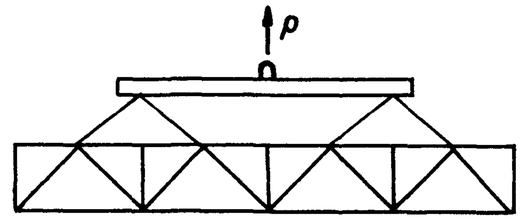

б) типоразмера 1.2ФСП24

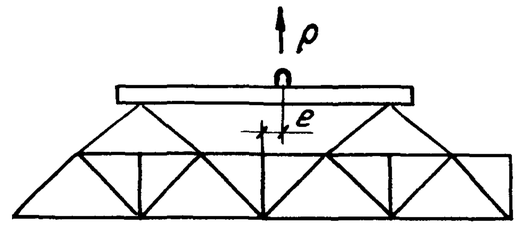

e - смещение крюка от оси симметрии траверсы

Рис.5

Места опирания ферм при хранении

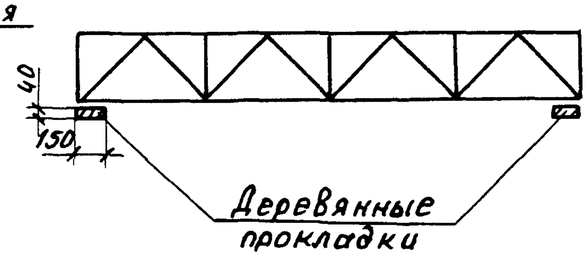

Рис. 6

Схемы опирания и крепления ферм при перевозках

а) автомобильным транспортом

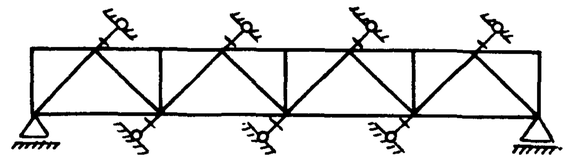

б) железнодорожным транспортом

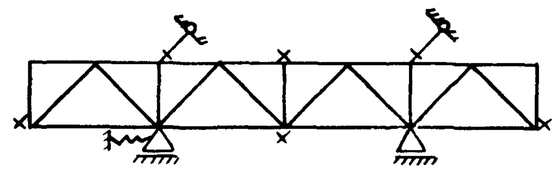

- △ – места опирания;
- – места крепления из плоскости;
- × – места пакетирования или крепления из плоскости;
- – амортизирующая опора в продольном направлении.

1. Петли марки М14-150 серии 3.400-7 предназначены только для отрыва фермы от поддона формы.
2. Перед подъемом с поддона, ферму стропуют крюками за петли и приподнимают над верхней гранью формы на 150-200 мм и под узлы верхнего пояса, указанные на рис.3, подкладывают деревянные прокладки. После этого петли должны быть срезаны заподлицо с бетоном, а торцы оставшихся петель должны быть защищены антикоррозийным покрытием.
3. Кантование и подъем ферм необходимо производить строповкой только за верхние узлы ферм, показанные на рис.4.

Геометрическая схема фермы

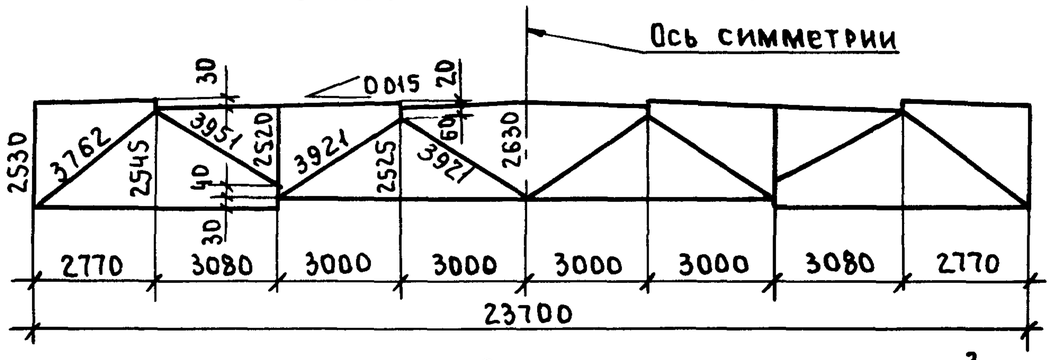

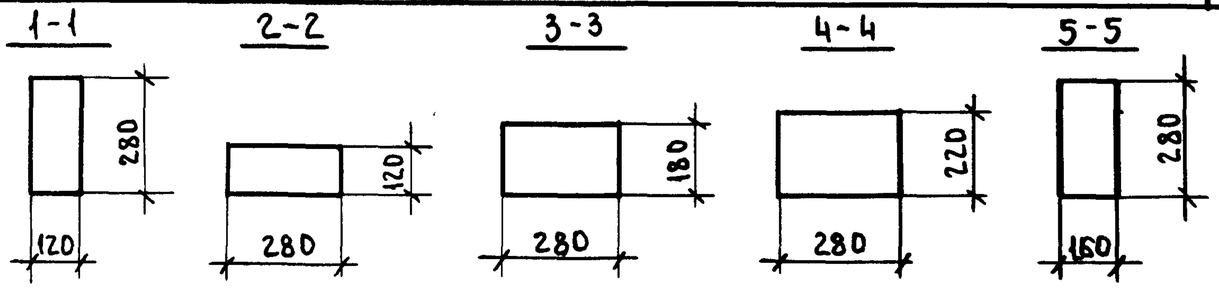

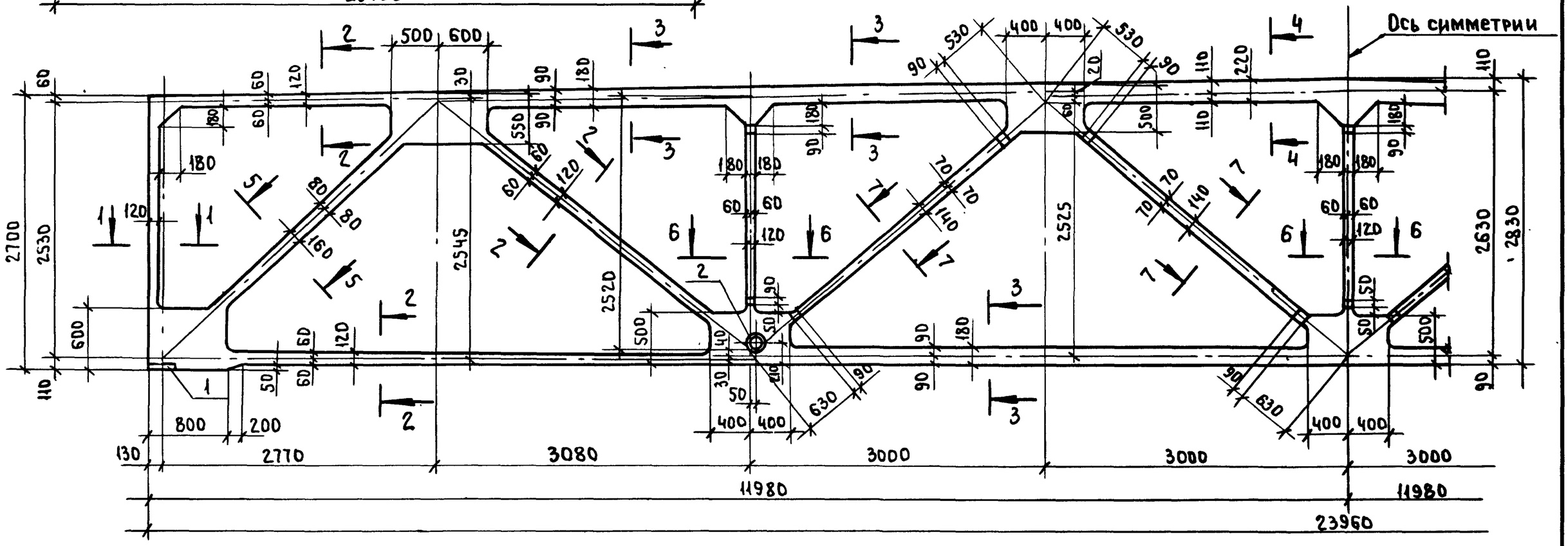

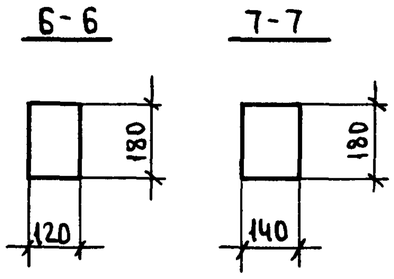

Типоразмер фермы	Масса т
1.1ФСП24	10,0

Радиус закругления в местах примыкания поясов, раскосов и стоек к узлам фермы принять 50мм

Нач.СКБ-1	Вчерашний		
Н.контр.	Копылов		
Гл.конст.	Матвеев		
ГИП	Репенко		
Зав.груп.	Милютина		
Вед.инж.	Котова		
Инж.I кат.	Поляк		
Провер.	Артемьева		

1.463.1-174-1ФЧ

Ферма типоразмера 1.1 ФСП 24
Опалубочный чертеж

Стадия	Лист	Листов
Р		1

ПРОМСТРОЙПРОЕКТ

Копировал 24407-05 10 Формат А3

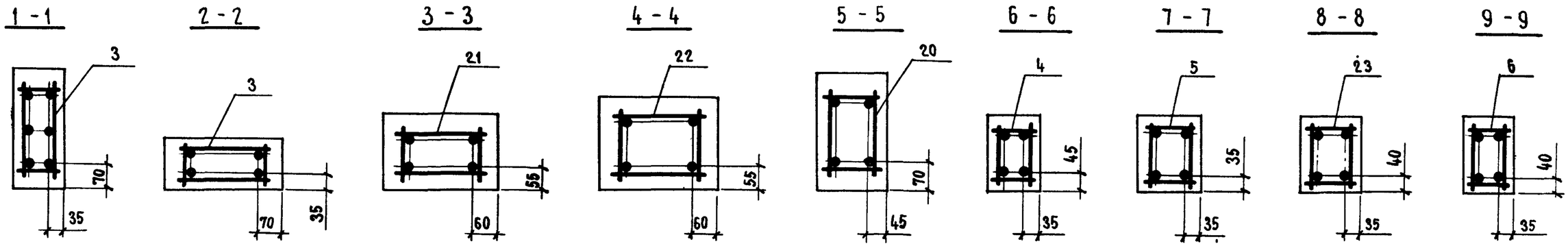

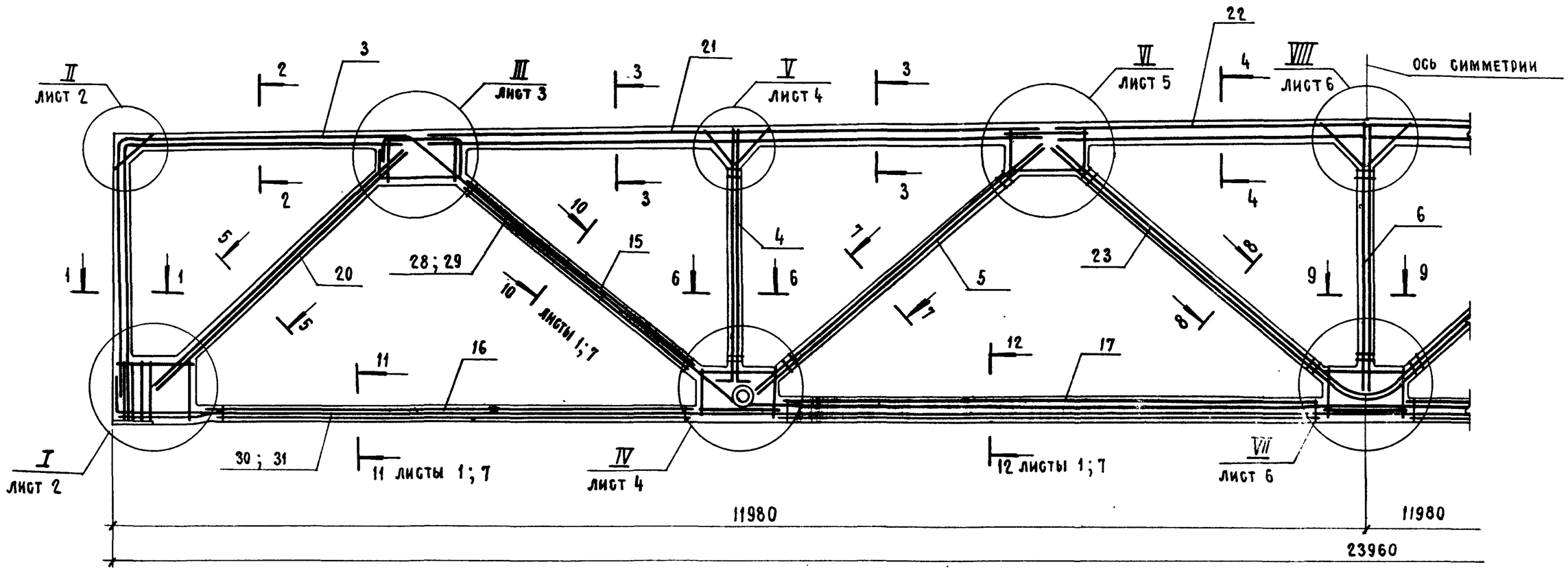

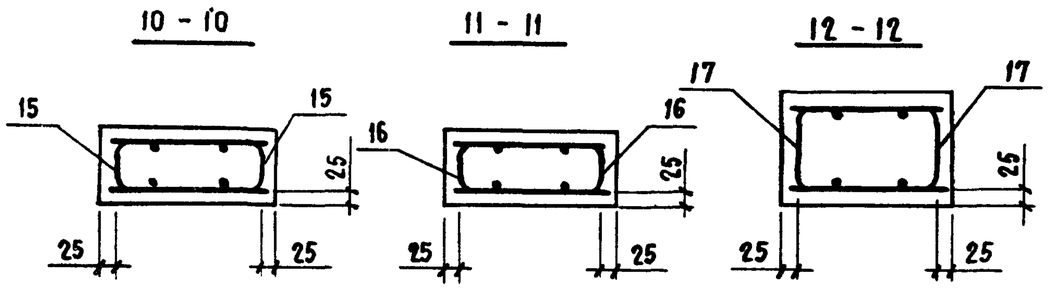

1. Спецификацию см. листы 10...15.
2. Расположение напрягаемой арматуры в сечениях 10-10, 11-11, 12-12 см. лист 7.

Нач. СКО-1	Вчерашний		
Н. контр.	Копылов		
Гл. констр.	Матвеев		
ГИП	Репенко		
Зав. гр.	Милютина		
Вед. инж.	Котова		

1.463.1-17.4-1

Ферма типоразмера 1.1 ФСП 24
Армирование

Стадия	Лист	Листов
Р	1	15

Промстройпроект

Взам. инв. № | Подпись и дата | Инв. № подл.

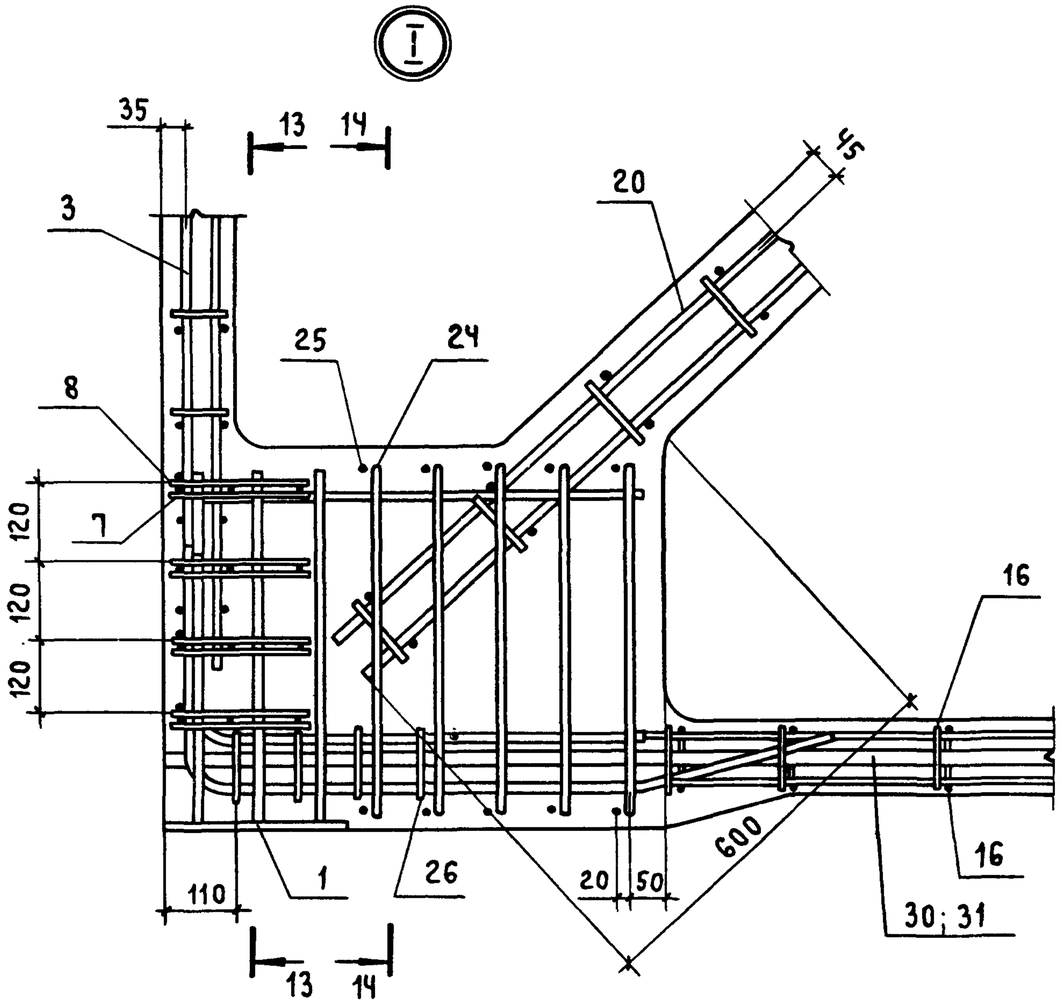

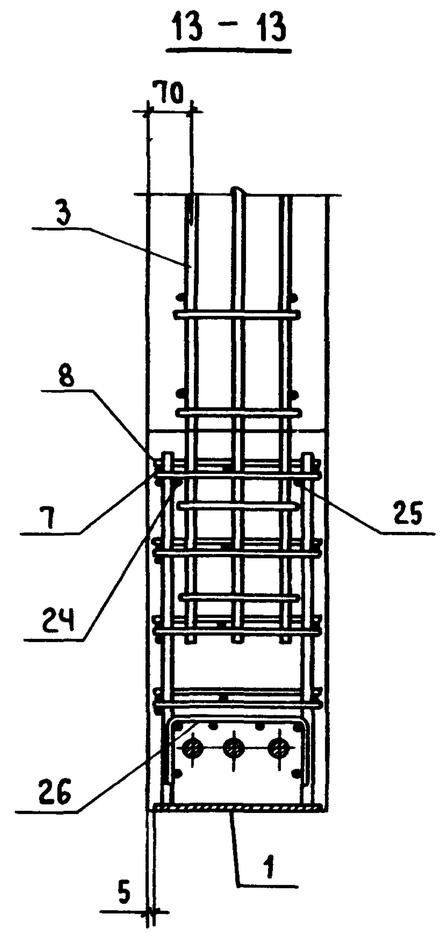

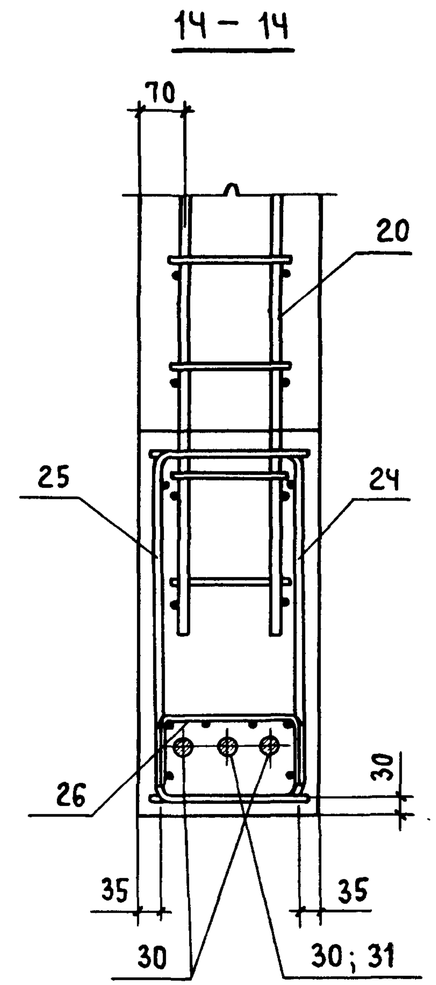

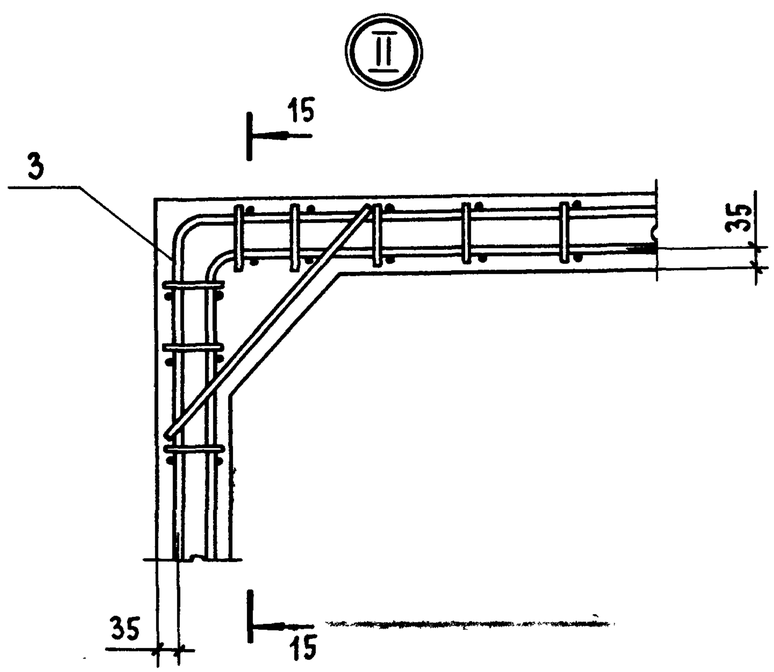

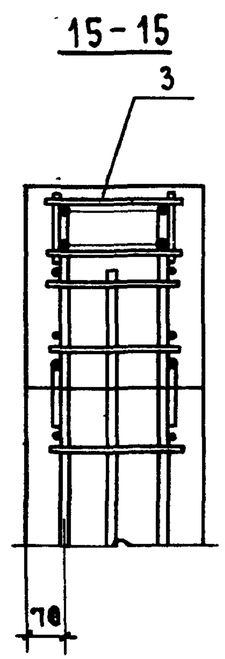

1.463.1-17.4-1	Лист 2

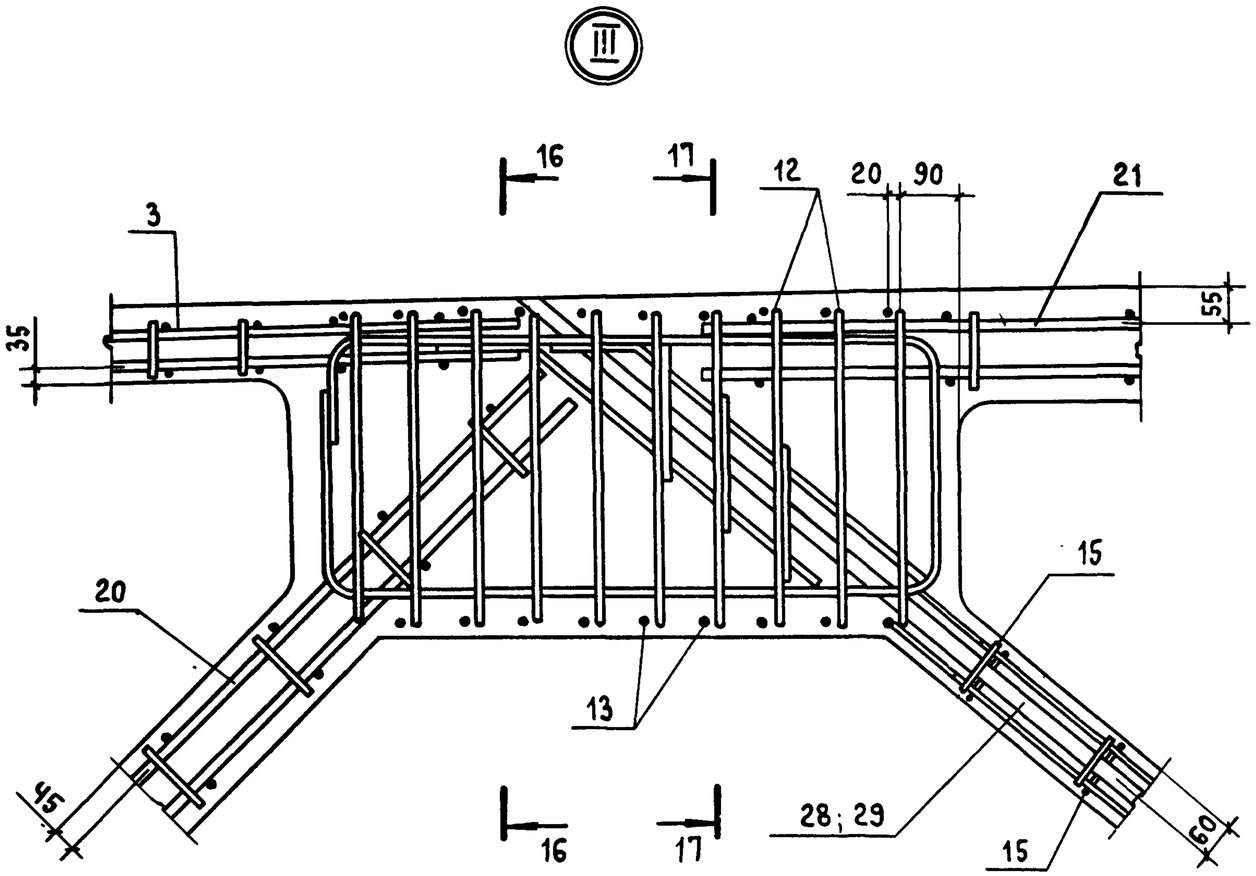

16 - 16

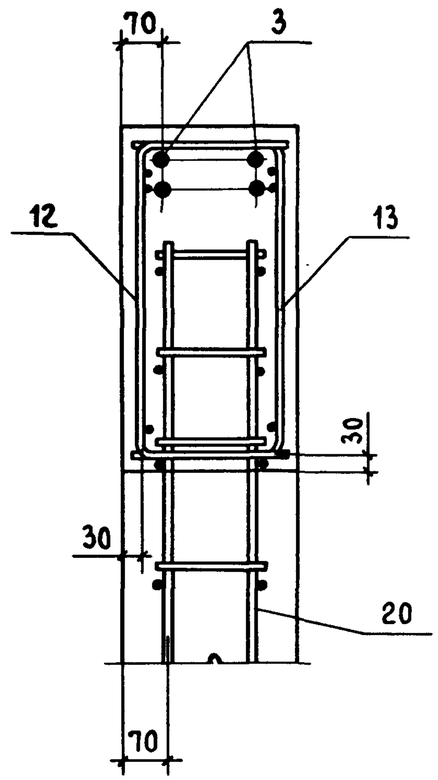

17 - 17

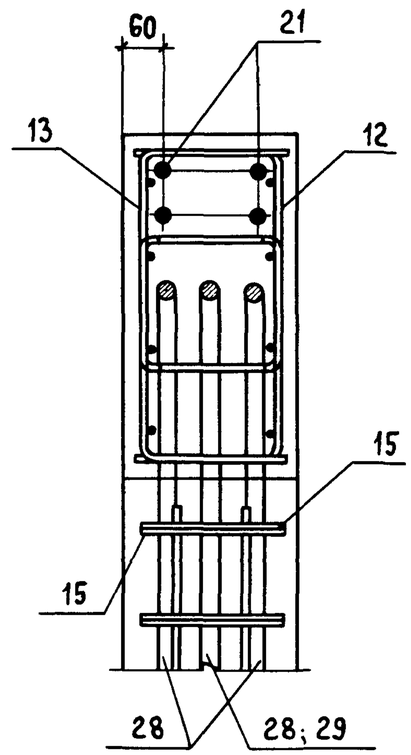

Инв. № подл. | Подпись и дата | Взам. инв. №

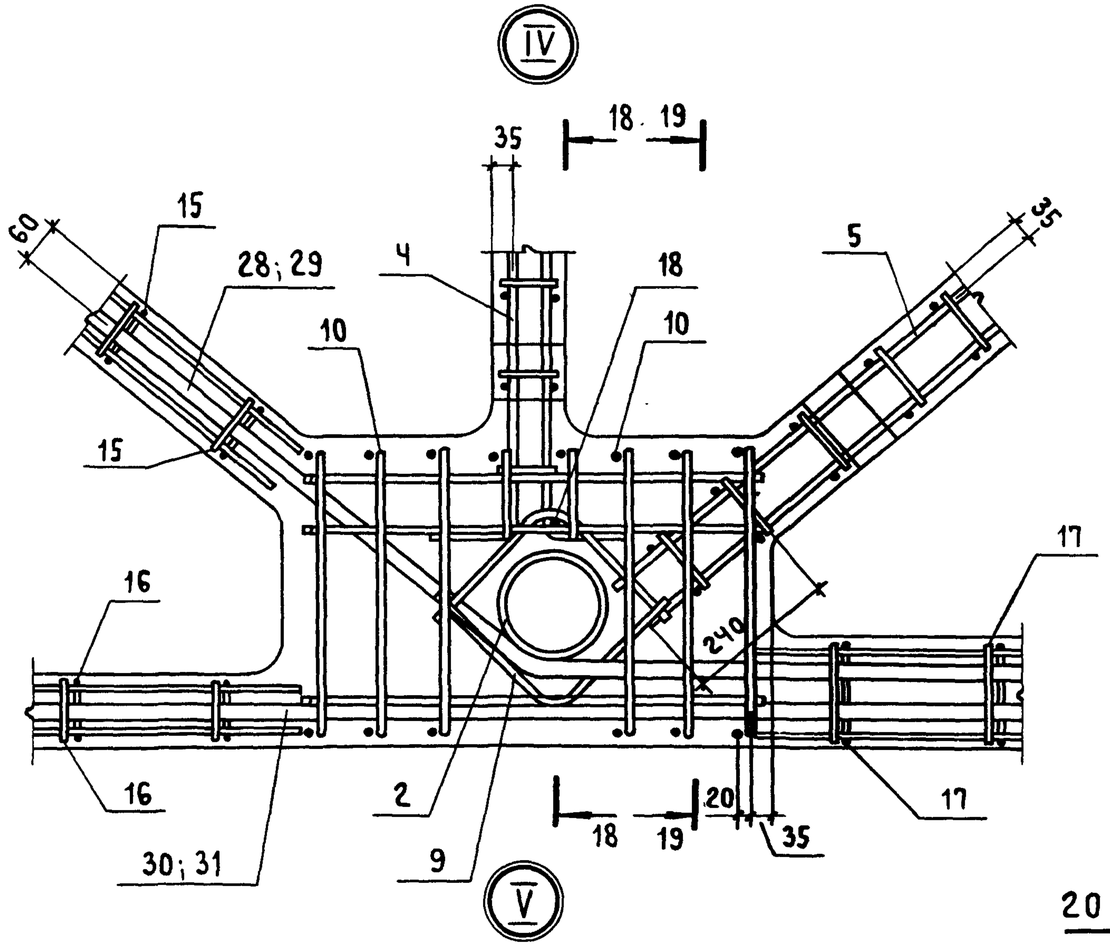

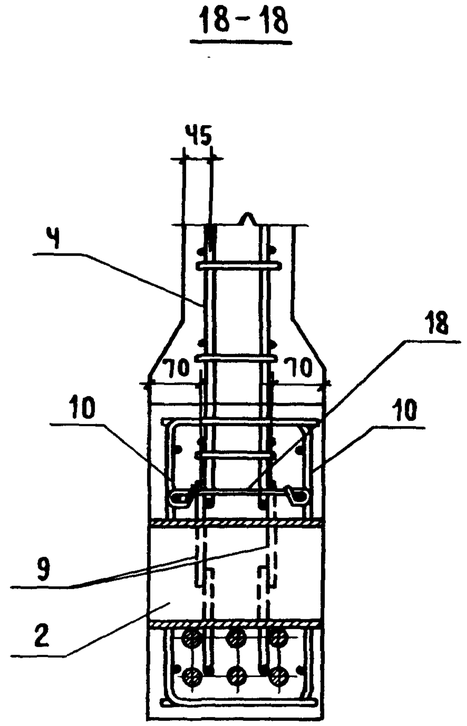

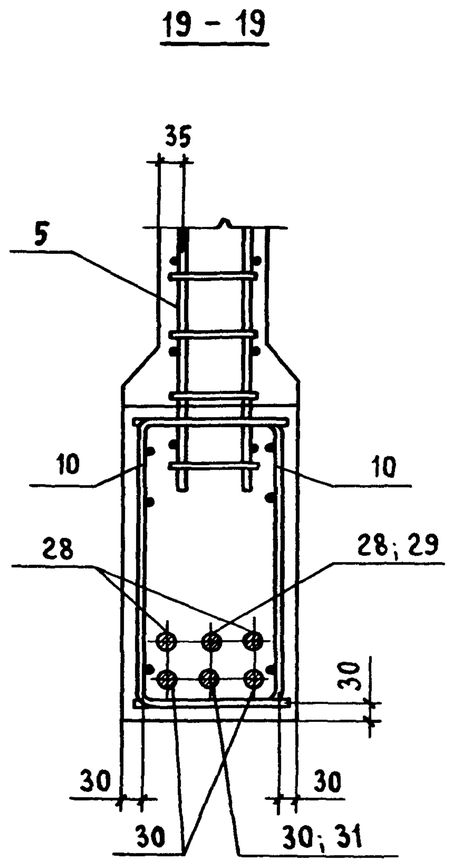

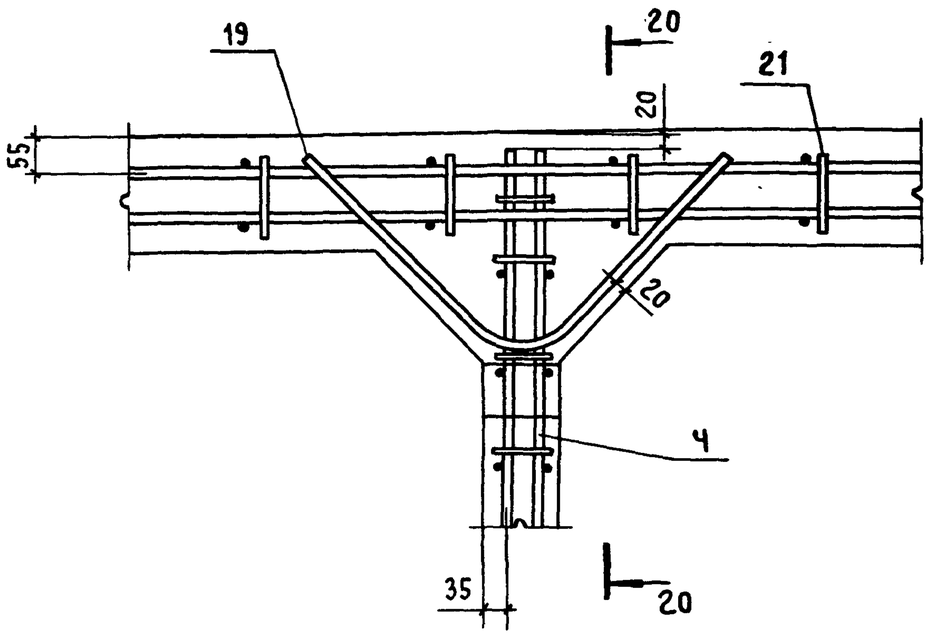

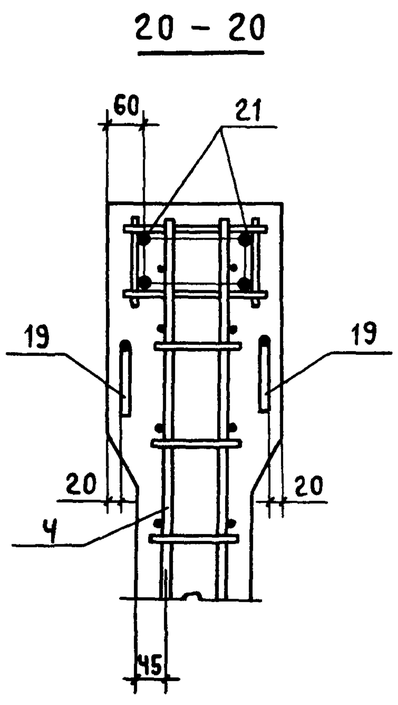

1.463.1-17.4-1	Лист 4

24407-05 14

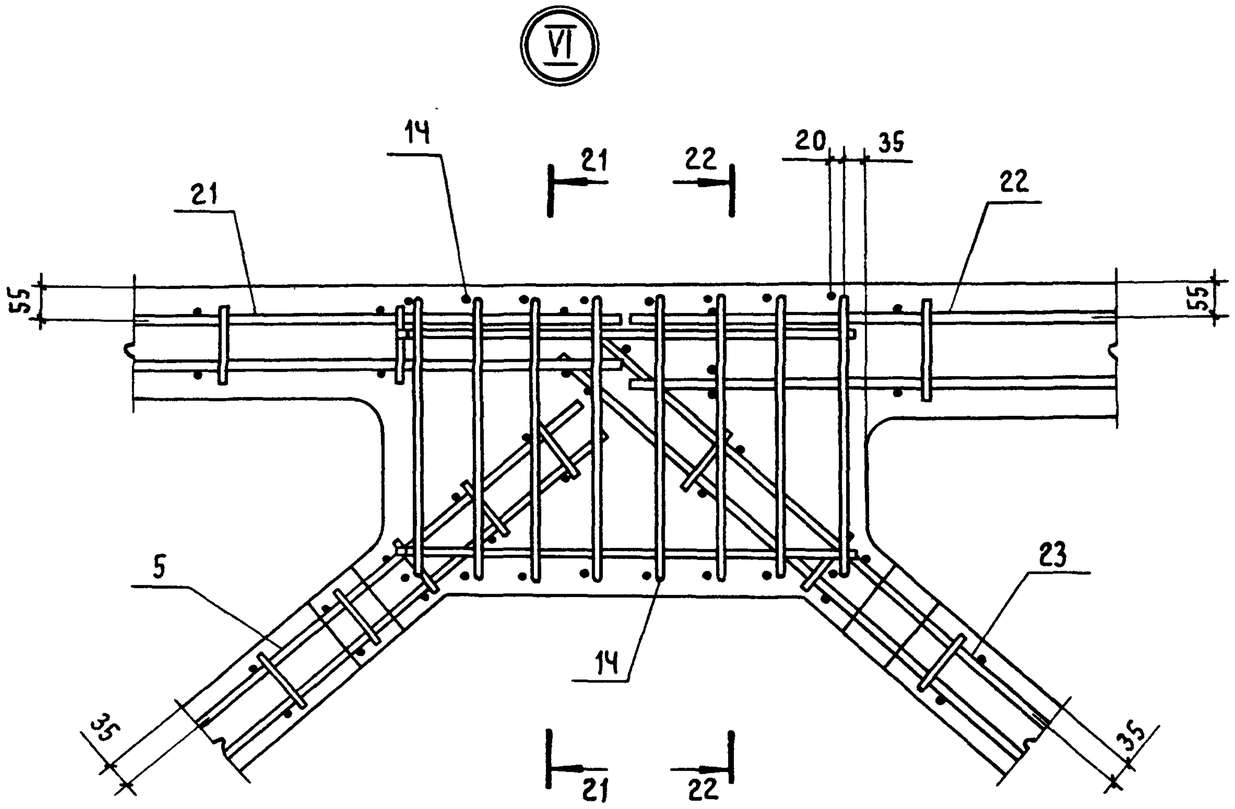

21 - 21

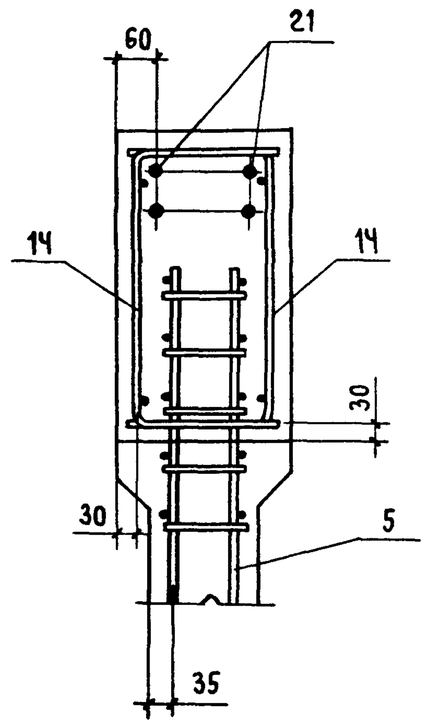

22 - 22

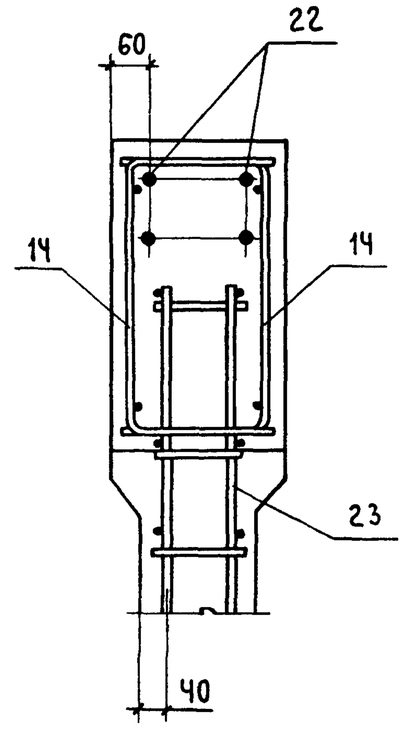

Инв № подл | Подпись и дата | Взам. инв. №

24407-05 15

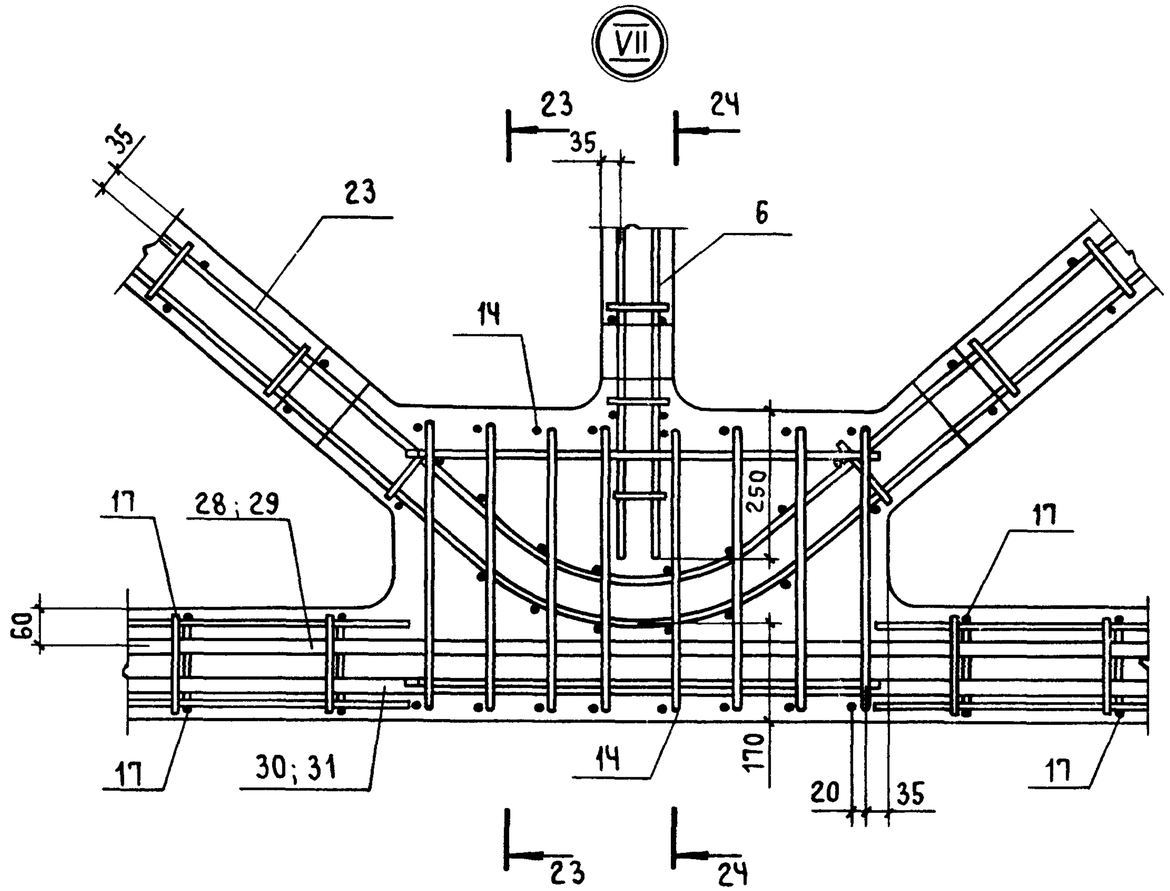

23 - 23

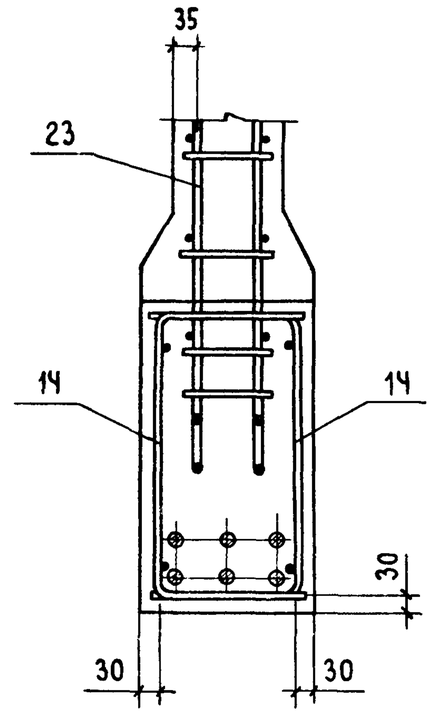

24 - 24

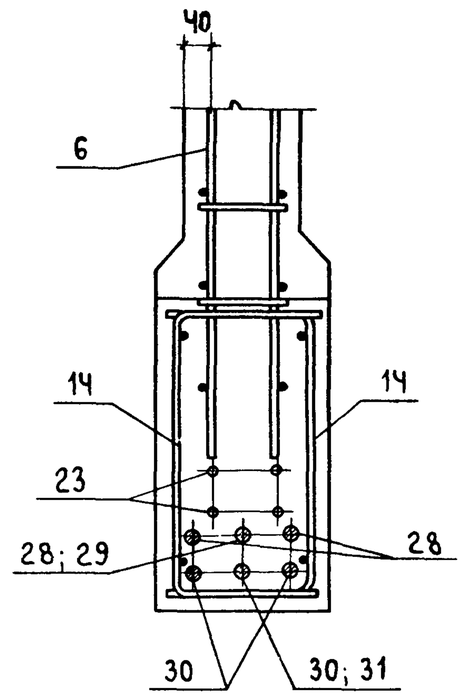

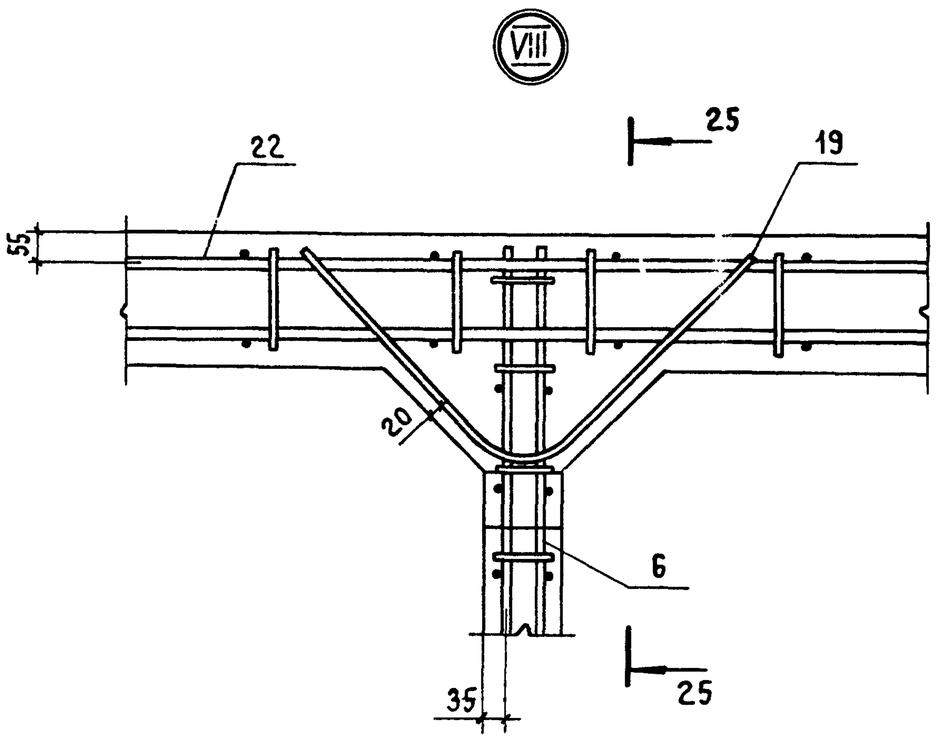

25 - 25

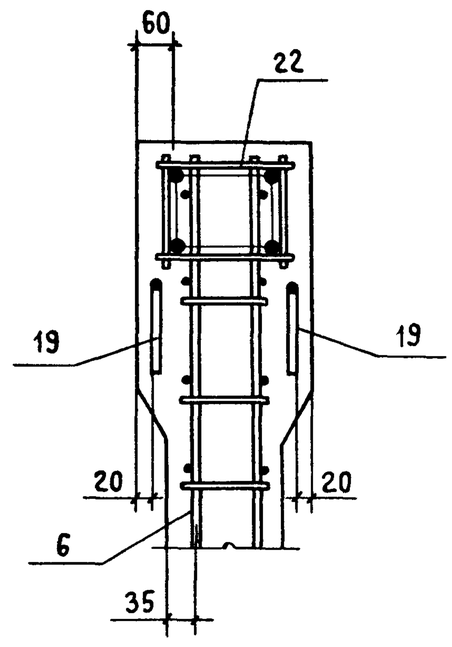

1.463.1 - 17. 4 - 1	Лист 6

24407-05 16

Рис. 1

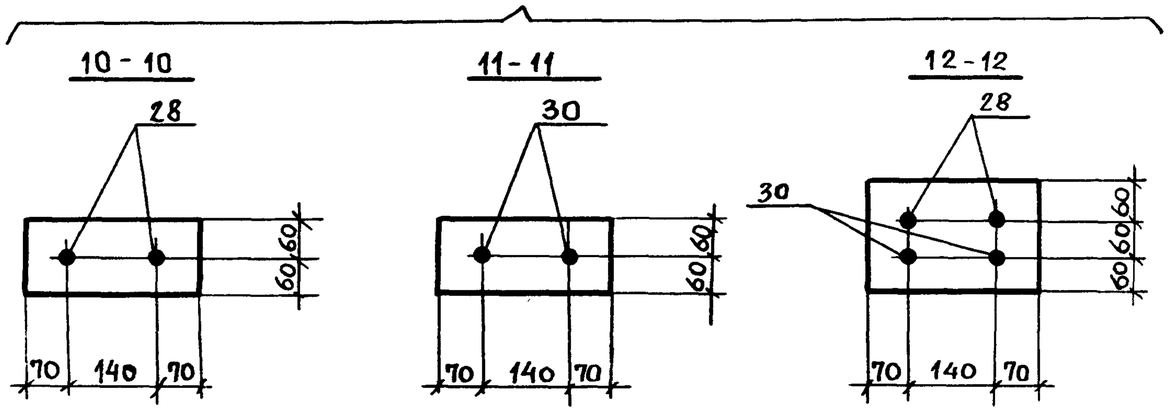

Рис. 2

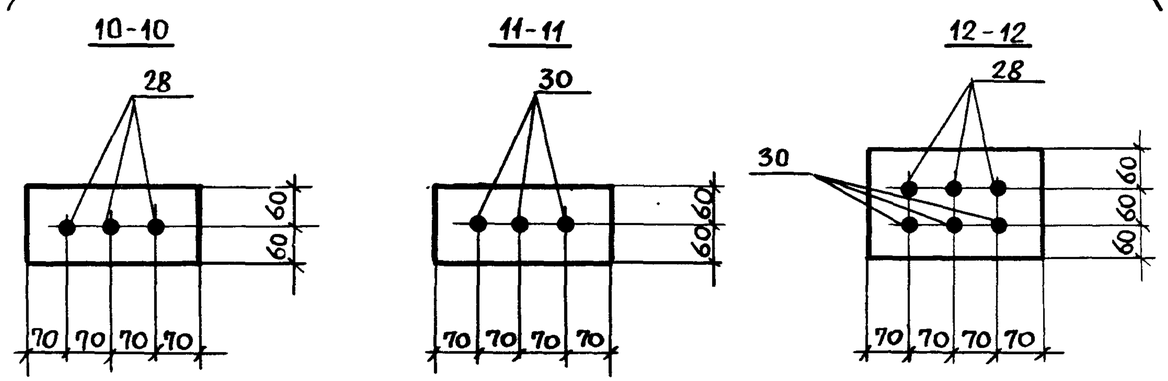

Рис. 3

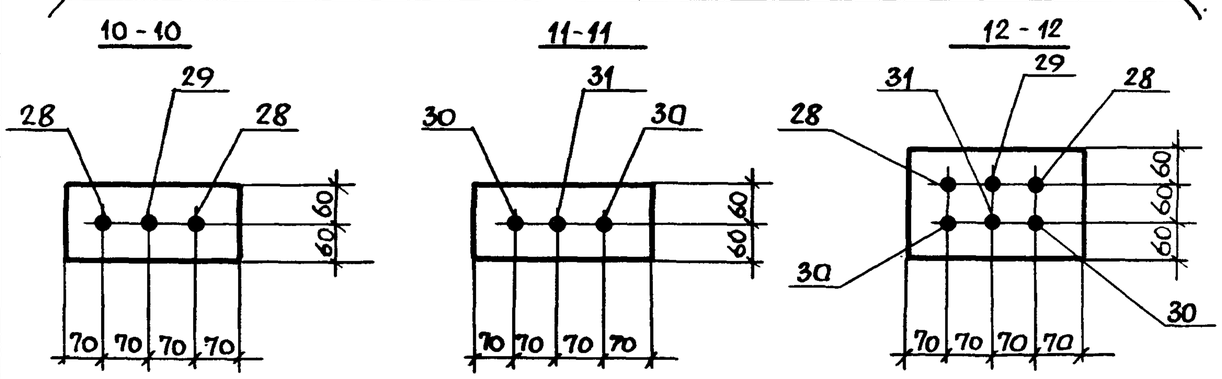

Таблица 1

Напрягаемая арматура в напрягаемых элементах ферм

Марка фермы	Рис.	Напрягаемый стержень			
		№ позиции	Марка	Ф мм, класс	Кол-во шт.
1.1 ФСП 24-01.35 А III В	3	28	СТН 46	18 А III В	2
		29	СТН 47	20 А III В	1
		30	СТН 68	18 А III В	2
		31	СТН 69	20 А III В	1
1.1 ФСП 24-01.35 А IV	1	28	СТН 55	22 А IV	2
		30	СТН 77	22 А IV	2
1.1 ФСП 24-01.35 А V	1	28	СТН 62	20 А V	2
		30	СТН 84	20 А V	2
1.1 ФСП 24-02.35 А III В	1	28	СТН 49	25 А III В	2
		30	СТН 71	25 А III В	2
1.1 ФСП 24-02.35 А IV	2	28	СТН 54	20 А IV	3
		30	СТН 76	20 А IV	3
1.1 ФСП 24-02.35 А V	3	28	СТН 61	18 А V	2
		29	СТН 60	16 А V	1
		30	СТН 83	18 А V	2
		31	СТН 82	16 А V	1
1.1 ФСП 24-03.35 А III В	2	28	СТН 48	22 А III В	3
		30	СТН 70	22 А III В	3
1.1 ФСП24-03.35 А IV	3	28	СТН 55	22 А IV	2
		29	СТН 54	20 А IV	1
		30	СТН 77	22 А IV	2
		31	СТН 76	20 А IV	1
1.1 ФСП 24-03.35 А V	3	28	СТН 61	18 А V	2
		29	СТН 62	20 А V	1
		30	СТН 83	18 А V	2
		31	СТН 84	20 А V	1

Взам. инв. № | Подпись и дата | Инв. № подл.

Таблица 1 (продолжение)

Марка фермы	Рис.	Напрягаемый стержень			
		№ позиции	Марка	Ø мм, класс	Кол-во шт.
1.1ФСП24-04,35АIIIВ	2	28	СТН 48	22 АIIIВ	3
		30	СТН 70	22 АIIIВ	3
1.1ФСП 24-04,35АIV	3	28	СТН 55	22 АIV	2
		29	СТН 54	20 АIV	1
		30	СТН77	22 АIV	2
		31	СТН76	20 АIV	1
1.1ФСП 24-04.35 АV	3	28	СТН61	18 АV	2
		29	СТН62	20 АV	1
		30	СТН83	18 АV	2
		31	СТН 84	20 АV	1
1.1ФСП 24-05.35АIIIВ	2	28	СТН 49	25АIIIВ	3
		30	СТН 71	25АIIIВ	3
1.1ФСП 24-05.35АIV	3	28	СТН56	25АIV	2
		29	СТН55	22АIV	1
		30	СТН 78	25АIV	2
		31	СТН77	22АIV	1
1.1ФСП24-05.35АV	3	28	СТН 63	22АV	2
		29	СТН62	20АV	1
		30	СТН 85	22АV	2
		31	СТН84	20АV	1
1.1ФСП 24-05.40АIIIВ	2	28	СТН49	25АIIIВ	3
		30	СТН71	25АIIIВ	3
1.1ФСП 24-05.40АIV	3	28	СТН56	25АIV	2
		29	СТН55	22АIV	1
		30	СТН78	25АIV	2
		31	СТН77	22АIV	1

Марка фермы	Рис.	Напрягаемый стержень			
		№ позиции	Марка	Ø мм, класс	Кол-во шт.
1.1ФСП 24-05.40АV	3	28	СТН63	22 АV	2
		29	СТН62	20 АV	1
		30	СТН85	22 АV	2
		31	СТН84	20 АV	1
1.1.ФСП 24-06, 40АIIIВ	2	28	СТН 49	25АIIIВ	3
		30	СТН71	25АIIIВ	3
1.1ФСП 24-06.40АIV	3	28	СТН56	25АIV	2
		29	СТН55	22АIV	1
		30	СТН 78	25АIV	2
		31	СТН77	22АIV	1
1.1ФСП 24-06.40АV	3	28	СТН 63	22АV	2
		29	СТН62	20АV	1
		30	СТН 85	22АV	2
		31	СТН84	20АV	1
1.1ФСП 24-06.45АIIIВ	2	28	СТН 49	25АIIIВ	3
		30	СТН 71	25АIIIВ	3
1.1ФСП24-06.45АIV	3	28	СТН56	25АIV	2
		29	СТН 55	22АIV	1
		30	СТН 78	25АIV	2
		31	СТН77	22АIV	1
1.1ФСП24-06.45АV	3	28	СТН 63	22АV	2
		29	СТН62	20АV	1
		30	СТН 85	22АV	2
		31	СТН 84	20АV	1

Копировал 24407-05 18 Формат А3

Таблица 1 (продолжение)

Марка фермы	Рис.	Напрягаемый стержень			
		№ позиции	Марка	ф мм, класс	Кол-во шт.
1.1 ФСП 24-07.40АIIIВ	3	28	СТН 49	25АIIIВ	2
		29	СТН 50	28АIIIВ	1
		30	СТН 71	25АIIIВ	2
		31	СТН 72	28АIIIВ	1
1.1 ФСП 24-07.40АIV	2	28	СТН 56	25АIV	3
		30	СТН 78	25АIV	3
1.1 ФСП 24-07.40АV	2	28	СТН 63	22АV	3
		30	СТН 85	22АV	3
1.1 ФСП 24-07.45АIIIВ	3	28	СТН 49	25АIIIВ	2
		29	СТН 50	28АIIIВ	1
		30	СТН 71	25АIIIВ	2
		31	СТН 72	28АIIIВ	1
1.1 ФСП 24-07.45АIV	2	28	СТН 56	25АIV	3
		30	СТН 78	25АIV	3
1.1 ФСП 24-07.45АV	2	28	СТН 63	22АV	3
		30	СТН 85	22АV	3
1.1 ФСП 24-08.45АIIIВ	3	28	СТН 49	25АIIIВ	2
		29	СТН 51	32АIIIВ	1
		30	СТН 71	25АIIIВ	2
		31	СТН 73	32АIIIВ	1

Марка фермы	Рис.	Напрягаемый стержень			
		№ позиции	Марка	ф мм, класс	Кол-во шт
1.1 ФСП 24-08.45АIV	3	28	СТН 57	28АIV	2
		29	СТН 56	25АIV	1
		30	СТН 79	28АIV	2
		31	СТН 78	25АIV	1
1.1 ФСП 24-08.45АV	3	28	СТН 63	22АV	2
		29	СТН 64	25АV	1
		30	СТН 85	22АV	2
		31	СТН 86	25АV	1
1.1 ФСП 24-09.50АIIIВ	3	28	СТН 49	25АIIIВ	2
		29	СТН 51	32АIIIВ	1
		30	СТН 71	25АIIIВ	2
		31	СТН 73	32АIIIВ	1
1.1 ФСП 24-09.50АIV	3	28	СТН 57	28АIV	2
		29	СТН 56	25АIV	1
		30	СТН 79	28АIV	2
		31	СТН 78	25АIV	1
1.1 ФСП 24-09.50АV	3	28	СТН 63	22АV	2
		29	СТН 64	25АV	1
		30	СТН 85	22АV	2
		31	СТН 86	25АV	1

Взам. инв. № | Подпись и дата | Инв. № подл.

Марка фермы	Поз.	Наименование	Кол.	Обозначение документа
1.1 ФСП 24-01.35АIIIВ	1	Изделие закладное МН1-1	2	1.463.1-17.10-1
	2	МН 2-1	2	-3
	3	Каркас пространств. КП1-1	2	1.463.1-17.7-1
	4	КП2-2	2	-1
	5	КП3-2	2	-2
	6	КП4-2	1	-3
	7	Каркас КР14	8	-17
	8	КР15	8	-18
	9	КР16	4	-19
	10	КР17	4	-20
	12	КР18-1	2	-21
	13	КР18-2	2	-21
	14	КР19-1	6	-22
	15	КР20	4	-23
	16	КР21	4	-24
	17	КР22	4	-25
	18	Изделие арматурное СТ1	2	-29
	19	СТ2	6	-29
	20	Каркас пространств. КП5-1	2	-4
	21	КП7-1	2	-6
	22	КП8-1	1	-7
	23	КП9-2	1	-8
	24	Каркас КР23-1	2	-26
	25	КР23-2	2	-26
	26	КР24	2	-27
	28	Стержень напрягаемый СТН 46	2	-32
	29	СТН 47	1	-32
	30	СТН 68	2	-33
	31	СТН 69	1	-33
	32	Бетон тяжелый		
		класса В 35, м³	4,0	

Марка фермы	Поз.	Наименование	Кол.	Обозначение документа
1.1 ФСП24-01.35АIV		Поз.1,3...10,12...26,32	по	1.1ФСП 24-01.35АIIIВ
	2	Изделие закладное МН 2-3	2	1.463.1-17.10-4
	28	Стержень напрягаемый СТН 55	2	1.463.1-17.7-32
	30	СТН 77	2	-33
1.1 ФСП24-01.35АV		Поз.1,3...10,12...26,32	по	1.1ФСП 24-01.35АIIIВ
	2	Изделие закладное МН2-3	2	1.463.1-17.10-4
	28	Стержень напрягаемый СТН 62	2	1.463.1-17.7-32
	30	СТН 84	2	-33
1.1 ФСП24-02.35АIVВ		Поз.1,3...10,12...21,23...26,32	по	1.1ФСП24-01.35АIIIВ
	2	Изделие закладное МН 2-4	2	1.463.1-17.10-4
	22	Каркас пространств. КП8-2	1	1.463.1-17.7-7
	28	Стержень напрягаемый СТН49	2	-32
	30	СТН 71	2	-33
1.1 ФСП24-02.35АIV		Поз.1...10,12...21,23...26,32	по	1.1ФСП 24-01.35АIIIВ
	22	Каркас пространств. КП8-2	1	1.463.1-17.7-7
	28	Стержень напрягаемый СТН54	3	-32
	30	СТН 76	3	-33
1.1ФСП24-02.35АV		Поз.1...10,12...21,23...26,32	по	1.1ФСП24-01.35АIIIВ
	22	Каркас пространств. КП8-2	1	1.463.1-17.7-7
	28	Стержень напрягаемый СТН61	2	-32
	29	СТН 60	1	-32
	30	СТН 83	2	-33
	31	СТН 82	1	-33

Продолжение спецификации см. листы 11...15.

Марка фермы	Поз.	Наименование	Кол.	Обозначение документа
1.1 ФСП 24-03.35 А III В	1	Изделие закладное МН1-1	2	1.463.1-17.10-1
	2	МН2-1	2	-3
	3	Каркас пространств. КП1-1	2	1.463.1-17.7-1
	4	КП2-2	2	-1
	5	КП3-2	2	-2
	6	КП4-2	1	-3
	7	Каркас КР14	8	-17
	8	КР15	8	-18
	9	КР16	4	-19
	10	КР17	4	-20
	12	КР18-1	2	-21
	13	КР18-2	2	-21
	14	КР19-1	6	-22
	15	КР20	4	-23
	16	КР21	4	-24
	17	КР22	4	-25
	18	Изделие арматурное СТ1	2	-29
	19	СТ2	6	-29
	20	Каркас пространств. КП5-2	2	-4
	21	КП7-2	2	-6
	22	КП8-2	1	-7
	23	КП9-2	1	-8
	24	Каркас КР23-1	2	-26
	25	КР23-2	2	-26
	26	КР25-1	2	-28
	28	Стержень напрягаемый СТН48	3	-32
	30	СТН70	3	-33
	32	Бетон тяжелый		
		класса В35, м³	4,0	
1.1 ФСП 24-03.35 А IV		Поз. 1...10,12...26,32	по	1.1 ФСП 24-03.35 А III В
	28	Стержень напрягаемый СТН55	2	-32
	29	СТН54	1	-32
	30	СТН77	2	-33
	31	СТН76	1	-33

Марка фермы	Поз.	Наименование	Кол.	Обозначение документа
1.1 ФСП 24-03.35 А V		Поз. 1...10,12...26,32	по	1.1 ФСП 24-03.35 А III В
	28	Стержень напрягаемый СТН61	2	-32
	29	СТН62	1	-32
	30	СТН83	2	-33
	31	СТН84	1	-33
1.1 ФСП 24-04.35 А III В		Поз. 1...10,12...19,24...26,28,30,32	по	1.1 ФСП 24-03.35 А III В
	20	Каркас пространств. КП5-3	2	1.463.1-17.7-4
	21	КП7-3	2	-6
	22	КП8-3	1	-7
	23	КП9-3	1	-8
1.1 ФСП 24-04.35 А IV		Поз. 1...10,12...19,24...26,32	по	1.1 ФСП 24-03.35 А III В
	20	Каркас пространств. КП5-3	2	1.463.1-17.7-4
	21	КП7-3	2	-6
	22	КП8-3	1	-7
	23	КП9-3	1	-8
	28	Стержень напрягаемый СТН55	2	-32
	29	СТН54	1	-32
	30	СТН77	2	-33
	31	СТН76	1	-33
1.1 ФСП 24-04.35 А V		Поз. 1...10,12...19,24...26,32	по	1.1 ФСП 24-03.35 А III В
	20	Каркас пространств. КП5-3	2	1.463.1-17.7-4
	21	КП7-3	2	-6
	22	КП8-3	1	-7
	23	КП9-3	1	-8
	28	Стержень напрягаемый СТН61	2	-32
	29	СТН62	1	-32
	30	СТН83	2	-33
	31	СТН84	1	-33

Взам. инв. № | Подпись и дата | Инв. № подл.

Марка фермы	Поз.	Наименование	Кол.	Обозначение документа
1.1ФСП24-05.35АIIIВ	1	Изделие закладное МН1-1	2	1.463.1-17.10-1
	2	МН2-2	2	-3
	3	Каркас пространств. КП1-1	2	1.463.1-17.7-1
	4	КП2-2	2	-1
	5	КП3-2	2	-2
	6	КП4-2	1	-3
	7	Каркас КР14	8	-17
	8	КР15	8	-18
	9	КР16	4	-19
	10	КР17	4	-20
	12	КР18-3	2	-21
	13	КР18-4	2	-21
	14	КР19-2	6	-22
	15	КР20	4	-23
	16	КР21	4	-24
	17	КР22	4	-25
	18	Изделие арматурное СТ1	2	-29
	19	СТ2	6	-29
	20	Каркас пространств. КП5-4	2	-4
	21	КП7-5	2	-6
	22	КП8-4	1	-7
	23	КП9-4	1	-8
	24	Каркас КР23-3	2	-26
	25	КР23-4	2	-26
	26	КР25-2	2	-28
	28	Стержень напрягаемый СТН49	3	-32
	30	СТН71	3	-33
	32	Бетон тяжелый		
		класса В35, м³	4,0	

Марка фермы	Поз.	Наименование	Кол.	Обозначение документа
1.1ФСП24-05.35АIV		Поз.1...10,12...26,32	по	1.1ФСП24-05.35АIIIВ
	28	Стержень напрягаемый СТН56	2	1.463.1-17.7-32
	29	СТН55	1	-32
	30	СТН78	2	-33
	31	СТН77	1	-33
1.1ФСП24-05.35АV		Поз.1,3...10,12...26,32	по	1.1ФСП24-05.35АIIIВ
	2	Изделие закладное МН2-1	2	1.463.1-17.10-3
	28	Стержень напрягаемый СТН63	2	1.463.1-17.7-32
	29	СТН62	1	-32
	30	СТН85	2	-33
	31	СТН84	1	-33
1.1ФСП24-05.40АIIIВ		Поз.1...10,12...18,23...26,28,30	по	1.1ФСП24-05.35АIIIВ
	20	Каркас пространств. КП5-2	2	1.463.1-17.7-4
	21	КП7-2	2	-6
	22	КП8-2	1	-7
	32	Бетон тяжелый		
		класса В40, м³	4,0	
1.1ФСП24-05.40АIV		Поз.1...10,12...19,23...26	по	1.1ФСП24-05.35АIIIВ
	20	Каркас пространств. КП5-2	2	1.463.1-17.7-4
	21	КП7-2	2	-6
	22	КП8-2	1	-7
	28	Стержень напрягаемый СТН56	2	-32
	29	СТН55	1	-32
	30	СТН78	2	-33
	31	СТН77	1	-33
	32	Бетон тяжелый		
		класса В40, м³	4,0	

Марка фермы	Поз.	Наименование	Кол.	Обозначение документа
1.1ФСП24-05.40-А V		Поз.1,3...10,12...19,23...26	по	1.1ФСП24-05.35А III В
	2	Изделие закладное МН2-1	2	1.463.1-17.10-3
	20	Каркас пространств. КП5-2	2	1.463.1-17.7-4
	21	КП7-2	2	-6
	22	КП8-2	1	-7
	28	Стержень напрягаемый СТН63	2	-32
	29	СТН62	1	-32
	30	СТН85	2	-33
	31	СТН84	1	-33
	32	Бетон тяжелый		
		класса В40, м³	4.0	
1.1ФСП24-06.40А III В		Поз.1...10,12...20,22...26,28,30	по	1.1ФСП24-05.35А III В
	21	Каркас пространств. КП7-4	2	1.463.1-17.7-6
	32	Бетон тяжелый		
		класса В40, м³	4.0	
1.1ФСП24-06.40А IV		Поз.1...10,12...20,22...26	по	1.1ФСП24-05.35А III В
	21	Каркас пространств. КП7-4	2	1.463.1-17.7-6
	28	Стержень напрягаемый СТН56	2	-32
	29	СТН55	1	-32
	30	СТН78	2	-33
	31	СТН77	1	-33
	32	Бетон тяжелый		
		класса В40, м³	4.0	
1.1ФСП24-06.40А V		Поз.1,3...10,12...20,22...26	по	1.1ФСП24-05.35А III В
	2	Изделие закладное МН2-1	2	1.463.1-17.10-3
	21	Каркас пространств. КП7-4	2	1.463.1-17.7-6
	28	Стержень напрягаемый СТН63	2	-32
	29	СТН62	1	-32
	30	СТН85	2	-33
	31	СТН84	1	-33
	32	Бетон тяжелый		
		класса В40, м³	4.0	

Марка фермы	Поз.	Наименование	Кол.	Обозначение документа
1.1ФСП24-06.45А III В		Поз.1...10,12...19,23...26,28,30	по	1.1ФСП24-05.35А III В
	20	Каркас пространств. КП5-2	2	1.463.1-17.7-4
	21	КП7-2	2	-6
	22	КП8-2	1	-7
	32	Бетон тяжелый		
		Класса В45, м³	4.0	
1.1ФСП24-06.45А IV		Поз.1...10,12...19,23...26	по	1.1ФСП24-05.35А III В
	20	Каркас пространств. КП5-2	2	1.463.1-17.7-4
	21	КП7-2	2	-6
	22	КП8-2	1	-7
	28	Стержень напрягаемый СТН56	2	-32
	29	СТН55	1	-32
	30	СТН78	2	-33
	31	СТН77	1	-33
	32	Бетон тяжелый		
		класса В45, м³	4.0	
1.1ФСП24-06.45А V		Поз.1,3...10,12...19,23...26	по	1.1ФСП24-05.35А III В
	2	Изделие закладное МН2-1	2	1.463.1-17.10-3
	20	Каркас пространств. КП5-2	2	1.463.1-17.7-4
	21	КП7-2	2	-6
	22	КП8-2	1	-7
	28	Стержень напрягаемый СТН63	2	-32
	29	СТН62	1	-32
	30	СТН85	2	-33
	31	СТН84	1	-33
	32	Бетон тяжелый		
		класса В45, м³	4.0	

Взам. инв. № | Подп. и дата | Инв. № подл.

Марка фермы	Поз.	Наименование	Кол.	Обозначение документа
1.1ФСП24-07.40АIIIВ	1	Изделие закладное МН1-1	2	1.463.1-17.10-1
	2	МН2-2	2	-3
	3	Каркас пространств. КП1-1	2	1.463.1-17.7-1
	4	КП2-2	2	-1
	5	КП3-3	2	-2
	6	КП4-2	1	-3
	7	Каркас КР14	8	-17
	8	КР15	8	-18
	9	КР16	4	-19
	10	КР17	4	-20
	12	КР18-3	2	-21
	13	КР18-4	2	-21
	14	КР19-2	6	-22
	15	КР20	4	-23
	16	КР21	4	-24
	17	КР22	4	-25
	18	Изделие арматурное СТ1	2	-29
	19	СТ2	6	-29
	20	Каркас пространств. КП5-5	2	-4
	21	КП7-5	2	-6
	22	КП8-5	1	-7
	23	КП9-5	1	-8
	24	Каркас КР23-3	2	-26
	25	КР23-4	2	-26
	26	КР25-3	2	-28
	28	Стержень напрягаемый СТН49	2	-32
	29	СТН50	1	-32
	30	СТН71	2	-33
	31	СТН72	1	-33
	32	Бетон тяжелый		
		класса В40, м³	4,0	

Марка фермы	Поз.	Наименование	Кол.	Обозначение документа
1.1ФСП24-07.40АIV		Поз.1...10,12...26,32	по	1.1ФСП24-07.40АIIIВ
	28	Стержень напрягаемый СТН56	3	1.463.1-17.7-32
	30	СТН78	3	-33
1.1ФСП24-07.40АV		Поз.1,3...10,12...26,32	по	1.1ФСП24-07.40АIIIВ
	2	Изделие закладное МН2-1	2	1.463.1-17.10-3
	28	Стержень напрягаемый СТН63	3	1.463.1-17.7-32
	30	СТН85	3	-33
1.1ФСП24-07.45АIIIВ		Поз.1...10,12...19,23...26,28...31	по	1.1ФСП24-07.40АIIIВ
	20	Каркас пространств. КП5-2	2	1.463.1-17.7-4
	21	КП7-3	2	-6
	22	КП8-2	1	-7
	32	Бетон тяжелый		
		класса В45, м³	4,0	
1.1ФСП24-07.45АIV		Поз.1...10,12...19,23...26	по	1.1ФСП24-07.40АIIIВ
	20	Каркас пространств. КП5-2	2	1.463.1-17.7-4
	21	КП7-3	2	-6
	22	КП8-2	1	-7
	28	Стержень напрягаемый СТН56	3	-32
	30	СТН78	3	-33
	32	Бетон тяжелый		
		класса В45, м³	4,0	
1.1ФСП24-07.45АV		Поз.1,3...10,12...19,23...26	по	1.1ФСП24-07.40АIIIВ
	2	Изделие закладное МН2-1	2	1.463.1-17.10-3
	20	Каркас пространств. КП5-2	2	1.463.1-17.7-4
	21	КП7-3	2	-6
	22	КП8-2	1	-7
	28	Стержень напрягаемый СТН63	3	-32
	30	СТН85	3	-33
	32	Бетон тяжелый		
		класса В45, м³	4,0	

Марка фермы	Поз.	Наименование	Кол.	Обозначение документа
1.1 ФСП-24-08.45АIIIВ	1	Изделие закладное МН 1-1	2	1.463.1-17.10-1
	2	МН 2-2	2	-3
	3	Каркас пространств. КП1-1	2	1.463.1-17.7-1
	4	КП2-2	2	-1
	5	КП3-3	2	-2
	6	КП4-2	1	-3
	7	Каркас КР14	8	-17
	8	КР15	8	-18
	9	КР16	4	-19
	10	КР17	4	-20
	12	КР18-3	2	-21
	13	КР18-4	2	-21
	14	КР19-2	6	-22
	15	КР20	4	-23
	16	КР21	4	-24
	17	КР22	4	-25
	18	Изделие арматурное СТ1	2	-29
	19	СТ2	6	-29
	20	Каркас пространств. КП5-5	2	-4
	21	КП7-5	2	-6
	22	КП8-5	1	-7
	23	КП9-5	1	-8
	24	Каркас КР23-5	2	-26
	25	КР23-6	2	-26
	26	КР25-3	2	-28
	28	Стержень напрягаемый СТН49	2	-32
	29	СТН51	1	-32
	30	СТН71	2	-33
	31	СТН73	1	-33
	32	Бетон тяжелый		
		класса В45, м³	4,0	

Марка фермы	Поз	Наименование	Кол.	Обозначение документа
1.1ФСП 24-08.45 А IV		Поз. 1...10, 12...26, 32	по	1.1ФСП 24-08.45АIIIВ
	28	Стержень напрягаемый СТН57	2	1.463.1-17.7-32
	29	СТН56	1	-32
	30	СТН79	2	-33
	31	СТН78	1	-33
1.1ФСП24-08.45 А V		Поз. 1,3...10,12..26, 32	по	1.1ФСП24-08.45АIIIВ
	2	Изделие закладное МН2-1	2	1.463.1-17.10-3
	28	Стержень напрягаемый СТН63	2	1.463.1-17.7-32
	29	СТН64	1	-32
	30	СТН85	2	-33
	31	СТН86	1	-33
1.1ФСП24-09.50 А III В		Поз. 1...10,12...26,28...31	по	1.1ФСП24-08.45 АIIIВ
	32	Бетон тяжелый		
		класса В50, м³	4,0	
1.1ФСП 24-09.50 А IV		Поз. 1...10, 12...26	по	1.1ФСП24-08.45АIIIВ
	28	Стержень напрягаемый СТН57	2	1.463.1-17.7-32
	29	СТН56	1	-32
	30	СТН79	2	-33
	31	СТН78	1	-33
	32	Бетон тяжелый		
		класса В50, м³	4,0	
1.1ФСП24-09.50 А V		Поз. 1,3...10, 12...26	по	1.1ФСП24-08.45 АIIIВ
	2	Изделие закладное МН2-1	2	1.463.1-17.10-3
	28	Стержень напрягаемый СТН63	2	1.463.1-17.7-32
	29	СТН64	1	-32
	30	СТН85	2	-33
	31	СТН86	1	-33
	32	Бетон тяжелый		
		Класса В50, м³	4,0	

Взам. инв. № | Подпись и дата | Инв. № подл.

кг

Марка фермы	Напрягаемая арматура ГОСТ 5781-82*								Изделия арматурные. Арматура класса А-I ГОСТ 5781-82*			Арматура класса А-III ГОСТ 5781-82*									Арматура класса Вр-I ГОСТ 6727-80*	Всего	Изделия закладные. Прокат марки ВСТ3ПС6 ГОСТ 82-70*		Арматура класса А-I ГОСТ 5781-82*		Всего	Общий расход
	Ф16	Ф18	Ф20	Ф22	Ф25	Ф28	Ф32	Итого	Ф6		Итого	Ф8	Ф10	Ф12	Ф14	Ф16	Ф18	Ф20	Ф22	Итого	Ф5		δ=10	Труба 180×12	Ф8	Ф12		
1.1 ФСП 24-01.35 А III В	—	177,4	109,4	—	—	—	—	286,8	19,1		19,1	21,4	62,0	135,6	119,4	50,2	—	—	—	388,6	47,6	455,3	12,8	27,8	0,2	6,0	46,8	788,9
1.1 ФСП 24-01.35 А IV	—	—	—	264,8	—	—	—	264,8																				766,9
1.1 ФСП 24-01.35 А V	—	—	218,8	—	—	—	—	218,8																				720,9
1.1. ФСП 24-02.35 А III В	—	—	—	—	340,6	—	—	340,6							90,4	88,0				397,4		464,1						851,5
1.1 ФСП 24-02.35 А IV	—	—	328,2	—	—	—	—	328,2																				839,1
1.1 ФСП 24-02.35 А V	70,0	177,4	—	—	—	—	—	247,4																				758,3
1.1 ФСП 24-03.35 А III В	—	—	—	397,2	—	—	—	397,2					61,0	138,8	—	206,0				427,2		493,9						937,9
1.1 ФСП 24-03.35 А IV	—	—	109,4	264,8	—	—	—	374,2																				914,9
1.1 ФСП 24-03.35 А V	—	177,4	109,4	—	—	—	—	286,8																				827,5
1.1 ФСП 24-04.35 А III В	—	—	—	397,2	—	—	—	397,2									261,2			482,4		549,1						993,2
1.1 ФСП 24-04.35 А IV	—	—	109,4	264,8	—	—	—	374,2																				970,1
1.1 ФСП 24-04.35 А V	—	177,4	109,4	—	—	—	—	286,8																				882,7
1.1 ФСП 24-05.35 А III В	—	—	—	—	510,9	—	—	510,9	22,1		22,1	6,4	58,2	141,8	47,4	—	—	205,7	140,8	600,3		670,0						1227,7
1.1 ФСП 24-05.35 А IV	—	—	—	132,4	340,6	—	—	473,0																				1189,8
1.1 ФСП 24-05.35 А V	—	—	109,4	264,8	—	—	—	374,2																				1091,0
1.1 ФСП 24-05.40 А III В	—	—	—	—	510,9	—	—	510,9	19,1		19,1					155,8		78,5	—	488,1		554,8						1112,5
1.1 ФСП 24-05-40 А IV	—	—	—	132,4	340,6	—	—	473,0																				1074,6
1.1 ФСП 24-05.40 А V	—	—	109,4	264,8	—	—	—	374,2																				975,8

Нач. СКО-1	Вчерашний	
Н. контр.	Копылов	
Гл. конст.	Матвеев	
ГИП	Репенко	
Зав. груп.	Милютина	
Вед. инж.	Котова	
Техник	Букина	
Проверил	Поляк	

1. 463. 1 - 17. 4 - 1 РС

Ферма типоразмера 1.1 ФСП 24
Ведомость расхода стали

Стадия	Лист	Листов
Р	1	2

ПРОМСТРОЙПРОЕКТ

кг

Марка фермы	Напрягаемая арматура ГОСТ 5781-82*								Изделия арматурные. Арматура класса А-I ГОСТ 5781-82*			Арматура класса А-III ГОСТ 5781-82*									Вр-I ГОСТ 6727-80*	Всего	Изделия закладные. Прокат марки ВСт.3пс6 ГОСТ 82-70*	ГОСТ 8732-78*	Арматура класса А-I ГОСТ 5781-82*	А-III	Всего	Общий расход
	Ф16	Ф18	Ф20	Ф22	Ф25	Ф28	Ф32	Итого	Ф6		Итого	Ф8	Ф10	Ф12	Ф14	Ф16	Ф18	Ф20	Ф22	Итого	Ф5		δ=10	Труба 180х12	Ф8	Ф12		
1.1 ФСП 24-06.40 А III В	—	—	—	—	510,9	—	—	510,9	19,1		19,1	6,4	58,2	141,8	47,4	—	—	322,1	—	575,9	47,6	642,6	12,8	27,8	0,2	6,0	46,8	1200,3
1.1 ФСП 24-06.40 А IV	—	—	—	132,4	340,6	—	—	473,0																				1162,4
1.1 ФСП 24-06.40 А V	—	—	109,4	264,8	—	—	—	374,2																				1063,6
1.1 ФСП 24-06.45 А III В	—	—	—	—	510,9	—	—	510,9								155,8		78,5		488,1		554,8						1112,5
1.1 ФСП 24-06.45 А IV	—	—	—	132,4	340,6	—	—	473,0																				1074,6
1.1 ФСП 24-06.45 А V	—	—	109,4	264,8	—	—	—	374,2																				975,8
1.1 ФСП 24-07.40 А III В	—	—	—	—	340,6	214,2	—	554,8	28,3		28,3			116,2					389,8	654,6		727,3						1328,9
1.1 ФСП 24-07.40 А IV	—	—	—	—	510,9	—	—	510,9								5,6												1285,0
1.1 ФСП 24-07.40 А V	—	—	—	397,2	—	—	—	397,2																				1171,3
1.1 ФСП 24-07.45 А III В	—	—	—	—	340,6	214,2	—	554,8	23,7		23,7																	1205,3
1.1 ФСП 24-07.45 А IV	—	—	—	—	510,9	—	—	510,9								87,0	94,4		95,0	535,6		603,7						1161,4
1.1 ФСП 24-07.45 А V	—	—	—	397,2	—	—	—	397,2							78,4			—			44,4							1047,7
1.1 ФСП 24-08.45 А III В	—	—	—	—	340,6	—	279,9	620,5	28,3		28,3		47,0	132,2		5,6	—		389,8	659,4		732,1						1399,4
1.1 ФСП 24-08.45 А IV	—	—	—	—	170,3	428,4	—	598,7																				1377,6
1.1 ФСП 24-08.45 А V	—	—	—	264,8	170,3	—	—	435,1																				1214,0
1.1 ФСП 24-09.50 А III В	—	—	—	—	340,6	—	279,9	620,5																				1399,4
1.1 ФСП 24-09.50 А IV	—	—	—	—	170,3	428,4	—	598,7																				1377,6
1.1 ФСП 24-09.50 А V	—	—	—	264,8	170,3	—	—	435,1																				1214,0

Взам. инв. № | Подпись и дата | Инв. № подл.

Геометрическая схема фермы

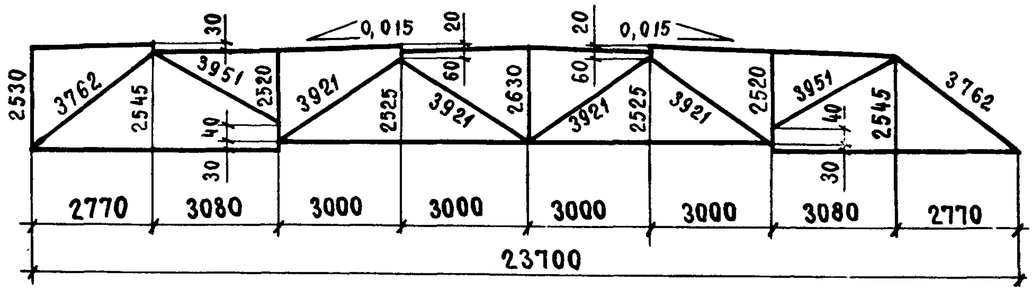

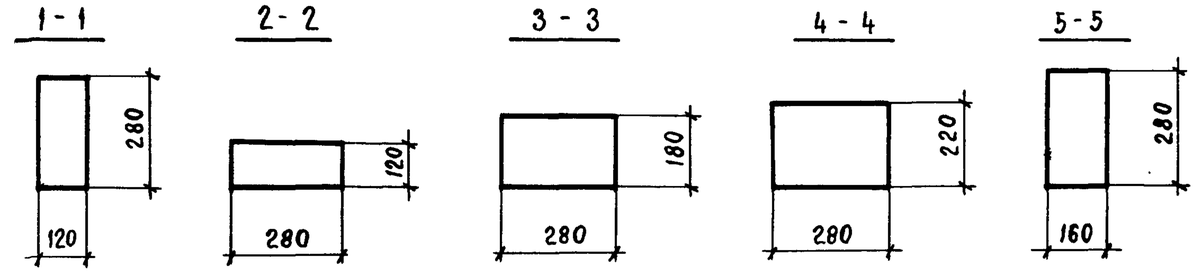

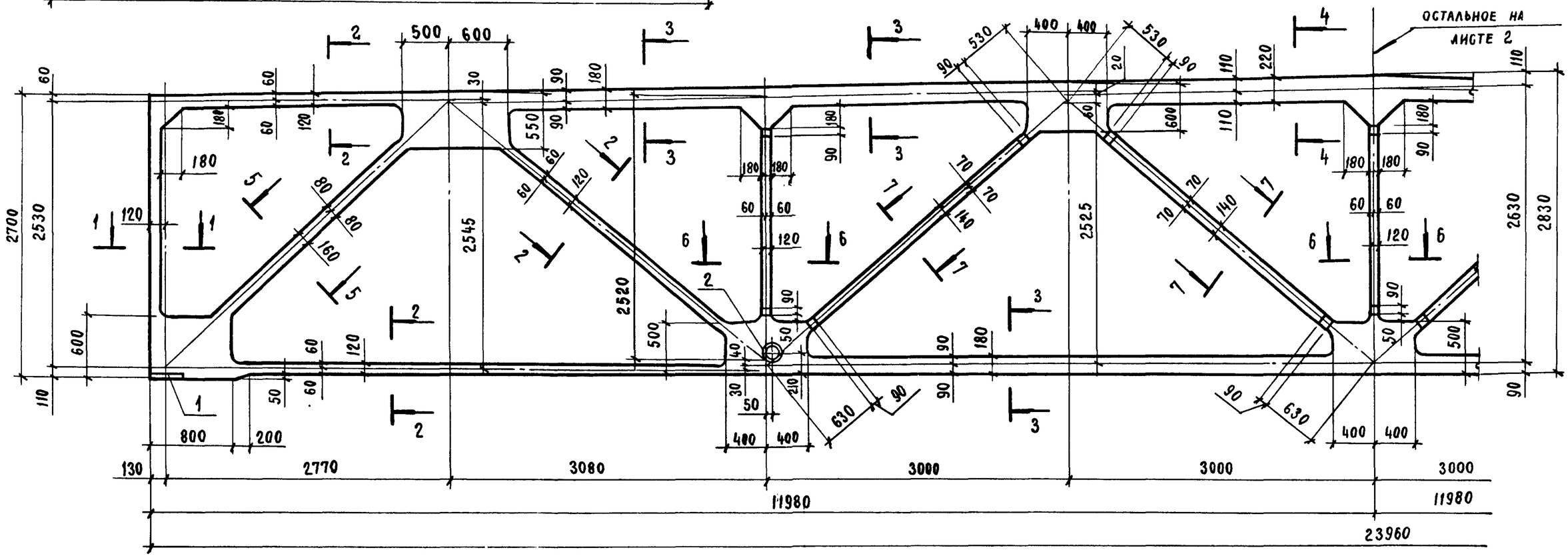

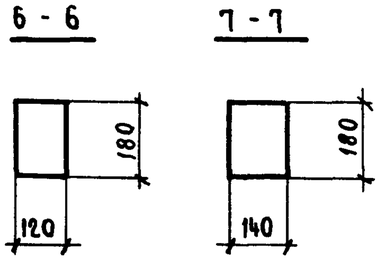

Типоразмер фермы	Масса, т
1.2 ФСП 24	9,7

Радиус закругления в местах примыкания поясов, раскосов и стоек к узлам фермы принять 50мм

Нач.СКО-1	Вчерашний	
Н.контр.	Копылов	
Гл.констр.	Матвеев	
ГИП	Репенко	
Зав.гр.	Милютина	
Вед.инж.	Котова	

1.463.1-17.4-2

Ферма типоразмера 1.2 ФСП 24
Опалубочный чертеж

Стадия	Лист	Листов
Р	1	2

ПРОМСТРОЙПРОЕКТ

Геометрическая схема фермы

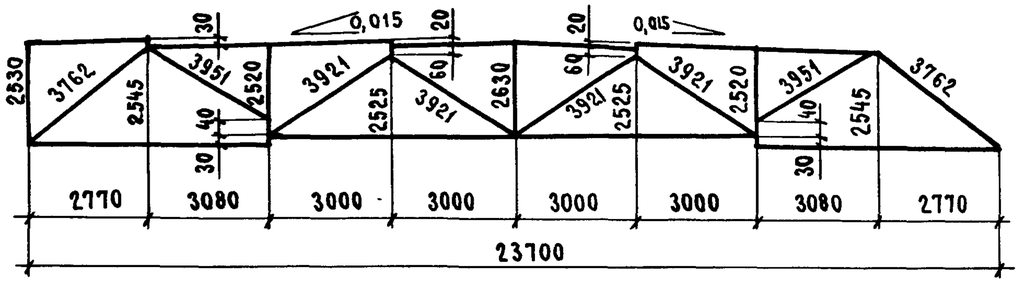

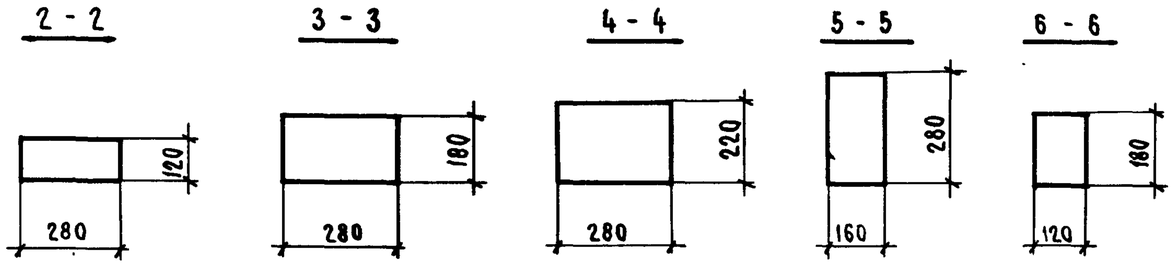

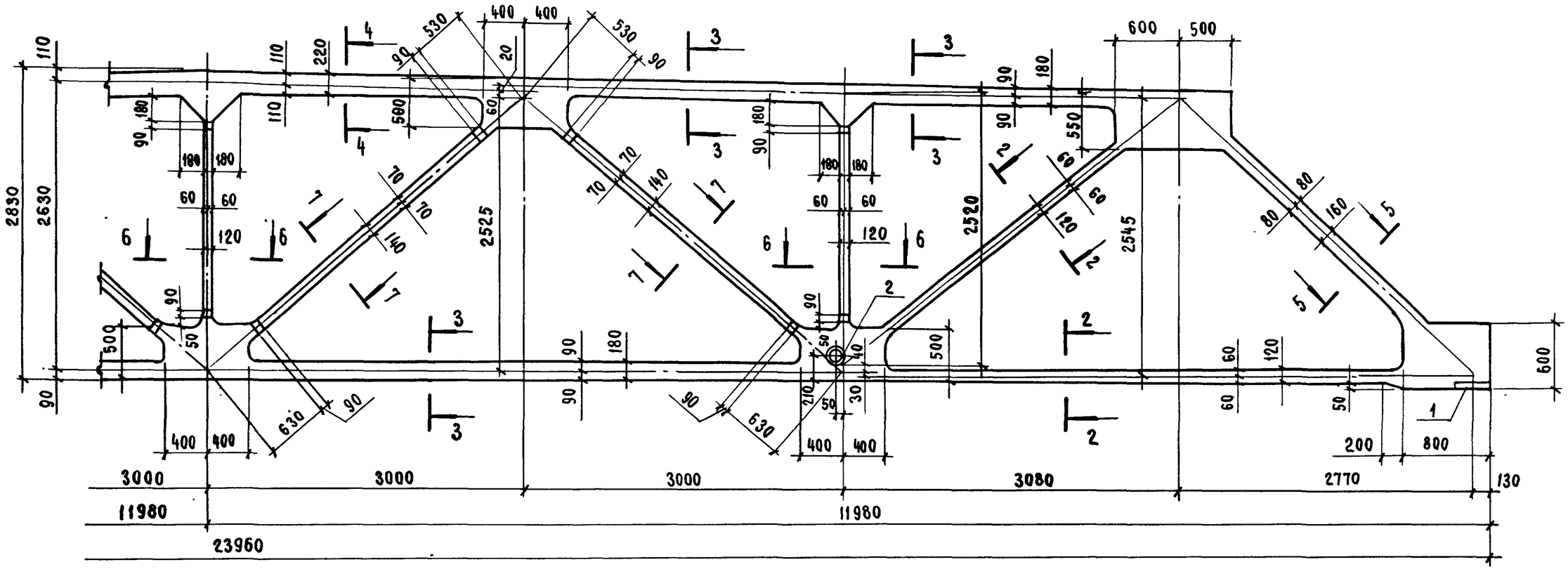

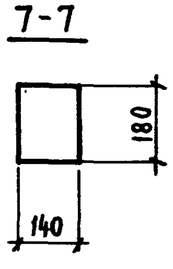

Инв. № подл.	Подпись и дата	Взам. инв. №

	Лист
1.463.1-17.4-2	2

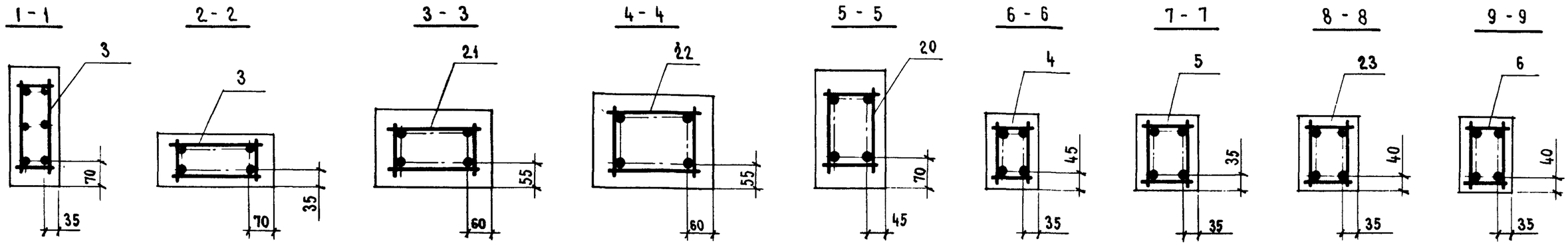

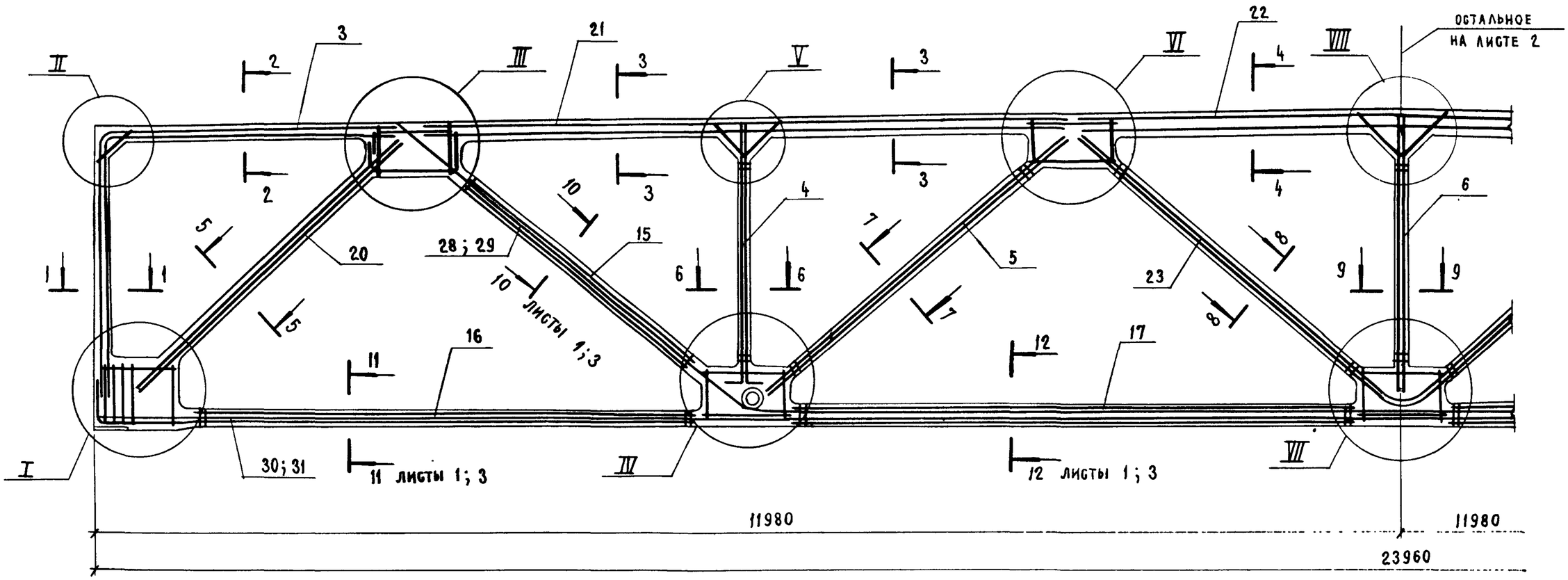

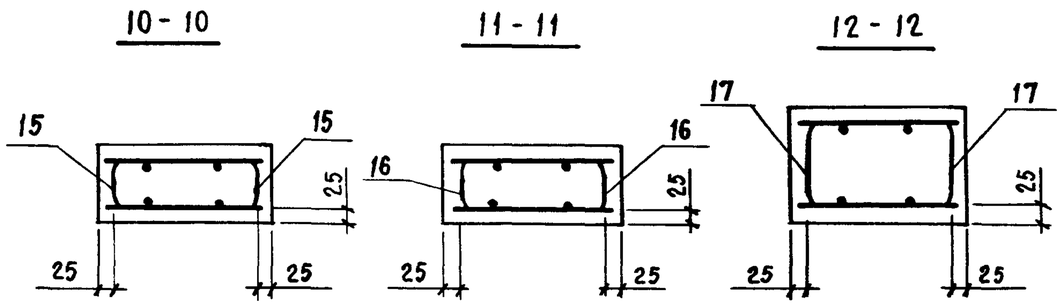

1. Спецификацию см. листы 6...11.
2. Расположение напрягаемой арматуры в сечениях 10-10, 11-11 и 12-12 см. лист 3.
3. Узлы I ... VIII см. документ 1.463.1-17.4-1 листы 2...6.

Нач.СКО-1	Вчерашний		1.463.1-17.4-2
Н.контр.	Копылов		Ферма типоразмера 1.2 ФСП 24 Армирование
Гл.констр.	Матвеев		Стадия: Р; Лист: 1; Листов: 11
ГИП	Репенко		Промстройпроект
Зав.гр.	Милютина		
Вед.инж.	Котова		

3 - 3

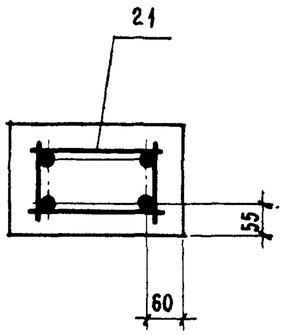

4 - 4

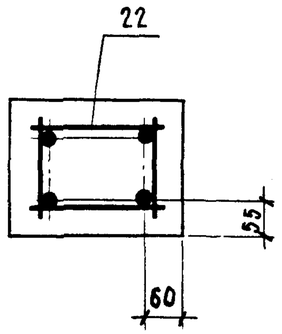

5 - 5

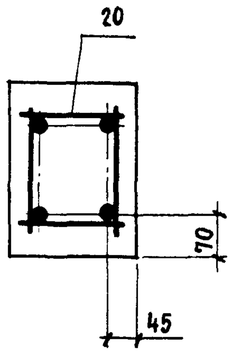

6 - 6

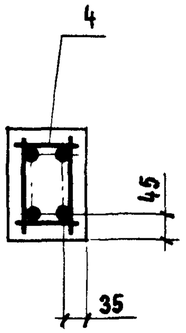

7 - 7

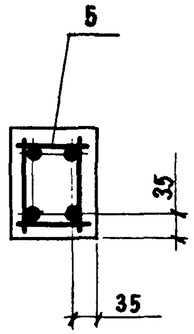

8 - 8

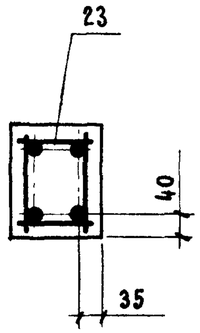

9 - 9

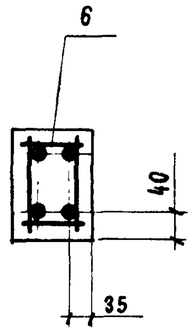

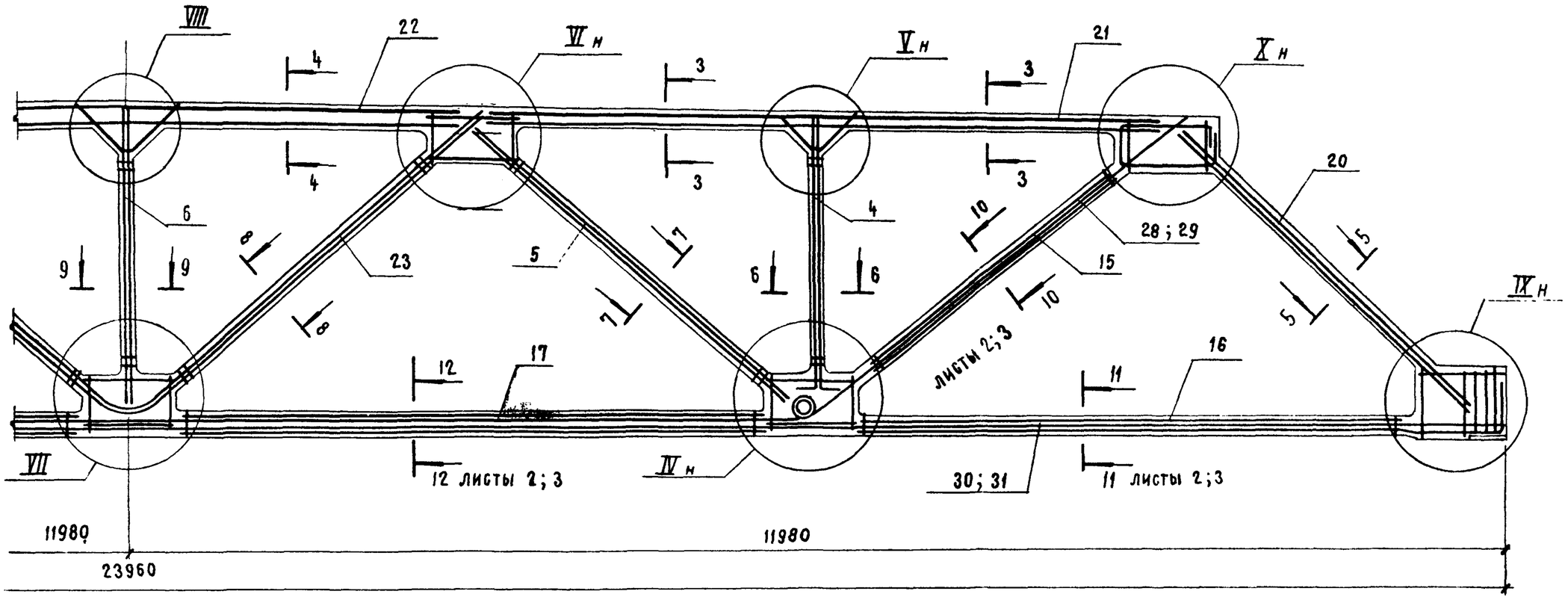

10 - 10

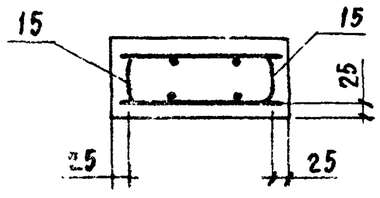

11 - 11

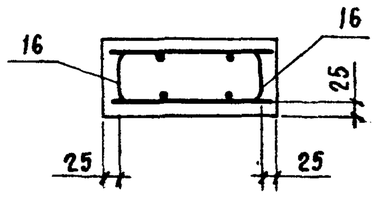

12 - 12

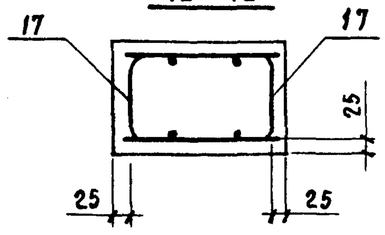

Узлы IV ... VIII см. документ 1.463.1 - 17.4 - 1 листы 4 ... 6 ;
узлы IX и X см. документ 1.463.1 - 17.4 - 3 листы 2 и 3.

Рис. 1

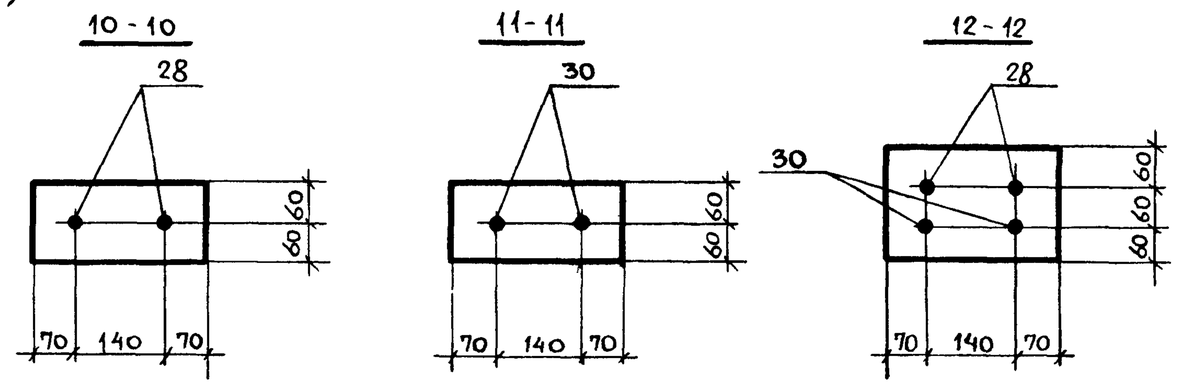

Рис. 2

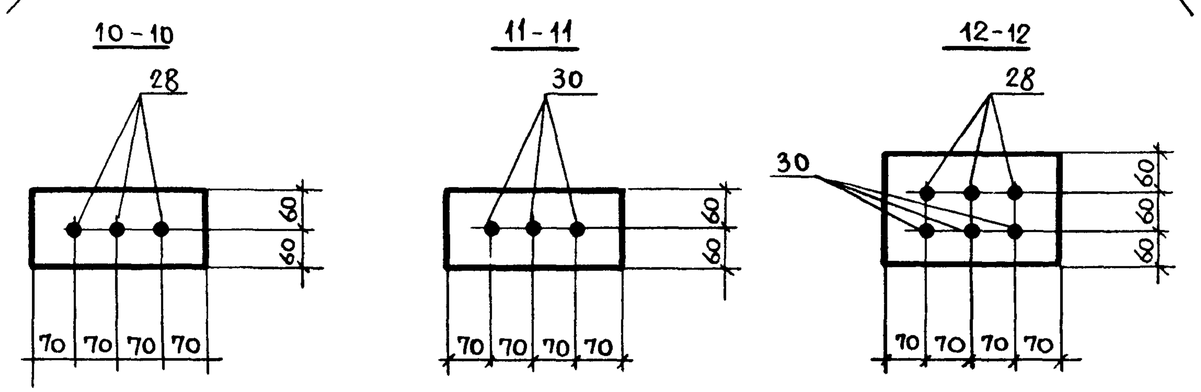

Рис. 3

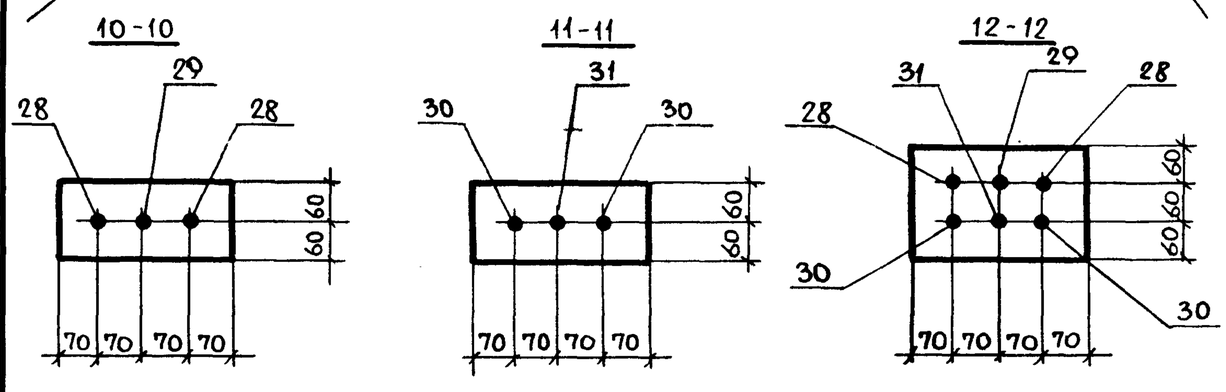

Таблица 1

Напрягаемая арматура в напрягаемых элементах ферм

Марка фермы	Рис.	Напрягаемый стержень			
		№ позиции	Марка	ø мм, класс	Кол-во шт.
1.2ФСП 24-01.35 АIIIВ	3	28	СТН 46	18 АIIIВ	2
		29	СТН 47	20АIIIВ	1
		30	СТН 68	18 АIIIВ	2
		31	СТН 69	20АIIIВ	1
1.2ФСП 24 - 01.35 АIV	1	28	СТН 55	22 АIV	2
		30	СТН 77	22 АIV	2
1.2ФСП 24-01.35АV	1	28	СТН 62	20АV	2
		30	СТН 84	20 АV	2
1.2ФСП 24-02.35АIIIВ	1	28	СТН49	25АIIIВ	2
		30	СТН 71	25 АIIIВ	2
1.2ФСП 24-02.35АIV	2	28	СТН 54	20АIV	3
		30	СТН 76	20 АIV	3
1.2ФСП 24-02.35АV	3	28	СТН61	18 АV	2
		29	СТН 60	16АV	1
		30	СТН 83	18АV	2
		31	СТН 82	16АV	1
1.2 ФСП 24-03.35АIIIВ	2	28	СТН 48	22АIIIВ	3
		30	СТН 70	22 АIIIВ	3
1.2ФСП 24-03.35 АIV	3	28	СТН 55	22АIV	2
		29	СТН 54	20АIV	1
		30	СТН 77	22АIV	2
		31	СТН 76	20АIV	1
1.2ФСП 24-03.35АV	3	28	СТН 61	18АV	2
		29	СТН 62	20АV	1
		30	СТН 83	18АV	2
		31	СТН 84	20АV	1

Взам. инв. № | Подпись и дата | Инв. №

Таблица 1 (продолжение)

Марка фермы	Рис.	Напрягаемый стержень			
		№ позиции	Марка	Ф мм, класс	Кол-во шт.
1.2ФСП 24-04.35 А III В	2	28	СТН 48	22 А III В	3
		30	СТН 70	22 А III В	3
1.2ФСП 24-04.35 А IV	3	28	СТН 55	22 А IV	2
		29	СТН 54	20 А IV	1
		30	СТН 77	22 А IV	2
		31	СТН 76	20 А IV	1
1.2ФСП 24-04.35 А V	3	28	СТН 61	18 А V	2
		29	СТН 62	20 А V	1
		30	СТН 83	18 А V	2
		31	СТН 84	20 А V	1
1.2ФСП 24-05.35 А III В	2	28	СТН 49	25 А III В	3
		30	СТН 71	25 А III В	3
1.2ФСП 24-05.35 А IV	3	28	СТН 56	25 А IV	2
		29	СТН 55	22 А IV	1
		30	СТН 78	25 А IV	2
		31	СТН 77	22 А IV	1
1.2ФСП 24-05.35 А V	3	28	СТН 63	22 А V	2
		29	СТН 62	20 А V	1
		30	СТН 85	22 А V	2
		31	СТН 84	20 А V	1
1.2ФСП 24-05.40 А III В	2	28	СТН 49	25 А III В	3
		30	СТН 71	25 А III В	3
1.2ФСП 24-05.40 А IV	3	28	СТН 56	25 А IV	2
		29	СТН 55	22 А IV	1
		30	СТН 78	25 А IV	2
		31	СТН 77	22 А IV	1

Марка фермы	Рис.	Напрягаемый стержень			
		№ позиции	Марка	Ф мм, класс	Кол-во шт.
1.2ФСП 24-05.40 А V	3	28	СТН 63	22 А V	2
		29	СТН 62	20 А V	1
		30	СТН 85	22 А V	2
		31	СТН 84	20 А V	1
1.2ФСП 24-06.40 А III В	2	28	СТН 49	25 А III В	3
		30	СТН 71	25 А III В	3
1.2ФСП 24-06.40 А IV	3	28	СТН 56	25 А IV	2
		29	СТН 55	22 А IV	1
		30	СТН 78	25 А IV	2
		31	СТН 77	22 А IV	1
1.2ФСП 24-06.40 А V	3	28	СТН 63	22 А V	2
		29	СТН 62	20 А V	1
		30	СТН 85	22 А V	2
		31	СТН 84	20 А V	1
1.2ФСП 24-06.45 А III В	2	28	СТН 49	25 А III В	3
		30	СТН 71	25 А III В	3
1.2ФСП 24-06.45 А IV	3	28	СТН 56	25 А IV	2
		29	СТН 55	22 А IV	1
		30	СТН 78	25 А IV	2
		31	СТН 77	22 А IV	1
1.2ФСП 24-06.45 А V	3	28	СТН 63	22 А V	2
		29	СТН 62	20 А V	1
		30	СТН 85	22 А V	2
		31	СТН 84	20 А V	1

Взам инв № | Подпись и дата | Инв № подл

Копировал 24407-05 33 Формат А3

ТАБЛИЦА 1 (продолжение)

Марка фермы	Рис.	Напрягаемый стержень			
		№ позиции	Марка	ф мм, класс	Кол-во шт.
1.2ФСП 24-07.40 А III В	3	28	СТН 49	25 А III В	2
		29	СТН 50	28 А III В	1
		30	СТН 71	25 А III В	2
		31	СТН 72	28 А III В	1
1.2ФСП 24-07.40 А IV	2	28	СТН 56	25 А IV	3
		30	СТН 78	25 А IV	3
1.2ФСП 24-07.40 А V	2	28	СТН 63	22 А V	3
		30	СТН 85	22 А V	3
1.2ФСП 24-07.45 А III В	3	28	СТН 49	25 А III В	2
		29	СТН 50	28 А III В	1
		30	СТН 71	25 А III В	2
		31	СТН 72	28 А III В	1
1.2ФСП 24-07.45 А IV	2	28	СТН 56	25 А IV	3
		30	СТН 78	25 А IV	3
1.2ФСП 24-07.45 А V	2	28	СТН 63	22 А V	3
		30	СТН 85	22 А V	3
1.2ФСП 24-08.45 А III В	3	28	СТН 49	25 А III В	2
		29	СТН 51	32 А III В	1
		30	СТН 71	25 А III В	2
		31	СТН 73	32 А III В	1

Марка фермы	Рис.	Напрягаемый стержень			
		№ позиции	Марка	ф мм, класс	Кол-во шт.
1.2ФСП 24-08.45 А IV	3	28	СТН 57	28 А IV	2
		29	СТН 56	25 А IV	1
		30	СТН 79	28 А IV	2
		31	СТН 78	25 А IV	1
1.2ФСП 24-08.45 А V	3	28	СТН 63	22 А V	2
		29	СТН 64	25 А V	1
		30	СТН 85	22 А V	2
		31	СТН 86	25 А V	1
1.2ФСП 24-09.50 А III В	3	28	СТН 49	25 А III В	2
		29	СТН 51	32 А III В	1
		30	СТН 71	25 А III В	2
		31	СТН 73	32 А III В	1
1.2ФСП 24-09.50 А IV	3	28	СТН 57	28 А IV	2
		29	СТН 56	25 А IV	1
		30	СТН 79	28 А IV	2
		31	СТН 78	25 А IV	1
1.2ФСП 24-09.50 А V	3	28	СТН 63	22 А V	2
		29	СТН 64	25 А V	1
		30	СТН 85	22 А V	2
		31	СТН 86	25 А V	1

Марка фермы	Поз.	Наименование	Кол.	Обозначение документа
1.2 ФСП 24-01.35 А III В	1	Изделие закладное МН1-1	2	1.463.1-17.10-1
	2	МН2-1	2	-3
	3	Каркас пространств КП1-1	1	1.463.1-17.7-1
	4	КП2-2	2	-1
	5	КП3-2	2	-2
	6	КП4-2	1	-3
	7	Каркас КР14	8	-17
	8	КР15	8	-18
	9	КР16	4	-19
	10	КР17	4	-20
	12	КР18-1	2	-21
	13	КР18-2	2	-21
	14	КР19-1	6	-22
	15	КР20	4	-23
	16	КР21	4	-24
	17	КР22	4	-25
	18	Изделие арматурное СТ1	2	-29
	19	СТ2	6	-29
	20	Каркас пространств. КП5-1	2	-4
	21	КП7-1	2	-6
	22	КП8-1	1	-7
	23	КП9-2	1	-8
	24	Каркас КР23-1	2	-26
	25	КР23-2	2	-26
	26	КР24	2	-27
	28	Стержень напрягаемый СТН 46	2	-32
	29	СТН 47	1	-32
	30	СТН 68	2	-33
	31	СТН 69	1	-33
	32	Бетон тяжелый		
		класса В35, м³	3,86	

Марка фермы	Поз.	Наименование	Кол.	Обозначение документа
1.2 ФСП 24-01.35 А IV		Поз.1,3...10,12...26,32	по	1.2 ФСП 24-01.35 А III В
	2	Изделие закладное МН2-3	2	1.463.1-17.10-4
	28	Стержень напрягаемый СТН55	2	1.463.1-17.7-32
	30	СТН77	2	-33
1.2 ФСП 24-01.35 А V		Поз.1,3..10,12..26,32	по	1.2 ФСП 24-01.35 А III В
	2	Изделие закладное МН2-3	2	1.463.1-17.10-4
	28	Стержень напрягаемый СТН62	2	1.463.1-17.7-32
	30	СТН84	2	-33
1.2 ФСП 24-02.35 А III В		Поз.1,3.10,12..21,23...26,32	по	1.2 ФСП 24-01.35 А III В
	2	Изделие закладное МН2-4	2	1.463.1-17.10-4
	22	Каркас пространств. КП8-2	1	1.463.1-17.7-7
	28	Стержень напрягаемый СТН49	2	-32
	30	СТН71	2	-33
1.2 ФСП 24-02.35 А IV		Поз.1..10,12...21,23..26,32	по	1.2 ФСП 24-01.35 А III В
	22	Каркас пространств. КП8-2	1	1.463.1-17.7-7
	28	Стержень напрягаемый СТН54	3	-32
	30	СТН76	3	-33
1.2 ФСП 24-02.35 А V		Поз.1...10,12...21,23...26,32	по	1.2 ФСП 24-01.35 А III В
	22	Каркас пространств. КП8-2	1	1.463.1-17.7-7
	28	Стержень напрягаемый СТН61	2	-32
	29	СТН60	1	-32
	30	СТН83	2	-33
	31	СТН82	1	-33

Продолжение спецификации см листы 7...11

Взам инв. № | Подпись и дата | Инв № подл.

Марка фермы	Поз.	Наименование	Кол	Обозначение документа
1.2 ФСП 24-03.35 А III В	1	Изделие закладное МН1-1	2	1.463.1-17.10-1
	2	МН2-1	2	-3
	3	Каркас пространств. КП1-1	1	1.463.1-17.7-1
	4	КП2-2	2	-1
	5	КП3-2	2	-2
	6	КП4-2	1	-3
	7	Каркас КР14	8	-17
	8	КР15	8	-18
	9	КР16	4	-19
	10	КР17	4	-20
	12	КР18-1	2	-21
	13	КР18-2	2	-21
	14	КР19-1	6	-22
	15	КР20	4	-23
	16	КР21	4	-24
	17	КР22	4	-25
	18	Изделие арматурное СТ1	2	-29
	19	СТ2	6	-29
	20	Каркас пространств. КП5-2	2	-4
	21	КП7-2	2	-6
	22	КП8-2	1	-7
	23	КП9-2	1	-8
	24	Каркас КР23-1	2	-26
	25	КР23-2	2	-26
	26	КР25-1	2	-28
	28	Стержень напрягаемый СТН48	3	-32
	30	СТН70	3	-33
	32	Бетон тяжелый		
		класса В35, м³	3,86	
1.2 ФСП 24-03.35 А IV		Поз. 1..10,12...26,32	по	1.2ФСП24-03.35 А III В
	28	Стержень напрягаемый СТН55	2	-32
	29	СТН54	1	-32
	30	СТН77	2	-33
	31	СТН76	1	-33

Марка фермы	Поз.	Наименование	Кол.	Обозначение документа
1.2ФСП 24-03.35 А V		Поз. 1...10,12...26,32	по	1.2ФСП24-03.35 А III В
	28	Стержень напрягаемый СТН61	2	-32
	29	СТН62	1	-32
	30	СТН83	2	-33
	31	СТН84	1	-33
1.2ФСП 24-04.35 А III В		Поз. 1...10,12...19,24...26,28,30,32	по	1.2ФСП24-03.35 А III В
	20	Каркас пространств. КП5-3	2	1.463.1-17.7-4
	21	КП7-3	2	-6
	22	КП8-3	1	-7
	23	КП9-3	1	-8
1.2 ФСП 24-04.35 А IV		Поз. 1...10,12...19,24...26,32	по	1.2 ФСП 24-03.35 А III В
	20	Каркас пространств КП5-3	2	1.463.1-17.7-4
	21	КП7-3	2	-6
	22	КП8-3	1	-7
	23	КП9-3	1	-8
	28	Стержень напрягаемый СТН55	2	-32
	29	СТН54	1	-32
	30	СТН77	2	-33
	31	СТН76	1	-33
1.2 ФСП 24-04.35 А V		Поз. 1..10,12...19,24..26,32	по	1.2ФСП24-03.35 А III В
	20	Каркас пространств. КП5-3	2	1.463.1-17.7-4
	21	КП7-3	2	-6
	22	КП8-3	1	-7
	23	КП9-3	1	-8
	28	Стержень напрягаемый СТН61	2	-32
	29	СТН62	1	-32
	30	СТН83	2	-33
	31	СТН84	1	-33

Инв. № подл. | Подпись и дата | Взам. инв. №

Марка фермы	Поз.	Наименование	Кол.	Обозначение документа
1.2ФСП 24-05.35АIIIВ	1	Изделие закладное МН1-1	2	1.463.1-17.10-1
	2	МН2-2	2	-3
	3	Каркас пространств КП1-1	1	1.463.1-17.7-1
	4	КП2-2	2	-1
	5	КП3-2	2	-2
	6	КП4-2	1	-3
	7	Каркас КР14	8	-17
	8	КР15	8	-18
	9	КР16	4	-19
	10	КР17	4	-20
	12	КР18-3	2	-21
	13	КР18-4	2	-21
	14	КР19-2	6	-22
	15	КР20	4	-23
	16	КР21	4	-24
	17	КР22	4	-25
	18	Изделие арматурное СТ1	2	-29
	19	СТ2	6	-29
	20	Каркас пространств. КП5-4	2	-4
	21	КП7-5	2	-6
	22	КП8-4	1	-7
	23	КП9-4	1	-8
	24	Каркас КР23-3	2	-26
	25	КР23-4	2	-26
	26	КР25-2	2	-28
	28	Стержень напрягаемый СТН49	3	-32
	30	СТН71	3	-33
	32	Бетон тяжелый		
		класса В35, м³	3,86	

Марка фермы	Поз.	Наименование	Кол	Обозначение документа
1.2ФСП24-05.35АIVВ		Поз. 1...10,12..26,32	по	1.2ФСП24-05.35АIIIВ
	28	Стержень напрягаемый СТН56	2	1.463.1-17.7-32
	29	СТН55	1	-32
	30	СТН78	2	-33
	31	СТН77	1	-33
1.2ФСП24-05.35АVВ		Поз. 1,3...10,12..26,32	по	1.2ФСП24-05.35АIIIВ
	2	Изделие закладное МН2-1	2	1.463.1-17.10-3
	28	Стержень напрягаемый СТН63	2	1.463.1-17.7-32
	29	СТН62	1	-32
	30	СТН85	2	-33
	31	СТН84	1	-33
1.2ФСП24-05.40АIIIВ		Поз. 1...10,12...19,23...26,28,30	по	1.2ФСП24-05.35АIIIВ
	20	Каркас пространств. КП5-2	2	1.463.1-17.7-4
	21	КП7-2	2	-6
	22	КП8-2	1	-7
	32	Бетон тяжелый		
		класса В40, м³	3,86	
1.2ФСП24-05.40АIVВ		Поз. 1...10,12...19,23...26	по	1.2ФСП24-05.35АIIIВ
	20	Каркас пространств. КП5-2	2	1.463.1-17.7-4
	21	КП7-2	2	-6
	22	КП8-2	1	-7
	28	Стержень напрягаемый СТН56	2	-32
	29	СТН55	1	-32
	30	СТН78	2	-33
	31	СТН77	1	-33
	32	Бетон тяжелый		
		класса В40, м³	3,86	

Взам. инв.№ | Подпись и дата | Инв.№ подл.

Марка фермы	Поз	Наименование	Кол.	Обозначение документа
1.2ФСП24-05.40 А V		Поз. 1,3...10,12...19,23...26	по	1.2ФСП24-05.35 А III В
	2	Изделие закладное МН2-1	2	1.463.1-17.10-3
	20	Каркас пространств. КП5-2	2	1.463.1-17.7-4
	21	КП7-2	2	-6
	22	КП8-2	1	-7
	28	Стержень напрягаемый СТН63	2	-32
	29	СТН62	1	-32
	30	СТН85	2	-33
	31	СТН84	1	-33
	32	Бетон тяжелый		
		класса В40, м³	3,86	
1.2ФСП24-06.40 А III В		Поз. 1...10,12...20,22...26,28,30	по	1.2ФСП24-05.35 А III В
	21	Каркас пространств. КП7-4	2	1.463.1-17.7-6
	32	Бетон тяжелый		
		класса В40, м³	3,86	
1.2ФСП24-06.40 А IV		Поз. 1...10,12...20,22...26	по	1.2ФСП24-05.35 А III В
	21	Каркас пространств. КП7-4	2	1.463.1-17.7-6
	28	Стержень напрягаемый СТН56	2	-32
	29	СТН55	1	-32
	30	СТН78	2	-33
	31	СТН77	1	-33
	32	Бетон тяжелый		
		класса В40, м³	3,86	
1.2ФСП24-06.40 А V		Поз. 1,3. 10,12 20,22...26	по	1.2ФСП24-05.35 А III В
	2	Изделие закладное МН2-1	2	1.463.1-17.10-3
	21	Каркас пространств. КП7-4	2	1463.1-17.7-6
	28	Стержень напрягаемый СТН63	2	-32
	29	СТН62	1	-32
	30	СТН85	2	-33
	31	СТН84	1	-33
	32	Бетон тяжелый		
		класса В40, м³	3,86	

Марка фермы	Поз.	Наименование	Кол.	Обозначение документа
1.2ФСП24-06.45 А III В		Поз. 1...10,12...19,23...26,28,30	по	1.2ФСП24-05.35 А III В
	20	Каркас пространств. КП5-2	2	1.463.1-17.7-4
	21	КП7-2	2	-6
	22	КП8-2	1	-7
	32	Бетон тяжелый		
		класса В45, м³	3,86	
1.2ФСП24-06.45 А IV		Поз. 1...10,12...19,23...26	по	1.2ФСП24-05.35 А III В
	20	Каркас пространств. КП5-2	2	1.463.1-17.7-4
	21	КП7-2	2	-6
	22	КП8-2	1	-7
	28	Стержень напрягаемый СТН56	2	-32
	29	СТН55	1	-32
	30	СТН78	2	-33
	31	СТН77	1	-33
	32	Бетон тяжелый		
		класса В45, м³	3,86	
1.2ФСП24-06.45 А V		Поз. 1,3...10,12...19,23...26	по	1.2ФСП24-05.35 А III В
	2	Изделие закладное МН2-1	2	1.463.1-17.10-3
	20	Каркас пространств КП5-2	2	1.463.1-17.7-4
	21	КП7-2	2	-6
	22	КП8-2	1	-7
	28	Стержень напрягаемый СТН63	2	-32
	29	СТН62	1	-32
	30	СТН85	2	-33
	31	СТН84	1	-33
	32	Бетон тяжелый		
		класса В45, м³	3,86	

Взам. инв. № | Подпись и дата | Инв. № подл.

Марка фермы	Поз	Наименование	Кол	Обозначение документа
1.2 ФСП 24-07.40 А III В	1	Изделие закладное МН1-1	2	1.463.1-17.10-1
	2	МН2-2	2	-3
	3	Каркас пространств. КП1-1	1	1.463.1-17.7-1
	4	КП2-2	2	-1
	5	КП3-3	2	-2
	6	КП4-2	1	-3
	7	Каркас КР14	8	-17
	8	КР15	8	-18
	9	КР16	4	-19
	10	КР17	4	-20
	12	КР18-3	2	-21
	13	КР18-4	2	-21
	14	КР19-2	6	-22
	15	КР20	4	-23
	16	КР21	4	-24
	17	КР22	4	-25
	18	Изделие арматурное СТ1	2	-29
	19	СТ2	6	-29
	20	Каркас пространств. КП5-5	2	-4
	21	КП7-5	2	-6
	22	КП8-5	1	-7
	23	КП9-5	1	-8
	24	Каркас КР23-3	2	-26
	25	КР23-4	2	-26
	26	КР25-3	2	-28
	28	Стержень напрягаемый СТН 49	2	-32
	29	СТН 50	1	-32
	30	СТН71	2	-33
	31	СТН72	1	-33
	32	Бетон тяжелый		
		класса В40, м³	3,86	

Марка фермы	Поз	Наименование	Кол.	Обозначение документа
1.2 ФСП 24-07.40 А IV		Поз. 1...10, 12..26, 32	по	1.2 ФСП 24-07.40 А III В
	28	Стержень напрягаемый СТН56	3	1.463.1-17.7-32
	30	СТН78	3	-33
1.2 ФСП 24-07.40 А V		Поз. 1, 3...10, 12...26, 32	по	1.2 ФСП 24-07.40 А III В
	2	Изделие закладное МН2-1	2	1.463.1-17.10-3
	28	Стержень напрягаемый СТН63	3	1.463.1-17.7-32
	30	СТН85	3	-33
1.2 ФСП 24-07.45 А III В		Поз. 1...10, 12...19, 23...26, 28..31	по	1.2 ФСП 24-07.40 А III В
	20	Каркас пространств. КП5-2	2	1.463.1-17.7-4
	21	КП7-3	2	-6
	22	КП8-2	1	-7
	32	Бетон тяжелый		
		класса В45, м³	3,86	
1.2 ФСП 24-07.45 А IV		Поз. 1...10, 12...19, 23...26	по	1.2 ФСП 24-07.40 А III В
	20	Каркас пространств. КП5-2	2	1.463.1-17.7-4
	21	КП7-3	2	-6
	22	КП8-2	1	-7
	28	Стержень напрягаемый СТН56	3	-32
	30	СТН78	3	-33
	32	Бетон тяжелый		
		класса В45, м³	3,86	
1.2 ФСП 24-07.45 А V		Поз. 1, 3...10, 12...19, 23...26	по	1.2 ФСП 24-07.40 А III В
	2	Изделие закладное МН2-1	2	1.463.1-17.10-3
	20	Каркас пространств. КП5-2	2	1.463.1-17.7-4
	21	КП7-3	2	-6
	22	КП8-2	1	-7
	28	Стержень напрягаемый СТН63	3	-32
	30	СТН85	3	-33
	32	Бетон тяжелый		
		класса В45, м³	3,86	

Взам. инв. № | Подпись и дата | Инв. № подл.

Марка фермы	Поз	Наименование	Кол.	Обозначение документа
1.2 ФСП 24-08.45АIIIВ	1	Изделие закладное МН1-1	2	1.463.1-17.10-1
	2	МН2-2	2	-3
	3	Каркас пространств. КП1-1	2	1.463.1-17.7-1
	4	КП2-2	2	-1
	5	КП3-3	2	-2
	6	КП4-2	1	-3
	7	Каркас КР14	8	-17
	8	КР15	8	-18
	9	КР16	4	-19
	10	КР17	4	-20
	12	КР18-3	2	-21
	13	КР18-4	2	-21
	14	КР19-2	6	-22
	15	КР20	4	-23
	16	КР21	4	-24
	17	КР22	4	-25
	18	Изделие арматурное СТ1	2	-29
	19	СТ2	6	-29
	20	Каркас пространств. КП5-5	2	-4
	21	КП7-5	2	-6
	22	КП8-5	1	-7
	23	КП9-5	1	-8
	24	Каркас КР23-5	2	-26
	25	КР23-6	2	-26
	26	КР25-3	2	-28
	28	Стержень напрягаемый СТН49	2	-32
	29	СТН51	1	-32
	30	СТН71	2	-33
	31	СТН73	1	-33
	32	Бетон тяжелый		
		класса В45, м³	3,86	

Марка фермы	Поз.	Наименование	Кол.	Обозначение документа
1.2ФСП24-08.45АIV		Поз. 1..10, 12...26, 32	по	1.2ФСП 24-08.45АIIIВ
	28	Стержень напрягаемый СТН57	2	1.463.1-17.7-32
	29	СТН56	1	-32
	30	СТН79	2	-33
	31	СТН78	1	-33
1.2ФСП24-08.45АV		Поз. 1, 3..10, 12...26, 32	по	1.2ФСП24-08.45АIIIВ
	2	Изделие закладное МН2-1	2	1.463.1-17.10-3
	28	Стержень напрягаемый СТН63	2	1.463.1-17.7-32
	29	СТН64	1	-32
	30	СТН85	2	-33
	31	СТН86	1	-33
1.2ФСП24-09.50АIIIВ		Поз. 1...10, 12...26, 28..31	по	1.2ФСП24-08.45АIIIВ
	32	Бетон тяжелый		
		класса В50, м³	3,86	
1.2ФСП24-09.50АIV		Поз. 1...10, 12...26	по	1.2ФСП 24-08.45АIIIВ
	28	Стержень напрягаемый СТН57	2	1.463.1-17.7-32
	29	СТН56	1	-32
	30	СТН79	2	-33
	31	СТН78	1	-33
	32	Бетон тяжелый		
		класса В50, м³	3,86	
1.2ФСП24-09.50АV		Поз. 1,3...10, 12...26	по	1.2ФСП24-08.45АIIIВ
	2	Изделие закладное МН2-1	2	1.463.1-17.10-3
	28	Стержень напрягаемый СТН63	2	1.463.1-17.7-32
	29	СТН64	1	-32
	30	СТН85	2	-33
	31	СТН86	1	-33
	32	Бетон тяжелый		
		класса В50, м³	3,86	

Взам инв №

Подп и дата

Инв № подл

Марка фермы	Напрягаемая арматура ГОСТ 5781-82*								Изделия арматурные. Арматура класса А-I ГОСТ 5781-82*			Арматура класса А-III ГОСТ 5781-82*										Арматура класса Вр-I ГОСТ 6727-80*	Всего	Изделия закладные. Прокат марки ВСт3пс6 ГОСТ 82-70*		Арматура класса А-I ГОСТ 5781-82*		Всего	Общий расход
	Ф16	Ф18	Ф20	Ф22	Ф25	Ф28	Ф32	Итого	Ф6		Итого	Ф8	Ф10	Ф12	Ф14	Ф16	Ф18	Ф20	Ф22	Итого	Ф5		δ=10	Труба 180х12	Ф8	Ф12		
1.2ФСП24-01.35АIII В	—	177,4	109,4	—	—	—	—	286,8	19,1	—	19,1	21,4	62,0	112,5	119,4	50,2	—	—	—	365,5	45,0	429,6	12,8	27,8	0,2	6,0	46,8	763,2
1.2ФСП24-01.35АIV	—	—	—	264,8	—	—	—	264,8																				741,2
1.2ФСП24-01.35АV	—	—	218,8	—	—	—	—	218,8																				695,2
1.2ФСП24-02.35АIII В	—	—	—	—	340,6	—	—	340,6							90,4	88,0				374,3		438,4						825,8
1.2ФСП24-02.35АIV	—	—	328,2	—	—	—	—	328,2																				813,4
1.2ФСП24-02.35АV	70,0	177,4	—	—	—	—	—	247,4																				732,6
1.2ФСП24-03.35АIII В	—	—	—	397,2	—	—	—	397,2					61,0	115,7	—	206,0				404,1		468,2						912,2
1.2ФСП24-03.35АIV	—	—	109,4	264,8	—	—	—	374,2																				889,2
1.2ФСП24-03.35АV	—	177,4	109,4	—	—	—	—	286,8																				801,8
1.2ФСП24-04.35АIII В	—	—	—	397,2	—	—	—	397,2																				967,5
1.2ФСП24-04.35АIV	—	—	109,4	264,8	—	—	—	374,2									261,2			459,3		523,4						944,4
1.2ФСП24-04.35АV	—	177,4	109,4	—	—	—	—	286,8																				857,0
1.2ФСП24-05.35АIII В	—	—	—	—	510,9	—	—	510,9	22,1		22,1	6,4	58,2	118,7	47,4	—	—	205,7	140,8	577,2		644,3						1202,0
1.2ФСП24-05.35АIV	—	—	—	132,4	340,6	—	—	473,0																				1164,1
1.2ФСП24-05.35АV	—	—	109,4	264,8	—	—	—	374,2																				1065,3
1.2ФСП24-05.40АIII В	—	—	—	—	510,9	—	—	510,9	19,1		19,1					155,8		78,5	—	465,0		529,1						1086,8
1.2ФСП24-05.40АIV	—	—	—	132,4	340,6	—	—	473,0																				1048,9
1.2ФСП24-05.40АV	—	—	109,4	264,8	—	—	—	374,2																				950,1

Взам. инв. №

Подпись и дата

Инв. № подл.

Нач. СКО1	Вчерашний	
Н. контр.	Копылов	
Гл. конст.	Матвеев	
ГИП	Репенко	
Зав. груп.	Милютина	
Вед. инж.	Котова	
Техник	Букина	
Проверил	Поляк	

1.463.1-17.4-2 РС

Ферма типоразмера 1.2ФСП24

Ведомость расхода стали

Стадия	Лист	Листов
Р	1	2

ПРОМСТРОЙПРОЕКТ

кг

Марка фермы	Напрягаемая арматура ГОСТ 5781-82*								Изделия арматурные. Арматура класса А-I ГОСТ 5781-82*			Арматура класса А-III ГОСТ 5781-82*									Арматура класса Вр-I ГОСТ 6727-80*	Всего	Изделия закладные. Прокат марки ВСт3пс6 ГОСТ 82-70* δ=10	Прокат марки ВСт3пс6 ГОСТ 8732-78* труба 180х12	Арматура класса А-I ГОСТ 5781-82* Ф8	Арматура класса А-III ГОСТ 5781-82* Ф12	Всего	Общий расход
	Ф16	Ф18	Ф20	Ф22	Ф25	Ф28	Ф32	Итого	Ф6		Итого	Ф8	Ф10	Ф12	Ф14	Ф16	Ф18	Ф20	Ф22	Итого	Ф5							
1.2 ФСП 24-06.40 А III В	—	—	—	—	510,9	—	—	510,9																				1174,6
1.2 ФСП 24-06.40 А IV	—	—	—	132,4	340,6	—	—	473,0								—		322,1		552,8		616,9						1136,7
1.2 ФСП 24-06.40 А V	—	—	109,4	264,8	—	—	—	374,2	19,1		19,1			118,7	47,4				—		45,0							1037,9
1.2 ФСП 24-06.45 А III В	—	—	—	—	510,9	—	—	510,9																				1086,8
1.2 ФСП 24-06.45 А IV	—	—	—	132,4	340,6	—	—	473,0								155,8	—	78,5		465,0		529,1						1048,9
1.2 ФСП 24-06.45 А V	—	—	109,4	264,8	—	—	—	374,2					58,2															950,1
1.2 ФСП 24-07.40 А III В	—	—	—	—	340,6	214,2	—	554,8																				1303,2
1.2 ФСП 24-07.40 А IV	—	—	—	—	510,9	—	—	510,9	28,3		28,3	6,4				5,6			389,8	631,5		701,6	12,8	27,8	0,2	6,0	46,8	1259,3
1.2 ФСП 24-07.40 А V	—	—	—	397,2	—	—	—	397,2						93,1														1145,6
1.2 ФСП 24-07.45 А III В	—	—	—	—	340,6	214,2	—	554,8																				1179,6
1.2 ФСП 24-07.45 А IV	—	—	—	—	510,9	—	—	510,9	23,7		23,7					87,0	94,4		95,0	512,5		578,0						1135,7
1.2 ФСП 24-07.45 А V	—	—	—	397,2	—	—	—	397,2							78,4			—			41,8							1022,0
1.2 ФСП 24-08.45 А III В	—	—	—	—	340,6	—	279,9	620,5																				1373,7
1.2 ФСП 24-08.45 А IV	—	—	—	—	170,3	428,4	—	598,7																				1351,9
1.2 ФСП 24-08.45 А V	—	—	—	264,8	170,3	—	—	435,1	28,3		28,3		47,0	109,1		5,6			389,8	636,3		706,4						1188,3
1.2 ФСП 24-09.50 А III В	—	—	—	—	340,6	—	279,9	620,5																				1373,7
1.2 ФСП 24-09.50 А IV	—	—	—	—	170,3	428,4	—	598,7																				1351,9
1.2 ФСП 24-09.50 А V	—	—	—	264,8	170,3	—	—	435,1																				1188,3

Геометрическая схема фермы

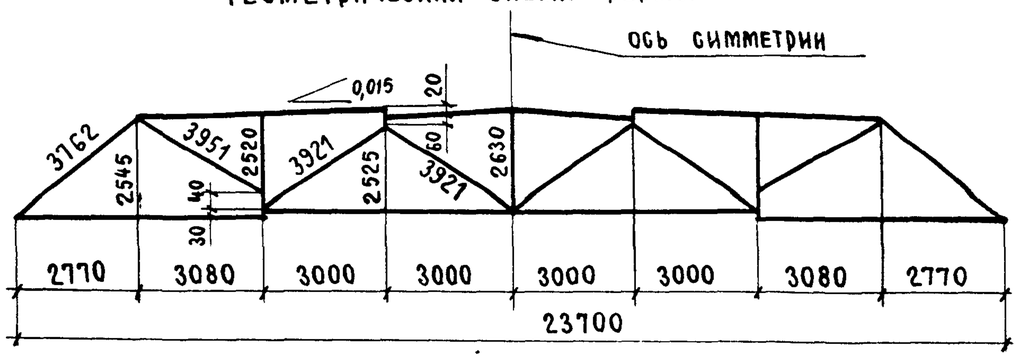

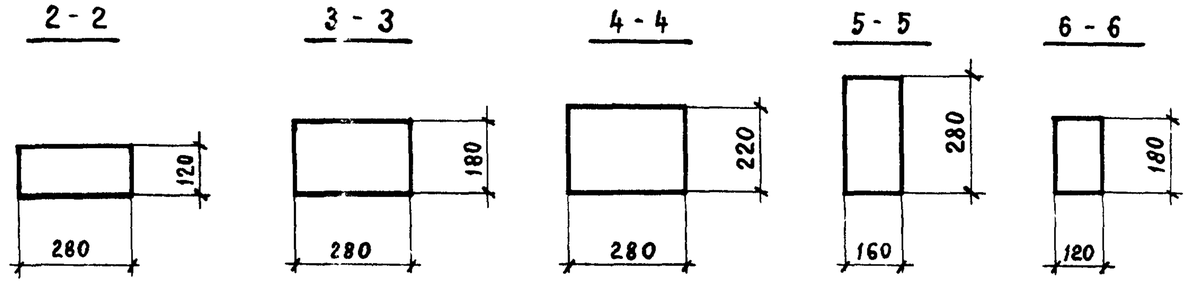

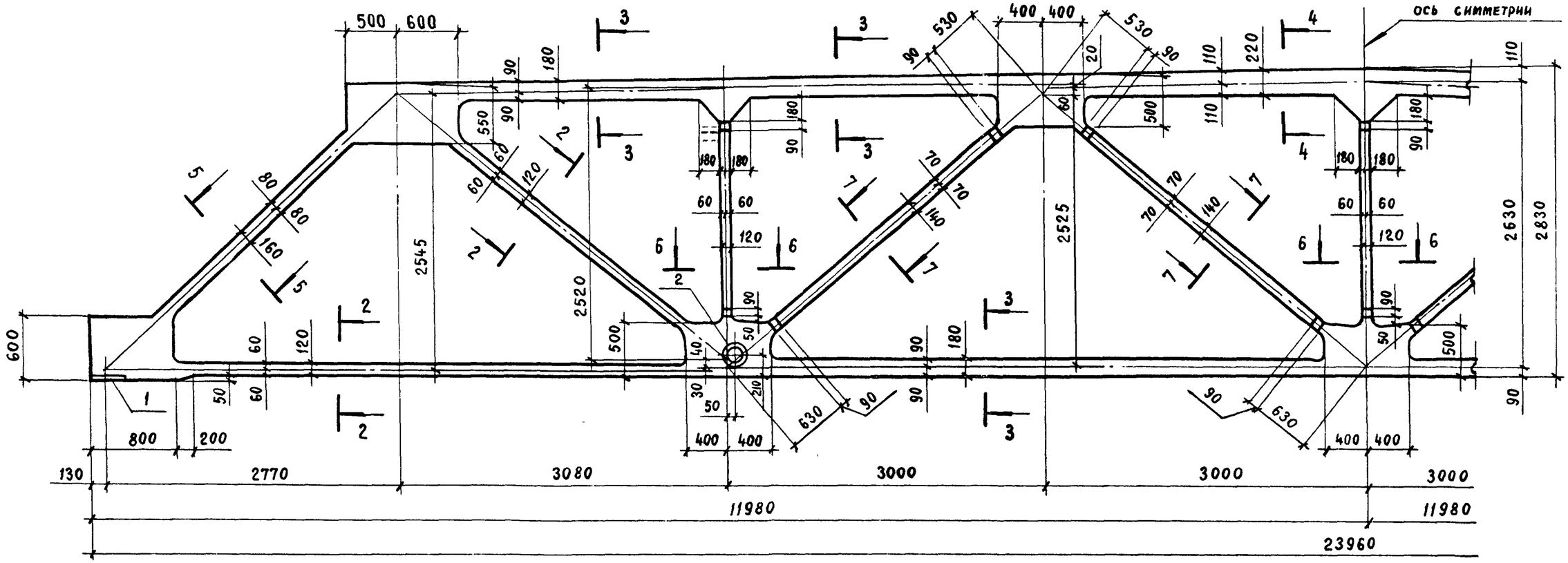

7 - 7

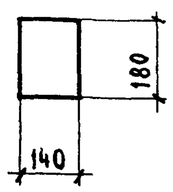

Типоразмер фермы	Масса, т
1.3 ФСП 24	9,3

Радиус закругления в местах примыкания поясов, раскосов и стоек к узлам фермы принять 50 мм

Нач. СКБ-1	Вчерашний	
Н. контр.	Копылов	
Гл. конструктор	Матвеев	
ГИП	Репенко	
Зав. группой	Милютина	
Вед. инж.	Котова	
Инж. I кат.	Поляк	
Проверил	Артемьева	

1.463.1-17.4-3 Ф4

Ферма типоразмера 1.3 ФСП 24
Опалубочный чертеж

Стадия	Лист	Листов
Р		1

ПРОМСТРОЙПРОЕКТ

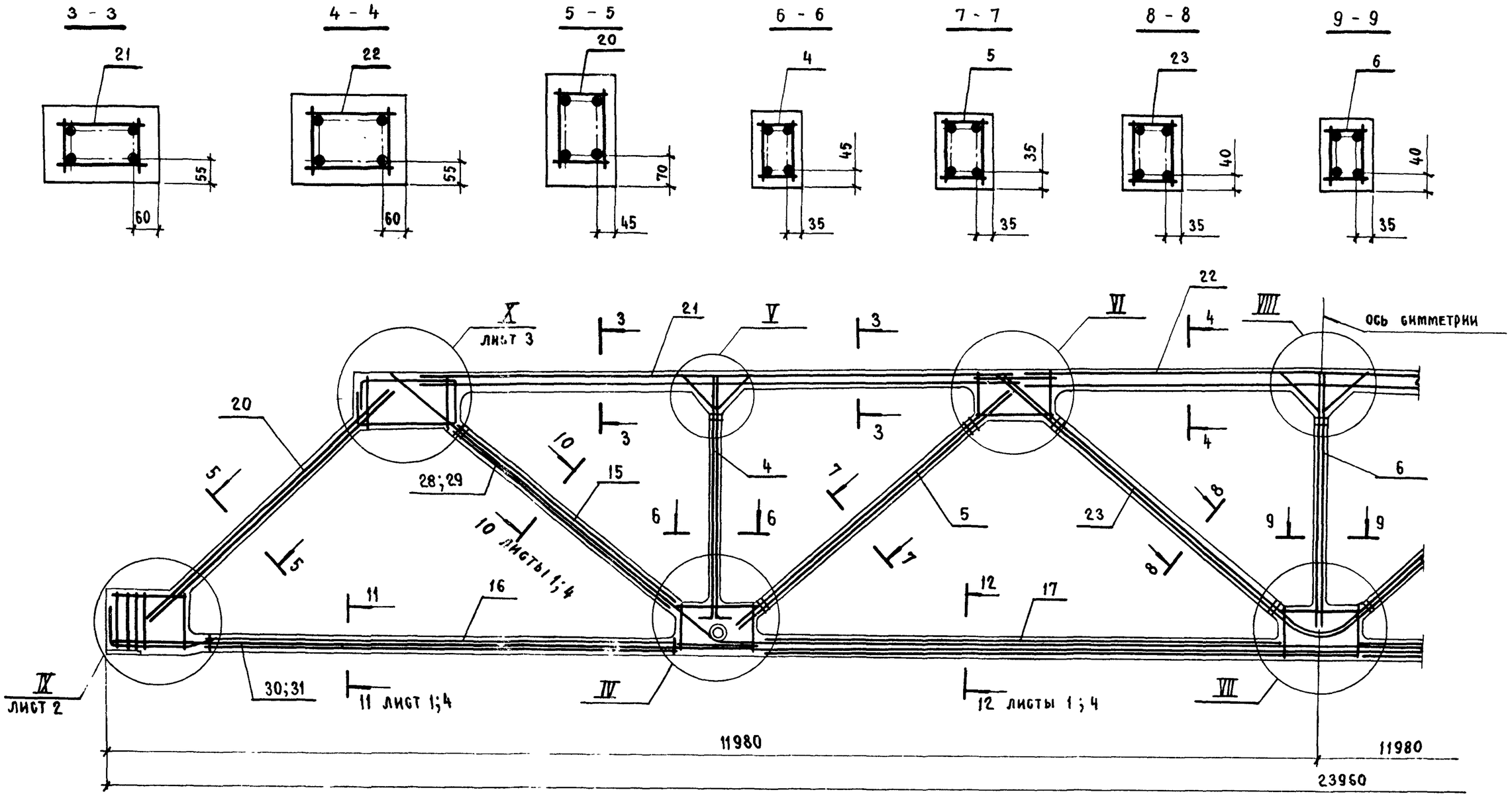

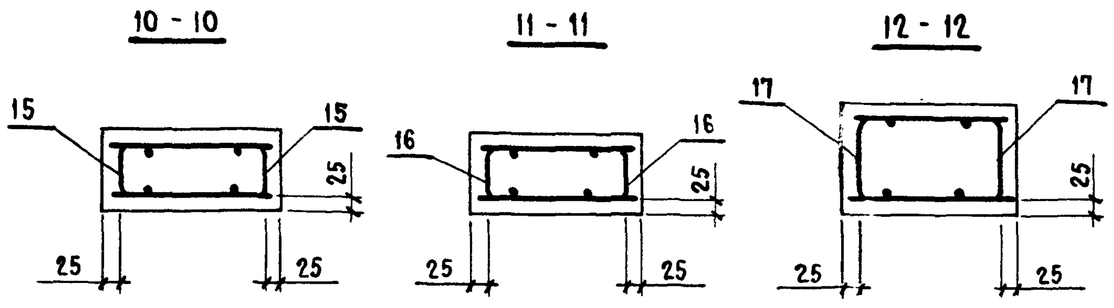

1. Спецификацию см листы 7...12.
2. Расположение напрягаемой арматуры в сечениях 10-10, 11-11, 12-12 см лист 4.
3. Узлы IV ... VIII см. документ 1.463.1-17.4-1 листы 4...6

Нач СКО-1	Вчерашний		
Н. контр.	Копылов		
Гл. констр.	Матвеев		
ГИП	Репенко		
Зав гр.	Милютина		
Вед. инж.	Котова		

1.463.1-17.4-3

Ферма типоразмера 1.3 ФСП 24
Армирование

Стадия	Лист	Листов
Р	1	12

ПРОМСТРОЙПРОЕКТ

24407-05 44

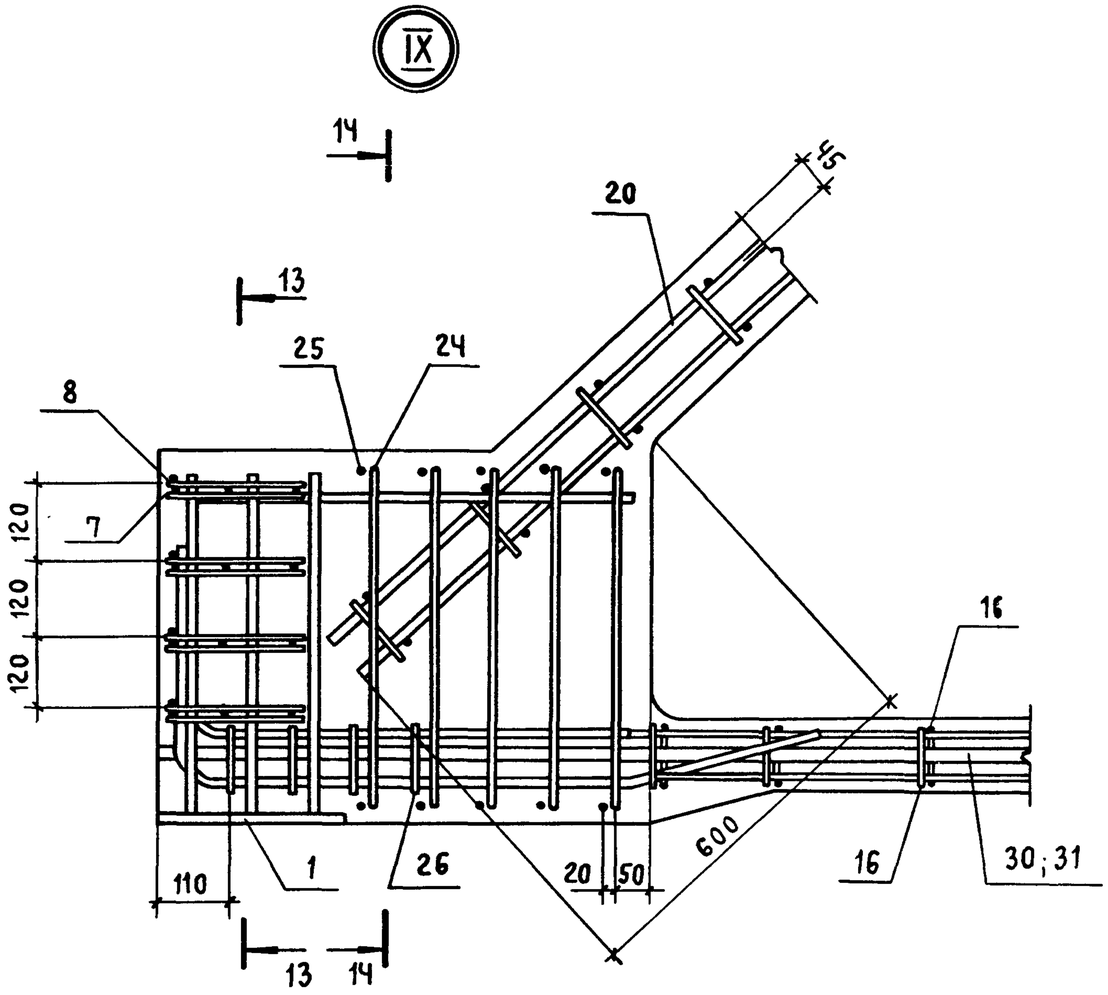

13 – 13

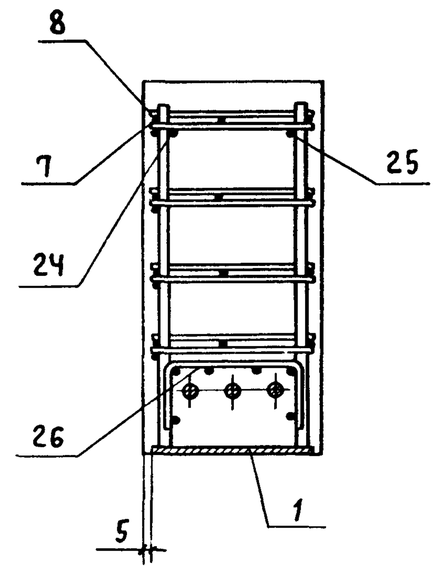

14 – 14

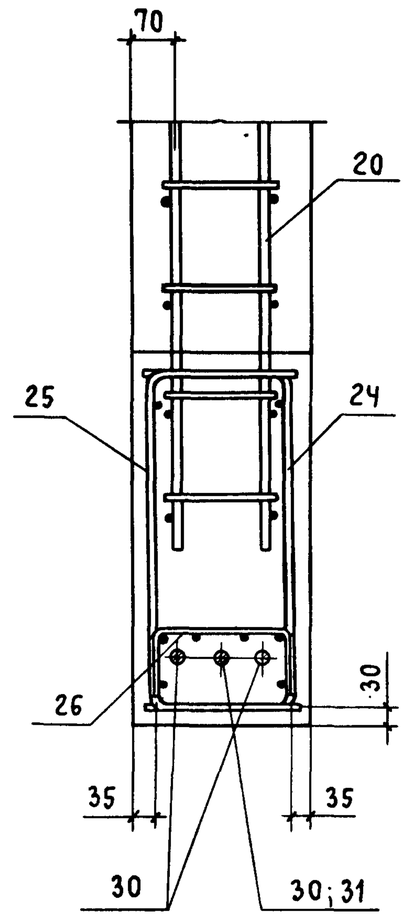

Инв.№ подл. | Подпись и дата | Взам. инв.№

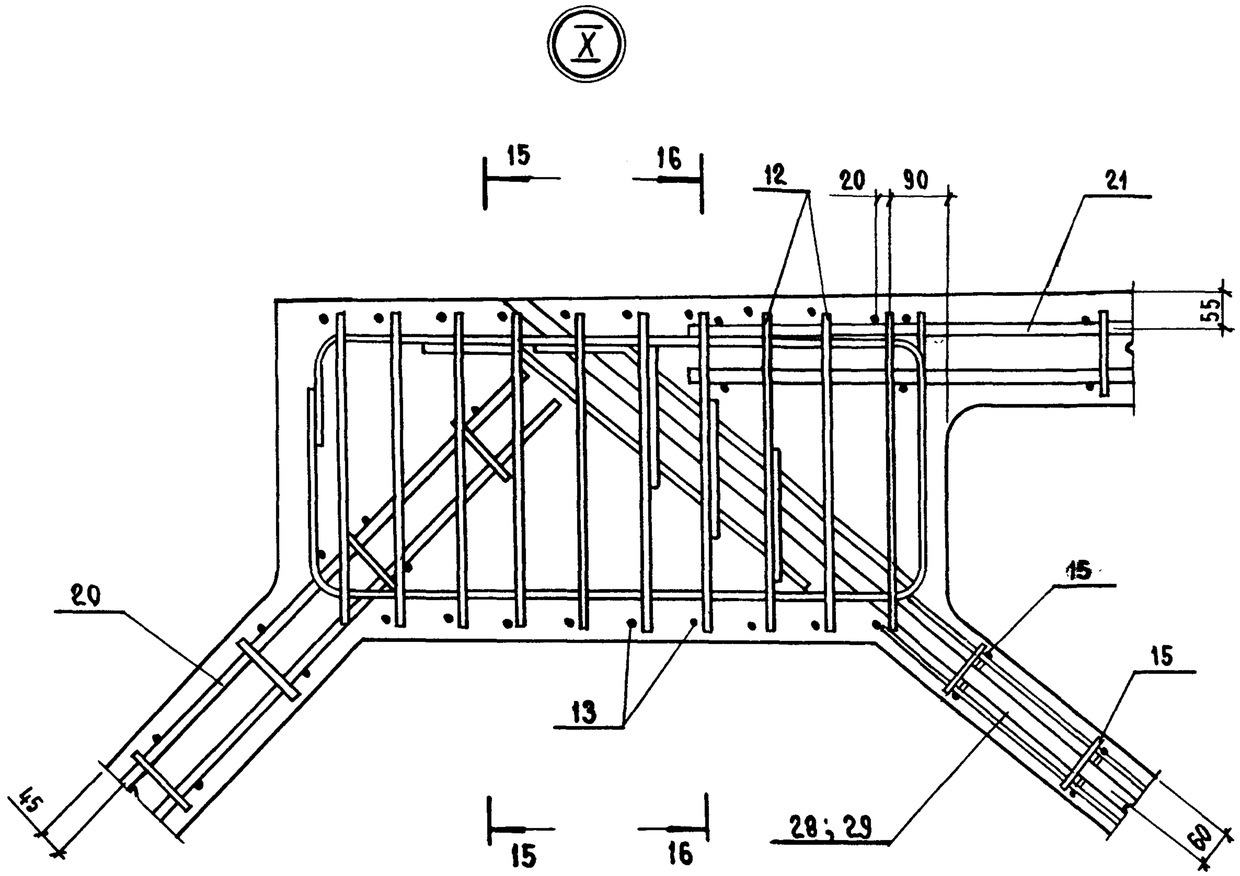

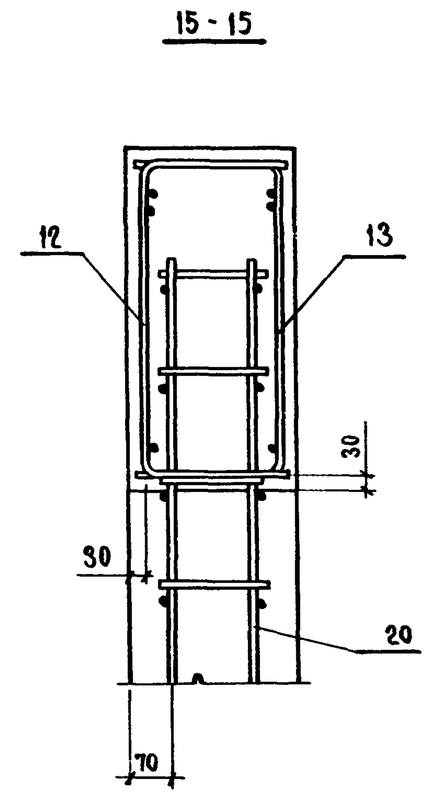

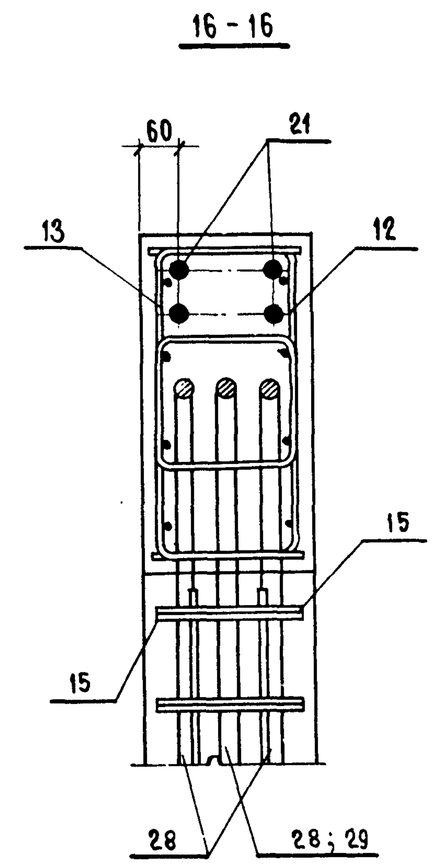

1.463.1-17.4-3	Лист 3

24407-05 46

Инв. № подл. | Подпись и дата | Взам. инв. №

Рис. 1

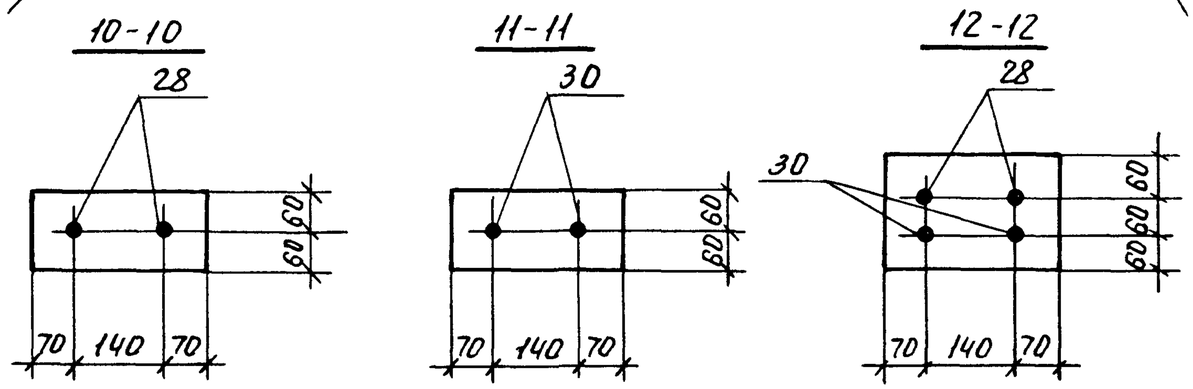

Рис. 2

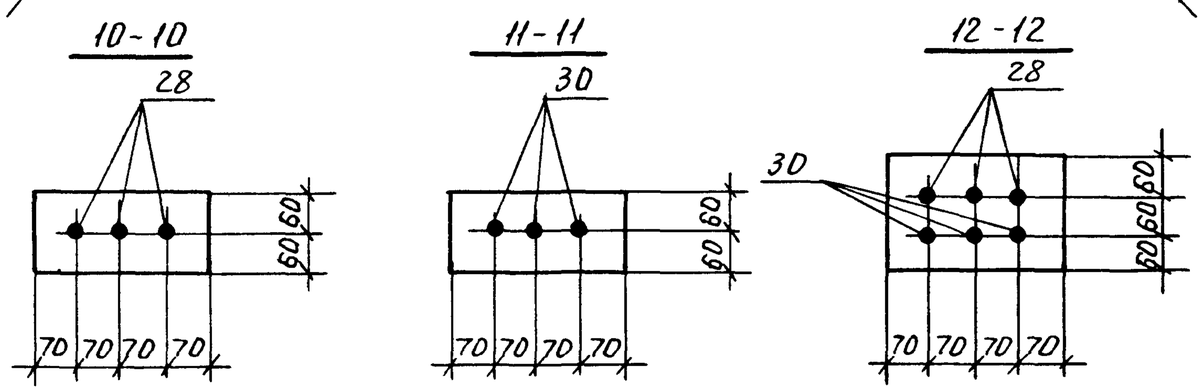

Рис. 3

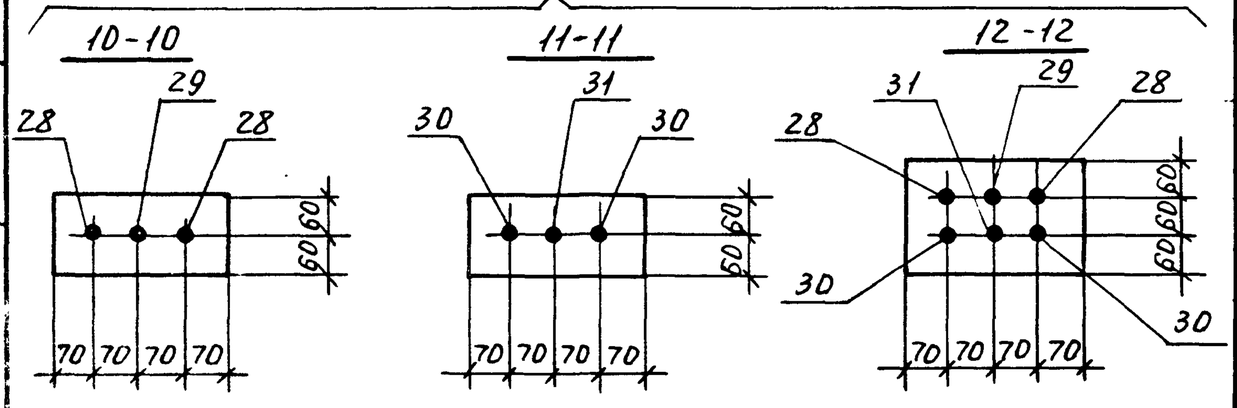

Таблица 1

Напрягаемая арматура в напрягаемых элементах ферм

Марка фермы	Рис.	Напрягаемый стержень			
		№ позиции	Марка	Ф мм, класс	Кол-во шт.
1.3ФСП24-01.35АIIIВ	3	28	СТН46	18АIIIВ	2
		29	СТН47	20АIIIВ	1
		30	СТН68	18АIIIВ	2
		31	СТН69	20АIIIВ	1
1.3ФСП24-01.35АIV	1	28	СТН55	22АIV	2
		30	СТН77	22АIV	2
1.3ФСП24-01.35АV	1	28	СТН62	20АV	2
		30	СТН84	20АV	2
1.3ФСП24-02.35АIIIВ	1	28	СТН49	25АIIIВ	2
		30	СТН71	25АIIIВ	2
1.3ФСП24-02.35АIV	2	28	СТН54	20АIV	3
		30	СТН76	20АIV	3
1.3ФСП24-02.35АV	3	28	СТН61	18АV	2
		29	СТН60	16АV	1
		30	СТН83	18АV	2
		31	СТН82	16АV	1
1.3ФСП24-03.35АIIIВ	2	28	СТН48	22АIIIВ	3
		30	СТН70	22АIIIВ	3
1.3ФСП24-03.35АIV	3	28	СТН55	22АIV	2
		29	СТН54	20АIV	1
		30	СТН77	22АIV	2
		31	СТН76	20АIV	1
1.3ФСП-24-03.35АV	3	28	СТН61	18АV	2
		29	СТН62	20АV	1
		30	СТН83	18АV	2
		31	СТН84	20АV	1

Инв. № подл. | Подп. и дата | Взам. инв. №

Таблица 1 (продолжение)

Марка фермы	Рис.	Напрягаемый стержень			
		№ позиции	Марка	Ф мм, класс	Кол-во шт.
1.3ФСП 24-04.35АIIIВ	2	28	СТН 48	22 АIIIВ	3
		30	СТН 70	22 АIIIВ	3
1.3ФСП 24-04.35АIV	3	28	СТН 55	22 АIV	2
		29	СТН 54	20 АIV	1
		30	СТН 77	22 АIV	2
		31	СТН 76	20 АIV	1
1.3ФСП 24-04.35АV	3	28	СТН 61	18 АV	2
		29	СТН 62	20 АV	1
		30	СТН 83	18 АV	2
		31	СТН 84	20 АV	1
1.3ФСП 24-05.35АIIIВ	2	28	СТН 49	25 АIIIВ	3
		30	СТН 71	25 АIIIВ	3
1.3ФСП 24-05.35АIV	3	28	СТН 56	25 АIV	2
		29	СТН 55	22 АIV	1
		30	СТН 78	25 АIV	2
		31	СТН 77	22 АIV	1
1.3ФСП 24-05.35АV	3	28	СТН 63	22 АV	2
		29	СТН 62	20 АV	1
		30	СТН 85	22 АV	2
		31	СТН 84	20 АV	1
1.3ФСП 24-05.40АIIIВ	2	28	СТН 49	25 АIIIВ	3
		30	СТН 71	25 АIIIВ	3
1.3ФСП 24-05.40АIV	3	28	СТН 56	25 АIV	2
		29	СТН 55	22 АIV	1
		30	СТН 78	25 АIV	2
		31	СТН 77	22 АIV	1

Марка фермы	Рис.	Напрягаемый стержень			
		№ позиции	Марка	Ф мм, класс	Кол-во шт.
1.3ФСП 24-05.40АV	3	28	СТН 63	22 АV	2
		29	СТН 62	20 АV	1
		30	СТН 85	22 АV	2
		31	СТН 84	20 АV	1
1.3ФСП 24-06.40АIIIВ	2	28	СТН 49	25 АIIIВ	3
		30	СТН 71	25 АIIIВ	3
1.3ФСП 24-06.40АIV	3	28	СТН 56	25 АIV	2
		29	СТН 55	22 АIV	1
		30	СТН 78	25 АIV	2
		31	СТН 77	22 АIV	1
1.3ФСП 24-06.40АV	3	28	СТН 63	22 АV	2
		29	СТН 62	20 АV	1
		30	СТН 85	22 АV	2
		31	СТН 84	20 АV	1
1.3ФСП 24-06.45АIIIВ	2	28	СТН 49	25 АIIIВ	3
		30	СТН 71	25 АIIIВ	3
1.3ФСП 24-06.45АIV	3	28	СТН 56	25 АIV	2
		29	СТН 55	22 АIV	1
		30	СТН 78	25 АIV	2
		31	СТН 77	22 АIV	1
1.3ФСП 24-06.45АV	3	28	СТН 63	22 АV	2
		29	СТН 62	20 АV	1
		30	СТН 85	22 АV	2
		31	СТН 84	20 АV	1

Взам. инв. № | Подпись и дата | Инв. № подл.

Копировал 24407-05 48 Формат А3

Таблица 1 (продолжение)

Марка фермы	Рис.	Напрягаемый стержень			
		№ позиции	Марка	Ф мм, класс	Кол-во шт.
1.3ФСП 24-07.40 А III В	3	28	СТН 49	25 А III В	2
		29	СТН 50	28 А III В	1
		30	СТН 71	25 А III В	2
		31	СТН 72	28 А III В	1
1.3ФСП 24-07.40 А IV	2	28	СТН 56	25 А IV	3
		30	СТН 78	25 А IV	3
1.3ФСП 24-07.40 А V	2	28	СТН 63	22 А V	3
		30	СТН 85	22 А V	3
1.3ФСП 24-07.45 А III В	3	28	СТН 49	25 А III В	2
		29	СТН 50	28 А III В	1
		30	СТН 71	25 А III В	2
		31	СТН 72	28 А III В	1
1.3ФСП 24-07.45 А IV	2	28	СТН 56	25 А IV	3
		30	СТН 78	25 А IV	3
1.3ФСП 24-07.45 А V	2	28	СТН 63	22 А V	3
		30	СТН 85	22 А V	3
1.3ФСП 24-08.45 А III В	3	28	СТН 49	25 А III В	2
		29	СТН 51	32 А III В	1
		30	СТН 71	25 А III В	2
		31	СТН 73	32 А III В	1

Марка фермы	Рис.	Напрягаемый стержень			
		№ позиции	Марка	Ф мм, класс	Кол-во шт.
1.3ФСП 24-08.45 А IV	3	28	СТН 57	28 А IV	2
		29	СТН 56	25 А IV	1
		30	СТН 79	28 А IV	2
		31	СТН 78	25 А IV	1
1.3ФСП 24-08.45 А V	3	28	СТН 63	22 А V	2
		29	СТН 64	25 А V	1
		30	СТН 85	22 А V	2
		31	СТН 86	25 А V	1
1.3ФСП 24-09.50 А III В	3	28	СТН 49	25 А III В	2
		29	СТН 51	32 А III В	1
		30	СТН 71	25 А III В	2
		31	СТН 73	32 А III В	1
1.3ФСП 24-09.50 А IV	3	28	СТН 57	28 А IV	2
		29	СТН 56	25 А IV	1
		30	СТН 79	28 А IV	2
		31	СТН 78	25 А IV	1
1.3ФСП 24-09.50 А V	3	28	СТН 63	22 А V	2
		29	СТН 64	25 А V	1
		30	СТН 85	22 А V	2
		31	СТН 86	25 А V	1

Взам. инв. № | Подпись и дата | Инв. № подл.

Марка фермы	Поз.	Наименование	Кол.	Обозначение документа
1.3ФСП24-01.35АIIIВ	1	Изделие закладное МН1-1	2	1.463.1-17.10-1
	2	МН2-1	2	-3
	4	Каркас пространств. КП2-2	2	1.463.1-17.7-1
	5	КП3-2	2	-2
	6	КП4-2	1	-3
	7	Каркас КР14	8	-17
	8	КР15	8	-18
	9	КР16	4	-19
	10	КР17	4	-20
	12	КР18-1	2	-21
	13	КР18-2	2	-21
	14	КР19-1	6	-22
	15	КР20	4	-23
	16	КР21	4	-24
	17	КР22	4	-25
	18	Изделие арматурное СТ1	2	-29
	19	СТ2	6	-29
	20	Каркас пространств. КП5-1	2	-4
	21	КП7-1	2	-6
	22	КП8-1	1	-7
	23	КП9-2	1	-8
	24	Каркас КР23-1	2	-26
	25	КР23-2	2	-26
	26	КР24	2	-27
	28	Стержень напрягаемый СТН46	2	-32
	29	СТН47	1	-32
	30	СТН68	2	-33
	31	СТН69	1	-33
	32	Бетон тяжелый		
		класса В35, $м^3$	3,7	

Марка фермы	Поз.	Наименование	Кол.	Обозначение документа
1.3ФСП24-01.35АIVВ		Поз.1,4...10,12...26,32	по	1.3ФСП24-01.35АIIIВ
	2	Изделие закладное МН2-3	2	1.463.1-17.10-4
	28	Стержень напрягаемый СТН55	2	1.463.1-17.7-32
	30	СТН77	2	-33
1.3ФСП24-01.35АVВ		Поз.1,4...10,12...26,32	по	1.3ФСП24-01.35АIIIВ
	2	Изделие закладное МН2-3	2	1.463.1-17.10-4
	28	Стержень напрягаемый СТН62	2	1.463.1-17.7-32
	30	СТН84	2	-33
1.3ФСП24-02.35АIVВ		Поз.1,4...10,12...21,23...26,32	по	1.3ФСП24-01.35АIIIВ
	2	Изделие закладное МН2-4	2	1.463.1-17.10-4
	22	Каркас пространств. КП8-2	1	1.463.1-17.7-7
	28	Стержень напрягаемый СТН49	2	-32
	30	СТН71	2	-33
1.3ФСП24-02.35АIVВ		Поз.1,2,4...10,12...21,23...26,32	по	1.3ФСП24-01.35АIIIВ
	22	Каркас пространств. КП8-2	1	1.463.1-17.7-7
	28	Стержень напрягаемый СТН54	3	-32
	30	СТН76	3	-33
1.3ФСП24-02.35АVВ		Поз.1,2,4...10,12...21,23...26,32	по	1.3ФСП24-01.35АIIIВ
	22	Каркас пространств. КП8-2	1	1.463.1-17.7-7
	28	Стержень напрягаемый СТН61	2	-32
	29	СТН60	1	-32
	30	СТН83	2	-33
	31	СТН82	1	-33

Продолжение спецификации см. листы 8...12.

Марка фермы	Поз.	Наименование	Кол.	Обозначение документа
1.3ФСП24-03.35 А$\overline{III}$В	1	Изделие закладное МН1-1	2	1.463.1-17.10-1
	2	МН2-1	2	-3
	4	Каркас пространств. КП2-2	2	1.463.1-17.7-1
	5	КП3-2	2	-2
	6	КП4-2	1	-3
	7	Каркас КР14	8	-17
	8	КР15	8	-18
	9	КР16	4	-19
	10	КР17	4	-20
	12	КР18-1	2	-21
	13	КР18-2	2	-21
	14	КР19-1	6	-22
	15	КР20	4	-23
	16	КР21	4	-24
	17	КР22	4	-25
	18	Изделие арматурное СТ1	2	-29
	19	СТ2	6	-29
	20	Каркас пространств. КП5-2	2	-4
	21	КП7-2	2	-6
	22	КП8-2	1	-7
	23	КП9-2	1	-8
	24	Каркас КР23-1	2	-26
	25	КР23-2	2	-26
	26	КР25-1	2	-28
	28	Стержень напрягаемый СТН48	3	-32
	30	СТН70	3	-33
	32	Бетон тяжелый		
		класса В35, м3	3,7	
1.3ФСП24-03.35 А$\overline{IV}$		Поз. 1, 2, 4... 10, 12... 26, 32	по	1.3ФСП24-03.35 А$\overline{III}$В
	28	Стержень напрягаемый СТН55	2	-32
	29	СТН54	1	-32
	30	СТН77	2	-33
	31	СТН76	1	-33

Марка фермы	Поз	Наименование	Кол.	Обозначение документа
1.3ФСП24-03.35 А$\overline{V}$	Поз. 1, 2, 4. 10, 12... 26, 32		по	1.3ФСП24-03.35 А$\overline{III}$В
	28	Стержень напрягаемый СТН61	2	-32
	29	СТН62	1	-32
	30	СТН83	2	-33
	31	СТН84	1	-33
1.3ФСП24-04.35 А$\overline{III}$В	Поз 1, 2, 4... 10, 12.. 19, 24.. 26, 28, 30, 32		по	1.3ФСП24-03.35 А$\overline{III}$В
	20	Каркас пространств КП5-3	2	1.463.1-17.7-4
	21	КП7-3	2	-6
	22	КП8-3	1	-7
	23	КП9-3	1	-8
1.3ФСП24-04.35 А$\overline{IV}$	Поз. 1, 2, 4... 10, 12... 19, 24... 26, 32		по	1.3ФСП24-03.35 А$\overline{III}$
	20	Каркас пространств. КП5-3	2	1.463.1-17.7-4
	21	КП7-3	2	-6
	22	КП8-3	1	-7
	23	КП9-3	1	-8
	28	Стержень напрягаемый СТН55	2	-32
	29	СТН54	1	-32
	30	СТН77	2	-33
	31	СТН76	1	-33
1.3ФСП24-04.35 А$\overline{V}$	Поз. 1, 2, 4.. 10, 12 .19, 24 ..26, 32		по	1.3ФСП24-03.35 А$\overline{III}$В
	20	Каркас пространств. КП5-3	2	1.463.1-17.7-4
	21	КП7-3	2	-6
	22	КП8-3	1	-7
	23	КП9-3	1	-8
	28	Стержень напрягаемый СТН61	2	-32
	29	СТН62	1	-32
	30	СТН83	2	-33
	31	СТН84	1	-33

Копировал 24407-05 51 Формат А3

Марка фермы	Поз.	Наименование	Кол.	Обозначение документа
1.3ФСП24-05.35АIIIВ	1	Изделие закладное МН1-1	2	1.463.1-17.10-1
	2	МН2-2	2	-3
	4	Каркас пространств. КП2-2	2	1.463.1-17.7-1
	5	КП3-2	2	-2
	6	КП4-2	1	-3
	7	Каркас КР14	8	-17
	8	КР15	8	-18
	9	КР16	4	-19
	10	КР17	4	-20
	12	КР18-3	2	-21
	13	КР18-4	2	-21
	14	КР19-2	6	-22
	15	КР20	4	-23
	16	КР21	4	-24
	17	КР22	4	-25
	18	Изделие арматурное СТ1	2	-29
	19	СТ2	6	-29
	20	Каркас пространств. КП5-4	2	-4
	21	КП7-5	2	-6
	22	КП8-4	1	-7
	23	КП9-4	1	-8
	24	Каркас КР23-3	2	-26
	25	КР23-4	2	-26
	26	КР25-2	2	-28
	[illegible]	Стержень напрягаемый СТН49	3	-32
	30	СТН71	3	-33
	32	Бетон тяжелый		
		класса В35, м³	3,7	

Марка фермы	Поз.	Наименование	Кол.	Обозначение документа
1.3ФСП24-05.35АIVВ	Поз. 1,2,4..10,12..26,32		по	1.3ФСП24-05.35АIIIВ
	28	Стержень напрягаемый СТН56	2	1.463.1-17.7-32
	29	СТН55	1	-32
	30	СТН78	2	-33
	31	СТН77	1	-33
1.3ФСП24-05.35АVВ	Поз. 1,4...10,12..26,32		по	1.3ФСП24-05.35АIIIВ
	2	Изделие закладное МН2-1	2	1.463.1-17.10-3
	28	Стержень напрягаемый СТН63	2	1.463.1-17.7-32
	29	СТН62	1	-32
	30	СТН85	2	-33
	31	СТН84	1	-33
1.3ФСП24-05.40АIIIВ	Поз. 1,2,4..10,12...19,23...26,28,30		по	1.3ФСП24-05.35АIIIВ
	20	Каркас пространств. КП5-2	2	1.463.1-17.7-4
	21	КП7-2	2	-6
	22	КП8-2	1	-7
	32	Бетон тяжелый		
		класса В40, м³	3,7	
1.3ФСП24-05.40АIVВ	Поз. 1,2,4...10,12...19,23...26		по	1.3ФСП24-05.35АIIIВ
	20	Каркас пространств. КП5-2	2	1.463.1-17.7-4
	21	КП7-2	2	-6
	22	КП8-2	1	-7
	28	Стержень напрягаемый СТН56	2	-32
	29	СТН55	1	-32
	30	СТН78	2	-33
	31	СТН77	1	-33
	32	Бетон тяжелый		
		класса В40, м³	3,7	

Инв. № подл. | Подпись и дата | Взам. инв. №

Копировал 24407-05 52 Формат А3

Марка фермы	Поз.	Наименование	Кол.	Обозначение документа
1.3ФСП24-05.40 А V		Поз. 1,4...10,12...19,23...26	по	1.3ФСП24-05.35 А III В
	2	Изделие закладное МН2-1	2	1.463.1-17.10-3
	20	Каркас пространств. КП5-2	2	1.463.1-17.7-4
	21	КП7-2	2	-6
	22	КП8-2	1	-7
	28	Стержень напрягаемый СТН63	2	-32
	29	СТН62	1	-32
	30	СТН85	2	-33
	31	СТН84	1	-33
	32	Бетон тяжелый		
		класса В40, м³	3,7	
1.3ФСП24-06.40 А III В		Поз. 1,2,4...10,12...20,22...26,28,30	по	1.3ФСП24-05.35 А III В
	21	Каркас пространств. КП7-4	2	1.463.1-17.7-6
	32	Бетон тяжелый		
		класса В40, м³	3,7	
1.3ФСП24-06.40 А IV		Поз. 1,2,4...10,12...20,22...26	по	1.3ФСП24-05.35 А III В
	21	Каркас пространств. КП7-4	2	1.463.1-17.7-6
	28	Стержень напрягаемый СТН56	2	-32
	29	СТН55	1	-32
	30	СТН78	2	-33
	31	СТН77	1	-33
	32	Бетон тяжелый		
		класса В40, м³	3,7	
1.3ФСП24-06.40 А V		Поз. 1,4...10,12...20,22...26	по	1.3ФСП24-05.35 А III В
	2	Изделие закладное МН2-1	2	1.463.1-17.10-3
	21	Каркас пространств. КП7-4	2	1.463.1-17.7-6
	28	Стержень напрягаемый СТН63	2	-32
	29	СТН62	1	-32
	30	СТН85	2	-33
	31	СТН84	1	-33
	32	Бетон тяжелый		
		класса В40, м³	3,7	

Марка фермы	Поз	Наименование	Кол	Обозначение документа
1.3ФСП24-06.45 А III В		Поз. 1,2,4...10,12...19,23 26,28,30	по	1.3ФСП24-05.35 А III В
	20	Каркас пространств КП5-2	2	1.463.1-17.7-4
	21	КП7-2	2	-6
	22	КП8-2	1	-7
	32	Бетон тяжелый		
		класса В45, м³	3,7	
1.3ФСП24-06.45 А IV		Поз 1,2,4...10,12...19,23 . 26	по	1.3ФСП24-05.35 А III В
	20	Каркас пространств. КП5-2	2	1.463.1-17.7-4
	21	КП7-2	2	-6
	22	КП8-2	1	-7
	28	Стержень напрягаемый СТН56	2	-32
	29	СТН55	1	-32
	30	СТН78	2	-33
	31	СТН77	1	-33
	32	Бетон тяжелый		
		класса В45, м³	3,7	
1.3ФСП24-06.45 А V		Поз. 1,4...10,12...19,23...26	по	1.3ФСП24-05.35 А III В
	2	Изделие закладное МН2-1	2	1.463.1-17.10-3
	20	Каркас пространств КП5-2	2	1.463.1-17.7-4
	21	КП7-2	2	-6
	22	КП8-2	1	-7
	28	Стержень напрягаемый СТН63	2	-32
	29	СТН62	1	-32
	30	СТН85	2	-33
	31	СТН84	1	-33
	32	Бетон тяжелый		
		класса В45, м³	3,7	

Взам. инв. №

Подпись и дата

Инв. № подл.

Марка фермы	Поз.	Наименование	Кол.	Обозначение документа
1.3ФСП 24-07.40 А III В	1.	Изделие закладное МН1-1	2	1.463.1-17.10-1
	2	МН2-2	2	-3
	4	Каркас пространств. КП2-2	2	1.463.1-17.7-1
	5	КП3-3	2	-2
	6	КП4-2	1	-3
	7	Каркас КР14	8	-17
	8	КР15	8	-18
	9	КР16	4	-19
	10	КР17	4	-20
	12	КР18-3	2	-21
	13	КР18-4	2	-21
	14	КР19-2	6	-22
	15	КР20	4	-23
	16	КР21	4	-24
	17	КР22	4	-25
	18	Изделие арматурное СТ1	2	-29
	19	СТ2	6	-29
	20	Каркас пространств КП5-5	2	-4
	21	КП7-5	2	-6
	22	КП8-5	1	-7
	23	КП9-5	1	-8
	24	Каркас КР23-3	2	-26
	25	КР23-4	2	-26
	26	КР25-3	2	-28
	28	Стержень напрягаемый СТН49	2	-32
	29	СТН50	1	-32
	30	СТН71	2	-33
	31	СТН72	1	-33
	32	Бетон тяжелый		
		класса В40, м3	3,7	

Марка фермы	Поз.	Наименование	Кол.	Обозначение документа
1.3ФСП 24-07.40 А IV		Поз. 1,2,4. 10,12... 26,32	по	1.3ФСП 24-07.40 А III В
	28	Стержень напрягаемый СТН56	3	1.463.1-17.7-32
	30	СТН78	3	-33
1.3ФСП 24-07.40 А V		Поз. 1,4... 10,12.. 26,32	по	1.3ФСП 24-07.40 А III В
	2	Изделие закладное МН2-1	2	1.463.1-17.10-3
	28	Стержень напрягаемый СТН63	3	1.463.1-17.7-32
	30	СТН85	3	-33
1.3ФСП 24-07.45 А III В		Поз.1,2,4 ..10,12...19,23 ..26,29.. 31	по	1.3ФСП 24-07.40 А III В
	20	Каркас пространств. КП5-2	2	1.463.1-17.7-4
	21	КП7-3	2	-6
	22	КП8-2	1	-7
	32	Бетон тяжелый		
		класса В45, м3	3,7	
1.3ФСП 24-07.45 А IV		Поз. 1,2,4...10,12...19,23...26	по	1.3ФСП 24-07.40 А III В
	20	Каркас пространств. КП5-2	2	1.463.1-17.7-4
	21	КП7-3	2	-6
	22	КП8-2	1	-7
	28	Стержень напрягаемый СТН56	3	-32
	30	СТН78	3	-33
	32	Бетон тяжелый		
		класса В45, м3	3,7	
1.3ФСП 24-07.45 А V		Поз. 1,4...10,12...19, 23... 26	по	1.3ФСП 24-07.40 А III В
	2	Изделие закладное МН2-1	2	1.463.1-17.10-3
	20	Каркас пространств. КП5-2	2	1.463.1-17.7-4
	21	КП7-3	2	-6
	22	КП8-2	1	-7
	28	Стержень напрягаемый СТН63	3	-32
	30	СТН85	3	-33
	32	Бетон тяжелый		
		класса В45, м3	3,7	

Марка фермы	Поз.	Наименование	Кол	Обозначение документа
1.3ФСП 24-08.45АIIIВ	1	Изделие закладное МН1-1	2	1.463.1-17.10-1
	2	МН2-2	2	-3
	4	Каркас пространств. КП2-2	2	1.463.1-17.7-1
	5	КП3-3	2	-2
	6	КП4-2	1	-3
	7	Каркас КР14	8	-17
	8	КР15	8	-18
	9	КР16	4	-19
	10	КР17	4	-20
	12	КР18-3	2	-21
	13	КР18-4	2	-21
	14	КР19-2	6	-22
	15	КР20	4	-23
	16	КР21	4	-24
	17	КР22	4	-25
	18	Изделие арматурное СТ1	2	-29
	19	СТ2	6	-29
	20	Каркас пространств. КП5-5	2	-4
	21	КП7-5	2	-6
	22	КП8-5	1	-7
	23	КП9-5	1	-8
	24	Каркас КР23-5	2	-26
	25	КР23-6	2	-26
	26	КР25-3	2	-28
	28	Стержень напрягаемый СТН49	2	-32
	29	СТН51	1	-32
	30	СТН71	2	-33
	31	СТН73	1	-33
	32	Бетон тяжелый		
		класса В45, м³	3,7	

Марка фермы	Поз.	Наименование	Кол.	Обозначение документа
1.3ФСП 24-08.45АIV	Поз. 1,2,4...10,12...26,32		по	1.3ФСП24-08.45АIIIВ
	28	Стержень напрягаемый СТН57	2	1.463.1-17.7-32
	29	СТН56	1	-32
	30	СТН79	2	-33
	31	СТН78	1	-33
1.3ФСП 24-08.45АV		Поз. 1,4...10,12...26,32	по	1.3ФСП 24-08.45АIIIВ
	2	Изделие закладное МН2-1	2	1.463.1-17.10-3
	28	Стержень напрягаемый СТН63	2	1.463.1-17.7-32
	29	СТН64	1	-32
	30	СТН85	2	-33
	31	СТН86	1	-33
1.3ФСП24-09.50АIIIВ	Поз. 1,2,4...10,12...26,28..31		по	1.3ФСП24-08.45АIIIВ
	32	Бетон тяжелый		
		класса В50, м³	3,7	
1.3ФСП24-09.50АIV	Поз. 1,2,4...10,12...26		по	1.3ФСП24-08.45АIIIВ
	28	Стержень напрягаемый СТН57	2	1.463.1-17.7-32
	29	СТН56	1	-32
	30	СТН79	2	-33
	31	СТН78	1	-33
	32	Бетон тяжелый		
		класса В50, м³	3,7	
1.3ФСП24-09.50АV		Поз. 1,4...10,12...26	по	1.3ФСП24-08.45АIIIВ
	2	Изделие закладное МН2-1	2	1.463.1-17.10-3
	28	Стержень напрягаемый СТН63	2	1.463.1-17.7-32
	29	СТН64	1	-32
	30	СТН85	2	-33
	31	СТН86	1	-33
	32	Бетон тяжелый		
		класса В50, м³	3,7	

Взам. инв.№ | Подпись и дата | Инв. № подл.

кг

Марка фермы	Напрягаемая арматура ГОСТ 5781-82* Ф16	Ф18	Ф20	Ф22	Ф25	Ф28	Ф32	Итого	Изделия арматурные. Арматура класса А-I ГОСТ 5781-82* Ф6		Итого	А-III Ф8	Ф10	Ф12	Ф14	Ф16	Ф18	Ф20	Ф22	Итого	Вр-I ГОСТ 6727-80* Ф5	Всего	Изделия закладные. Прокат марки ВСТ3ПС6 ГОСТ 82-70* δ=10	ГОСТ 8732-78* Труба 180х12	Арматура класса А-I ГОСТ 5781-82* Ф8	А-III Ф12	Всего	Общий расход
1.3ФСП24-01 35 А III В	—	177,4	109,4	—	—	—	—	286,8																				737,5
1.3ФСП24-01.35 А IV	—	—	—	264,8	—	—	—	264,8							119,4	50,2				342,4		403,9						715,5
1.3ФСП24-01.35 А V	—	—	218,8	—	—	—	—	218,8																				669,5
1.3ФСП24-02.35 А III В	—	—	—	—	340,6	—	—	340,6					62,0	89,4														800,1
1.3ФСП24-02.35 А IV	—	—	328,2	—	—	—	—	328,2							90,4	88,0	—			351,2		412,7						787,7
1.3ФСП24-02.35 А V	70,0	177,4	—	—	—	—	—	247,4																				706,9
1.3ФСП24-03.35 А III В	—	—	—	397,2	—	—	—	397,2	19,1		19,1	21,4							—									886,5
1.3ФСП24-03.35 А IV	—	—	109,4	264,8	—	—	—	374,2								206,0				381,0		442,5						863,5
1.3ФСП24-03.35 А V	—	177,4	109,4	—	—	—	—	286,8																				776,1
1.3ФСП24-04.35 А III В	—	—	—	397,2	—	—	—	397,2					61,0	92,6							42,4		12,8	27,8	0,2	6,0	46,8	941,8
1.3ФСП24-04.35 А IV	—	—	109,4	264,8	—	—	—	374,2									261,2			436,2		497,7						918,7
1.3ФСП24-04.35 А V	—	177,4	109,4	—	—	—	—	286,8								—												831,3
1.3ФСП24-05.35 А III В	—	—	—	—	510,9	—	—	510,9																				1176,3
1.3ФСП24-05.35 А IV	—	—	—	132,4	340,6	—	—	473,0	22,1		22,1							205,7	140,8	554,1		618,5						1136,4
1.3ФСП24-05.35 А V	—	—	109,4	264,8	—	—	—	374,2				6,4	58,2	95,6	47,4		—											1039,6
1.3ФСП24-05.40 А III В	—	—	—	—	510,9	—	—	510,9																				1061,1
1.3ФСП24-05.40 А IV	—	—	—	132,4	340,6	—	—	473,0	19,1		19,1					155,8		78,5	—	441,9		503,4						1023,2
1.3ФСП24-05.40 А V	—	—	109,4	264,8	—	—	—	374,2																				924,4

Взам. инв. №

Подпись и дата

Инв. № подл.

Нач. СКО1	Вчерашний	
Н. контр.	Копылов	
Гл. конст.	Матвеев	
ГИП	Репенко	
Зав. груп	Милютина	
Вед. инж.	Котова	
Техник	Букина	
Проверил	Поляк	

1.463.1-17.4-3 РС

Ферма типоразмера 1.3 ФСП 24

Ведомость расхода стали

Стадия	Лист	Листов
Р	1	2

ПРОМСТРОЙПРОЕКТ

кг

Марка фермы	Напрягаемая арматура ГОСТ 5781-82*								Изделия арматурные. Арматура класса А-I ГОСТ 5781-82*			Арматура класса А-III ГОСТ 5781-82*									Арматура класса Вр-I ГОСТ 6727-80*	Всего	Изделия закладные. Прокат марки ВСт3пс6 ГОСТ 82-70*	ГОСТ 8732-78*	Арматура класса А-I ГОСТ 5781-82*	А-III	Всего	Общий расход
	Ф16	Ф18	Ф20	Ф22	Ф25	Ф28	Ф32	Итого	Ф6		Итого	Ф8	Ф10	Ф12	Ф14	Ф16	Ф18	Ф20	Ф22	Итого	Ф5		δ=10	Труба 180х12	Ф8	Ф12		
1.3 ФСП 24-06.40 А III В	—	—	—	—	510,9	—	—	510,9																				1148,9
1.3 ФСП 24-06.40 А IV	—	—	—	132,4	340,6	—	—	473,0								—		322,1		529,7		591,2						1111,0
1.3 ФСП 24-06.40 А V	—	—	109,4	264,8	—	—	—	374,2											—									1012,2
1.3 ФСП 24-06.45 А III В	—	—	—	—	510,9	—	—	510,9	19,1		19,1			95,6	47,4						42,4							1061,1
1.3 ФСП 24-06.45 А IV	—	—	—	132,4	340,6	—	—	473,0								155,8	—	78,5		441,9		503,4						1023,2
1.3 ФСП 24-06.45 А V	—	—	109,4	264,8	—	—	—	374,2																				924,4
1.3 ФСП 24-07.40 А III В	—	—	—	—	340,6	214,2	—	554,8					58,2															1277,5
1.3 ФСП 24-07.40 А IV	—	—	—	—	510,9	—	—	510,9	28,3		28,3					5,6			389,8	608,4		675,9	12,8	27,8	0,2	6,0	46,8	1233,6
1.3 ФСП 24-07.40 А V	—	—	—	397,2	—	—	—	397,2				6,4		70,0														1119,9
1.3 ФСП 24-07.45 А III В	—	—	—	—	340,6	214,2	—	554,8																				1153,9
1.3 ФСП 24-07.45 А IV	—	—	—	—	510,9	—	—	510,9	23,7		23,7					87,0	94,4		95,0	489,4		552,3						1110,0
1.3 ФСП 24-07.45 А V	—	—	—	397,2	—	—	—	397,2							78,4			—			39,2							996,3
1.3 ФСП 24-08.45 А III В	—	—	—	—	340,6	—	279,9	620,5																				1348,0
1.3 ФСП 24-08.45 А IV	—	—	—	—	170,3	428,4	—	598,7																				1326,2
1.3 ФСП 24-08.45 А V	—	—	—	264,8	170,3	—	—	435,1	28,3		28,3		47,0	86,0		5,6	—		389,8	613,2		680,7						1162,6
1.3 ФСП 24-09.50 А III В	—	—	—	—	340,6	—	279,9	620,5																				1348,0
1.3 ФСП 24-09.50 А IV	—	—	—	—	170,3	428,4	—	598,7																				1326,2
1.3 ФСП 24-09.50 А V	—	—	—	264,8	170,3	—	—	435,1																				1162,6

Взам. инв №

Подпись и дата

Инв № подл

Таблица 1

Контрольные нагрузки для испытаний ферм

Марка фермы	Группа предельных состояний, по которым испытывается ферма	Значение коэффициента „С" согласно ГОСТ 8829-85 таблица 1	Величина контрольных нагрузок, тс			
			P_1	P_2	P_3	P_4
1.1 ФСП24-01 1.2 ФСП24-01 1.3 ФСП24-01	II	—	8,15	4,69	4,53	15,16
	I	1,0	10,07	5,85	5,05	17,31
		1,25	12,80	7,70	6,48	22,07
		1,35	13,89	8,45	7,05	23,97
		1,4	14,44	8,82	7,34	24,93
		1,6	16,62	10,30	8,48	28,74
1.1 ФСП24-02 1.2 ФСП24-02 1.3 ФСП24-02	II	—	9,70	5,35	5,99	18,60
	I	1,0	15,42	5,18	6,29	21,96
		1,25	19,49	6,87	8,03	27,89
		1,35	21,12	7,54	8,72	30,26
		1,4	21,93	7,88	9,07	31,44
		1,6	25,19	9,23	10,46	36,18
1.1 ФСП24-03 1.2 ФСП24-03 1.3 ФСП24-03	II	—	10,26	6,57	6,86	23,17
	I	1,0	15,56	7,08	6,46	28,83
		1,25	19,67	9,25	8,24	36,48
		1,35	21,31	10,11	8,95	39,53
		1,4	22,13	10,55	9,30	41,06
		1,6	25,42	12,28	10,73	47,18
1.1 ФСП24-04 1.2 ФСП24-04 1.3 ФСП24-04	II	—	12,75	6,34	8,04	21,36
	I	1,0	18,19	7,55	8,83	24,51
		1,25	22,96	9,83	11,20	31,08
		1,35	24,86	10,74	12,15	33,70
		1,4	25,82	11,20	12,62	35,02
		1,6	29,63	13,02	14,52	40,27

Марка фермы	Группа предельных состояний, по которым испытывается ферма	Значение коэффициента „С" согласно ГОСТ 8829-85 таблица 1	Величина контрольных нагрузок, тс			
			P_1	P_2	P_3	P_4
1.1 ФСП24-05 1.2 ФСП24-05 1.3 ФСП24-05	II	—	12,63	9,63	10,40	24,18
	I	1,0	14,99	11,11	10,58	30,33
		1,25	18,95	14,28	13,39	38,34
		1,35	20,54	15,54	14,51	41,55
		1,4	21,33	16,18	15,07	43,15
		1,6	24,50	18,71	17,32	49,56
1.1 ФСП24-06 1.2 ФСП24-06 1.3 ФСП24-06	II	—	13,73	10,10	10,44	25,72
	I	1,0	19,31	11,35	10,94	30,47
		1,25	24,35	14,58	13,84	38,53
		1,35	26,37	15,87	15,00	41,75
		1,4	27,37	16,52	15,58	43,36
		1,6	31,41	19,10	17,90	49,80
1.1 ФСП24-07 1.2 ФСП24-07 1.3 ФСП24-07	II	—	14,17	11,58	10,56	28,63
	I	1,0	19,95	11,64	11,54	33,60
		1,25	25,15	14,95	14,59	42,44
		1,35	27,24	16,27	15,81	45,97
		1,4	28,28	16,93	16,42	47,74
		1,6	32,44	19,57	18,87	54,81

Нач СКО-1	Вчерашний	
Н контр.	Копылов	
Гл конструктор	Матвеев	
ГИП	Репенко	
Зав. груп.	Копылов	
Вед. инж.	Котова	
Инж. I кат.	Артемьева	
Проверил	Котова	

1.463.1-17.4-1СМ

Контрольные нагрузки и схемы испытаний ферм

Стадия	Лист	Листов
Р	1	2

ПРОМСТРОЙПРОЕКТ

Таблица 1 (продолжение)

Марка фермы	Группа предельных состояний, по которым испытывается ферма	Значение коэффициента „С" согласно ГОСТ 8829-85 таблица 1	Величина контрольных нагрузок, тс			
			P_1	P_2	P_3	P_4
1.1ФСП24-08 1.2ФСП24-08 1.3ФСП24-08	II	—	15,78	12,90	13,22	28,51
	I	1,0	20,59	14,57	14,74	34,63
		1,25	25,95	18,60	18,59	43,72
		1,35	28,10	20,21	20,13	47,36
		1,4	29,17	21,02	20,90	49,18
		1,6	33,46	24,25	23,98	56,45
1.1ФСП24-09 1.2ФСП24-09 1.3ФСП24-09	II	—	17,43	12,06	12,30	30,64
	I	1,0	21,56	14,56	13,15	35,80
		1,25	27,17	18,60	16,60	45,18
		1,35	29,41	20,21	17,99	48,94
		1,4	30,53	21,02	18,68	50,81
		1,6	35,02	24,25	21,44	58,32

Таблица 2

Коэффициенты „К" перехода от нормативной нагрузки к контрольной при испытании по образованию и ширине раскрытия трещин в напрягаемых элементах ферм

Класс напрягаемой арматуры	Возраст фермы после отпуска натяжения в сутках			
	14	28	65	100
А-III В	1,171	1,120	1,036	1,0
А-IV	1,174	1,113	1,034	1,0
А-V	1,134	1,087	1,026	1,0

Схема загружения ферм

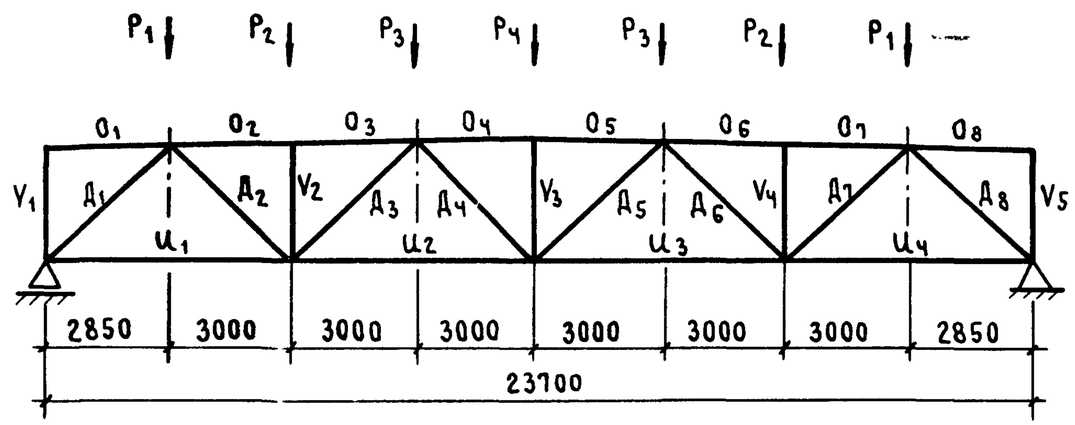

Таблица 3

Контрольная ширина раскрытия трещин, мм					
Степень агрессивности газообразной среды	Для ненапрягаемой арматуры класса		Для напрягаемой арматуры класса		
	А-III	Ат-IVС	А-IIIВ	А-IV	А-V
Неагрессивная	0,25	0,25	0,25	0,25	0,20
Слабоагрессивная	0,15	—	0,15	0,15	—
Среднеагрессивная	0,15	—	0,10	0,10	—

1. Испытания ферм проводят в соответствии с требованиями ГОСТ 8829-85.
2. В величины нагрузок, приведенных в таблице 1, включены веса домкратов и траверс.
3. В марках ферм опущены индексы, обозначающие класс бетона и класс напрягаемой арматуры.
4. Нижний пояс U_1, U_2, U_3, U_4 и раскосы $Д_2, Д_7$ – напрягаемые элементы ферм.

Инв.№ подл. | Подпись и дата | Взам.инв.№

СПЕЦИФИКАЦИЯ КАРКАСОВ ВЕРХНЕГО ПОЯСА И ОПОРНОГО РАСКОСА ФЕРМ С РАБОЧЕЙ АРМАТУРОЙ КЛАССА АТ-IVС

Марка фермы	Поз.	Наименование	Кол.	Обозначение документа
1.1 ФСП 24 – 01.35 1.2 ФСП 24 – 01.35 1.3 ФСП 24 01.35	20	Каркас пространств. КП 5-6	2	1.463.1-17.7-4
	21	КП 7-6	2	-6
	22	КП 8-7	1	-7
1.1 ФСП 24 – 02.35 1.2 ФСП 24 – 02.35 1.3 ФСП 24 – 02.35	20	КП 5-6	2	-4
	21	КП 7-6	2	-6
	22	КП 8-7	1	-7
1.1 ФСП 24 – 03.35 1.2 ФСП 24 – 03.35 1.3 ФСП 24 – 03.35	20	КП 5-7	2	-4
	21	КП 7-7	2	-6
	22	КП 8-7	1	-7
1.1 ФСП 24 – 04.35 1.2 ФСП 24 – 04.35 1.3 ФСП 24 – 04.35	20	КП 5-7	2	-4
	21	КП 7-7	2	-6
	22	КП 8-8	1	-7
1.1 ФСП 24 – 05.35 1.2 ФСП 24 – 05.35 1.3 ФСП 24 – 05.35	20	КП 5-8	2	-4
	21	КП 7-9	2	-6
	22	КП 8-9	1	-7
1.1 ФСП 24 – 05.40 1.2 ФСП 24 – 05.40 1.3 ФСП 24 – 05.40	20	КП 5-7	2	-4
	21	КП 7-7	2	-6
	22	КП 8-7	1	-7
1.1 ФСП 24 – 06.40 1.2 ФСП 24 – 06.40 1.3 ФСП 24 – 06.40	20	Каркас пространств. КП 5-8	2	1.463.1-17.7-4
	21	КП 7-8	2	-6
	22	КП 8-9	1	-7
1.1 ФСП 24 – 06.45 1.2 ФСП 24 – 06.45 1.3 ФСП 24 – 06.45	20	КП 5-7	2	-4
	21	КП 7-7	2	-6
	22	КП 8-7	1	-7
1.1 ФСП 24 – 07.40 1.2 ФСП 24 – 07.40 1.3 ФСП 24 – 07.40	20	КП 5-9	2	-4
	21	КП 7-9	2	-6
	22	КП 8-10	1	-7
1.1 ФСП 24 – 07.45 1.2 ФСП 24 – 07.45 1.3 ФСП 24 – 07.45	20	КП 5-7	2	-4
	21	КП 7-7	2	-6
	22	КП 8-7	1	-7
1.1 ФСП 24 – 08.45 1.2 ФСП 24 – 08.45 1.3 ФСП 24 – 08.45	20	КП 5-9	2	-4
	21	КП 7-9	2	-6
	22	КП 8-10	1	-7
1.1 ФСП 24 – 09.50 1.2 ФСП 24 – 09.50 1.3 ФСП 24 – 09.50	20	КП 5-9	2	-4
	21	КП 7-9	2	-6
	22	КП 8-10	1	-7

1. Вариант армирования ненапрягаемых элементов ферм арматурой класса Ат-IVС предназначен для ферм, эксплуатируемых в зданиях с неагрессивной газообразной средой.
2. В марках ферм опущено обозначение класса напрягаемой арматуры.
3. Габаритный чертеж ферм типоразмеров 1.1 ФСП 24, 1.2 ФСП 24, 1.3 ФСП 24 принимать соответственно по документам 1.463.1-17.4-1ФЧ, 1.463.1-17.4-2ФЧ, 1.463.1-17.4-3ФЧ.
   Армирование и спецификацию (кроме поз. 20, 21 и 22) принимать соответственно по документам 1.463.1-17.4-1, 1.463.1-17.4-2, 1.463.1-17.4-3; при этом в каркасах поз. 5 и 6 арматуру класса А-III можно заменить на Ат-IVС, не изменяя диаметров арматуры.

Нач.СКО-1	Вчерашний	
Н.контр.	Копылов	
Гл.констр.	Матвеев	
ГИП	Репенко	
Зав.груп.	Милютина	
Вед.инж.	Котова	
Инж.I кат.	Артемьева	
Проверил	Копылов	

1.463.1-17.4-2СМ

Вариант армирования ненапрягаемых элементов ферм арматурой класса Ат-IVС

Стадия	Лист	Листов
Р		1

ПРОМСТРОЙПРОЕКТ

Инв.№ подл. | Подпись и дата | Взам.инв.№