ТИПОВЫЕ СТРОИТЕЛЬНЫЕ КОНСТРУКЦИИ, ИЗДЕЛИЯ И УЗЛЫ

СЕРИЯ 1.488.9-2

КАБИНЫ ДУШЕВЫХ ПОМЕЩЕНИЙ ВСПОМОГАТЕЛЬНЫХ ЗДАНИЙ ПРОМЫШЛЕННЫХ ПРЕДПРИЯТИЙ

ВЫПУСК 1/92

МАТЕРИАЛЫ ДЛЯ ПРОЕКТИРОВАНИЯ И УЗЛЫ

1066-01

ТИПОВЫЕ СТРОИТЕЛЬНЫЕ КОНСТРУКЦИИ, ИЗДЕЛИЯ И УЗЛЫ

СЕРИЯ 1.488.9-2

КАБИНЫ ДУШЕВЫХ ПОМЕЩЕНИЙ ВСПОМОГАТЕЛЬНЫХ ЗДАНИЙ ПРОМЫШЛЕННЫХ ПРЕДПРИЯТИЙ

ВЫПУСК 1/92

МАТЕРИАЛЫ ДЛЯ ПРОЕКТИРОВАНИЯ И УЗЛЫ

РАЗРАБОТАНЫ
ПИ ПРОМСТРОЙПРОЕКТОМ
ГОССТРОЯ СССР

ГЛАВНЫЙ ИНЖЕНЕР ИНСТИТУТА И.Б. ЛЬВОВСКИЙ
ГЛАВНЫЙ СПЕЦИАЛИСТ Ю.Н. ВИКУЛОВ

УТВЕРЖДЕНЫ
ГЛАВНЫМ УПРАВЛЕНИЕМ
ПРОЕКТИРОВАНИЯ ГОССТРОЯ СССР
ПИСЬМО ОТ 29.11.91г № 5/4-58
И ВВЕДЕНЫ В ДЕЙСТВИЕ С 1.07.92г
ПИ ПРОМСТРОЙПРОЕКТ
ПРИКАЗ ОТ 08.03.92г № 17

Обозначение	Наименование	Стр.
1.488.9-2.1/92-ПЗ	Пояснительная записка	2
1.488.9-2.1/92-ПЗ	то же	3
1.488.9-2.1/92-01	Пример расположения кабин душевых	
	открытых двухрядных. Схема 1	4
1.488.9-2.1/92-02	Пример расположения кабин душевых	
	открытых однорядных. Схема 2	5
1.488.9-2.1/92-03	Пример расположения кабин душевых	
	открытых со сквозным проходом. Схема 3	6
1.488.9-2.1/92-04	Пример расположения кабин душевых	
	открытых и закрытых двухрядных. Схема 4	7
1.488.9-2.1/92-04	то же	
1.488.9-2.1/92-05	Пример расположения кабин душевых	
	открытых и закрытых однорядных. Схема 5	9
1.488.9-2.1/92-06	Пример расположения кабин душевых	
	закрытых однорядных. Схема 6	10
1.488.9-2.1/92-07	Узлы 1, 2	11
1.488.9-2.1/92-08	Узлы 3, 4	12
1.488.9-2.1/92-09	Узлы 5...7	13
1.488.9-2.1/92-10	Узлы 8...10	14
1.488.9-2.1/92-11	Узлы 11...15	15
1.488.9-2.1/92-ВИ	Ведомость изделий на одну	
	кабину каждого типа	16
1.488.9-2.1/92-ВИ	то же	17
1.488.9-2.1/92-ВМ	Ведомость потребности материалов	
	на одну кабину каждого типа	18
1.488.9-2.1/92-12	Трубопроводы водопроводов	19
1.488.9-2.1/92-12	то же	20

1. Серия „Кабины душевых помещений вспомогательных зданий промышленных предприятий" состоит из 2-х выпусков:

Выпуск 1. Материалы для проектирования и узлы.

Выпуск 2. Изделия. Рабочие чертежи

Выпуск 1 предназначен для выбора схемы расположения душевых кабин и их монтажа

Выпуск 2 предназначен для изготовления изделий

2. Схема расположения душевых кабин выбирается архитектором и в чертежах конкретного проекта маркируется только тип кабин

3. Конструкция душевых кабин бескаркасная самонесущая. Перегородки выполняются из плоских прессованных асбестоцементных листов, а так же могут быть выполнены из любого другого листового материала, отвечающего требованиям прочности, влагостойкости и сангигиены

4. Защитно-декоративная окраска асбестоцементных листов выполняется эмалями по грунту. Рекомендации по окраске даны в выпуске 2. Все металлические изделия имеют цинковое покрытие с оксидированием в черный цвет.

5. Монтажные узлы крепления к ограждающим конструкциям душевых помещений разрабатываются в конкретном проекте.

Взам. инв. №				1.488.9-2.1/92-ПЗ			
Подпись и дата							
Инв. № подл.	Нач. отд.	Черашний		Пояснительная записка	Стадия	Лист	Листов
	Н. контр.	Зикулов			Р	1	3
	Гл. спец.	Зикулов			ПРОМСТРОЙПРОЕКТ		

1066-01

6. Закрытые душевые кабины оборудуются скамьей для сидения и вешалкой. Место для переодевания отделено от места для мытья водонепроницаемой шторой.

7. Запираемые двери для закрытых кабин должны предусматриваться в ограждающих конструкциях душевых помещений в конкретном проекте

8. В душевых кабинах принята стационарная душевая трубка с пластиковой сеткой и индивидуальным смесителем. Подача воды к душевой сетке осуществляется от магистральных сетей водопровода. Отвод сточных вод к трапам предусматривается по лоткам в полу, которые выполняются в душевом помещении по чертежам конкретного проекта

9. Во всех душевых кабинах, кроме двухрядных, лотки перекрываются деревянными решетками. В двухрядных душевых кабинах на полу укладываются резиновые коврики

10. Установку душевых кабин производить после устройства чистых полов и окончания всех видов отделочных работ в душевых помещениях

11. Сборку и установку душевых кабин производить по чертежам узлов в следующей последовательности:

— на готовом полу помещения душевых произвести точную разбивку осей кабин согласно выбранной схемы;

— закрепить ножки к асбестоцементным листам;

— просверлить по ножкам отверстия в полу;

— установить и закрепить асбестоцементные листы при помощи клипс и кронштейнов;

— установить и закрепить стяжки;

— заделать цементно-песчаным раствором ножки в полу;

— в закрытых кабинах закрепить крючки, сидения и повесить шторы;

— разводку трубопроводов холодной и горячей воды выполнить на фитингах;

— смеситель и соединительные трубы закрепить на кронштейне К-3. Закрепить кронштейн на асбестоцементном листе;

— состыковать с помощью муфты и гайки соединительные трубы смесителя и подводящие трубы;

— закрепить трубку душевой сетки в кронштейне К-4;

— подводящие трубы окрасить тремя слоями эмали ХВ-124 серого цвета ГОСТ 10144-89 по двум слоям грунта ФЛ-03К ГОСТ 9109-81;

— для уплотнения резьбовых соединений трубопроводов применять трепаный лен по ГОСТ 10330-76**, пропитанный свинцовым суриком по ГОСТ 19151-73* или белилами по ГОСТ 482-77, разведенными на натуральной олифе по ГОСТ 7931-76.

Взам. инв. № | Подпись и дата | Инв. № подл.

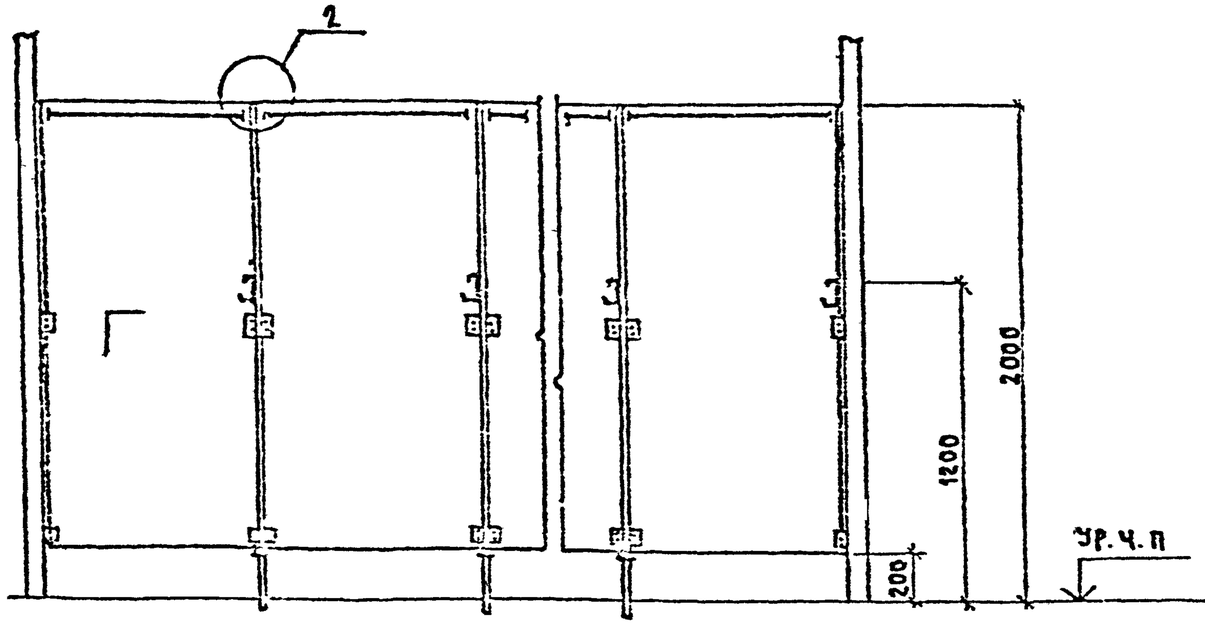

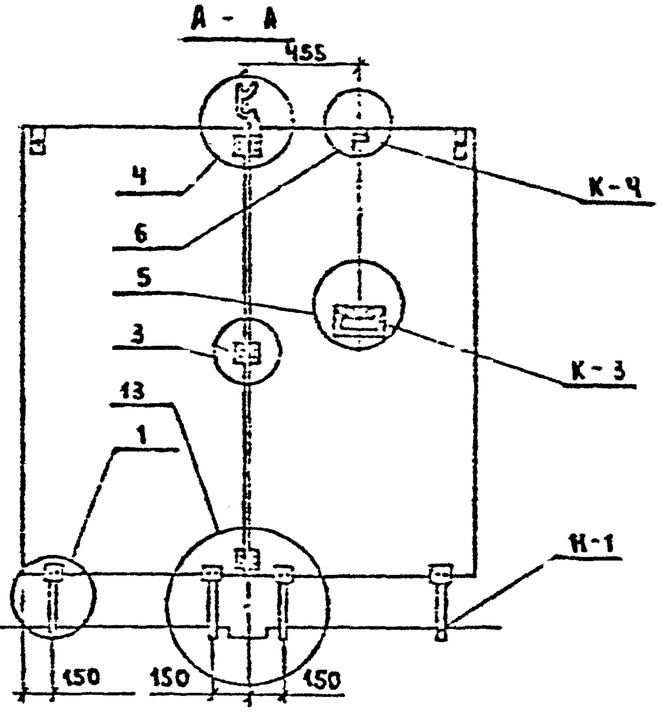

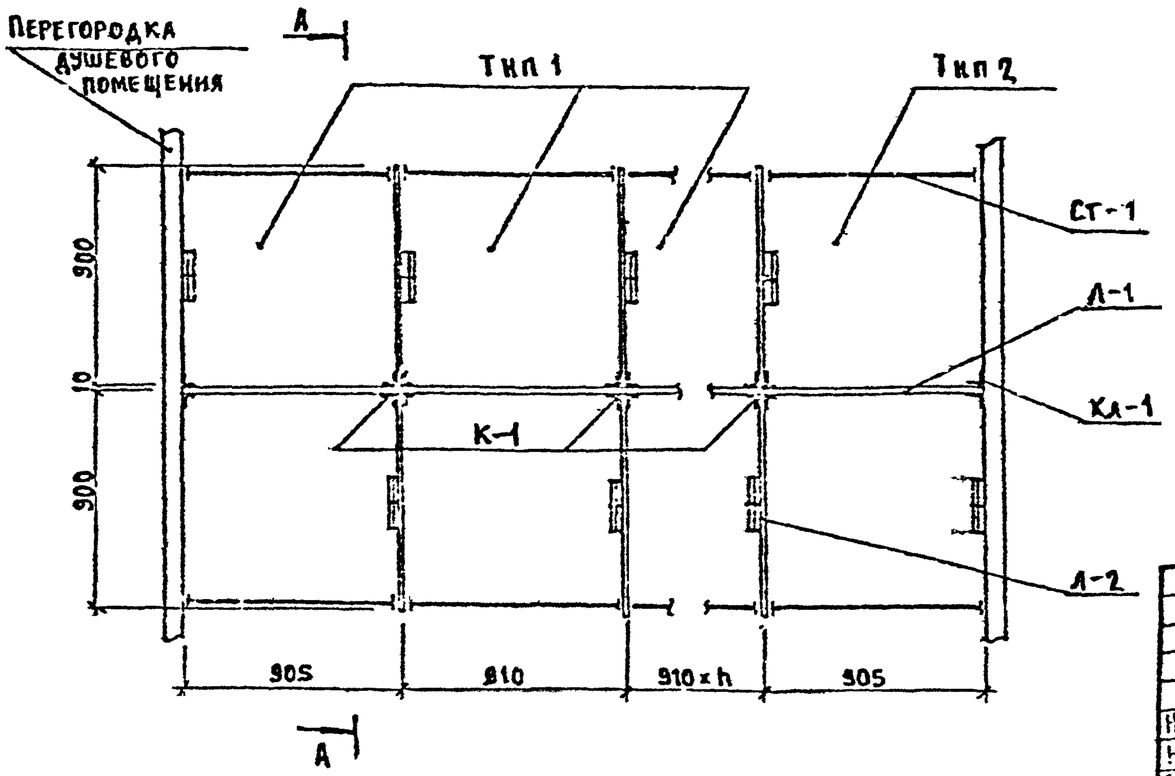

Нач.отд.	Зверушкин		1.488.9-2.1/92-01		
Н.контр.	Никулов		Пример расположения кабин душевых открытых двухрядных Схема 1	Стадия	Лист	Листов
Гл.спец.	Никулов			Р		1
				Промстройпроект		

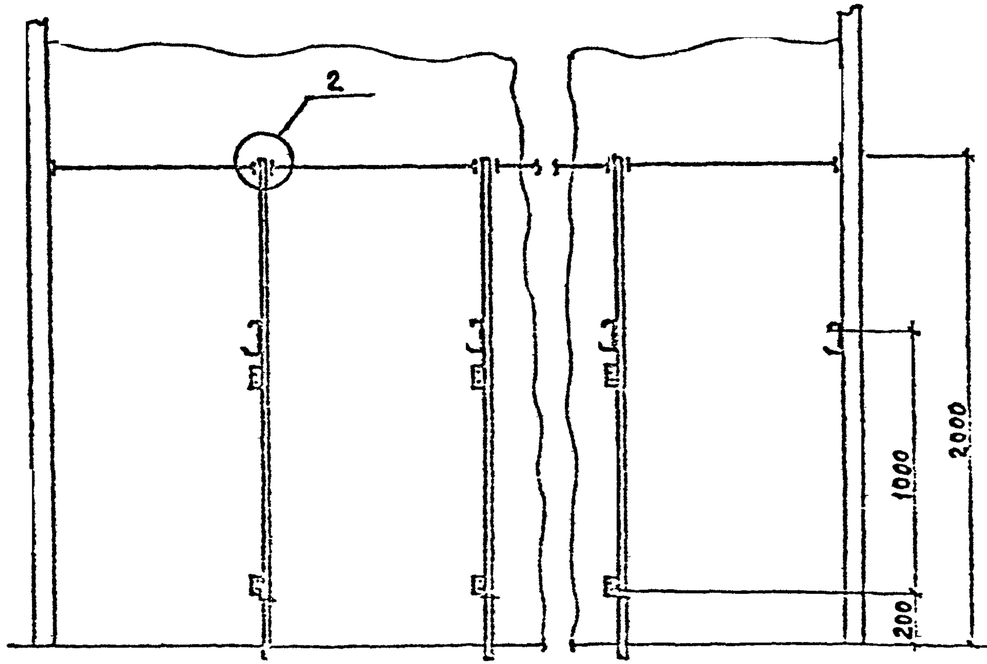

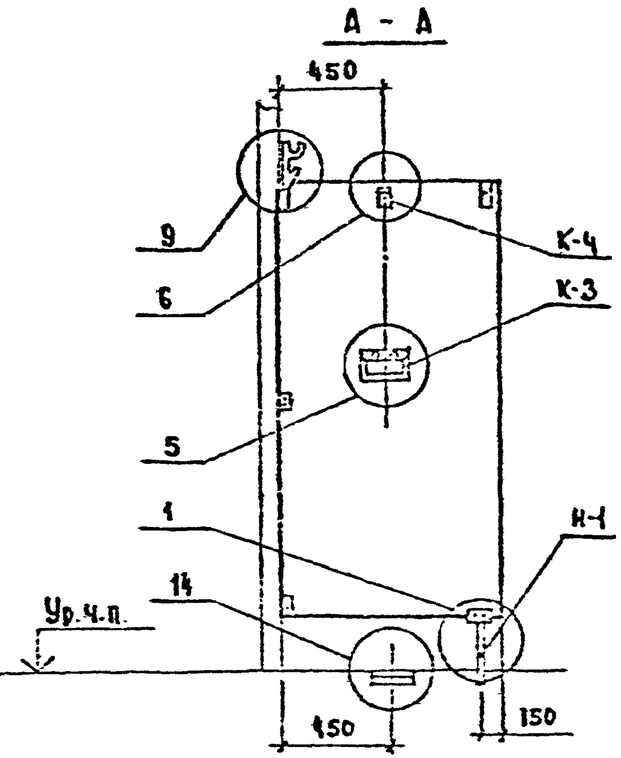

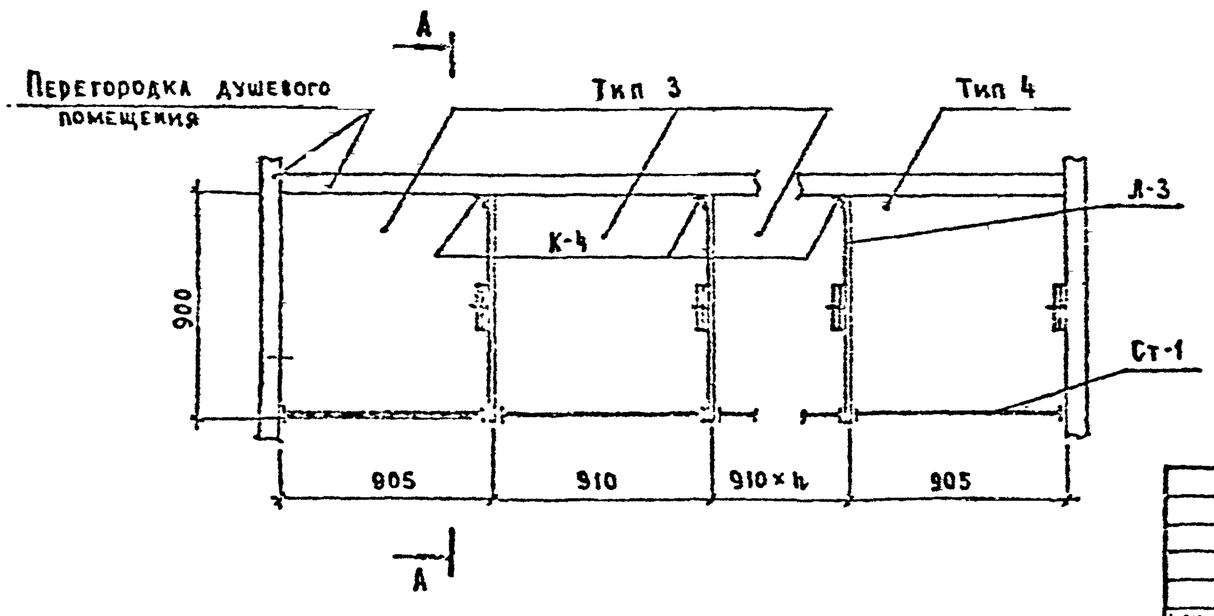

Нач.отд.	Вчерашний		1.488.9-2.1/92-02	
Н.контр.	Зикулов		Пример расположения кабин душевых открытых однорядных Схема 2	Стадия Р / Лист / Листов 4
Гл.спец.	Зикулов			Проектстройпроект

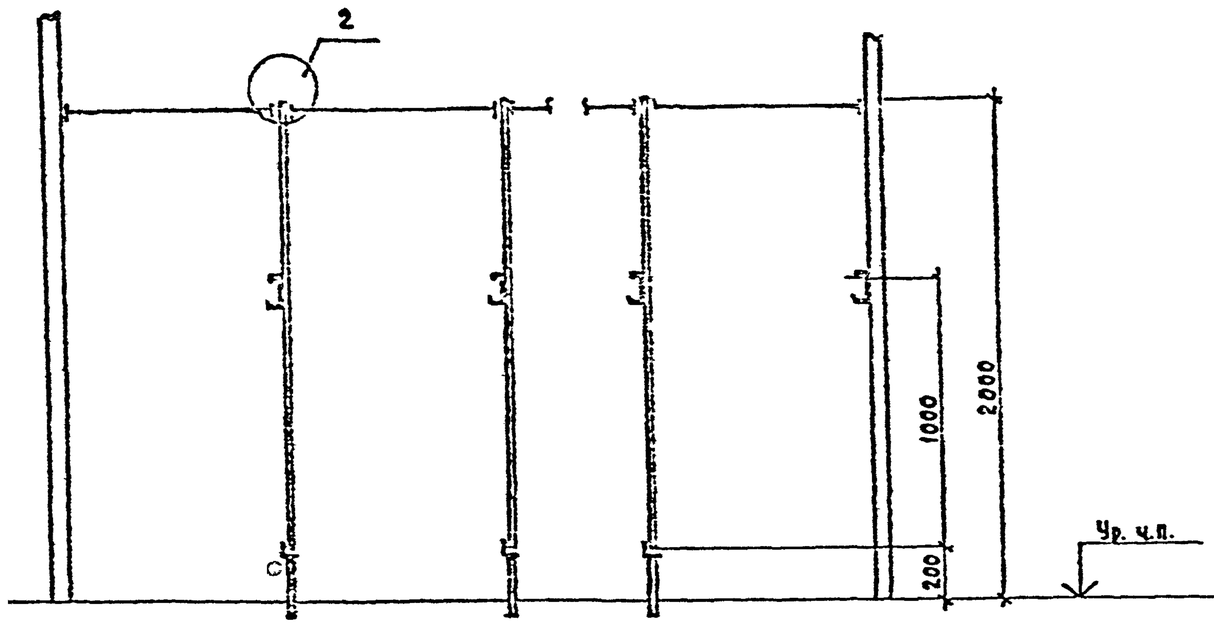

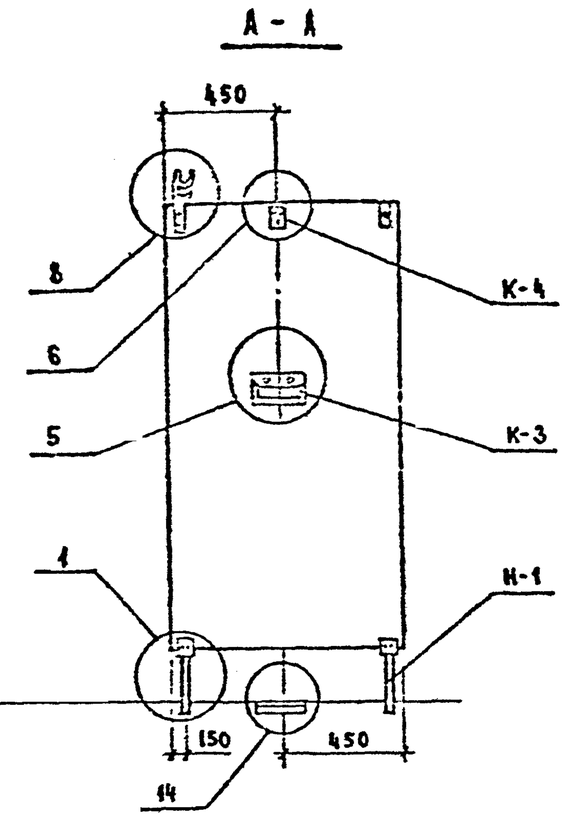

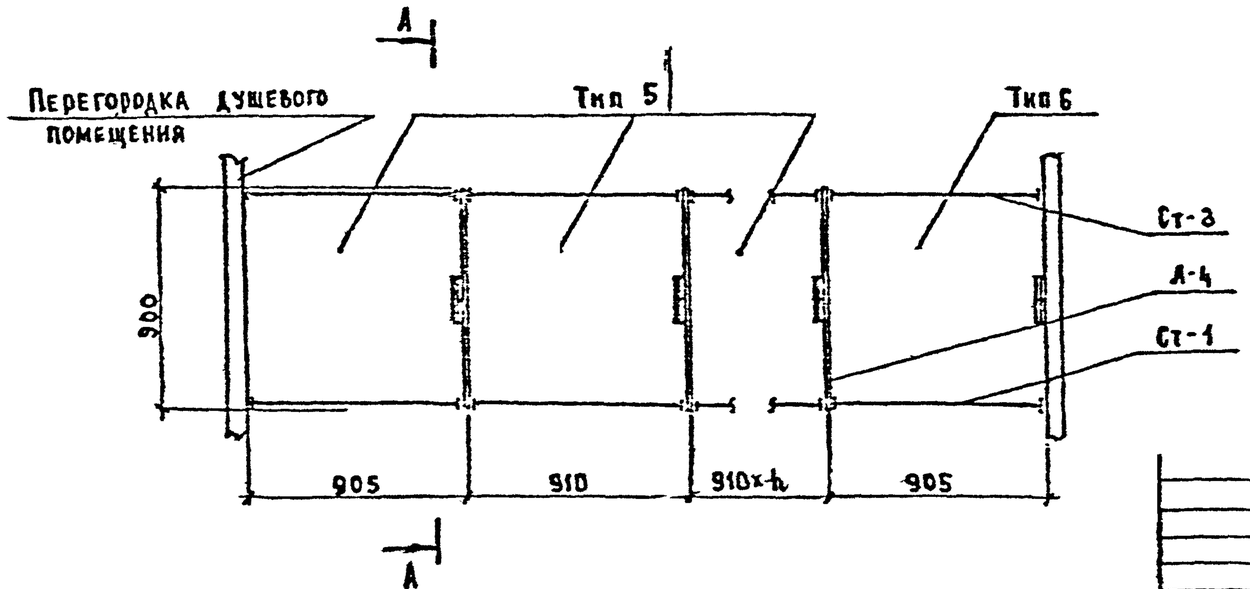

Нач.отд.	Черашкин		
Н.контр.	Зикулов		
Гл.спец.	Зикулов		

1.488.9-2.1/92-03

Пример расположения кабин душевых открытых со сквозным проходом
Схема 3.

Стадия	Лист	Листов
Р		1

ПРОМСТРОЙПРОЕКТ

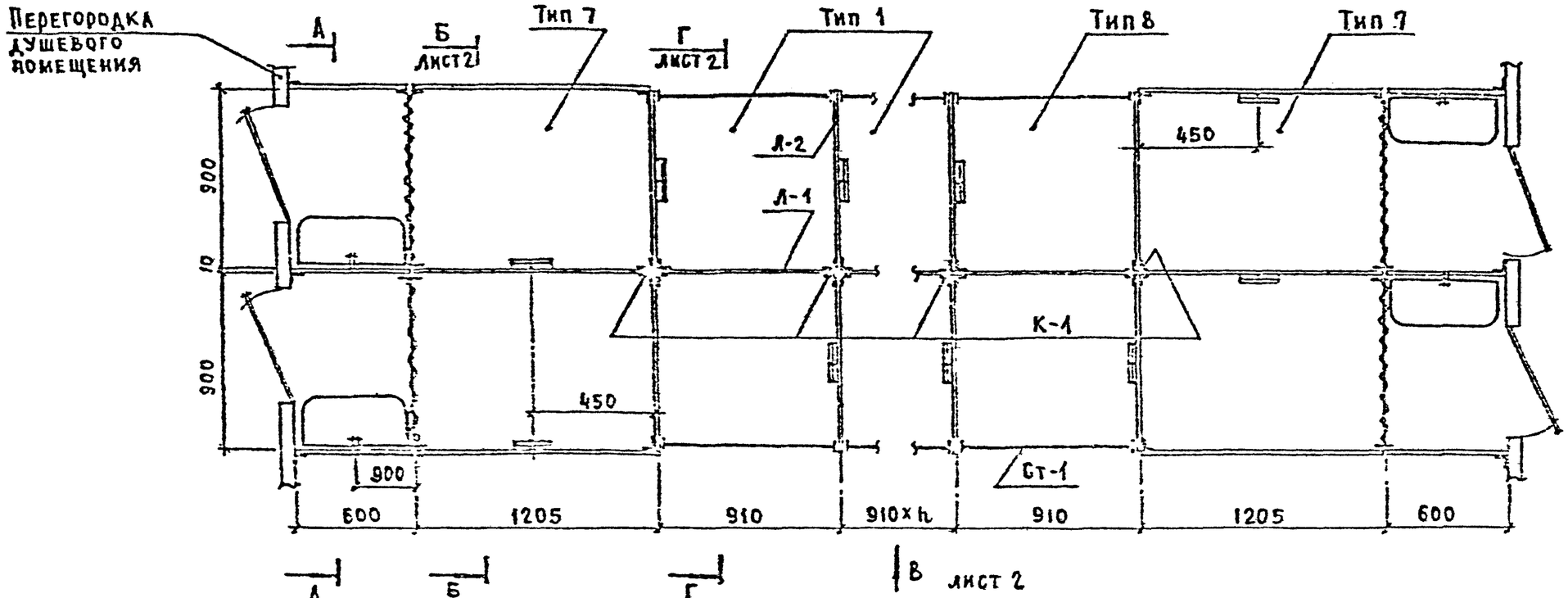

А - А

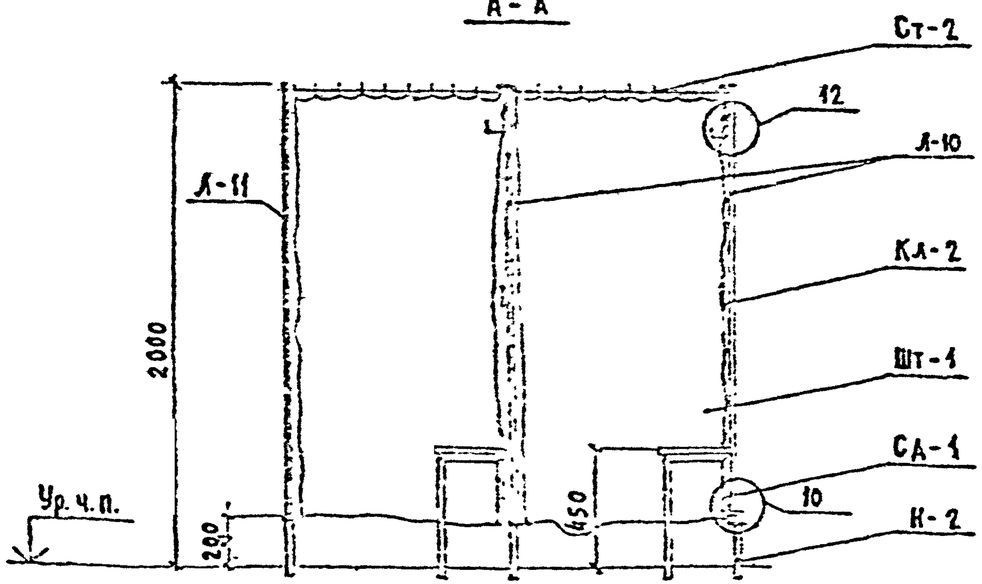

Д - Д лист 2

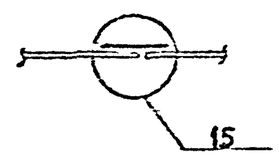

Нач отд	Шестерыгин		1.493.9-2.1/92-04				
Н.контр	Викулов		Пример расположения кабин душевых открытых и закрытых двухрядных Схема 4	Стадия	Лист	Листов	
Гл.спец	Викулов			Р	1	1	2
				ПРОМСТРОЙПРОЕКТ			

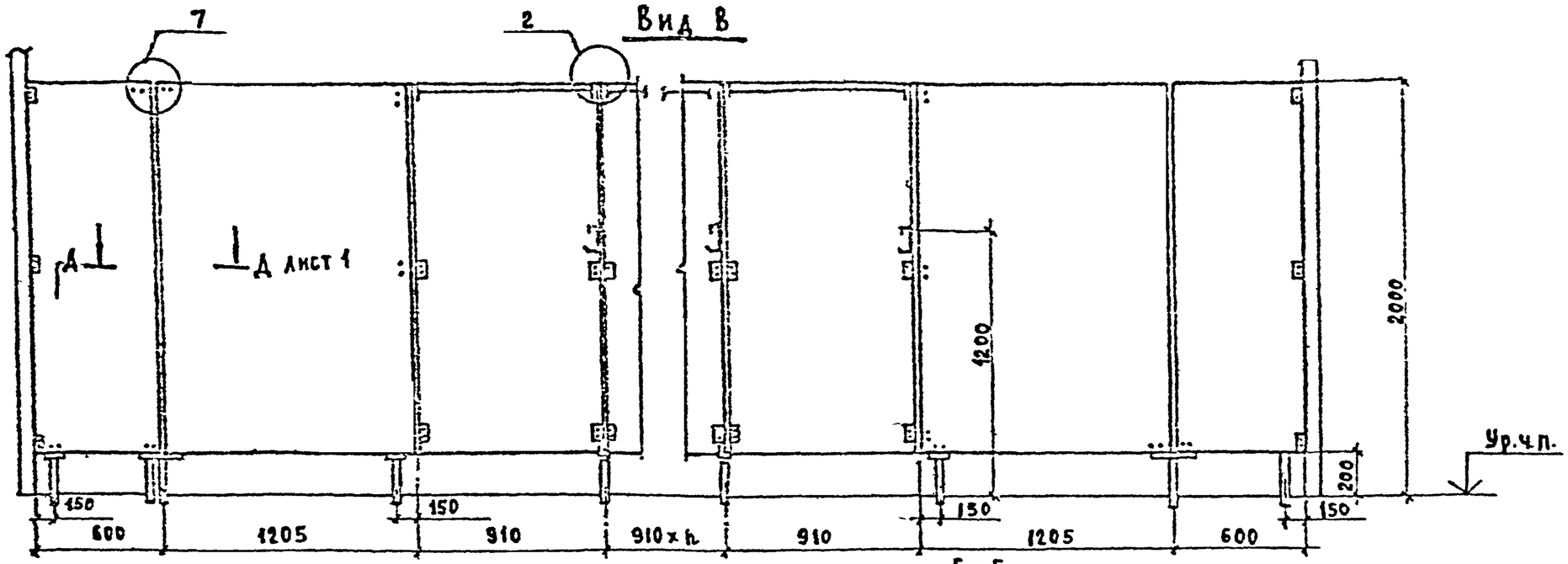
7
2
Вид В
А
А лист 1
1200
2000
Ур.ч.п.
200
150
150
150
150
600
1205
910
910 х n
910
1205
600

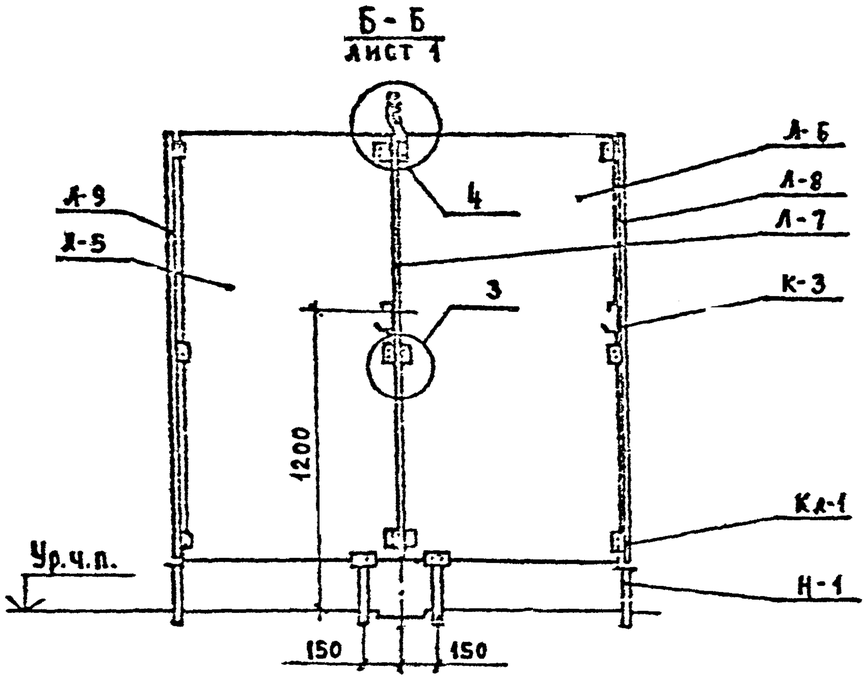
Б - Б
лист 1
Л-6
Л-9
Л-8
Л-5
Л-7
4
3
К-3
1200
Кл-1
Ур.ч.п.
Н-1
150
150

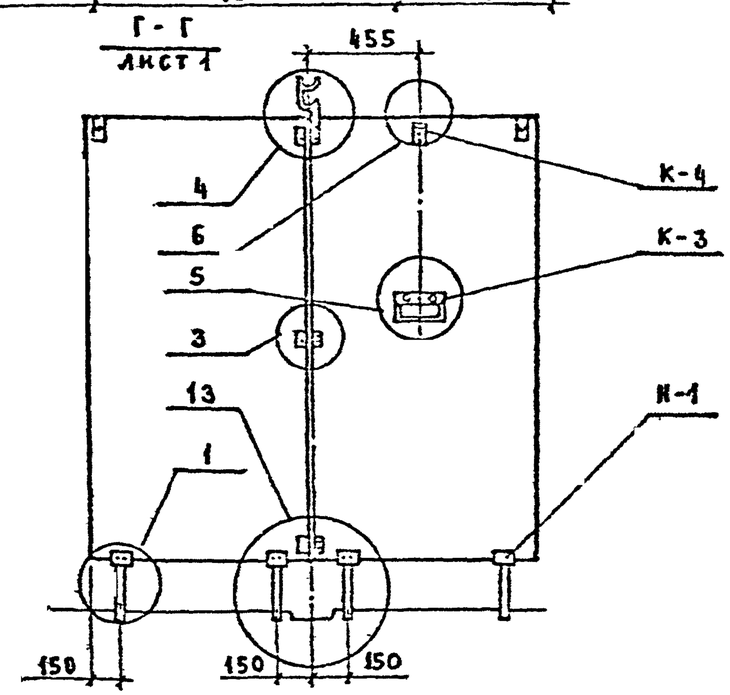
Г - Г
лист 1
455
4
К-4
6
К-3
5
3
13
Н-1
1
150
150
150

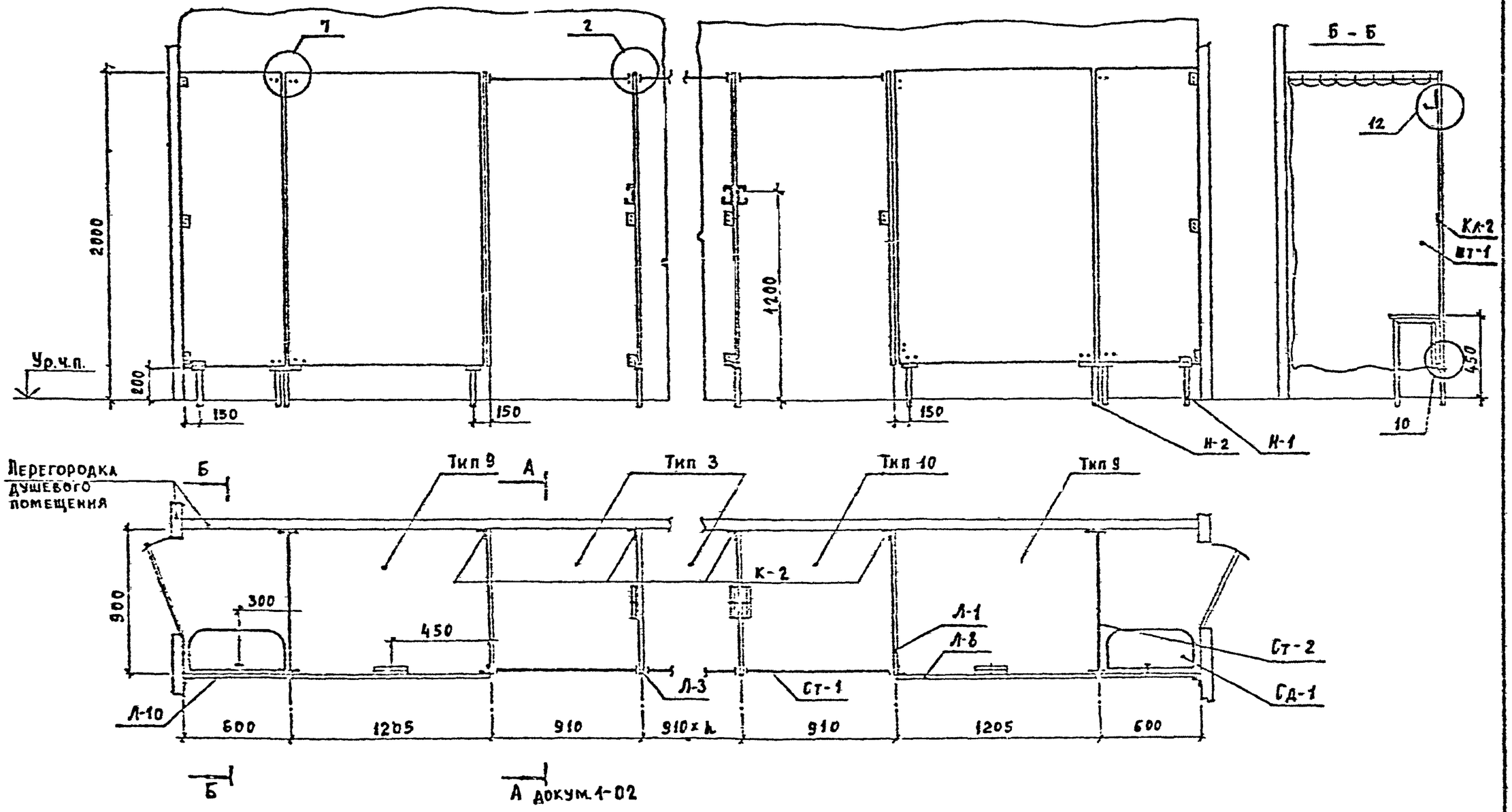

Нач.отд.	Вчерашний		1.488.9-2.1/92-05	
Н.контр.	Викулов		Пример расположения кабин душевых открытых и закрытых однорядных Схема 5	Стадия: Р; Лист: 1; Листов: 1
Гл.спец.	Викулов			ПРОКОТРОЙПРОЕКТ

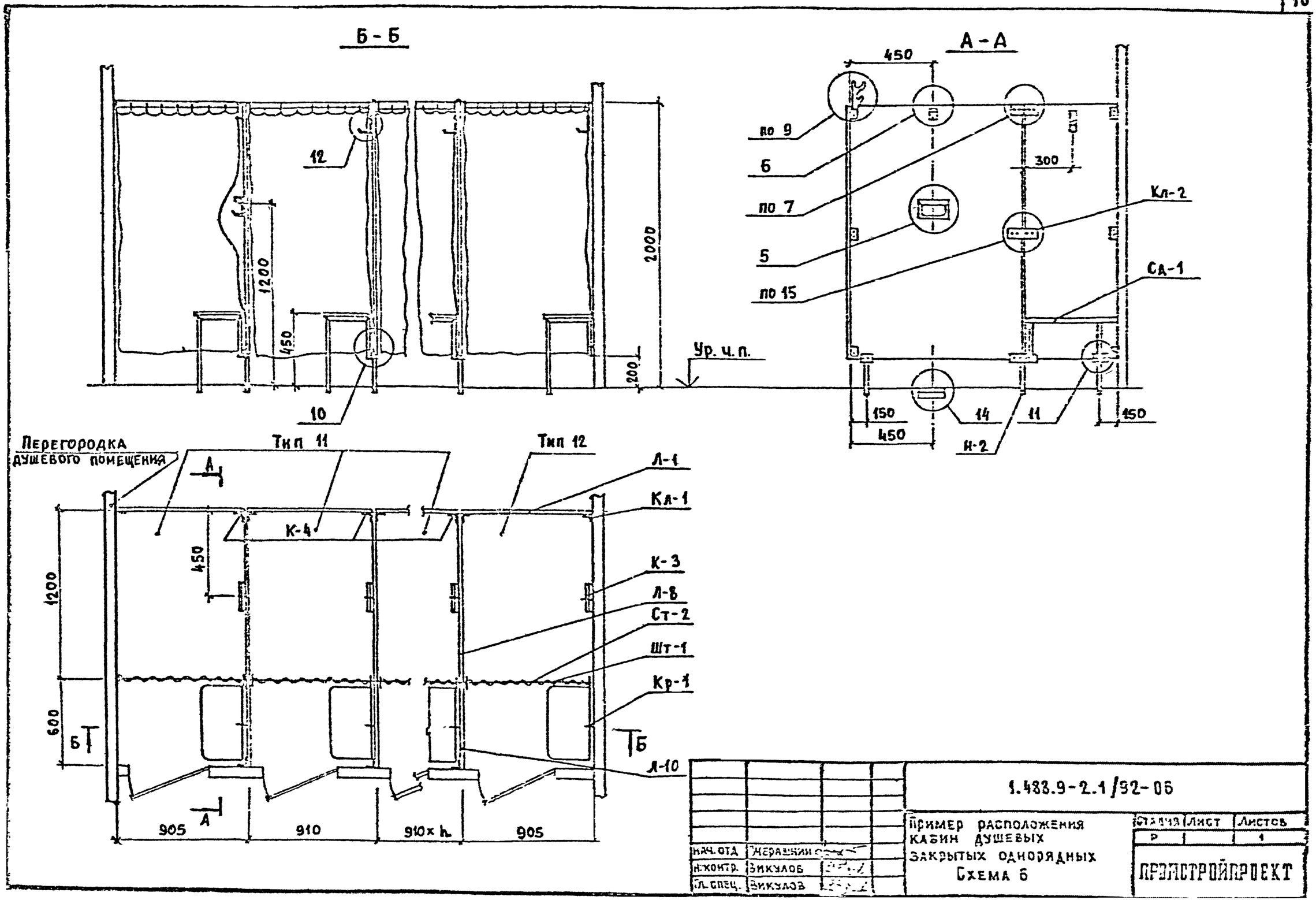

Нач. отд.	Жеравский		
Н. контр.	Викулов		
Гл. спец.	Викулов		

1.483.9-2.1/92-06

Пример расположения кабин душевых закрытых однорядных
Схема 6

Стадия	Лист	Листов
Р		1

ПРОМСТРОЙПРОЕКТ

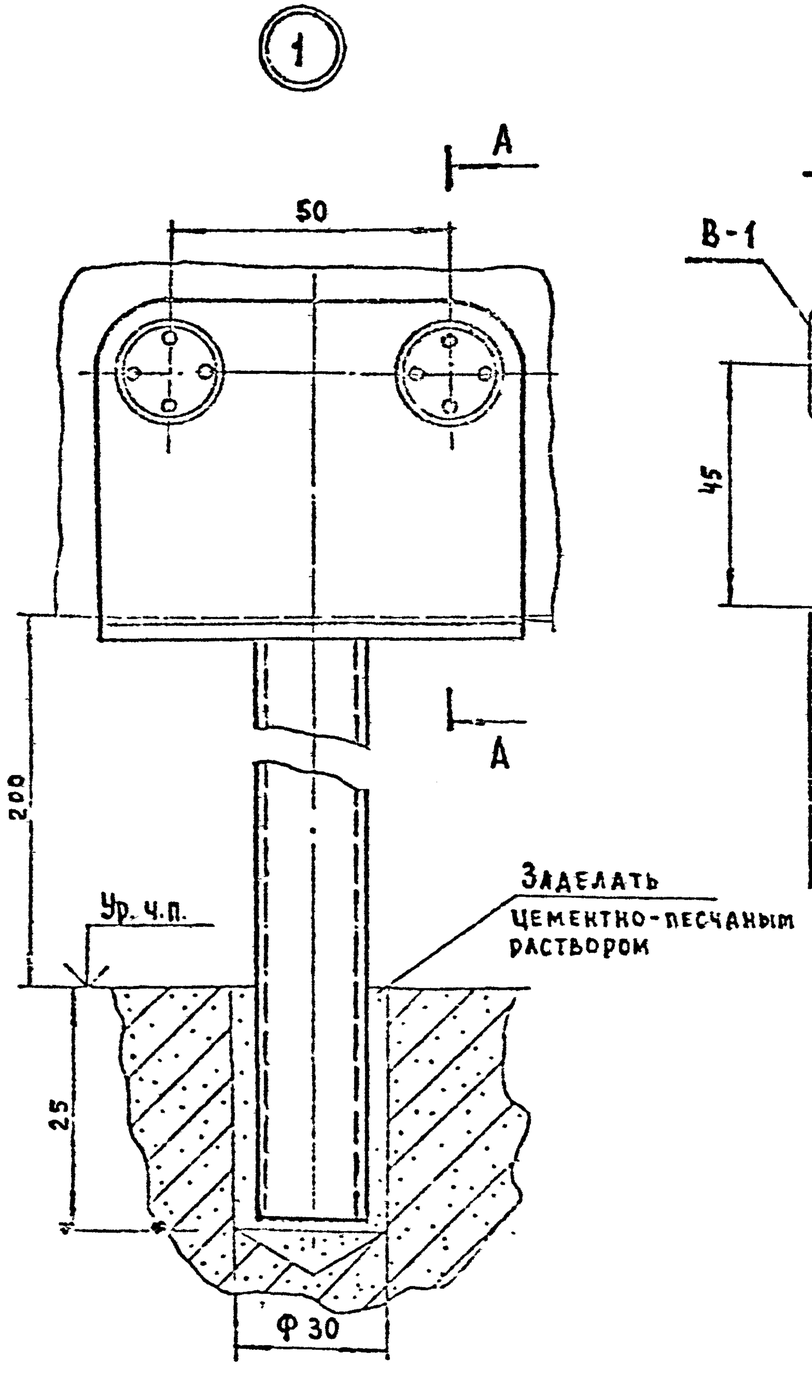

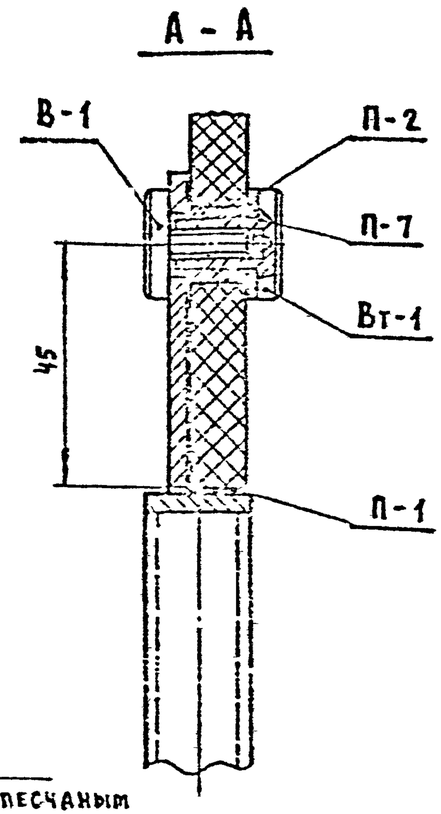

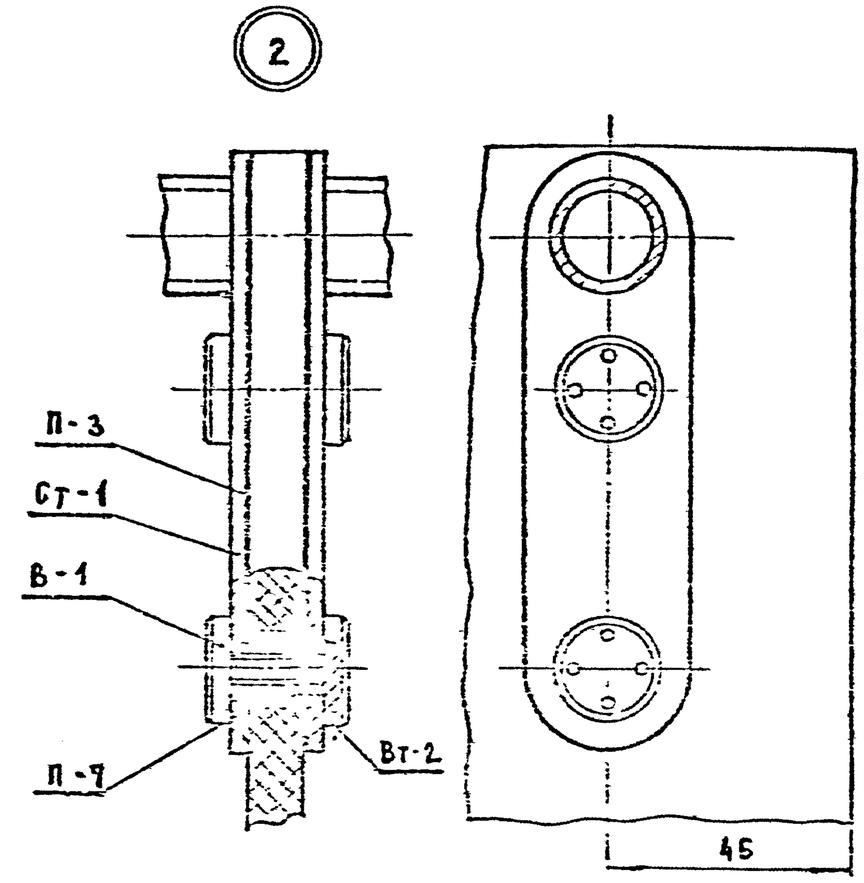

				1.483.9-2.1/92-07		
				Узлы 1, 2	Стадия	Лист	Листов
					Р	1	1
Нач.отд.	Очередько				ПРОМСТРОЙПРОЕКТ		
Н.контр.	Сикулов						
Гл.спец.	Сикулов						

3

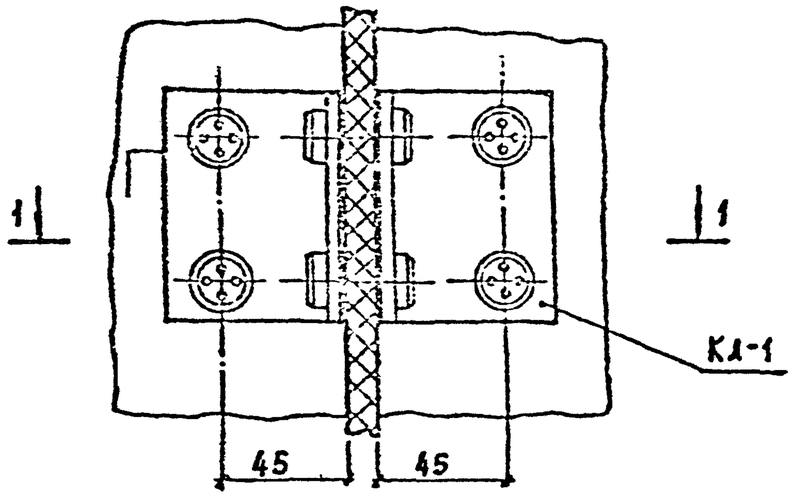

1-1

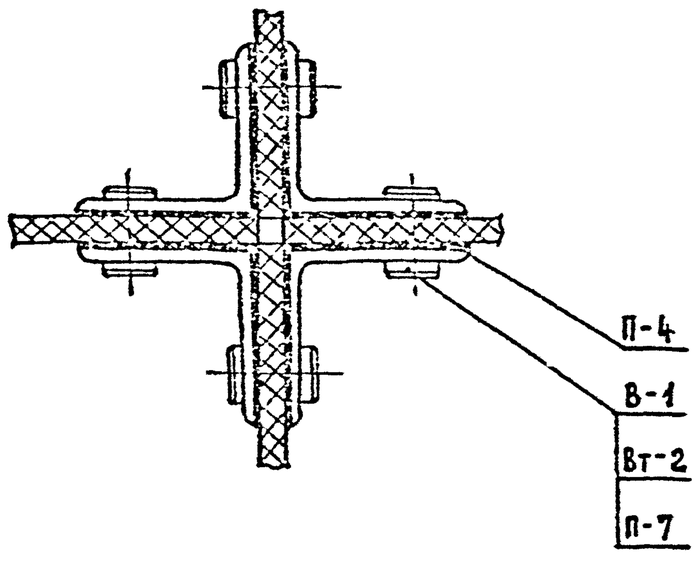

4

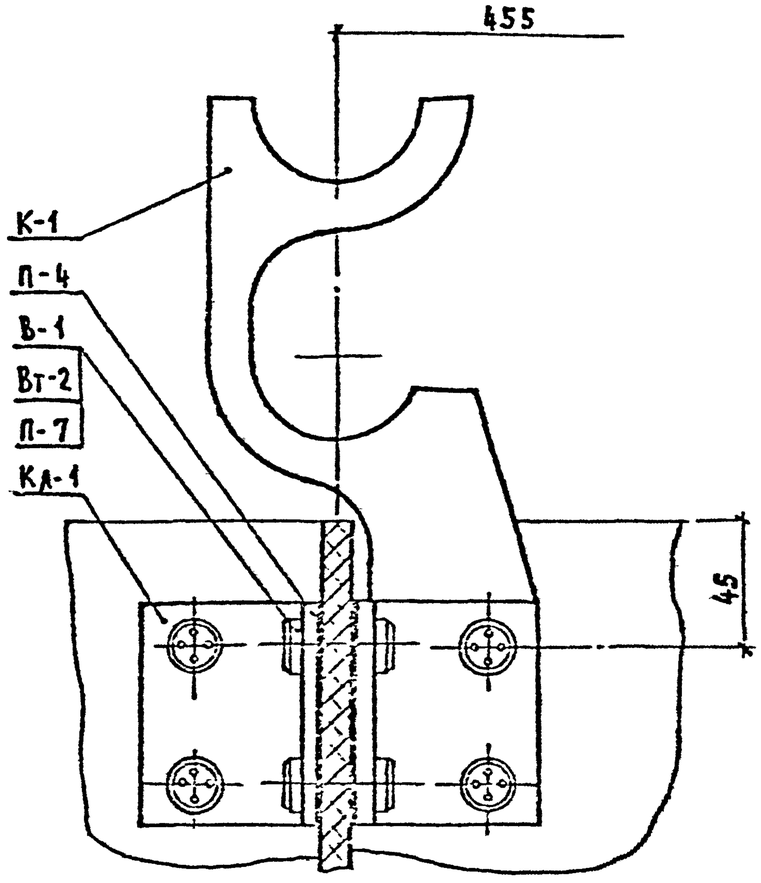

				1.488.9-2.1/92-05		
Нач.отд	Бчерашний			Узлы 3,4	Стадия	Лист	Листов
Н.контр	Викулов				Р		1
Гл.спец	Викулов				ПРОМСТРОЙПРОЕКТ	

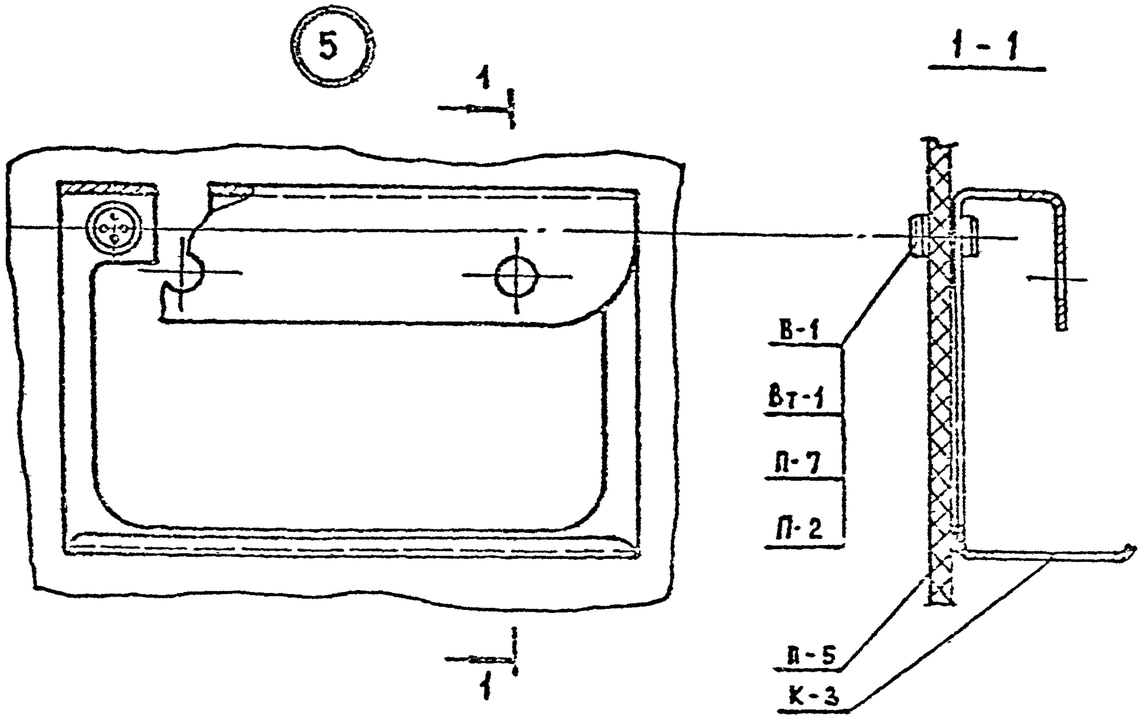

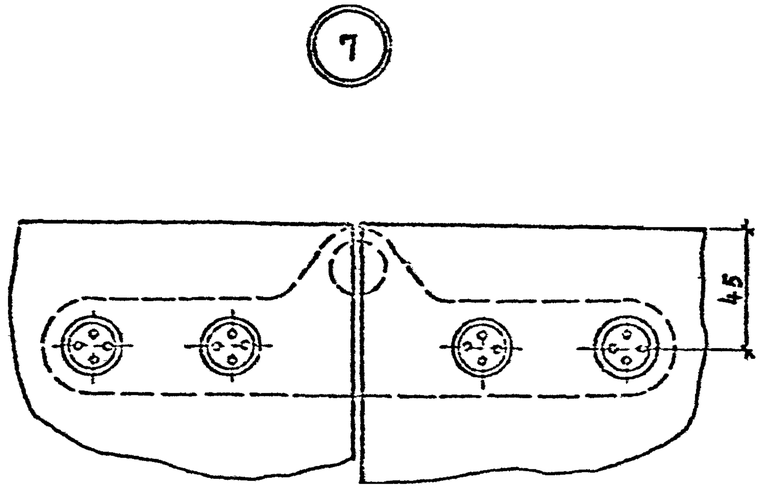

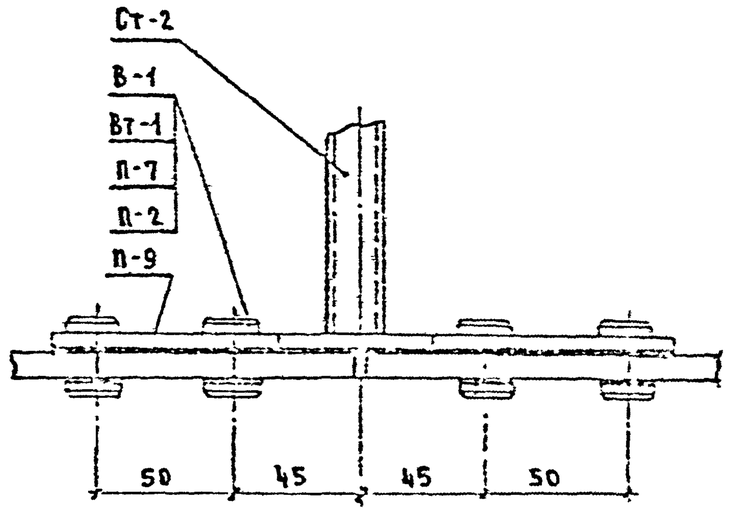

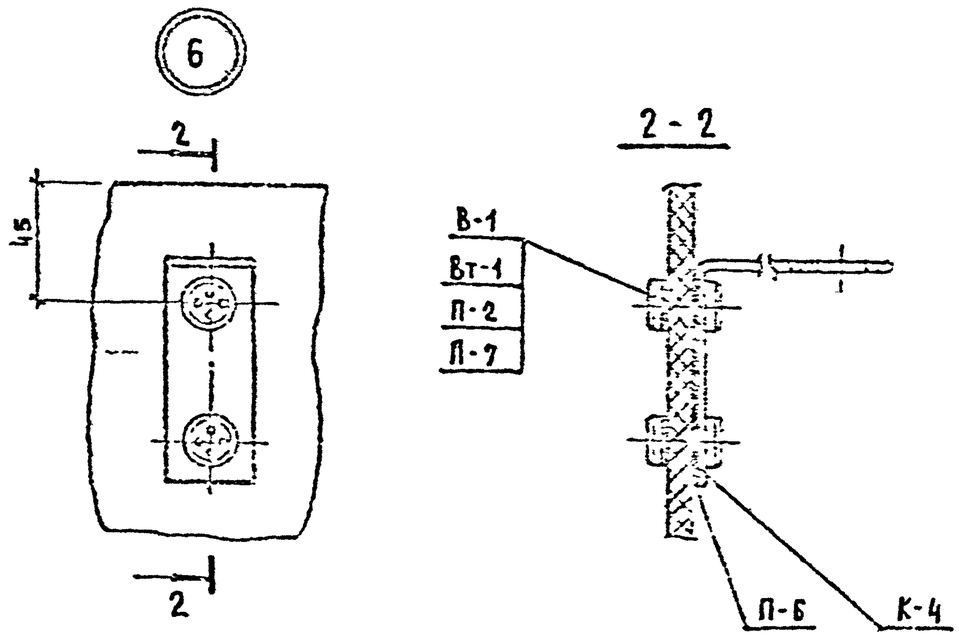

				1.488.9-2.1/92-09		
Гл.арх.отд.	Бондаренко			Узлы 5...7	Стадия	Лист	Листов
Н.контр.	Никулов				Р		1
Гл.спец.	Бакулов				ПРОЕКТГРОЙПРОЕКТ		

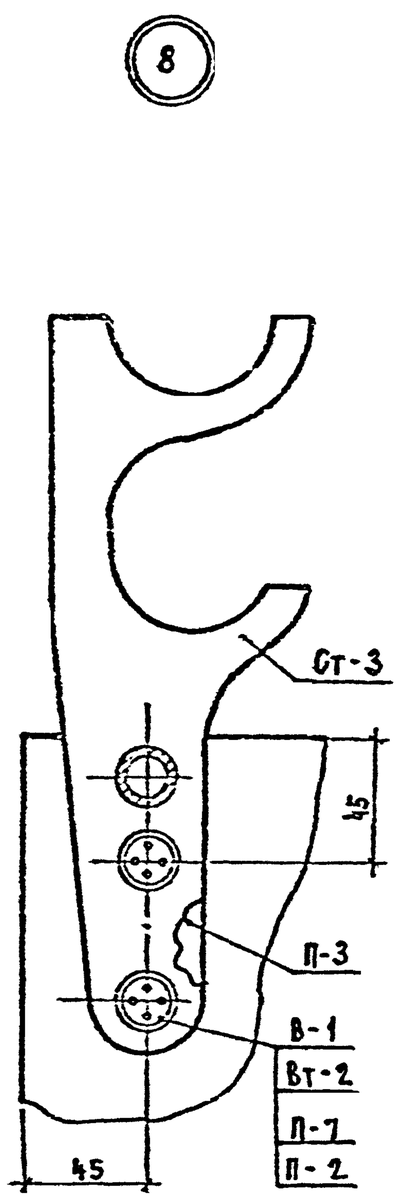

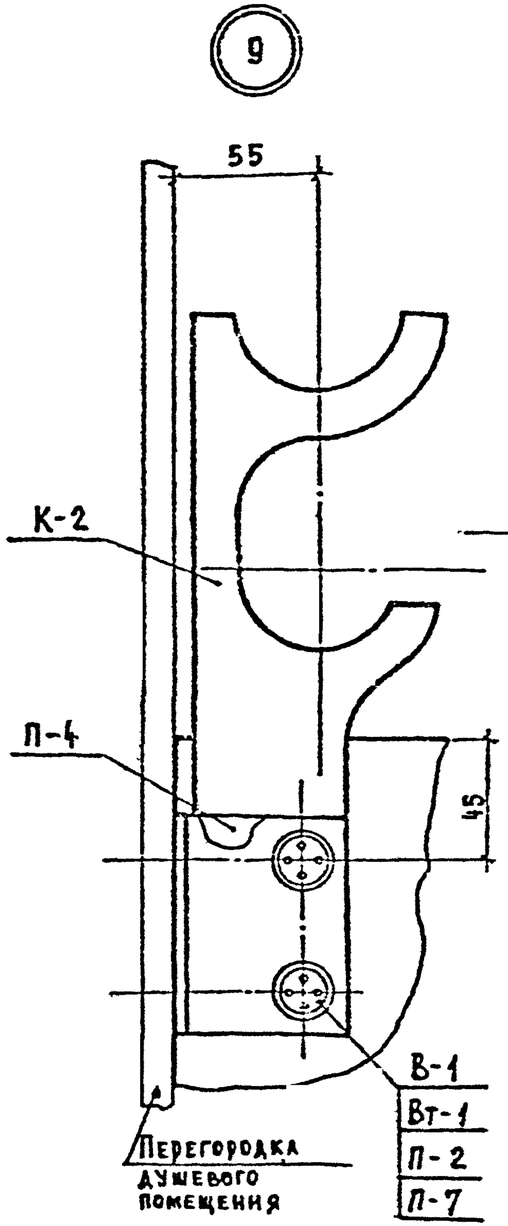

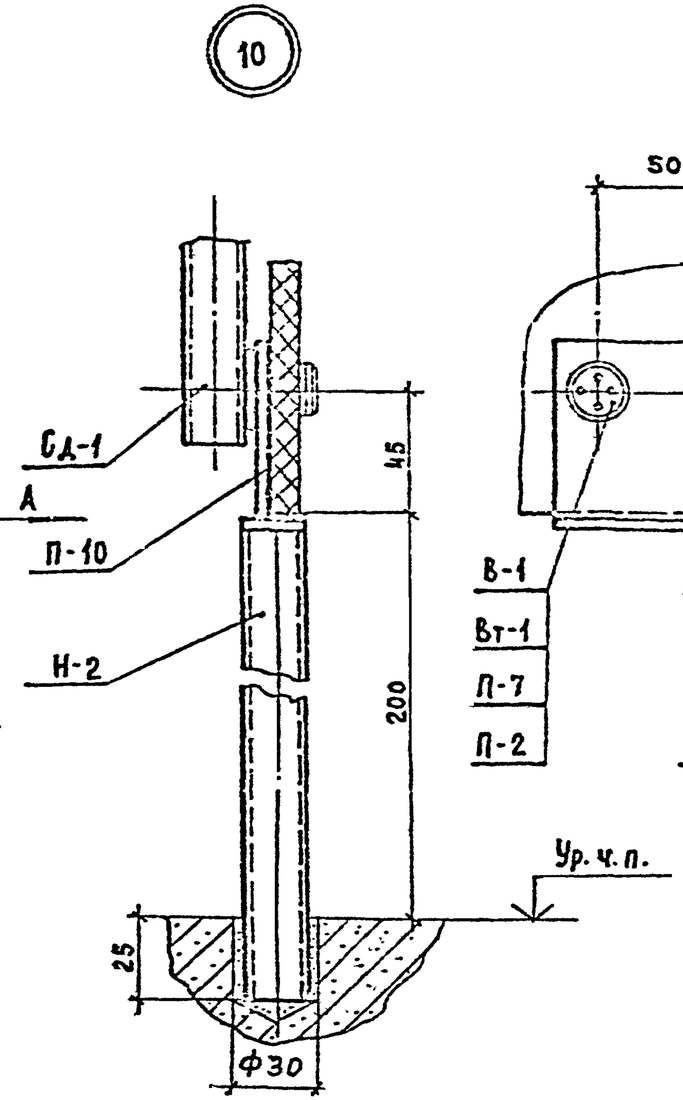

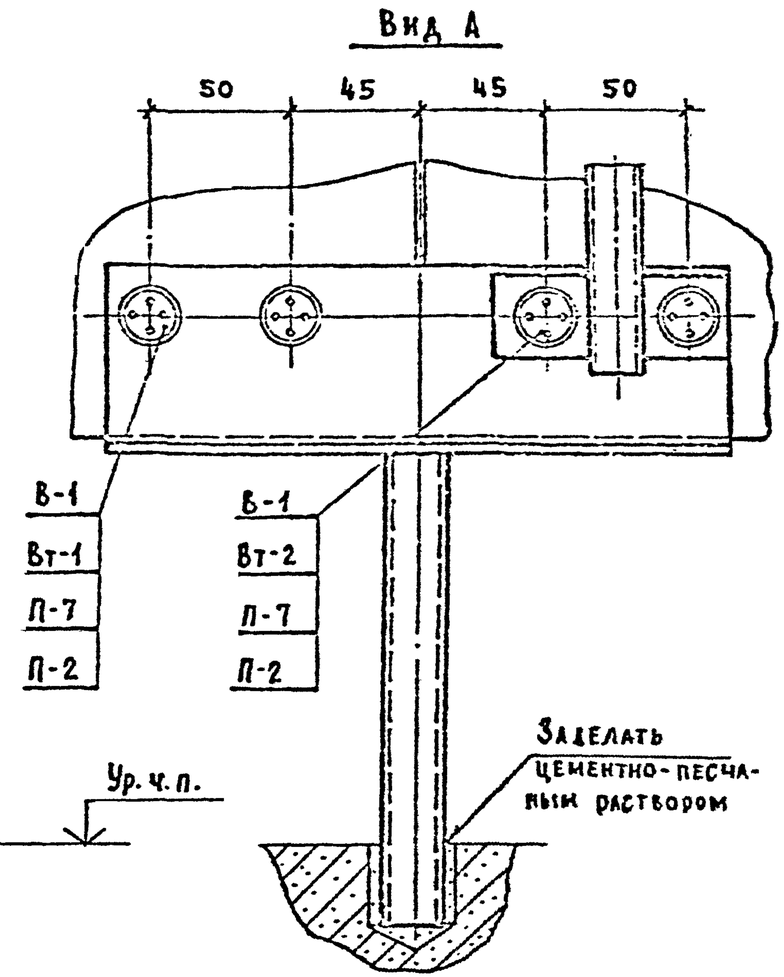

				1.488.9-2.1/92-10		
Нач. отд.	Вчерашний			Узлы 8...10	Стадия	Лист	Листов
Н. контр.	Зикулов				Р		1
Гл. спец.	Зикулов				ПРОМСТРОЙПРОЕКТ		

11

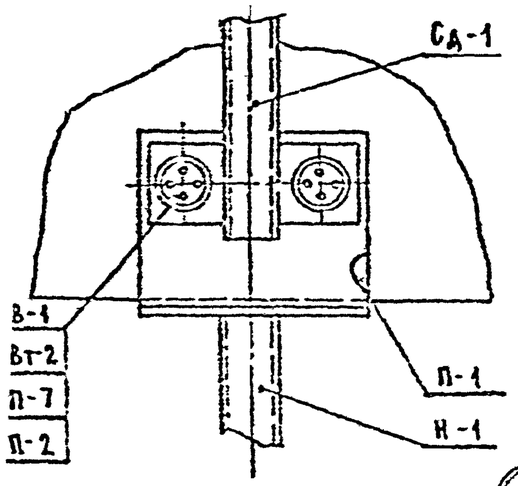

12

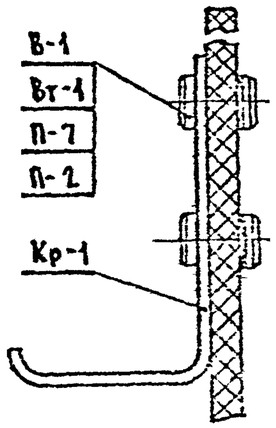

13

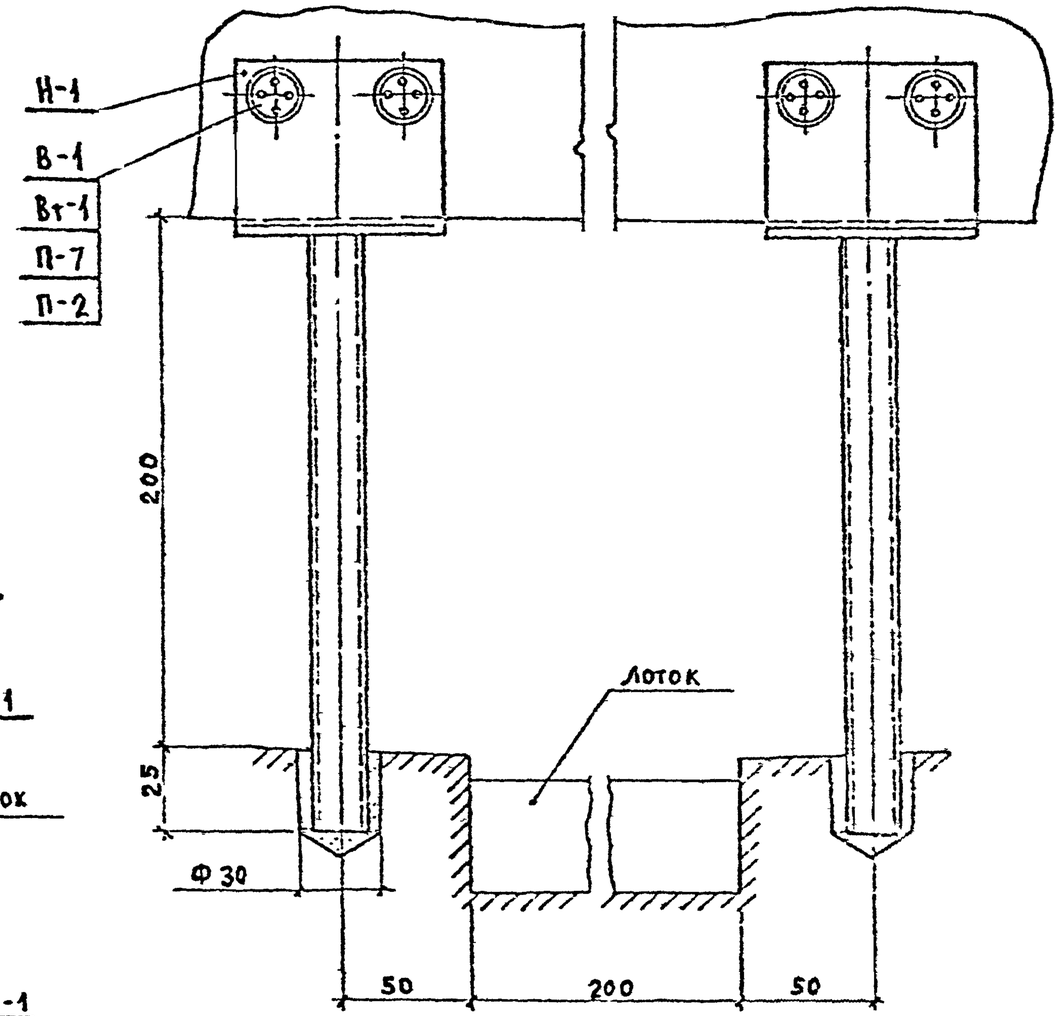

14

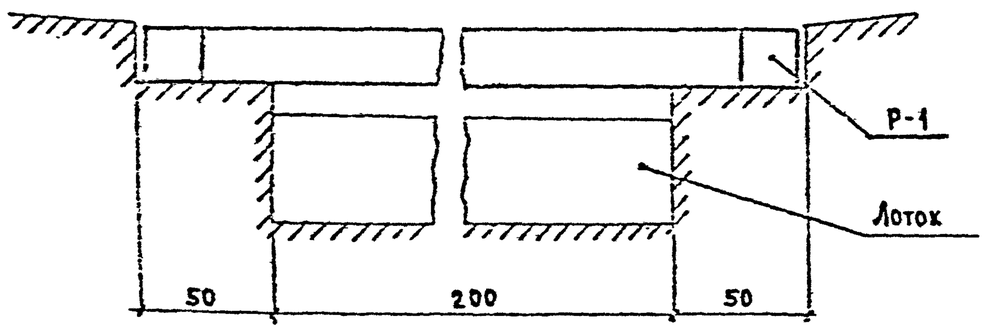

15

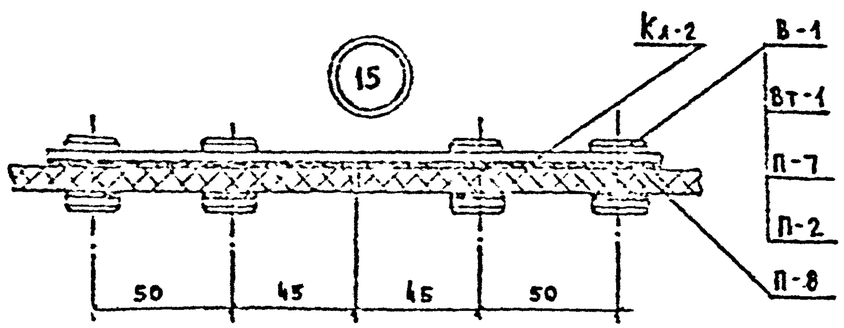

				1.423.9-2.1/S2-11		
Нач отд	Очередько			Узлы 11...15	Стадия	Лист	Листов
Н.контр	Зикулов				Р		
Гл.спец.	Зикулов				ПРОМСТРОЙПРОЕКТ	

Марка	Обозначение	Наименование	Кол. изделий на одну кабину												Масса ед., кг	Примеч.
			Тип 1	Тип 2	Тип 3	Тип 4	Тип 5	Тип 6	Тип 7	Тип 8	Тип 9	Тип 10	Тип 11	Тип 12		
Н-1	1.488.9-2.2/92-100СБ	Ножка	4	—	1	—	2	—	6	—	2	—	2	—	0,42	
Н-2	1.488.9-2.2/92-200СБ	То же	—	—	—	—	—	—	3	—	1	—	1	—	0,77	
Ст-1	1.488.9-2.2/92-300СБ	Стяжка	2	2	1		1	1	—	2	—	1	—	—	0,96	
Ст-2	1.488.9-2.2/92-400СБ	То же	—	—	—	—	—	—	2	—	1	—	1	1	1,22	
Ст-3	1.488.9-2.2/92-500СБ	"	—	—	—	—	1	1	—	—	—	—	—	—	1,12	
К-1	1.488.9-2.2/92-600СБ	Кронштейн	1	—	—	—	—	—	1	—	—	—	—	—	0,68	
К-2	1.488.9-2.2/92-700СБ	То же	—	—	1	—	—	—	—	—	1	—	1	—	0,90	
К-3	1.488.9-2.2/92-001	"	2	2	1	1	1	1	2	2	1	1	1	1	2,0	
К-4	1.488.9-2.2/92-002	"	2	2	1	1	1	1	2	2	1	1	1	1	0,17	
Сд-1	1.488.9-2.2/92-800СБ	Сидение	—	—	—	—	—	—	2	—	1	—	1	1	3,66	
Р-1	1.488.9-2.2/92-900СБ	Решетка	—	—	1	1	1	1	—	—	1	1	1	1	3,18	
Кр-1	1.488.9-2.2/92-003	Крючок	—	—	—	—	—	—	2	—	1	—	1	1	0,07	
Кл-1	1.488.9-2.2/92-602	Клипса	11	12	2	—	—	—	20	12	8	—	8	6	0,30	
Кл-2	1.488.9-2.2/92-004	То же	—	—	—	—	—	—	3	—	1	—	1	—	0,28	
Вт-1	1.488.9-2.2/92-005	Втулка	14	8	12	4	8	4	82	8	38	4	28	16	0,013	
Вт-2	1.488.9-2.2/92-006	То же	30	12	2	—	4	—	38	12	6	—	16	—	0,023	
В-1	1.488.9-2.2/92-007	Винт	44	28	14	4	12	4	122	20	45	4	45	16	0,01	
Л-1	1.488.9-2.2/92-008	Лист	1	1	—	—	—	—	—	1	1	—	1	1	29,0	
Л-2	1.488.9-2.2/92-009	То же	2	—	—	—	—	—	—	—	—	—	—	—	29,0	
Л-3	1.488.9-2.2/92-011	"	—	—	1	—	—	—	—	—	—	—	—	—	29,0	
Л-4	1.488.9-2.2/92-012	"	—	—	—	—	1	—	—	—	—	—	—	—	29,0	
Л-5	1.488.9-2.2/92-013	"	—	—	—	—	—	—	1	—	—	—	—	—	29,0	
Л-6	1.488.9-2.2/92-014	"	—	—	—	—	—	—	1	—	—	—	—	—	29,0	

Нач.отд.	Очеретный		
Н.контр.	Закусов		
Гл.спец.	Зиколов		

1.488.9-2.1/92-ВИ

Ведомость изделий на одну кабину каждого типа

Стадия	Лист	Листов
Р	1	2

ПРОМСТРОЙПРОЕКТ

Марка	Обозначение	Наименование	Кол. изделий на одну кабину												Масса ед., кг	Примеч.
			Тип1	Тип2	Тип3	Тип4	Тип5	Тип6	Тип7	Тип8	Тип9	Тип10	Тип11	Тип12		
Л-7	1.488.9-2.2/92-015	Лист	—	—	—	—	—	—	1	—	—	—	—	—	38,5	
Л-8	1.488.9-2.2/92-016	То же	—	—	—	—	—	—	1	—	1	—	1	—	38,5	
Л-9	1.488.9-2.2/92-017	"	—	—	—	—	—	—	1	—	—	—	—	—	38,5	
Л-10	1.488.9-2.2/92-018	"	—	—	—	—	—	—	2	—	1	—	1	—	19,0	
Л-11	1.488.9-2.2/92-019	"	—	—	—	—	—	—	1	—	—	—	—	—	19,0	
П-1	1.488.9-2.2/92-021	Прокладка	4		1		2		6		2		2		0,008	
П-2	1.488.9-2.2/92-022	То же	16	8	8	4	12	4	62	8	30	4	31	17	0,001	
П-3	1.488.9-2.2/92-023	"	4	4	2	2	2	2	—	4	—	2	—	—	0,008	
П-4	1.488.9-2.2/92-024	"	24	24	6	—	—	—	42	24	18	—	18	12	0,008	
П-5	1.488.9-2.2/92-025	"	2	2	1	1	1	1	2	2	1	1	1	1	0,03	
П-6	1.488.9-2.2/92-026	"	2	2	1	1	1	1	2	2	1	1	1	1	0,003	
П-7	1.488.9-2.2/92-027	"	44	20	14	4	16	4	122	36	49	4	44	30	0,001	
П-8	1.488.9-2.2/92-028	"	—	—	—	—	—	—	4	—	2	—	2	2	0,01	
П-9	1.488.9-2.2/92-029	"	—	—	—	—	—	—	3	—	1	—	1	—	0,015	
П-10	1.488.9-2.2/92-031	"	—	—	—	—	—	—	3	—	1	—	1	—	0,02	
К		Коврик	2	2	—	—	—	—	2	2	—	—	—	—	1,8	
Шт-1		Штора полиэтиленовая														
		0,2×1200×1800														
		ГОСТ 10354-82	—	—	—	—	—	—	2	—	1	—	1	1		
		Шторный зажим														
		с кольцом	—	—	—	—	—	—	20	—	10	—	10	10		
		ТУ 14-4-650-75														
		Шуруп А4×35.016.2														
		ГОСТ 1144-70	—	—	—	—	—	—	12	—	6	—	6	6		

Наименование		Масса материала на одну кабину в кг											
		Тип 1	Тип 2	Тип 3	Тип 4	Тип 5	Тип 6	Тип 7	Тип 8	Тип 9	Тип 10	Тип 11	Тип 12
Уголок 63×63×4-В ГОСТ 8509-86 / С 235 ГОСТ 27772-88		4,2	4,8	0,9	—	—	—	7,2	3,6	3,0	—	3,0	1,8
Круг 20-В ГОСТ 2590-88 / ВСт 3кп 2 ГОСТ 535-88		4,0	1,8	1,3	0,36	1,15	0,36	11,4	1,9	4,0	0,36	4,2	1,5
Лист 4-Б ГОСТ 19903-74 / С 235 ГОСТ 27772-88		11,2	9,0	5,75	4,2	5,7	5,2	15,0	9,0	7,5	4,5	7,5	5,2
Труба 20×2-ВСт 3кп 2 ГОСТ 10704-76		2,6	1,6	5,65		2,2	1,6	7,0	1,8	3,2	0,8	3,15	0,8
Пиломатериалы хвойных пород ГОСТ 24454-80Е	600×310×25	—	—	—	—	—	—	2,8	—	2,8	5,6	2,8	2,8
	1000×310×25	—	—	—	4,6	4,6	4,6	—	—	4,6	—	4,6	4,6
Лист асбестоцементный плоский (прессованный) S10 ГОСТ 18124-75		87,0	38,5	29,0	—	29,0	—	230,0	29,0	83,5	—	86,5	29,0
Пластина I, лист, ТМКЩ-С-5×600×600 ГОСТ 7338-90		3,6	3,6	—	—	—	—	3,6	3,6	—	—	—	—
Пластина I, лист, ТМКЩ-С-1,5 ГОСТ 7338-90		0,4	0,32	0,13	0,06	0,1	0,06	0,8	0,35	0,35	0,05	0,33	0,12

Масса материала на одну кабину каждого типа дана с учетом изделий в виде заготовок

Нач отд.	Очеретная		
Н.контр.	Зикулов		
Гл.спец.	Зикулов		

1.468.9-2.1/92-ВМ

Ведомость потребности материалов на одну кабину каждого типа

Стадия	Лист	Листов
Р		1

ПРОНИСТРОЙПРОЕКТ

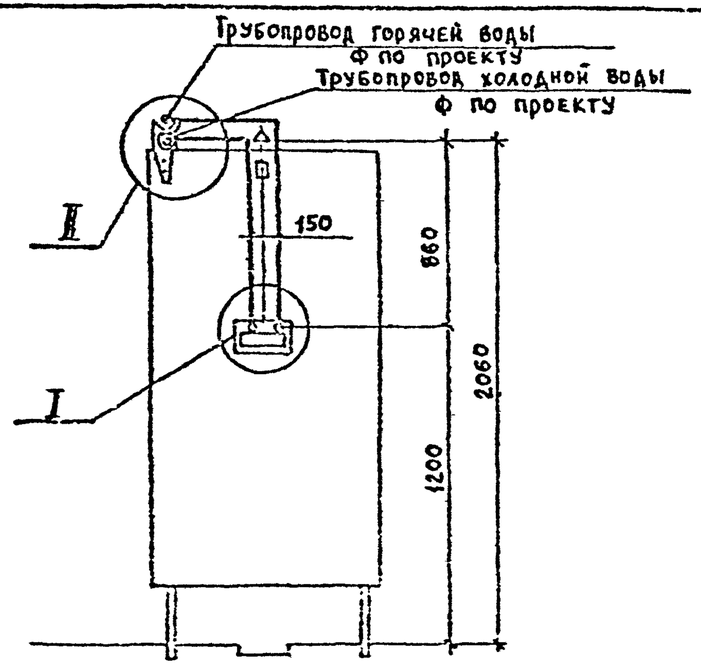

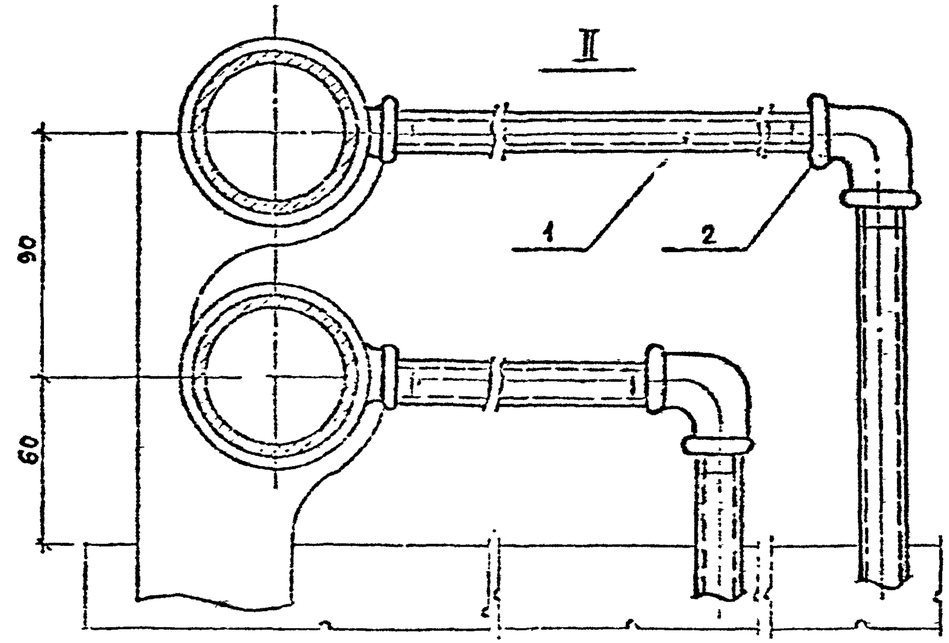

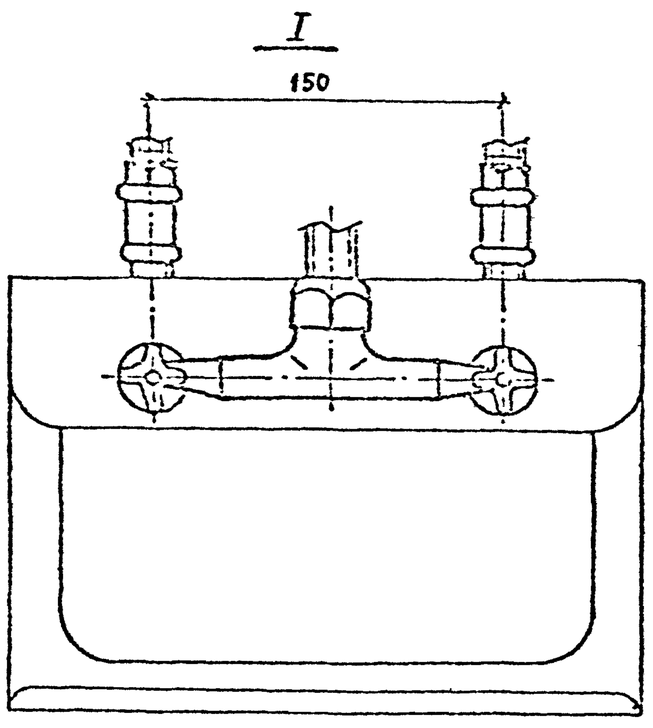

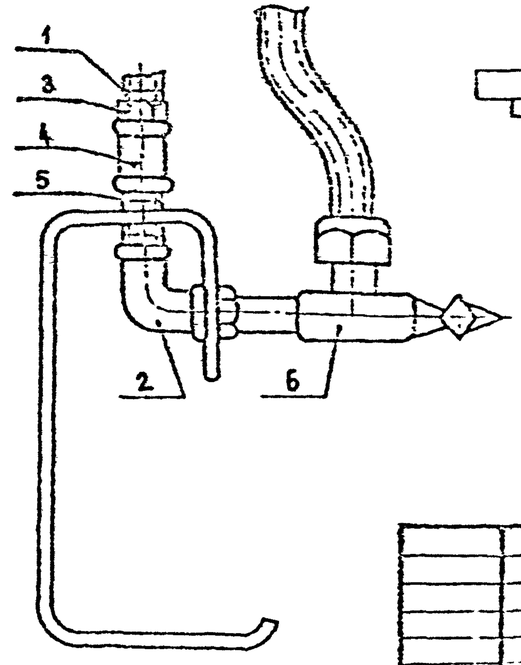

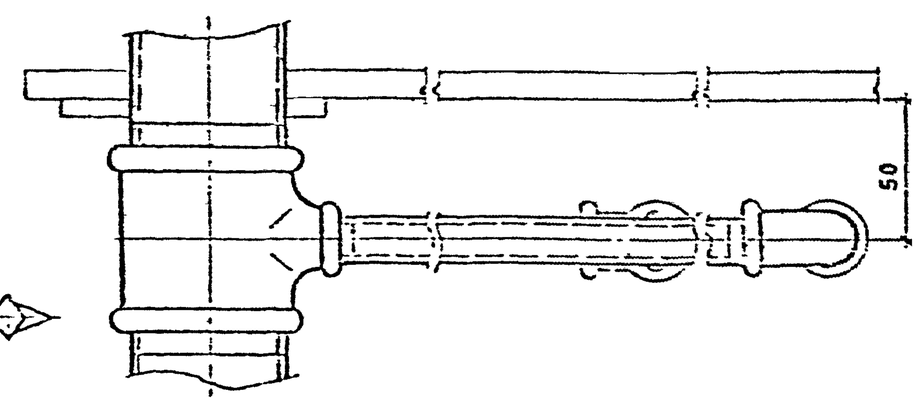

				1.493.9-2.1/92-12		
Нач.отд.	Бедральский			Трубопроводы водопроводов	Стадия	Лист	Листов
Н.контр.	Бикбаев				Р	1	2
Гл.спец.	Сикулов				ПРОМСТРОЙПРОЕКТ		

Инв.№ подл. | Подпись и дата | Взам.инв.№

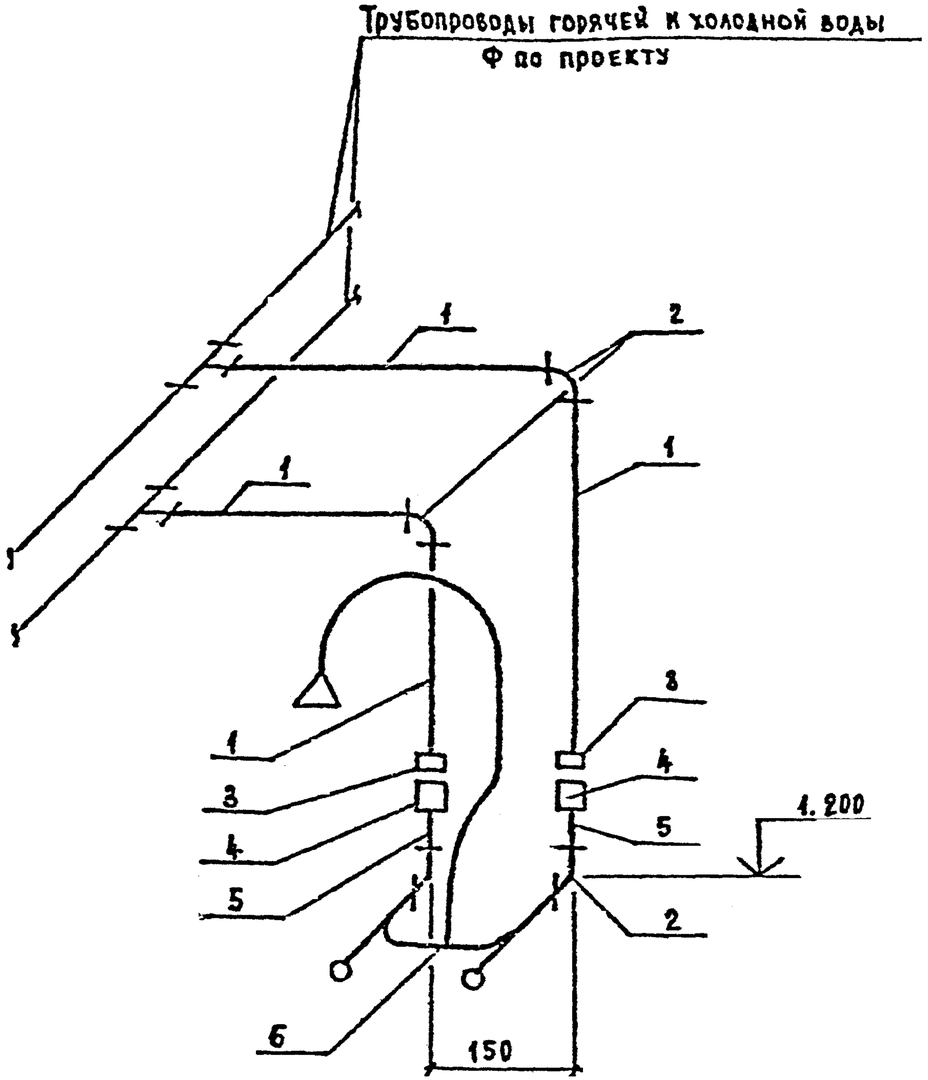

Марка поз.	Обозначение	Наименование	Кол шт.	Масса ед. кг	Примеч.
1	ГОСТ 3262-75	Труба Ц15×2,5	2	2,35*	
2	ГОСТ 8946-75	Угольник Ц-15	4	0,1	
3	ГОСТ 8961-75	Контргайка Ц-15	2	0,034	
4	ГОСТ 8954-75	Муфта-короткая Ц-15	2	0,065	
5	ГОСТ 3262-75	Труба Ц15×2,5 L=70мм	2	0,082	
6	ГОСТ 25809-83	См-Д-Ст	1		

* Масса указана общая