ТИПОВЫЕ КОНСТРУКЦИИ, ИЗДЕЛИЯ И УЗЛЫ ЗДАНИЙ И СООРУЖЕНИЙ

Серия 1.435.5-31

ВОРОТА ДЕРЕВЯННЫЕ РАСПАШНЫЕ ДЛЯ ПРОИЗВОДСТВЕННЫХ ЗДАНИЙ И СООРУЖЕНИЙ

Выпуск 4

Изделия комплектующие

Рабочие чертежи

24445-04
ЦЕНА 5-09

1.435.5-31 в4

ЦЕНТРАЛЬНЫЙ ИНСТИТУТ ТИПОВОГО ПРОЕКТИРОВАНИЯ
ГОССТРОЯ СССР

Москва. А-445. Смольная ул 22

Сдано в печать IX 1990 года

Заказ № 8796 Тираж 5240 экз

Серия 1.435.5-31

ВОРОТА ДЕРЕВЯННЫЕ РАСПАШНЫЕ ДЛЯ ПРОИЗВОДСТВЕННЫХ ЗДАНИЙ И СООРУЖЕНИЙ

Выпуск 4

Изделия комплектующие

Рабочие чертежи

РАЗРАБОТАНЫ
ЦНИИПРОМЗДАНИЙ

Зам. директора института — С.М.Гликин

Зав.отделом стен и перегородок — Г.М.Смилянский

Главный инженер проекта — В.И.Глебочкин

УТВЕРЖДЕНЫ
Главным управлением
проектирования Госстроя СССР
письмо от 01.03.90 №5/5-205

Введены в действие
ЦНИИПРОМЗДАНИЙ
Приказ от 16.03.90 №46

© ЦИТП ГосстрояСССР, 1990

Обозначение	Наименование	Стр.
1.435.5-31.4-01.00.00	Стойка	4
1.435.5-31.4-01.00.01	Планка	5
1.435.5-31.4-01.00.00СБ	Стойка. Сборочный чертеж	6
1.435.5-31.4-01.01.00	Полупетля	8
1.435.5-31.4-01.01.00СБ	Полупетля. Сборочный чертеж	8
1.435.5-31.4-01.01.01	Ось	9
1.435.5-31.4-01.00.02	Опора	9
1.435.5-31.4-01.00.03	Прижим	10
1.435.5-31.4-02.00.00	Ригель	11
1.435.5-31.4-02.00.01	Крышка	12
1.435.5-31.4-02.00.00СБ	Ригель. Сборочный чертеж	13
1.435.5-31.4-02.00.02	Прижим	15
1.435.5-31.4-03.00.00	Шпингалет	16
1.435.5-31.4-03.00.01	Ручка	16
1.435.5-31.4-03.00.00СБ	Шпингалет. Сборочный чертеж	17
1.435.5-31.4-03.00.02	Скоба	18
1.435.5-31.4-03.00.03	Пружина	19
1.435.5-31.4-03.00.04	Палец	19
1.435.5-31.4-04.00.00	Упор нижний	20
1.435.5-31.4-05.00.00	Упор верхний	20
1.435.5-31.4-04.00.00СБ	Упор нижний Сборочный чертеж	21
1.435.5-31.4-05.00.00СБ	Упор верхний Сборочный чертеж	22
1.435.5-31.4-06.00.00	Механизм запорный	23

Обозначение	Наименование	Стр.
1.435.5-31.4-06.00.00СБ	Механизм запорный Сборочный чертеж	26
1.435.5-31.4-06.00.01	Ось	29
1.435.5-31.4-06.01.00	Прижим верхний	29
1.435.5-31.4-06.01.00СБ	Прижим верхний Сборочный чертеж	30
1.435.5-31.4-06.02.00	Опора верхняя	31
1.435.5-31.4-06.03.00	Тяга	31
1.435.5-31.4-06.02.00СБ	Опора верхняя Сборочный чертеж	32
1.435.5-31.4-06.03.00СБ	Тяга. Сборочный чертеж	33
1.435.5-31.4-06.04.00	Опора нижняя	34
1.435.5-31.4-06.05.00	Прижим нижний	34
1.435.5-31.4-06.04.00СБ	Опора нижняя Сборочный чертеж	35
1.435.5-31.4-06.05.00СБ	Прижим нижний Сборочный чертеж	36
1.435.5-31.4-06.06.00	Ручка	37
1.435.5-31.4-06.07.00	Опора	37
1.435.5-31.4-06.06.00СБ	Ручка. Сборочный чертеж	38
1.435.5-31.4-06.07.00СБ	Опора. Сборочный чертеж	39
1.435.5-31.4-06.07.01	Фланец	40

Инв. № подл. | Подпись и дата | Взам. инв. №

ГИП	Следочкин		
Н.контр	Царева		
Зав.гр	Лукашевич		
Вед.инж	Стирягин		

Копировал Стрельцова

1.435.5-31.4

Содержание

Стадия	Лист	Листов
Р	1	2

ЦИПРОМЗДАНИЙ

Формат А4

Обозначение	Наименование	Стр
1.435.5 –31.4 – 06.08.00	Рычаг	40
1.435.5 –31.4. – 06.08.00СБ	Рычаг	
	Сборочный чертеж	41
1.435.5 – 31.4 – 06. 08. 01	Палец	41
1.435.5 – 31.4 – 06. 08. 02	Планка	42
1.435.5 – 31.4 – 06. 00. 02	Ось	42
1.435.5 – 31.4 – 06. 00. 03	Ось	43
1.435.5 – 31.4 – 06. 00. 04	Ось	43
1.435.5 – 31.4 – 06. 00. 05	Серьга	44
1.435.5 –31.4 – 07. 00. 00	Полупетля верхняя	44
1.435.5 –31.4 – 07. 00. 00СБ	Полупетля верхняя	
	Сборочный чертеж	45
1.435.5 –31.4 – 07. 00. 01	Втулка	46
1.435.5 –31.4 – 08. 00. 00	Полупетля верхняя	46
1.435.5 –31.4 – 08. 00. 00СБ	Полупетля верхняя	
	Сборочный чертеж	47
1.435.5 –31.4 –08. 00. 01	Кронштейн	48
1.435.5 –31.4 –08. 00. 02	Ось	48
1.435.5 –31.4 –09. 00. 00	Устройство запорное	49
1.435.5 –31.4 –09. 00. 00СБ	Устройство запорное	
	Сборочный чертеж	50
1.435.5 –31.4 –09. 01. 00	Ручка	51
1.435.5 –31.4 –09 01.00СБ	Ручка	
	Сборочный чертеж	52
1.435.5 –31.4 –09. 01. 01	Рычаг	53
1.435.5 –31.4 –09. 01. 02	Платик	53

Обозначение	Наименование	Стр.
1.435.5–31.4 –09. 02. 00	Накладка	54
1.435.5–31.4 –09. 02. 00СБ	Накладка. Сборочный чертеж	54
1.435.5 –31.4 – 09. 02. 01	Планка	55
1.435.5–31.4 – 09. 02. 02	Втулка	55
1.435.5–31.4 – 09. 03. 00	Накладка	56
1.435.5–31.4 – 09. 03. 00СБ	Накладка сборочный чертеж	56
1.435.5– 31.4 – 09. 00. 01	Пружина	57
1.435.5–31.4 – 09. 00. 02	Щеколда	57
1.435.5–31.4 – 10. 00. 00	Полупетля	58
1.435.5–31.4 – 10. 00. 01	Втулка	58
1.435.5–31.4. – 10. 00. 00СБ	Полупетля. Сборочный чертеж	59
1.435.5– 31.4 – 00. 00. 01	Упор	60
1.435.5– 31.4 – 00. 00. 02	Планка	60
1.435.5–31.4 – 00. 00. 03	Лист защитный	61
1.435.5–31.4 – 00. 00. 04	Лист защитный	62
1.435.5–31.4 – 00. 00. 05	Косынка	63
1.435.5–31.4 – 00. 00. 06	Косынка	63
1.435.5–31.4 – 00. 00. 07	Планка	64
1.435.5–31.4 – 00. 00. 08	Накладка	65

Инв. № подл. | Подпись и дата | Взам. инв. №

Инв. № подл.	Подпись и дата	Взам. инв. №

Формат	Зона	Поз.	Обозначение	Наименование	Кол. на исполн. 1.435.5-31.4-01.00.00-										Примеч.
					–	01	02	03	04	05					
				Документация											
А3			1.435.5-31.4-01.00.00 СБ	Сборочный чертеж											
				Сборочные единицы											
А4		1	1.435.5-31.4-01.01.00	Полупетля	1	1	1	1	1	1					
		2	1.435.5-31.4-01.01.00-01	Полупетля	2	2	2	2	2	2					
				Детали											
А4		3	1.435.5-31.4-01.00.01	Планка	1	1	1	1	1	1					
А4		4	1.435.5-31.4-01.00.02	Опора	1	1	1	1	1	1					
А3		5	1.435.5-31.4-01.00.03	Прижим	1			1							

ГИП	Клебачкин		
Н. контр.	Царева		
Зав. гр.	Лукашевич		
Вед. инж.	Гапиратин		

1.435.5-31.4-01.00.00

Стойка

Стадия	Лист	Листов
Р	1	3

ЦНИИПромзданий

Копировал Стрельцова

Формат А4

Инв. № подл.	Подпись и дата	Взам. инв. №

Формат	Зона	Поз.	Обозначение	Наименование	Кол. на исполн. 1.435.5-31.4-01.00.00-										Примеч.
					–	01	02	03	04	05					
		5	1.435.5-31.4-01.00.03-01	Прижим		1			1						
			-02	Прижим			1			1					
				Труба											
				Профиль 100×100×4 ГОСТ 25577-83 / Вст3пс2 ГОСТ 11474-76											
Б4		6	1.435.5-31.4-01.00.04	l=3142 h14; Rz80	1			1							36,13 кг
			-01	l=2842 h14; Rz80		1			1						32,68 кг
			-02	l=2542 h14; Rz80			1			1					29,23 кг
				Прокладка											
				Пленка полиэтиленовая											
				Мс.1 сорт ГОСТ 10354-82											
Б4		7	1.435.5-31.4-01.00.05	(0,4×95×3000) h14	1			1							0,1 кг
			-01	(0,4×95×2700) h14		1			1						0,09 кг
			-02	(0,4×95×2400) h14			1			1					0,08 кг

24445-04 5

1.435.5-31.4-01.00.00

Лист 2

Копировал Стрельцова

Формат А4

Инв. № подл.	Подпись и дата	Взам. инв. №

Формат	Зона	Поз.	Обозначение	Наименование	Кол. на исполн. 1.435.5-31.4-01.00.00-										Примеч.
					-	01	02	03	04	05					
				Стандартные изделия											
		8		Винт 6×1,75×25.58.01.30											
				ГОСТ 10621-80	12	11	10	12	11	10					
		9		Шайба 6.01.01.30											
				ГОСТ 6958-78	12	11	10	12	11	10					

1.435.5-31.4-01.00.00 Лист 3

Копировал Стрельцова Формат А4

Инв. № подл.	Подпись и дата	Взам. инв. №

ГИП	Плебачкин	
Н.контр.	Царева	
Зав.гр.	Лукашевич	
Вед.инж.	Стирягин	

1.435.5-31.4-01.00.01

Планка

Лист Б-ПН-10 ГОСТ 19903-74
В Ст3пс2 ГОСТ 14637-79

Стадия	Масса	Масштаб
Р	0,73	1:1

Лист | Листов 1

ЦНИИПРОМЗДАНИЙ

24445-04 6

1. * Размер для справок.
2. Предельные отклонения размеров: h14; ± $\frac{\text{УТ14}}{2}$

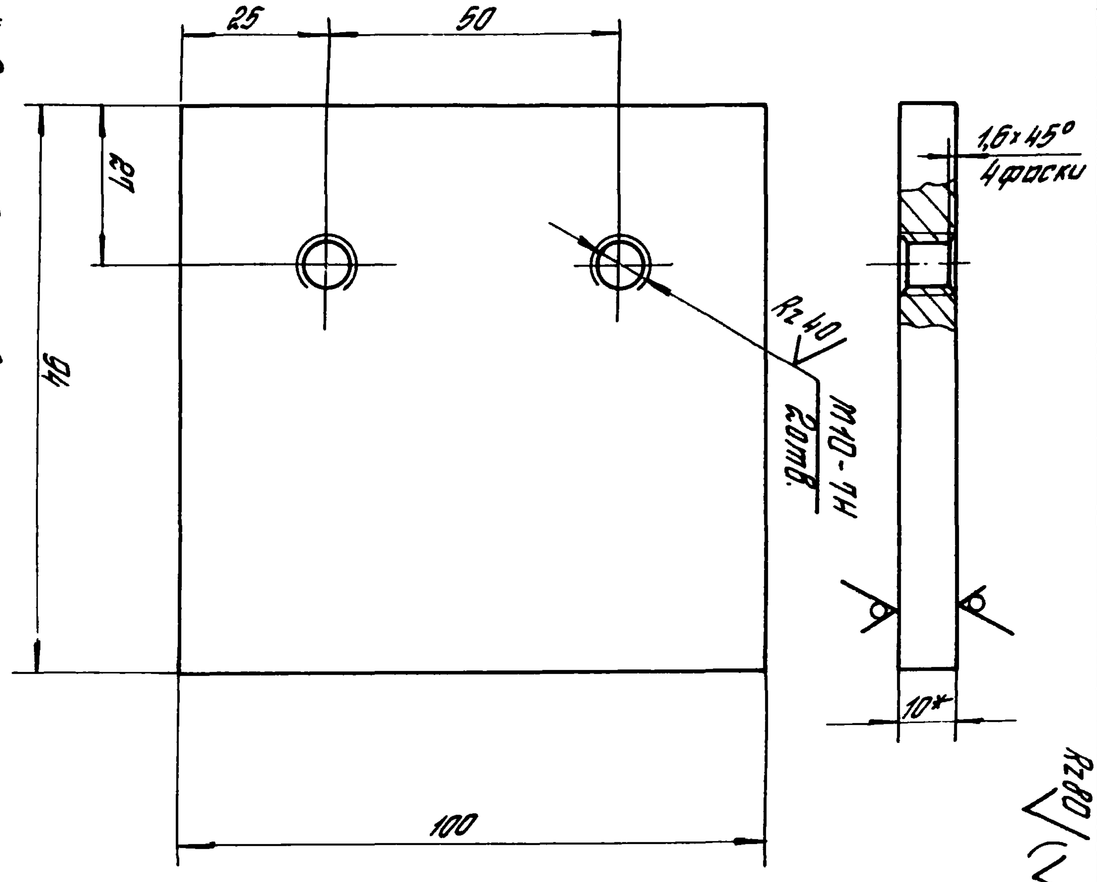

5

Рис. 1

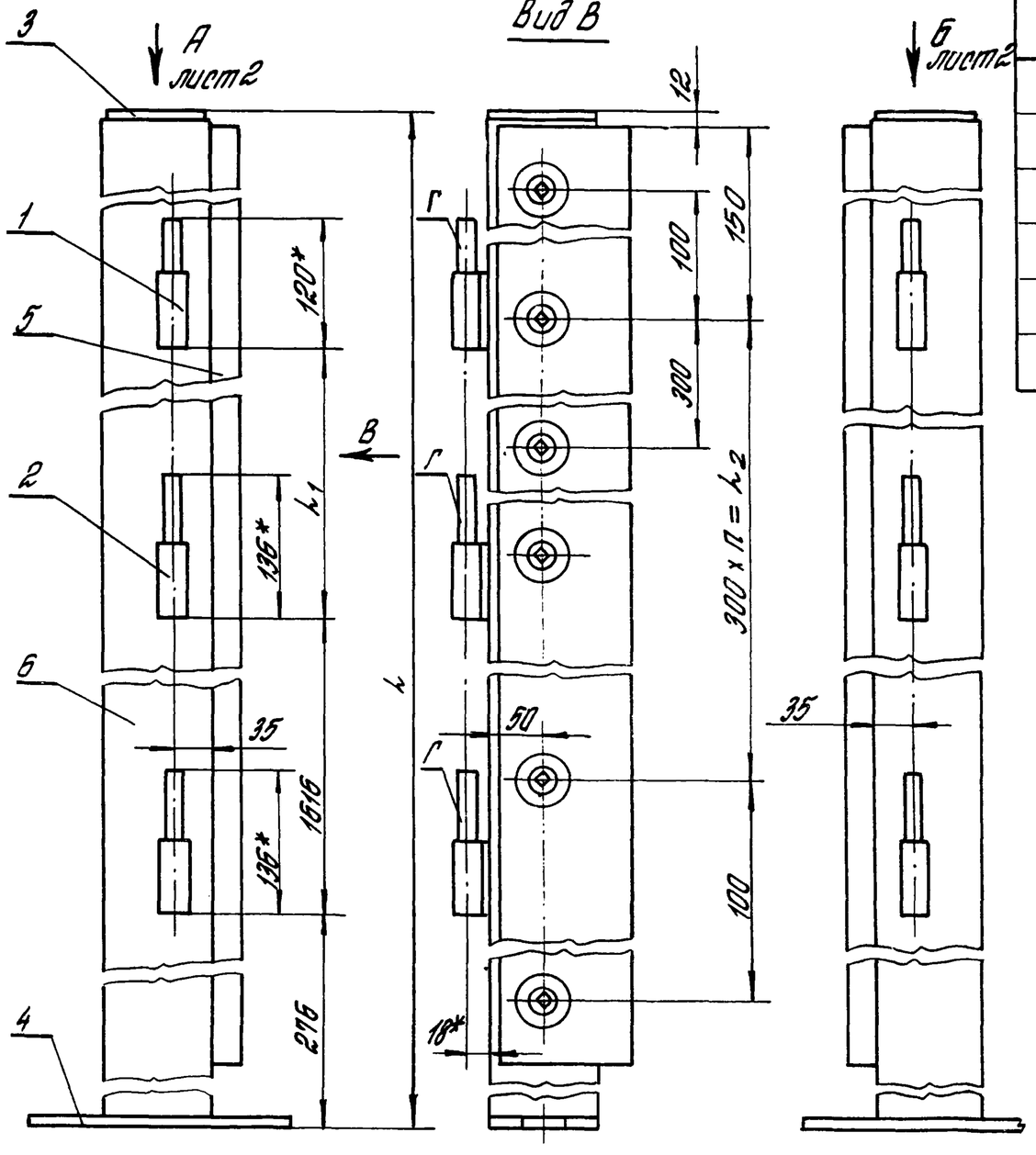

Рис. 2

Остальное — см. рис. 1

Обозначение	Рис.	h, мм	h1, мм	n	n1	h2, мм	Масса кг
1.435.5-31.4-01.00.00	1	3162	922	9	12	2700	46,1
-01		2862	622	8	11	2400	42,2
-02		2562	322	7	10	2100	38,2
-03	2	3162	922	9	12	2700	46,1
-04		2862	622	8	11	2400	42,2
-05		2562	322	7	10	2100	38,2

1.* Размеры для справок.
2. Обозначение сварного шва относится ко всем подобным свариваемым элементам.
3. Допуск соосности полупетель поз 1 и 2 относительно их общей оси ± 0,4 мм.
4. Неуказанные предельные отклонения размеров: $h14; \pm \frac{IT14}{2}$.
5. Покрытие: Эмаль ПФ-115 по ГОСТ 6465-76, V. 6/1 кроме поверхностей Г.

Инв. № подл. | Подпись и дата | Взам. инв. №

ГИП	Следочкин		
Н.контр	Царева		
Зав. гр.	Лукашевич		
Вед. инж	Смирагин		

1.435.5-31.4-01.00.00 СБ

Стойка

Сборочный чертеж

Стадия	Масса	Масштаб
Р	см. табл	—
Лист 1	Листов 2	

ЦНИИПРОМЗДАНИЙ

Копировал Старикова

Вид А лист 1
М 1:2

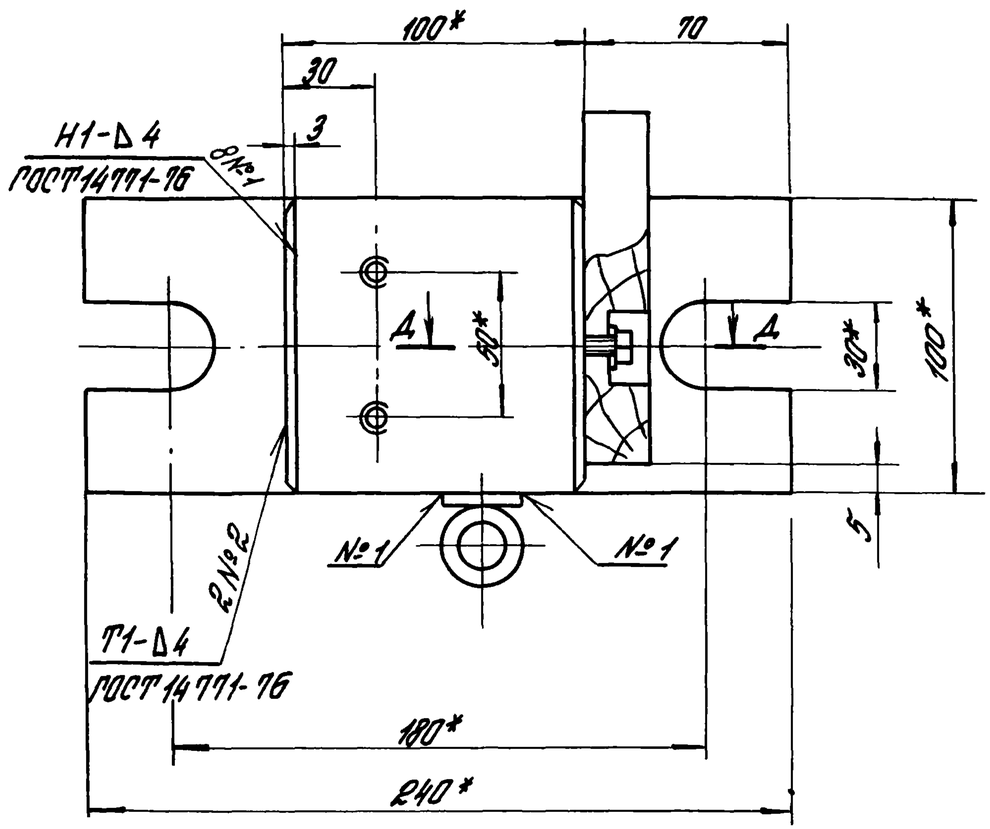

Вид Б лист 1
М 1:2

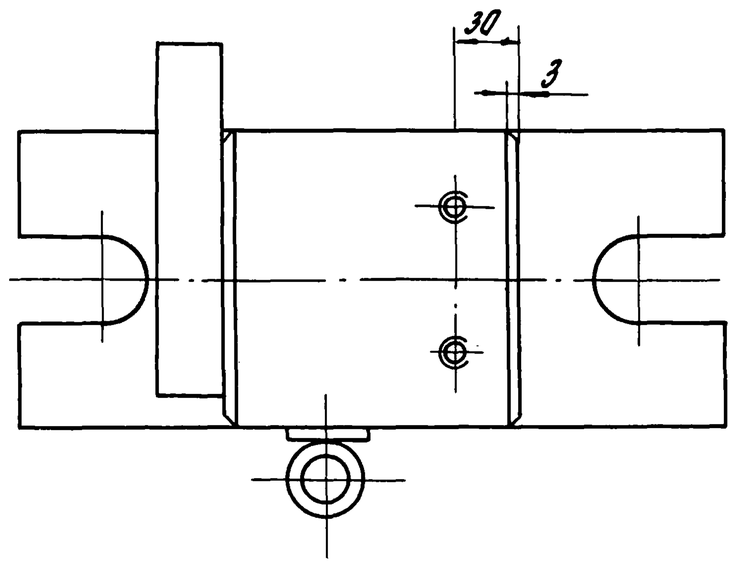

Д–Д
М 1:1

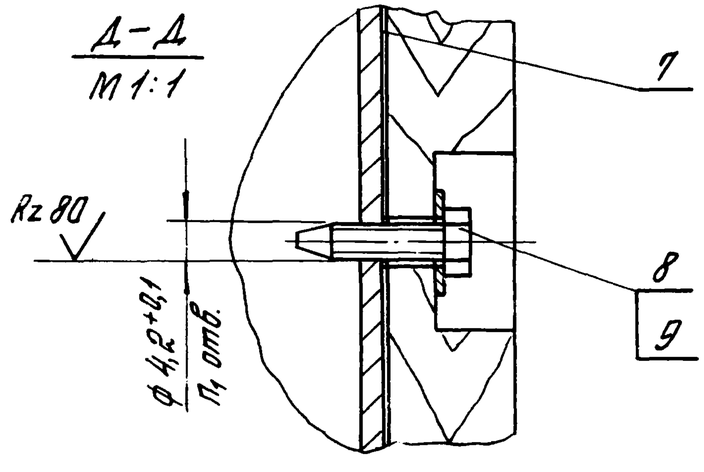

Инв. № подл. | Подпись и дата | Взам. инв. №

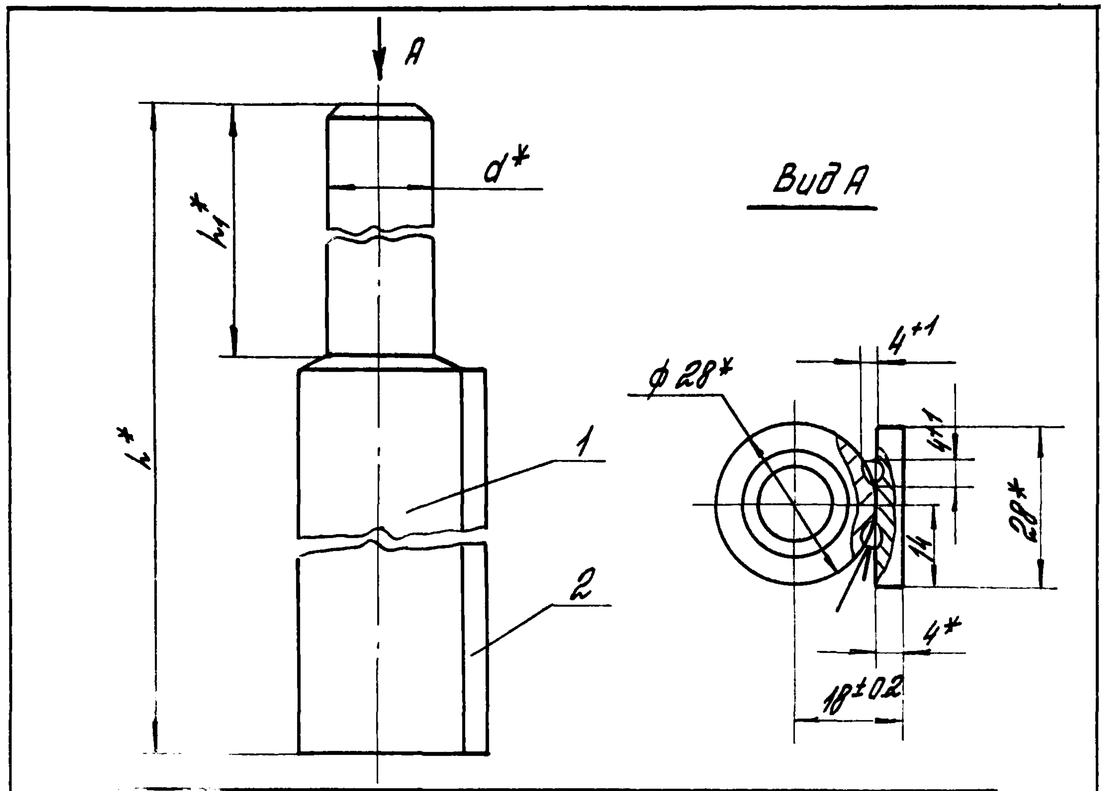

Обозначение	h, мм	h_1, мм	d, мм	Масса, кг
1.435.5-31.4-01.01.00	120	48	17	0,50
-01	136	64	18d11	0,55

1. * Размеры для справок
2. Сварка ручная электродуговая. Сварные швы выполнять в среде углекислого газа

ГИП	Плебочкин		
Н.контр.	Царева		
Зав.гр.	Лукашевич		
Вед.инж.	Стирягин		

1.435.5-31.4-01.01.00 СБ

Полупетля
Сборочный чертеж

Стадия	Масса	Масштаб
Р	ст. табл.	—

Лист | Листов 1

ЦНИИПРОМЗДАНИЙ

Копировал Стрельцова

24445-04 9

Формат А4

Инв. № подл. | Подпись и дата | Взам. инв. №

Формат	Зона	Поз.	Обозначение	Наименование	Кол. на исполн. 1.435.5-31.4-01.01.00										Примеч.
					—	01									
				Документация											
А4			1.435.5-31.4-01.01.00 СБ	Сборочный чертеж											
				Детали											
А4		1	1.435.5-31.4-01.01.01	Ось	1										
			-01	Ось		1									
Б.Ч		2	1.435.5-31.4-01.01.02	Пластик											
				Лист Б-ПН-4 ГОСТ 19903-74 / ВСт3пс2 ГОСТ 14637-79											
				(28 x 70) h 14; Rz 80	1	1									0,06 кг

ГИП	Плебочкин		
Н.контр.	Царева		
Зав.гр.	Лукашевич		
Вед.инж.	Стирягин		

Копировал Стрельцова

Инв. № подл. | Подпись и дата | Взам. инв. №

Стадия	Лист	Листов
Р		1

ЦНИИПРОМЗДАНИЙ

Формат А4

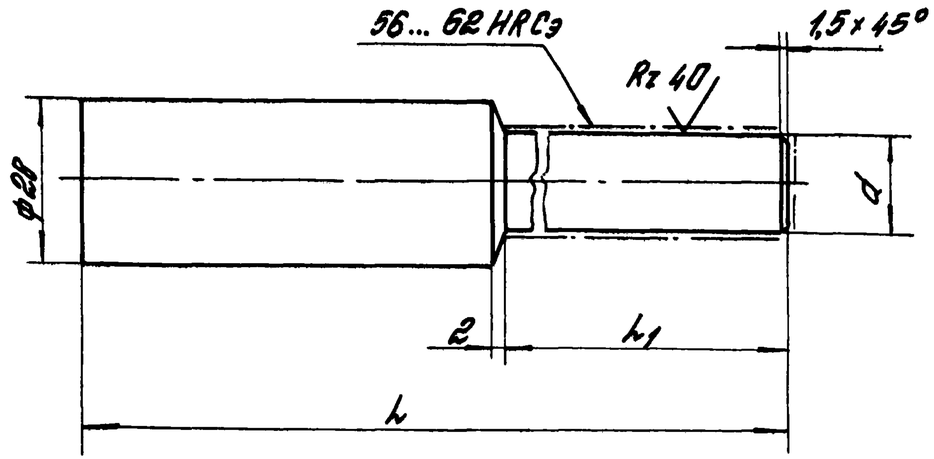

Обозначение	l, мм	l1, мм	d, мм	Масса, кг
1.435.5-31.4-01.01.01	120	48	17	0,43
-01	136	64	18 d11	0,48

1. Неуказанные предельные отклонения размеров: $h14, \pm \frac{IT14}{2}$.
2. Цементировать h 0,8... 1,2 мм.

				1.435.5-31.4-01.01.01		
ГИП	Глебочкин			Ось	Стадия: Р	Масса: см. табл.	Масштаб: —
Н.контр.	Царева				Лист	Листов 1
Зав.гр.	Лукашевич			Круг В30 ГОСТ 2590-88 / 20 ГОСТ 1050-74	ЦНИИПРОМЗДАНИЙ	
Вед.инж.	Стирагин					

Инв.№ подл. | Подпись и дата | Взам.инв.№

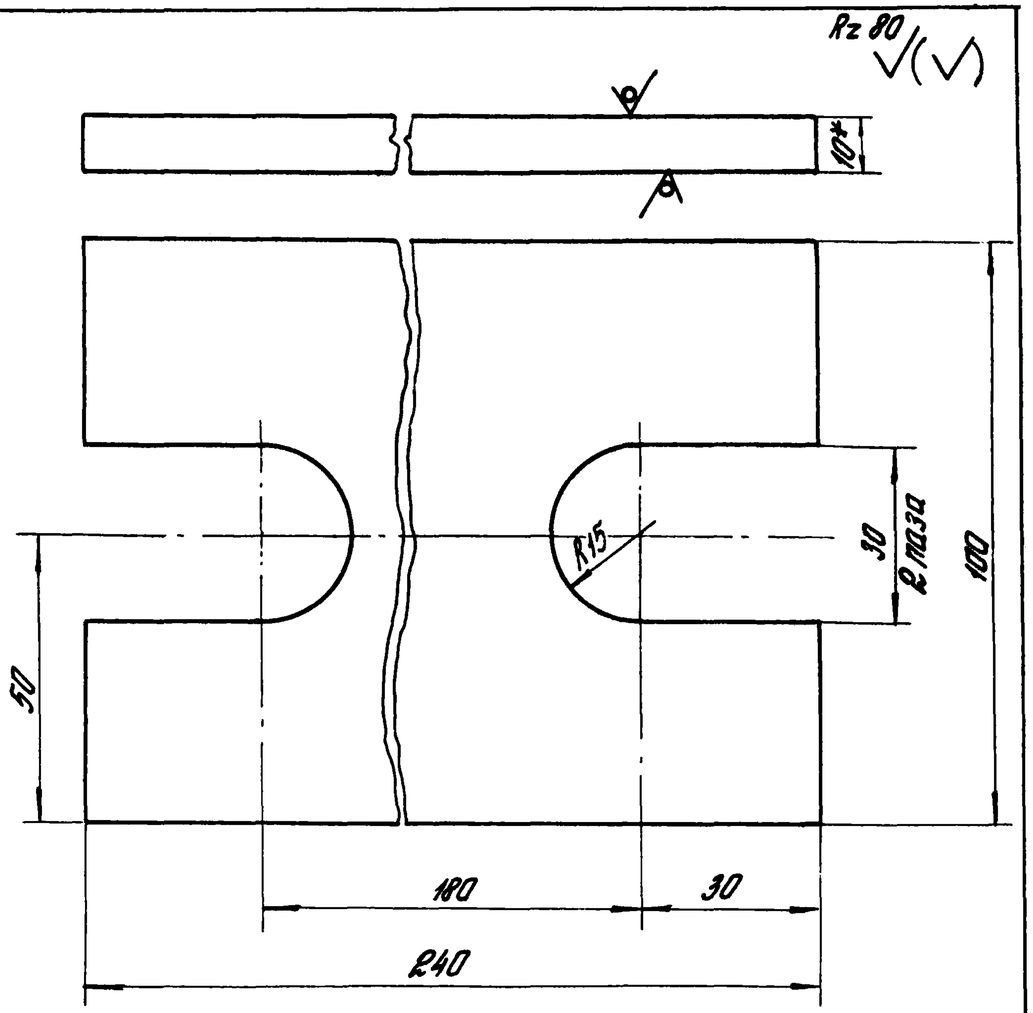

1. * Размер для справок.
2. Предельные отклонения размеров:
   $H14; h14; \pm \frac{IT14}{2}$

				1.435.5-31.4-01.00.02		
ГИП	Глебочкин			Опора	Стадия: Р	Масса: 1,7	Масштаб: 1:1
Н.контр.	Царева				Лист	Листов 1
Зав.гр.	Лукашевич			Лист Б-ПН-10 ГОСТ 19903-74 / ВСт3пс2 ГОСТ 14637-79	ЦНИИПРОМЗДАНИЙ	
Вед.инж.	Стирагин					

Инв.№ подл. | Подпись и дата | Взам.инв.№

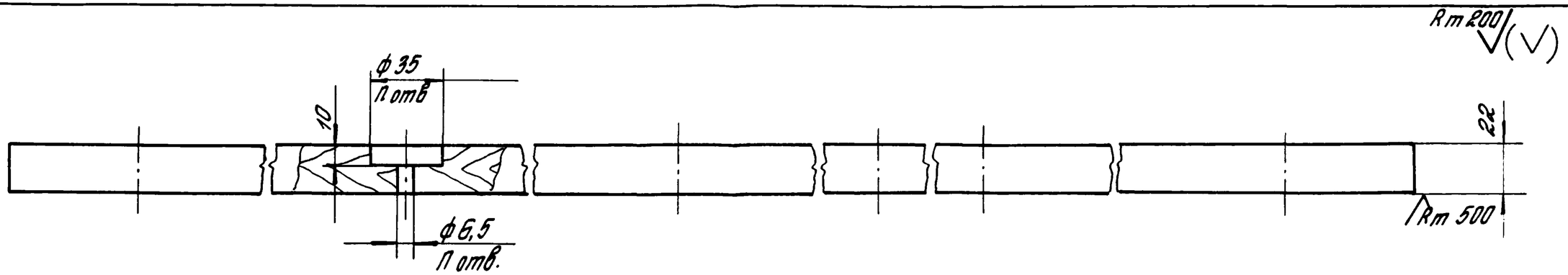

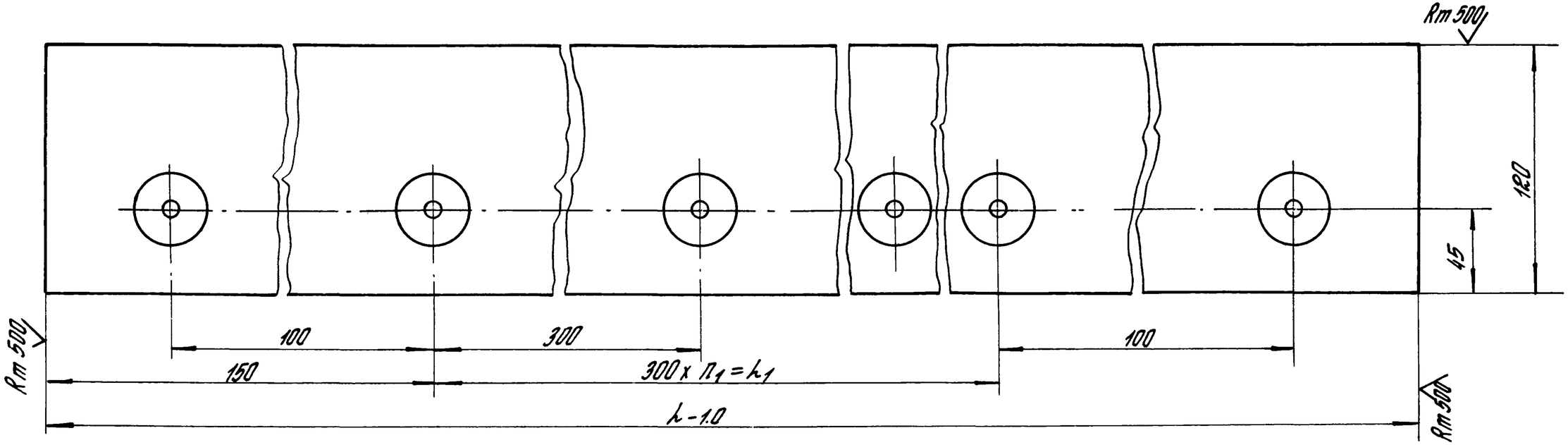

1. Неуказанные предельные отклонения роэтеров: H14; h14; ± IT14/2.
2. Антисептировать кремнефтористым аммонием ОСТ6-08-2-75

Обозначение	l, мм	l1, мм	n,	n1,	Масса, кг
1.435.5-31.4-01.00. 03	3000	2700	12	9	5,4
—01	2700	2400	11	8	4,9
—02	2400	2100	10	7	4,4

			1.435.5-31.4-01.00.03
			Прижим — Стадия: Р; Масса: ст. табл.; Масштаб: —; Лист; Листов 1
ГИП	Глебочкин		Пиломатериалы хвойных пород, 3-й сорт ГОСТ 8486-86Е — ЦНИИПРОМЗДАНИЙ
Н.контр.	Царева		
Зав. гр	Лукашевич		
Вед. инж.	Стирягин		

Копировал Стирягин 24445-04 11 Формат А3

Инв.№ подл. | Подпись и дата | Взам.инв.№

Инв. № подл.	Подпись и дата	Взам. инв. №

Обозначение	Наименование	Кол. на исполн. 1.435.5-31.4-02.00.00-										Примеч.
		–	01	02								
	Документация											
А3	1.435.5-31.4-02.00.00 СБ	Сборочный чертеж	X	X	X							
	Детали											
А4 1	1.435.5-31.4-02.00.01	Крышка	2	2	2							
А4 2	1.435.5-31.4-02.00.02	Прижим	1									
-01		Прижим		1								
-02		Прижим			1							
		Балка										
		Профиль 100х100х4 ГОСТ 25577-83 / Вст3пс2 ГОСТ 14114-76										
Б4 3	1.435.5-31.4-02.00.03	l = 3244 h14; Rz80	1									37,3 кг

ГИП	Глебочкин		
Н.контр.	Царева		
Зав.гр.	Лукашевич		
Вед.инж.	Стурягин		

1.435.5-31.4-02.00.00

Ригель

Стадия	Лист	Листов
Р	1	3

ЦНИИПРОМЗДАНИЙ

Копировал Стрельцова

Формат А4

Инв. № подл.	Подпись и дата	Взам. инв. №

Обозначение	Наименование	Кол. на исполн. 1.435.5-31.4-02.00.00-										Примеч.
		–	01	02								
3	1.435.5-31.4-02.00.03-01	l = 2944 h14; Rz80		1								33,9 кг
-02		l = 2644 h14; Rz80			1							30,4 кг
Б4 4	1.435.5-31.4-02.00.04	Платик										
		Лист 6-ПН-4 ГОСТ 19903-74 / Вст3пс2 ГОСТ 14637-79										
		(80х36) h14; Rz80	2	2	2							0,09 кг
Б4 5	1.435.5-31.4-02.00.05	Платик.										
		Лист 6-ПН-10 ГОСТ 19903-74 / Вст3пс2 ГОСТ 14637-79										
		(100х100) h14; Rz80	2	2	2							0,79 кг
		Прокладка										
		Пленка полиэтиленовая										
		Мс. 1 сорт ГОСТ 10354-82										
Б4 6	1.435.5-31.4-02.00.06	(0,4х95х3044) h14	1									0,11 кг
-01		(0,4х95х2744) h14		1								0,1 кг
-02		(0,4х95х2444) h14			1							0,09 кг

24445-04 12

1.435.5-31.4-02.00.00

Лист 2

Копировал Стрельцова

Формат А4

Поз.	Обозначение	Наименование	Кол. на испол. 1.435.5-31.4-02.00.00			Примеч.
			—	01	02	
		Стандартные изделия				
1		Болт М6-6g х 12.58.01.30	4	4		
		ГОСТ 7798-70				
8		Винт 6х1,25х25.58.01.30				
		ГОСТ 10621-80	10	9	8	
9		Шайба 6.01.01.30				
		ГОСТ 6958-78	10	9	8	

1.435.5-31.4-02.00.00

Лист 3

Формат А4

Копировал Стрельцова

Инв. № подл. | Подпись и дата | Взам. инв. №

Rz80 √(√)

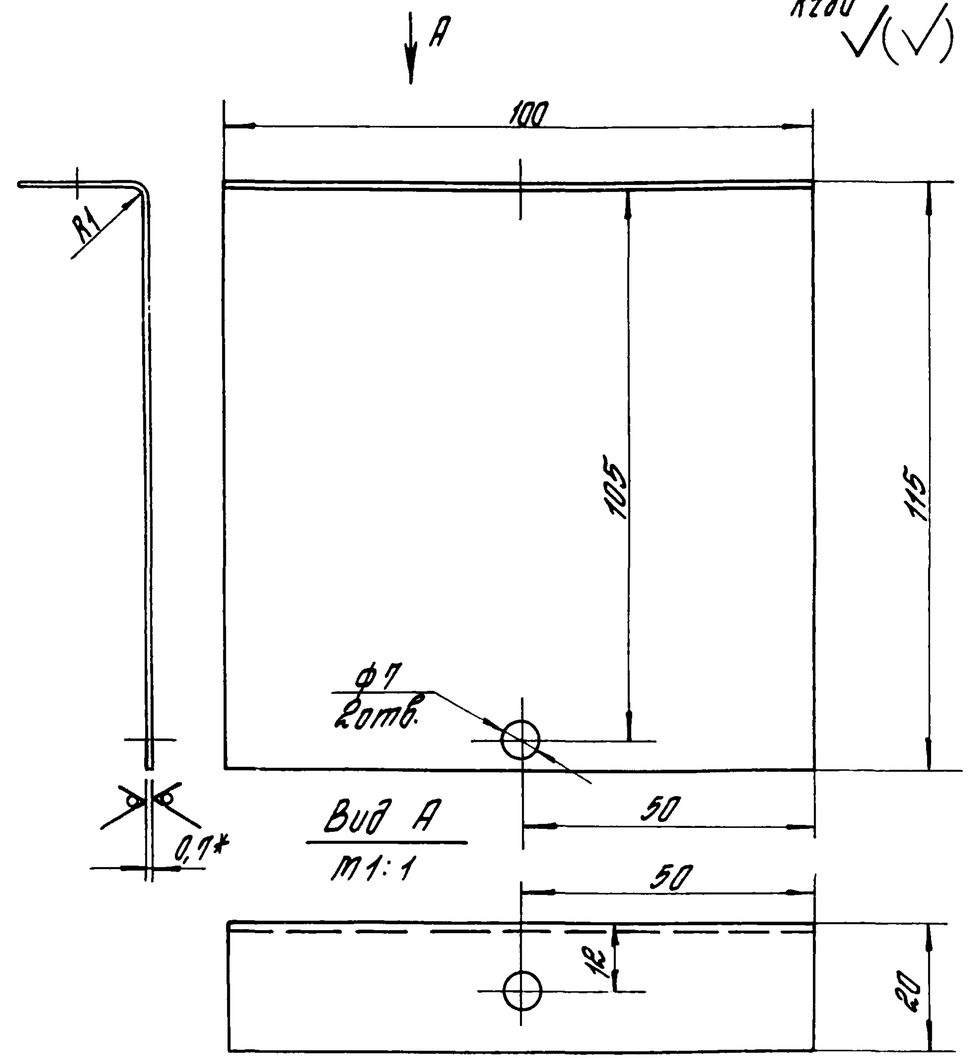

1.* Размер для справок.
2. Неуказанные предельные отклонения размеров: H14; h14; ± JT14/2.

ГИП	Гледочкин		
Н.контр.	Царева		
Зав.гр.	Лукашевич		
Вед.инж.	Стиражин		

1.435.5-31.4-02.00.01

Крышка

Стадия	Масса	Масштаб
Р	0,08	М1:1
Лист	Листов 1	

ОЦ 6-ПН-НО-Ц9 ГОСТ 19904-74 / Отз кп-ОН-Нр-1 ГОСТ 14918-80

ЦНИИПРОМЗДАНИЙ

24445-04 13

Копировал Стрельцова

Формат А4

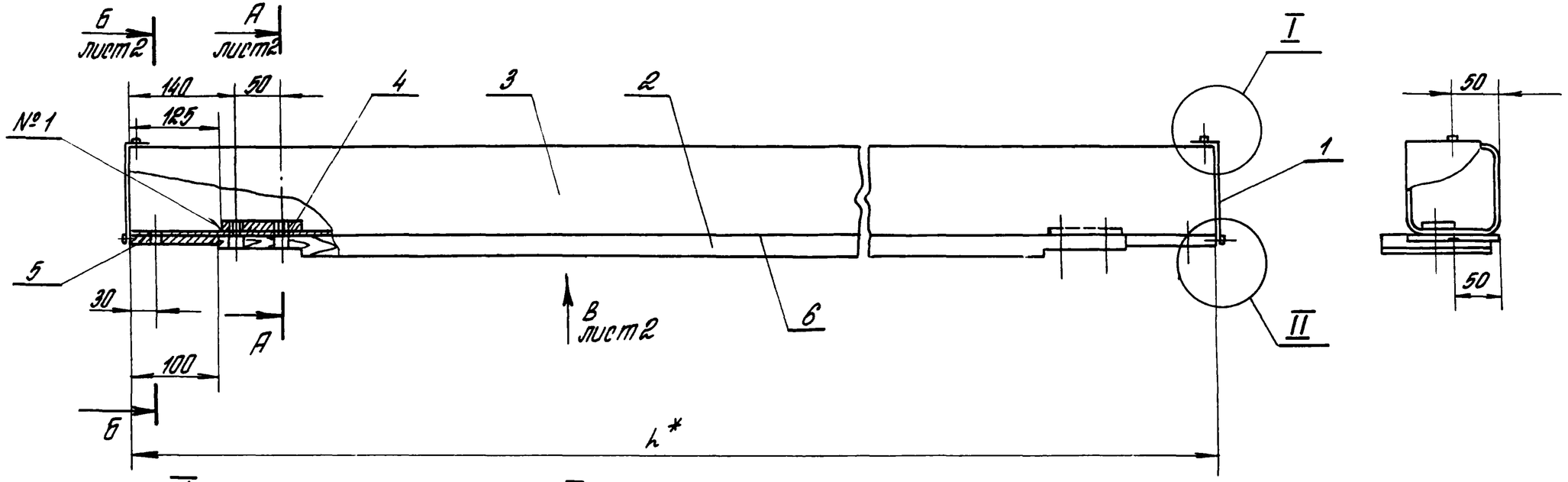

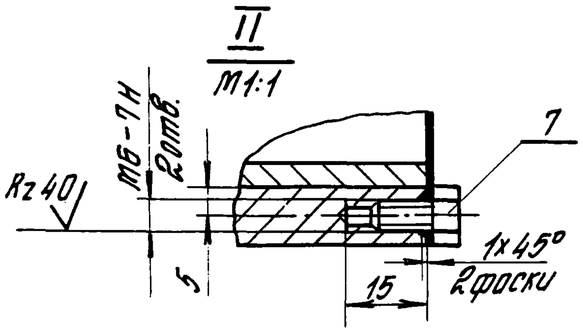

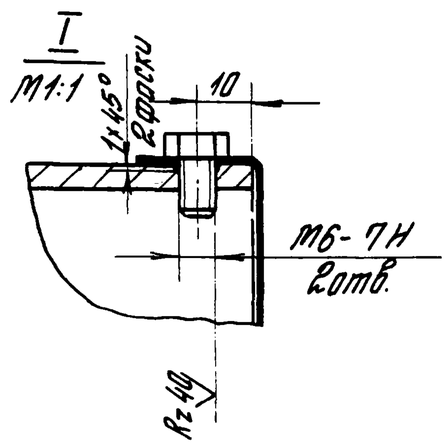

1. *Размеры для справок.
2. Обозначение сварного шва относится ко всем подобным свариваемым элементам.
3. Неуказанные предельные отклонения размеров: H14; h14; $\pm \frac{IT14}{2}$.
4. Покрытие: Эмаль ПФ-115 ГОСТ 6465-76, V. Б/1, кроме отверстий

Обозначение	h, мм	h_1, мм	n,	n_1,	Масса, кг
1.435.5-31.4-02.00.00	3244	2700	10	9	45,3
-01	2944	2400	9	8	41,4
-02	2644	2100	8	7	37,4

ГИП	Клебочкин	
Н. контр.	Царева	
Зав. гр.	Лукашевич	
Вед. инж.	Стурягин	

1.435.5-31.4-02.00.00 СБ

Ригель
Сборочный чертеж

Стадия	Масса	Масштаб
Р	ст. табл.	—
Лист 1	Листов 2	

ЦНИИПРОМЗДАНИЙ

Инв. № подл. | Подпись и дата | Взам. инв. №

Вид В лист 1

М 1:5

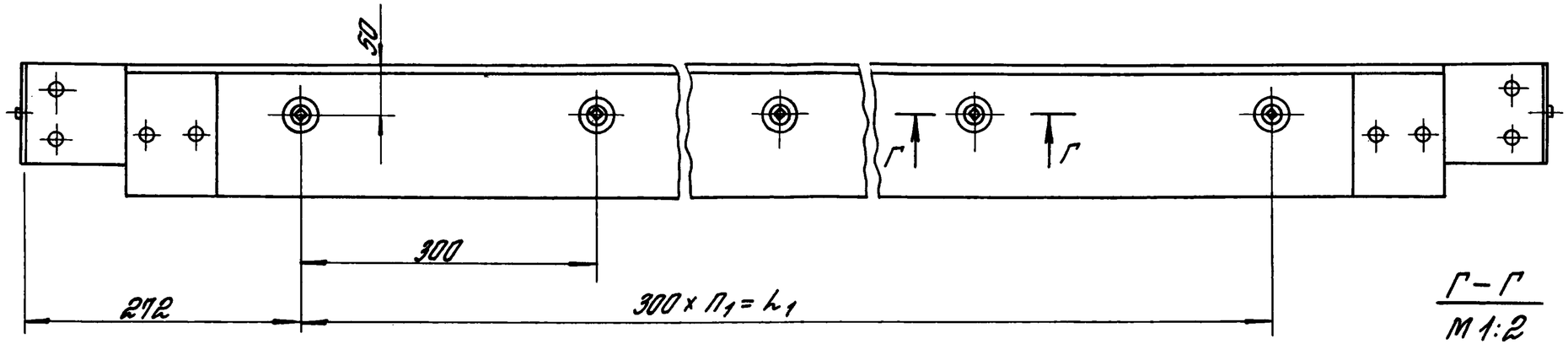

А – А лист 1

М 1:2

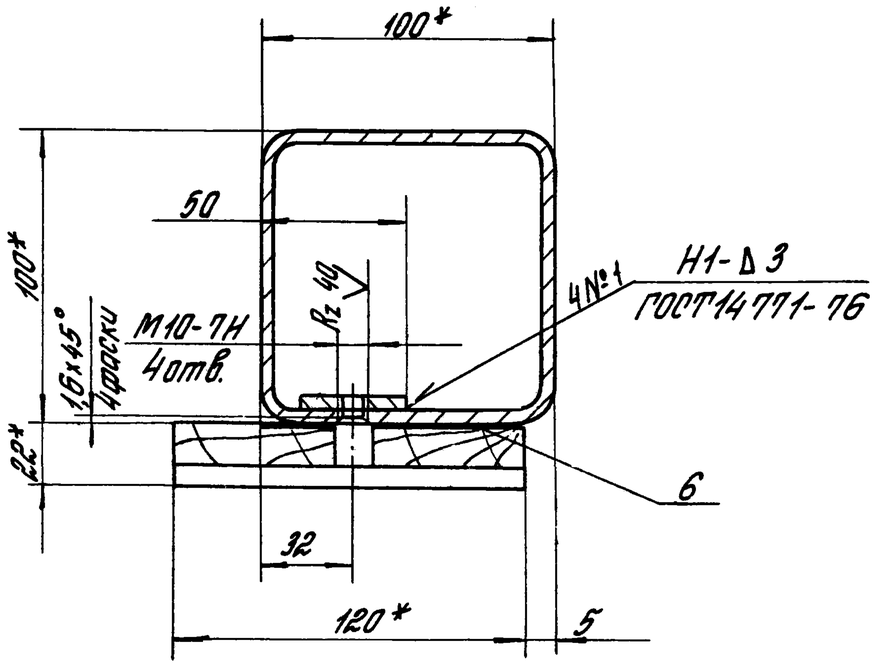

Г – Г

М 1:2

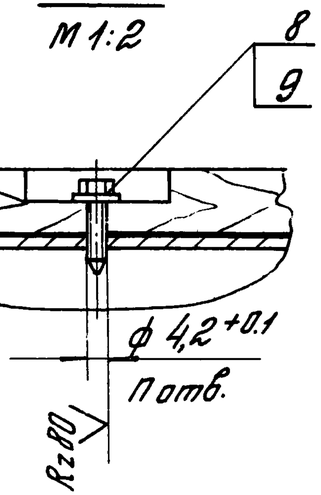

Б – Б лист 1

М 1:2

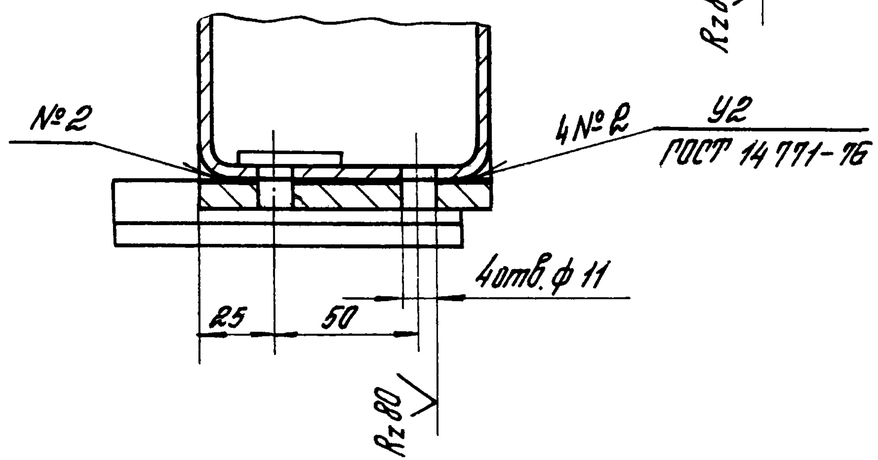

Инв. № подл. | Подпись и дата | Взам. инв. №

1.435.5-31.4-02.00.00 СБ

Лист 2

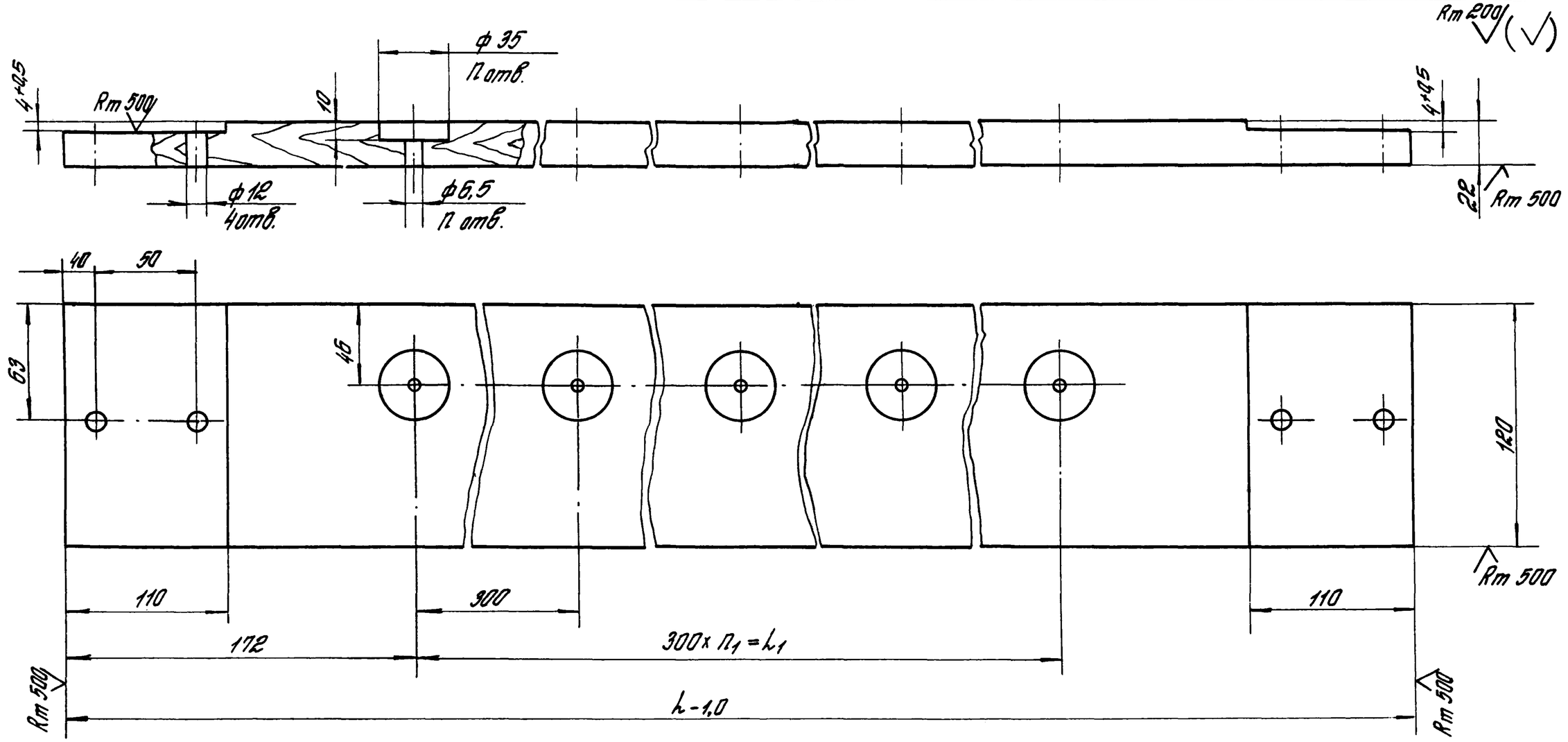

Обозначение	l, мм	l1, мм	n,	n1,	Масса, кг
1.435.5-31.4-02.00.02	3044	2700	10	9	5,5
-01	2744	2400	9	8	5,0
-02	2444	2100	8	7	4,5

1. Неуказанные предельные отклонения размеров: H14; h14; ± IT14/2.
2. Антисептировать кремнефтористым аммонием ОСТ6-08-2-75.

			1.435.5-31.4-02.00.02
			Прижим
ГИП	Глебочкин		
Н. контр.	Царева		Пиломатериалы хвойных пород, 3й сорт ГОСТ 8486-86Е
Зав. гр.	Лукашевич		
Вед. инж.	Стирягин		

Стадия	Масса	Масштаб
Р	см. табл	—
Лист	Листов 1	

ЦНИИПРОМЗДАНИЙ

Копировал Стольцова

Инв. № подл. | Подпись и дата | Взам. инв. №

Формат	Зона	Поз.	Обозначение	Наименование	Кол.	Примеч.
				Документация		
А3			1.435.5-31.4-03.00.00 СБ	Сборочный чертеж		
				Детали		
А4		1	1.435.5-31.4-03.00.01	Ручка	1	
А3		2	1.435.5-31.4-03.00.02	Скоба	1	
А4		3	1.435.5-31.4-03.00.03	Пружина	1	
А4		4	1.435.5-31.4-03.00.04	Палец	1	
Б4		5	1.435.5-31.4-03.00.05	Скоба		
				Швеллер $\frac{50\times50\times4\ ГОСТ\ 8278-83}{ВСт3пс2\ ГОСТ\ 11474-76}$		
				$h=40\ h14$; Rz 80	1	0,17 кг
				Стандартные изделия		
		6		Гайка М10-7Н.5.01.30		
				ГОСТ 5915-70	1	
		7		Шайба 10.65Г.01.30		
				ГОСТ 6402-70	1	

Подпись и дата | Взам. инв. №

Инв. № подл.

ГИП	Глебочкин		
Н.контр.	Царева		
Зав. гр.	Лукашевич		
Вед. инж.	Стирягин		

1.435.5-31.4-03.00.00

Шпингалет

Стадия	Лист	Листов
Р		1

ЦНИИПРОМЗДАНИЙ

Копировал Стрельцова

Формат А4

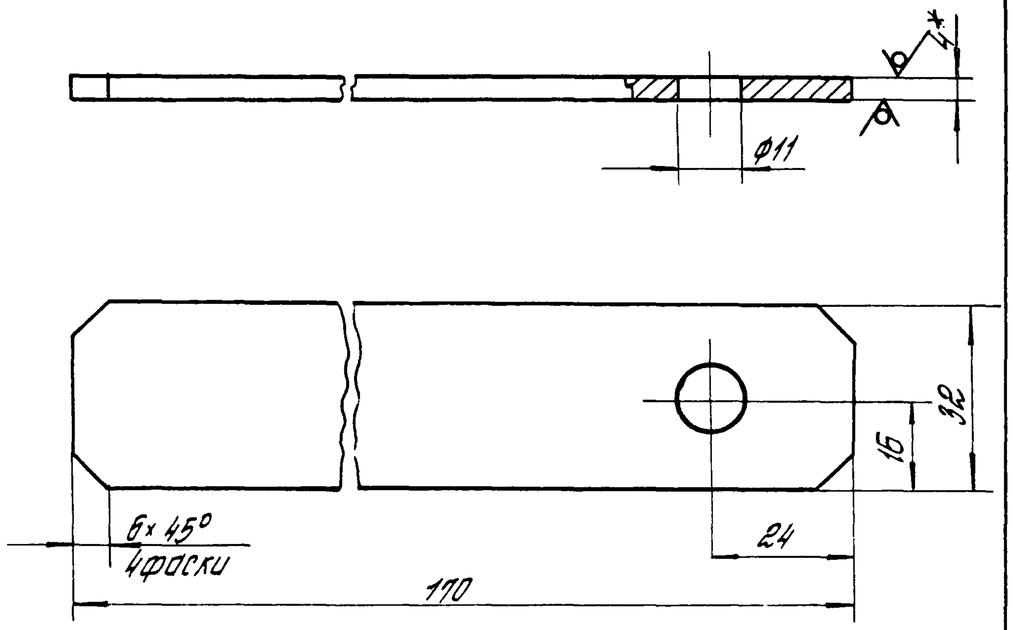

1.* Размер для справок.

2. Неуказанные предельные отклонения размеров: H14; h14; $\pm\frac{IT14}{2}$

Подпись и дата | Взам. инв. №

Инв. № подл.

ГИП	Глебочкин		
Н.контр.	Царева		
Зав. гр.	Лукашевич		
Вед. инж.	Стирягин		

1.435.5.-31.4-03.00.01

Ручка

Стадия	Масса	Масштаб
Р	0,17	1:1

Лист | Листов 1

Лист $\frac{6\text{-ПН-4 ГОСТ 19903-74}}{ВСт3пс2\ ГОСТ\ 14637-79}$

ЦНИИПРОМЗДАНИЙ

Копировал Стрельцова

24445-04 17

Формат А4

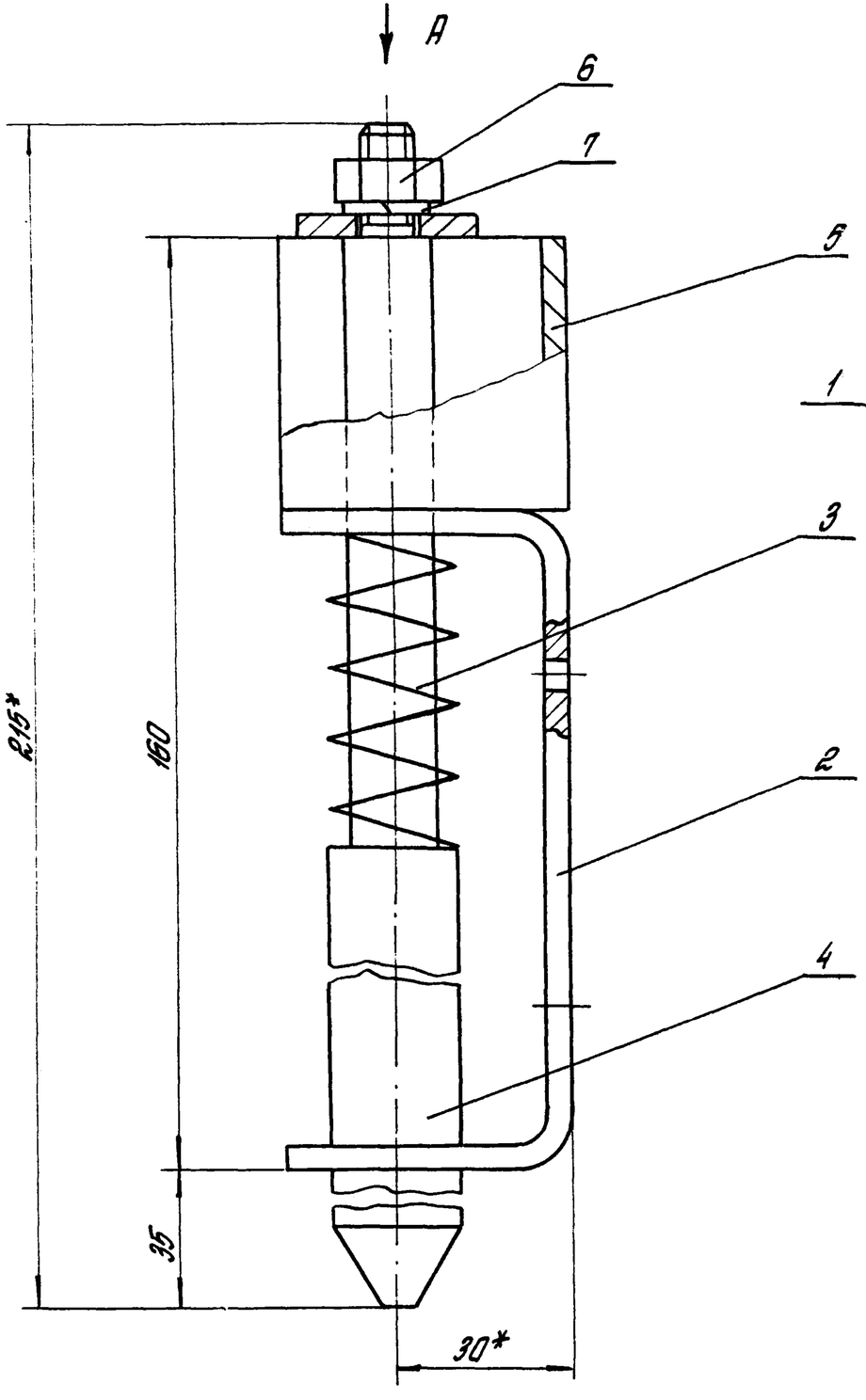

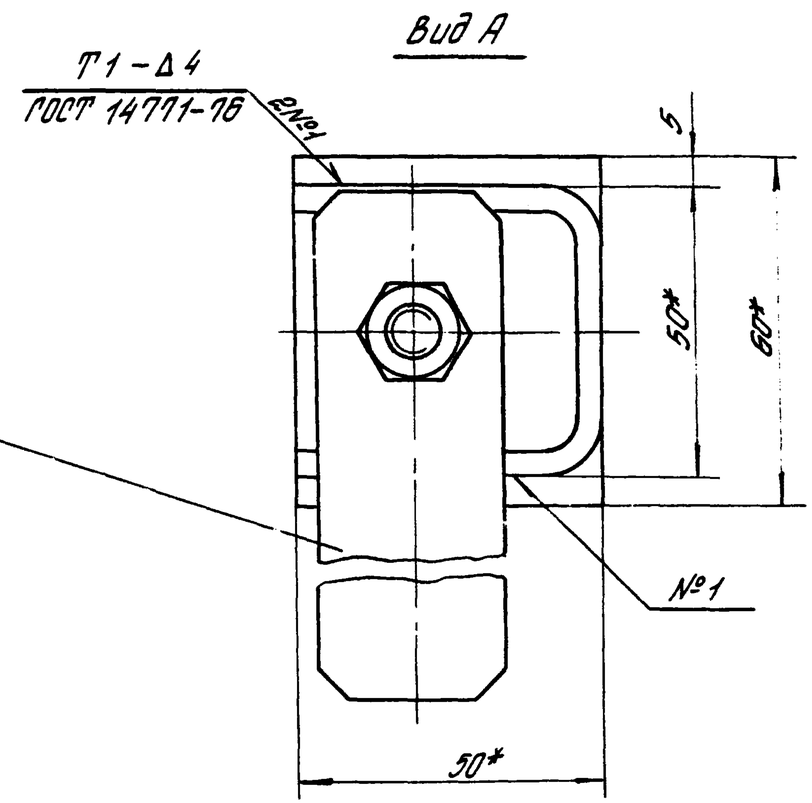

1.* Размеры для справок.

2. Неуказанные предельные отклонения размеров: $h14; \pm \frac{IT14}{2}$.

			1.435.5-31.4-03.00.00 СБ
			Шпингалет. Сборочный чертеж
ГИП	Глебонкин		Стадия: Р; Масса: 1,3; Масштаб: 1:1
Н.контр.	Царева		Лист; Листов 1
Зав.гр.	Лукашевич		ЦНИИПРОМЗДАНИЙ
Вед.инж.	Сапрыгин		

Инв.№ подл. | Подпись и дата | Взам.инв.№

Rz 80 √(√)

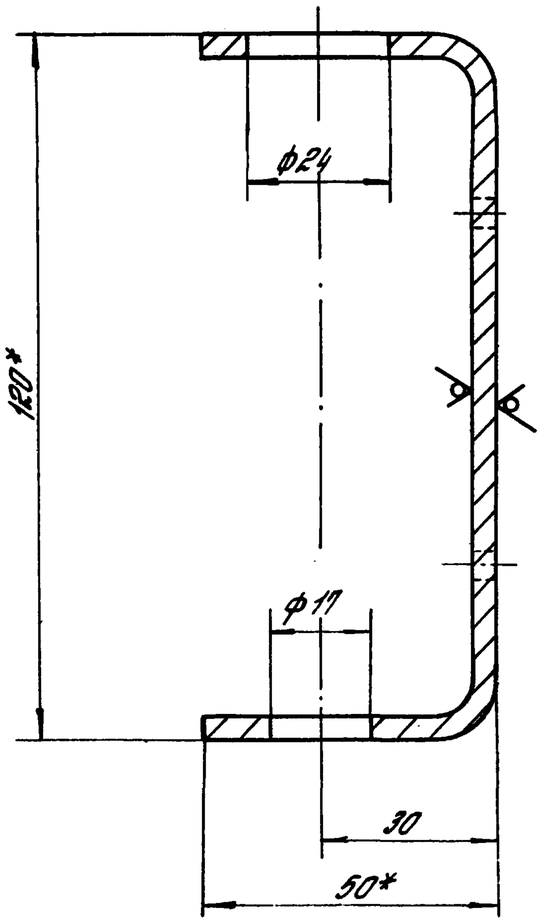

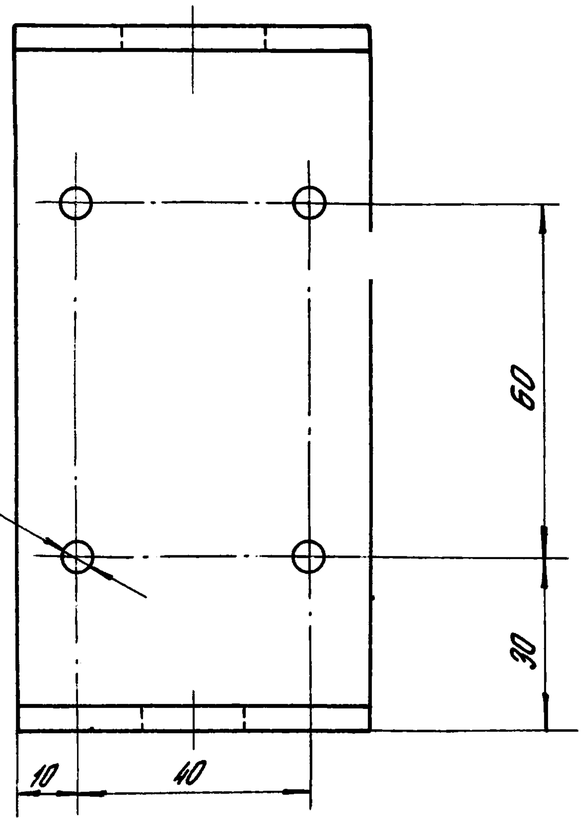

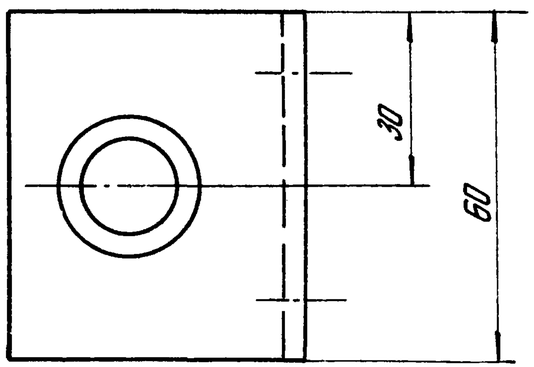

1. *Размеры для справок.

2. Неуказанные предельные отклонения размеров: H14; h14; $\pm \frac{IT14}{2}$.

				1.435.5-31.4-03.00.02		
				Скоба	Стадия: Р	Масса: 0,36	Масштаб: 1:1
					Лист	Листов 1
ГИП	Следочкин			Швеллер 120×50×4 ГОСТ 8278-83 / Ст3пс2 ГОСТ 11474-76	ЦНИИПРОМЗДАНИЙ
Н.контр.	Царева				
Зав. гр.	Лукашевич				
Вед. инж.	Семовягин				

Инв.№ подл. | Подпись и дата | Взам. инв.№

Копировал Стрельцова

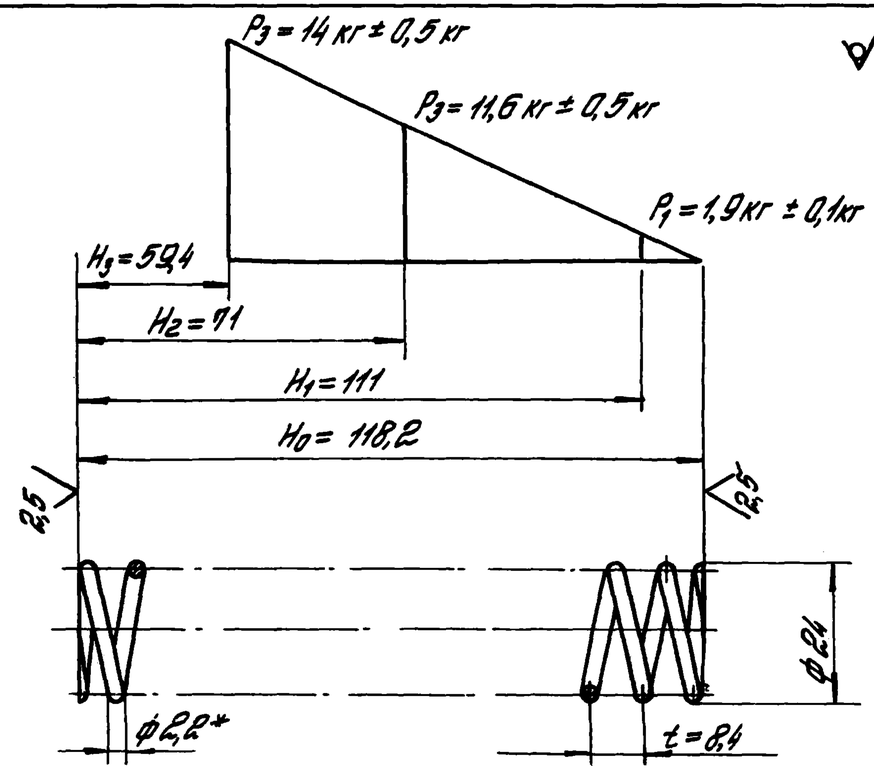

1. 43... 50 HRC э
2. Длина развертки — 1918,4 мм
3. Число рабочих витков — 26
4. Число витков полное — 27,5
5. Направление навивки — любое
6. $Д_с$ = 21,8 мм
7. Покрытие: Хим. окс. прм.
8. *Размер для справок.

				1.435.5-314-03.00.03		
				Пружина	Стадия: Р	Масса: 0,06
					Масштаб: 1:1	
					Лист	Листов 1
ГИП	Глебачкин			Проволока I-2,2 ГОСТ 9389-75	ЦНИИПРОМЗДАНИЙ	
Н.контр.	Царева					
Зав.гр.	Лукашевич					
Вед.инж.	Стирагин					

Подпись и дата | Инв.№ подл. | Взам.инв.№

Копировал Столыгинова

Формат А4

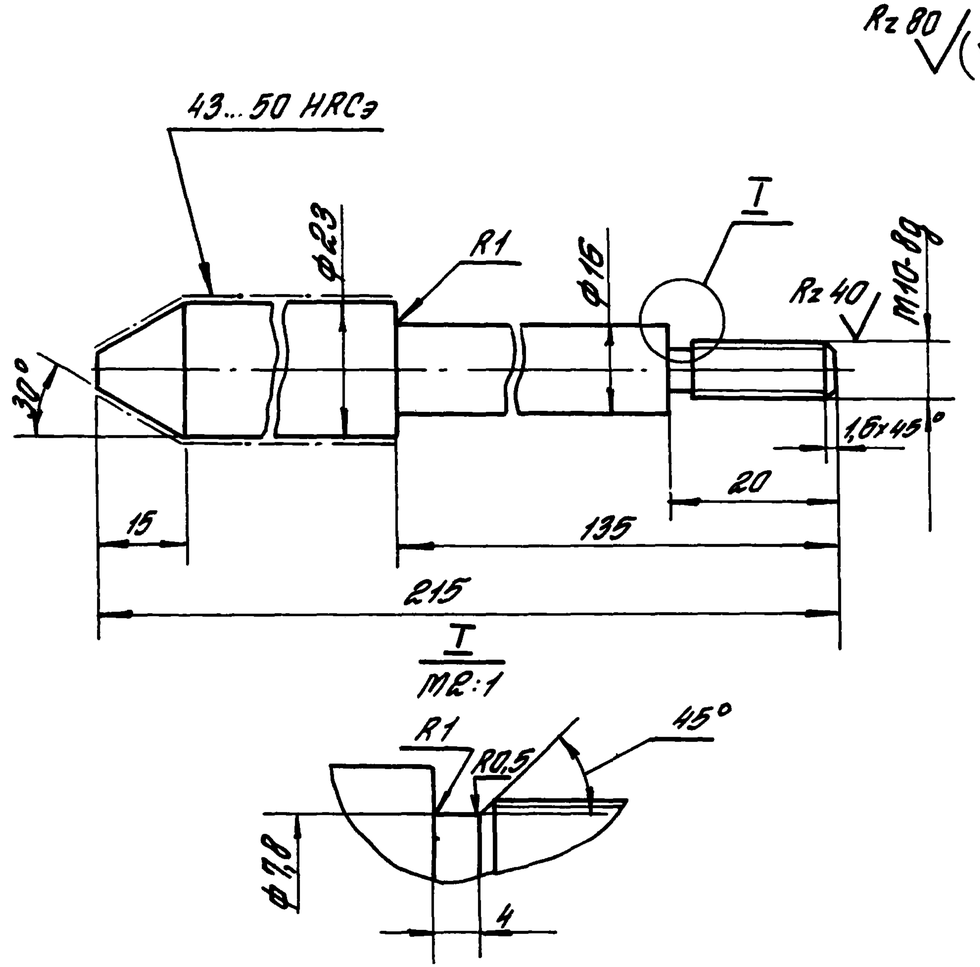

Неуказанные предельные отклонения размеров: h14; $\pm \frac{IT14}{2}$.

				1.435.5-31.4-03.00.04		
				Палец	Стадия: Р	Масса: 0,44
					Масштаб: 1:1	
					Лист	Листов 1
ГИП	Глебачкин			Круг В24 ГОСТ 2590-88 / 45 ГОСТ 1050-74	ЦНИИПРОМЗДАНИЙ	
Н.контр.	Царева					
Зав.гр.	Лукашевич					
Вед.инж.	Стирагин					

Подпись и дата | Инв.№ подл. | Взам.инв.№

Формат	Зона	Поз.	Обозначение	Наименование	Кол.	Примеч.
				Документация		
А3			1.435.5-31.4-04.00.00 СБ	Сборочный чертеж		
				Детали		
Б4		1	1.435.5-31.4-04.00.01	Упор		
				Уголок 32×32×4-В ГОСТ 8509-86 / Ст3пс2-II ГОСТ 535-88		
				h=200 h14; Rz80	2	0,38 кг
Б4		2	1.435.5-31.4-04.00.02	Опора		
				Лист 6-ПН-4 ГОСТ 19903-74 / ВСт3пс2 ГОСТ 14637-79		
				(200×95) h14; Rz80	1	0,6 кг
Б4		3	1.435.5-31.4-04.00.03	Закладной элемент		
				Круг 6-В ГОСТ 2590-88 / Ст.3пс2-II ГОСТ 535-88		
				h=460 h14; Rz80	2	0,1 кг

1.435.5-31.4-04.00.00

ГИП	Глебочкин	
Н.контр.	Царева	
Зав.гр.	Лукашевич	
Вед.инж.	Стирягин	

Упор нижний

Стадия	Лист	Листов
Р		1

ЦНИИПРОМЗДАНИЙ

Копировал Стрельцова

Формат А4

Инв.№ подл.	Подпись и дата	Взам.инв.№

Формат	Зона	Поз.	Обозначение	Наименование	Кол. на исполн. 1.435.5-31.4-05.00.00-															Примеч.
					-	01	02													
				Документация																
А3			1.435.5-31.4-05.00.00 СБ	Сборочный чертеж																
				Детали																
				Уголок 32×32×4-В ГОСТ 8509-86 / Ст3пс2-II ГОСТ 535-88																
Б4		1	1.435.5-31.4-05.00.01	h=3000 h14; Rz80	1															5,73 кг
			-01	h=2700 h14; Rz80		1														5,16 кг
			-02	h=2400 h14; Rz80			1													4,58 кг
		2	1.435.5-31.4-05.00.01-03	h=200 h14; Rz80	1	1	1													0,38 кг

1.435.5-31.4-05.00.00

ГИП	Глебочкин	
Н.контр.	Царева	
Зав.гр.	Лукашевич	
Вед.инж.	Стирягин	

Копировал Стрельцова

Упор верхний

Стадия	Лист	Листов
Р		1

ЦНИИПРОМЗДАНИЙ

Формат А4

24445-04 21

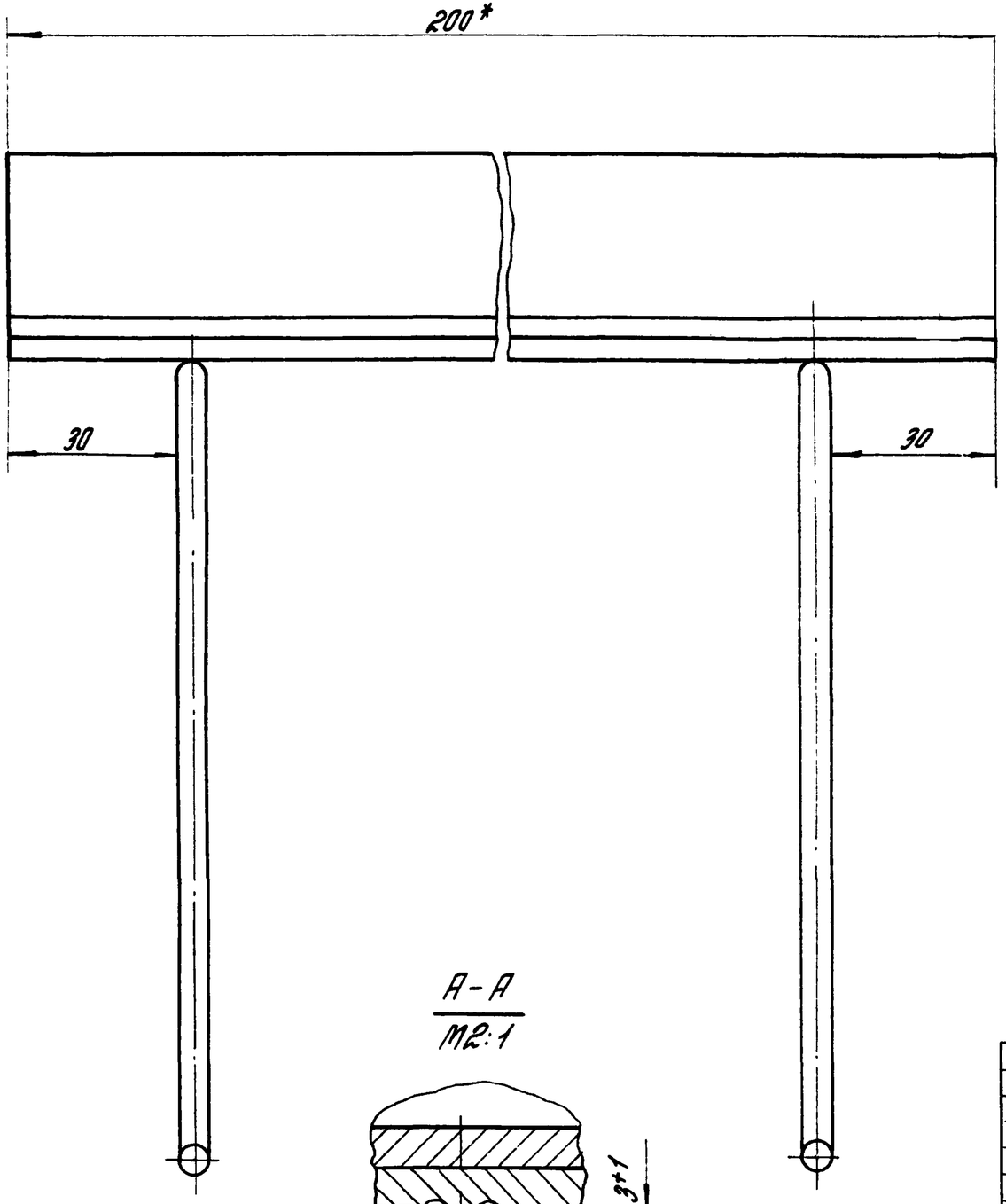

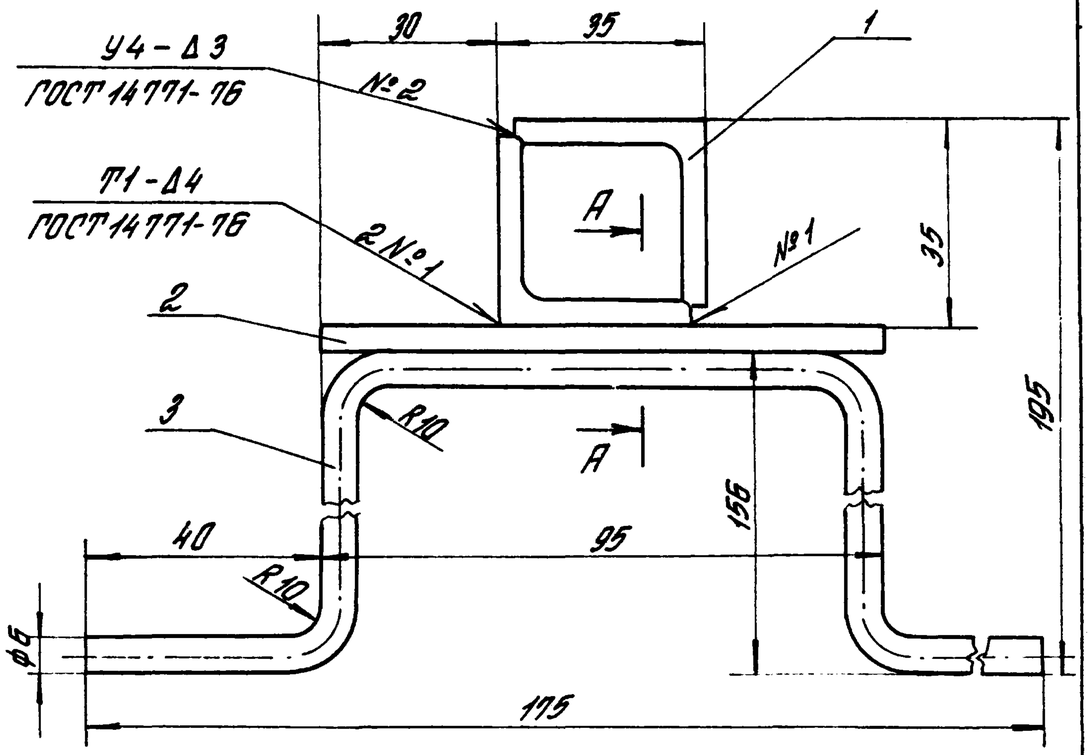

1.* Размеры для справок.
2. Шов №3 – сварка ручная электродуговая в среде углекислого газа.
3. Неуказанные предельные отклонения размеров: Н14; h14; $\pm \frac{IT14}{2}$.

				1.435.5-31.4-04.00.00СБ			
				Упор нижний Сборочный чертеж	Стадия	Масса	Масштаб
					Р	1,6	1:1
					Лист	Листов 1	
ГИП	Глебочкин				ЦНИИПРОМЗДАНИЙ		
Н.контр.	Царева						
Зав.гр.	Лукашевич						
Вед.инж.	Смирягин						

Инв. № подл. | Подпись и дата | Взам. инв. №

Копировал Отрельцова

24445-04 22

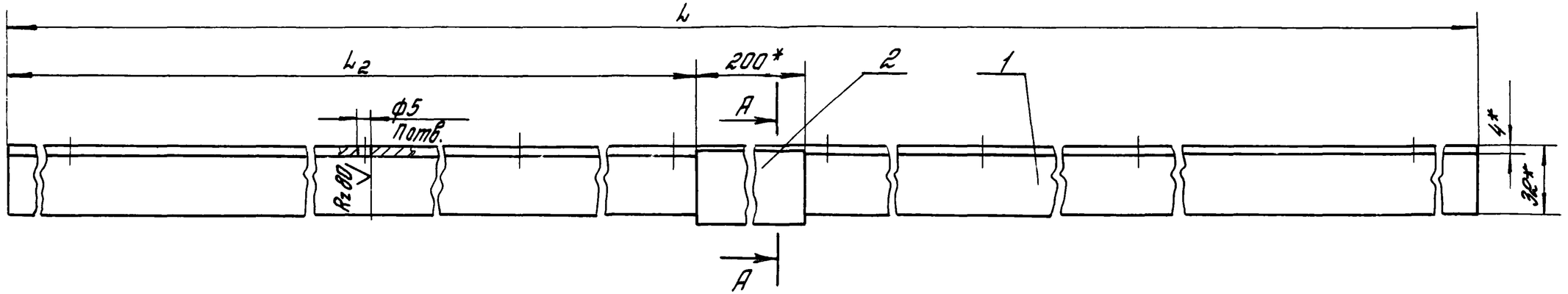

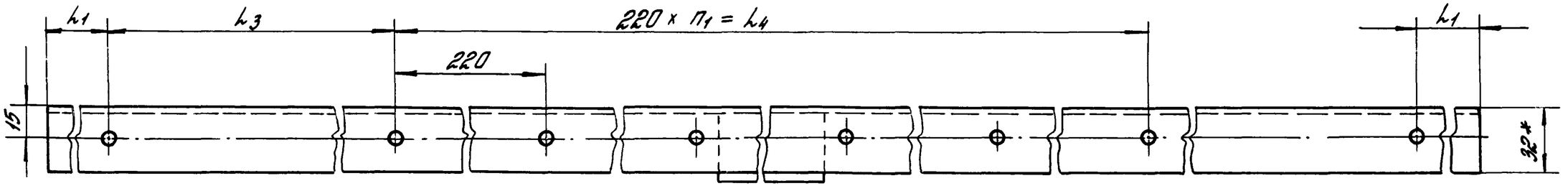

А – А
М1:1

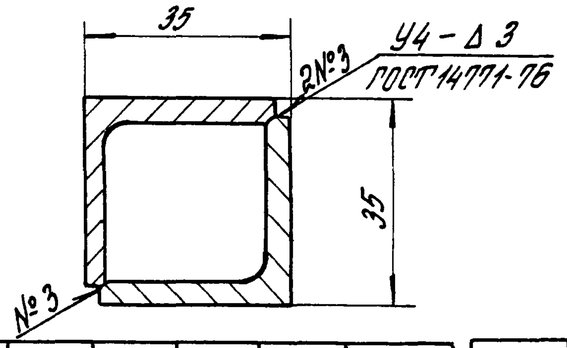

1. * Размеры для справок.
2. Неуказанные предельные отклонения размеров: $H14$; $h14$; $\pm \frac{IT14}{2}$.

Обозначение	l, мм	l1, мм	l2, мм	l3, мм	l4, мм	n	n1	Масса, кг
1.435.5-31.4-05.00.00	3000	70	1400	220	2420	14	11	6.1
–01	2700	40	1100	170	2200	13	10	5,6
–02	2400	40	1100	170	1980	12	9	5,0

ГИП	Клебочкин	
Н. контр.	Царева	
Зав. гр.	Лукашевич	
Вед. инж.	Стирягин	

1.435.5-31.4-05.00.00 СБ

Упор верхний
Сборочный чертеж

Стадия	Масса	Масштаб
Р	см. табл.	—
Лист	Листов 1	

ЦНИИПРОМЗДАНИЙ

Копировал Страшнова

Формат А3

Инв. № подл.	Подпись и дата	Взам. инв. №

Формат	Зона	Поз.	Обозначение	Наименование	Кол. на исполн. 1.435.5-31.4-06.00.00- —	01	02	03	04	05	06	07	08	09	Примеч.
				Документация											
А3			1.435.5-31.4-06.00.00 СБ	Сборочный чертеж	X	X	X	X	X	X	X	X	X	X	
				Сборочные единицы											
А4		1	1.435.5-31.4-06.01.00	Прижим верхний	1	1	1	1	1	1	1	1	1	1	
А4		2	1.435.5-31.4-06.02.00	Опора верхняя	1	1	1						1	1	
		3	1.435.5-31.4-06.02.00-01	Опора верхняя				1	1	1	1	1			
А4		4	1.435.5-31.4-06.03.00	Тяга	1			1		1			1		
			-01	Тяга		1			1		1			1	
			-02	Тяга			1					1			
		5	1.435.5-31.4-06.03.00-03	Тяга	1	1	1	1	1	1	1	1	1	1	
А4		6	1.435.5-31.4-06.04.00	Опора нижняя	1	1	1						1	1	

ГИП	Глебочкин		
Н.контр.	Царева		
Зав. гр.	Лукашевич		
Вед. инж.	Стиранин		

1.435.5-31.4-06.00.00

Механизм запорный

Стадия	Лист	Листов
Р	1	3

ЦНИИПромзданий

Копировал Стрельцова

Формат А4

Инв. № подл.	Подпись и дата	Взам. инв. №

Формат	Зона	Поз.	Обозначение	Наименование	Кол. на исполн. 1.435.5-31.4-06.00.00- —	01	02	03	04	05	06	07	08	09	Примеч.
		7	1.435.5-31.4-06.04.00-01	Опора нижняя				1	1	1	1	1			
А4		8	1.435.5-31.4-06.05.00	Прижим нижний	1	1	1	1	1	1	1	1	1	1	
А4		9	1.435.5-31.4-06.06.00	Ручка	1	1	1	1	1	1	1	1	1	1	
		10	1.435.5-31.4-06.06.00-01	Ручка						1	1	1			
А4		11	1.435.5-31.4-06.07.00	Опора	1	1	1	1	1				1	1	
		12	1.435.5-31.4-06.07.00-01	Опора						1	1	1			
А4		13	1.435.5-31.4-06.08.00	Рычаг	1	1	1	1	1	1	1	1	1	1	
				Детали											
А4		16	1.435.5-31.4-06.07.01	Фланец						1	1	1			
А4		17	1.435.5-31.4-06.08.02	Планка	1	1	1	1	1	1	1	1	1	1	
А4		18	1.435.5-31.4-06.00.01	Ось						1	1	1			
А4		19	1.435.5-31.4-06.00.02	Ось	1	1	1	1	1				1	1	
А4		20	1.435.5-31.4-06.00.03	Ось	2	2	2	2	2	2	2	2	2	2	
А4		21	1.435.5-31.4-06.00.04	Ось	2	2	2	2	2	2	2	2	2	2	
А4		22	1.435.5-31.4-06.00.05	Серега	2	2	2	2	2	2	2	2	2	2	

24445-04 24

1.435.5-31.4-06.00.00

Лист 2

Копировал Стрельцова

Формат А4

23

Инв. № подл.	Подпись и дата	Взам. инв. №

Формат	Зона	Поз.	Обозначение	Наименование	Кол. на исполн. 1.435.5-31.4-06.00.00- —	01	02	03	04	05	06	07	08	09	Примеч.
Б4		23	1.435.5-31.4-06.00.06	Труба Ø22×3,5 ГОСТ 8734-75 / В20 ГОСТ 8733-87											
				l = 130 h14; R280						1	1	1			0,23 кг
				Стандартные изделия											
		26		Болт М10-6g×45.58.01.30											
				ГОСТ 7798-70	2	2	2	2	2	2	2	2	2	2	
				Гайки ГОСТ 5915-70											
		27		М6-7Н.5.01.30	2	2	2	2	2	2	2	2	2	2	
		28		М10-7Н.5.01.30	4	4	4	4	4	4	4	4	4	4	
		29		Шайба Б.65Г.01.30											
				ГОСТ 6402-70	2	2	2	2	2	2	2	2	2	2	
		30		Шайба 10.01.пс 2.01.30											
				ГОСТ 11371-78	6	6	6	6	6	6	6	6	6	6	
		31		Штифт 5п6×25											
				ГОСТ 3128-70	2	2	2	2	2	3	3	3	2	2	
		32		Шплинт 3,2×20-001											
				ГОСТ 397-79	6	6	6	6	6	6	6	6	6	6	

1.435.5-31.4-06.00.00 — Лист 3

Формат А4

Инв. № подл.	Подпись и дата	Взам. инв. №

Формат	Зона	Поз.	Обозначение	Наименование	Кол. на исполн. 1.435.5-31.4-06.00.00- 10	11	12	13	14	15	Примеч.
				Документация							
А3			1.435.5-31.4-06.00.00 СБ	Сборочный чертеж	X	X	X	X	X	X	
				Сборочные единицы							
А4		1	1.435.5-31.4-06.01.00	Прижим верхний	1	1	1	1	1	1	
А4		2	1.435.5-31.4-06.02.00	Опора верхняя	1						
		3	1.435.5-31.4-06.02.00-01	Опора верхняя		1	1	1	1	1	
А4		4	1.435.5-31.4-06.03.00	Тяга		1		1			
			-01	Тяга			1		1		
			-02	Тяга	1					1	
		5	1.435.5-31.4-06.03.00-03	Тяга	1	1	1	1	1	1	
А4		6	1.435.5-31.4-06.04.00	Опора нижняя	1						
		7	1.435.5-31.4-06.04.00-01	Опора нижняя		1	1	1	1	1	
А4		8	1.435.5-31.4-06.05.00	Прижим нижний	1	1	1	1	1	1	
А4		9	1.435.5-31.4-06.06.00	Ручка	1	1	1	1	1	1	

1.435.5-31.4-06.00.00 — Лист 4

Формат А4

24445-04 25

42

Инв. № подл.	Подпись и дата	Взам. инв. №

			Обозначение	Наименование	Кол. на исполн. 1.435.5-31.4-06.00.00-										Примеч.
					10	11	12	13	14	15					
		10	1.435.5-31.4-06.06.00-01	Ручка				1	1	1					
А4		11	1.435.5-31.4-06.07.00	Опора	1	1	1								
		12	1.435.5-31.4-06.07.00-01	Опора				1	1	1					
А4		13	1.435.5-31.4-06.08.00	Рычаг	1	1	1	1	1	1					
				Детали											
А4		16	1.435.5-31.4-06.07.01	Фланец				1	1	1					
А4		17	1.435.5-31.4-06.08.02	Планка	1	1	1	1	1	1					
А4		18	1.435.5-31.4-06.00.01	Ось				1	1	1					
А4		19	1.435.5-31.4-06.00.02	Ось	1	1	1								
А4		20	1.435.5-31.4-06.00.03	Ось	2	2	2	2	2	2					
А4		21	1.435.5-31.4-06.00.04	Ось	2	2	2	2	2	2					
А4		22	1.435.5-31.4-06.00.05	Серога	2	2	2	2	2	2					
Б4		23	1.435.5-31.4-06.00.06	Труба 22х3,5 ГОСТ 8734-75											
				В20 ГОСТ 8733-87											
				h=130 h14; Rz 80				1	1	1					0,23кг

1.435.5-31.4-06.00.00	Лист 5

Формат А4

Инв. № подл.	Подпись и дата	Взам. инв. №

			Обозначение	Наименование	Кол. на исполн. 1.435.5-31.4-06.00.00-										Примеч.
					10	11	12	13	14	15					
				Стандартные изделия											
		26		Болт М10-6g×45.58.01.30											
				ГОСТ 7798-70	2	2	2	2	2	2					
				Гайки ГОСТ 5915-70											
		27		М6-7Н.5.01.30	2	2	2	2	2	2					
		28		М10-7Н5.01.30	4	4	4	4	4	4					
		29		Шайба 6.65Г.01.30											
				ГОСТ 6402-70	2	2	2	2	2	2					
		30		Шайба 10.01.пс2.01.30											
				ГОСТ 11371-78	6	6	6	6	6	6					
		31		Штифт 5п6×25											
				ГОСТ 3128-70	2	2	2	3	3	3					
		32		Шплинт 3.2×20-001											
				ГОСТ 397-79	6	6	6	6	6	6					

1.435.5-31.4-06.00.00	Лист 6

Формат А4

9445-04 ЭС

Рис. 1

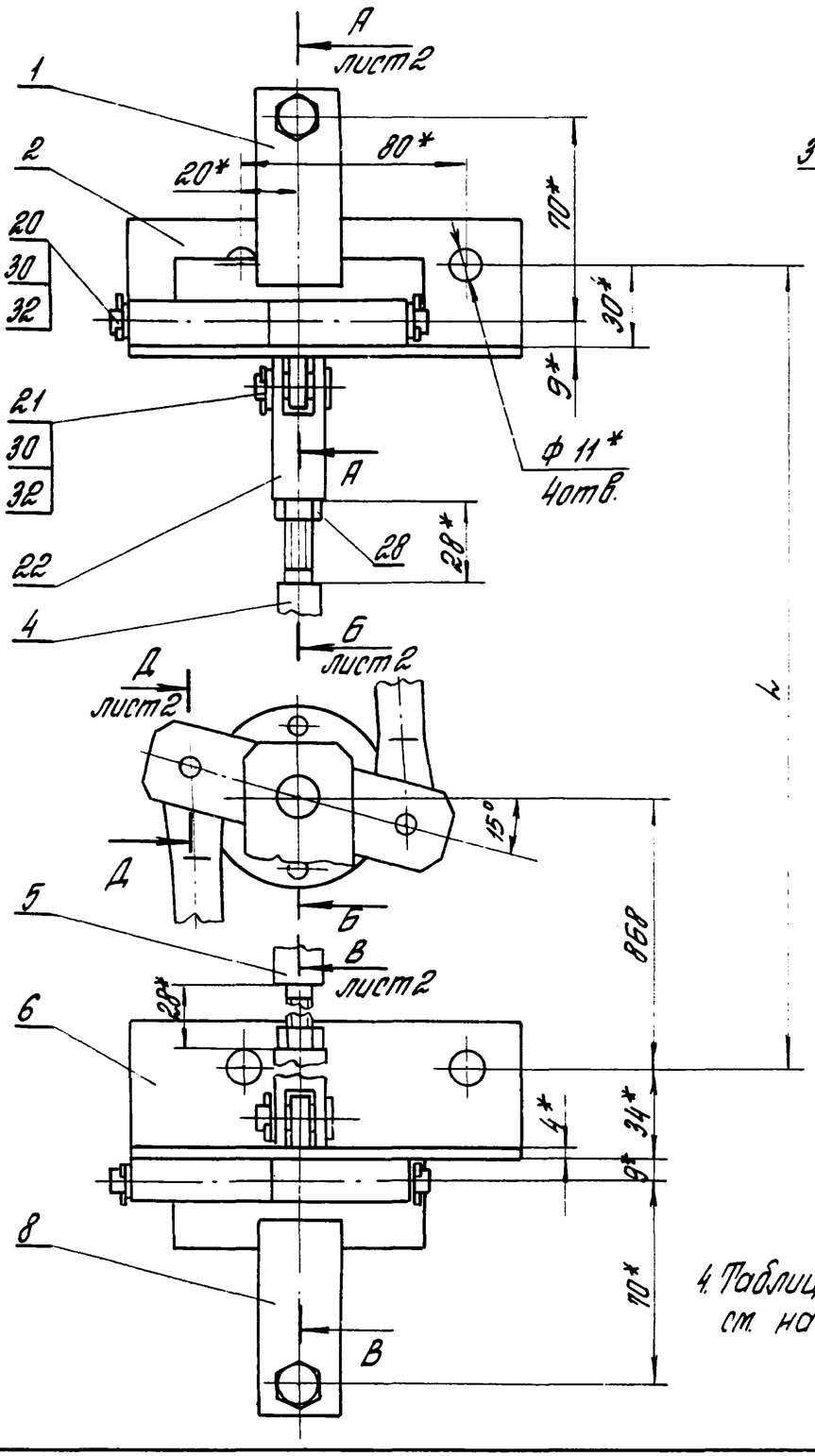

Рис. 2

Остальное — см. рис. 1

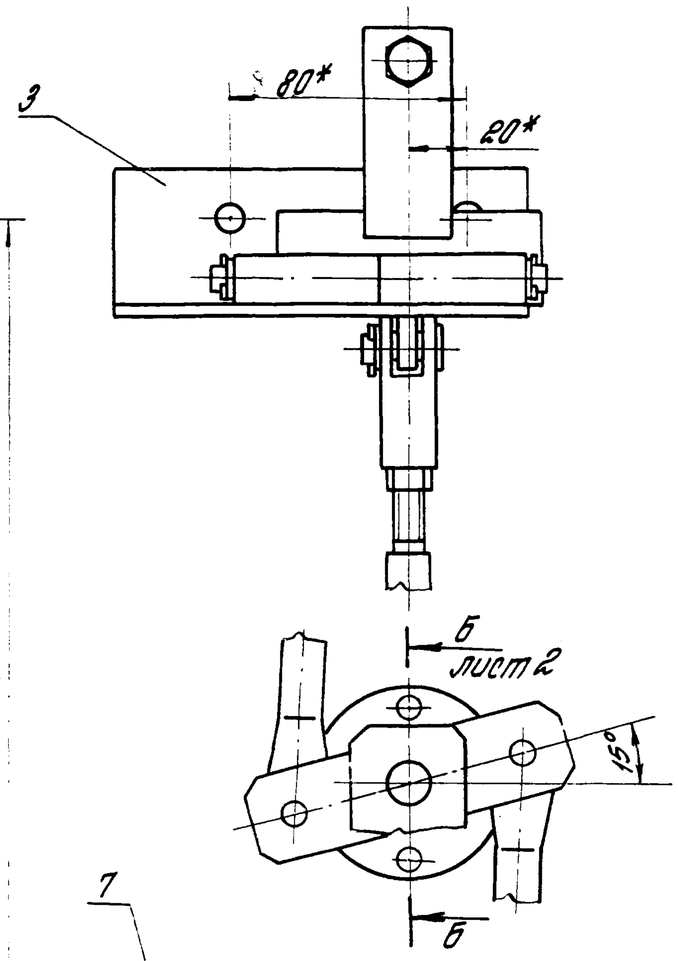

Рис. 3

Остальное — см. рис. 2

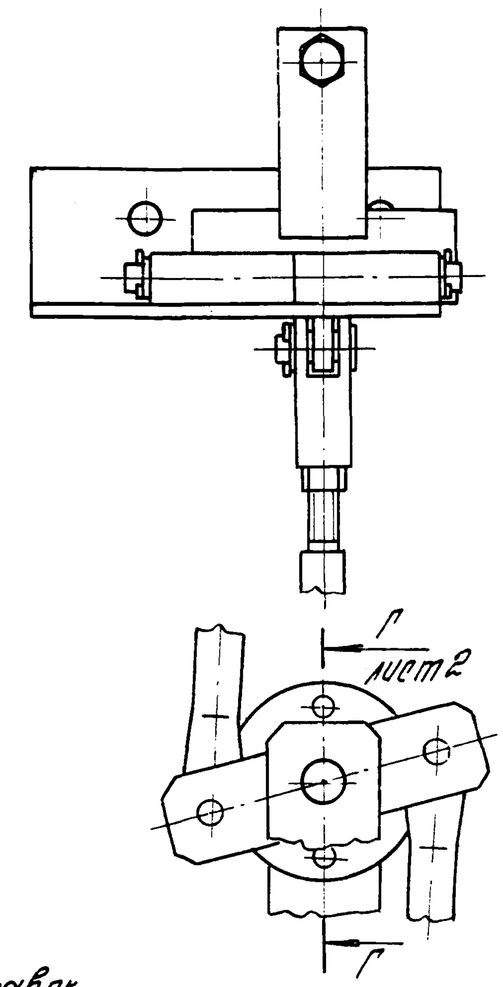

1.* Размеры для справок.

2. Неуказанные предельные отклонения размеров: $h14; H14; \pm \frac{JT14}{2}$

3. Штифт поз. 31 в деталях поз. 10 и 19 устанавливается при монтаже механизма в створке.

4. Таблицу исполнений см. на листе 3

ГИП	Слебочкин		
Н. контр.	Царева		
Зав. гр.	Лукашевич		
Вед. инж.	Стирягин		

1.435.5-31.4-06.00.00 СБ

Механизм запорный

Сборочный чертеж

Стадия	Масса	Масштаб
Р	см. табл.	—
Лист 1	Листов 3	

ЦНИИПРОМЗДАНИЙ

Копировал Стольцова

Формат А3

А–А лист 1
М1:2

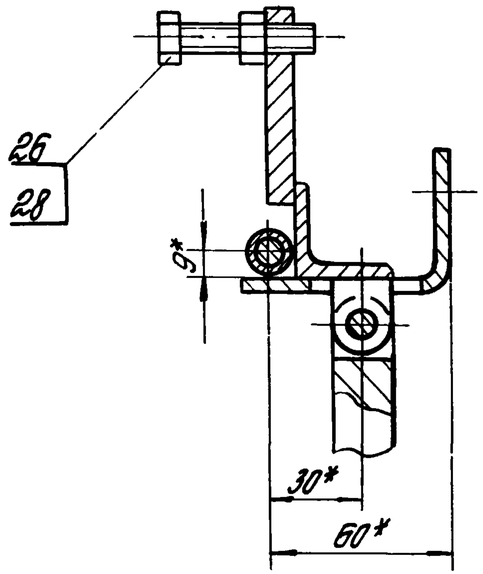

Д–Д лист 1
М1:1

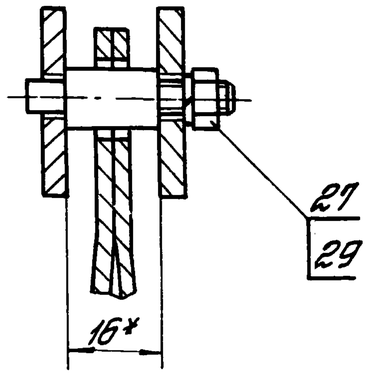

Г–Г лист 1
М1:2

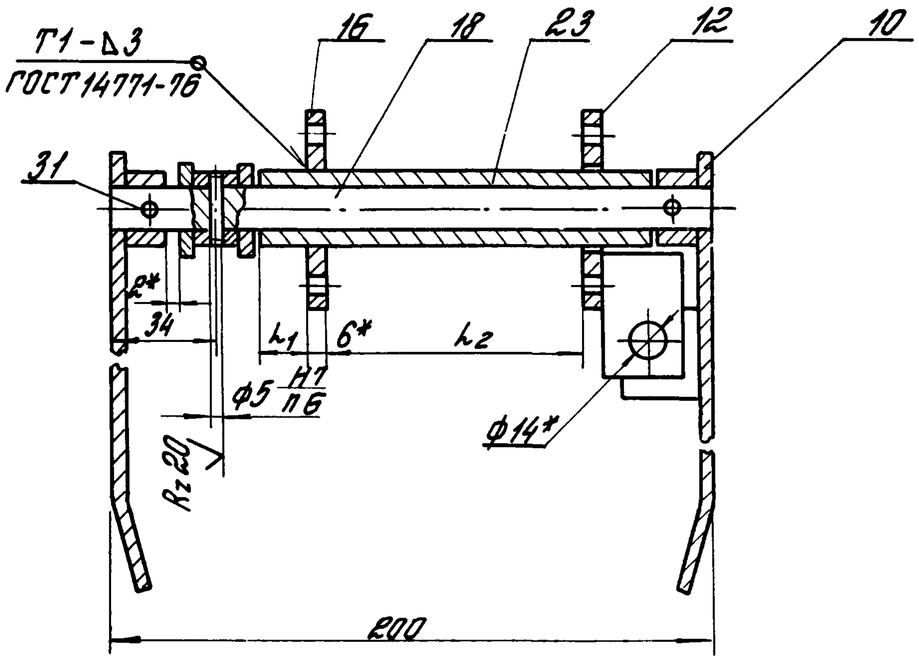

Б–Б лист 1
М1:2

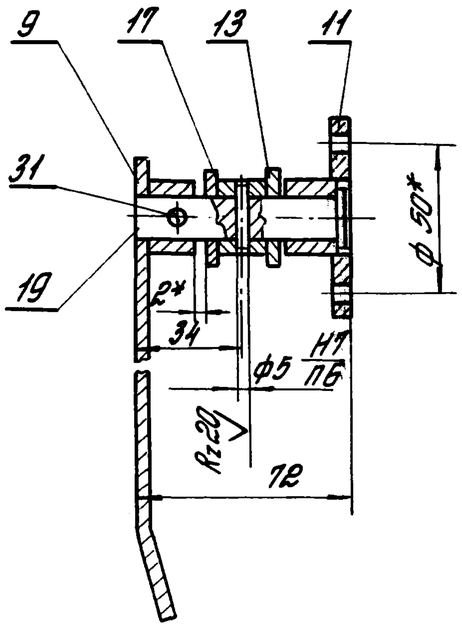

В–В лист 1
М1:2

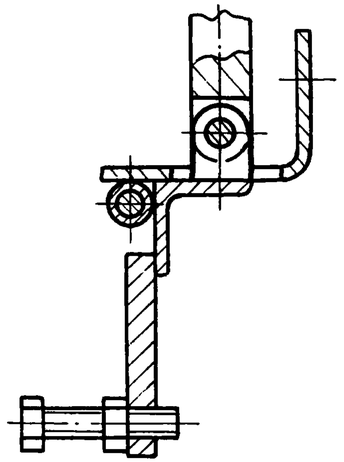

Инв. № подл. | Подпись и дата | Взам. инв. №

Обозначение	Рис.	h, мм	h_1, мм	h_2, мм	Масса, кг
1.435.5-31.4-06.00 00	1	2796	18	86	6,5
—01		2496	18	86	6,1
—02		2196	18	86	5,8
—03	2	2796	18	86	6,5
—04		2496	18	86	6,1
—05	3	2796	18	86	7,1
—06		2496	18	86	6,7
—07		2196	18	86	6,4
—08	1	2796	32	72	6,5
—09		2496	32	72	6,1
—10		2196	32	72	5,8
—11	2	2796	32	72	6,5
—12		2496	32	72	6,1
—13	3	2796	32	72	7,1
—14		2496	32	72	6,7
—15		2196	32	72	6,4

Инв. № подл. | Подпись и дата | Взам. инв. №

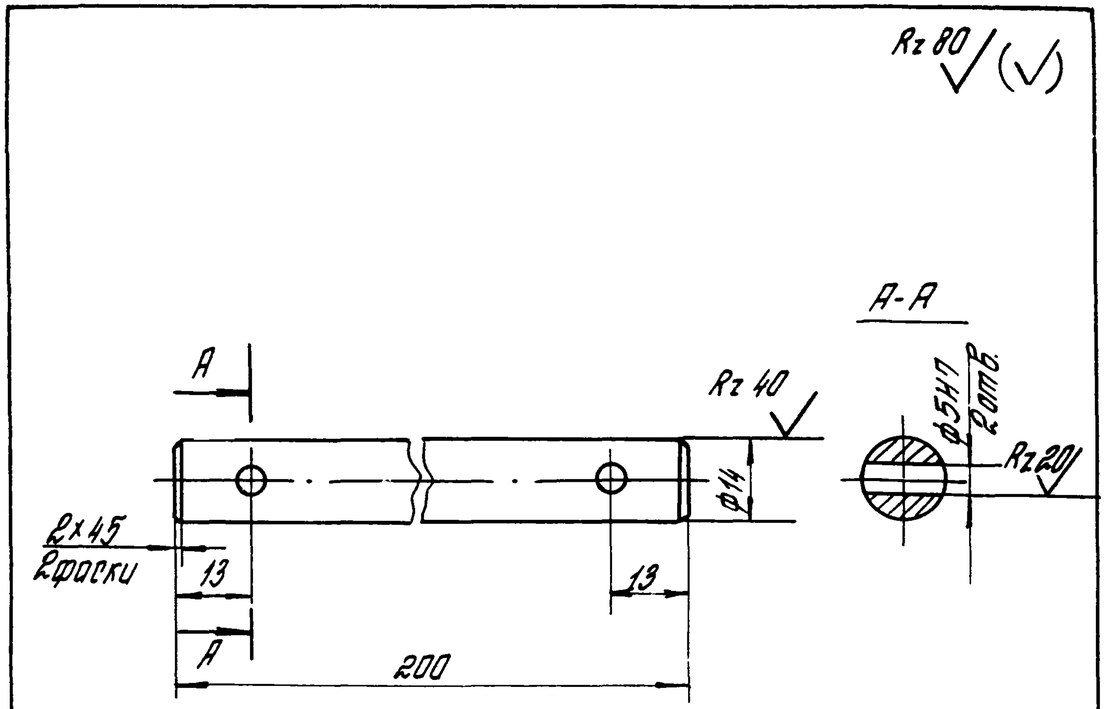

Неуказанные предельные отклонения размеров: h14; ± $\frac{IT14}{2}$.

Формат	Зона	Поз.	Обозначение	Наименование	Кол.	Примеч.
				Документация		
А3			1.435.5-31.4-06.01.00 СБ	Сборочный чертеж		
				Детали		
Б.Ч		1	1.435.5-31.4-06.01.01	Ухо		
				Лист $\frac{Б\text{-}ПН\text{-}4\ ГОСТ\ 19903\text{-}74}{ВСт3пс2\ ГОСТ\ 14637\text{-}79}$		
				(18×24) h14; Rz 80	1	0,01 кг
БЧ		2	1.435.5-31.4-06.01.02	Платик		
				Лист $\frac{Б\text{-}ПН\text{-}10\ ГОСТ\ 19903\text{-}74}{ВСт3пс2\ ГОСТ\ 14637\text{-}79}$		
				(30×65) h14; Rz 80	1	0,15 кг
БЧ		3	1.435.5-31.4-06.01.03	Основание		
				Уголок $\frac{32\times32\times4\text{-}В\ ГОСТ\ 8509\text{-}86}{Ст3пс2\text{-}II\ ГОСТ\ 535\text{-}88}$		
				l=90 h14; Rz 80	1	0,17 кг
БЧ		4	1.435.5-31.4-06.01.04	Втулка		
				Труба $\frac{18\times3{,}2\ ГОСТ\ 8734\text{-}75}{В20\ ГОСТ\ 8733\text{-}87}$		
				l=50 h14; Rz 80	1	0,06 кг

ГИП	Глебочкин		
Н.контр.	Царева		
Зав. гр.	Лукашевич		
Вед. инж.	Стирягин		

1.435.5-31.4-06.00.01

Ось

Стадия	Масса	Масштаб
Р	0,24	1:1

Лист | Листов 1

Круг $\frac{16\text{-}В\ ГОСТ\ 2590\text{-}88}{Ст3пс2\text{-}II\ ГОСТ\ 535\text{-}88}$

ЦНИИПРОМЗДАНИЙ

Инв. № подл. | Подпись и дата | Взам. инв. №

Копировал Стрельцова

Формат А4

ГИП	Глебочкин		
Н.контр.	Царева		
Зав. гр.	Лукашевич		
Вед. инж.	Стирягин		

1.435.5-31.4-06.01.00

Прижим верхний

Стадия	Лист	Листов
Р		1

ЦНИИПРОМЗДАНИЙ

Инв. № подл. | Подпись и дата | Взам. инв. №

Копировал Стрельцова

24445-04 30

Формат А4

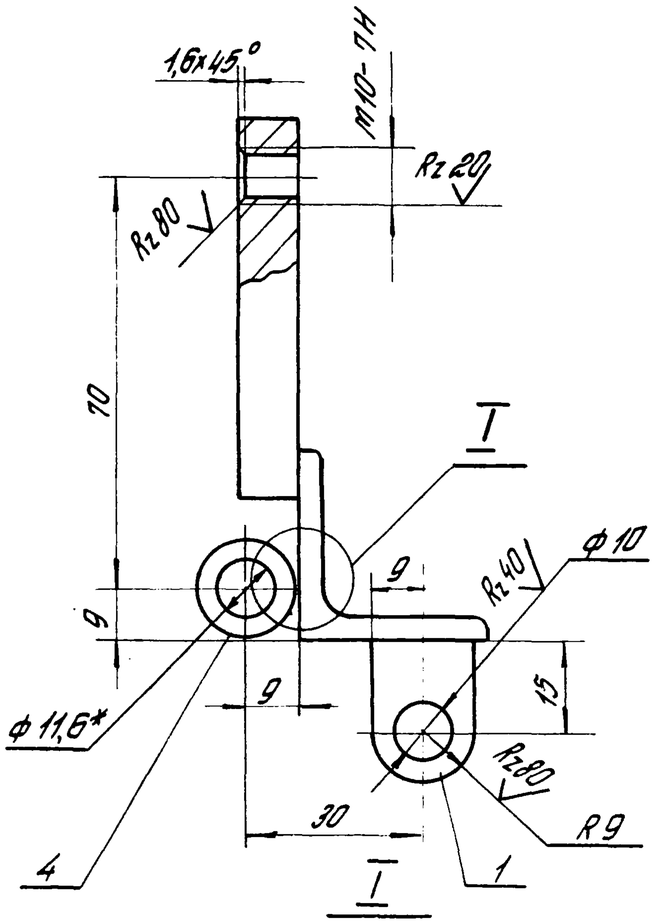

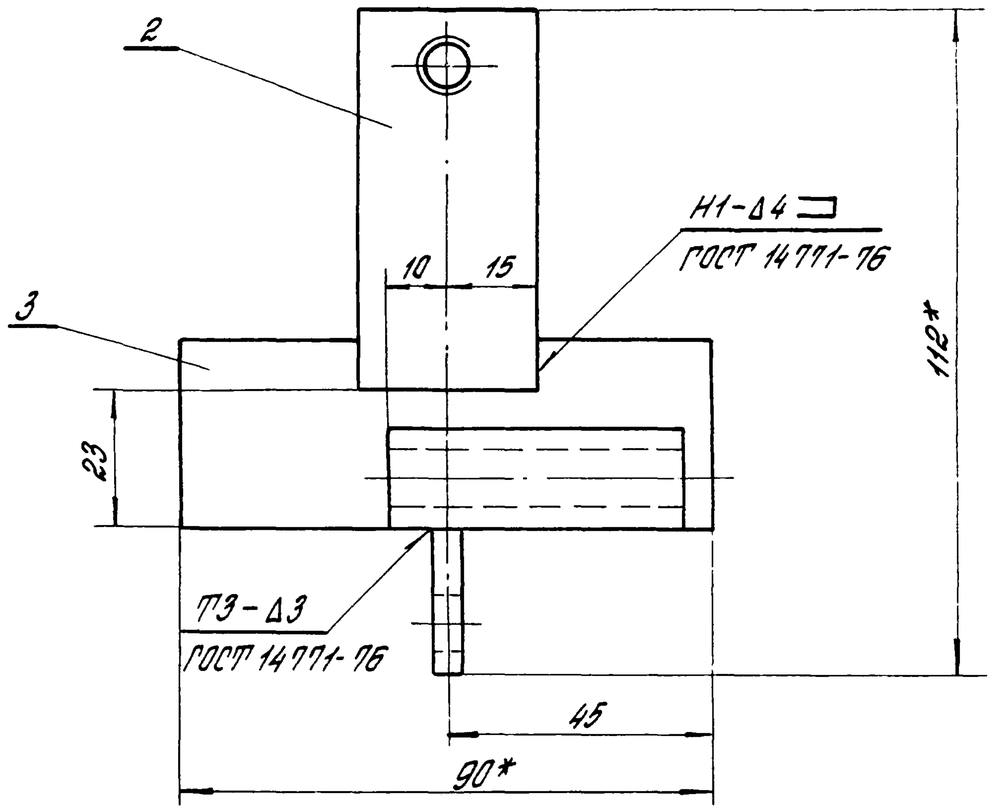

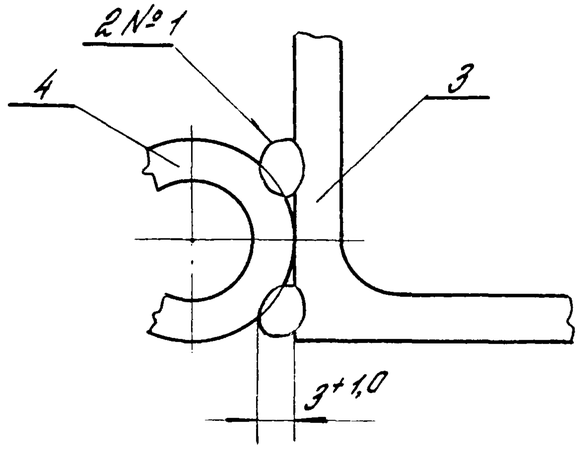

1.* Размер для справок.
2. Шов № 1 – сварка ручная электродуговая в среде углекислого газа.
3. Неуказанные предельные отклонения размеров: $h14; \pm \frac{IT14}{2}$.

ГИП	Слепочкин		
Н.контр.	Царева		
Зав. гр.	Лукашевич		
Вед. инж.	Стирягин		

1.435.5-31.4-06.01.00 СБ

Прижим верхний
Сборочный чертеж

Стадия	Масса	Масштаб
Р	0,4	1:1
Лист	Листов 1	

ЦНИИПРОМЗДАНИЙ

Копировал Стрельникова

Инв. № подл. | Подпись и дата | Взам. инв. №

Формат	Зона	Поз.	Обозначение	Наименование	Кол.	Примеч.
				Документация		
А3			1.435.5-31.4-06.02.00 СБ	Сборочный чертеж		
				Детали		
БЧ		1	1.435.5-31.4-06.02.01	Опора		
				Уголок $\frac{70\times70\times4\ ГОСТ\ 19772-74}{ВСт3пс2\ ГОСТ\ 11474-76}$		
				$l = 140\ h14$; Rz 80	1	0,44 кг
БЧ		2	1.435.5-31.4-06.02.02	Втулка		
				Труба $\frac{18\times3,2\ ГОСТ\ 8734-75}{В20\ ГОСТ\ 8733-87}$		
				$l = 50\ h14$; Rz 80	1	0,06 кг

Различия исполнений 1.435.5-31.4-06.02.00 и 1.435.5-31.4-06.02.00-01 по сборочному чертежу

ГИП	Глебочкин		
Н.контр	Царева		
Зав.гр	Лукашевич		
Вед.инж.	Стирягин		

1.435.5-31.4-06.02.00

Опора верхняя

Стадия	Лист	Листов
Р		1

ЦНИИПРОМЗДАНИЙ

Инв. № подл. | Подпись и дата | Взам. инв. №

Копировал: Стерлинова

Формат А4

Формат	Зона	Поз.	Обозначение	Наименование	Кол. на исполн. 1.435.5-31.4-06.03.00-				Примеч.
					—	01	02	03	
				Документация					
А3			1.435.5-31.4-06.03.00 СБ	Сборочный чертеж					
				Детали					
				Труба $\frac{18\times3,2\ ГОСТ\ 8734-75}{В20\ ГОСТ\ 8733-87}$					
БЧ		1	1.435.5-31.4-06.03.01	$l = 1835\ h14$; Rz 80	1				2,14 кг
			-01	$l = 1535\ h14$; Rz 80		1			1,79 кг
			-02	$l = 1235\ h14$; Rz 80			1		1,44 кг
			-03	$l = 840\ h14$; Rz 80				1	1,0 кг
БЧ		2	1.435.5-31.4-06.03.02	Стержень					
				Круг $\frac{10-В\ ГОСТ\ 2590-88}{Ст3пс2-II\ ГОСТ\ 535-88}$					
				$l = 60\ h14$; Rz 80	1	1	1	1	0,04 кг

1.435.5-31.4-06.03.00

Тяга

Стадия	Лист	Листов
Р		1

ЦНИИПРОМЗДАНИЙ

ГИП	Глебочкин	
Н.контр	Царева	
Зав.гр	Лукашевич	
Вед.инж	Стирягин	

Копировал:

Формат А4

Рис. 1

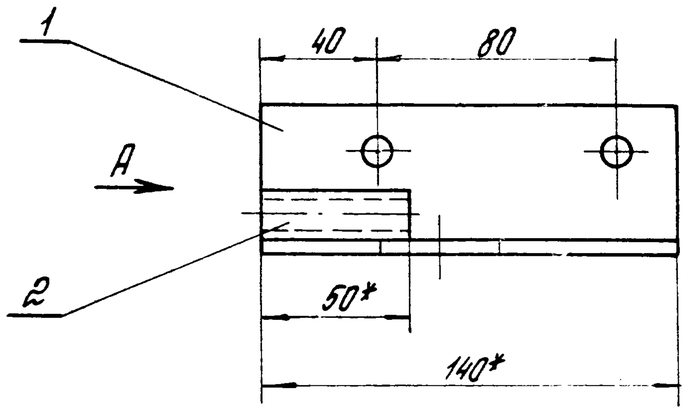

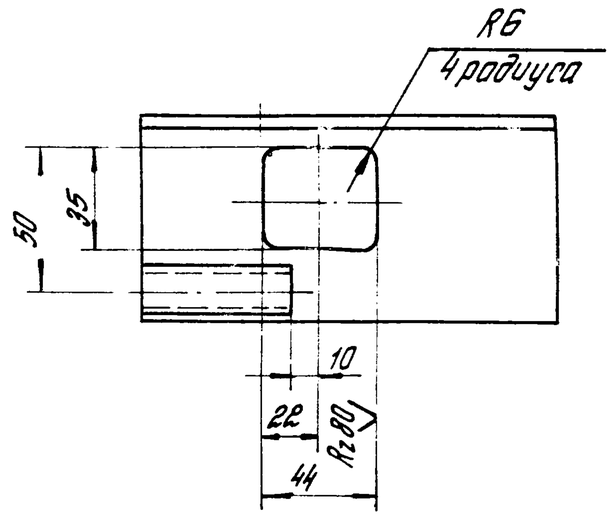

Обозначение	Рис.
1.435.5-31.4-06.02.00	1
-01	2

Рис. 2

Остальное – см. рис 1

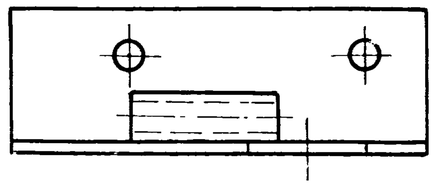

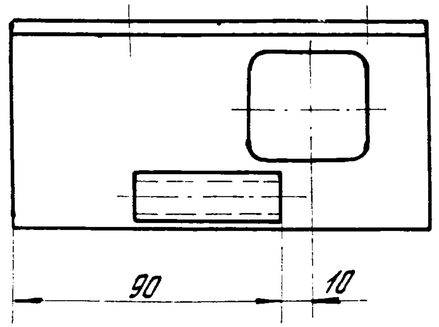

Вид А
М1:2

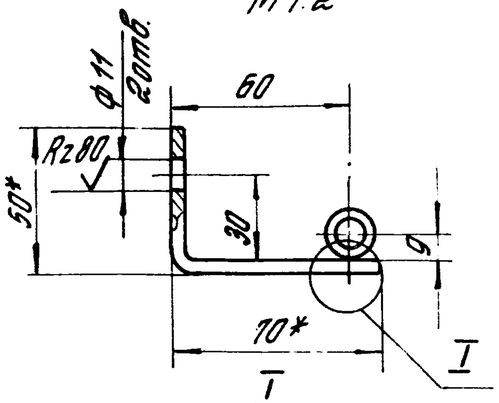

I
М2:1

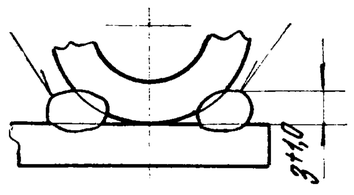

1.* Размеры для справок
2. Сварка ручная электродуговая в среде углекислого газа
3. Неуказанные предельные отклонения размеров: H14; h14; $\pm \frac{IT14}{2}$.

			1.435.5-31.4-06.02.00 СБ
			Опора верхняя. Сборочный чертеж
ГИП	Глебочкин		Стадия: Р; Масса: 0,5; Масштаб: 1:2
Н.контр.	Царева		Лист; Листов 1
Зав. гр.	Лукашевич		ЦНИИПРОМЗДАНИЙ
Вед. инж.	Стиврагин		

Копировал Стрельцова

Инв. № подл. | Подпись и дата | Взам. инв. №

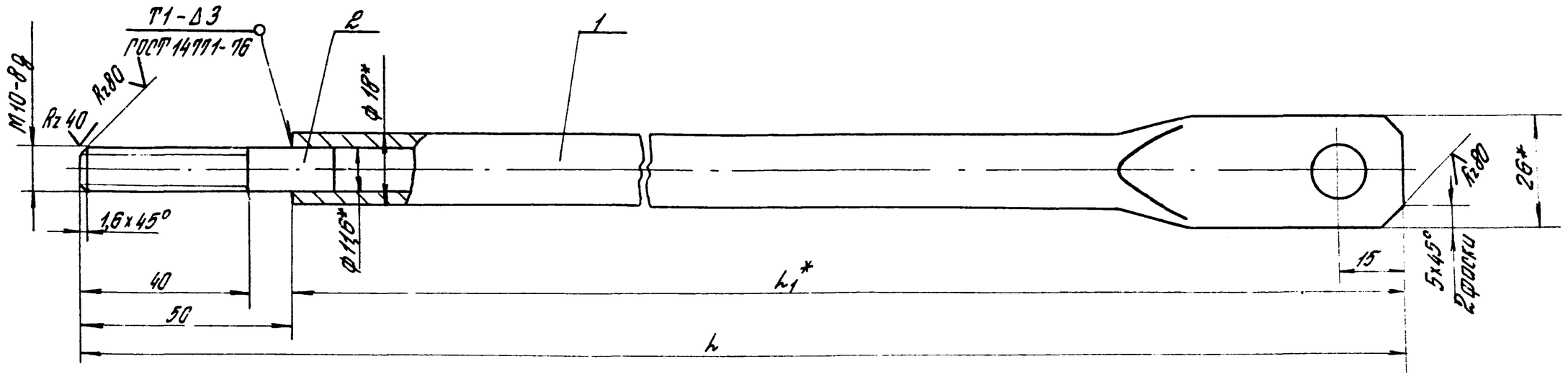

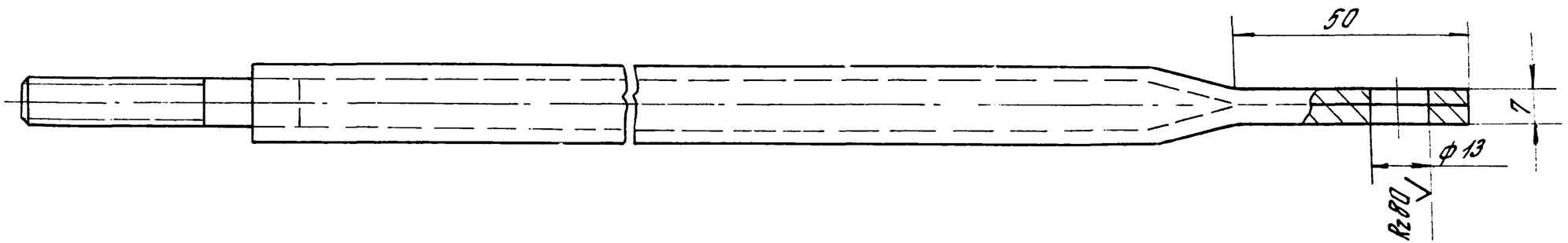

1* Размер для справок.

2. Неуказанные предельные отклонения размеров: H14; h14; $\pm \frac{IT14}{2}$.

Обозначение	h, мм	L1, мм	Масса кг
1.435.5-31.4-06.03.00	1885	1835	2,15
-01	1585	1535	1,79
-02	1285	1235	1.44
-03	890	840	0,98

ГИП	Глебочкин		
Н.контр.	Царева		
Зав. пр.	Лукашевич		
Вед. инж.	Стиврягин		

1.435.5-31.4-06.03.00 СБ

Тяга

Сборочный чертеж

Стадия	Масса	Масштаб
Р	ст. табл	—
Лист	Листов 1	

ЦНИИПРОМЗДАНИЙ

Инв.№ подл. | Подпись и дата | Взам. инв.№

Формат	Зона	Поз.	Обозначение	Наименование	Кол.	Примечан.
				Документация		
А3			1.435.5-31.4-06.04.00 СБ	Сборочный чертеж		
				Детали		
Б4		1	1.435.5-31.4-06.04.01	Опора		
				Уголок 70x50x4 ГОСТ 19772-74 / ВСт3пс2 ГОСТ 11474-76		
				ℓ = 140 h 14; Rz 80	1	0,44 кг
Б4		2	1.435.5-31.4-06.04.02	Втулка		
				Труба 18x3,2 ГОСТ 8734-75 / В20 ГОСТ 8733-87		
				ℓ = 50 h 14; Rz 80	1	0,06 кг

Различия исполнений 1.435.5-31.4-06.04.00 и 1.435.5-31.4-06.04.00-01 по сборочному чертежу

1.435.5-31.4-06.04.00				
Опора нижняя	Стадия Р	Лист	Листов 1	ЦНИИПРОМЗДАНИЙ
ГИП	Следочкин			
Н.контр.	Царева			
Зав.гр.	Лукашевич			
Вед.инж.	Птургин			

Инв. № подл. | Подпись и дата | Взам. инв. №

Копировал Стрельцова | Формат А4

Формат	Зона	Поз.	Обозначение	Наименование	Кол.	Примеч.
				Документация		
А3			1.435.5-31.4-06.01.00 СБ	Сборочный чертеж		
				Детали		
Б4		1	1.435.5-31.4-06.01.01	Ухо		
				Лист Б-ПН-4 ГОСТ 19903-74 / ВСт3пс2 ГОСТ 14637-79		
				(18x24) h14; Rz 80	1	0,01 кг
Б4		2	1.435.5-31.4-06.01.02	Платик		
				Лист Б-ПН-10 ГОСТ 19903-74 / ВСт3пс2 ГОСТ 14637-79		
				(30x65) h14; Rz 80	1	0,15 кг
Б4		3	1.435.5-31.4-06.01.03	Основание		
				Уголок 32x32x4-В ГОСТ 8509-86 / Ст3пс2-II ГОСТ 535-88		
				ℓ = 90 h 14; Rz 80	1	0,17 кг
Б4		4	1.435.5-31.4-06.01.04	Втулка		
				Труба 18x3,2 ГОСТ 8734-75 / В20 ГОСТ 8733-87		
				ℓ=50 h14; Rz 80	1	0,06 кг

1.435.5-31.4-06.05.00				
Прижим нижний	Стадия Р	Лист	Листов 1	ЦНИИПРОМЗДАНИЙ
ГИП	Следочкин			
Н.контр.	Царева			
Зав.гр.	Лукашевич			
Вед.инж.	Птургин			

Инв. № подл. | Подпись и дата | Взам. инв. №

Копировал Стрельцова | 24445-04 35 | Формат А4

Рис. 1

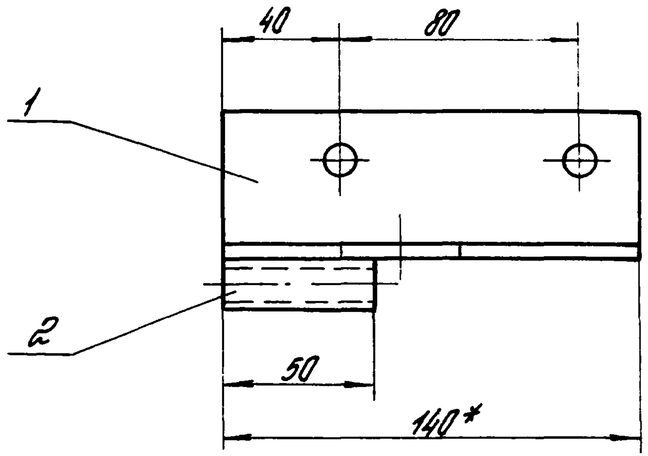

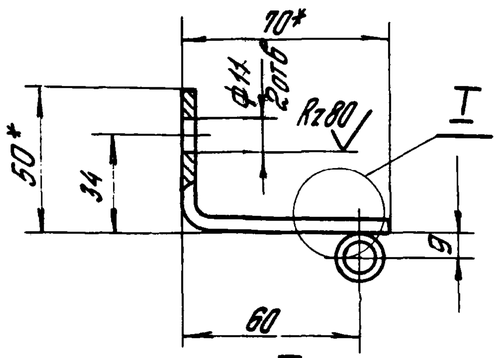

I
М2:1

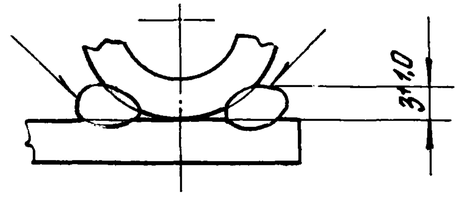

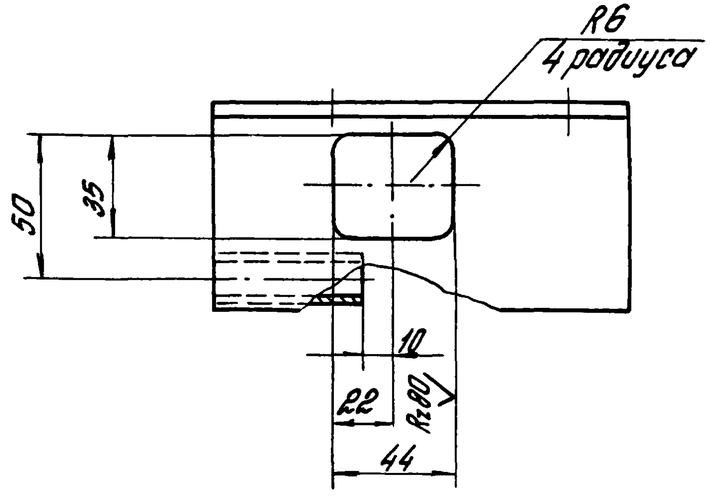

Рис. 2

Остальное – см. рис. 1

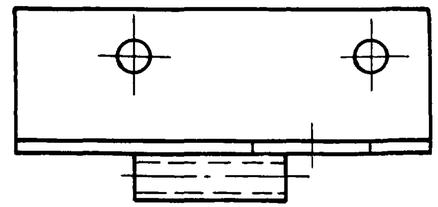

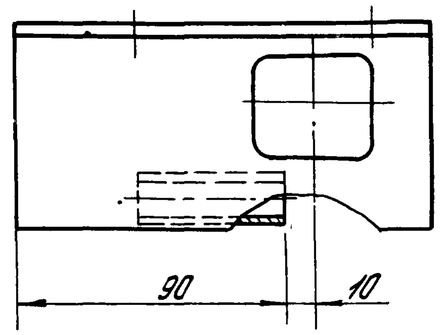

1. * Размеры для справок.
2. Сварка ручная электродуговая в среде углекислого газа
3. Неуказанные предельные отклонения размеров: $H14$; $h14$; $\pm \frac{JT14}{2}$.

Обозначение	Рис.
1.435.5-31.4-06.04.00	1
–01	2

ГИП	Глебочкин		
Н.контр.	Царева		
Зав.гр.	Лукошевич		
Вед.инж.	Стирягин		

1.435.5-31.4-06.04.00 СБ

Опора нижняя
Сборочный чертеж

Стадия	Масса	Масштаб
Р	0,5	1:2
Лист	Листов 1	

ЦНИИПРОМЗДАНИЙ

Копировал Степанова

24445-04 36

Формат А3

Инв.№ подл. | Подпись и дата | Взам.инв.№

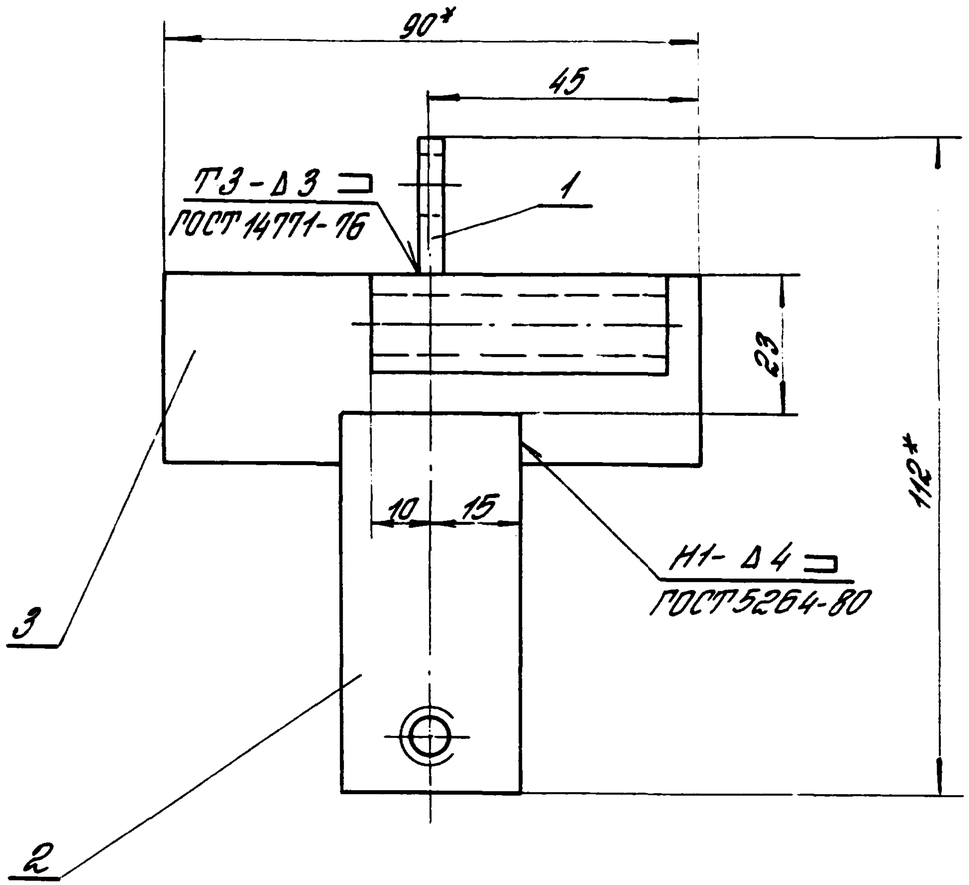

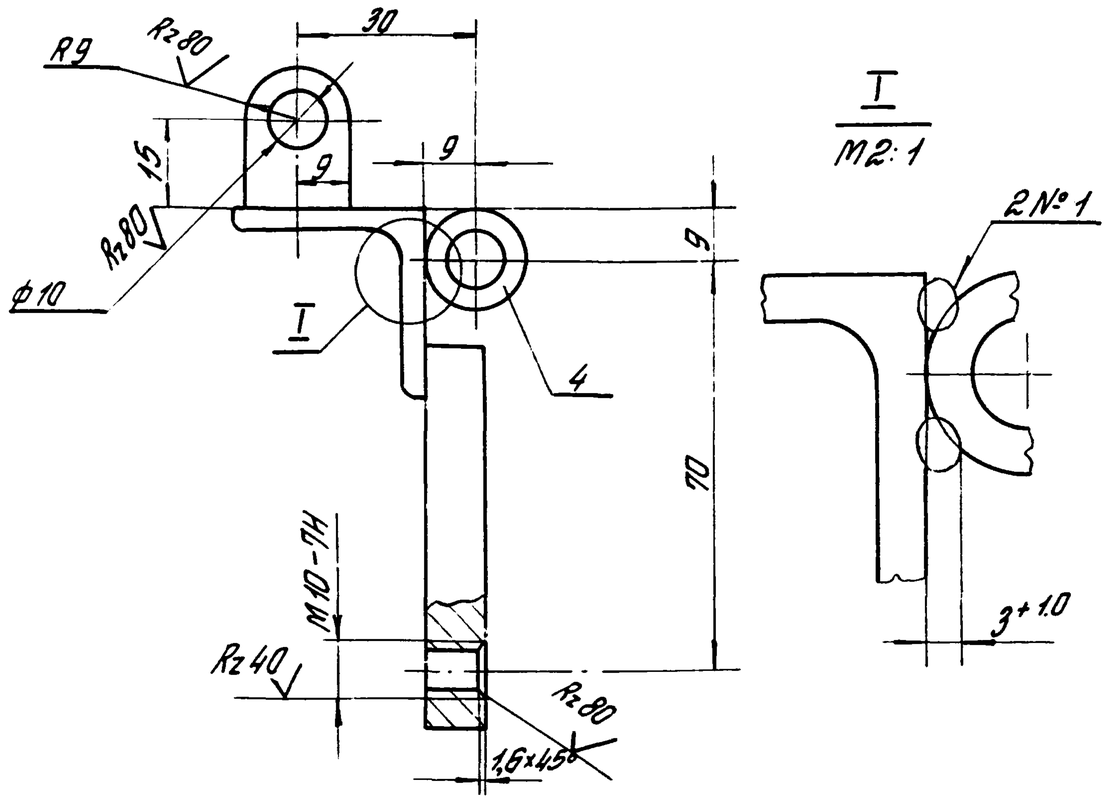

1. * Размеры для справок.
2. Шов №1 – сварка ручная электродуговая в среде углекислого газа.
3. Неуказанные предельные отклонения размеров: $h14; \pm \frac{IT14}{2}$.

			1.435.5-31.4-06.05.00 СБ		
			Прижим нижний Сборочный чертеж	Стадия	Масса	Масштаб
				Р	0,4	1:1
				Лист	Листов 1	
ГИП	Медочкин			ЦНИИПРОМЗДАНИЙ		
Н.контр.	Царева					
Зав. гр.	Лукашевич					
Вед. инж.	Стрельцова					

Копировал Стрельцова

Формат А3

Инв. № подл.	Подпись и дата	Взам. инв. №

Формат	Зона	Поз.	Обозначение	Наименование	Кол. на исполн. 1.435.5-31.4-06.06.00- —	Кол. на исполн. 1.435.5-31.4-06.06.00- 01	Примеч.
				Документация			
А3			1.435.5-31.4-06.06.00 СБ	Сборочный чертеж			
				Детали			
Б4		1	1.435.5-31.4-06.06.01	Бобышка			
				Круг 22-В ГОСТ 2590-88 / Ст3пс2-II ГОСТ 535-88			
				h=16 h14; Rz80	1	1	0,03 кг
				Лист Б-ПН-4 ГОСТ 19903-74 / Ст3пс2 ГОСТ 14637-79			
Б4		2	1.435.5-314-06.06.02	(40×200) h14; Rz80	1	1	0,25 кг
Б4		3	1.435.5-31.4-06.06.03	(28×28) h14; Rz80		1	0,02 кг

ГИП	Глебочкин		1.435.5-31.4-06.06.00
Н. контр.	Царева		Ручка
Зав. гр.	Лукашевич		Стадия: Р; Лист: ; Листов: 1
Вед. инж.	Стиврагин		ЦНИИПРОМЗДАНИЙ

Формат А4

Инв. № подл.	Подпись и дата	Взам. инв. №

Формат	Зона	Поз.	Обозначение	Наименование	Кол. на исполн. 1.435.5-31.4-06.07.00- —	Кол. на исполн. 1.435.5-31.4-06.07.00- 01	Примеч.
				Документация			
А3			1.435.5-31.4-06.07.00 СБ	Сборочный чертеж			
				Детали			
А4		1	1.435.5-31.4-06.07.01	Фланец	1	1	
Б4		2	1.435.5-31.4-06.07.02	Бобышка			
				Круг 22-В ГОСТ 2590-88 / Ст3пс2-II ГОСТ 535-88			
				h=20 h14; Rz80	1		0,03 кг
Б4		3	1.435.5-31.4-06.07.03	Пластик			
				Лист Б-ПН-4 ГОСТ 19903-74 / Ст3 ГОСТ 14637-79			
				(28×50) h14; Rz80		1	0,04 кг

ГИП	Глебочкин		1.435.5-31.4-06.07.00
Н. контр.	Царева		Опора
Зав. гр.	Лукашевич		Стадия: Р; Лист: ; Листов: 1
Вед. инж.	Стиврагин		ЦНИИПРОМЗДАНИЙ

Копировал Стрельцова

Формат А4

24445-04 38

37

Рис. 1

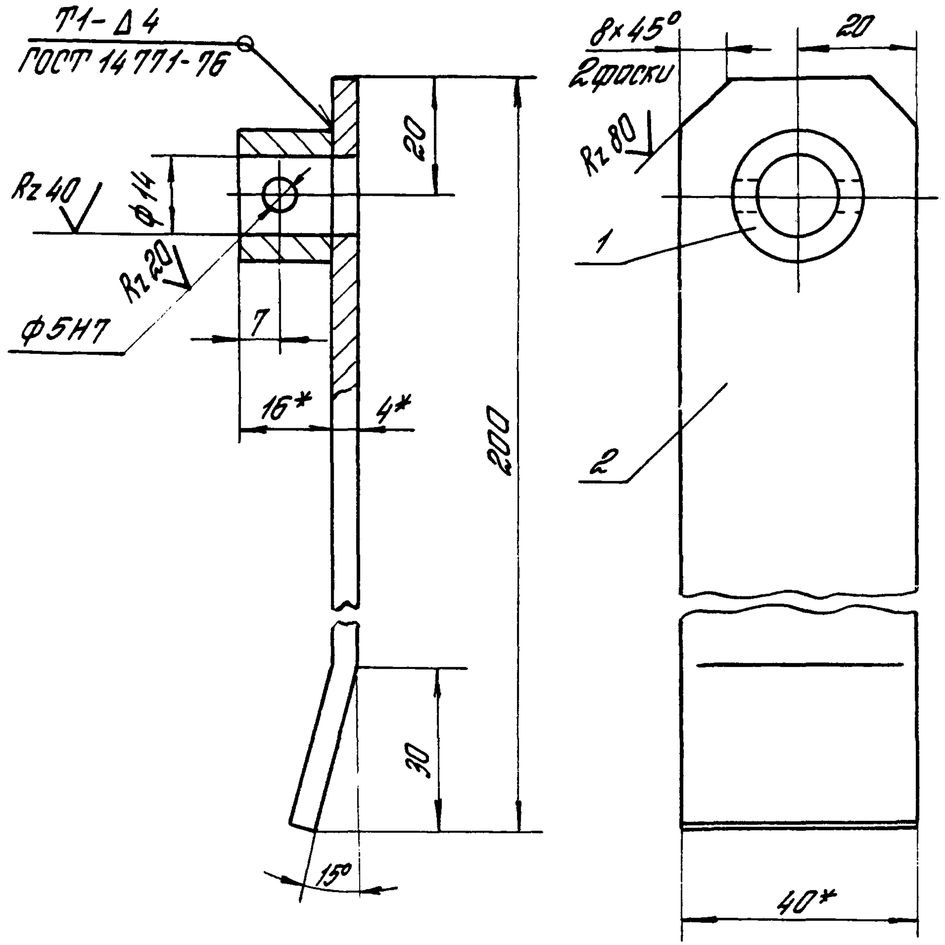

Рис. 2

Остальное – см. рис. 1

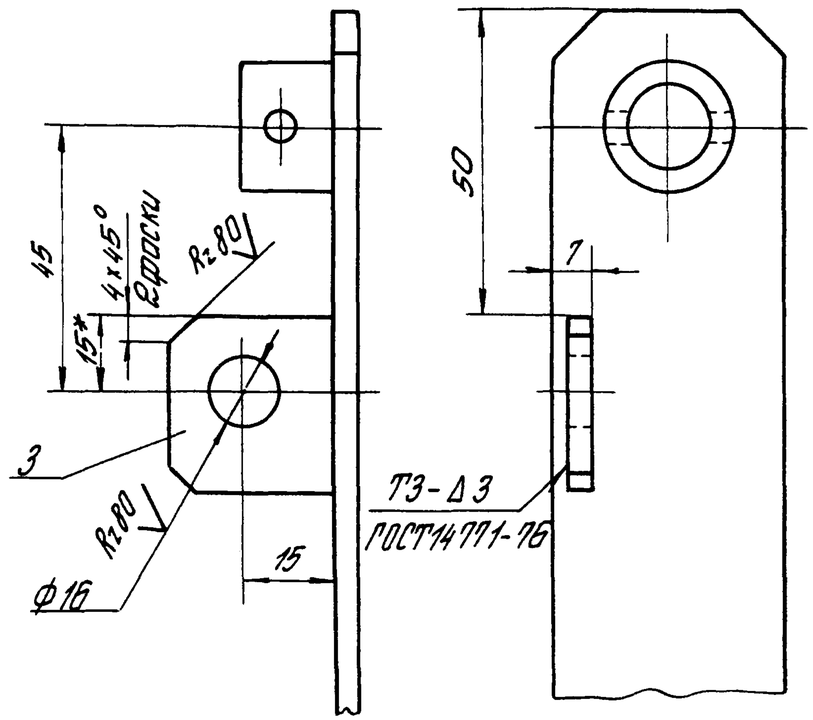

1. * Размеры для справок.
2. Неуказанные предельные отклонения размеров: H14; h14; $\pm \frac{IT14}{2}$.

Обозначение	Рис.	Масса кг
1.435.5-31.4-06.06.00	1	0,28
-01	2	0,30

ГИП	Слебочкин		
Н.контр.	Царева		
Зав. гр.	Лукашевич		
Вед. инж.	Смирягин		

1.435.5-31.4-06.05.00 СБ

Ручка
Сборочный чертеж

Стадия	Масса	Масштаб
Р	см. табл.	1:1
Лист	Листов 1	

ЦНИИПРОМЗДАНИЙ

Рис. 1

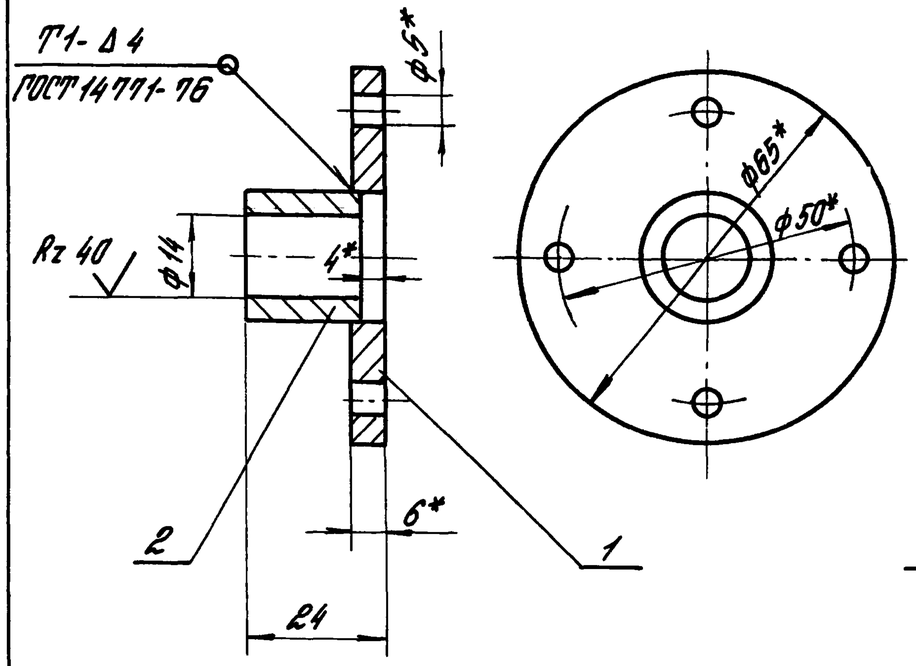

Рис. 2

Остальное — см. рис. 1

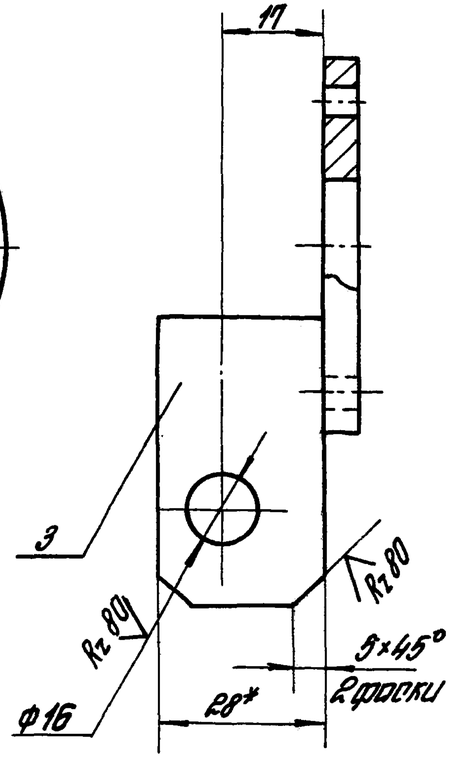

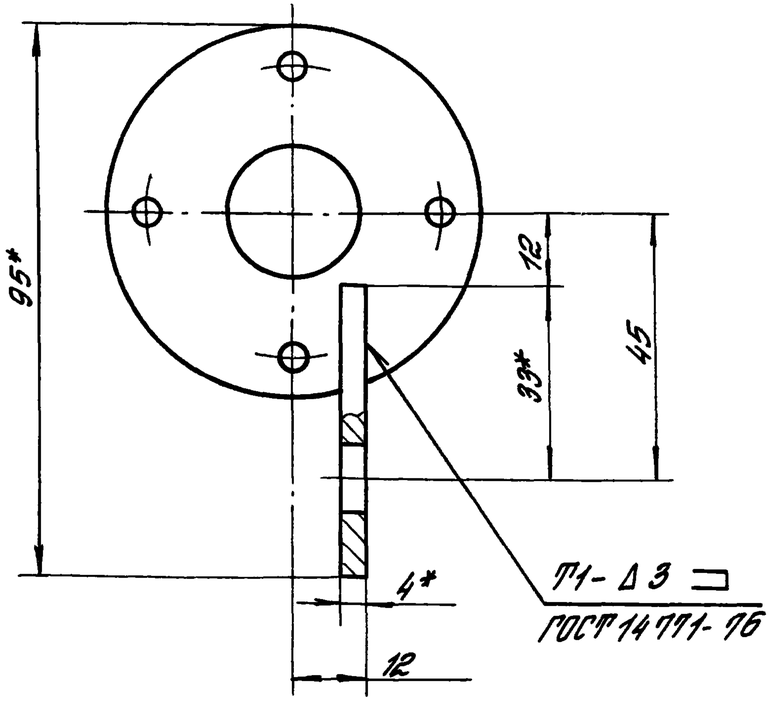

1. * Размеры для справок.
2. Предельные отклонения размеров: $H14; h14; \pm \frac{IT14}{2}$.

Обозначение	Рис.	Масса, кг
1.435.5-31.4-06.07.00	1	0,17
—01	2	0,18

ГИП	Слепочкин		1.435.5-31.4-06.07.00.СБ
Н.контр.	Царева		Опора. Сборочный чертеж
Зав.гр.	Лукашевич		Стадия: Р; Масса: см. табл.; Масштаб: 1:1
Вед.инж.	Стирягин		Лист; Листов 1
			ЦНИИПромзданий

Инв.№ подл. | Подпись и дата | Взам.инв.№

Rz 80 (√)

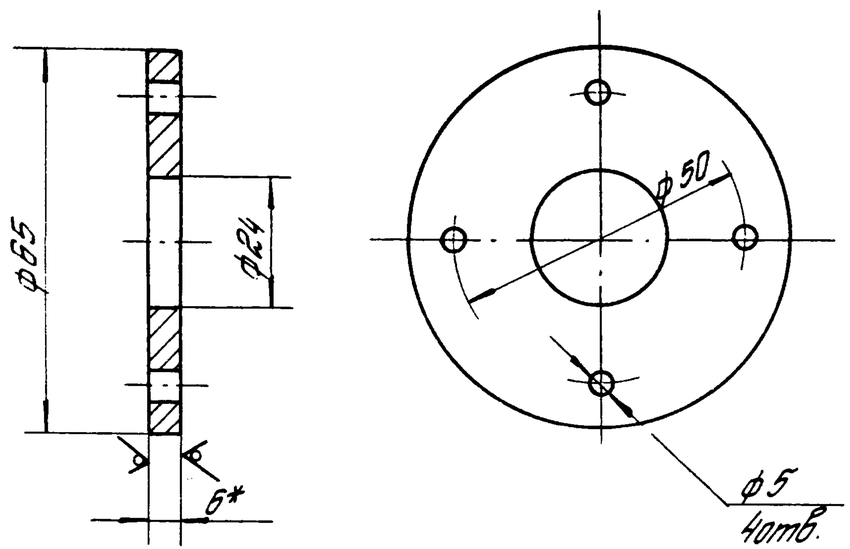

1. * Размер для справок.
2. Предельные отклонения размеров: $H14; h14; \pm \frac{IT14}{2}$.

Формат	Зона	Поз.	Обозначение	Наименование	Кол.	Примеч.
				Документация		
А4			1.435.5-31.4-06.08.00 СБ	Сборочный чертеж		
				Детали		
А4		1	1.435.5-31.4-06.08.01	Палец	2	
А4		2	1.435.5-31.4-05.08.02	Планка	1	
				Бобышка		
				Круг В2-В ГОСТ 2590-88 / Ст3пс2-II ГОСТ 535-88		
Б4		3	1.435.5-31.4-06.08.03	$l = 16\ h14$; Rz 80	2	0,05 кг

Инв. № подл. | Подпись и дата | Взам. инв. №

		1.435.5-31.4-06.07.01	
Фланец		Стадия: Р	Масса: 0,14
		Масштаб: 1:1	
ГИП Глебочкин		Лист	Листов 1
Н.контр. Цорева			
Зав.гр. Лукашевич		6-ПН-6 ГОСТ 19903-74	ЦНИИПРОМЗДАНИЙ
Вед.инж. Стирягин		Лист ВСт3пс2 ГОСТ 14637-79	

Копировал Стрельникова — Формат А4

Инв. № подл. | Подпись и дата | Взам. инв. №

		1.435.5-31.4-06.08.00	
Рычаг		Стадия: Р	Лист:	Листов: 1
ГИП Глебочкин			
Н.контр. Цорева			
Зав.гр. Лукашевич		ЦНИИПРОМЗДАНИЙ	
Вед.инж. Стирягин			

Копировал Стрельникова

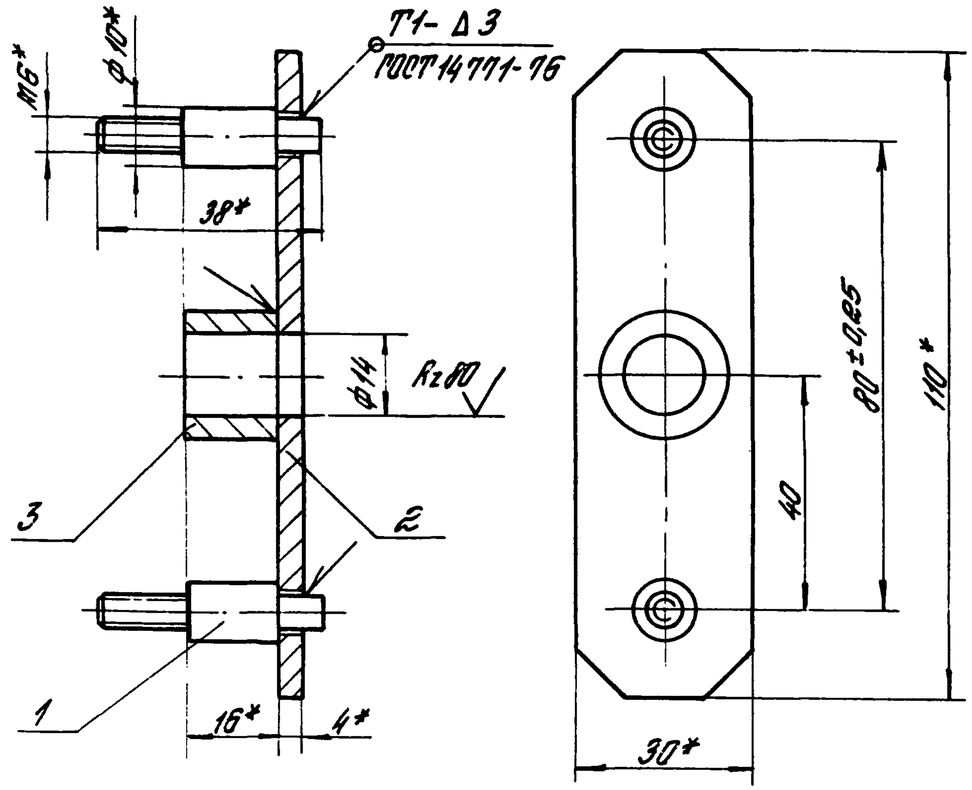

1. * Размеры для справок.
2. Неуказанные предельные отклонения размеров: H14; h14; ± $\frac{JT14}{2}$.

			1.435.5-31.4-06.08.00 СБ			
			Рычаг сборочный чертеж	Стадия: Р	Масса: 0,19	Масштаб: 1:1
				Лист	Листов 1	
ГИП	Следочкин			ЦНИИПРОМЗДАНИЙ		
Н.контр.	Царева					
Зав. гр.	Лукашевич					
Вед. инж.	Стирагин					

Инв. № подл. | Подпись и дата | Взам. инв. №

Калькировал Стрельцова

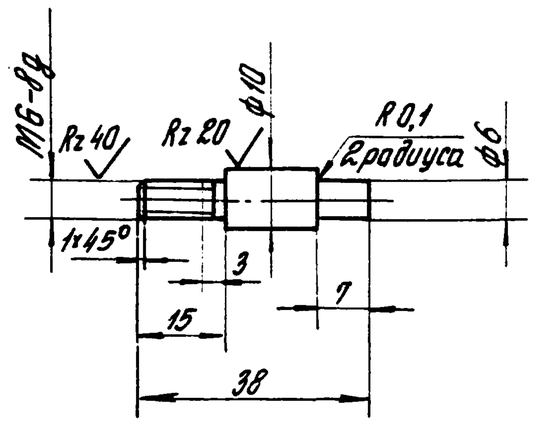

Rz 80

Неуказанные предельные отклонения размеров: h14; $\frac{JT14}{2}$.

			1.435.5-31.4-06.08.01			
			Палец	Стадия: Р	Масса: 0,02	Масштаб: 1:1
				Лист	Листов 1	
ГИП	Следочкин		Круг $\frac{2-В\ ГОСТ\ 2590-88}{Ст3пс2-II\ ГОСТ\ 535-88}$	ЦНИИПРОМЗДАНИЙ		
Н.контр.	Царева					
Зав. гр.	Лукашевич					
Вед. инж.	Стирагин					

Инв. № подл. | Подпись и дата | Взам. инв. №

Калькировал Стрельцова

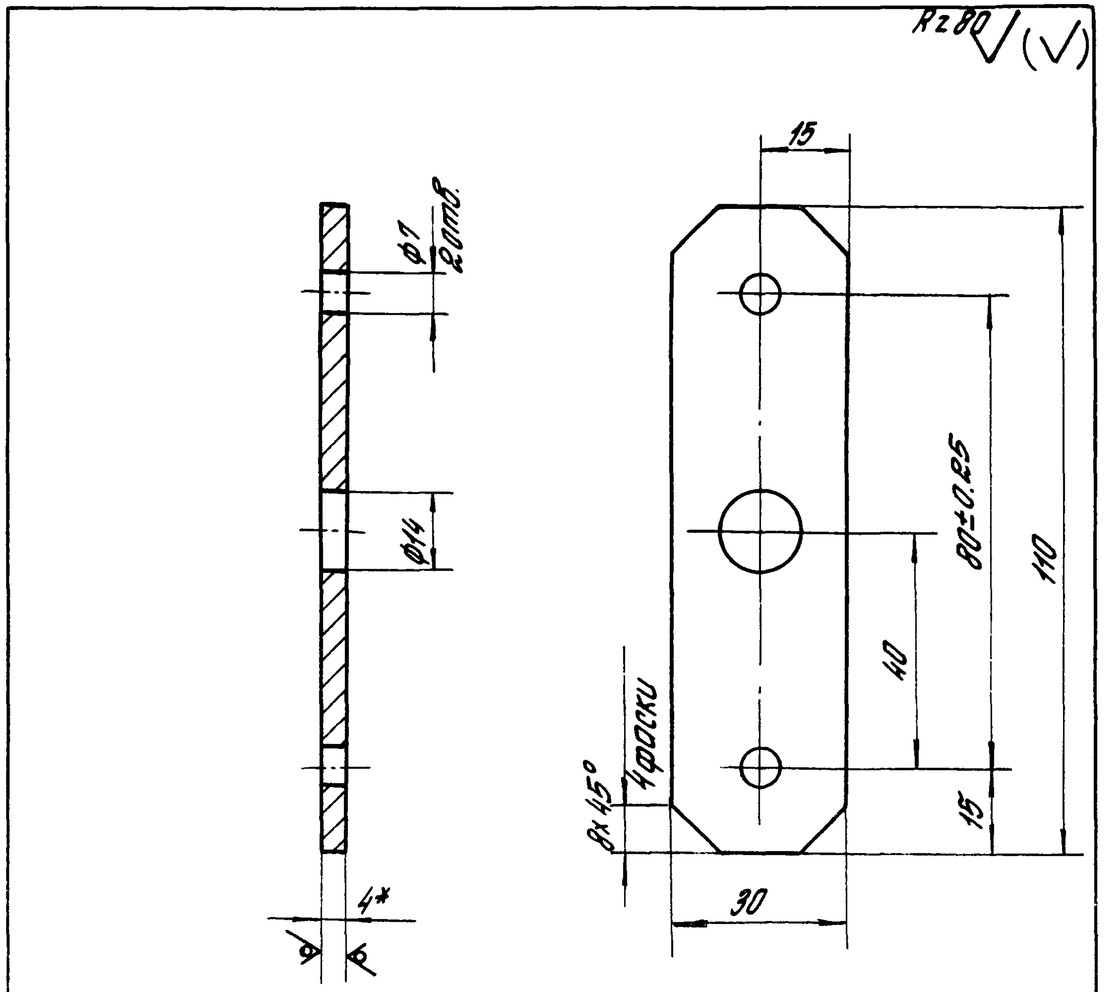

1.* Размеры для справок.

2. Неуказанные предельные отклонения размеров : H14 ; h14 ; ± IT14/2 .

			1.435.5-31.4-06.08.02			
			Планка	Стадия: Р	Масса: 0,1	Масштаб: 1:1
				Лист	Листов 1	
ГИП	Глебочкин		Лист Б-ПН-4 ГОСТ 19903-74 / ВСт3пс2 ГОСТ 14637-79	ЦНИИПРОМЗДАНИЙ		
Н.контр.	Царева					
Зав.гр.	Лукашевич					
Вед.инж.	Стирягин					

Копировал Стольцова Формат А4

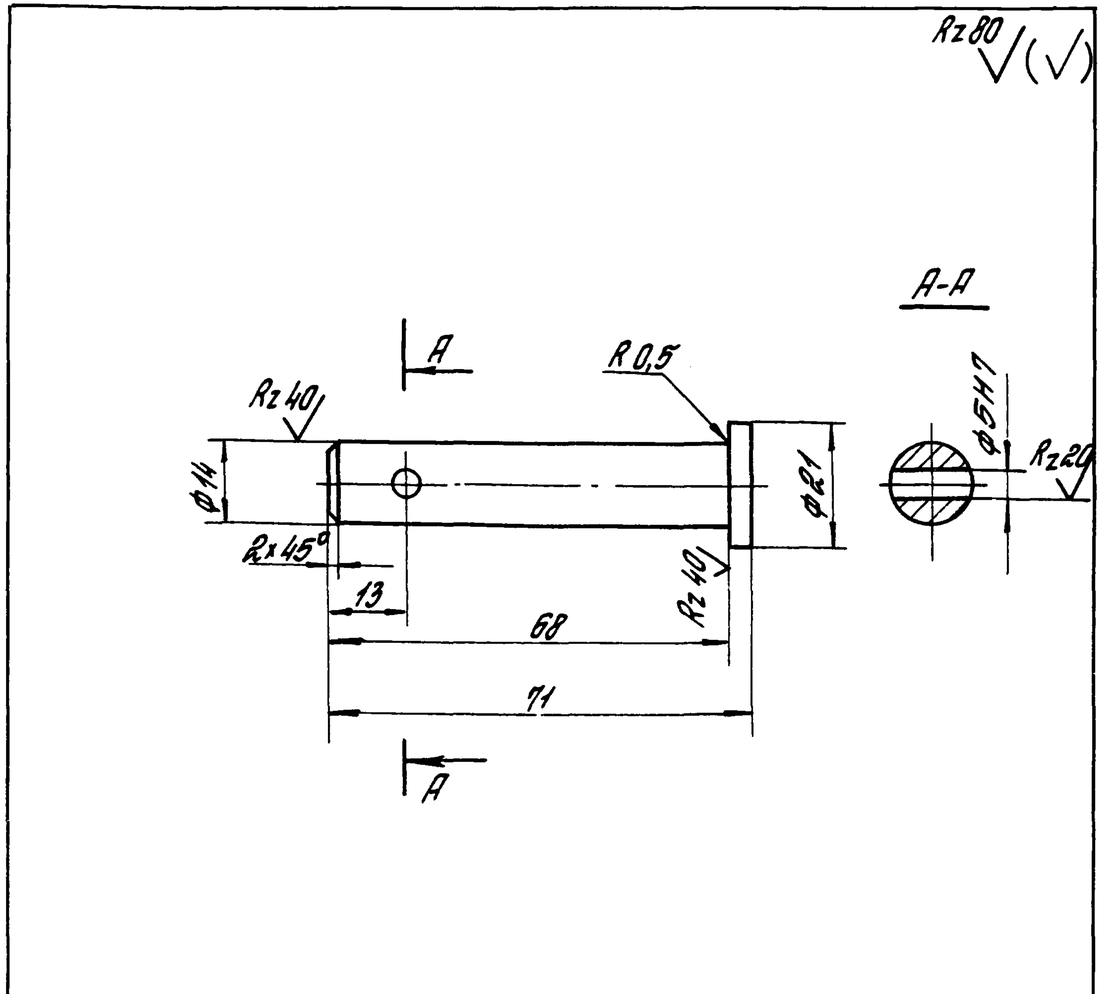

Неуказанные предельные отклонения размеров : H14; h14

			1.435.5-31.4-06.00.02			
			Ось	Стадия: Р	Масса: 0,09	Масштаб: 1:1
				Лист	Листов 1	
ГИП	Глебочкин		Круг 22-В ГОСТ 2590-88 / Ст3пс2-II ГОСТ 535-88	ЦНИИПРОМЗДАНИЙ		
Н.контр.	Царева					
Зав.гр.	Лукашевич					
Вед.инж.	Стирягин					

Инв.№ подл. | Подпись и дата | Взам.инв.№

Копировал Стольцова

Формат А4

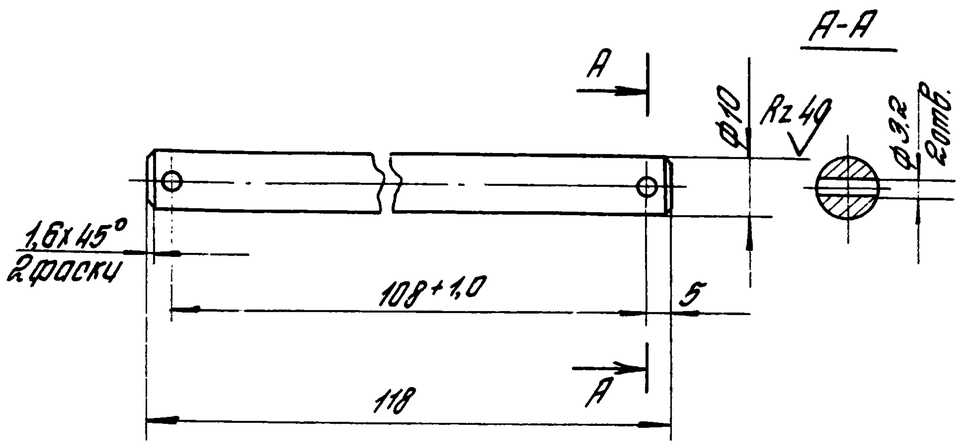

Неуказанные предельные отклонения размеров: H14; h14; $\pm \frac{IT14}{2}$.

				1.435.5-31.4-06.00.03		
				Ось	Стадия: Р	Масса: 0,01
					Масштаб: 1:1	
					Лист	Листов 1
ГИП	Клебочкин			Круг 12-В ГОСТ 2590-88 / Ст3пс2-II ГОСТ 535-88	ЦНИИПРОМЗДАНИЙ	
Н.контр.	Царева					
Зав.гр.	Лукашевич					
Вед.инж.	Стирягин					

Инв.№ подл. | Подпись и дата | Взам.инв.№

Калировал Стерлядева

Формат А4

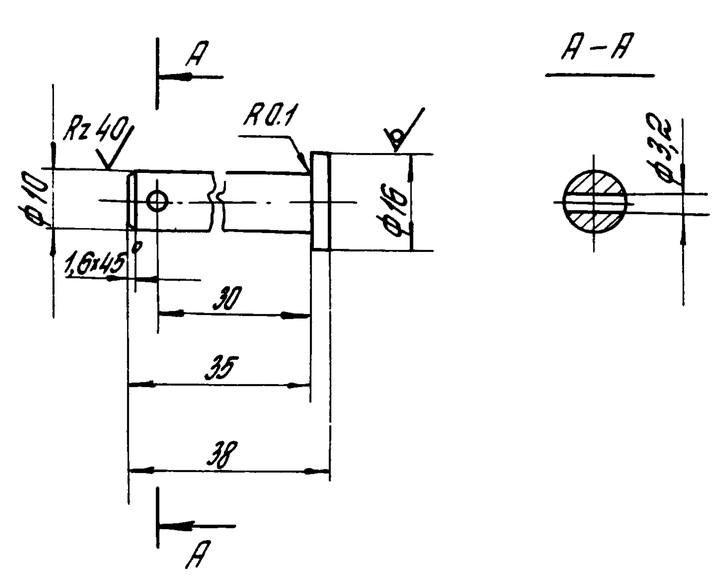

Неуказанные предельные отклонения размеров: H14; h14; $\pm \frac{IT14}{2}$.

				1.435.5-31.4-06.00.04		
				Ось	Стадия: Р	Масса: 0,03
					Масштаб: 1:1	
					Лист	Листов 1
ГИП	Клебочкин			Круг 16-В ГОСТ 2590-88 / Ст3пс2-II ГОСТ 535-88	ЦНИИПРОМЗДАНИЙ	
Н.контр.	Царева					
Зав.гр.	Лукашевич					
Вед.инж.	Стирягин					

Инв.№ подл. | Подпись и дата | Взам.инв.№

Калировал Стерлядева

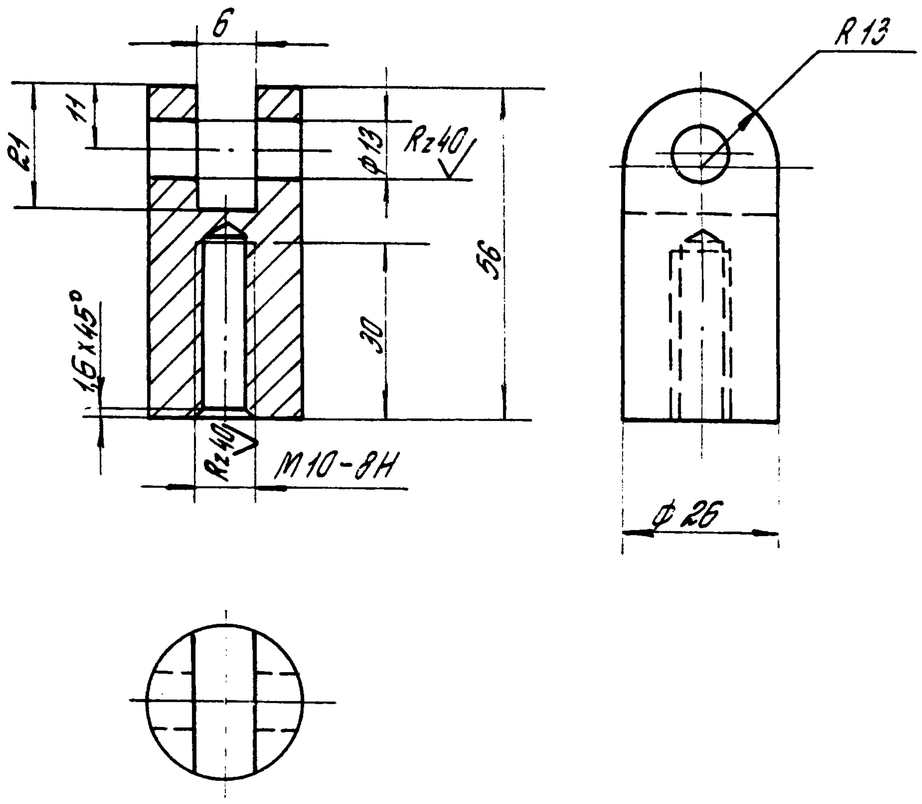

Неуказанные предельные отклонения размеров: H14; h14; ± $\frac{IT14}{2}$.

Формат	Зона	Поз.	Обозначение	Наименование	Кол.	Примеч.
				Документация		
А3			1.435.5-31.4-07.00.00 СБ	Сборочный чертеж		
				Детали		
А4		1	1.435.5-31.4-07.00.01	Втулка	1	
БЧ		2	1.435.5-31.4-07.00.02	Кронштейн		
				Лист $\frac{Б-ПН-4\ ГОСТ\ 19903-74}{В\ Ст3пс2\ ГОСТ\ 14637-79}$		
				(90x154) h14; Rz80	1	0,4 кг

Различия исполнений 1.435.5-31.4-07.00.00 и 1.435.5-31.4-07.00.00-01 по сборочному чертежу

ГИП	Глебочкин		1.435.5-31.4-06.00.05			
Н.контр.	Царева		Серьга	Стадия	Масса	Масштаб
Зав.гр.	Лукашевич			Р	0,2	М1:1
Вед.инж.	Стирягин			Лист	Листов 1	
			Круг $\frac{30-В\ ГОСТ\ 2590-88}{Ст3пс2-II\ ГОСТ\ 535-88}$	ЦНИИПРОМЗДАНИЙ		

Инв. № подл. | Подпись и дата | Взам. инв. №

ГИП	Глебочкин		1.435.5-31.4-07.00.00			
Н.контр.	Царева		Полупетля верхняя	Стадия	Лист	Листов
Зав.гр.	Лукашевич			Р		1
Вед.инж.	Стирягин			ЦНИИПРОМЗДАНИЙ		

Инв. № подл. | Подпись и дата | Взам. инв. №

Формат А4

Рис. 1

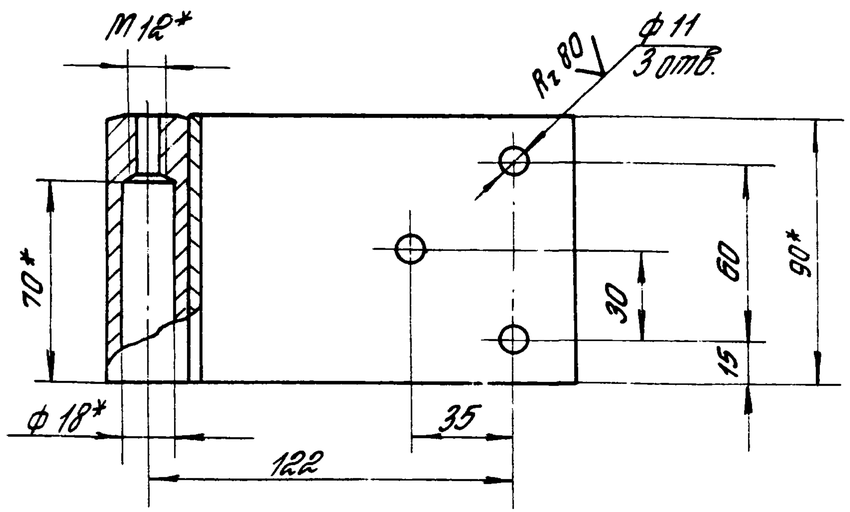

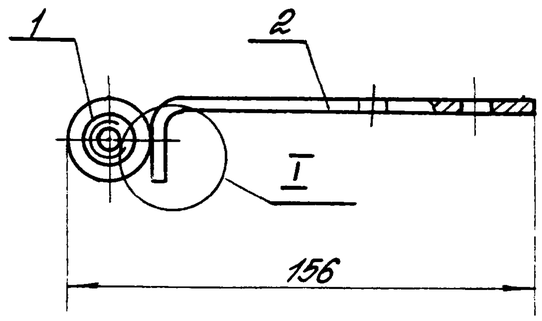

Обозначение	Рис.
1.435.5-31.4-07.00.00	1
-01	2

Рис. 2

Остальное – см. рис. 1

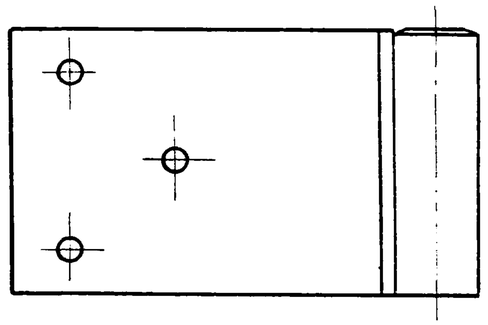

I

М1:1

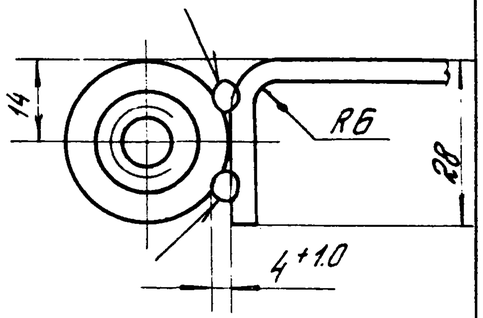

1. * Размеры для справок.
2. Сварка ручная электродуговая в среде углекислого газа.
3. Неуказанные предельные отклонения размеров: H14; h 14; $\frac{IT\,14}{2}$.

ГИП	Гледочкин		
Н.контр.	Царева		
Зав.гр.	Лукашевич		
Вед.инж.	Стирягин		

1435.5-31.4-07.00.00 СБ

Полупетля верхняя
Сборочный чертеж

Стадия	Масса	Масштаб
Р	0,7	1:2
Лист	Листов 1	

ЦНИИПРОМЗДАНИЙ

Инв.№ подл. | Подпись и дата | Взам.инв.№

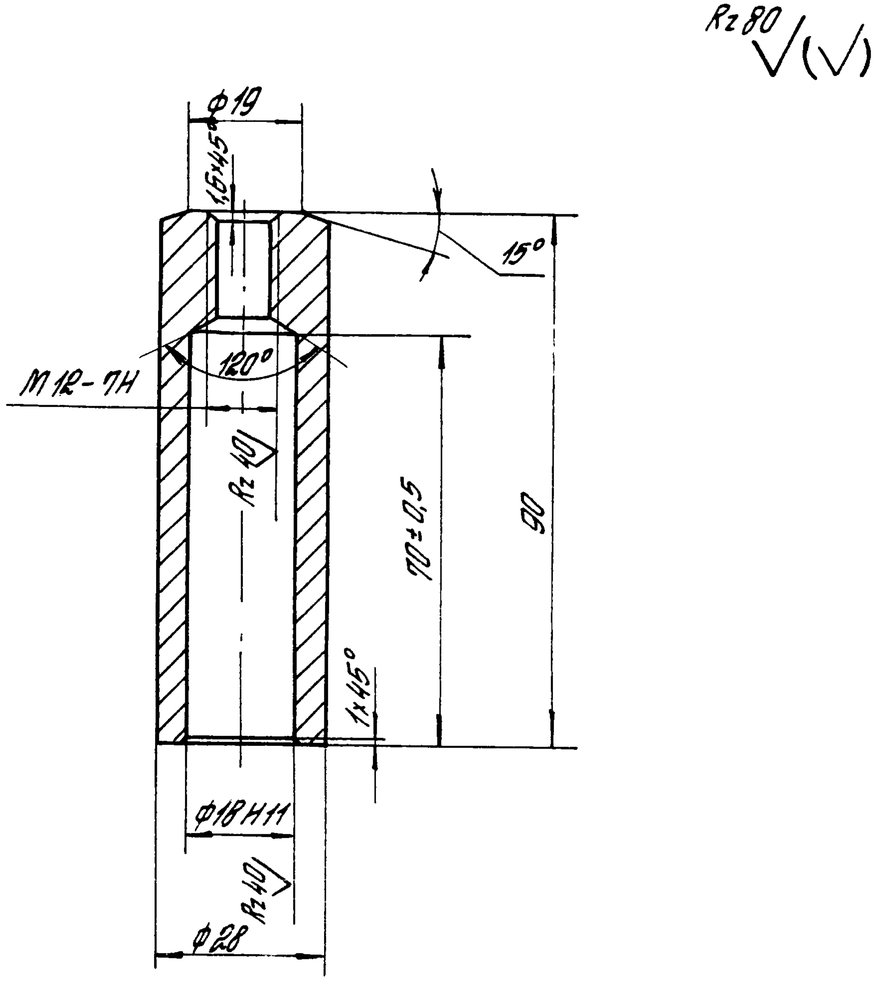

Неуказанные предельные отклонения размеров: $h14$; $\pm \frac{IT14}{2}$.

ГИП	Глебочкин		
Н.контр.	Царева		
Зав.гр	Лукашевич		
Вед.инж	Стирягин		

1.435.5-31.4-07.00.01

Втулка	Стадия	Масса	Масштаб
	Р	0,3	1:1
	Лист	Листов 1	
Круг 30-В ГОСТ 2590-88 / Ст3пс2-II ГОСТ 535-88	ЦНИИПРОМЗДАНИЙ		

Формат А4

Формат	Зона	Поз.	Обозначение	Наименование	Кол. на исполн. 1.435.5-31.4-08.00.00	Примеч.
				Документация		
А3			1.435.5-31.4-08.00.00 СБ	Сборочный чертеж		
				Детали		
А4		1	1.435.5-31.4-07.00.01	Втулка	1	
А4		2	1.435.5-31.4-08.00.01	Кронштейн	1	
А4		3	1.435.5-31.4-08.00.02	Ось	1	
			-01	Ось	1	

Инв.№ подл. | Подпись и дата | Взам.инв.№

1.435.5-31.4-08.00.00

ГИП	Глебочкин	Стадия	Лист
Н.контр.	Царева	Р	1
Зав.гр.	Лукашевич	ЦНИИПРОМЗДАНИЙ	
Вед.инж.	Стирягин		

Полупетля верхняя

Копировал Стрельцова

Формат А4

Рис. 1

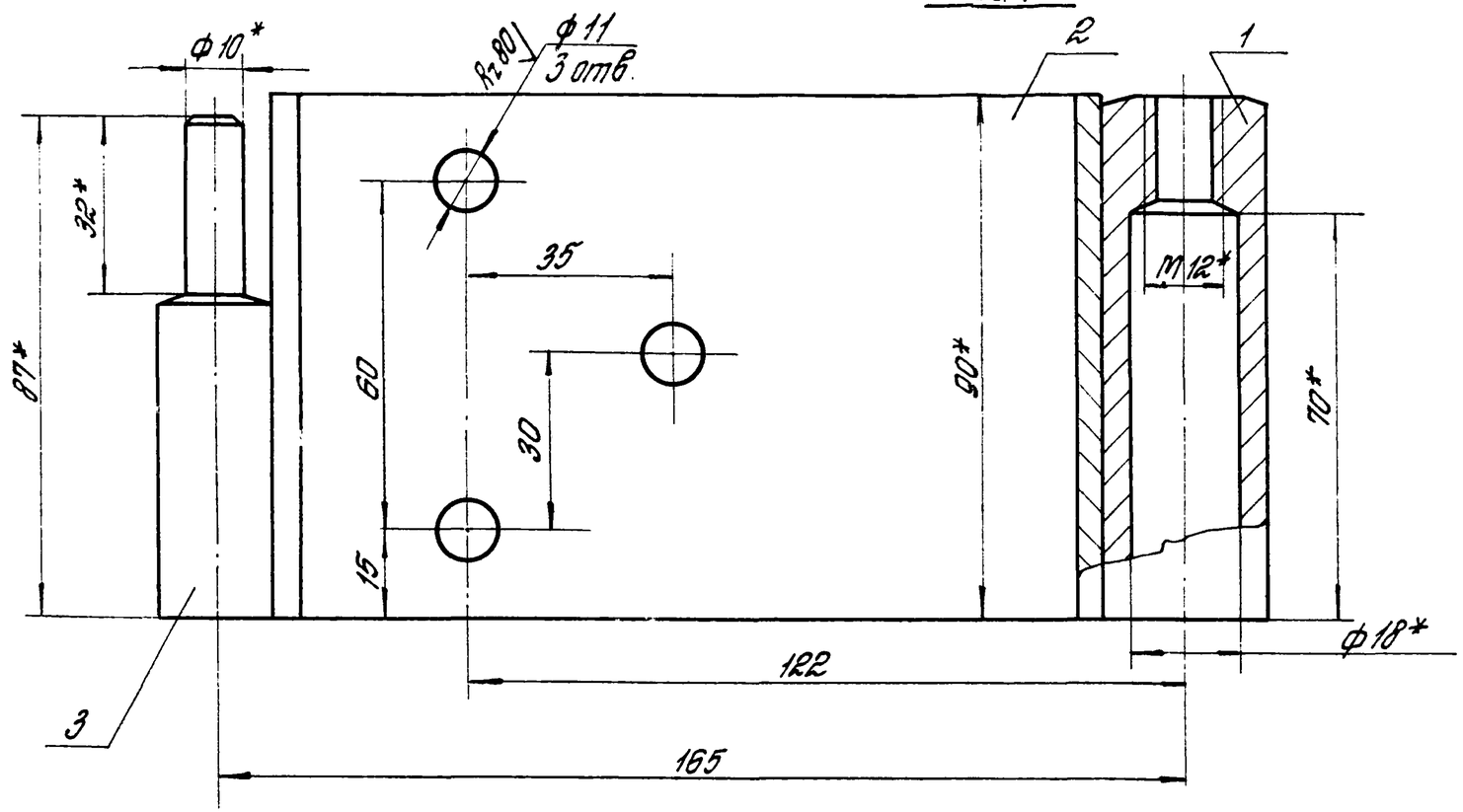

Рис. 2

Остальное — см. рис. 1

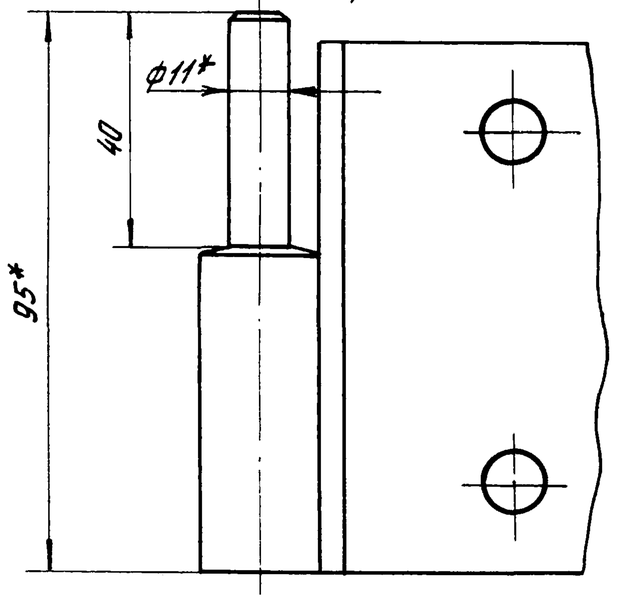

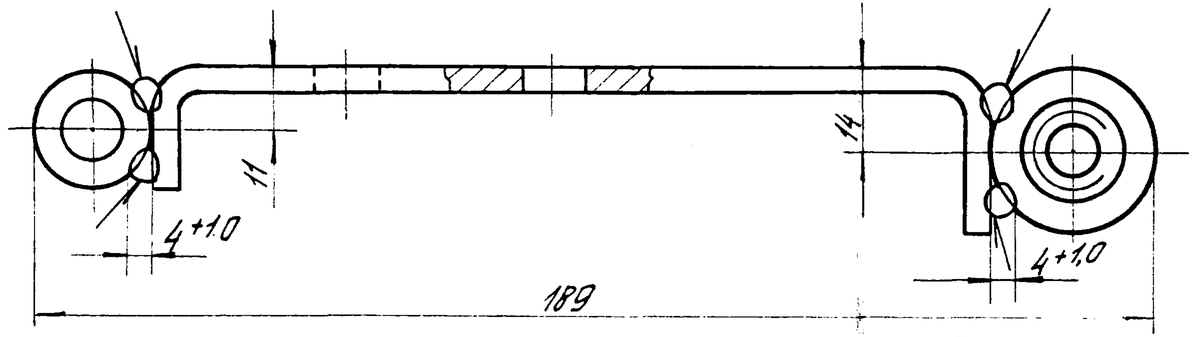

1. * Размеры для справок.
2. Сварка ручная электродуговая в среде углекислого газа.
3. Неуказанные предельные отклонения размеров: H14; h14; $\pm \frac{IT14}{2}$.

Обозначение	Рис.
1.435.5-31.4-08.00.00	1
-01	2

ГИП	Глебочкин		
Н.контр.	Царева		
Зав. гр.	Лукашевич		
Вед. инж.	Стирягин		

1.435.5-31.4-08.00.00 СБ

Полупетля верхняя
Сборочный чертеж

Стадия	Масса	Масштаб
Р	1.0	1:1

Лист | Листов 1

ЦНИИПРОМЗДАНИЙ

Подпись и дата | Взам. инв. № | Инв. № подл.

24445-04 48

Копировал Стрельцова

Формат А3

Rz 80 √(√)

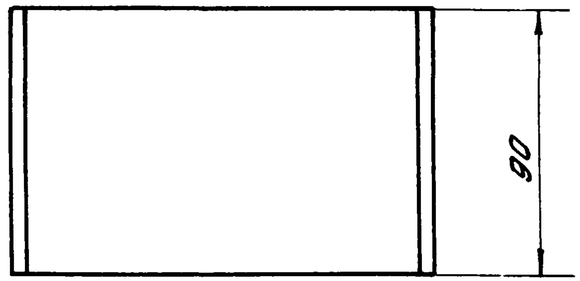

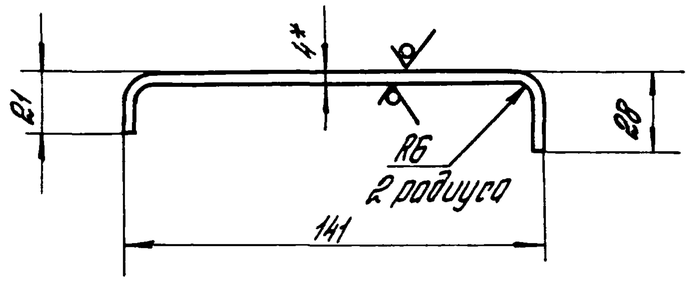

1.* Размер для справок.
2. Предельные отклонения размеров: $h14; \pm \frac{IT14}{2}$.

Инв.№ подл.	Подпись и дата	Взам. инв.№

1.435.5-31.4-08.00.01

				Стадия	Масса	Масштаб
			Кронштейн	Р	0,5	1:2
				Лист	Листов 1	
ГИП	Следочкин		Лист Б-ПН-4 ГОСТ 19903-74 / ВСт3пс2 ГОСТ 14637-89	ЦНИИПРОМЗДАНИЙ		
Н.контр.	Царева					
Зав.гр.	Лукашевич					
Вед.инж.	Стирягин					

Копировал Стрельцова Формат А4

Rz 80 √(√)

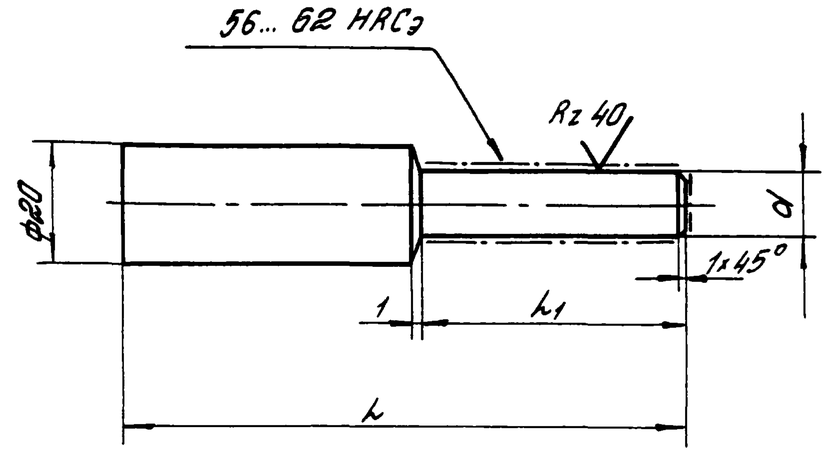

Обозначение	l, мм	l1, мм	d, мм	Масса, кг
1.435.5-31.4-08.00.02	87	32	10	0,15
-01	95	40	11d11	0,17

1. Неуказанные предельные отклонения размеров: $h14, \pm \frac{IT14}{2}$.
2. Цементировать h 0,8... 1,2 мм.

Инв.№ подл.	Подпись и дата	Взам. инв.№

1.435.5-31.4-08.00.02

				Стадия	Масса	Масштаб
			Ось	Р	см. табл.	—
				Лист	Листов: 1	
ГИП	Следочкин		Круг В22 ГОСТ 2590-88 / 20 ГОСТ 1050-74	ЦНИИПРОМЗДАНИЙ		
Н.контр.	Царева					
Зав.гр.	Лукашевич					
Вед.инж.	Стирягин					

Копировал Стрельцова Формат А4

Инв. № подл.	Подпись и дата	Взам. инв. №

Формат	Зона	Поз.	Обозначение	Наименование	Кол. на исполн. 1.435.5-31.4-09.00.00-										Примеч.
					–	01									
				Документация											
А3			1.435.5-31.4-09.00.00 СБ	Сборочный чертеж	X	X									
				Сборочные единицы											
А4		1	1.435.5-31.4-09.01.00	Ручка	1	1									
		2	1.435.5-31.4-09.01.00-01	Ручка	1	1									
А4		3	1.435.5-31.4-09.02.00	Накладка	1	1									
А4		4	1.435.5-31.4-09.03.00	Накладка	1	1									
				Детали											
А4		5	1.435.5-31.4-09.00.01	Пружина	1	1									

ГИП	Глебочкин		
Н.контр.	Царева		
Зав. гр.	Лукашевич		
Вед. инж.	Стирагин		

1.435.5-31.4-09.00.00

Устройство запорное

Стадия	Лист	Листов
Р	1	2

ЦНИИПРОМЗДАНИЙ

Копировал Стрельцова

Формат А4

Инв. № подл.	Подпись и дата	Взам. инв. №

Формат	Зона	Поз.	Обозначение	Наименование	Кол. на исполн. 1.435.5-31.4-09.00.00-										Примеч.
					–	01									
А4		6	1.435.5-31.4-09.00.02	Щеколда	1	1									
				Вал											
				Круг 20-В ГОСТ 2590-88 / Ст3пс2-II ГОСТ 535-88											
Б4		7	1.435.5-31.4-09.00.03	l = 150 h14 ; R_z80	1										0,37 кг
			-01	l = 136 h14 ; R_z80		1									0,34 кг
				Стандартные изделия											
		8		Штифт 5 п 6 х 30											
				ГОСТ 3128-70	1	1									

1.435.5-31.4-09.00.00

Лист 2

Копировал Стрельцова

Формат А4

24445-04 50

61

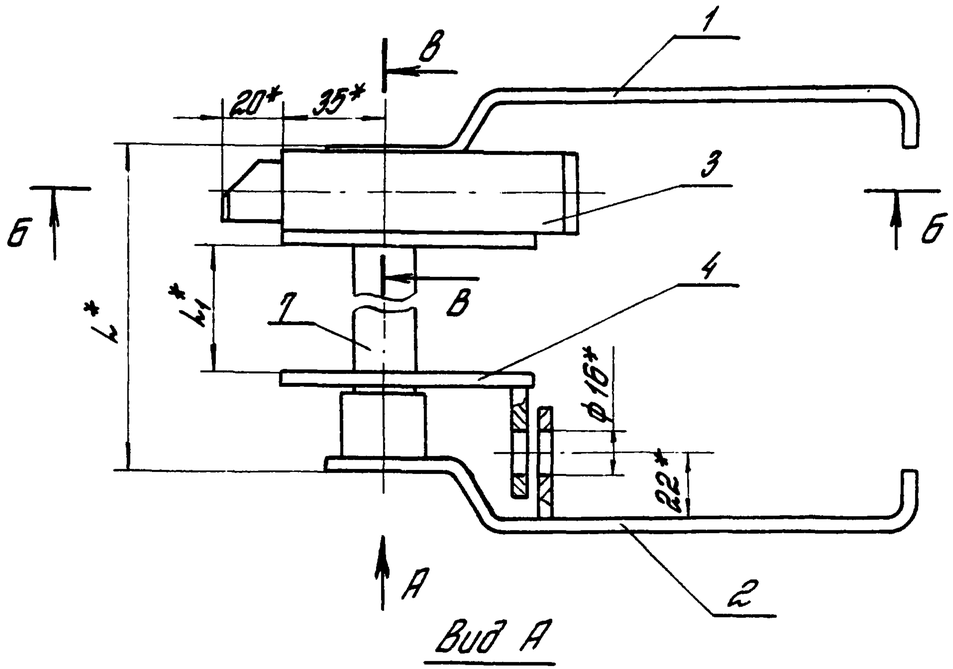

Вид А

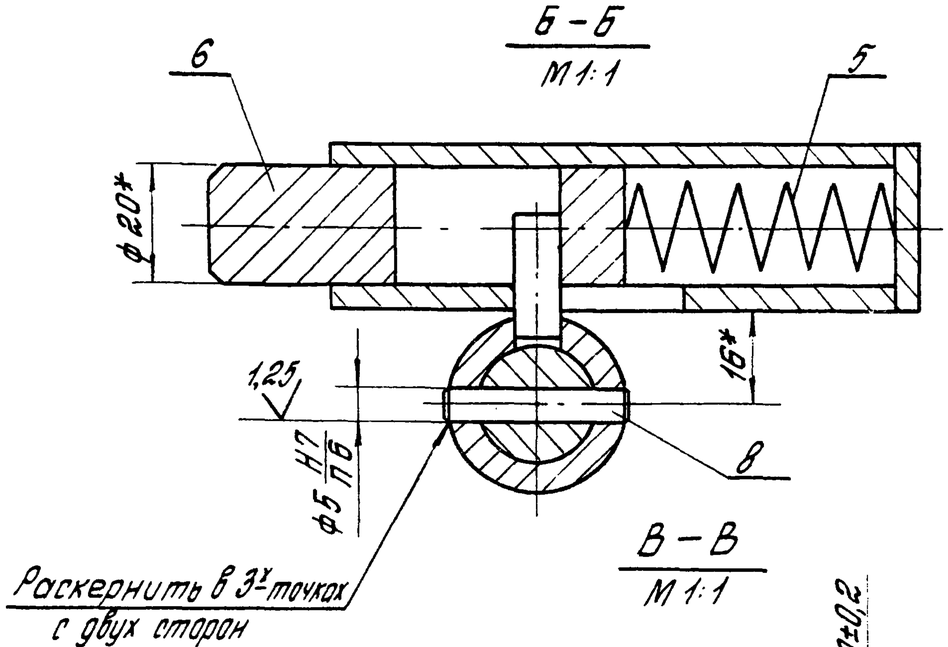

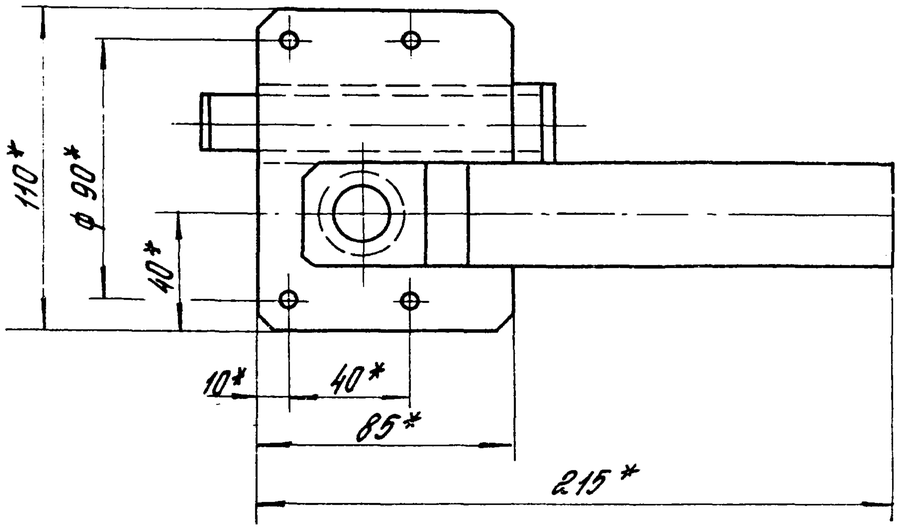

* Размеры для справок

Обозначение	l мм	l1 мм	Масса, кг
1.435.5-31.4-09.00.00	150	86	2,04
—01	136	72	2,00

ГИП	Гребочкин	
Н.контр.	Царева	
Зав. гр.	Лукашевич	
Вед. инж.	Стирагин	

Калькировал Стерлышева

1.435.5-31.4-09.00.00 СБ

Устройства запорное
Сборочный чертеж

Стадия	Масса	Масштаб
Р	см. табл.	—
Лист	Листов 1	

ЦНИИПРОМЗДАНИЙ

Инв. № подл. | Подпись и дата | Взам. инв. №

Инв. № подл.	Подпись и дата	Взам. инв. №

Формат	Зона	Поз.	Обозначение	Наименование	Кол. на исполн. 1.435.5-31.4-09.01.00- —	Кол. на исполн. 1.435.5-31.4-09.01.00- 01	Примеч.
				Документация			
А3			1.435.5-31.4-09.01.00СБ	Сборочный чертеж	X	X	
				Детали			
А4		1	1.435.5-31.4-09.01.01	Рычаг	1	1	
А4		2	1.435.5-31.4-09.01.02	Плотик		1	
Б4		3	1.435.5-31.4-09.01.03	Бобышка			
				Круг 30-В ГОСТ 2590-88			
				Ст3пс2-II ГОСТ 535-88			
				h=22 h14; Rz 80	1	1	0,1 кг

ГИП	Слебоукин		
Н. контр.	Царева		
Зав. гр.	Лукашевич		
Вед. инж.	Стиргин		

1.435.5-31.4-09.01.00

Ручка

Стадия	Лист	Листов
Р	1	2

ЦНИИПромзданий

Копировал Стрельцова

Формат А4

Инв. № подл.	Подпись и дата	Взам. инв. №

Формат	Зона	Поз.	Обозначение	Наименование	Кол. на исполн. 1.435.5-31.4-09.01.00- —	Кол. на исполн. 1.435.5-31.4-09.01.00- 01	Примеч.
Б4		4	1.435.5-31.4-09.01.04	Палец			
				Круг 8-В ГОСТ 2590-88 / Ст3пс2-II ГОСТ 535-88			
				h=20 h14; Rz 80	1		0,01 кг

24445-04 52

1.435.5-31.4-09.01.00

Лист 2

Копировал Стрельцова

Формат А4

51

Рис. 1

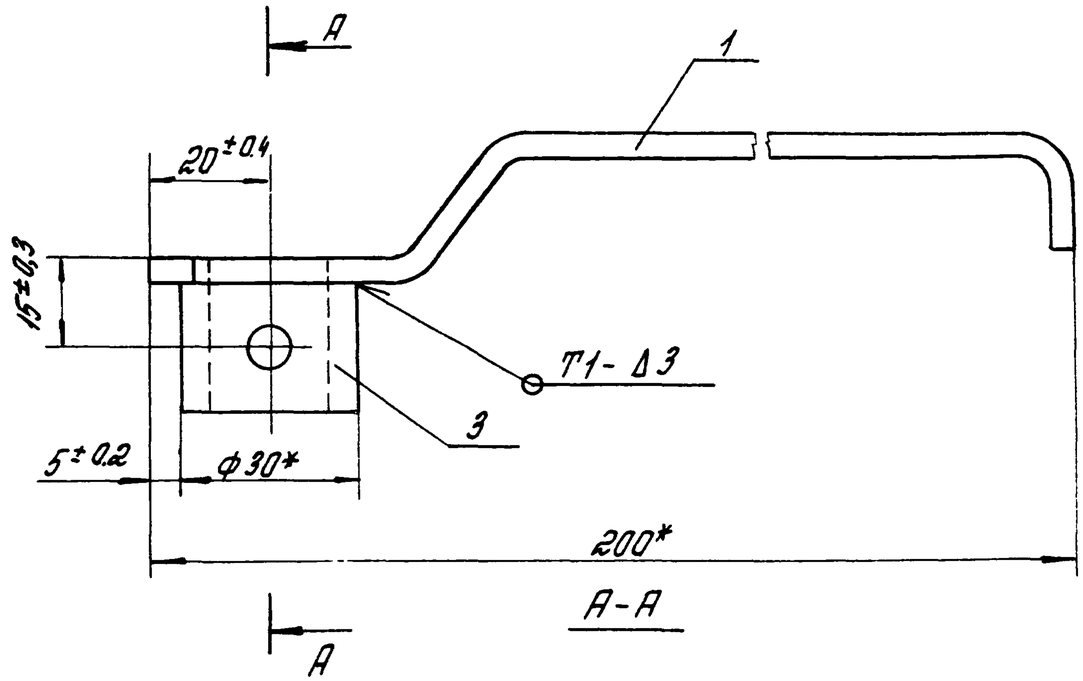

Рис. 2

Остальное – ст. 1

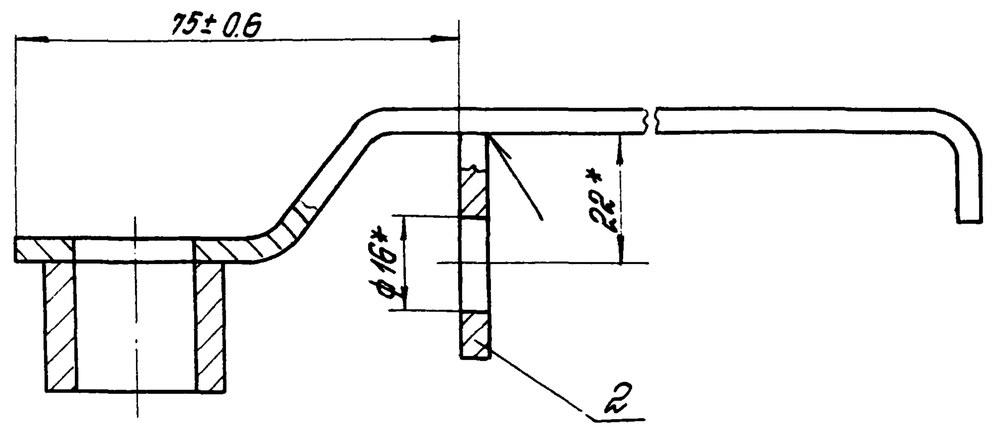

1. * Размеры для справок.
2. Сварные швы выполнять в среде углекислого газа по ГОСТ 14771-76

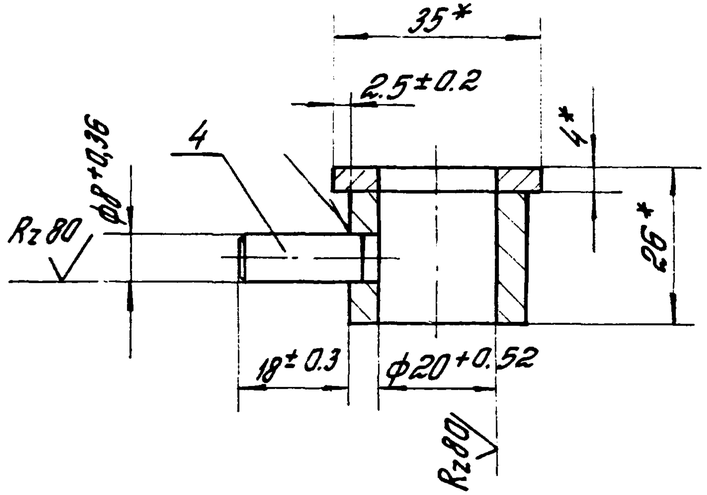

Обозначение	Рис.	Масса, кг
1.435.5-31.4-09.01.00	1	0,35
-01	2	0,39

			1.435.5-31.4-09.01.00 СБ
			Ручка. Сборочный чертеж
ГИП	Глебочкин		
Н. контр.	Царева		
Зав. гр.	Лукашевич		
Вед. инж.	Стрягин		

Стадия	Масса	Масштаб
Р	ст. табл.	1:1
Лист	Листов 1	

ЦНИИПРОМЗДАНИЙ

Инв. № подл. | Подпись и дата | Взам. инв. №

Rz 80

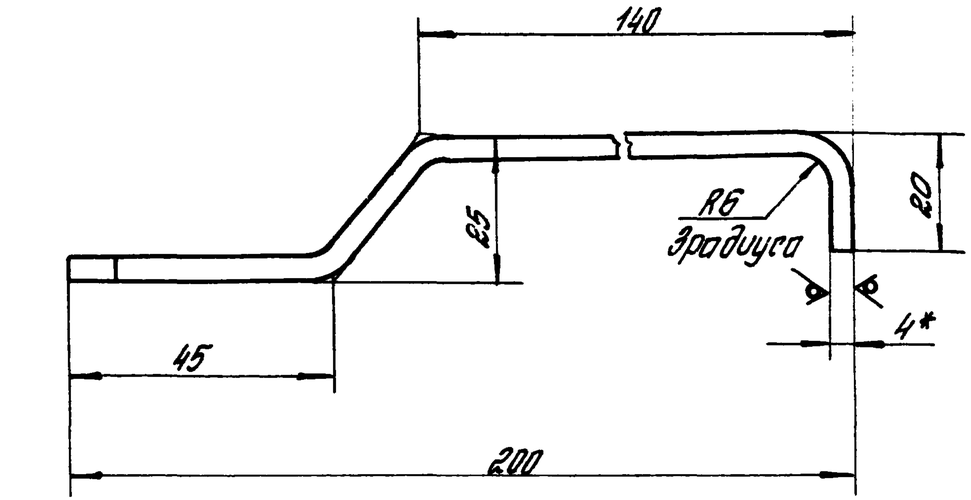

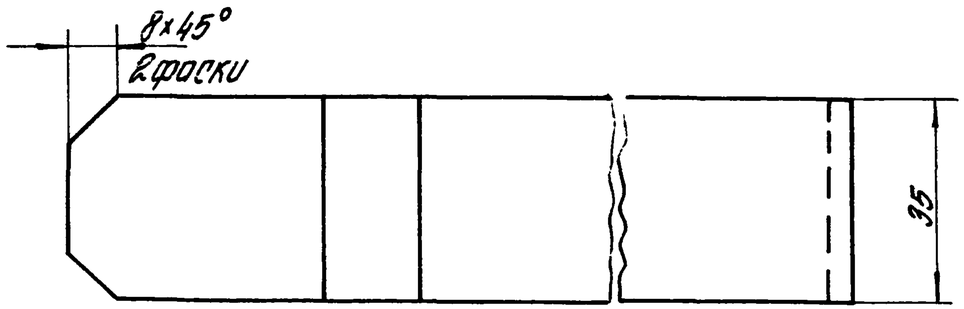

1.* Размер для справок.
2. Предельные отклонения размеров:
h14; ± IT14/2.

			1.435.5-31.4-09.01.01			
			Рычаг	Стадия: Р	Масса: 0,25	Масштаб: 1:1
				Лист	Листов 1	
ГИП	Слебочкин		6-ПН-4 ГОСТ 19903-74 / Вст3пс2 ГОСТ 14637-79	ЦНИИПРОМЗДАНИЙ		
Н.контр	Царева					
Зав. гр	Лукашевич					
Вед.инж	Стирагин					

Инв.№ подл. | Подпись и дата | Взам.инв.№

Копировал Стрельцова

Формат А4

Rz 80

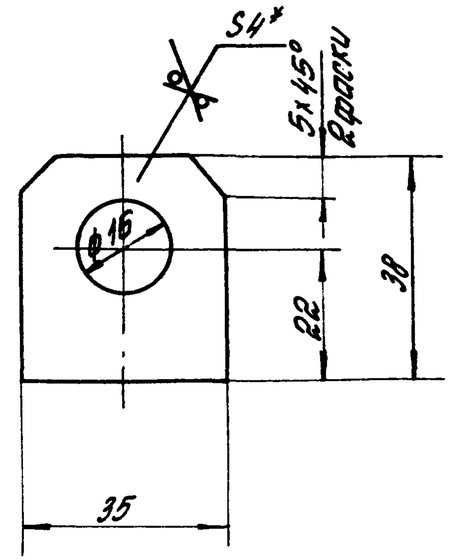

1.* Размер для справок.
2. Предельные отклонения размеров:
H14; h14; ± IT14/2.

			1.435.5-31.4-09.01.02			
			Платик	Стадия: Р	Масса: 0,04	Масштаб: 1:1
				Лист	Листов 1	
ГИП	Слебочкин		6-ПН-4 ГОСТ 19903-74 / Вст3пс2 ГОСТ 14637-79	ЦНИИПРОМЗДАНИЙ		
Н.контр	Царева					
Зав. гр	Лукашевич					
Вед.инж	Стирагин					

Инв.№ подл. | Подпись и дата | Взам.инв.№

Копировал Стрельцова

Формат А4

Формат	Зона	Поз.	Обозначение	Наименование	Кол.	Примеч.
				Документация		
А4			1.435.5-31.4-09.02.00 СБ	Сборочный чертеж		
				Детали		
А4		1	1.435.5-31.4-09.02.01	Планка	1	
А4		2	1.435.5-31.4-09.02.02	Втулка	1	
Б4		3	1.435.5-31.4-09.02.03	Бобышка		
				Круг 26-В ГОСТ 2590-88 / Ст3пс2-II ГОСТ 535-88		
				h=3 h14; Rz 80 ✓	1	0,01 кг

Инв. № подл. | Подпись и дата | Взам. инв. №

			1.435.5-31.4-09.02.00			
					Стадия	Лист	Листов
ГИП	Глебочкин		Накладка		Р		1
Н.контр.	Царева				ЦНИИПРОМЗДАНИЙ		
Зав. гр.	Лукашевич						
Вед. инж.	Стирягин						

Копировал Стрельцова Формат А4

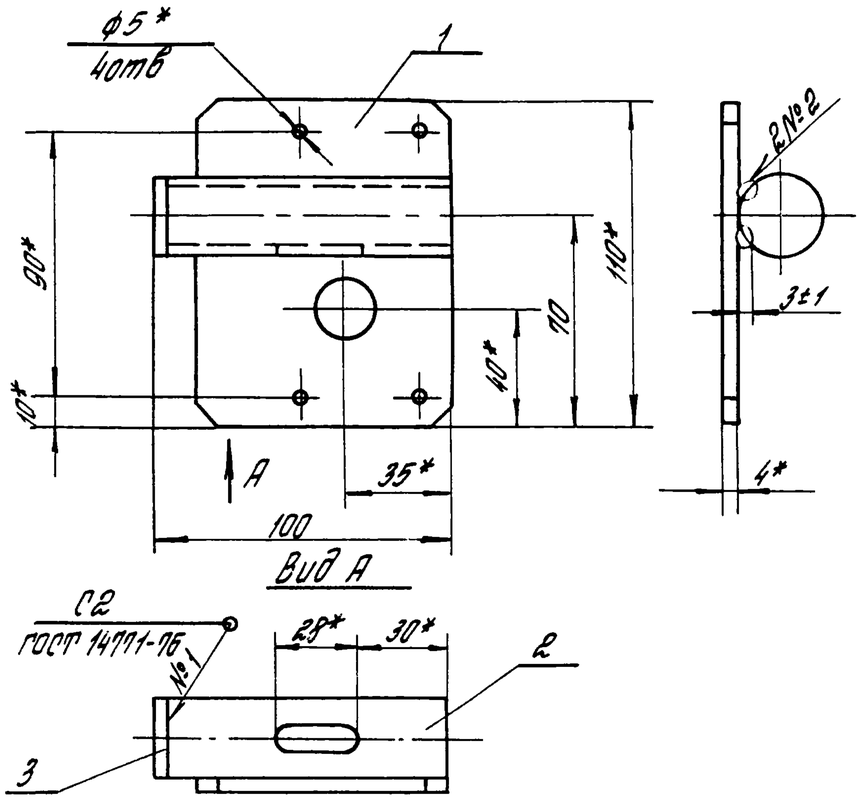

1. * Размеры для справок.
2. Шов №2 – сварка ручная электродуговая в среде углекислого газа.
3. Предельные отклонения размеров: h14; $\pm \frac{IT14}{2}$.

Инв. № подл. | Подпись и дата | Взам. инв. №

			1.435.5-31.4-09.02.00 СБ			
				Стадия	Масса	Масштаб
ГИП	Глебочкин		Накладка	Р	0,47	1:2
Н.контр.	Царева		Сборочный чертеж	Лист	Листов 1	
Зав. гр.	Лукашевич			ЦНИИПРОМЗДАНИЙ		
Вед. инж.	Стирягин					

Копировал Стрельцова

Формат А4

Rz 80 / (√)

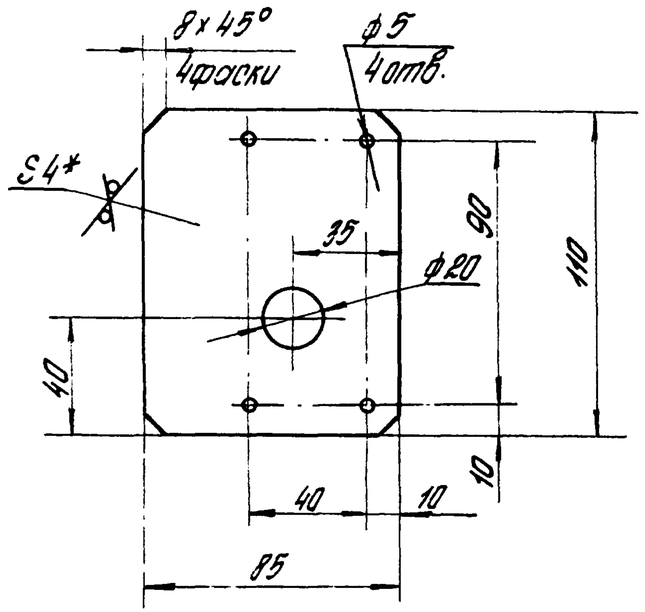

1.* Размер для справок.

2. Предельные отклонения размеров:
H14; h14; ± IT14/2.

				1435.5-314-09.02.01		
				Планка	Стадия: Р	Масса: 0,27	Масштаб: 1:2
					Лист	Листов 1
ГИП	Слебочкин			Лист 6-ПН-4 ГОСТ 19903-74 / ВСт3пс2 ГОСТ 14637-79	ЦНИИПРОМЗДАНИЙ	
Н.контр.	Царева					
Зав. гр.	Лукашевич					
Вед. инж.	Стирягин					

Инв.№ подл. | Подпись и дата | Взам. инв.№

Копировал Стирягина

Формат А4

Rz 80 / (√)

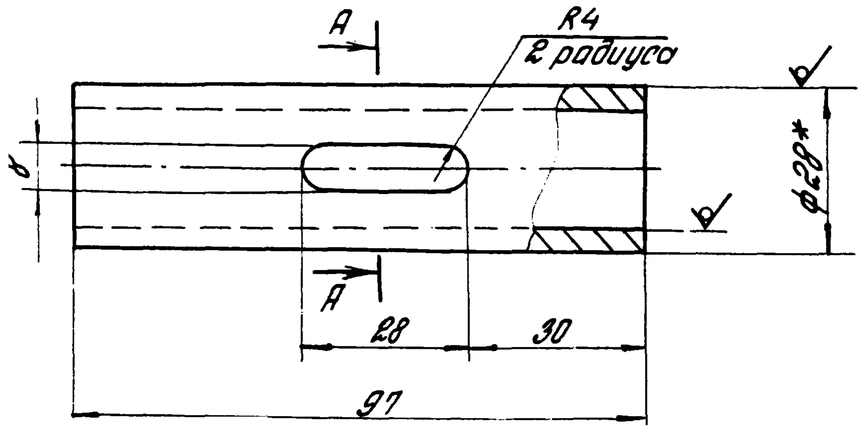

А-А

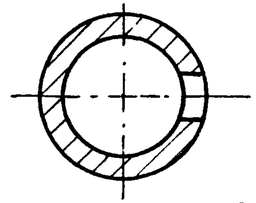

1.* Размер для справок.

2. Предельные отклонения размеров:
H14; h14; ± IT14/2.

				1435.5-314-09.02.02		
				Втулка	Стадия: Р	Масса: 0,19	Масшт.: 1:1
					Лист	Листов 1
ГИП	Слебочкин			Труба 28х3,5 ГОСТ 8734-75 / В20 ГОСТ 8733-87	ЦНИИПРОМЗДАНИЙ	
Н.контр.	Царева					
Зав. гр.	Лукашевич					
Вед. инж.	Стирягин					

Инв.№ подл. | Подпись и дата | Взам. инв.№

Копировал Стирягина

Формат	Зона	Поз.	Обозначение	Наименование	Кол.	Примеч.
				Документация		
А4			1.435.5-31.4-09.03.00 СБ	Сборочный чертеж		
				Детали		
А4		1	1.435.5-31.4-09.01.02	Платик	1	
А4		2	1.435.5-31.4-09.02.01	Планка	1	

Инв.№ подл. | Подпись и дата | Взам. инв.№

ГИП	Плебочкин		
Н.контр.	Царева		
Зав.гр.	Лукашевич		
Вед.инж.	Стирягин		

1.435.5-31.4-09.03.00

Накладка

Стадия	Лист	Листов
Р		1

ЦНИИПРОМЗДАНИЙ

Копировал Стольцова

Формат А4

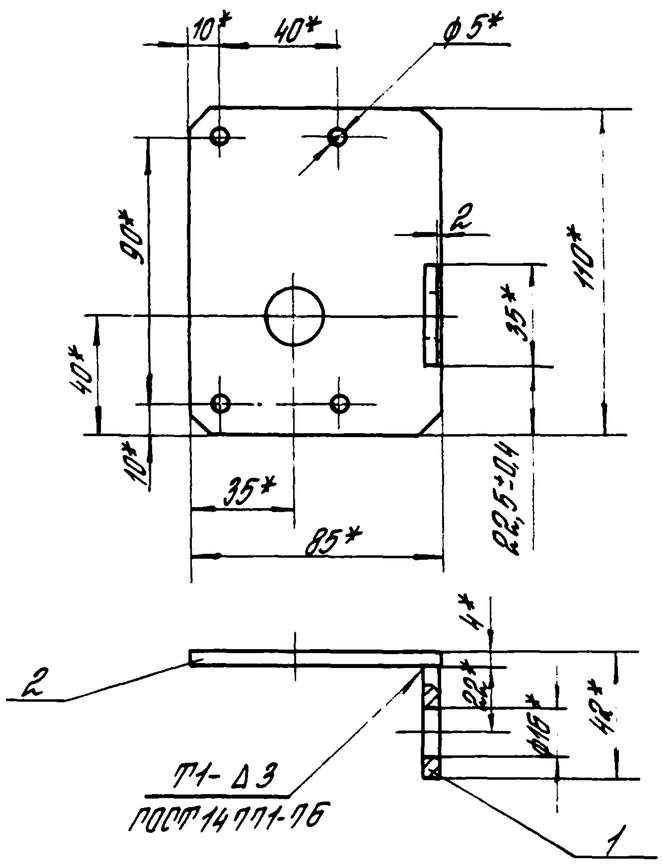

1. *Размеры для справок
2. Предельные отклонения размеров: $h14$; $\pm \frac{IT14}{2}$.

Инв.№ подл. | Подпись и дата | Взам. инв.№

ГИП	Плебочкин		
Н.контр.	Царева		
Зав.гр.	Лукашевич		
Вед.инж.	Стирягин		

1.435.5-31.4-09.03.00 СБ

Накладка
Сборочный чертеж

Стадия	Масса	Масштаб
Р	0,31	1:2
Лист	Листов 1	

ЦНИИПРОМЗДАНИЙ

Копировал Стольцова

Формат А4

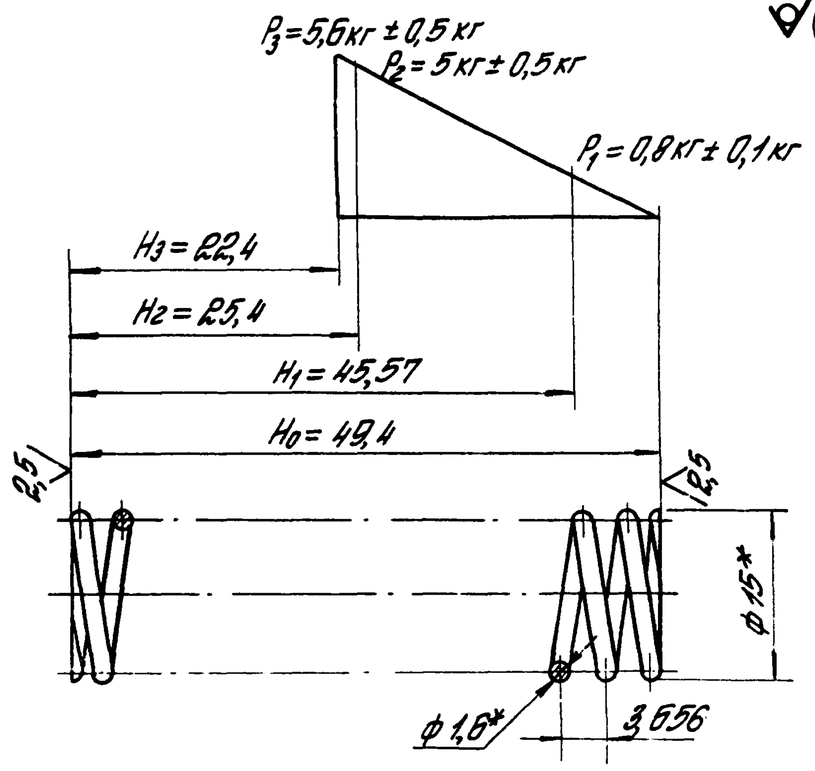

1. 43... 50 HRCэ
2. Длина развертки — 622 мм
3. Число рабочих витков — 13
4. Число витков полное — 14,5
5. Направление навивки — любое
6. Дс = 13,4 мм
7. Покрытие: Хим. Окс. прм.
8. *Размер для справок.

			1.435.5-31.4-09.00.01			
			Пружина	Стадия: Р	Масса: 0,01	Масштаб: 2:1
ГИП	Слебочкун			Лист	Листов 1	
Н.контр	Царева		Проволока I-1,6 ГОСТ 9389-75	ЦНИИПРОМЗДАНИЙ		
Зав.гр	Лукашевич					
Вед.инж.	Стирагин					

Инв.№ подл. | Подпись и дата | Взам.инв.№

Копировал Стольцова Формат А4

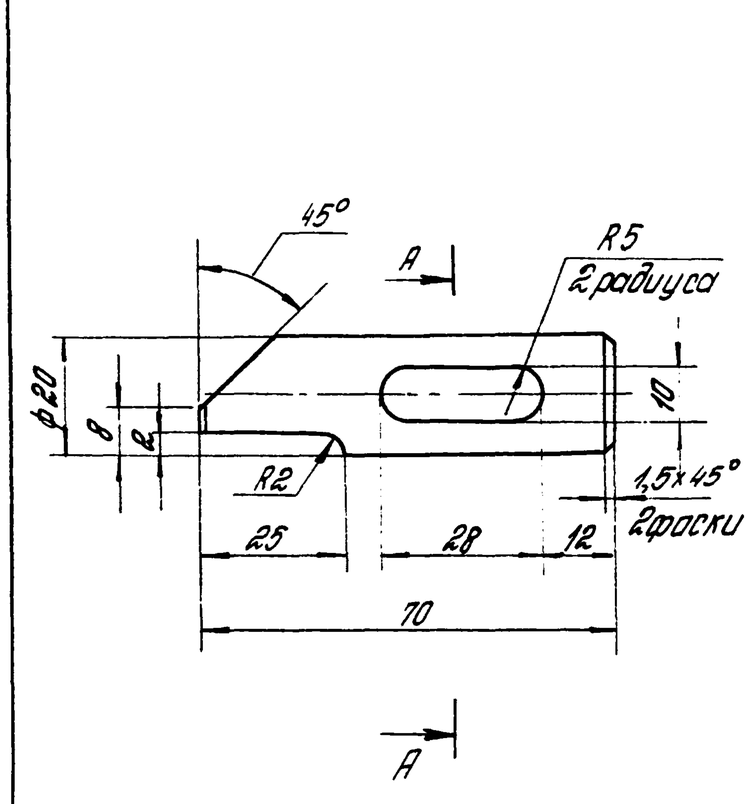

1. Предельные отклонения размеров: $H14; h14; \pm \frac{IT14}{2}$.
2. Покрытие: Хим. Ц тв. 30

			1.435.5-31.4-09.00.02			
			Щеколда	Стадия: Р	Масса: 0,14	Масштаб: 1:1
ГИП	Слебочкун			Лист	Листов 1	
Н.контр	Царева		Круг $\frac{В22\ ГОСТ\ 2590-88}{35\ ГОСТ\ 1050-74}$	ЦНИИПРОМЗДАНИЙ		
Зав.гр	Лукашевич					
Вед.инж.	Стирагин					

Инв.№ подл. | Подпись и дата | Взам.инв.№

Формат	Зона	Поз.	Обозначение	Наименование	Кол.	Примечан.
				Документация		
А3			1.435.5-31.4-10.00.00 СБ	Сборочный чертеж		
				Детали		
А4	-	1	1.435.5-31.4-10.00.01	Втулка	1	
Б4		2	1.435.5-31.4-10.00.02	Кронштейн		
				Лист Б-ПН-4 ГОСТ 19903-74		
				Вст3пс2 ГОСТ 14637-79		
				(130×165) h14; Rz 80	1	0,6кг

Различия исполнений
1.435.5-31.4-10.00.00 и 1.435.5-31.4-10.00.00-01
по сборочному чертежу

1.435.5-31.4-10.00.00

ГИП	Плебочкин		Полупетля	Стадия: Р	Лист	Листов: 1
Н.контр.	Царева			ЦНИИПРОМЗДАНИЙ	
Зав.гр.	Лукашевич				
Вед.инж.	Стирягин				

Инв.№ подл. | Подпись и дата | Взам.инв.№

Копировал Стрельцова

Формат А4

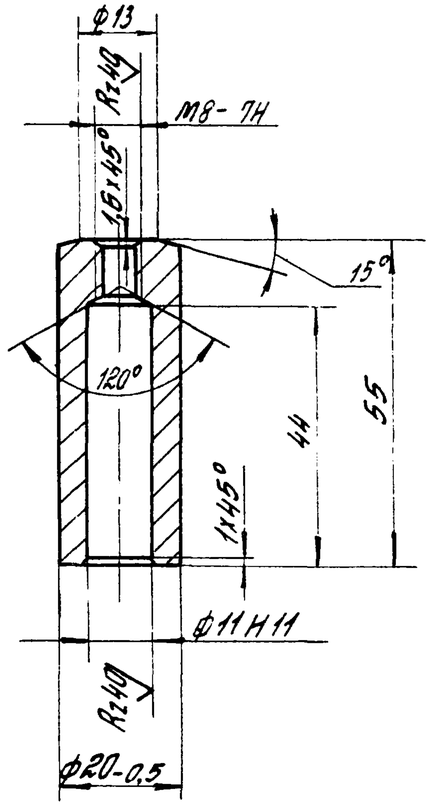

Неуказанные предельные отклонения размеров: H14; h14; ± IT14/2.

1.435.5-31.4-10.00.01

ГИП	Плебочкин		Втулка	Стадия: Р	Масса: 0,10	Масштаб: 1:1
Н.контр.	Царева			Лист	Листов 1
Зав.гр.	Лукашевич		Круг 22-В ГОСТ 2590-88 / Ст3пс-II ГОСТ 535-88	ЦНИИПРОМЗДАНИЙ	
Вед.инж.	Стирягин				

Инв.№ подл. | Подпись и дата | Взам.инв.№

Копировал Стрельцова

Формат А4

Рис.1

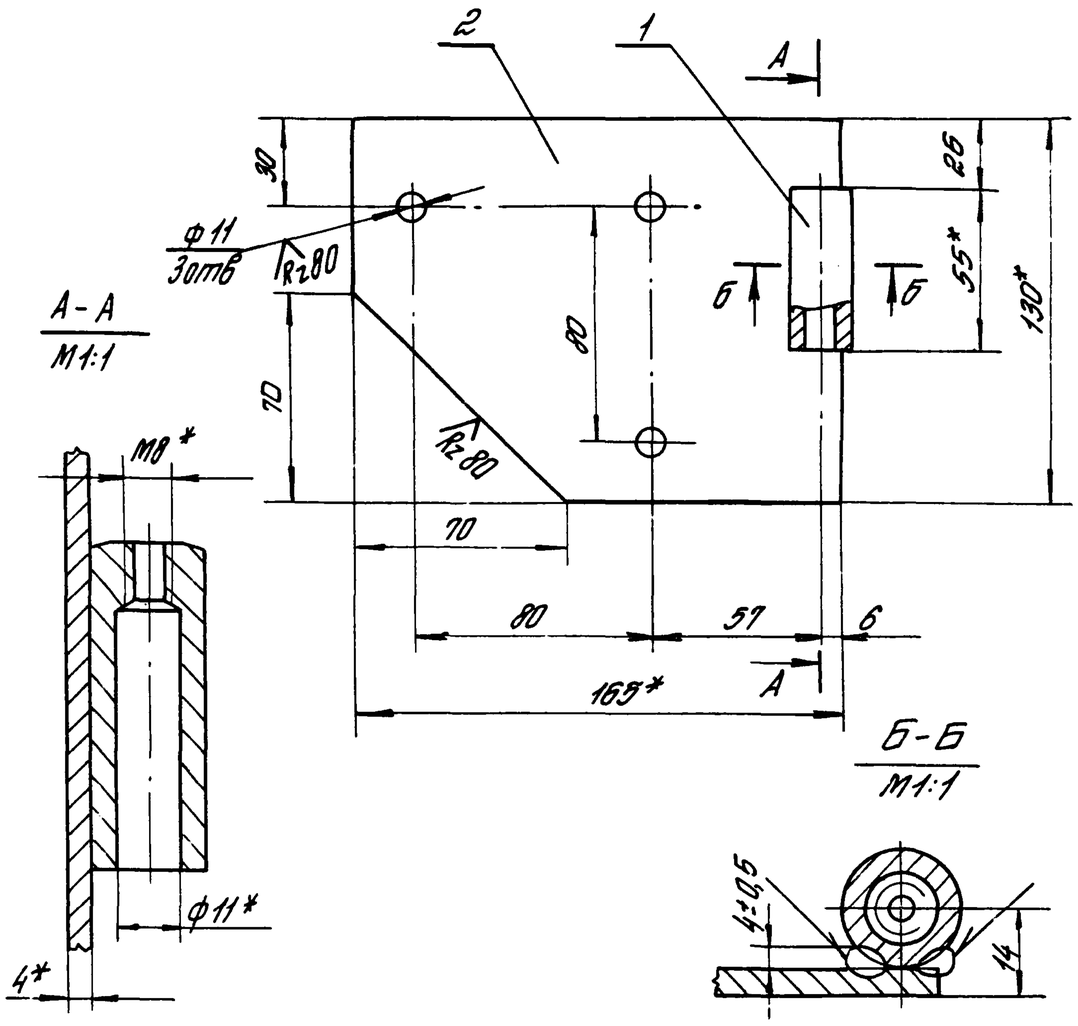

Рис. 2

Остальное – см. рис. 1

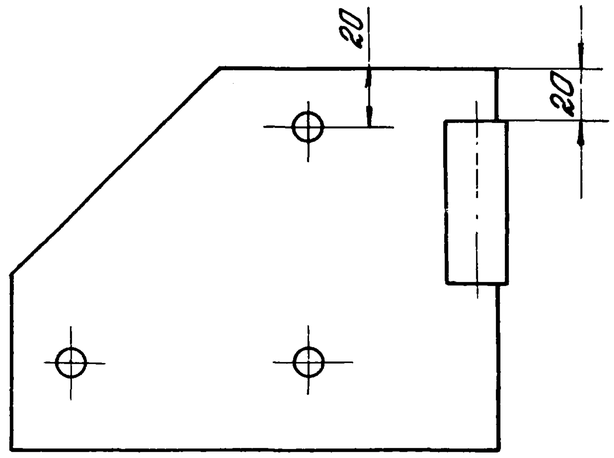

1.* Размеры для справок
2. Сварка ручная электродуговая в среде углекислого газа.
3. Предельные отклонения размеров: H14; h14; $\pm \frac{IT14}{2}$.

Обозначение	Рис
1.435.5-31.4-10.00.00	1
-01	2

				1.435.5-31.4-10.00.00 СБ		
				Полупетля	Стадия	Масса	Масштаб
					Р	0,7	1:2
ГИП	Глебочкин			Сборочный чертеж	Лист	Листов 1
Н.контр.	Царева				ЦНИИПРОМЗДАНИЙ	
Зав. гр.	Лукашевич					
Вед. инж.	Стирягин					

Копировал Стрельцова

24445-04 60

Формат А3

Инв. № подл. | Подпись и дата | Взам. инв. №

Rz 80

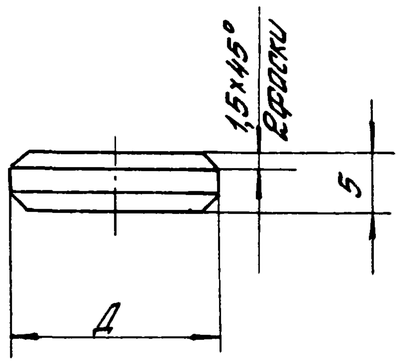

Обозначение	Д, мм
1.435.5-31.4-00.00.01	$18^{-0.2}_{-0.5}$
—01	$11^{-0.2}_{-0.5}$

1. 35... 40 HRCэ.
2. Неуканные предельные отклонения размеров h14; $\pm \frac{IT14}{2}$.

				1.435.5-31.4-00.00.01			
				Упор	Стадия	Масса	Масштаб
					Р	0,01	—
					Лист	Листов 1	
ГИП	Глебочкин			Круг В20 ГОСТ 2590-88 / 45 ГОСТ 1050-74	ЦНИИПРОМЗДАНИЙ		
Н.контр	Царева						
Зав.гр	Лукашевич						
Вед.инж.	Стирягин						

Инв.№ подл. | Подпись и дата | Взам.инв.№

Копировал Стрельцова Формат А4

Рис. 1 Рис. 2 Rz80

Остальное – см. рис 1

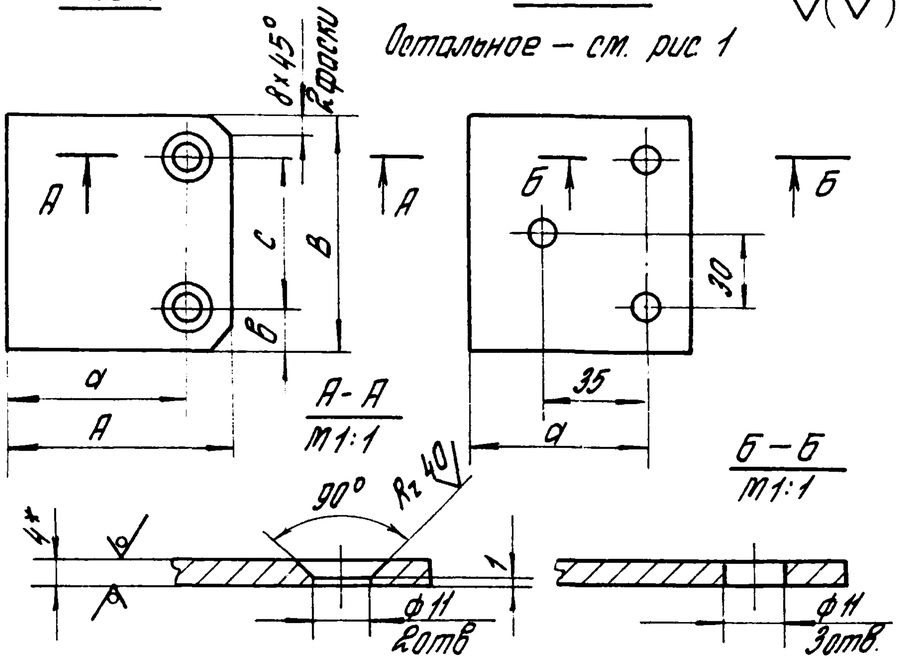

Обозначение	Рис	А, мм	В, мм	а, мм	в, мм	с, мм	Масса,
1.435.5-31.4-00.00.02	1	65	80	45	15	50	0,2
—01	2	100	90	73	15	60	0,3
—02	2	65	90	50	15	60	0,2

1. * Размер для справок.
2. Предельные отклонения размеров: H14; h14; $\pm \frac{IT14}{2}$.

				1.435.5-31.4-00.00.02			
				Планка	Стадия	Масса	Масштаб
					Р	см. табл.	—
					Лист	Листов 1	
ГИП	Глебочкин			Лист Б-ПН-4 ГОСТ 19903-74 / ВСт3пс2 ГОСТ 14637-79	ЦНИИПРОМЗДАНИЙ		
Н.контр	Царева						
Зав.гр	Лукашевич						
Вед.инж.	Стирягин						

Инв.№ подл. | Подпись и дата | Взам.инв.№

Копировал Стрельцова 24445-04 61 Формат А4

Rz 80

Рис 1

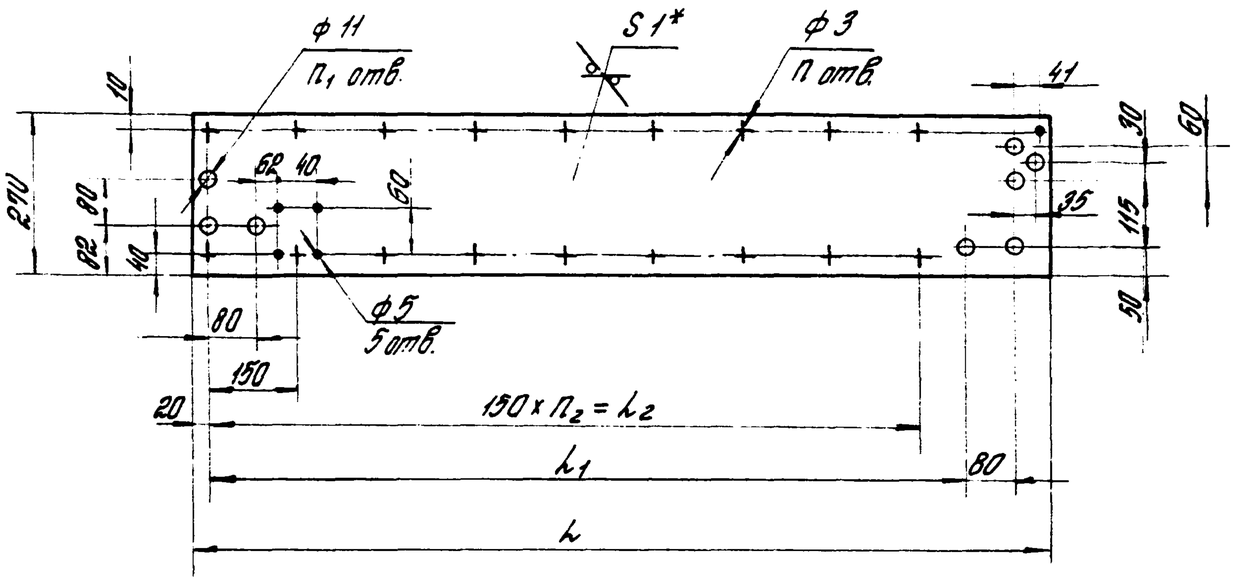

Рис. 2

Остальное – см. рис. 1

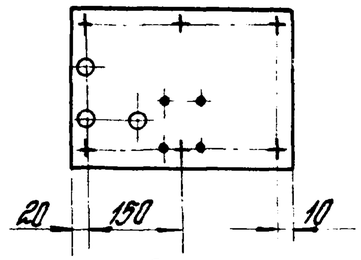

Рис. 3

Остальное – см. рис. 1

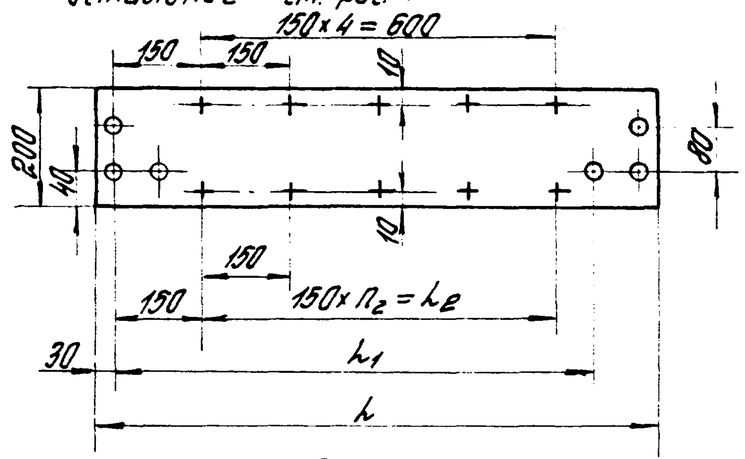

1.* Размер для справок.

2. Предельные отклонения размеров:
H14; h14; ± IT14/2.

Обозначение	Рис.	l, мм	l1, мм	l2, мм	n,	n1,	n2,	Масса, кг
1.435.5-31.4-00.00.03	1	1460	1309	1200	18	8	8	3,2
— 01		1160	1009	900	14	8	6	2,5
— 02	2	360	—	—	6	3	—	0,8
— 03	3	950	809	600	10	6	4	1,5
— 04		950	809	—	5	6	—	1,5

Инв. № подл. | Подпись и дата | Взам. инв. №

ГИП	Слебочкин		
Н. контр.	Царева		
Зав. гр.	Лукашевич		
Вед. инж.	Стидзагин		

1.435.5-31.4-00.00.03

Лист защитный

Стадия	Масса	Масштаб
Р	ст. табл.	—
Лист	Листов 1	

ОЦ 6-ПН-НО-1.0 ГОСТ 19904-74
Ст.3кп-ОН-НР-1 ГОСТ 14918-80

ЦНИИПРОМЗДАНИЙ

Копировал Стрельцова

Формат А3

Рис. 1

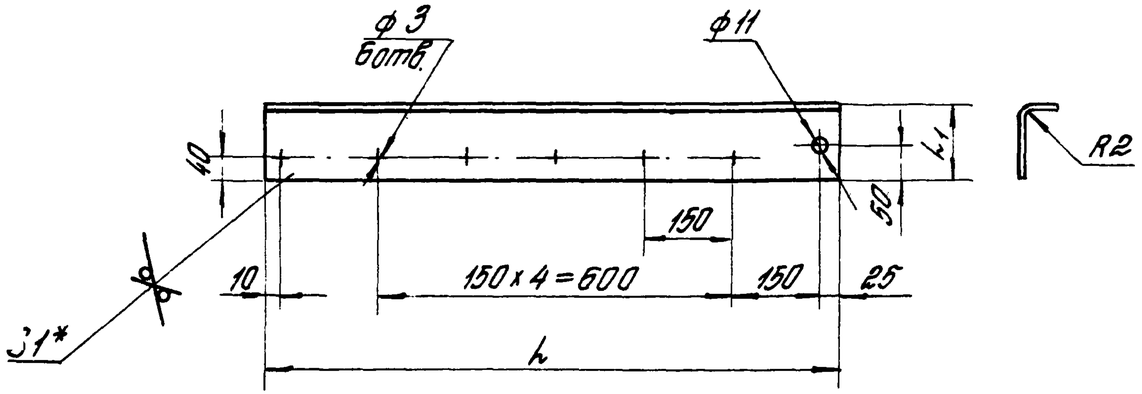

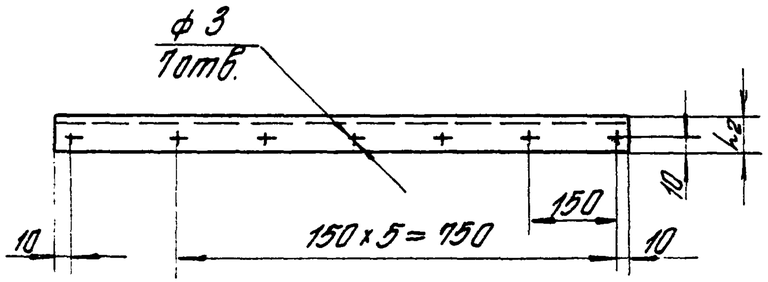

Рис. 2

Остальное – см. рис. 1

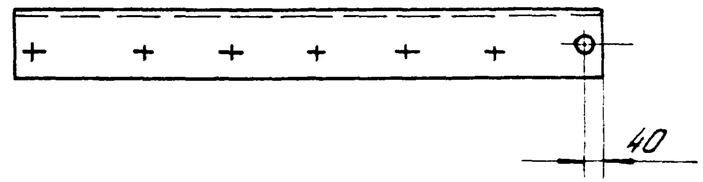

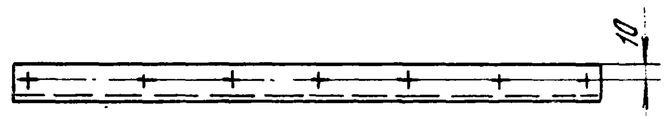

Rz80 (√)

Обозначение	Рис.	h, мм	h_1, мм	h_2, мм	Масса, кг
1.435.5-31.4-00.00.04	1	970	130	35	1,26
-01	2	1000	114	45	1,25
-02	1	970	130	30	1,22
-03	2	1000	114	40	1,21

1. Размер для справок.
2. Предельные отклонения размеров: $H14; h14; \pm \frac{IT14}{2}$.

Инв. № подл. | Подпись и дата | Взам. инв. №

ГИП	Глебочкин		
Н.контр.	Царева		
Зав. гр.	Лукашевич		
Вед. инж.	Стирагин		

1.435.5-31.4-00.00.04

Лист защитный

Стадия	Лист	Листов
Р	ст. тада	—
	Лист	Листов 1

ОЦ 5-ПН-НР-1 ГОСТ 19904-74 / Ст.Эхл-ОН-НР-1 ГОСТ 14918-80

ЦНИИПРОМЗДАНИЙ

Калошобал Стрельцова

Формат А4

Rz 80 √(√)

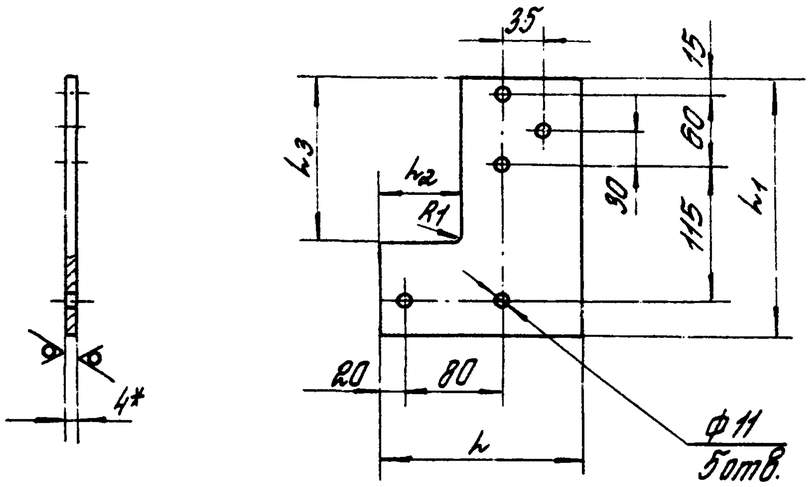

Обозначение	h, мм	h_1, мм	h мм	h мм	Масса, кг
1.435.5-31.4-00.00.05	172	220	70	145	0,9
—01	150	210	85	160	0,5

1.* Размеры для справок.
2. Предельные отклонения размеров:
H14; h14; ± $\frac{JT14}{2}$.

ГИП	Глебочкин		1.435.5-31.4-00.00.05			
Н.контр.	Царева		Косынка	Стадия	Масса	Масштаб
Зав.гр.	Лукашевич			Р	ст. табл	—
Вед.инж.	Стирягин			Лист	Листов 1	
			Лист Б-ПН-4 ГОСТ 19903-74	ЦНИИПРОМЗДАНИЙ		

Инв. № подл. | Подпись и дата | Взам. инв. №

Rz80 √(√)

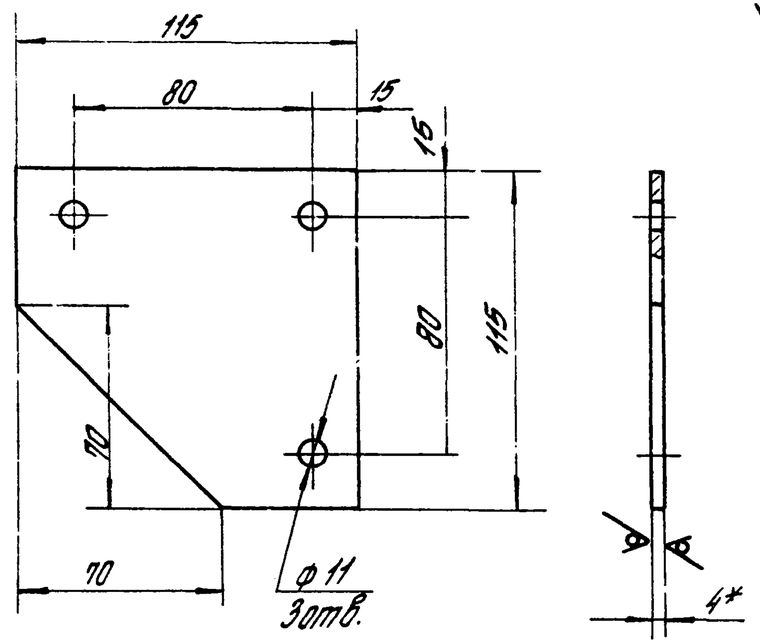

1.* Размер для справок.
2. Предельные отклонения размеров:
H14; h14; ± $\frac{JT14}{2}$.

ГИП	Глебочкин		1.435.5-31.4-00.00.06			
Н.контр.	Царева		Косынка	Стадия	Масса	Масштаб
Зав.гр.	Лукашевич			Р	0,3	1:2
				Лист	Листов 1	
			Лист Б-ПН-4 ГОСТ 19903-74	ЦНИИПРОМЗДАНИЙ		

Инв. № подл. | Подпись и дата | Взам. инв. №

Rz80 √(√)

Рис. 1

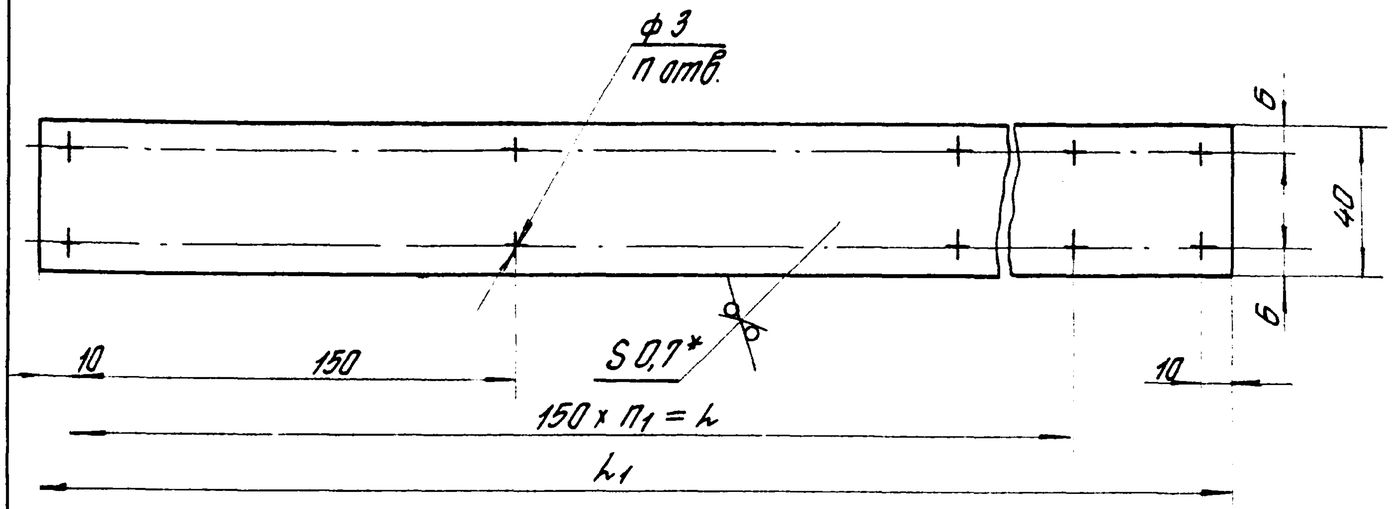

Рис. 2

Остальное — см. рис. 1

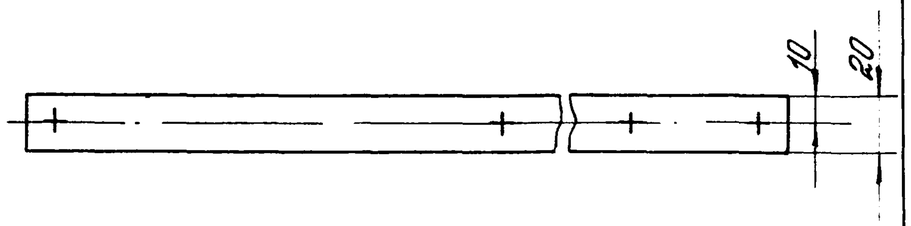

Обозначение	Рис.	l, мм	l1, мм	n,	n1,	Масса, кг
1.435.5-31.4-00.00.07	2	1350	1475	11	9	0,16
-01		1050	1175	9	7	0,13
-02	1	2850	2920	42	19	0,64
-03		2550	2620	38	17	0,57
-04		2250	2320	34	15	0,50
-05	2	2850	2920	21	19	0,31
-06		2550	2620	19	17	0,29
-07		2250	2320	17	15	0,26
-08		900	990	8	6	0,1
-09		1650	1815	13	11	0,2

1. * Размер для справок.
2. Предельные отклонения размеров: $H14$; $h14$; $\pm \frac{IT14}{2}$.
3. Деталь допускается изготавливать составной по длине.

ГИП	Плебочкин		
Н.контр.	Царева		
Зав. гр.	Лукашевич		
Вед. инж.	Стидягин		

1.435.5-31.4-00.00.07

Планка

Стадия	Масса	Масштаб
Р	см. табл.	—
Лист	Листов 1	

ОЦ Б-ПН-НО-0,7 ГОСТ 19904-74
СТЭКП-ОН-НР-1 ГОСТ 14918-80

ЦНИИПРОМЗДАНИЙ

Инв. № подл. | Подпись и дата | Взам. инв. №

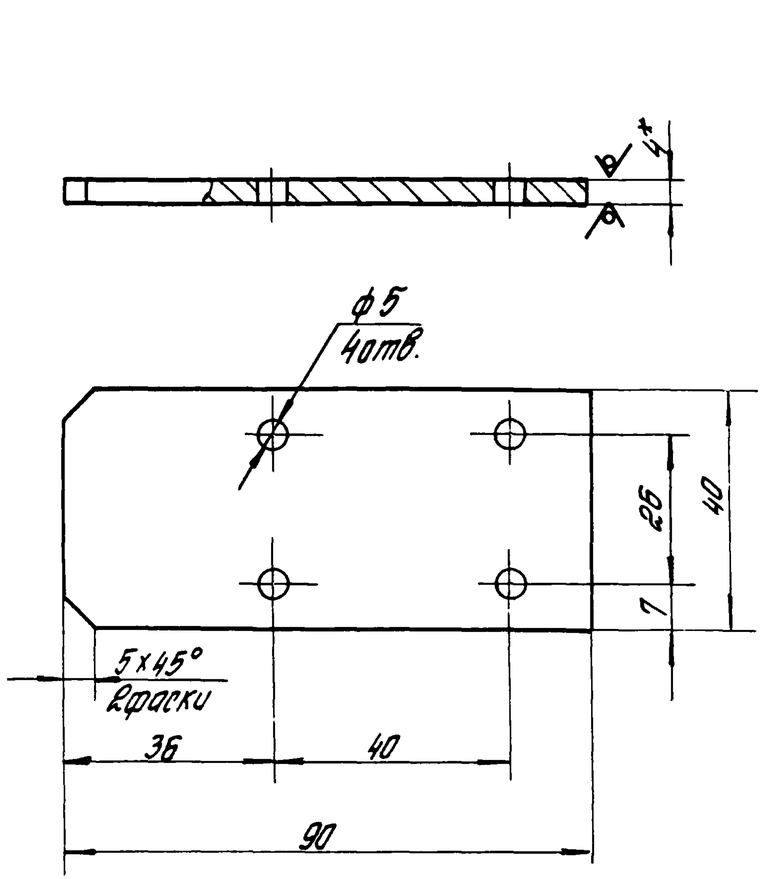

1. * Размер для справок.
2. Предельные отклонения размеров:
   H14; h14; $\pm \frac{IT14}{2}$.

				1.435.5-31.4-00.00.08		
				Накладка	Стадия	Масса	Масштаб
					Р	0,16	1:1
ГИП	Плебачкин				Лист	Листов 1
Н.контр.	Царева			Б-ПН-6 ГОСТ 19903-74		

Взам.инв.№ | Подпись и дата | Инв.№ подл.