ТИПОВЫЕ КОНСТРУКЦИИ, ИЗДЕЛИЯ И УЗЛЫ ЗДАНИЙ И СООРУЖЕНИЙ

Серия 1.435.9-26

ВОРОТА РАЗДВИЖНЫЕ С МЕХАНИЗИРОВАННЫМ ОТКРЫВАНИЕМ С ПОЛОТНОМ ИЗ РАЗЛИЧНЫХ МАТЕРИАЛОВ

Выпуск 3

ВОРОТА КЛЕЕФАНЕРНЫЕ

РАБОЧИЕ ЧЕРТЕЖИ

20159-04

ТИПОВЫЕ КОНСТРУКЦИИ, ИЗДЕЛИЯ И УЗЛЫ ЗДАНИЙ И СООРУЖЕНИЙ

Серия 1.435.9-26

ВОРОТА РАЗДВИЖНЫЕ С МЕХАНИЗИРОВАННЫМ ОТКРЫВАНИЕМ С ПОЛОТНОМ ИЗ РАЗЛИЧНЫХ МАТЕРИАЛОВ

Выпуск 3
ВОРОТА КЛЕЕФАНЕРНЫЕ

РАБОЧИЕ ЧЕРТЕЖИ

РАЗРАБОТАНЫ:

ЦНИИПРОМЗДАНИЙ

Зам директора института С.М.Гликин

Зав. отделом наружных ограждающих конструкций Г.М.Смилянский

Гл. инженер проекта В.И.Погорелов

Проектным институтом
ГИПРОСПЕЦЛЕГКОНСТРУКЦИЯ

Гл. инженер В.И.Шилов

Зав. отделом СК-2 Л.П.Кашкинов

Рук. разработки Т.П.Захарова

Одобрены:

Отделом типового проектирования и организации проектно-изыскательских работ Госстроя СССР, письмо от 28.06.84г. № 2/2-221

Обозначение	Наименование	Стр.
1.435.9-26.3 0000 ТО	Техническое описание	3
1.435.9-26.3 1000	Ворота клеефанерные	6
1.435.9-26.3 1000 СБ	Ворота клеефанерные	
	Сборочный чертеж	8
1.435.9-26.3 0000 ВП	Ведомость покупных изделий	11
1.435.9-26.3 1100	Створка полотна	15
1.435.9-26.3 1100 СБ	Створка полотна	
	Сборочный чертеж	19
1.435.9-26.3 1200	Каркас	23
1.435.9-26.3 1200 СБ	Каркас	
	Сборочный чертеж	24
1.435.9-26.3 1201	Нагель	25
1.435.9-26.3 1101	Ребро	26
1.435.9-26.3 1102	Ограждение	27
1.435.9-26.3 1103	Ограждение	27
1.435.9-26.3 1104	Накладка	28
1.435.9-26.3 1105	Ограждение	28
1.435.9-26.3 1106	Упор.	29

Обозначение	Наименование	Стр.
1.435.9-26.3 1107	Козырек	29
1.435.9-26.3 0000 РМ	Ведомость расхода материалов	30

ГНП	Погорелов		09.84
Н. контр.	Глебочкин		
Ст. инж.	Царева		

1.435.9-26.3 0000

Содержание

Стадия	Лист	Листов
Р		1

ЦНИИПРОМЗДАНИЙ

Инв. № подл. | Подпись и дата | Взам. инв. №

Копировал: [signature] 20159-04 3 формат А3

1. Требования к изделию.

1.1. Ворота раздвижные должны изготавливаться по рабочим чертежам серии 1.435.9-26 в соответствии с настоящими техническими требованиями.

Крепление фанеры к каркасу производить на клеях повышенной водостойкости прессовым способом или прижимать гвоздями, располагаемыми на расстоянии 150-200 мм друг от друга.

1.2. Створки полотна должны перемещаться по монорельсу свободно, без заеданий. В конструкции ворот должно быть предусмотрено переключение с механизированного перемещения на ручное.

1.3. Сопротивление теплопередаче ворот должно быть не менее 1,2 м² час. °С/ккал.

1.4. Защитные покрытия, предохраняющие древесину от возгорания, осуществлять по дополнительному требованию заказчика.

1.5. При организации производства завод-изготовитель должен изготовить и испытать опытные образцы ворот в соответствии с настоящими техническими требованиями.

Серийное производство ворот разрешается только после утверждения акта испытания опытных образцов с выводами, характеризующими качество изготовления и стабильность работы ворот.

2. Требования к деталям и заготовкам.

2.1. Детали створок полотна раздвижных ворот должны изготавливаться из обрезных пиломатериалов хвойных пород не ниже 2-го сорта по ГОСТ 8486-66.*

2.2. Древесина деталей должна иметь абсолютную влажность не более 18%, а древесина заделок - на 2-3% ниже.

2.3. Детали ворот могут изготавливаться клееными по длине на клеях повышенной водостойкости зубчатым клеевым

				1.435.9-26.3 0000 ТО			
				Техническое описание	Стадия	Лист	Листов
					Р	1	3
ГИП	Погорелов	[подпись]	09.84		ЦНИИПРОМЗДАНИЙ		
Н. контр.	Глебочкин	[подпись]					
Ст. инж.	Царева	[подпись]					

Копировал: [подпись]

20159-04 4

формат А3

Инв. № подл. | Подпись и дата | Взам. инв. №

соединением по ГОСТ 19414 - 79.

2.4. В пиломатериалах не допускаются пороки древесины, превышающие ограничения для 2-го сорта по ГОСТ 2140 -81. Обзол на поверхностях не допускается.

2.5. Вставки или пробки для заделок должны изготавливаться из древесины той же породы, что и деталь, иметь одинаковое направление волокон и устанавливаться плотно на клею.

2.6. Непрямолинейность деталей должно быть не более 2мм на всей длине.

2.7. Шероховатость поверхностей деталей для склеивания должна быть не более Rz 200, лицевых поверхностей обшивки - Rz 320, остальных - Rz 500 по ГОСТ 7016 - 82.

2.8. Детали из дерева должны быть обработаны препаратом ББ - 11 по ГОСТ 23787.6- 79 (антисептик и антипирен).

2.9. Заготовки из фасонного проката должны быть очищены от загрязнений, коррозии и зауглероживающим способом, не ухудшающим структуру металла и не понижающим прочность деталей.

Для деталей, с чистотой обработки, не указанной в чертежах, чистота поверхности должна быть не ниже Rz 80 по ГОСТ 2789 - 73*.
Риски и царапины на поверхностях этих деталей не допускаются.

2.10. В деталях, изготовленных из пластмасс, не допускаются коробления, трещины, недопрессовки, вздутия, расслоения, пористость, сколы.

2.11. Детали, изготовленные из резины, не должны иметь вмятин и надрывов.

3. Требования к сборке.

3.1. Поступающие на сборку детали должны быть очищены от загрязнений и стружки, иметь клеймо ОТК или другие сопроводительные документы, удостоверяющие их качество.

3.2. При сборке деталей не допускается применение прокладок, клиньев и прочих компенсаторов, не предусмотренных чертежами.

Инв.№ подл. | Подпись и дата | Взам.инв.№

Копировал: Фалер 20159-04 5 формат А3

3.3. Подшипники перед сборкой промыть в горячем минеральном масле или бензине, а после установки в узле смазать консистентной смазкой ЦИАТИМ-201 ГОСТ 6267-74*.

3.4. Клеевые соединения в конструкции должны выполняться на синтетических клеях, разрешенных к применению Главным санитарно-эпидемиологическим управлением Министерства здравоохранения СССР.

3.5. Ворота должны иметь защитно-декоративное покрытие атмосферостойкими лакокрасочными материалами типа эмали МЛ-12 по ГОСТ 9754-76*.

3.6. Гвозди, шурупы, болты и другие крепежные изделия должны иметь антикоррозийное покрытие.

3.7. Сборка должна производиться на участке, оборудованном приспособлениями, обеспечивающими точность, указанную в чертежах.

3.8. Все резьбовые соединения должны быть затянуты до отказа без перекоса сопрягаемых деталей.

3.9. Торцевые деревянные поверхности створок ворот перед покраской и перед креплением металлических накладок, упоров и ограждений промазать по периметру битумной мастикой марки БН 50/50 по ГОСТ 6617-76*.

4. Требования к транспортировке.

4.1. Ворота должны перевозиться к месту монтажа в разобранном виде любым видом транспорта в положении, исключающем механическое повреждение ворот и попадание на них влаги.

Копировал: Жалу 20159-046 формат А3

Инв.№ подл.	Подпись и дата	Взам. инв.№

Форм.	Зона	Поз.	Обозначение	Наименование	Кол. на исполн. 1.435.9-26.3 1000 —										Прим.
					—	01	02	03							
				Документация											
А3			1.435.9-26.3 1000 СБ	Сборочный чертеж	Х	Х	Х	Х							
А3			1.435.9-26.3 0800 ТО	Техническое описание	Х	Х	Х	Х							
А3			1.435.9-26.3 0000 РМ	Ведомость расхода материалов	Х	Х	Х	Х							
А3			1.435.9-26.3 0800 ВП	Ведомость покупных изделий	Х	Х	Х	Х							
				Сборочные единицы											
А4		1	1.435.9-26.4 1000	Привод с монорельсом	1										См. вып.4
			-01	Привод с монорельсом		1									

ГИП	Погорелов		09.84
Н. контр.	Гавричкин		
Ст. инж.	Цирева		

1.435.9-26.3 1000

Ворота клеефанерные

Стадия	Лист	Листов
Р	1	4

ЦНИИПРОМЗДАНИЙ

Копировал: Формат А4

Инв.№ подл.	Подпись и дата	Взам. инв.№

Форм.	Зона	Поз.	Обозначение	Наименование	Кол. на исполн. 1.435.9-26.3 1000 —										Примеч.
					—	01	02	03							
А4		1	1.435.9-26.4 1800 -02	Привод с монорельсом			1								
			-03	Привод с монорельсом				1							
А4		2	1.435.9-26.4 8000	Направляющая	1										см. вып.4
			-02	Направляющая		1									
			-04	Направляющая			1								
			-06	Направляющая				1							
А4		3	1.435.9-26.4 8000-01	Направляющая	1										
			-03	Направляющая		1									
			-05	Направляющая			1								
			-07	Направляющая				1							
А4		4	1.435.9-26.4 9000	Направляющая	1	1	1	1							см. вып.4
А4		5	1.435.9-26.3 1100	Створка полотна	1										
			-01	Створка полотна		1									
			-02	Створка полотна			1								
			-03	Створка полотна				1							

20159-04 7

1.435.9-26.3 1000

Лист 2

Копировал: Формат А4

9

Инв.№ подл.	Подпись и дата	Взам. инв.№

Форм.	Зона	Поз.	Обозначение	Наименование	Кол. на испол. 1.435.9-26.3 1000— —	01	02	03							Прим.
А4		6	1.435.9-26.3 1000-04	Створка полотна	1										
			-05	Створка полотна		1									
			-06	Створка полотна			1								
			-07	Створка полотна				1							
				Детали											
А4		7	1.435.9-26.4 0005	Упор	2	2	2	2							См. Вып.4
				Стандартные изделия											
		8		Болт М8-8g×25.68.016											
				ГОСТ 7798-70*	4	4	4	4							
		9		Гайка М8-7Н.5.016											
				ГОСТ 5915-70*	4	4	4	4							

1.435.9-26.3 1000	Лист 3

Формат А4

Инв.№ подл.	Подпись и дата	Взам. инв.№

Форм.	Зона	Поз.	Обозначение	Наименование	Кол. на испол. 1.435.9-26.3 1800 — —	01	02	03							Прим.
		10		Об6 6-5hH×14 Ст3пс 46											
				ГОСТ 9650-80	4	4	4	4							
		11		Шайба 8.65Г 029											
				ГОСТ 6402-70*	4	4	4	4							
		12		Шайба 8.01.016											
				ГОСТ 11371-78	4	4	4	4							
		13		Шайба 5.01.016											
				ГОСТ 11371-78	4	4	4	4							
		14		Шплинт 1,2×8.01											
				ГОСТ 397-79*	4	4	4	4							
		15		Цепь ПР-15,875-2270-											
				-1 ГОСТ 13568-75*	11,97	13,77	15,57	17,37							м

1.435.9.-26.3 1000	Лист 4

Формат А4

8 40-65102

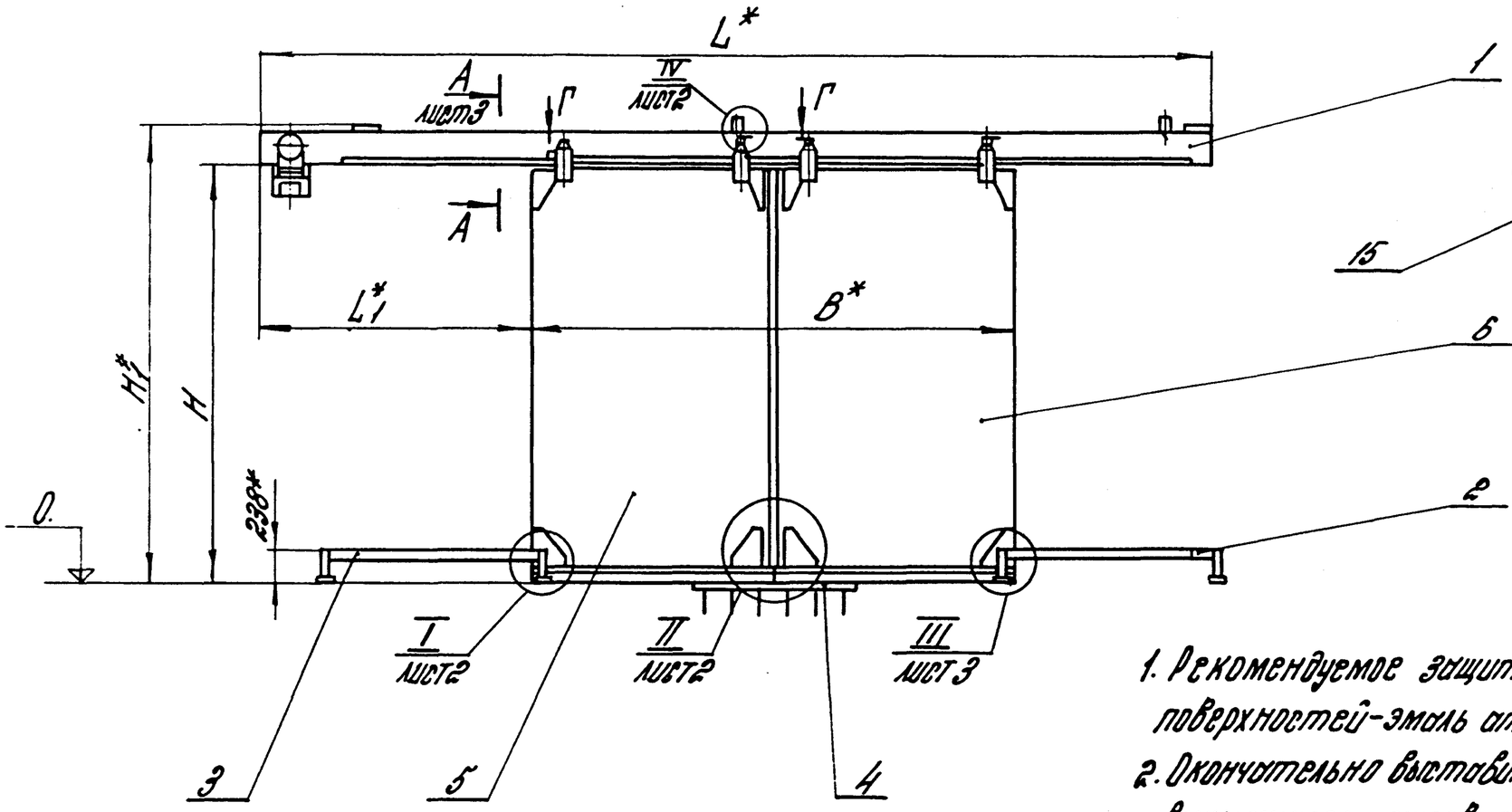

Вид Г
М 1:2

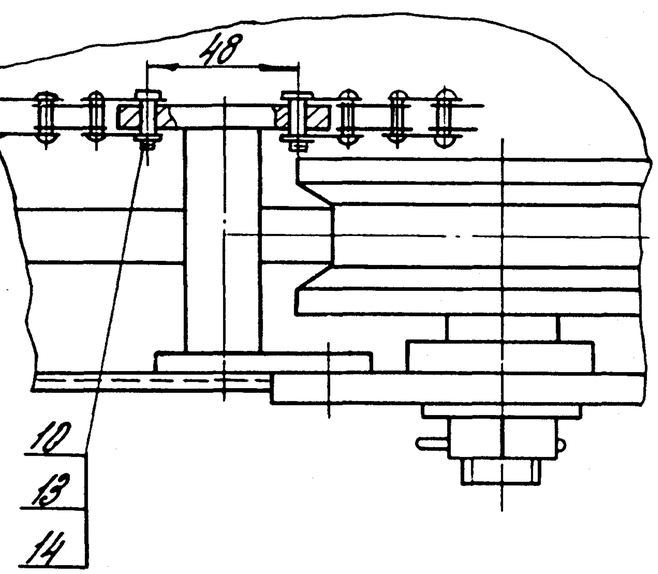

1. Рекомендуемое защитно-декоративное покрытие наружных поверхностей-эмаль атмосферостойкая типа МА-12 ГОСТ 9754-76*.
2. Окончательно выставить и закрепить на монорельсе (поз.1) выключатели путевые конечные и натяжное устройство цепи.
3. Отрегулировать положение упоров (поз.7) на направляющих (поз.2 и 3).
4. * Размеры для справок.
5. Неуказанные предельные отклонения размеров $\pm \frac{JT14}{2}$
6. В конструкции ворот использовано изобретение по а.с. N 777193.

Обозначение	Марка	B, мм	H, мм	H1, мм	L, мм	L1, мм	Масса, кг
1.435.9-26.3 1000	ВР-Д-30×30	3324	3145	3353	7070	2068	680
-01	ВР-Д-36×36	3924	3745	3953	8270	2368	800
-02	ВР-Д-42×42	4524	4345	4553	18400	6938	1078
-03	ВР-Д-48×54	5124	5545	5753	18400	6638	1260

1.435.9-26.3 1000 ВБ

Ворота клеефанерные

Сборочный чертеж

Стадия	Масса	Масштаб
Р	см. табл.	-
Лист 1	Листов 3	

ГИП	Погорелов		09.84
Н.контр.	Глебочкин		
Ст.инж.	Царева		

ЦНИИПромзданий

Копировал: Лазер

формат А3

Инв.№ подл. | Подпись и дата | Взам.инв.№

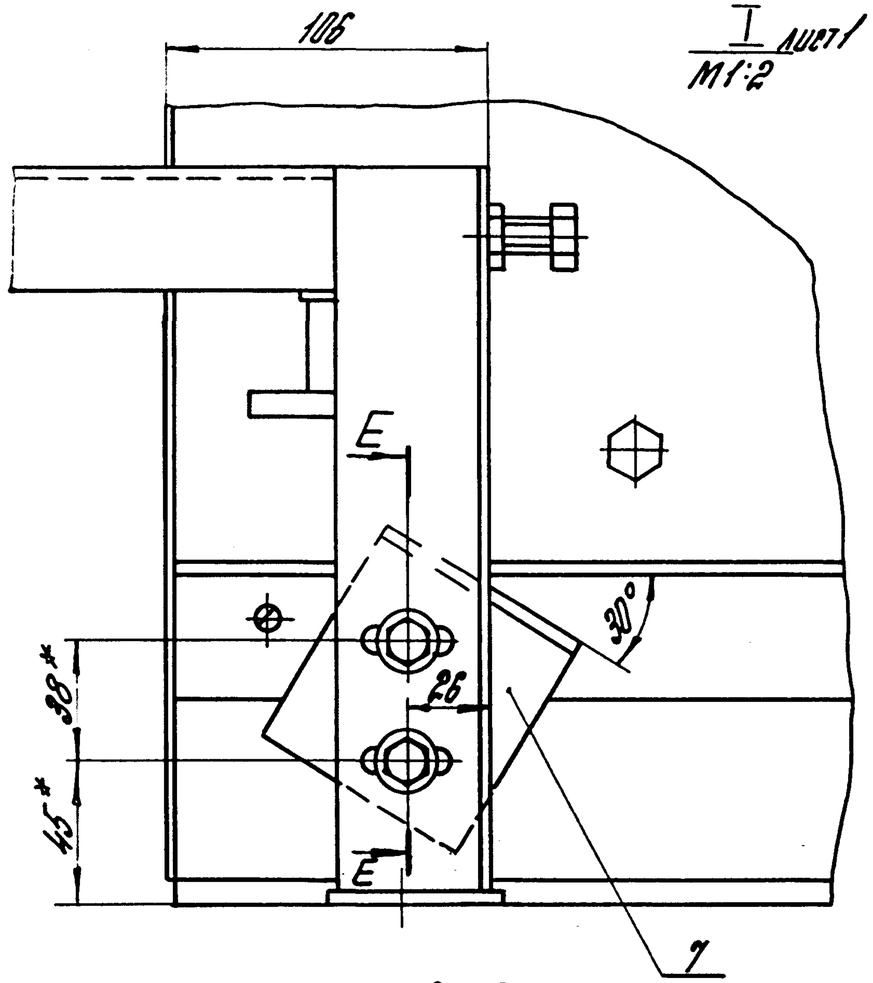

I лист 1
М1:2

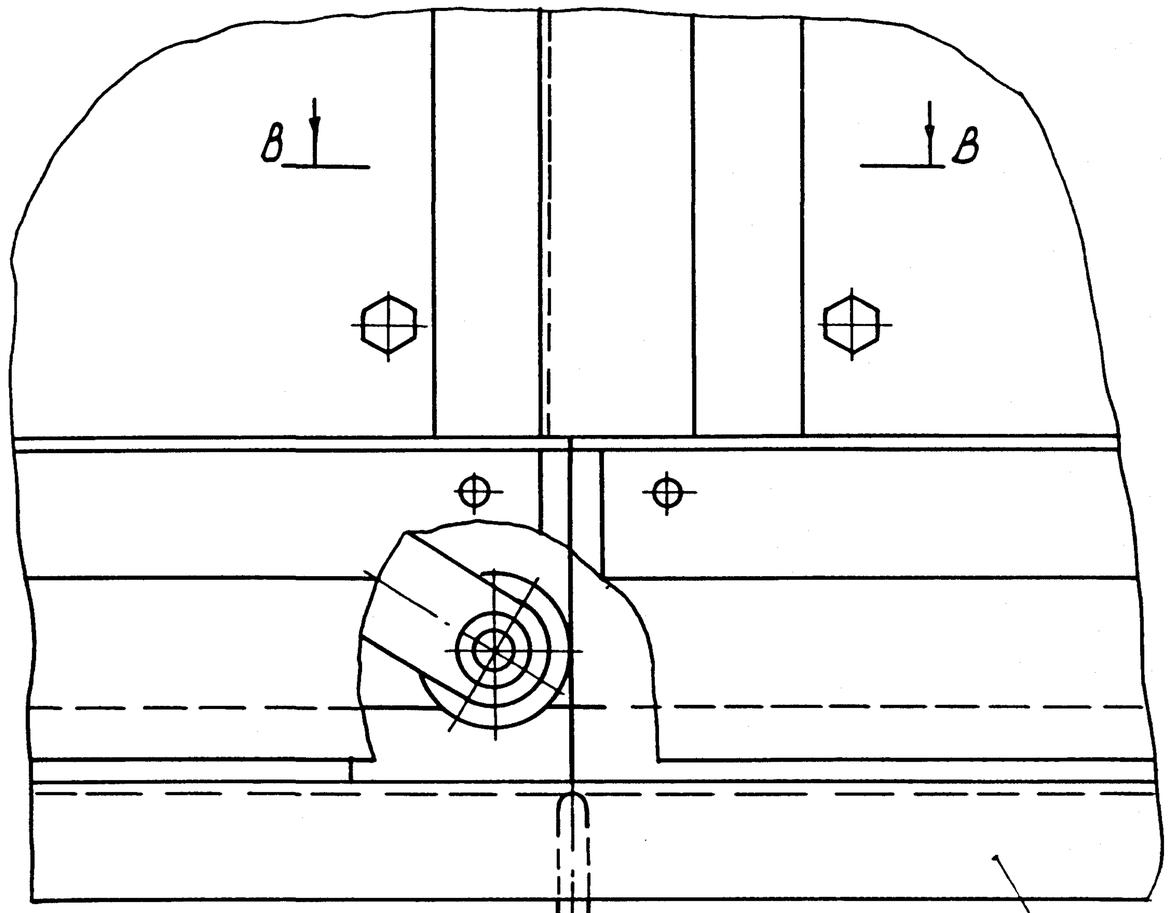

II лист 1
М1:2

В-В
М1:2

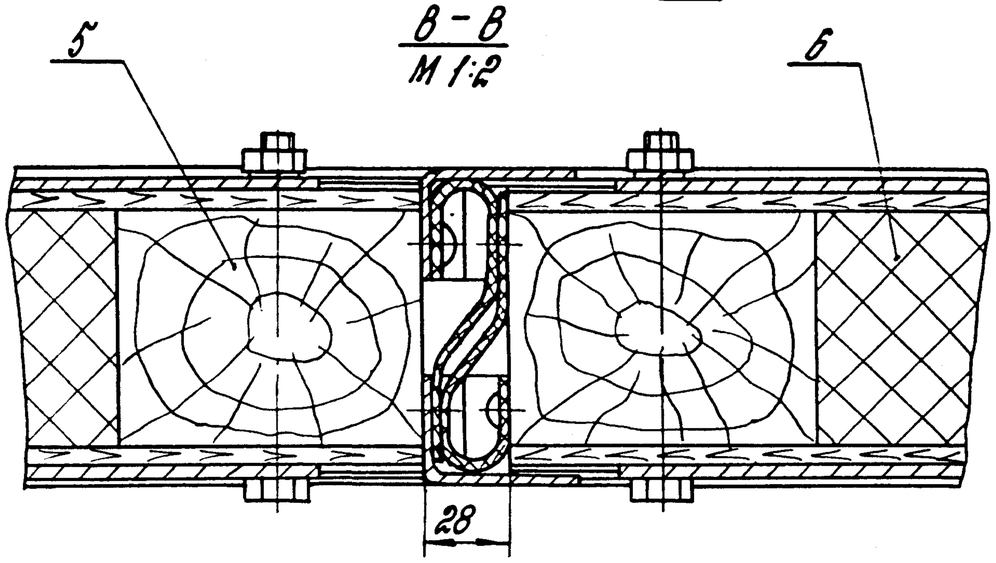

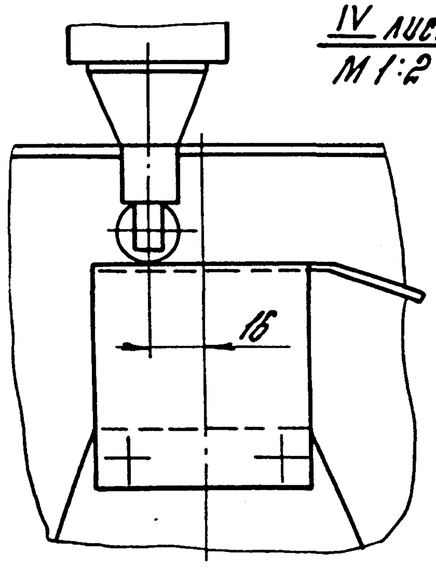

IV лист 1
М1:2

Е-Е
М1:2

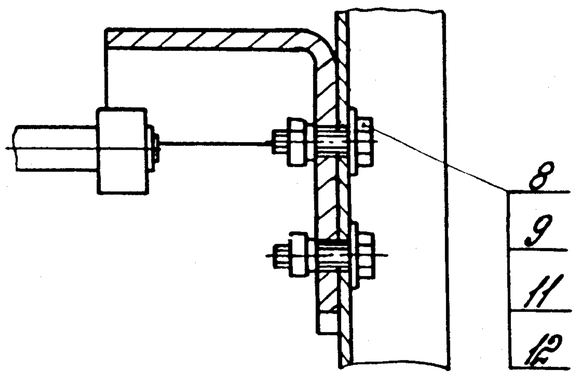

Копировал: Фалф 20159-04 10 формат А3

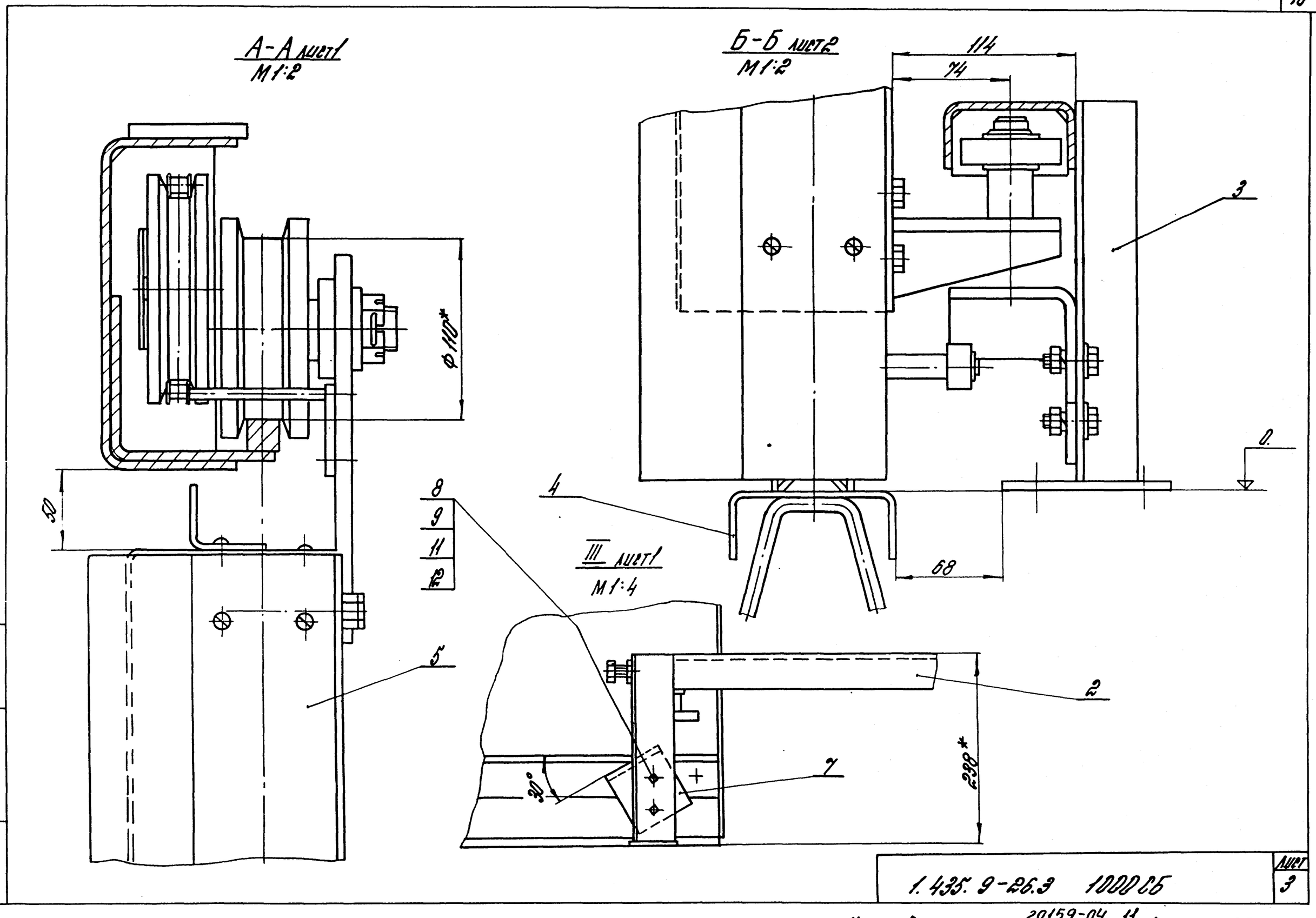

1.435.9-26.3 1000 СБ	Лист 3

Копировал: [signature] 20159-04 11 формат А3

Инв.№ подл. | Подпись и дата | Взам. инв.№

Номер строки	Наименование	Код ОКП	Обозначение документа на поставку	Поставщик	Кол. на исполнен. 1.435.9-26.3 0000 —						Примечание
					—	01	02	03			
1	Электрооборудование										
2											
3	Шкаф управления	343184	ТУ16-536.042-76	Каспский электроаппаратный завод							
4	ШУ 5401-03826										
5				„Каспиэлектроаппарат"							
6				г. Каспи.							
7				Ангарский электромеханический завод							
8					1	1	1	1			
9											
10	Выключатель путевой		ТУ16-526.457-79	Электроаппаратный							
11	ВПК 1111У2			завод г. Харьков	2	2	2	2			
12	Мотор-редуктор		ГОСТ 20721-75*		1	1	1	1			
13	МЦ2С-63-45ЦУ3										
14											
15	Электромагнит		ТУ16-529.161-79		1	1	1	1			
16	ЭД 11101У3-10-220-50										
17											
18	Кабели		ГОСТ 13497-77	Севкабель							
19	КРПГ 3×2,5				2,5	3,5	4,0	4,5			м
20	КРПГ 2×2,5				3,0	3,0	3,0	3,0			м
21	Провод АПВ 1×2,5		ГОСТ 6323-79*	Подольскабель	40	45	53	60			м
22											
23	Металлорукав РЗЦ-Х		ТУ22-5570-83Е	Московский з-д „Металлорукав"							
24	ф 10 мм				4,0	5,0	5,5	6,0			м
25	ф 11 мм				10,0	12,0	14,0	16,0			м
26											
27											
28											

ГИП	Погорелов	[signature]	09.84
Н. контр.	Глебочкин	[signature]	
Ст. инж.	Царева	[signature]	

1.435.9-26.3 0000 ВП

Ведомость покупных изделий

Стадия	Лист	Листов
Р	1	4

ЦНИИПРОМЗДАНИЙ

Инв. № подл. | Подпись и дата | Взам. инв. №

Копировал: [signature] 20159-04 12 формат А3

Позиция	Наименование	Код ОКП	Обозначение документа на поставку	Поставщик	Кол. на испол. 1.435.9-26.3 0000 —						Примечание
					—	01	02	03			
1	Муфта Тр-2		ТУ36-1447-82Е	Красноярский з-д электро-							
2				монтажных изделий	8	8	8	8			
3	Патрубки вводные		ТУ36-1447-82Е	Красноярский з-д эле-							
4				ктромонтажных изделий	8	8	8	8			
5	Цепь ПР-15,875-2270-1		ГОСТ 13568-75*		11,97	13,77	15,57	17,37			м
6											
7	Подшипник 206		ГОСТ 8338-75		9	9	9	9			
8	Оси	128 001	ГОСТ 9650-80								
9	6-5h11х14 Ст3пс Ц6				4	4	4	4			
10	6-10h12х28 Ст3 пс 46				1	1	1	1			
11	6-16h12х95 Ст3 пс Ц6				1	1	1	1			
12											
13	Кольцо 1А10		ГОСТ 13940-80		2	2	2	2			
14											
15	Крепежные изделия										
16											
17	Болты	128200	ГОСТ 7798-70*								
18	М6-8g×8. 58.016				8	8	8	8			
19	М6-8g×16. 58.016				4	4	4	4			
20	М6-8g×25. 58.016				4	4	4	4			
21	М8-8g×20. 58.016				4	4	4	4			
22	М8-8g×25. 58.016				18	18	18	18			
23	М10-8g×40. 58.016				4	4	4	4			
24	М10-8g×110. 58.016				48	48	48	48			
25	М 12-8g×40. 58.016				2	2	2	2			
26	М 20-8g×70. 58.016				4	4	8	8			
27											
28	Винт М6-8g×8 58.016	128401	ГОСТ 1476-75*		1	1	1	1			
29											
30											

Инв. № подл. | Подп. и дата | Взам. инв. №

Копировал: Фаер 20159-04 13 формат А3

Номер строки	Наименование	Код ОКП	Обозначение документа на поставку	Поставщик	Кол. по испол. 1.435.9-26.3 0000 –						Примечание
					–	01	02	03			
1	Винт М6-8g×12.58.016	128401	ГОСТ 1482-75*		1	1	1	1			
2	Винт 2М6-8g×16.58.016	128401	ГОСТ 17475-80*		24	24	24	24			
3	Винты	128401	ГОСТ 17473-80*								
4	М6-8g×8.58.016				8	8	8	8			
5	М8-8g×12.58.016				2	2	2	2			
6	Винт 4-8g×12.58.016	128400	ГОСТ 10621-80		36	44	48	56			
7											
8	Гайки	128300	ГОСТ 5915-70*								
9	М8-7Н.5.016				4	4	4	4			
10	М10-7Н5.016				48	48	48	48			
11	Гайки	128300	ГОСТ 5916-70*								
12	М6-7Н.5.016				8	8	8	8			
13	М8-7Н5.016				14	14	14	14			
14	М10-7Н5.016				4	4	4	4			
15	М20-7Н5.016				4	4	8	8			
16	Гайка М24-7Н5.016	128300	ГОСТ 5919-73*		4	4	4	4			
17											
18	Шайбы	128600	ГОСТ 6402-70*								
19	6.65Г 029				24	24	24	24			
20	8.65Г 029				32	32	32	32			
21	10.65Г 029				52	52	52	52			
22	20.65Г 029				4	4	8	8			
23	Шайбы	128600	ГОСТ 6958-78								
24	3.01.016				42	48	54	62			
25	4.01.016				64	76	88	112			
26	Шайбы	128600	ГОСТ 11371-78								
27	12.01.016				1	1	1	1			
28	14.01.016				3	3	3	3			
29	20.01.016				2	2	2	2			
30	24.01.016				4	4	4	4			

Инв. № подл. | Подпись и дата | Взам. инв. №

Копировал: 20159-04 14 формат А3

Номер строки	Наименование	Код ОКП	Обозначение документа на поставку	Поставщик	Кол. на исполн. 1.435.9-26.3 0000 –						Примечание
					—	01	02	03			
1	Шурупы	128401	ГОСТ 1144-80*								
2	1-3×20.012				42	48	54	62			
3	1-4×25.012				200	240	272	336			
4											
5	Шплинты	128700	ГОСТ 397-79*								
6	1,2×8.001				4	4	4	4			
7	2,5×16.001				1	1	1	1			
8	3,2×20.001				2	2	2	2			
9	4×30.001				3	3	3	3			
10											
11											
12											
13											
14											
15											
16											
17											
18											
19											
20											
21											
22											
23											
24											
25											
26											
27											
28											
29											
30											

Инв.№ подл. | Подпись и дата | Взам.инв.№

Копировал: [signature] 20159-04 15 формат А3

Инв.№ подл.	Подпись и дата	Взам. инв.№

Формат	Зона	Поз.	Обозначение	Наименование	Кол. на испол. 1.435.9-26.3 1100 —										Примеч.
					—	01	02	03	04	05	06	07			
				Документация											
А3			1.435.9-26.3 1100 СБ	Сборочный чертеж	X	X	X	X	X	X	X	X			
				Сборочные единицы											
А4		1	1.435.9-26.4 3000	Подвеска	1	1	1	1							см. вып.4
А4		2	1.435.9-26.4 3500	Подвеска					1	1	1	1			см. вып.4
А4		3	1.435.9-26.4 4000	Подвеска	1	1	1	1	1	1	1	1			см. вып.4
А4		4	1.435.9-26.4 5000	Ролик	1	1	1	1							см. вып.4
А4		5	1.435.9-26.4 6000	Ролик					1	1	1	1			см. вып.4
А4		6	1.435.9-26.4 6000-01	Ролик	1	1	1	1							
А4		7	1.435.9-26.4 7000	Подвижное ограждение	1										см. вып.4
			-01	Подвижное ограждение		1									

				1.435.9-26.3 1100		
ГИП	Погорелов			Створка полотна	Стадия	Лист	Листов
Н. конт.	Глебочкин				Р	1	8
Ст. инж.	Царева				ЦНИИПРОМЗДАНИЙ		

Копировал: [подпись] Формат: А4

Инв.№ подл.	Подпись и дата	Взам. инв.№

Формат	Зона	Поз.	Обозначение	Наименование	Кол. на испол. 1.435.9-26.3 1100 —										Примеч.
					—	01	02	03	04	05	06	07			
А4		7	1.435.9-26.4 7000 -02	Подвижное ограждение			1								
			-03	Подвижное ограждение				1							
А4		8	1.435.9-26.4 7000-04	Подвижное ограждение					1						
			-05	Подвижное ограждение						1					
			-06	Подвижное ограждение							1				
			-07	Подвижное ограждение								1			
А4		9	1.435.9-26.3 1200	Каркас	1										
			-02	Каркас		1									
			-04	Каркас			1								
			-06	Каркас				1							
А4		10	1.435-26.3 1200-01	Каркас					1						
			-03	Каркас						1					
			-05	Каркас							1				
			-07	Каркас								1			
				Детали											
А4		11	1.435.9-26.4 0001	Скоба	2	2	2	2	2	2	2	2			См. вып.4
А4		12	1.435.9-26.4 0002	Торсион	2	2	2	2	2	2	2	2			См. вып.4
А4		13	1.435.9-26.4 0003	Скоба	2	2	2	2							См. вып.4
А4		14	1.435.9-26.4 0004	Втулка	4	4	4	4							См. вып.4

1.435.9-26.3 1100	Лист 2

Копировал: [подпись] Формат А4

20159-04 16

15

Инв. № подл.	Подпись и дата	Взам. инв. №

Формат	Зона	Поз.	Обозначение	Наименование	Кол. на испол. 1.435.9-26.3 1100 —										Примеч.
					—	01	02	03	04	05	06	07			
А4		15	1.435.9-26.4 0006	Планка	2				2						см. вып. 4
			-01	Планка		2				2					
			-02	Планка			2				2				
			-03	Планка				2				2			
А4		16	1.435.9-26.3 1101	Ребро	1	1	1	1	1	1	1	1			
А4		17	1.435.9-26.3 1101 -01	Ребро	1	1	1	1	1	1	1	1			
А4		18	1.435.9-26.3 1101 -02	Ребро	1	1	1	1	1	1	1	1			
А4		19	1.435.9-26.3 1101 -03	Ребро	1	1	1	1	1	1	1	1			
А4		20	1.435.9-26.3 1101 -04	Ребро	1	1	1	1	1	1	1	1			
А4		21	1.435.9-26.3 1101 -05	Ребро	3	3	3	3	3	3	3	3			
А4		22	1.435.9-26.3 1102	Ограждение	1										
			-01	Ограждение					1						
			-02	Ограждение		1									
			-03	Ограждение						1					
			-04	Ограждение			1								
			-05	Ограждение							1				
			-06	Ограждение				1							
			-07	Ограждение								1			
А4		23	1.435.9-26.3 1103	Ограждение	1										

1.435.9-26.3 1100 Лист 3

формат А4

Инв. № подл.	Подпись и дата	Взам. инв. №

Формат	Зона	Поз.	Обозначение	Наименование	Кол. на испол. 1.435.9-26.3 1100 —										Прим.
					—	01	02	03	04	05	06	07			
А4		23	1.435.9-26.3 1103 -01	Ограждение					1						
			-02	Ограждение		1									
			-03	Ограждение						1					
			-04	Ограждение			1								
			-05	Ограждение							1				
			-06	Ограждение				1							
			-07	Ограждение								1			
А4		24	1.435.9-26.3 1104	Накладка	1				1						
			-01	Накладка		1				1					
			-02	Накладка			1				1				
			-03	Накладка				1				1			
А4		25	1.435.9-26.3 1105	Ограждение	1										
			-01	Ограждение		1									
			-02	Ограждение			1								
			-03	Ограждение				1							
А4		26	1.435.9-26.3 1105 -04	Ограждение	1										
			-05	Ограждение		1									
			-06	Ограждение			1								
			-07	Ограждение				1							

20159-04 17

1.435.9-26.3 1100 Лист 4

Копировал: Да[illegible] формат А4

Инв. № подл.	Подпись и дата	Взам. инв. №

Формат	Зона	Поз.	Обозначение	Наименование	Кол. на исполн. 1.435.9-26.3 1100 –										Прим.
					–	01	02	03	04	05	06	07			
А4		27	1.435.9-26.3 1106	Упор	1				1						
			-01	Упор		1				1					
			-02	Упор			1				1				
			-03	Упор				1				1			
А4		28	1.435.9-26.3 1107	Козырек	1										
			-01	Козырек					1						
			-02	Козырек		1									
			-03	Козырек						1					
			-04	Козырек			1								
			-05	Козырек							1				
			-06	Козырек				1							
			-07	Козырек								1			
Б4		29	1.435.9-26.3 1108	Упор											
				Уголок 40х40х3 ГОСТ 19772-74* / В Ст3кп2 ГОСТ 17474-76*											
				L = 220 h14; Rz 80	2	2	2	2	2	2	2	2			0,38кг
				Теплоизоляция δ=75мм											
				ПСБ-С марки 25											
				ГОСТ 15588 - 70*											
Б4		30	1.435.9-26.3 1109	(1342 x 673)-1	4				4						1,69кг

1.435.9-26.3 1100 — Лист 5

Инв. № подл.	Подпись и дата	Взам. инв. №

Формат	Зона	Поз.	Обозначение	Наименование	Кол. на испол. 1.435.9-26.3 1100 –										Прим.
					–	01	02	03	04	05	06	07			
Б4		30	1.435.9-26.3 1110	(1642 x 823)-1		4				4					2,53кг
			1111	(1261 x 973)-1			6				6				2,3кг
			1112	(1661 x 1123)-1				6				6			3,5кг
				Облицовка											
				фанера клееная											
				марки ФСФ сорт $\frac{в}{вв}$											
				толщ. 6 ГОСТ 3916 - 69											
Б4		31	1.435.9-26.3 1113	(1646 x 2984)-1; Rz 200	1				1						20,6кг
			1114	(1946 x 3584)-1; Rz 200		1				1					29,3кг
			1115	(2246 x 4184)-1; Rz 200			1				1				39,4кг
			1116	(2546 x 5384)-1; Rz 200				1				1			57,6кг
Б4		32	1.435.9-26.3 1117	(1636 x 2984)-1; Rz 200	1				1						20,5кг
			1118	(1936 x 3584)-1; Rz 200		1				1					29,2кг
			1119	(2236 x 4184)-1; Rz 200			1				1				39,3кг
			1120	(2536 x 5384)-1; Rz 200				1				1			57,3кг
				Уплотнение											
				Пластина I, лист ТМКЩ-М-9,9 ГОСТ 7338 - 77*											
Б4		33	1.435.9-26.3 1121	(1,5 x 100 x 1660) h14	2				2						0,35кг

1.435.9-26.3 1100 — Лист 6

Формат А4

20159-04 18

17

Инв.№ подл.	Подп. и дата	Взам. инв.№

Формат	Зона	Поз.	Обозначение	Наименование	Кол. на испол. 1.435.9-26.3 1100 —										Примеч.
					—	01	02	03	04	05	06	07			
Б4		33	1.435.9-26.3 1122	(1,5×100×1960) h14		2				2					0,41кг
			1123	(1,5×100×2260) h14			2				2				0,47кг
			1124	(1,5×100×2560) h14				2				2			0,54кг
Б4		34	1.435.9-26.3 1125	(3×90×3080) h14	1				1						1,16кг
			1126	(3×90×3680) h14		1				1					1,4кг
			1127	(3×90×4280) h14			1				1				1,6кг
			1128	(3×90×5480) h14				1				1			2,07кг
Б4		35	1.435.9-26.3 1129	(3×170×3080) h14	1				1						2,2кг
			1130	(3×170×3680) h14		1				1					2,62кг
			1131	(3×170×4280) h14			1				1				3,1кг
			1132	(3×170×5480) h14				1				1			3,9кг
Б4		36	1.435.9-26.3 1133	(3×180×2985) h14	1				1						2,26кг
			1134	(3×180×3585) h14		1				1					2,71кг
			1135	(3×180×4185) h14			1				1				3,16кг
			1136	(3×180×5385) h14				1				1			4,1кг
				Стандартные изделия											
		38		Болт М10-8g×110.58.016											
				ГОСТ 7798-70*	24	24	24	24	24	24	24	24			
				Винты по ГОСТ 17473-72*											

1.435.9-26.3 1100 — Лист 7

Формат А4

Инв.№ подл.	Подпись и дата	Взам. инв.№

Формат	Зона	Поз.	Обозначение	Наименование	Кол. на исполн. 1.435.9-26.3 1100 —										Примеч.
					—	01	02	03	04	05	06	07			
		39		М6-8g×8.58.016	4	4	4	4	4	4	4	4			
		40		М8-8g×12.58.016	2	2	2	2							
		41		Винт М4×12.58.016											
				ГОСТ 10621-80	18	22	24	28	18	22	24	28			
				Шайбы по ГОСТ 6402-70*											
		42		6.65Г.029	4	4	4	4	4	4	4	4			
		43		8.65Г.029	2	2	2	2							
		44		10.65Г.029	24	24	24	24	24	24	24	24			
		45		Гайка М10-7Н.5 016											
				ГОСТ 5915-70*	24	24	24	24	24	24	24	24			
		46		Шайба 4.01.016											
				ГОСТ 6958-78	32	38	44	56	32	38	44	56			
		47		Шуруп 1-4×25											
				ГОСТ 1144-80*	100	120	136	168	100	120	136	168			
		48		Клей ФРФ-50											
				ТУ6-05-1880-79											
				(допускается замена на											
				ФР-12 ТУ6-05-1748-81)	3	3,5	4	4,5	3	3,5	4	4,5			кг

20159-04 19

1.435.9-26.3 1100 — Лист 8

Копировал: [signature] Формат А4

Рис. 1

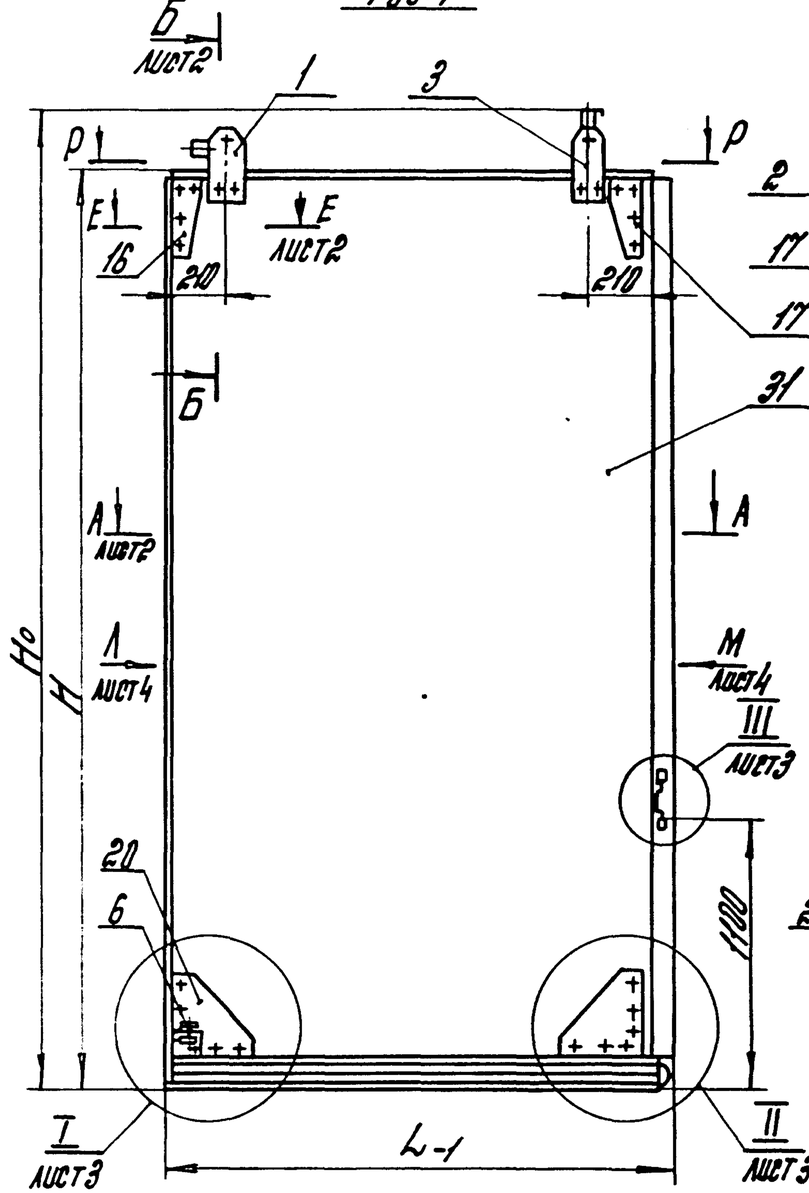

Рис. 2
Остальное - см. рис. 1

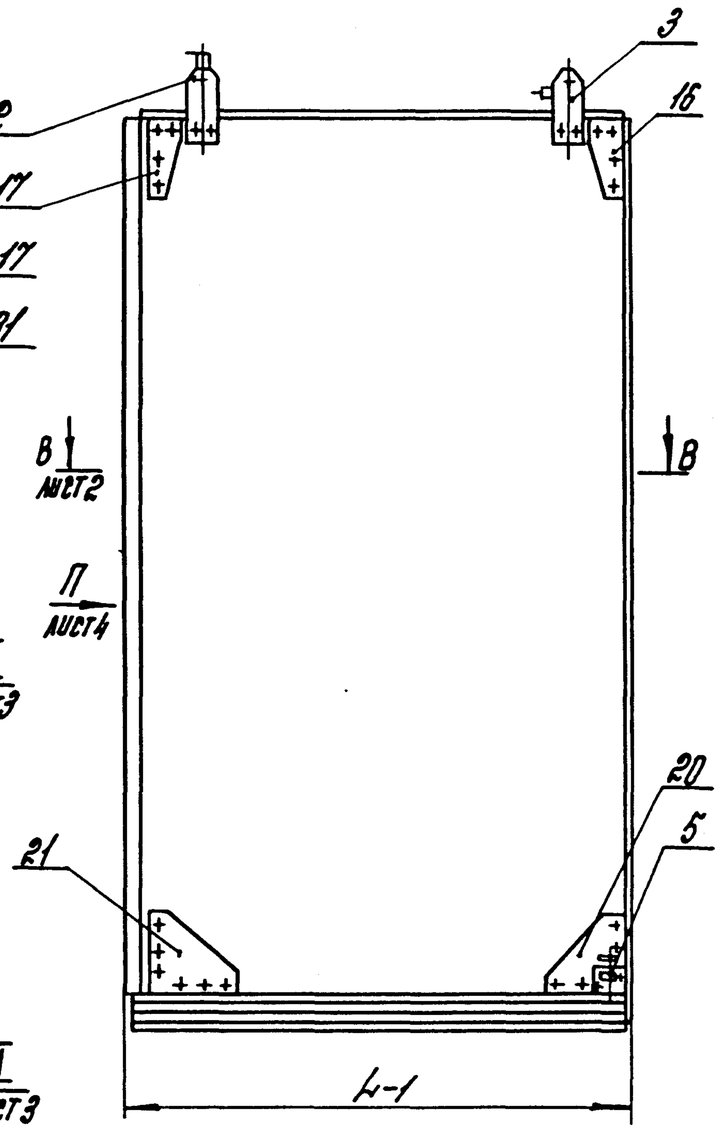

Обозначение	Рис.	H, мм	H_0, мм	L, мм	Масса, кг
1.435.9-26.3 1100	1	3895	3335	1698	205
-01		3695	3935	1998	249
-02		4295	4535	2298	309
-03		5495	5735	2598	393
-04	2	3095	3335	1674	193
-05		3695	3935	1974	235
-06		4295	4535	2274	293
-07		5495	5735	2574	372

1.* Размеры для справок.

2. Неуказанные предельные отклонения размеров: H14; h14; $\pm \frac{JT14}{2}$.

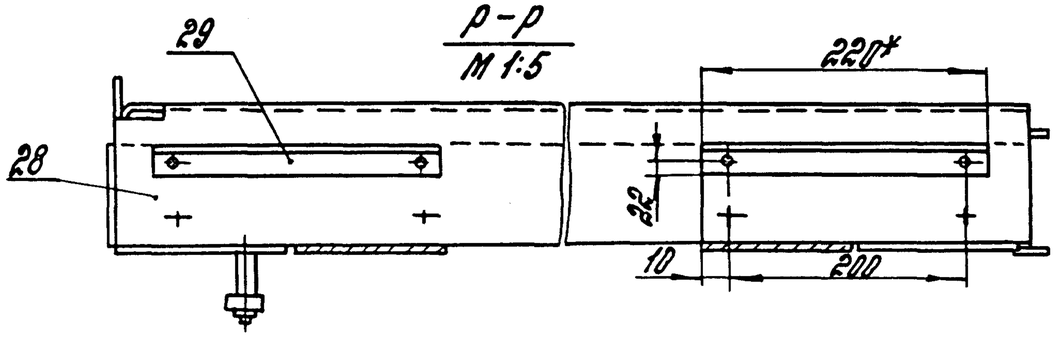

ГИП	Погорелов		09.84	1.435.9-26.3 1100 СБ
Н. контр.	Якубчик			Створка полотно сборочный чертеж
Ст. инж.	Царева			Стадия: Р; Масса: см. табл.; Масштаб: -
				Лист 1 Листов 4
				ЦНИИпромзданий

Инв. № подл. | Подпись и дата | Взам. инв. №

Копировал: Жалнер

20159-04 20 формат А3

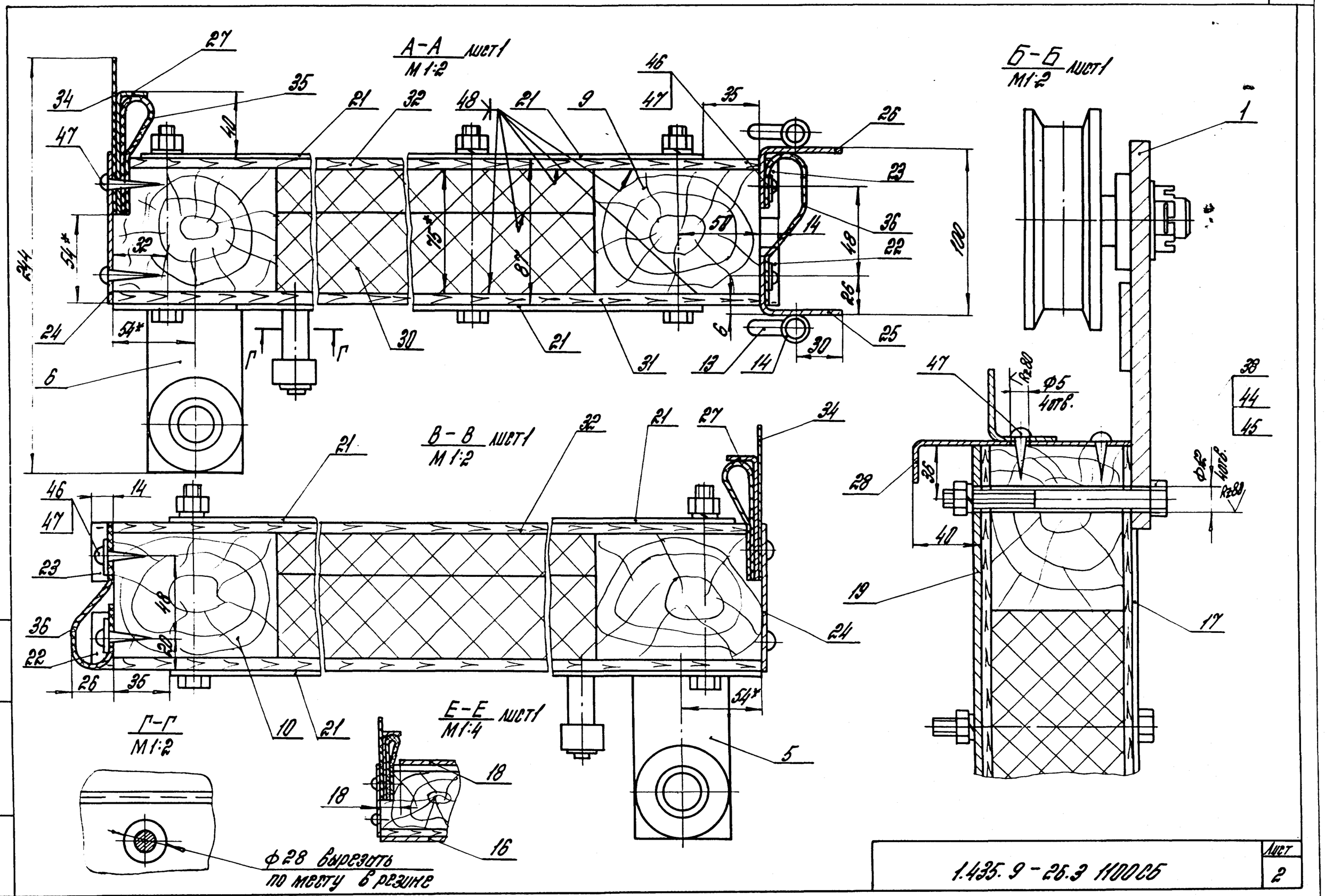

1.435.9-26.3 1100СБ	Лист 2

Копировал: [signature] 20159-04 21 формат А3

Инв. № подл. | Подпись и дата | Взам. инв. №

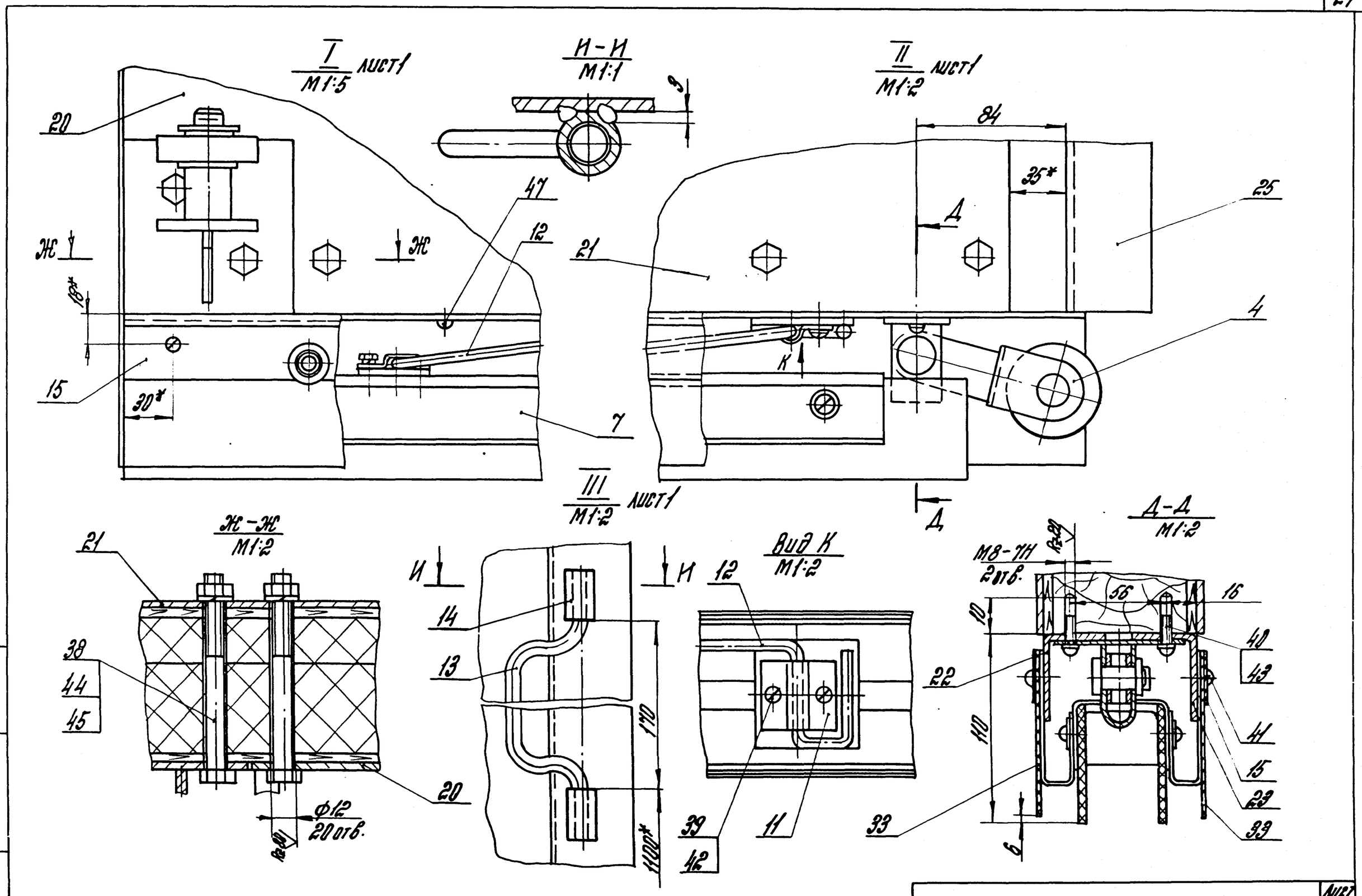

1.435.9-26.3 1100 СБ

Лист 3

Копировал: Далр 20159-04 22 формат А3

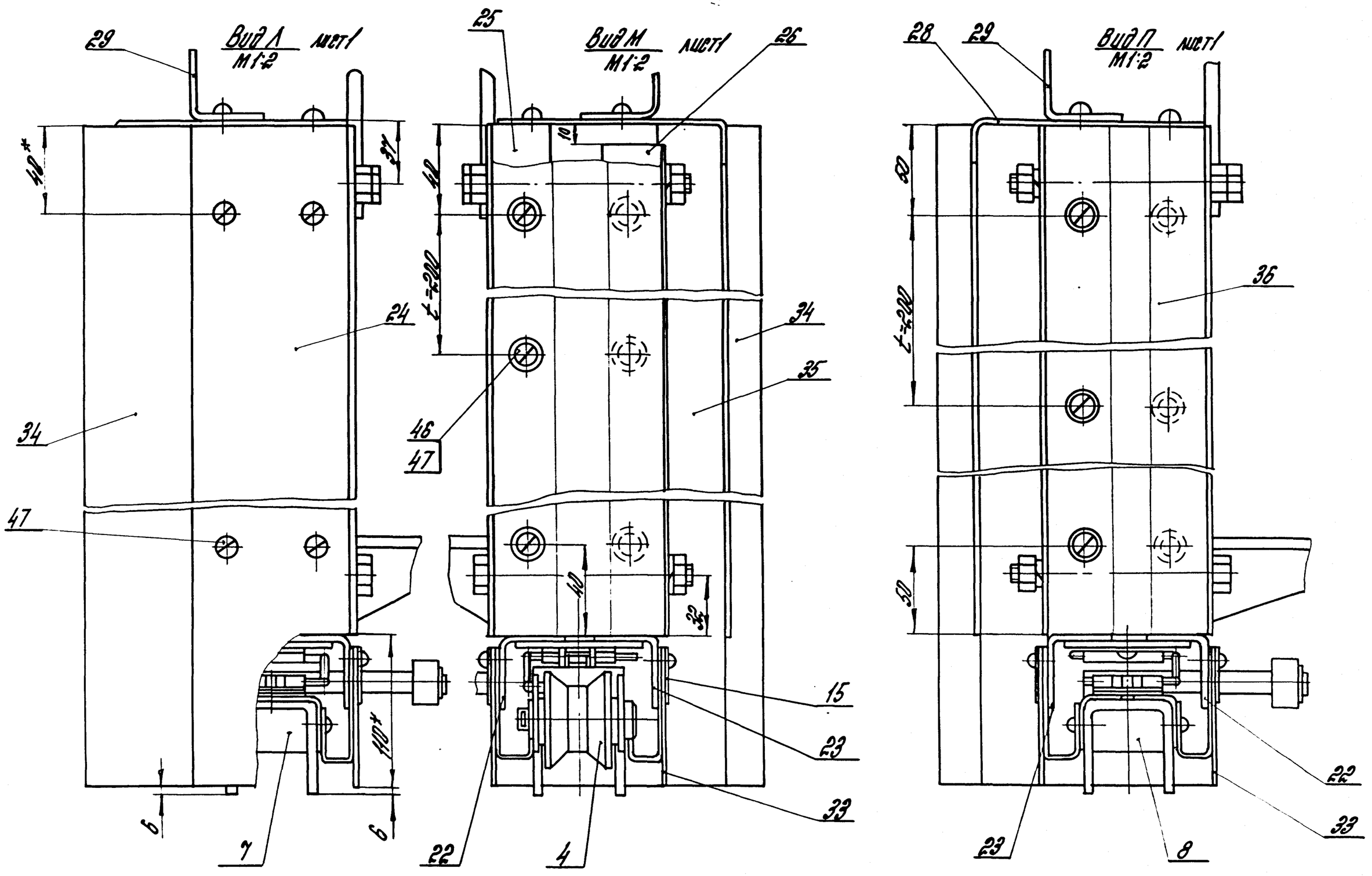

1.435.9-26.3 1100 СБ	Лист 4

Копировал: [signature] 20159-0423 формат А3

Инв.№ подл.	Подпись и дата	Взам.инв.№

Формат	Зона	Поз.	Обозначение	Наименование	Кол. на испол. 1.435.9-26.3 1200- —	01	02	03	04	05	06	07			Прим.
				Документация											
*			1.435.9-26.3 1200 СБ	Сборочный чертеж	X	X	X	X	X	X	X	X			А3; А4
				Детали											
А4			1.435.9.-26.3 1201	Нагель	10	10	10	10	14	14	14	14			
				Брус											
				Пиломатериалы											
				хвойных пород 2ой сорт.											
				ГОСТ 8486-66**											
Б4		2	1.435.9-26.3 1202	(823×100×75)-1; Rz200	2	2									4,64 кг
			1203	(973×100×75)-1; Rz200			2	2							5,48 кг
			1204	(1123×100×75)-1; Rz200					4	4					6,33 кг
			1205	(1273×100×75)-1; Rz200							4	4			7,17 кг

ГИП	Погорелов		
Н. конт.	Глебочкин		
Ст. инж.	Царева		

1.435.9-26.3 1200

Каркас

Стадия	Лист	Листов
Р	1	2

ЦНИИПРОМЗДАНИЙ

Копировал:

Формат: А4

Инв.№ подл.	Подпись и дата	Взам.инв.№

Формат	Зона	Поз.	Обозначение	Наименование	Кол. на испол. 1.435.9-26.3 1200 —	01	02	03	04	05	06	07			Примеч.
Б4		3	1.435.9-26.3 1206	(1646×100×75)-1; Rz200	2	2									9,28 кг
			1207	(1946×100×75)-1, Rz200			2	2							10,97 кг
			1208	(2246×100×75)-1; Rz200					2	2					12,66 кг
			1209	(2546×100×75)-1; Rz200							2	2			14,34 кг
Б4		4	1.435.9-26.3 1210	(2984×100×75)-1; Rz200	3	3									16,9 кг
			1211	(3584×100×75)-1; Rz200			3	3							20,27 кг
			1212	(4184×100×75)-1; Rz200					3	3					23,65 кг
			1213	(5384×100×75)-1; Rz200							3	3			30,4 кг
				Материалы											
		5		Клей ФРФ-50											
				ТУ6-05-1880-79											
				(допускается замена											
				на ФР-12 ТУ6-05-1748-81)	0,8	0,8	0,8	0,8	1,0	1,0	1,0	1,0			кг

20159-04 24

1.435.9-26.3 1200

Лист 2

Формат А4

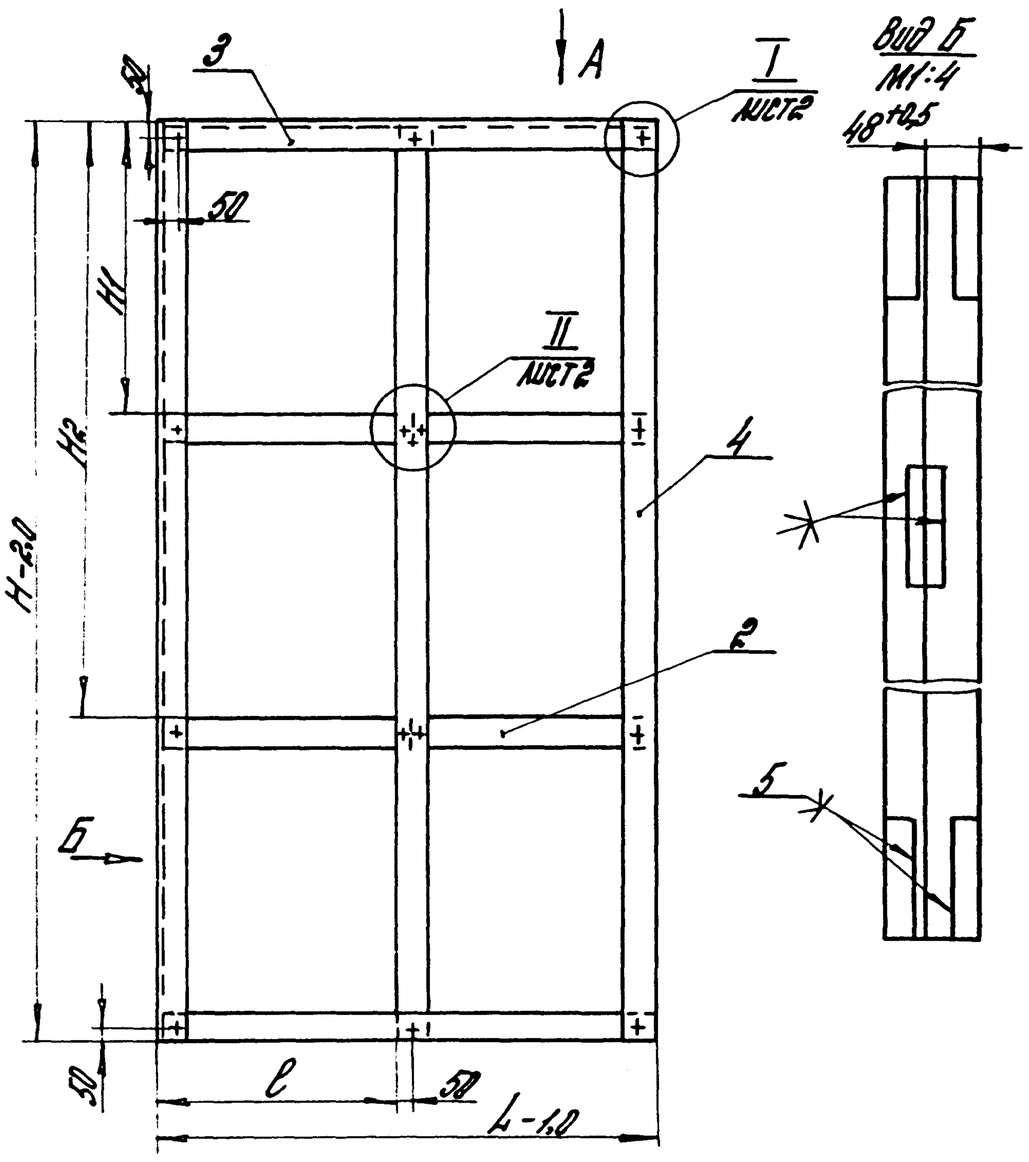

Обозначение		L, мм	H, мм	l, мм	H1, мм	H2, мм	n	Масса, кг
1.435.9-26.3 1200	изображено	1646	2984	773	1442	—	10	79,6
-01	зеркальное отражение							
-02	изображено	1946	3584	923	1742	—	10	94,8
-03	зеркальное отражение							
-04	изображено	2246	4184	1073	1361	2722	14	123,0
-05	зеркальное отражение							
-06	изображено	2546	5384	1223	1761	3522	14	150,0
-07	зеркальное отражение							

1. Соединение элементов каркаса осуществлять водостойким клеем типа КБ-3, СП-2, ФР-12, ФГ-100, типы соединений - УК-1 и УС-3 по ГОСТ 9330-76*.
2.* Размеры для справок.
3. Неуказанные предельные отклонения размеров: H14; h14; $\pm\frac{JT14}{2}$.

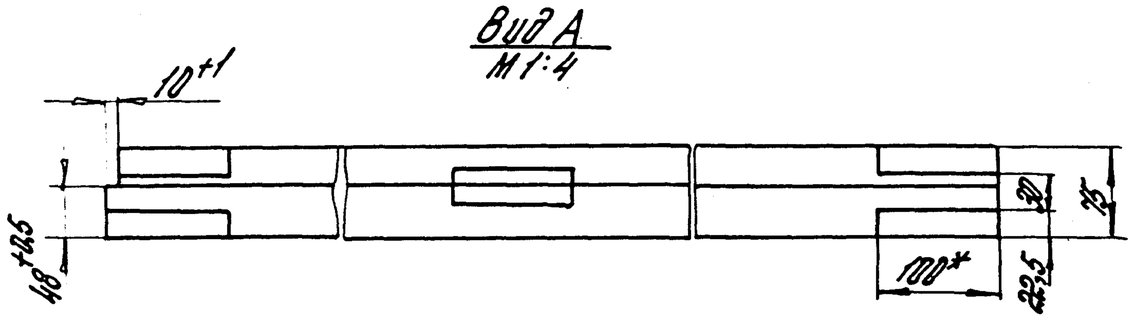

				1.435.9-26.3 1200 СБ			
				Каркас Сборочный чертеж	Стадия	Масса	Масштаб
					Р	см. табл.	-
					Лист 1	Листов 2	
ГИП	Погорелов				ЦНИИПРОМЗДАНИЙ		
Н. контр.	Глебочкин						
Ст. инж.	Царева						

Инв.№ подл. | Подпись и дата | Взам. инв.№

Копировал: [signature]

20159-04 25 формат А3

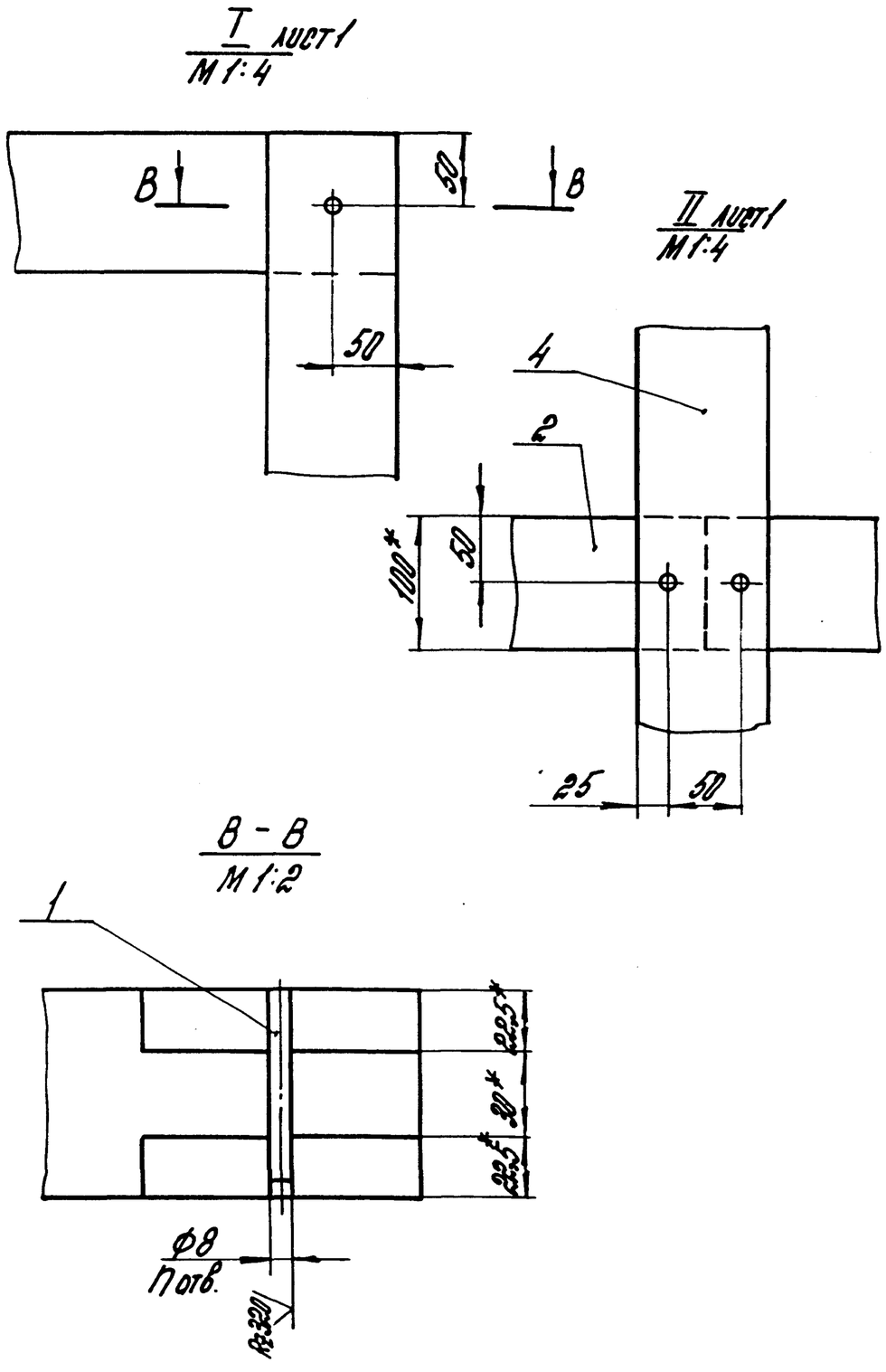

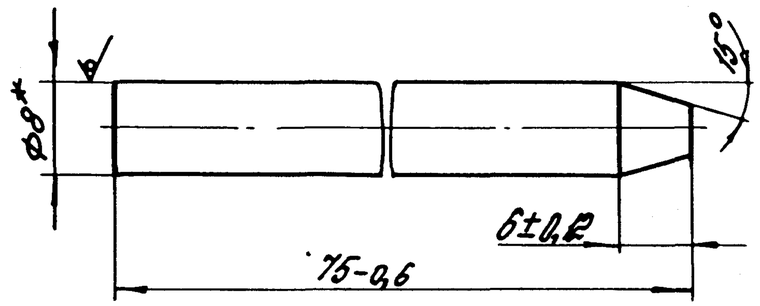

*Размер для справок.

1.435.9-26.3 1200 СБ				1.435.9-26.3 1201		
				Нагель	Стадия: Р	Масса: 0,03	Масштаб: 2:1
					Лист	Листов 1
ГИП	Погорелов			Круг В8 ГОСТ 2590-71* / Ст.3 ГОСТ 535-79*	ЦНИИПРОМЗДАНИЙ	
Н. контр.	Глебочкин					
Ст. инж.	Царева					

Инв. № подл. | Подпись и дата | Взам. инв. №

Копировал: [signature] формат А4

Копировал: [signature] 20159-04 26 формат: А4

Рис. 1

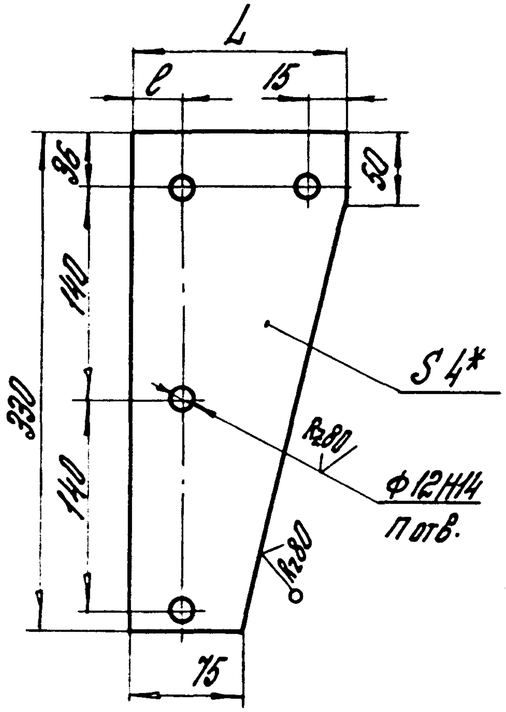

Рис. 2
Остальное - см. рис. 1

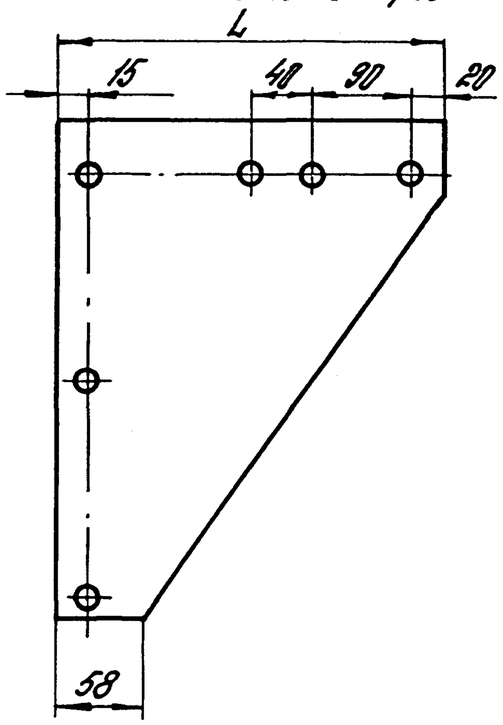

Рис. 3
Остальное - см. рис. 1

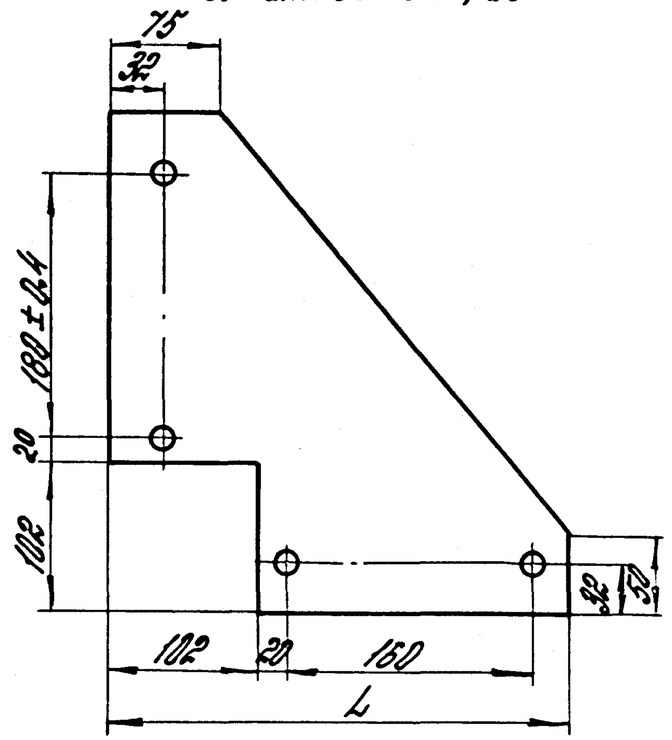

Рис. 4
Остальное - см. рис. 3

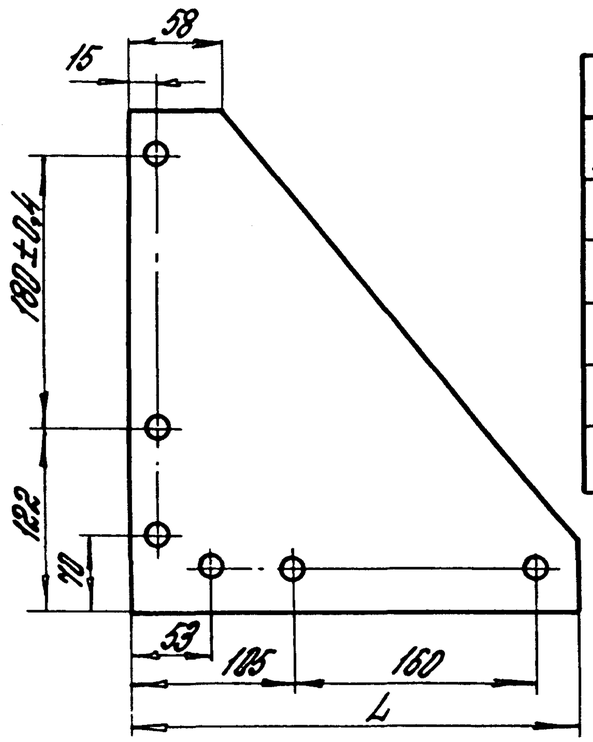

Обозначение	Рис.	п	L, мм	c, мм	Масса, кг
1.435.9-26.3 1101	1	4	140	32	1,0
-01		4	105	15	0,8
-02	2	6	258	-	1,7
-03		6	240	-	1,65
-04	3	4	300	-	1,76
-05	4	6	282	-	1,9

1.* Размеры для справок.

2. Неуказанные предельные отклонения размеров: $h14; \pm \frac{JT14}{2}$

ГИП	Погорелов		
Н. контр.	Левонкин		
Ст. инж.	Царева		

1.435.9-26.3 1101

Ребро

Стадия	Масса	Масштаб
Р	см. табл.	1:4
Лист	Листов 1	

Лист б-ПН-4 ГОСТ 19903-74*
Вст.3пс2 ГОСТ 14637-79

ЦНИИПРОМЗДАНИЙ

Копировал:

20159-04 27 Формат А3

Инв.№ подл. | Подпись и дата | Взам.инв.№

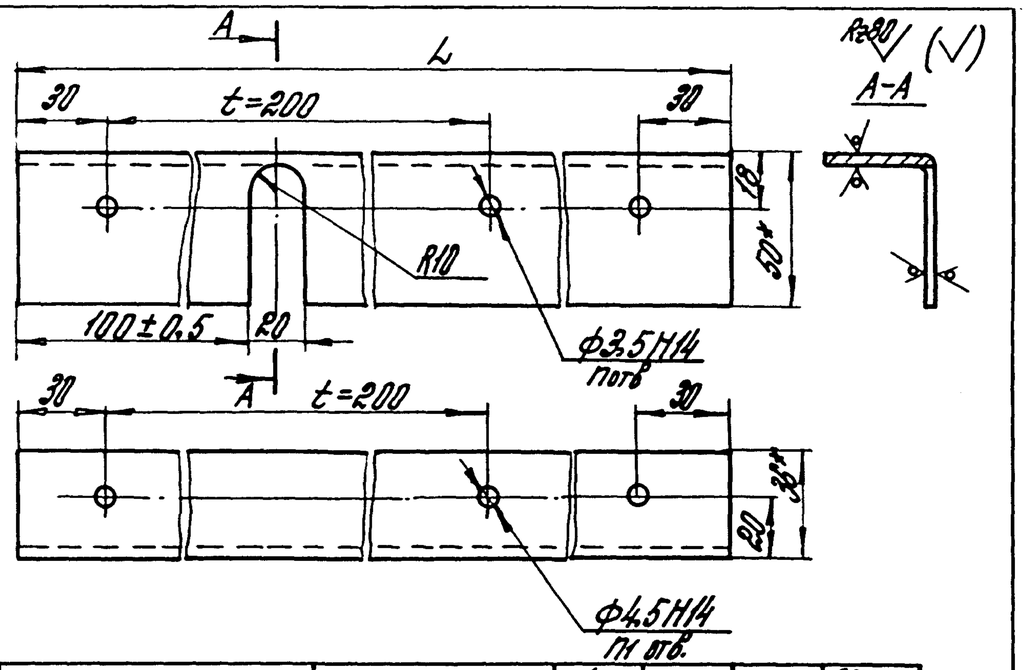

Обозначение		L, мм	П	П1	Масса, кг
1.435.9-26.3 1102	изображено	1660	9	9	21
-01	зеркальное отражение				
-02	изображено	1960	11	11	2,7
-03	зеркальное отражение				
-04	изображено	2260	12	12	4,2
-05	зеркальное отражение				
-06	изображено	2560	14	14	4,8
-07	зеркальное отражение				

1.* Размеры для справок.
2. Неуказанные предельные отклонения размеров: h14; $\pm \frac{IT14}{2}$.

Инв.№ подл. | Подпись и дата | Взам. инв.№

1.435.9-26.3 1102			
Ограждение	Стадия: Р	Масса: см. табл.	Масштаб: -
	Лист	Листов 1	
ГИП Погорелов; Н. контр. Главчукин; Ст. инж. Царева	Уголок 50х36х3 ГОСТ 19772-74* / 8Ст.3кп2 ГОСТ 11474-76*	ЦНИИПРОМЗДАНИЙ	

Копировал: Фалер — Формат: А4

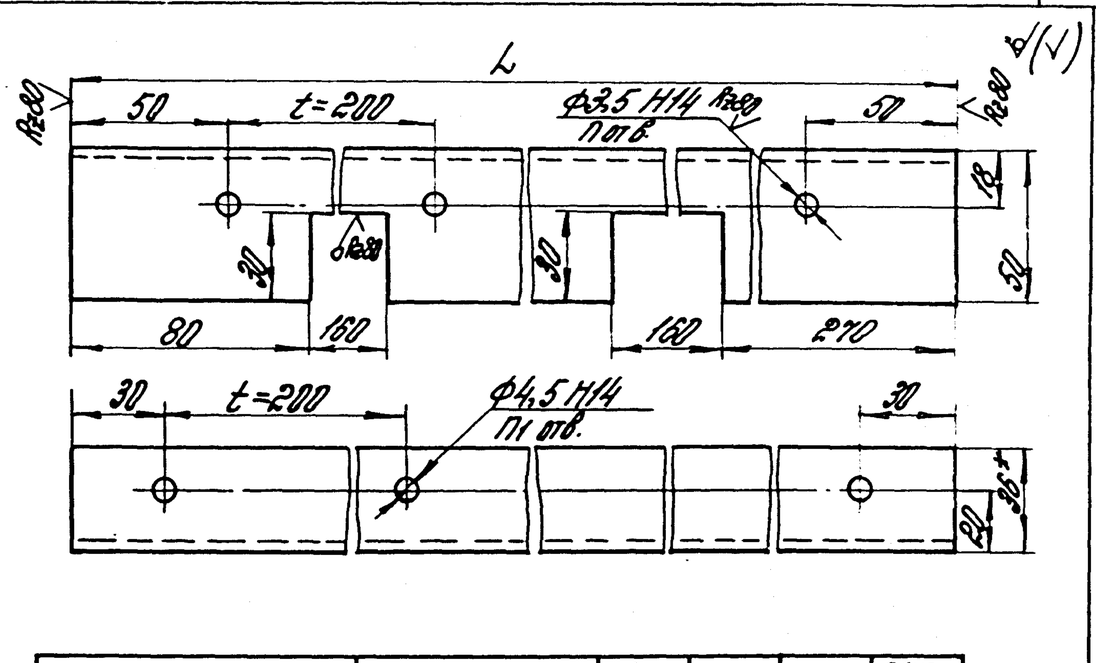

Обозначение		L, мм	П	П1	Масса, кг
1.435.9-26.3 1103	изображено	1660	9	9	2,86
-01	зеркальное отражение				
-02	изображено	1960	11	11	3,46
-03	зеркальное отражение				
-04	изображено	2260	12	12	3,96
-05	зеркальное отражение				
-06	изображено	2560	14	14	4,56
-07	зеркальное отражение				

1.* Размеры для справок.
2. Неуказанные предельные отклонения размеров: h14; $\pm \frac{IT14}{2}$.

Взам. инв.№ | Подп. и дата | Инв.№ подл.

1.435.9-26.3 1103			
Ограждение	Стадия: Р	Масса: см. табл.	Масштаб: -
	Лист	Листов 1	
ГИП Погорелов; Н. контр. Главчукин; Ст. инж. Царева	Уголок 50х36х3 ГОСТ 19772-74* / 8Ст.3кп2 ГОСТ 11474-76*	ЦНИИПРОМЗДАНИЙ	

Копировал: Фалер — Формат А4

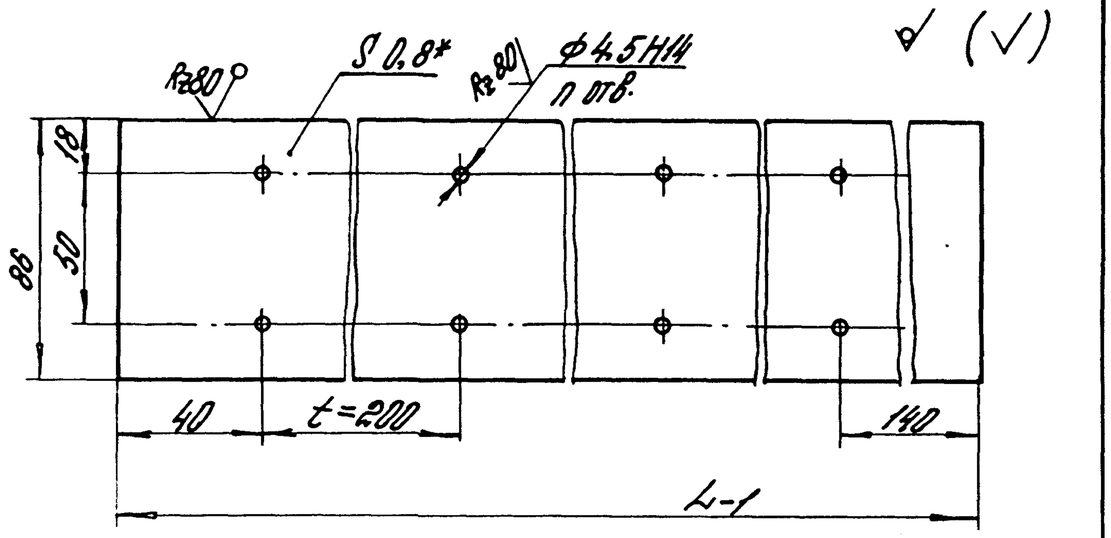

Обозначение	L, мм	n	Масса, кг
1.435-9.26.3 1104	3080	32	1,6
-01	3680	38	1,9
-02	4280	44	2,3
-03	5480	56	2,95

1.* Размер для справок.
2. Неуказанные предельные отклонения размеров: h14; $\pm \frac{JT14}{2}$.

				1.435.9-26.3 1104
				Накладка — Стадия: Р; Масса: см. табл.; Масштаб: —
				Лист; Листов 1
ГИП	Погорелов			ОЦ Б-ПН-НО-0,8 ГОСТ 19904-74* / Ст.3кп-ПК-НГ-УГ-2 ГОСТ 14918-80 — ЦНИИПРОМЗДАНИЙ
Н. контр.	Гасовский			
Ст. инж.	Царева			

Копировал: Фалф — формат А4

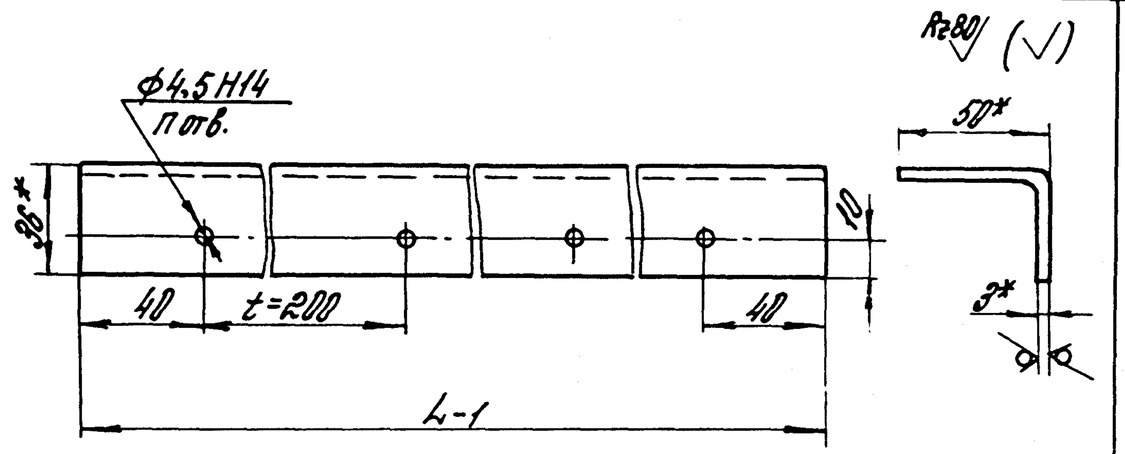

Обозначение	L, мм	n	Масса, кг
1.435.9-26.3 1105	2984	16	5,7
-01	3584	19	6,8
-02	4184	22	7,9
-03	5384	28	10,1
-04	2974	16	5,6
-05	3574	19	6,7
-06	4174	22	7,8
-07	5374	28	10,1

1.* Размеры для справок.
2 Неуказанные предельные отклонения размеров: h14; $\pm \frac{JT14}{2}$.

				1.435.9-26.3 1105
				Ограждение — Стадия: Р; Масса: см. табл.; Масштаб: —
				Лист; Листов 1
ГИП	Погорелов			Уголок 50х36х3 ГОСТ 19772-74* / В Ст.3кп2 ГОСТ 14474-76* — ЦНИИПРОМЗДАНИЙ
Н. контр.	Гасовский			
Ст. инж.	Царева			

Копировал: Фалф — 20159-04 29 — формат А4

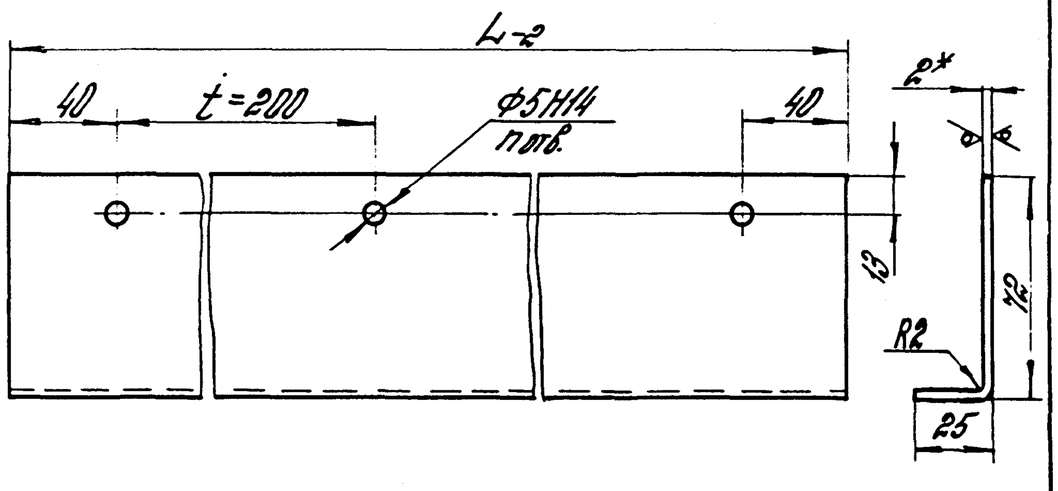

Обозначение	L, мм	n	Масса, кг
1.435.9-26.3 1106	2984	16	4,2
-01	3584	19	5,2
-02	4184	22	6,2
-03	5384	28	8,0

1.* Размеры для справок.

2. Неуказанные предельные отклонения размеров: $h14$; $\pm \frac{JT14}{2}$.

				1.435.9-26.3 1106			
				Упор	Стадия	Масса	Масштаб
					Р	см. табл.	-
					Лист	Листов 1	
ГИП	Погорелов			Лист Б-ПН-2 ГОСТ 19903-74* / В Ст.3пс2 ГОСТ 14637-79	ЦНИИПРОМЗДАНИЙ		
Н. контр.	Глебочкин						
Ст. инж.	Царева						

Инв. № подл. | Подпись и дата | Взам. инв. №

Копировал: [signature] формат А4

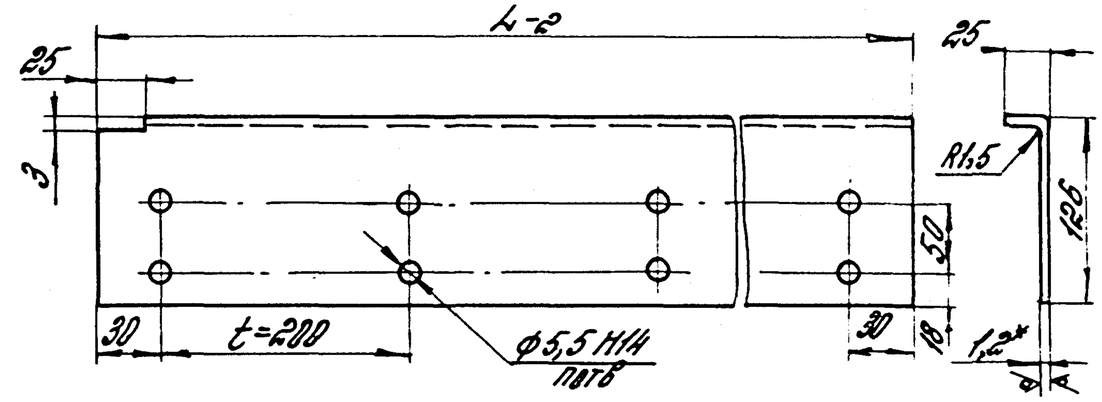

Обозначение		L, мм	n	Масса, кг
1.435.9-26.3 1107	изображено	1660	18	2,3
-01	зеркальное отражение			
-02	изображено	1960	22	2,7
-03	зеркальное отражение			
-04	изображено	2260	24	3,1
-05	зеркальное отражение			
-06	изображено	2560	28	3,5
-07	зеркальное отражение			

1.* Размеры для справок.

2. Неуказанные предельные отклонения размеров: $h14$; $\pm \frac{JT14}{2}$.

				1.435.9-26.3 1107			
				Козырек	Стадия	Масса	Масштаб
					Р	см. табл.	-
					Лист	Листов 1	
ГИП	Погорелов			ОЦ Б-ПН-НО-1,2 ГОСТ 19904-74* / Ст.3кп-ПК-МТ-УТ-2 ГОСТ 14918-80*	ЦНИИПРОМЗДАНИЙ		
Н. контр.	Глебочкин						
Ст. инж.	Царева						

Инв. № подл. | Подпись и дата | Взам. инв. №

Копировал: [signature] 20159-04 30 формат А4

20159

Таблица 1

Марка изделия	Код изделия	Наименование и код. Расход, кг. Малогабаритная сталь 093300, 095300								Среднегабаритная сталь 093200, 095200								Крупногабаритная сталь 093100, 095100							
		Квадрат от 10 до 19	Полоса в= от 12 до 45	∟ 32х20	∟ 32х32	Всего конструкционной стали	ф от 8 до 19	Итого	С учетом Кпх.= 1,05	Квадрат от 20 до 30	Полоса в= от 50 до 56	∟ от 45х28 до 63х40	∟ 36х36 40х40 45х45	Всего конструкционной стали	ф от 20 до 30	Итого	С учетом Кпх.= 1,05	Квадрат от 32 до 120	Полоса в= от 60 до 200	∟ 70х45 и более	∟ 50х50 и более	Всего конструкционной стали	ф от 32 до 250	Итого	С учетом Кпх.= 1,05
ВР-Д-30х30			0,26		2,12	2,38	2,38	4,76	5,0	19,74				19,74	0,52	20,26	21,27						23,91	23,91	25,11
ВР-Д-36х36			0,26		2,12	2,38	2,38	4,76	5,0	23,55				23,55	0,52	24,07	25,27						23,91	23,91	25,11
ВР-Д-42х42			0,26		2,12	2,38	2,38	4,76	5,0	27,32				27,32	0,52	27,84	29,23						23,91	23,91	25,11
ВР-Д-48х54			0,26		2,12	2,38	2,38	4,76	5,0	31,09				31,09	0,52	31,61	33,19						23,91	23,91	25,11

Продолжение таблицы 1

Марка изделия	Код изделия	Наименование и код. Расход, кг. Тонколистовая сталь 097200, 097300						Толстолистовая сталь 097400		Листовая рифленая сталь 097100		Гнутые профили 112000						Чугун 081000		
		В= от 0,8 до 1,8	В= от 1,9 до 2,9	рифл. В=3	Величетая	Итого	С учетом Кпх.= 1,05	В=4 и более	Широкополосная универсальная	Итого	С учетом Кпх.= 1,05	По серии	С учетом Кпх.= 1,05	∟ 50х36х3 40х25х2	∟ 40х40х3 100х100х6	□ от 80х40х4 до 200х80х5	Листы профилированные	Итого	С учетом Кпх.= 1,05	По серии	С учетом Кпх.= 1,05
ВР-Д-30х30			9,76			9,76	10,25	53,66		53,66	56,35	7,8	8,2	31,08	57,53	114,12		202,73	212,9	0,42	0,44
ВР-Д-36х36			11,76			11,76	12,35	53,66		53,66	56,35	9,2	9,66	36,84	68,2	132,92		237,96	249,9	0,42	0,44
ВР-Д-42х42			13,76			13,76	14,45	54,0		54,0	56,7	10,8	11,34	42,98	78,86	270,42		392,26	411,9	0,42	0,44
ВР-Д-48х54			17,36			17,36	18,23	54,0		54,0	56,7	12,9	13,55	51,04	88,53	223,18		413,75	434,5	0,42	0,44

Таблица 2

Марка изделия	Код изделия	Наименование и код. Расход, кг. Решетки-плафетки вентиляционные		Болты фундаментные 6.16 ГП1		Теплоизоляционные изделия	
		По серии	С учетом Кпх.= 1,05	По серии	С учетом Кпх.= 1,05	По серии	С учетом Кпх.= 1,05
ВР-Д-30х30		17,76	18,65	0,017	0,018	13,52	14,2
ВР-Д-36х36		21,13	22,19	0,017	0,018	20,24	21,3
ВР-Д-42х42		24,57	25,8	0,017	0,018	27,6	28,98
ВР-Д-48х54		30,21	31,8	0,017	0,018	42,0	44,1

Инв. № подл. | Подпись и дата | Взам. инв. №

ГИП	Погорелов		09.84
Н. контр.	Яковлкин		
Ст. инж.	Царева		

1.435.9-26.3 0000 РМ

Ведомость расхода материалов

Стадия Р | Лист 1 | Листов 2

ЦНИИПромзданий

Копировал: Ясеф

20159-04 31

Формат А3

Продолжение таблицы 2

Марка изделия	Код изделия	Наименование и код													
		Клей ФРФ 251300		Картон прокладочный 54 4332 1024		Текстолит конструкционный 225612		Пиломатериалы 533311		Проволока стальная углеродчатая 122100		Фанера 551200		Клей N 88-НП 251311	
		Расход, кг													
		По серии	С учетом Котх. = 1,05	По серии	С учетом Котх. = 1,05	По серии	С учетом Котх. = 1,05	По серии	С учетом Котх. = 1,05	По серии	С учетом Котх. = 1,05	По серии	С учетом Котх. = 1,05	По серии	С учетом Котх. = 1,05
ВР-Д-30х30		7,6	7,98	0,027	0,03			159,6	167,6	0,56	0,59	82,2	86,31		
ВР-Д-36х36		8,6	9,03	0,027	0,03			190,41	200,0	0,56	0,59	117,0	122,9		
ВР-Д-42х42		10,0	10,5	0,027	0,03			246,65	259,0	0,56	0,59	157,4	165,3		
ВР-Д-48х54		11,0	11,55	0,027	0,03			301,05	316,1	0,56	0,59	229,8	241,3		

Инв. № подл. | Подпись и дата | Взам. инв. №

Копировал: [подпись] 20159-04 (32) формат А3
[подпись] 13/2 84 Франкин