ТИПОВЫЕ КОНСТРУКЦИИ, ИЗДЕЛИЯ И УЗЛЫ ЗДАНИЙ И СООРУЖЕНИЙ

Серия 1.435.9-24

ВОРОТА ОТКАТНЫЕ С ПОЛОТНОМ ИЗ РАЗЛИЧНЫХ МАТЕРИАЛОВ

Выпуск 4

ИЗДЕЛИЯ КОМПЛЕКТУЮЩИЕ

РАБОЧИЕ ЧЕРТЕЖИ

20039-05

ТИПОВЫЕ КОНСТРУКЦИИ, ИЗДЕЛИЯ И УЗЛЫ ЗДАНИЙ И СООРУЖЕНИЙ

Серия 1.435.9-24

ВОРОТА ОТКАТНЫЕ С ПОЛОТНОМ ИЗ РАЗЛИЧНЫХ МАТЕРИАЛОВ

Выпуск 4
ИЗДЕЛИЯ КОМПЛЕКТУЮЩИЕ

РАБОЧИЕ ЧЕРТЕЖИ

РАЗРАБОТАНЫ:

ЦНИИПРОМЗДАНИЙ

Зам. директора института — Г.М. Гликин

Рук. отдела наружных ограждающих констр. — Г.М. Смилянский

Гл. инж. проекта — В.И. Погорелов

проектным институтом
ГИПРОСПЕЦЛЕГКОНСТРУКЦИЯ

Гл. инженер — В.И. Шилов

Зав. отделом СК-2 — П.П. Кашкинов

/Гл. констр. ОСК-2 — В.Н. Котеленец

УТВЕРЖДЕНЫ
Госстроем СССР
Постановление от 25.09.84г N168
Введены в действие с 01.01.1985г

Обозначение	Наименование	Стр.
1.435.9-24.4 4000	Привод с монорельсом	4
1.435.9-24.4 4000СБ	Привод с монорельсом. Сборочный чертеж	6
1.435.9-24.4 400033	Привод с монорельсом. Схема электри-	
	ческая принципиальная	8
1.435.9-24.4 400034	Привод с монорельсом. Схема электри-	
	ческая соединений шкафа управле-	
	ния. Доработка	9
1.435.9-24.4 400035	Привод с монорельсом. Схема электри-	
	ческая подключения	10
1.435.9-24.4 400037	Привод с монорельсом. Схема электри-	
	ческая расположения	11
1.435.9-24.4 4001	Звездочка	12
1.435.9-24.4 4002	Уголок	12
1.435.9-24.4 4100	Монорельс	13
1.435.9-24.4 4103	Ребро	14
1.435.9-24.4 4100СБ	Монорельс. Сборочный чертеж	15
1.435.9-24.4 4101	Плита	17
1.435.9-24.4 4102	Ребро	17
1.435.9-24.4 4200	Ролик натяжной	18
1.435.9-24.4 4210	Тяга	18
1.435.9-24.4 4200СБ	Ролик натяжной. Сборочный чертеж	19
1.435.9-24.4 4210СБ	Тяга. Сборочный чертеж	19
1.435.9-24.4 4201	Ролик	20
1.435.9-24.4 4202	Прокладка	20
1.435.9-24.4 4203	Крышка	21
1.435.9-24.4 4204	Кольцо сальниковое	21
1.435.9-24.4 4211	Направляющая	22
1.435.9-24.4 4212	Плита	22

Обозначение	Наименование	Стр.
1.435.9-24.4 4213	Ось	23
1.435.9-24.4 5301	Плита	23
1.435.9-24.4 4300	Кронштейн	24
1.435.9-24.4 4300СБ	Кронштейн. Сборочный чертеж	24
1.435.9-24.4 4400	Упор	25
1.435.9-24.4 4400СБ	Упор. Сборочный чертеж	25
1.435.9-24.4 4401	Платик	26
1.435.9-24.4 4402	Уголок	26
1.435.9-24.4 5000	Подвеска	27
1.435.9-24.4 5000СБ	Подвеска. Сборочный чертеж	28
1.435.9-24.4 5001	Ролик	29
1.435.9-24.4 5002	Крышка	29
1.435.9-24.4 5003	Втулка	30
1.435.9-24.4 5004	Ось	30
1.435.9-24.4 5100	Кронштейн	31
1.435.9-24.4 5005	Болт	31
1.435.9-24.4 5100СБ	Кронштейн. Сборочный чертеж	32
1.435.9-24.4 5200	Кронштейн	33
1.435.9-24.4 5200СБ	Кронштейн. Сборочный чертеж	33
1.435.9-24.4 5201	Плита	34
1.435.9-24.4 5202	Бобышка	34
1.435.9-24.4 5300	Кронштейн	35
1.435.9-24.4 5300СБ	Кронштейн. Сборочный чертеж	35
1.435.9-24.4 5302	Планка	36

Инв. № подл. | Подпись и дата | Взам. инв. №

				1.435.9-24.4 0000
Разраб.	Иванова			Содержание
Пров.	Захарова			
Рук. пр.	Котеленец			
Н. контр.	Чиркова			

Лит.	Лист	Листов
Р	1	2

Гипроспецлегконструкция

Копировал Формат А3

Обозначение	Наименование	Стр.
1.435.9-24.4 6000	Подвижное ограждение	37
1.435.9-24.4 6000СБ	Подвижное ограждение. Сборочный	
	чертеж	39
1.435.9-24.4 6001	Скоба	41
1.435.9-24.4 6002	Скоба	41
1.435.9-24.4 6100	Тяга	42
1.435.9-24.4 6100СБ	Тяга. Сборочный чертеж	43
1.435.9-24.4 6101	Серьга	44
1.435.9-24.4 6102	Ось	44
1.435.9-24.4 6200	Каркас	45
1.435.9-24.4 6200СБ	Каркас. Сборочный чертеж	46
1.4359-24.4 7000	Подвеска	48
1.435.9-24.4 7000СБ	Подвеска. Сборочный чертеж	49
1.435.9-24.4 7001	Коромысло	51
1.435.9-24.4 7002	Пружина	51
1.435.9-24.4 7100	Кронштейн	52
1.435.9-24.4 7200	Тяга	52
1.435.9-24.4 7100СБ	Кронштейн. Сборочный чертеж	53
1.435.9-24.4 7101	Плита	54
1.435.9-24.4 7102	Стакан	54
1.435.9-24.4 7103	Серьга	55
1.4359-24.4 7104	Направляющая	55
1.435.9-24.4 7200СБ	Тяга. Сборочный чертеж	56
1.4359-24.4 7201	Серьга	56
1.435.9-24.4 7202	Стержень	57
1.435.9-24.4 7003	Втулка	57
1.435.9-24.4 7004	Шайба	58
1.4359-24.4 8203	Рычаг	58
1.435.9-24.4 8000	Ручка переключения	59

Обозначение	Наименование	Стр.
1.435.9-24.4 8000СБ	Ручка переключения. Сборочный чертеж	60
1.435.9-24.4 8100	Основание	61
1.435.9-24.4 8100СБ	Основание. Сборочный чертеж	61
1.435.9-24.4 8101	Плита	62
1.435.9-24.4 8102	Ось	62
1.435.9-24.4 8200	Рукоятка	63
1.435.9-24.4 8200СБ	Рукоятка. Сборочный чертеж	63
1.435.9-24.4 8201	Плита	64
1.435.9-24.4 8202	Втулка	64
1.435.9-24.4 9000	Ролик	65
1.435.9-24.4 9000СБ	Ролик. Сборочный чертеж	66
1.435.9-24.4 9001	Скоба	67
1.435.9-24.4 9002	Ролик	68
1.435.9-24.4 9003	Ось	68
1.435.9-24.4 9004	Втулка	69
1.435.9-24.4 9005	Шайба	69
1.435.9-24.4 9100	Ролик	70
1.435.9-24.4 9100СБ	Ролик. Сборочный чертеж	71
1.435.9-24.4 9101	Ось	72
1.435.9-24.4 9102	Втулка	72
1.435.9-24.4 9200	Направляющая	73
1.435.9-24.4 9200СБ	Направляющая. Сборочный чертеж	75
1.435.9-24.4 9201	Упор	76
1.435.9-24.4 9300	Направляющая	77
1.435.9-24.4 9300СБ	Направляющая. Сборочный чертеж	78
1.4359-24.4 0001	Скоба	79
1.435.9-24.4 0002	Скоба	79

Инв.№ подл. | Подпись и дата | Взам.инв.№

20039-05 4

Копировал Формат А3

Инв. № подл.	Подп. и дата	Взам. инв. №

Формат	Зона	Поз.	Обозначение	Наименование	Кол. на исполн. 1.435.9-24.4 4000- —	01	02	03							Примеч.
				Документация											
А3			1.435.9-24.4 4000 СБ	Сборочный чертеж	X	X	X	X							
А3			1.435.9 -24.4 4000 Э3	Схема электрическая принципиальная	X	X	X	X							
А3			1.435.9 -24.4 4000 Э4	Схема электрическая соединений шкафа управления. Доработки	X	X	X	X							
А3			1.435.9 -24.4 4000 Э5	Схема электрическая подключения	X	X	X	X							
А3			1.435.9 -24.4 4000 Э7	Схема электрическая расположения	X	X	X	X							

				1.435.9-24.4 4000	
Разраб.	Захарова		28.02.84		
Пров.	Котеленец		28.02.84	Привод с монорельсом	Лит. Р — — / Лист 1 / Листов 4
Рук. пр.	Котеленец		28.02.84		
Н. контр.	Чиркова		28.02.84		Гипроспецгрузконструкция
Утв.	Кошкинов		28.02.84		

Копировал : Фалф

Формат : А4

Инв. № подл.	Подп. и дата	Взам. инв. №

Формат	Зона	Поз.	Обозначение	Наименование	Кол. на исполн. 1.435.9-24.4 4000- —	01	02	03							Примеч.
				Сборочные единицы											
А4		1	1.435.9-24.4 4100	Монорельс	1										
			-01	Монорельс		1									
			-02	Монорельс			1								
			-03	Монорельс				1							
А4		2	1.435.9 -24.4 4200	Ролик натяжной	1	1	1	1							
А4		3	1.435.9 -24.4 4300	Кронштейн	1	1	1	1							
А4		4	1.435.9 -24.4 4400	Упор	2	2	2	2							
				Детали											
А4		5	1.435.9 -24.4 4001	Звездочка	1	1	1	1							
А4		6	1.435.9 -24.4 4002	Уголок	2	2	2	2							

1.435.9-24.4 4000	Лист 2

Копировал: Фалф

Формат А4

20039-05 5

4

Инв. № подл.	Подп. и дата	Взам. инв. №

Формат	Зона	Поз.	Обозначение	Наименование	Кол. на исполн. 1.435.9-24.4 4000-										Примеч.
					—	01	02	03							
				Стандартные изделия											
				Болты ГОСТ 7798-70*											
		8		М6 х 30.58.019	7	7	7	7							
		9		М10х20.58.019	4	4	4	4							
		10		М10х40.58.019	4	4	4	4							
		11		М20 х 70.58.19	12	12	12	12							
		12		Винт М8х 14.58.019											
				ГОСТ 1485 -75*	2	2	2	2							
		13		Винт М4х50.58.019											
				ГОСТ 17473 -80	4	4	4	4							
				Гайки ГОСТ 5915-70*											
		14		М4.5.019	4	4	4	4							
		15		М6.5.019	7	7	7	7							
		16		М10.5.019	4	4	4	4							
		17		М20.5.019	12	12	12	12							

1.435.9-24.4 4000 Лист 3

Копировал: [signature] Формат А4

Инв. № подл.	Подп. и дата	Взам. инв. №

Формат	Зона	Поз.	Обозначение	Наименование	Кол. на исполн. 1.435.9-24.4 4000-										Примеч.
					—	01	02	03							
				Шайбы ГОСТ 6402-70*											
		18		6.65Г.019	7	7	7	7							
		19		10.65Г019	8	8	8	8							
				Шайбы ГОСТ 11371-78											
		20		4.01.019	4	4	4	4							
		21		20.01.019	12	12	12	12							
		22		Мотор - редуктор											
				МЦ2С-63-45 ЦУЗ											
				ГОСТ 20721-75*	1	1	1	1							
		23		Цепь ПР-15,875-2270-1											
				ГОСТ 13568-75*	12,055	10,855	9,555	8,455							М
		24		Звено-С-ПР-15,875-2270											
				ГОСТ 13568-75*	1	1	1	1							
				Прочие изделия											
		25		Выключатель путевой											
				ВПК 2111 У2											
				ТУ 16-526.457-79	2	2	2	2							

1.435.9-24.4 4000 Лист 4

Копировал: [signature] Формат А4

20039-05 6

5

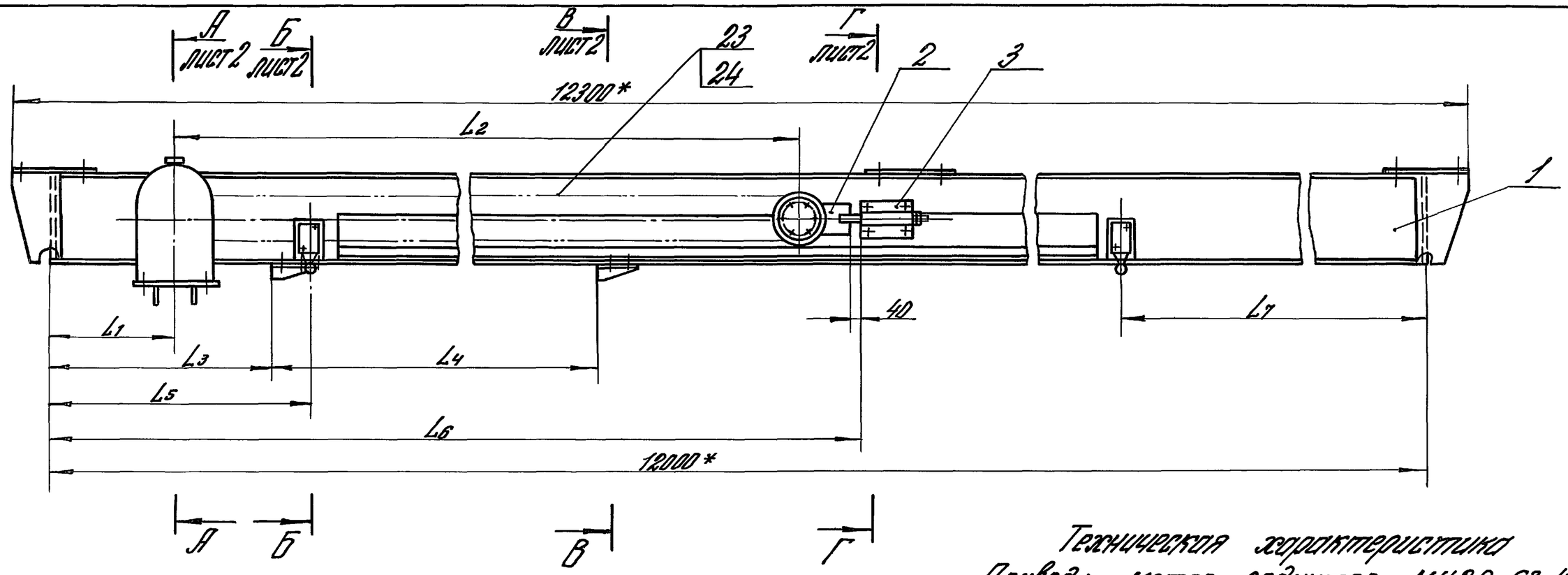

Размеры в мм

Обозначение	L_1	L_2	L_3	L_4	L_5	L_6	L_7	Масса, кг
1.435.9-24.4 4000	280	5690	480	5020	570	6130	1555	346,5
-01	580	5090	780	4420	870	5830	2455	331,2
-02	880	4490	1080	3820	1170	5530	3355	315,7
-03	1180	3890	1380	3220	1470	5230	4255	300,4

Техническая характеристика

Привод: мотор-редуктор МЦ2С-63-45ЦУ3

$N = 0{,}55$ квт; $n = 45$ об/мин

Скорость перемещения полотна $V = 0{,}25$ м/сек

Технические требования

1* Размеры для справок

2. Неуказанные предельные отклонения размеров $\pm \frac{JT14}{2}$.

3. Допускается замена мотор-редуктора на ZG2KMR ГДР при условии сохранения установочных размеров.

Разраб.	Захарова	[signature]	28.02.84
Пров.	Котеленец	[signature]	28.02.84
Т. контр.	Кашкинов	[signature]	29.02.84
Рук. пр.	Котеленец	[signature]	28.02.84
Н. контр.	Чиркова	[signature]	28.02.84
Утв.	Кашкинов	[signature]	29.02.84

1.435.9-24.4 4000 СБ

Привод с монорельсом. Сборочный чертеж

Лит.	Масса	Масшт.
Р	См. табл.	1:10

Лист 1 | Листов 2

ГИПРОСПЕЦПЕТКОНСТРУКЦИЯ

Инв. N подл. | Подпись и дата | Взам. инв. N

20039-05 7

Копировал: Юрчук

Формат А3

А-А
М1:5
лист 1

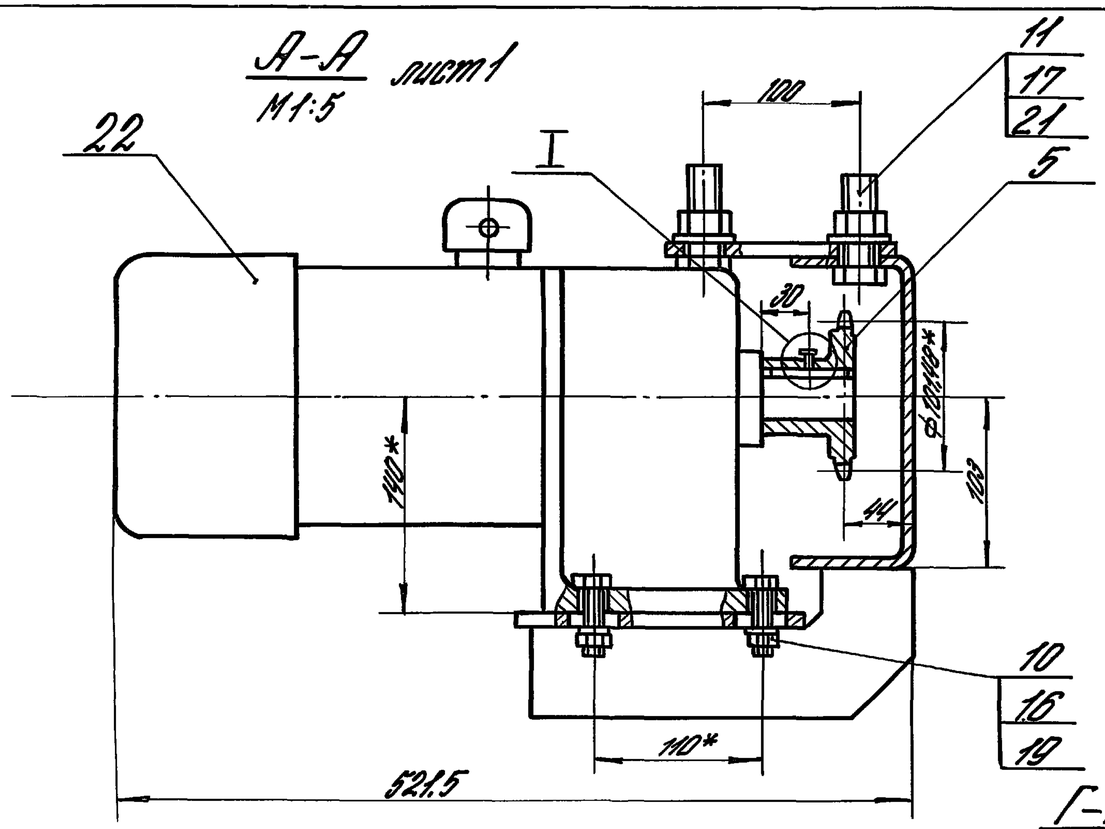

Б-Б
М1:2
лист 1

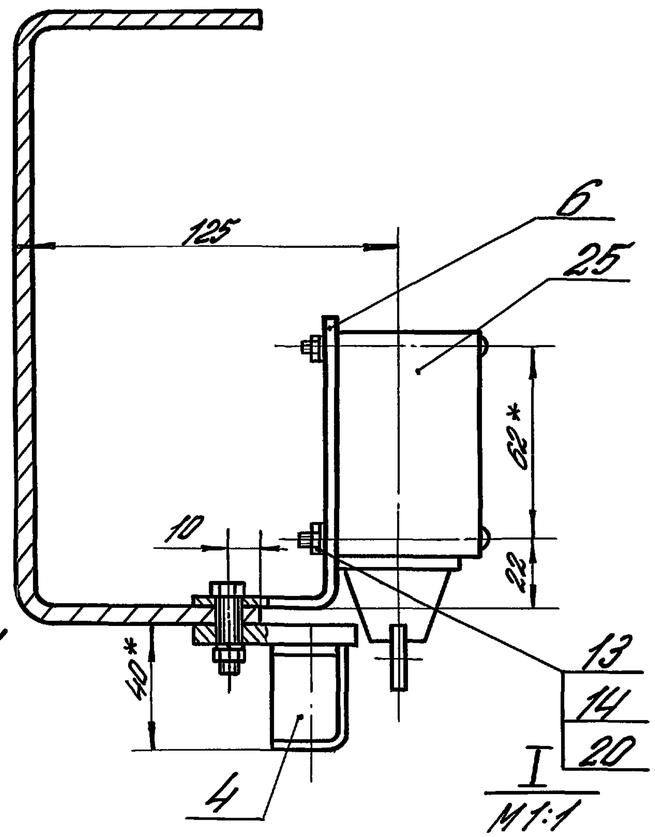

I
М1:1

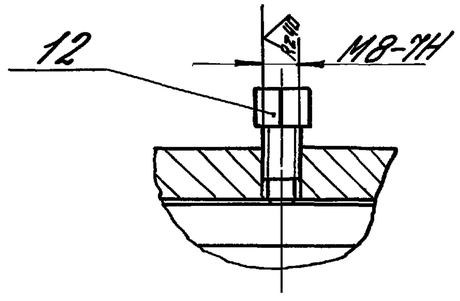

В-В
М1:2
лист 1

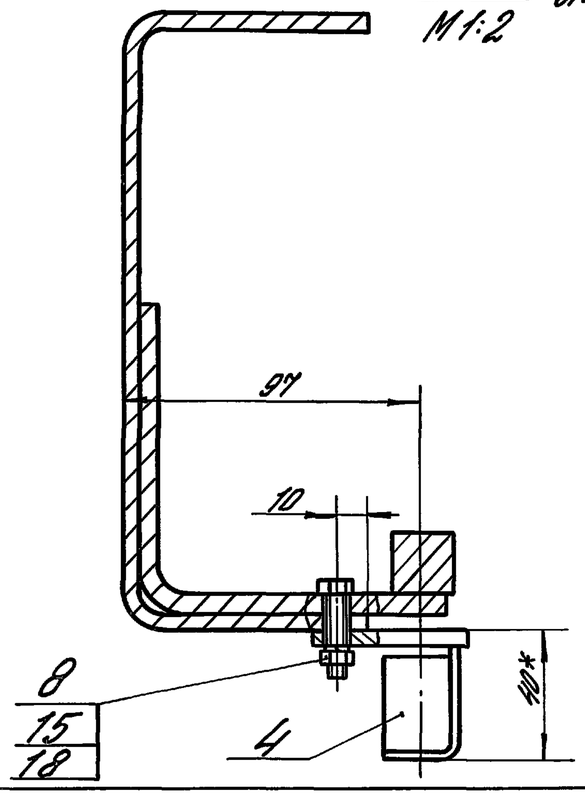

Г-Г
М1:2
лист 1

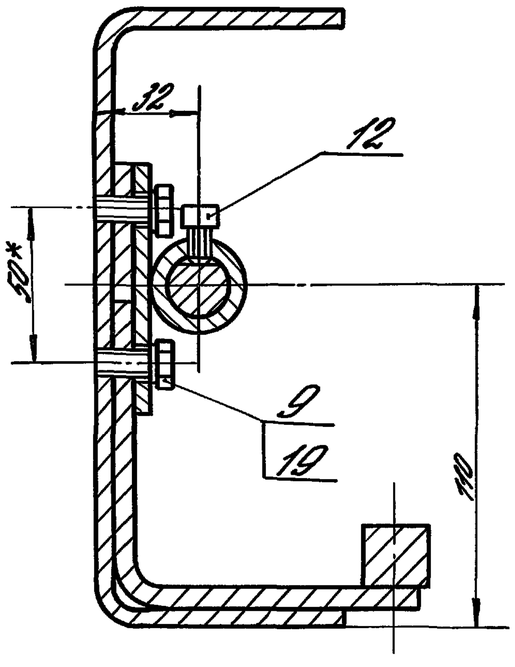

Инв. № подл. | Подпись и дата | Взам. инв. №

1.435.9-24.4 4000 СБ	Лист 2

20039-05 8

Копировал: Юрчук

Формат А3

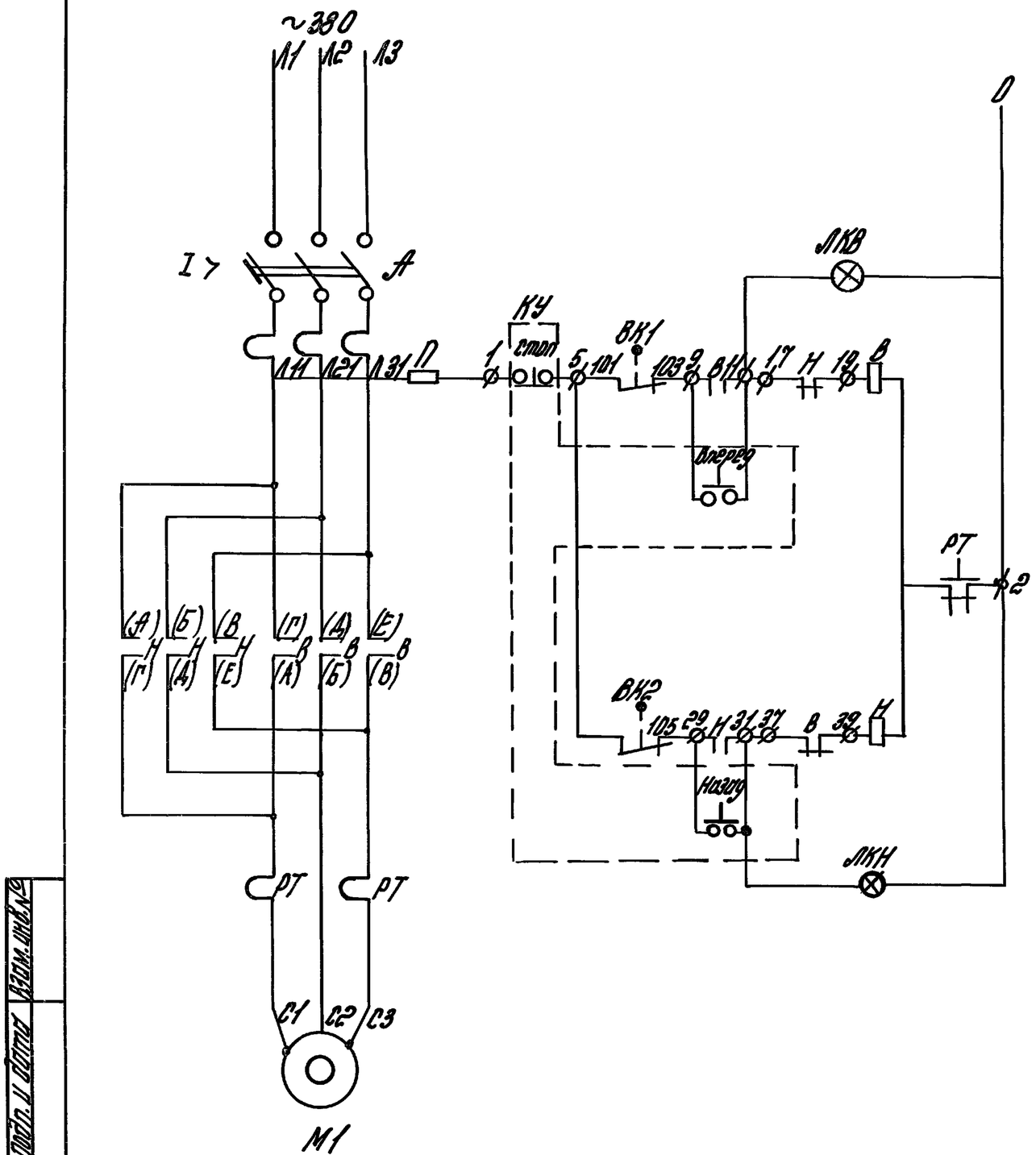

Таблица состояний путевых выключателей

Обозначение	Срабатывание
ВК1	При полном открытии ворот
ВК2	При полном закрытии ворот

Поз. обозначение	Наименование	Кол.	Примечание
	Шкаф управления ШУ5401-03826		Iн=2А; Uпит=380В
	ТУ16-536.042-76	1	Uупр=220В
А			
П			
КУ			
В			
Н			
РТ			
ЛКВ			
ЛКН			
	Выключатель путевой конечный		
	ВПК 2111 У2 ТУ16-526.457-79	2	
ВПК1			
ВПК2			
М1	Мотор-редуктор МЦ2С-63-45У3		
	ГОСТ 20721-75	1	

Инв. № подл. | Подп. и дата | Взам. инв. №

Разраб.	Маркелова		28.02.89
Пров.	Котелевец		28.02.89
Т. контр.	Захарова		28.02.89
Рук. пр.	Котелевец		28.02.89
Н. контр.	Чиркова		28.02.89
Утв.	Кашкинов		28.02.89

1.435.9-24.4 4000 ЭЗ

Привод с монорельсом. Схема электрическая принципиальная

Лит.	Масса	Масштаб
Р	—	—
Лист	Листов 1	

Гипроспецсельхозконструкция

20039-05 9

Копировал: Дал

Формат А3

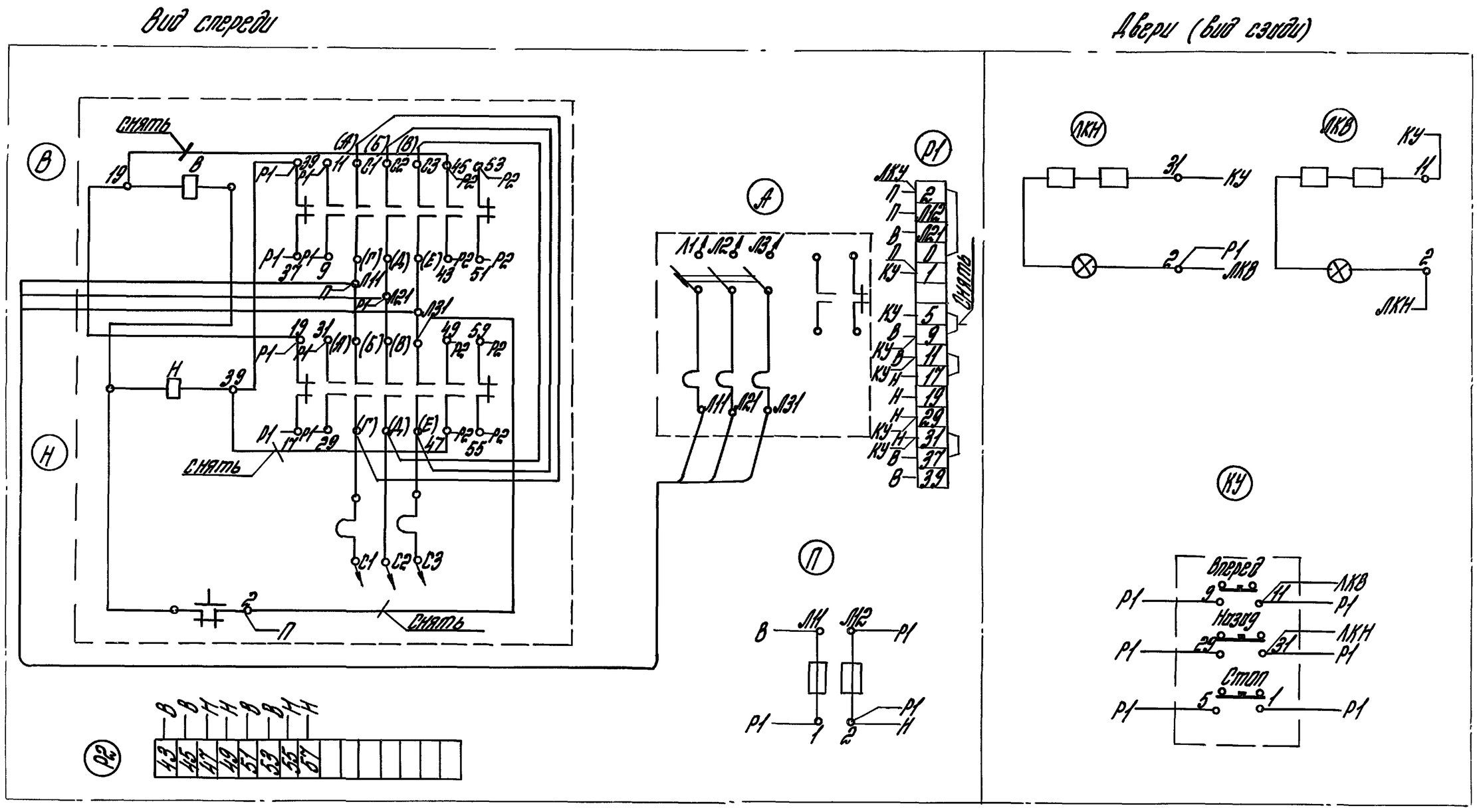

Разраб.	Маркелова	[signature]	28.02.84	1.435.9-24.4 4000 Э4
Пров.	Котеленец	[signature]	28.02.84	Привод с монорельсом. Схема электрическая соединений шкафа управления. Доработка
Т.контр.	Захарова	[signature]	28.02.84	Лит. Р; Масса —; Масштаб —
Рук.пр.	Котеленец	[signature]	28.02.84	Лист; Листов 1
Н.контр.	Чиркова	[signature]	28.02.84	Гипроспецлегконструкция
Утв.	Кашкинов	[signature]	29.02.84	

Инв.№ подл. | Подп. и дата | Взам. инв.№

20039-05 10

Копировал [signature] формат А3

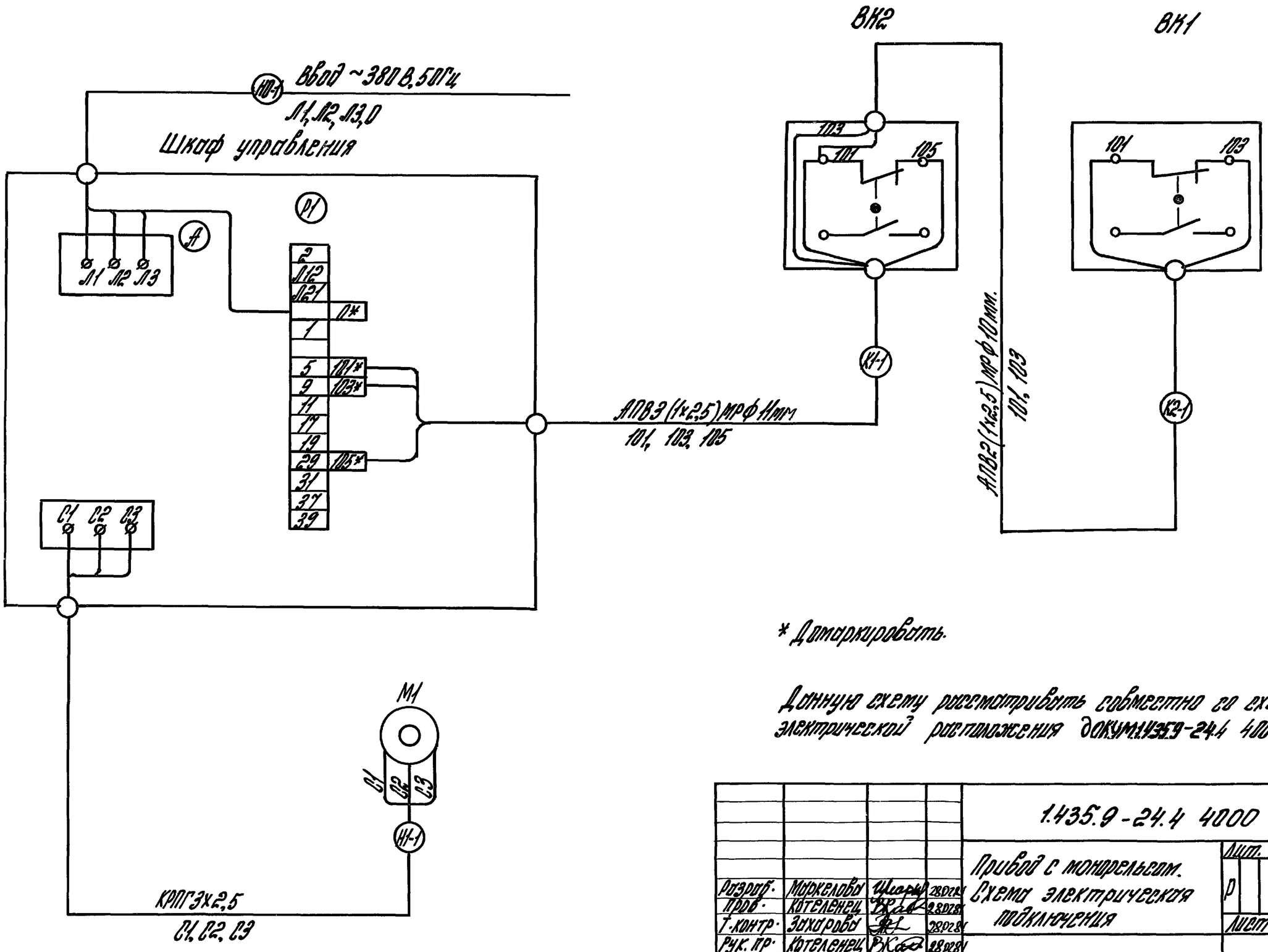

* Домаркировать.

Данную схему рассматривать совместно со схемой электрической расположения ДОКУМ 1.435.9-24.4 4000 ЭС

				1.435.9-24.4 4000 ЭС			
Разраб.	Маркелова	[signature]	28.02.81	Привод с монорельсом. Схема электрическая подключения	Лит.	Масса	Масштаб
Пров.	Котеленец	[signature]	28.02.81		Р	—	—
Т.контр.	Захарова	[signature]	28.02.81		Лист	Листов 1	
Рук. пр.	Котеленец	[signature]	28.02.81				
Н.контр.	Чиркова	[signature]	28.02.81		Гипроспецлегконструкция		
Утв.	Кашкинов	[signature]	29.02.81				

Инв. № подл. | Подп. и дата | Взам. инв. №

20039-05 11

Копировал [signature] формат А3

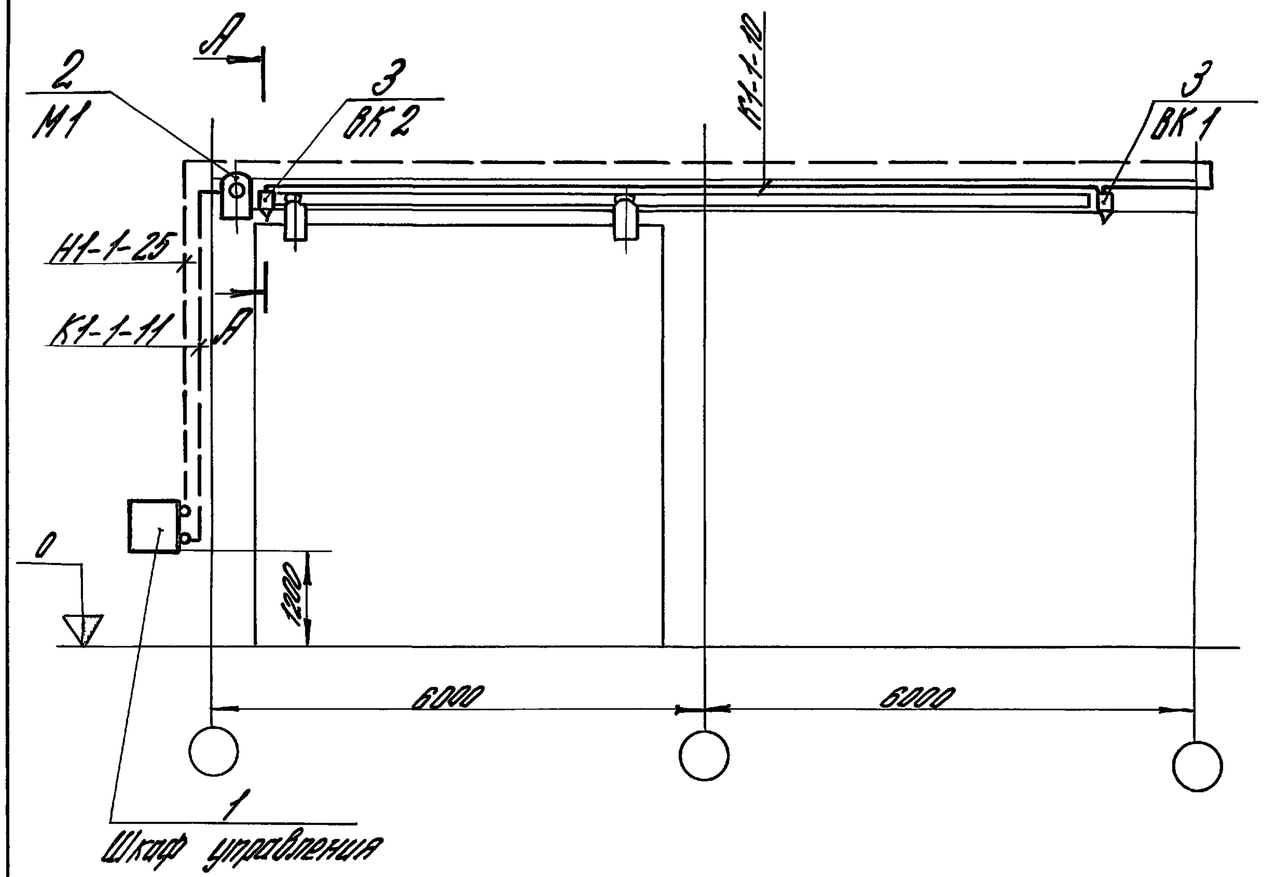

Поз. обозначение	Наименование	Кол.	Примечание
1	Шкаф управления ШУ 5401-03825		
	ТУ 16-536.042-76	1	Iн=2А; Uсп=380В
2	Мотор-редуктор МЦ2С-63-45 Ц93		
	ГОСТ 20721-75	1	
3	Выключатель путевой ВПК 2111У2		
	ТУ 16-526.457-79	2	
	Металлорукав РЗЦ-Х		
	Ф10		См. ВП* Выпуски 1.2.3
	Ф11		——//——
	Ф25	20м	
	Кабель КРПГ 3х2,5 ГОСТ 13497-77		См. ВП* Выпуски 1.2.3

А-А
М1:4

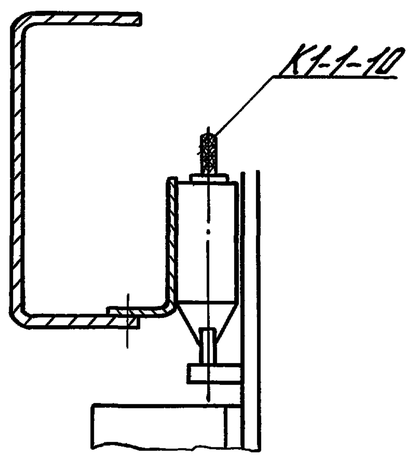

Кабель К1-1-10 крепить к ригелю полосками К404 точечной сваркой с шагом 300±100 мм.
*ВП - Ведомость покупных изделий.

Разраб.	Маркелова		28.02.84	1.435.9-24.4 4000 ЭЗ	
Пров.	Котеленец		28.02.84	Привод с монорельсом. Схема электрическая расположения	Лит. Р; Масса —; Масштаб —; Лист; Листов 1
Т.контр.	Захарова		28.02.84		
Рук. гр.	Котеленец		28.02.84		
Н.контр.	Чуркова		28.02.84		ГИПРОСПЕЦЭЛЕКТРОМОНТАЖ
Утв.	Кашкинов		29.02.84		

Инв. № подл. | Подпись и дата | Взам. инв. №

Копировал: Юрчук

Формат А3

Rz80 (√)

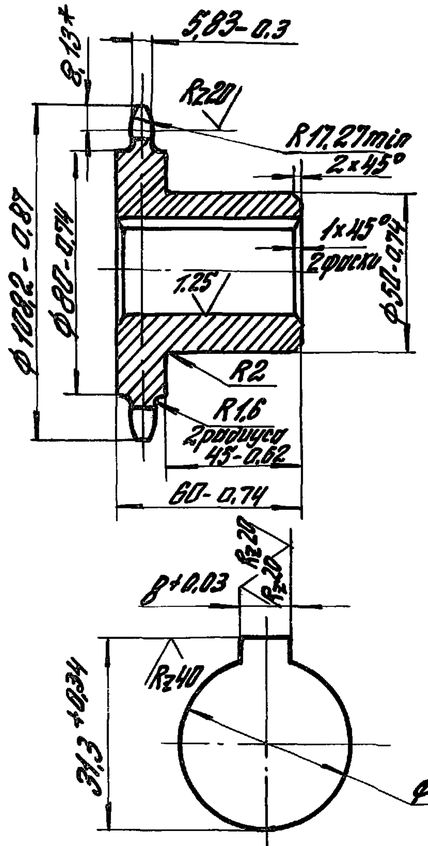

Число зубьев		z	20
Сопрягаемая цепь	Шаг	t	15,875
	Диаметр ролика	D	10,16
Профиль зуба по ГОСТ 591-69		–	без смещения
Класс точности по ГОСТ 591-69		–	3
Диаметр окружности впадин		Di	91,16-0,40
Допуск на разность шагов		δt	0,16
Радиальное биение окружности впадин		Er	0,5
Торцевое биение зубчатого венца		–	0,5
Диаметр делительной окружности		da	101,48
Сопрягаемая цепь	Ширина внутренней пластины	B	14,8
	Расстояние между внутренними пластинами	Bвн	6,48

1. НВ 190-240. Зубья h 2-2,5мм HRC 40-45мм
2. *Размер для справок.
3. Покрытие: Хим. Цтв. 9-36.

Инв.№ подл. | Подпись и дата | Взам. инв.№

Разраб.	Иванова		28.02.84
Пров.	Захарова		28.02.84
Т.контр.	Котлеренец		28.02.84
Рук.пр.	Котлеренец		28.02.84
Н.контр.	Чиркова		28.02.84

1.435.9-24.4 4001

Звездочка

Лит.	Масса	Масштаб
Р	1,1	1:2
Лист	Листов 1	

Круг В 130 ГОСТ 2590-71* / 45 ГОСТ 1050-74**

Гипроспецпеерконструкция

Копировал:

Формат А4

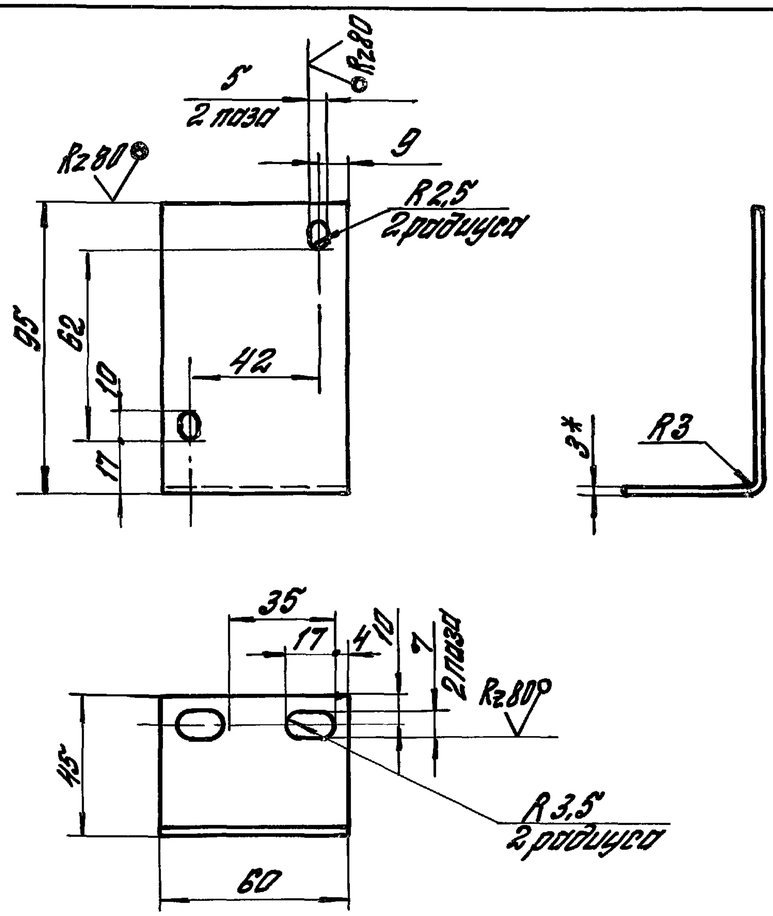

1.* Размер для справок.
2. Предельные отклонения размеров: валов - h14, отверстий - H14, остальных - ± IT14/2.
3. Покрытие: Хим. Цтв. 9-36.

Инв.№ подл. | Подпись и дата | Взам. инв.№

Разраб.	Иванова		28.02.84
Пров.	Захарова		28.02.84
Т.контр.	Котлеренец		28.02.84
Рук.пр.	Котлеренец		28.02.84
Н.контр.	Чиркова		28.02.84

1.435.9-24.4 4002

Уголок

Лит.	Масса	Масштаб
Р	0,185	1:2
Лист	Листов 1	

Лист Б-ПН-3 ГОСТ 19903-74* / Вст кп 2 ГОСТ 16523-70*

Гипроспецпеерконструкция

Копировал:

Инв.№ подл.	Подп. и дата	Взам. инв.№

Формат	Зона	Поз	Обозначение	Наименование	Кол. на исполн. 1.435.9-24.4 4100-										Примеч.
					–	01	02	03							
				Документация											
А3			1.435.9-24.4 4100 СБ	Сборочный чертеж	X	X	X	X							
				Детали											
А4		1	1.435.9-24.4 4101	Плита	1	1	1	1							
А4		2	1.435.9-24.4 4102	Ребро	2	2	2	2							
А4		3	1.435.9-24.4 4103	Ребро	2	2	2	2							

				1.435.9-24.4 4100			
Разраб.	Иванова	[signature]	28.02.84	Монорельс	Лит.	Лист	Листов
Пров.	Захарова	[signature]	28.02.84		Р	1	3
Рук. пр.	Котеленец	[signature]	28.02.84		Гипроспецлегконструкция		
Н. контр.	Чиркова	[signature]	28.02.84				
Утв.	Кашкинов	[signature]	29.02.84				

Копировал [signature] формат А4

Инв.№ подл.	Подп. и дата	Взам. инв.№

Формат	Зона	Поз	Обозначение	Наименование	Кол. на исполн. 1.435.9-24.4 4100-										Примеч.
					–	01	02	03							
Б4		4	1.435.9-24.4 4104	Балка											
				Швеллер 200×80×5 ГОСТ8278-75*											
				ВСт3кп2 ГОСТ11474-76*											
				L = 12000 h14	1	1	1	1							161,0кг
				Опоры											
				Уголок 100×100×6 ГОСТ19772-74*											
				ВСт3кп2 ГОСТ11474-76*											
Б4		5	1.435.9-24.4 4105	L = 9645 h14	1										85,7кг
			-01	L = 8445 h14		1									75,1кг
			-02	L = 7245 h14			1								64,4кг
			-03	L = 6045 h14				1							53,74кг
				Направляющие											
				квадрат В-20 ГОСТ2591-71*											
				ВСт3кп2 ГОСТ535-79*											
Б4		6	1.435.9-24.4 4106	L = 9645 h14	1										30,28кг
			-01	L = 8445 h14		1									26,52кг
			-02	L = 7245 h14			1								22,75кг
			-03	L = 6045 h14				1							18,98кг

	1.435.9-24.4 4100	Лист
		2

Копировал [signature] формат А4

20039-05 14

Инв.№ подл.	Подп. и дата	Взам. инв.№

Формат	Зона	Поз.	Обозначение	Наименование	Кол. на исполн. 1.435.9-24.4 4100-										Примеч.
					—	01	02	03							
Б4		7	1.435.9-24.4 4107	Платик											
				Лист Б-ПН-8 ГОСТ 19903-74*											
				ВСт3кп2 ГОСТ 14637-79											
				150h14 × 300h14	3	3	3	3							2,83кг
Б4		8	1.435.9-24.4 4108	Платик											
				Лист Б-ПН-6 ГОСТ 19903-74*											
				ВСт3кп2 ГОСТ 14637-79											
				120h14 × 45h14	1	1	1	1							0,25кг
Б4		9	1.435.9-24.4 4109	Ребро											
				Лист Б-ПН-6 ГОСТ 19903-74*											
				ВСт3кп2 ГОСТ 14637-79											
				170h14 × 200h14	2	2	2	2							1,6кг

1.435.9-24.4 4100 Лист 3

Копировал [signature] формат А4

Инв.№ подл.	Подп. и дата	Взам. инв.№

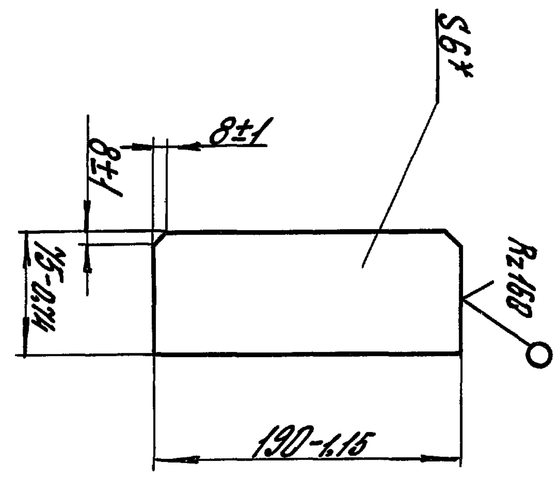

* Размер для справок.

Разраб.	Беринова	[signature]	27.02.84
Пров.	Захарова	[signature]	28.02.84
Т.контр.	Котелевец	[signature]	28.02.84
Рук.пр.	Котелевец	[signature]	28.02.84
Н.контр.	Чиркова	[signature]	28.02.84

1.435.9-24.4 4103

Ребро

Лист Б-ПН-6 ГОСТ 19903-74* / ВСт3кп2 ГОСТ 14637-79

Лит.	Масса	Масштаб
Р	0,67	1:4

Лист | Листов 1

Гипроспецэлектроконструкция

Копировал [signature] 20039-05 15 формат А4

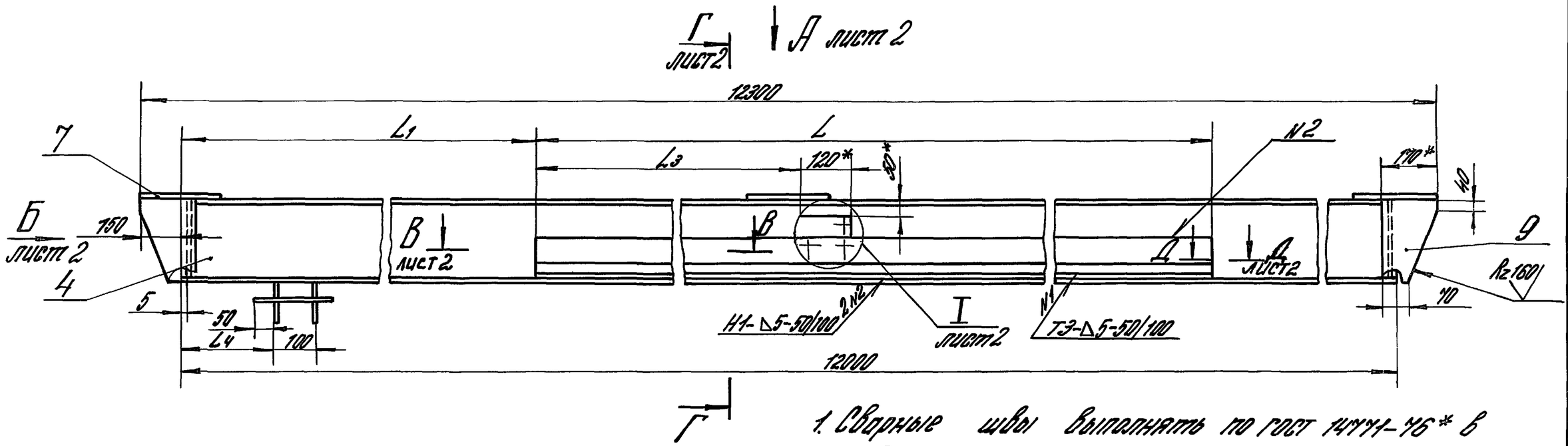

1. Сварные швы выполнять по ГОСТ 14771-76* в среде углекислого газа.
2. * Размеры для справок.
3. Неуказанные предельные отклонения размеров: валов h15, остальных $\pm\frac{JT15}{2}$.
4. Шероховатость поверхностей деталей 64 в местах реза Rz 160.

Размеры в мм

Обозначение	L	L1	L2	L3	L4	Масса, кг
1.435.9-24.4 4100	9645	660	4970	5470	230	290,9
-01	8445	960	4370	4870	530	276,6
-02	7245	1260	3770	4270	830	262,1
-03	6045	1560	3170	3670	1130	247,4

Инв.№ подл. | Подпись и дата | Взам.инв.№

				1.435.9-24.4 4100 СБ	
Разраб.	Иванова		28.02.84	Монорельс Сборочный чертеж	Лит. О; Масса см. табл.; Масштаб 1:10
Пров.	Захарова		28.02.84		Лист 1; Листов 2
Т.контр.	Котеленец		28.02.84		
Рук.гр.	Котеленец		28.02.84		
Н.контр.	Чуракова		28.02.84		Гипровлеспереконструкция
Утв.	Кашкинов		29.02.84		

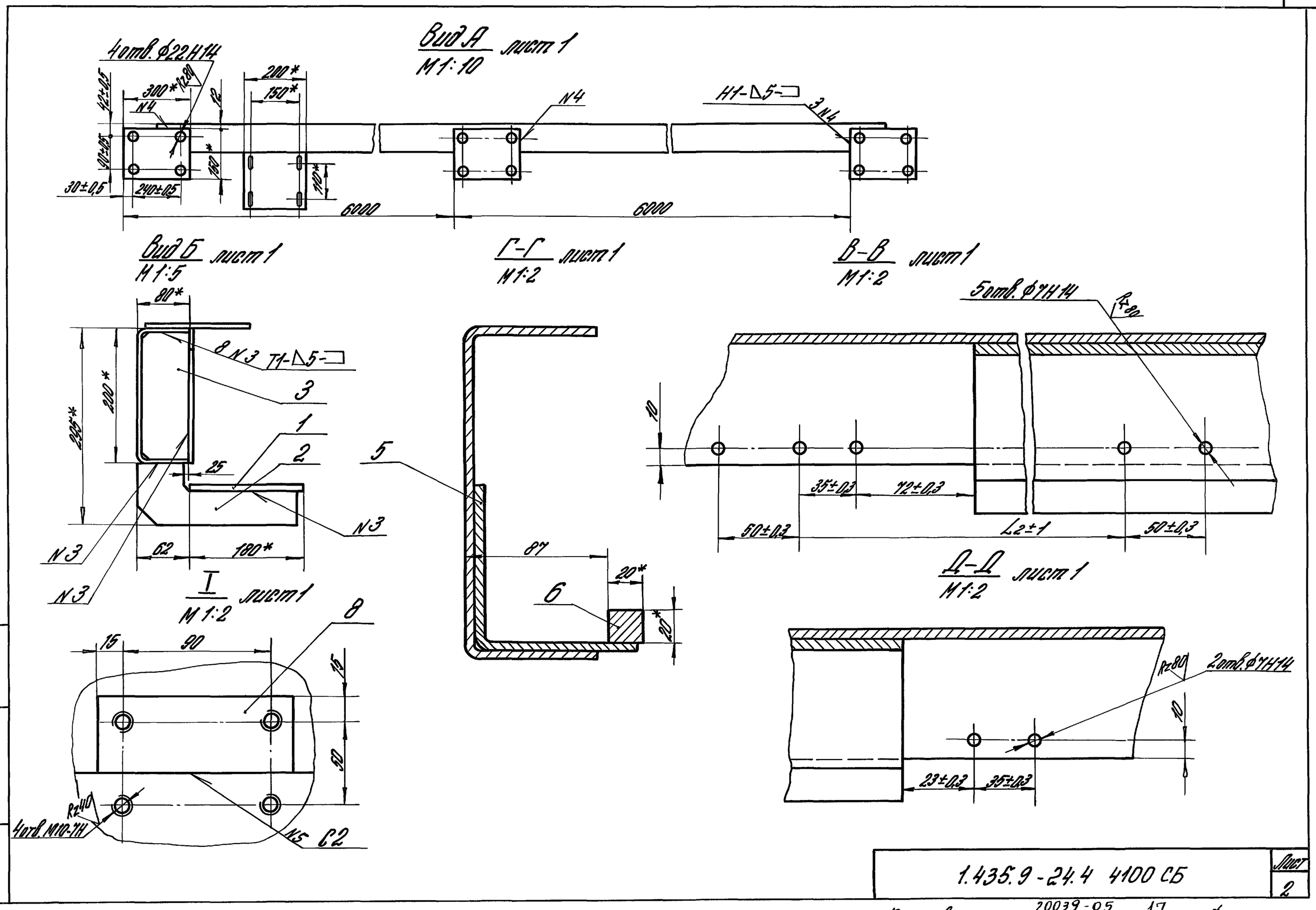

1.435.9-24.4 4100 СБ	Лист 2

Копировал: Юрчук 20039-05 17 Формат А3

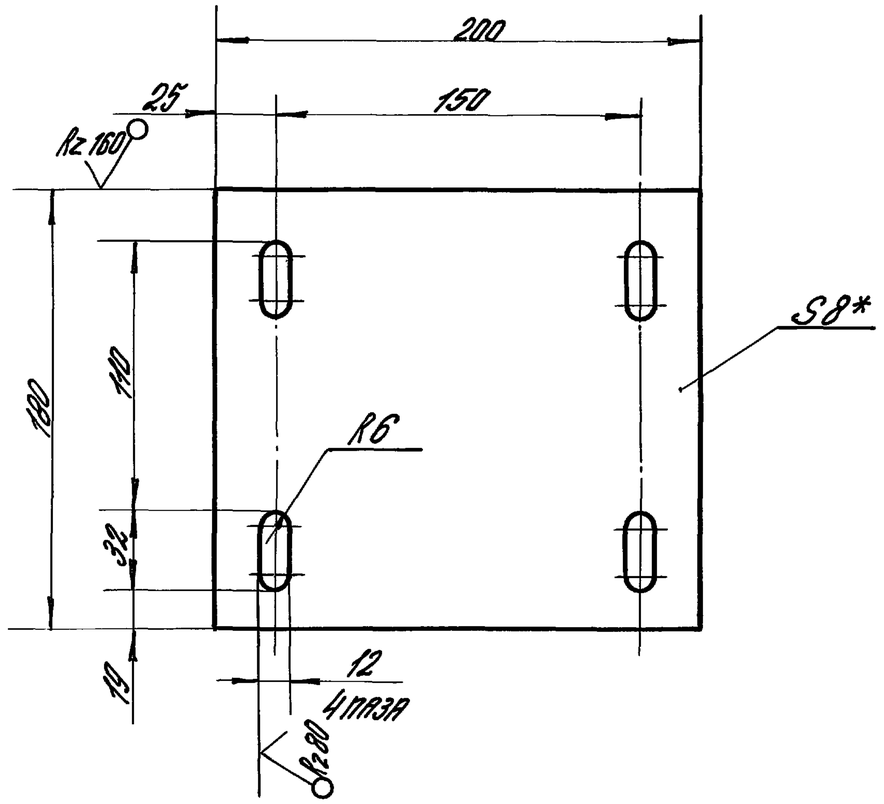

1.* Размер для справок.

2. Предельные отклонения размеров: отверстий H14, валов h 15, остальных $\pm \frac{JT14}{2}$.

				1.435.9-24.4 4101		
Разраб.	Берикова		27.02.84	Плита	Лит.	Масса	Масштаб
Пров.	Захарова		28.02.84		Р	2,17	1:2,5
Т.контр.	Котеленец		28.02.84		Лист	Листов 1
Рук.гр.	Котеленец		28.02.84	Лист Б-ПН-8 ГОСТ 19903-74* / Вст3кп2 ГОСТ 14637-79	Гипроспецэлектромонтаж	
Н.контр.	Чижова		28.02.84			

Инв.№ подл. | Подпись и дата | Взам.инв.№

Копировал: Юрчук Формат А4

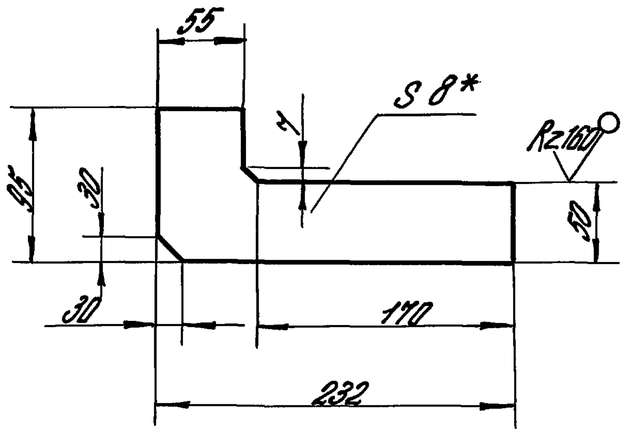

1.* Размер для справок.

2. Предельные отклонения размеров: валов h15, остальных $\pm \frac{JT15}{2}$.

				1.435.9-24.4 4102		
Разраб.	Берикова		27.02.84	Ребро	Лит.	Масса	Масштаб
Пров.	Захарова		28.02.84		Р	0,85	1:4
Т.контр.	Котеленец		28.02.84		Лист	Листов 1
Рук.гр.	Котеленец		28.02.84	Лист Б-ПН-8 ГОСТ 19903-74* / Вст3кп2 ГОСТ 14637-79	Гипроспецэлектромонтаж	
Н.контр.	Чижова		28.02.84			

Инв.№ подл. | Подпись и дата | Взам.инв.№

Копировал: Юрчук

Формат А4

Формат	Зона	Поз.	Обозначение	Наименование	Кол.	Прим.
				Документация		
А4			1.435.9-24.4 4200 СБ	Сборочный чертеж		
				Сборочные единицы		
А4		1	1.435.9-24.4 4210	Тяга	1	
				Детали		
А4		2	1.435.9-24.4 4201	Ролик	1	
А4		3	1.435.9-24.4 4202	Прокладка	1	
А4		4	1.435.9-24.4 4203	Крышка	1	
А4		5	1.435.9-24.4 4204	Кольцо сальниковое	1	
				Стандартные изделия		
		6		Винт М6×16.58.019		
				ГОСТ 17475-80*	6	
		7		Гайка М16.5.019		
				ГОСТ 5916-70*	2	
		8		Кольцо 2630		
				ГОСТ 13940-80	1	
		9		Подшипник 206		
				ГОСТ 8338-75	1	

Инв.№ подл. | Подп. и дата | Взам.инв.№

				1.435.9-24.4 4200			
Разраб.	Иванова		28.02.84	Ролик натяжной	Лит.	Лист	Листов 1
Пров.	Захарова		28.02.84		Р		
Рук.пр.	Котеленец		28.02.84		Гипроспецсельхозконструкция		
Н.контр.	Чуркова		28.02.84				
Утв.	Кашкинов		29.02.84				

Копировал Фалг — Формат А4

Формат	Зона	Поз.	Обозначение	Наименование	Кол.	Прим.
				Документация		
А4			1.435.9-24.4 4210 СБ	Сборочный чертеж		
				Детали		
А4		1	1.435.9-24.4 4211	Направляющая	1	
А4		2	1.435.9-24.4 4212	Плита	1	
А4		3	1.435.9-24.4 4213	Ось	1	

Инв.№ подл. | Подп. и дата | Взам.инв.№

				1.435.9-24.4 4210			
Разраб.	Иванова		28.02.84	Тяга	Лит.	Лист	Листов 1
Пров.	Захарова		28.02.84		Р		
Рук.пр.	Котеленец		28.02.84		Гипроспецсельхозконструкция		
Н.контр.	Чуркова		28.02.84				
Утв.	Кашкинов		29.02.84				

Копировал Фалг — Формат А4

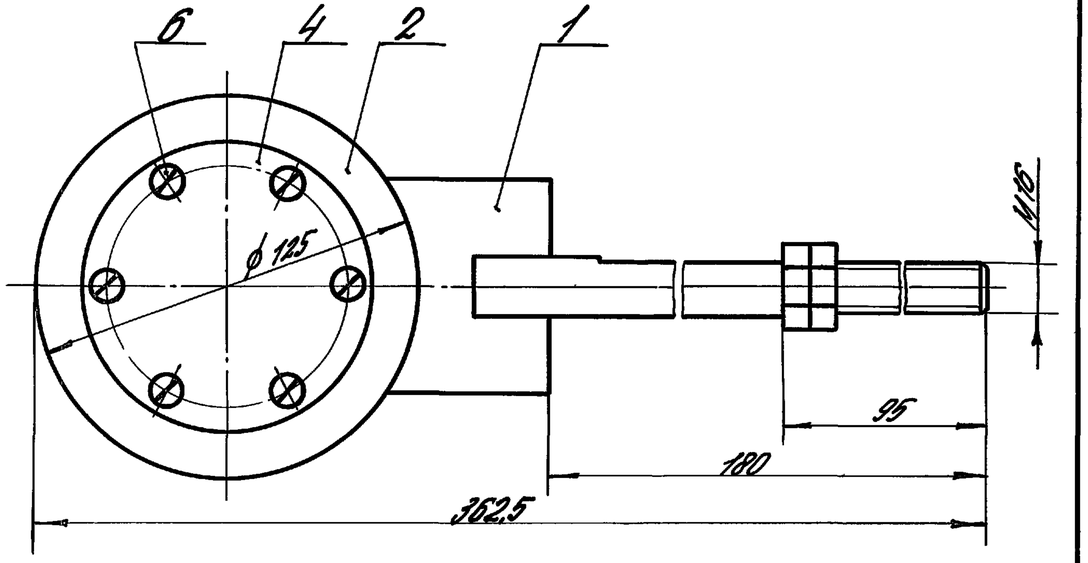

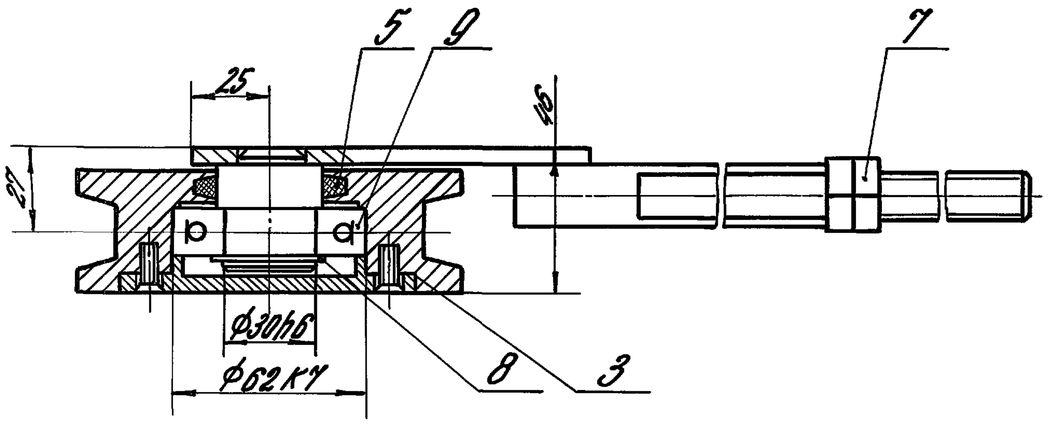

Размеры для справок

				1.435.9-24.4 4200 СБ			
Разраб.	Михалевский		28.02.84	Ролик натяжной. Сборочный чертеж	Лит.	Масса	Масштаб
Пров.	Захарова		28.02.84		Р	2,83	1:2
Т.контр.	Котеленец		28.02.84		Лист	Листов 1	
Рук.пр.	Котеленец		28.02.84				
Н.контр.	Чуркова		28.02.84		ГИПРОСПЕЦЭЛЕКТРОКОНСТРУКЦИЯ		
Утв.	Кошкинов		29.02.84				

Инв.№ подл. | Подпись и дата | Взам.инв.№

Копировал: Юрчук

Формат А4

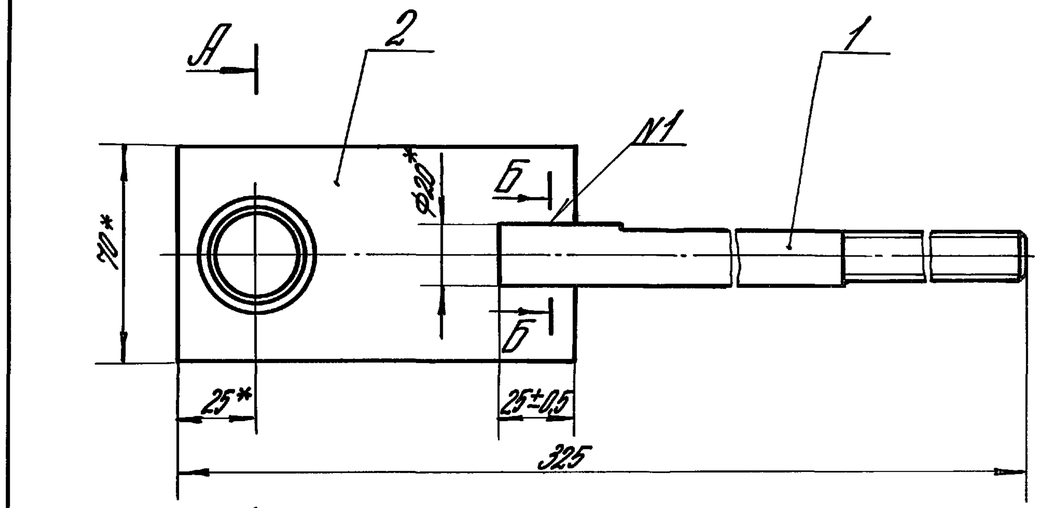

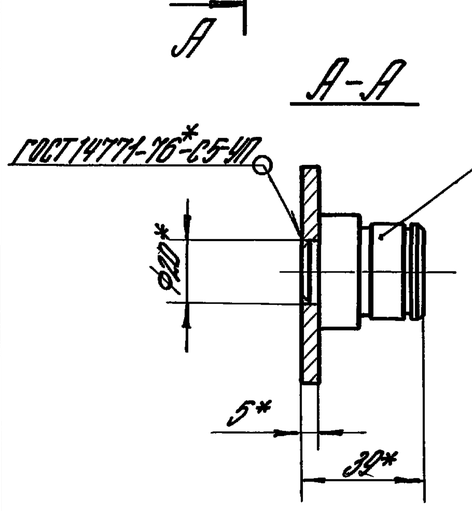

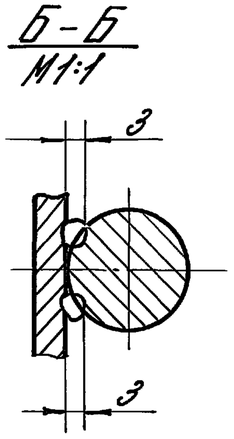

1. Сварной шов N1 выполнять в среде углекислого газа.
2. * Размеры для справок.
3. Покрытие: Хим.Ц тв.9-36

				1.435.9-24.4 4210 СБ			
Разраб.	Михалевский		28.02.84	Тяга. Сборочный чертеж	Лит.	Масса	Масштаб
Пров.	Захарова		28.02.84		О	1,08	1:2
Т.контр.	Котеленец		28.02.84		Лист	Листов 1	
Рук.пр.	Котеленец		28.02.84				
Н.контр.	Чуркова		28.02.84		ГИПРОСПЕЦЭЛЕКТРОКОНСТРУКЦИЯ		
Утв.	Кошкинов		29.02.84				

Инв.№ подл. | Подпись и дата | Взам.инв.№

Копировал: Юрчук

Формат А4

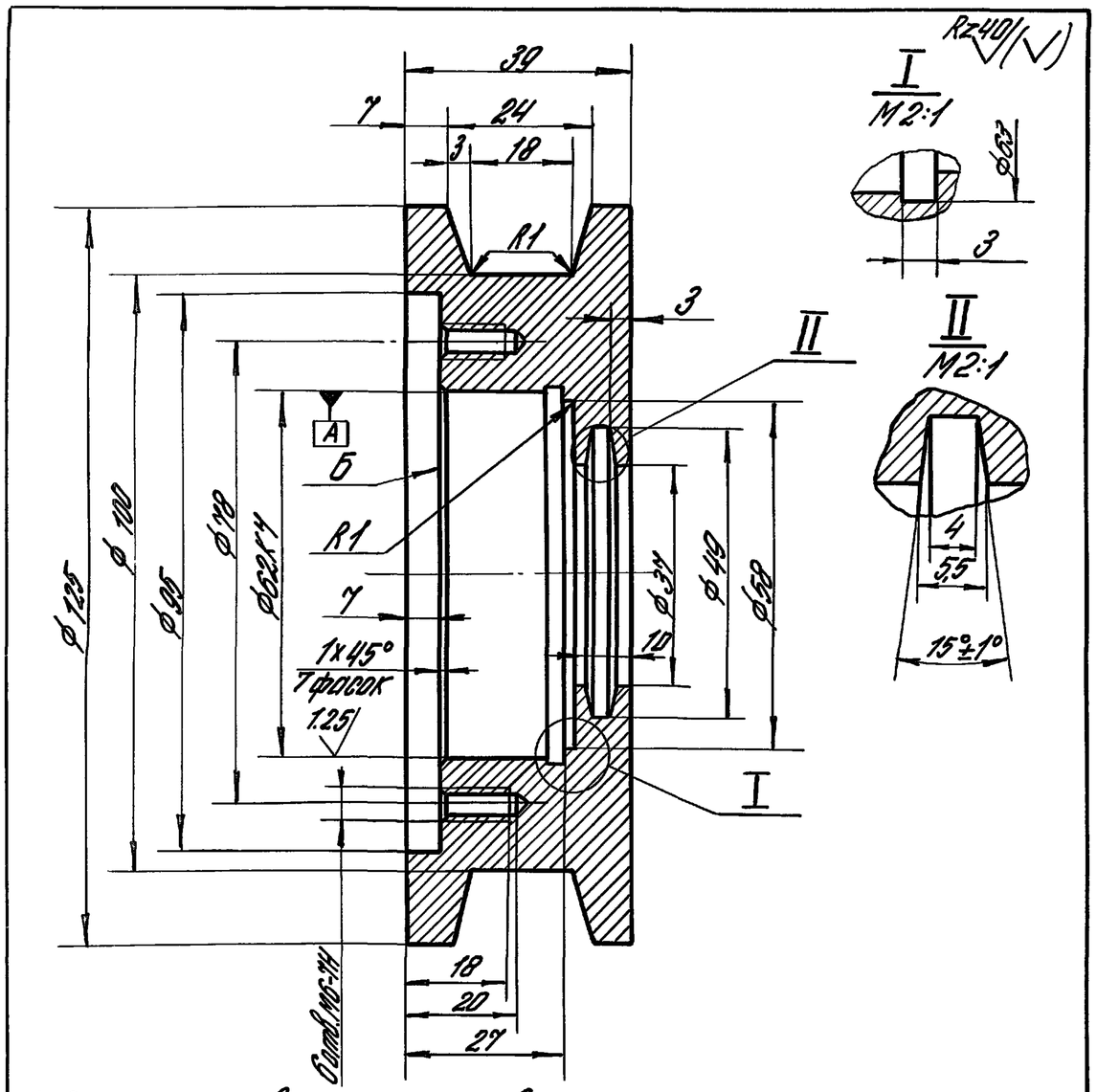

1. Допуск торцевого биения поверхности Б относительно оси поверхности А 0,040 мм.
2. Неуказанные предельные отклонения размеров: отверстий Н14, валов h14, остальных $\pm\frac{JT14}{2}$.
3. Покрытие: Хим.Ц. тв. 9-36

				1.435.9-24.4 4201			
Разраб.	Иванова	[signature]	28.02.84	Ролик	Лит.	Масса	Масшт.
Пров.	Захарова	[signature]	28.02.84		р	1,15	1:1
Т.контр.	Котеленец	[signature]	28.02.84		Лист	Листов 1	
Рук.пр.	Котеленец	[signature]	28.02.84	Круг В 130 ГОСТ 2590-71* / 45 ГОСТ 1050-74**	Гипроспецлегконструкция		
Н.контр.	Чиркова	[signature]	28.02.84				

Инв. № подл. | Подпись и дата | Взам. инв. №

Копировал: Юрчук

Формат А4

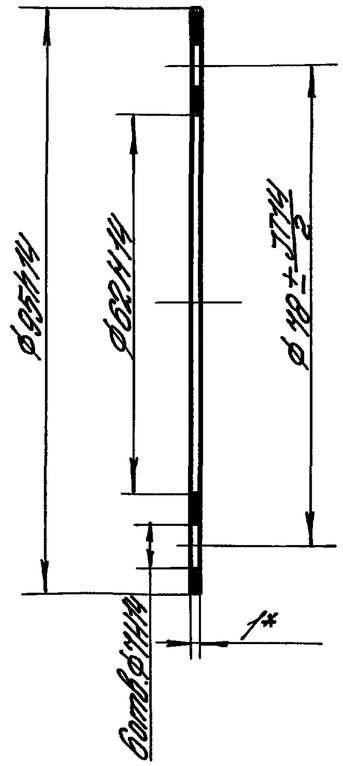

*Размер для справок.

				1.435.9-24.4 4202			
Разраб.	Иванова	[signature]	28.02.84	Прокладка	Лит.	Масса	Масштаб
Пров.	Захарова	[signature]	28.02.84		р	0,003	1:1
Т.контр.	Котеленец	[signature]	28.02.84		Лист	Листов 1	
Рук.пр.	Котеленец	[signature]	28.02.84	Картон прокладочный А1 ГОСТ 9347-74*	Гипроспецлегконструкция		
Н.контр.	Чиркова	[signature]	28.02.84				

Инв. № подл. | Подпись и дата | Взам. инв. №

Копировал: Юрчук

20039-05 21

Формат А4

Rz80 (√)

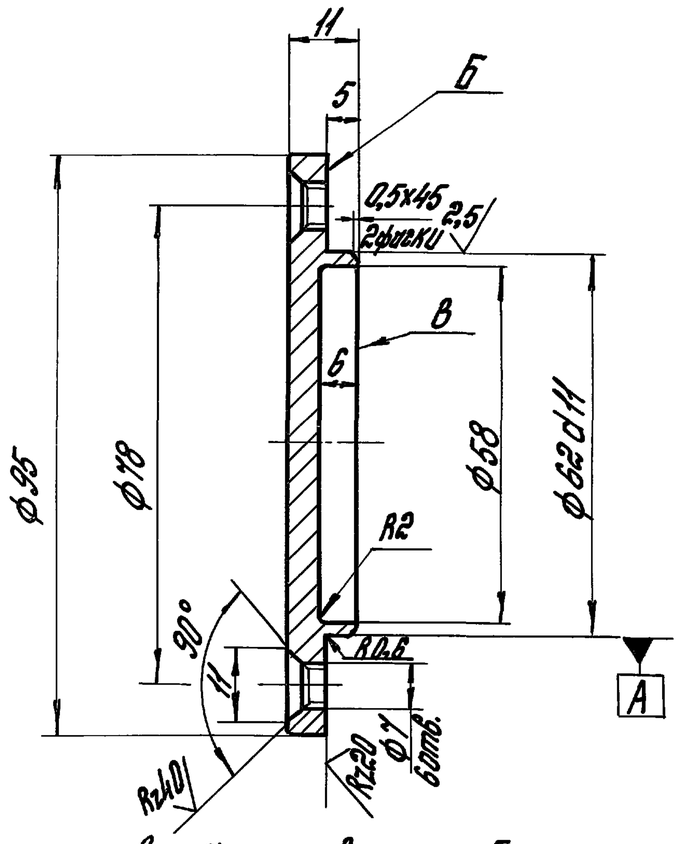

1. Допуск торцевого биения поверхности Б относительно оси поверхности А 0,040 мм
2. Допуск параллельности поверхности Б относительно поверхности В 0,025 мм
3. Неуказанные предельные отклонения размеров отверстий H14, валов h14, остальных $\pm \frac{JT14}{2}$
4. Покрытие Хим. Ц тв. 9-36.

				1435.9-244 4203			
Разраб	Маркелова			Крышка	Лит	Масса	Масштаб
Пров	Иванова		28.02.84		Р	0,33	1:1
Т.контр	Захарова		28.02.84		Лист	Листов 1	
Рук пр	Котеленец		28.02.84	Круг В100 ГОСТ 2590-71* / Вст3кп2 ГОСТ 535-79*	Гипроспецстройконструкция		
Н.контр	Чиркова		28.02.84				

Инв.№ подл. | Подп. и дата | Взам. инв.№

Копировал Формат А4

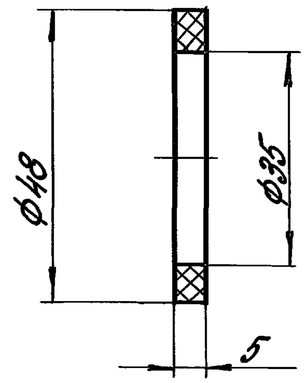

				1435 9-244 4204			
Разраб	Маркелова			Кольцо сальниковое	Лит.	Масса	Масштаб
Пров	Иванова		28.02.84		Р	0,0016	1:1
Т.контр.	Захарова		28.02.84		Лист	Листов 1	
Рук пр	Котеленец		28.02.84	Войлок технический грубошерстный 5 ГОСТ 6418-81	Гипроспецстройконструкция		
Н.контр	Чиркова		28.02.84				

Инв.№ подл. | Подп. и дата | Взам. инв.№

20039-05 22

Копировал Формат А4

Rz40 (√)

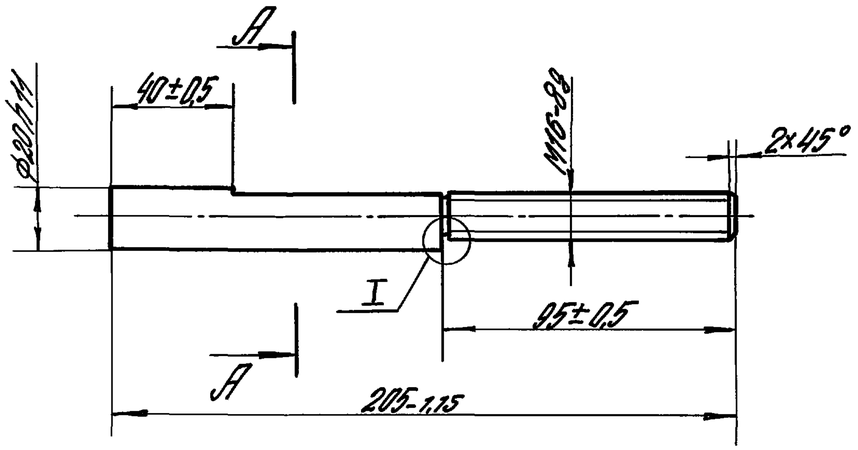

A–A
M1:1

I
M2:1

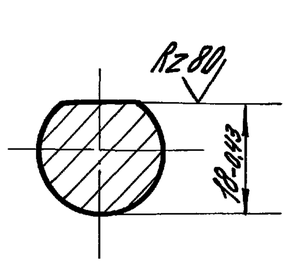

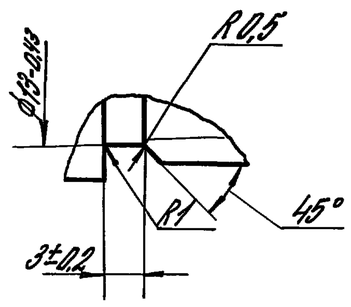

				1.435.9-24.4 4211		
Разраб.	Маркелова		28.02.84	Направляющая	Лит.	Масса	Масштаб
Пров.	Захарова		28.02.84		Р	0,41	1:2
Т.контр.	Котеленец		28.02.84		Лист	Листов 1
Рук.гр.	Котеленец		28.02.84			
Н.контр.	Чижкова		28.02.84	Круг В22 ГОСТ 2590-71* / В Ст3кп ГОСТ 535-79*	ГИПРОСПЕЦЭЛЕКТРОМОНТАЖКОНСТРУКЦИЯ	

Инв.№ подл. | Подпись и дата | Взам.инв.№

Копировал: Юрчук

Формат А4

Ø (√)

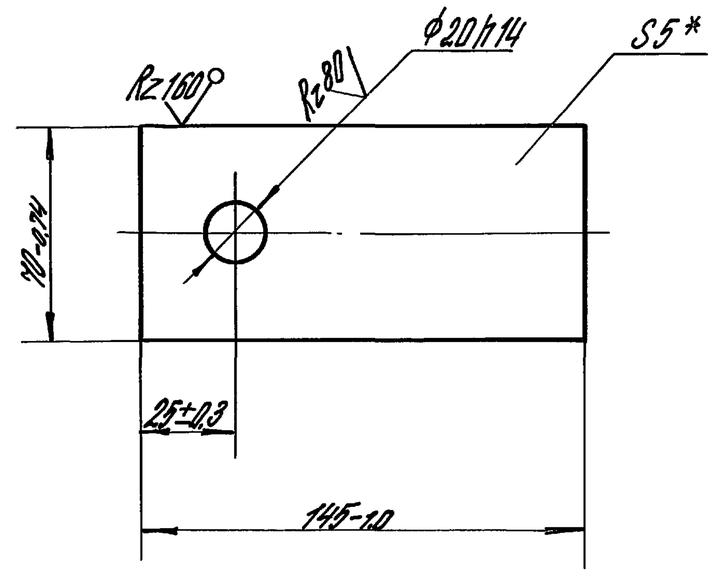

*Размер для справок.

				1.435.9-24.4 4212		
Разраб.	Маркелова		28.02.84	Плита	Лит.	Масса	Масштаб
Пров.	Захарова		28.02.84		Р	0,43	1:2
Т.контр.	Котеленец		28.02.84		Лист	Листов 1
Рук.гр.	Котеленец		28.02.84			
Н.контр.	Чижкова		28.02.84	Лист Б-ПН-5 ГОСТ 19903-74* / В Ст3кп ГОСТ 14637-79	ГИПРОСПЕЦЭЛЕКТРОМОНТАЖКОНСТРУКЦИЯ	

Инв.№ подл. | Подпись и дата | Взам.инв.№

Копировал: Юрчук

Rz 40 (√)

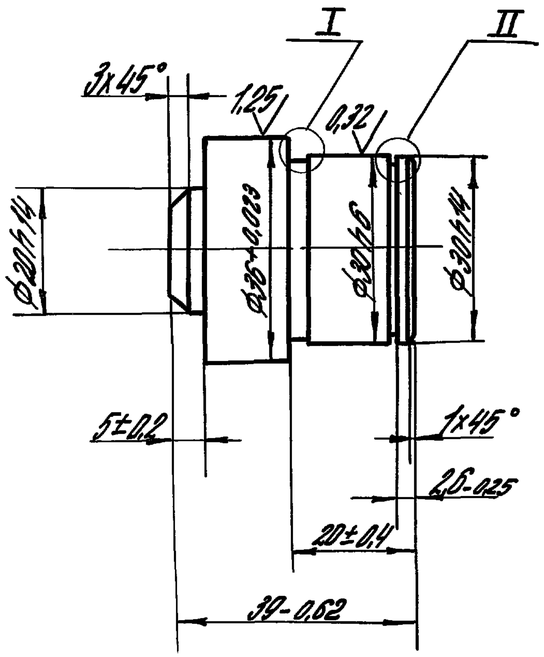

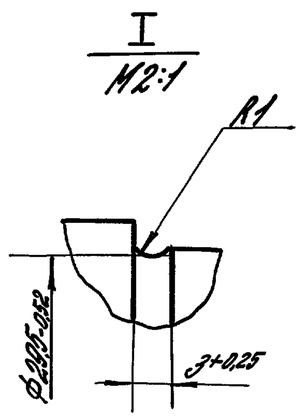

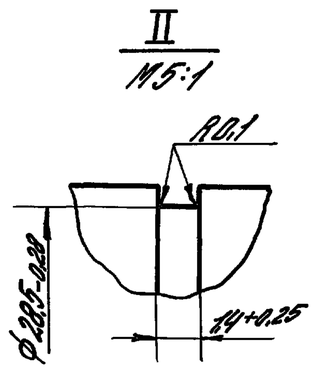

				1.435.9-24.4 4213			
Разраб.	Моржелова		28.02.84	Ось	Лит.	Масса	Масштаб
Пров.	Иванова		28.02.84		Р	Ц24	1:1
Т.контр.	Котеленец		28.02.84		Лист	Листов 1	
Рук. пр.	Котеленец		28.02.84	Круг В38 ГОСТ 2590-71* / В Ст.3 кп ГОСТ 535-79*			
Н. контр.	Чижкова		28.02.84		ГИПРОСПЕЦЭЛЕКТРОКОНСТРУКЦИЯ		

Инв.№ подл. | Подпись и дата | Взам. инв.№

Копировал: Юрчук Формат А4

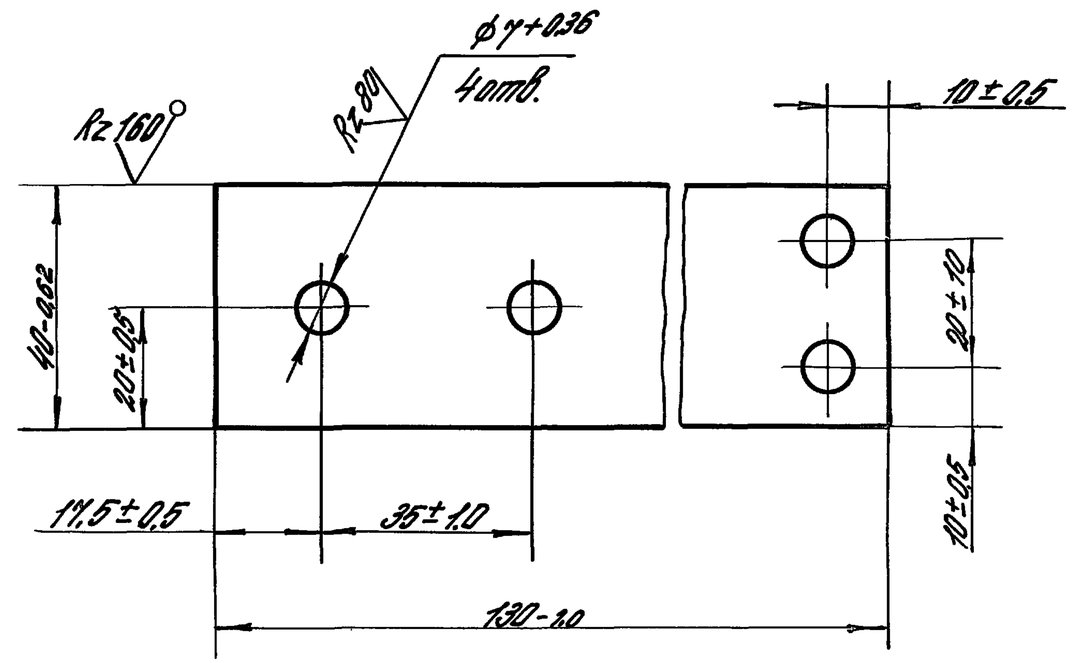

Покрытие: Хим. Ц. тв. 9-36

				1.435.9-24.4 5301			
Разраб.	Юдин		27.02.84	Плита	Лит.	Масса	Масшт.
Пров.	Захарова		28.02.84		Р	Ц24	1:1
Т.контр.	Котеленец		28.02.84		Лист	Листов 1	
Рук. пр.	Котеленец		28.02.84	Лист Б-ПН-6 ГОСТ 19903-74* / В Ст.3 кп ГОСТ 14637-79			
Н. контр.	Чижкова		28.02.84		ГИПРОСПЕЦЭЛЕКТРОКОНСТРУКЦИЯ		

Инв.№ подл. | Подпись и дата | Взам. инв.№

Копировал: Юрчук 20039-05 24 Формат А4

Формат	Зона	Поз.	Обозначение	Наименование	Кол.	Прим.
				Документация		
А4			1.435.9-24.4 4300 СБ	Сборочный чертеж		
				Детали		
Б4		1	1.435.9-24.4 4301	Плита		
				Лист Б-ПН-5 ГОСТ 19903-74* ВСт3кп ГОСТ 14637-79		
				80h14×120h14	1	0,38 кг
Б4		2	1.435.9-24.4 4302	Втулка		
				Круг В32 ГОСТ 2590-71* ВСт3кп ГОСТ 535-79*		
				L = 120h14	1	0,46 кг

Взам. инв. №

Подп. и дата

Инв. № подл.

1.435.9-24.4 4300

Разраб.	Маркелова	[signature]	28.02.84
Пров.	Захарова	[signature]	28.02.84
Рук. пр.	Котеленец	[signature]	28.02.84
Н. контр.	Чиркова	[signature]	28.02.84
Утв.	Кашкинов	[signature]	29.02.84

Кронштейн

Лит	Лист	Листов
Р		1

Гипроспецлегконструкция

Копировал [signature] формат А4

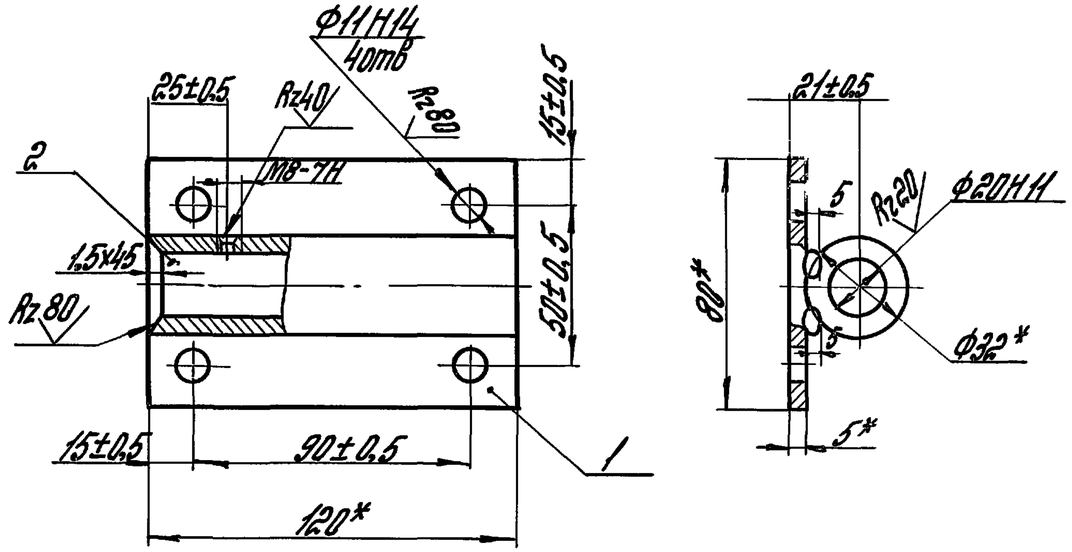

1. Сварные швы выполнять в среде углекислого газа.
2.* Размеры для справок.
3. Шероховатость поверхностей деталей Б4 в местах реза Rz 160.
4. Покрытие: Хим. Ц. тв. 9-36

Взам. инв. №

Подп. и дата

Инв. № подл.

1.435.9-24.4 4300 СБ

Разраб.	Маркелова	[signature]	28.02.84
Пров.	Захарова	[signature]	28.02.84
Т. контр.	Котеленец	[signature]	28.02.84
Рук. пр.	Котеленец	[signature]	28.02.84
Н. контр.	Чиркова	[signature]	28.02.84
Утв.	Кашкинов	[signature]	29.02.84

Кронштейн. Сборочный чертеж

Лит.	Масса	Масштаб
Р	0,84	1:2

Лист	Листов 1

Гипроспецлегконструкция

20039-05 25

Копировал [signature] формат А4

Формат	Зона	Поз.	Обозначение	Наименование	Кол.	Примеч.
				Документация		
А4			1.435.9-24.4 4400 СБ	Сборочный чертеж		
				Детали		
А4		1	1.435.9-24.4 4401	Плотик	1	
А4		2	1.435.9-24.4 4402	Уголок	1	

Инв.№ подл. | Подп. и дата | Взам. инв.№

Разраб.	Иванова		28.02.84
Пров.	Захарова		28.02.84
Рук. пр.	Котеленец		28.02.84
Н. контр.	Чиркова		28.02.84
Утв.	Кашкинов		29.02.84

1.435.9-24.4 4400

Упор

Лит	Лист	Листов
Р		1

Гипроспецлегконструкция

Копировал Далер

Формат А4

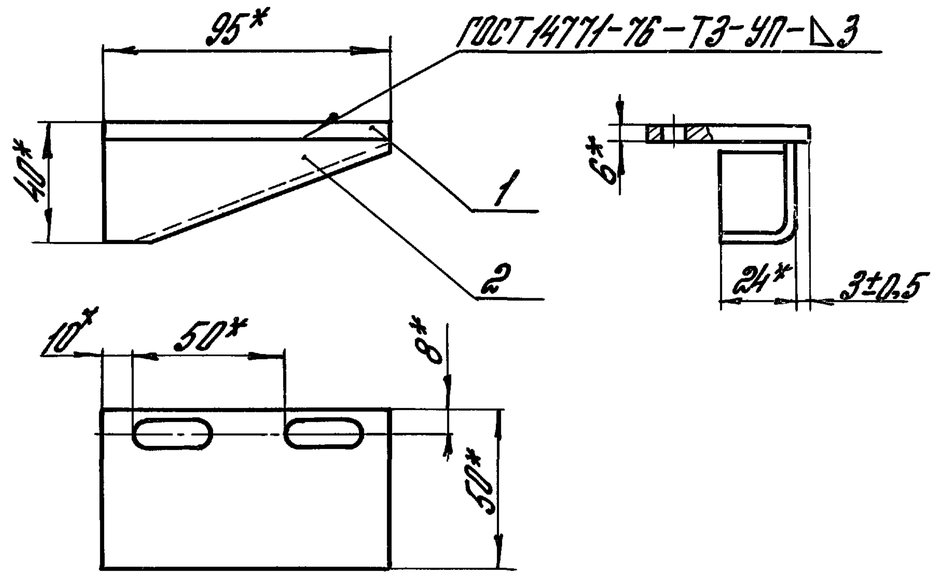

1.* Размеры для справок.

2. Покрытие: Хим. Ц тв. 9-36.

Инв.№ подл. | Подп. и дата | Взам. инв.№

Разраб.	Иванова		28.02.84
Пров.	Захарова		28.02.84
Т. контр.	Котеленец		28.02.84
Рук. пр.	Котеленец		28.02.84
Н. контр.	Чиркова		28.02.84
Утв.	Кашкинов		29.02.84

1.435.9-24.4 4400 СБ

Упор.
Сборочный чертеж

Лит.	Масса	Масштаб
Р	0,31	1:2
Лист	Листов 1	

Гипроспецлегконструкция

Копировал Далер

Формат А4

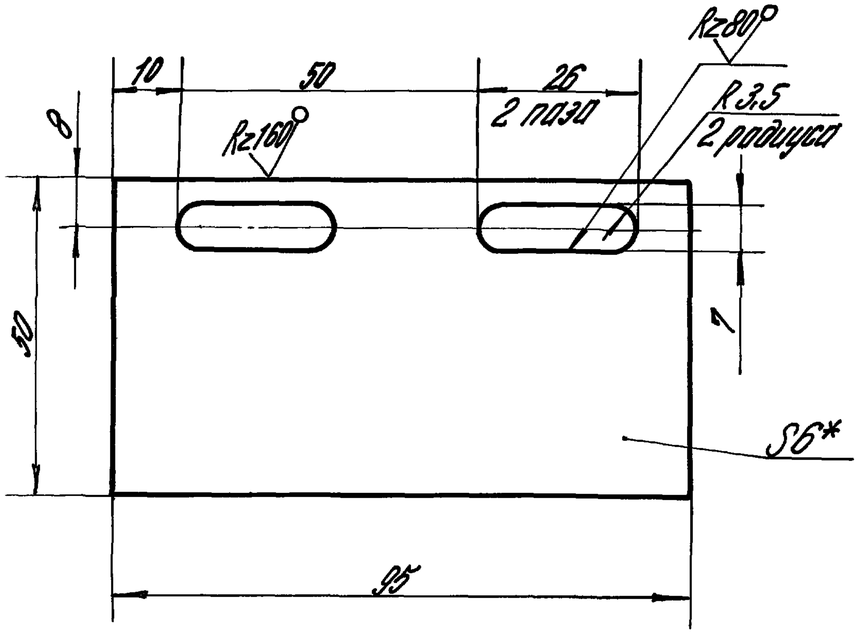

1.* Размер для справок.

2. Предельные отклонения размеров: отверстий H14, валов h14, остальных $\pm\frac{IT14}{2}$.

				1.435.9-24.4 4401		
Разраб.	Иванова		28.02.84	Платик	Лит.	Масса	Масштаб
Пров.	Захарова		28.02		Р	0,207	1:1
Т.контр.	Котеленец		28.02		Лист	Листов 1
Рук. пр.	Котеленец		28.02	Лист Б-ПН-6 ГОСТ 19903-74* / 8 Ст3 кп 2 ГОСТ 14637-79	ГИПРОСПЕЦСЕЛЬЭЛЕКТРОКОНСТРУКЦИЯ	
Н.контр.	Чиркова		28.02			

Инв.№ подл. | Подпись и дата | Взам.инв.№

Копировал: Юрчук Формат А4

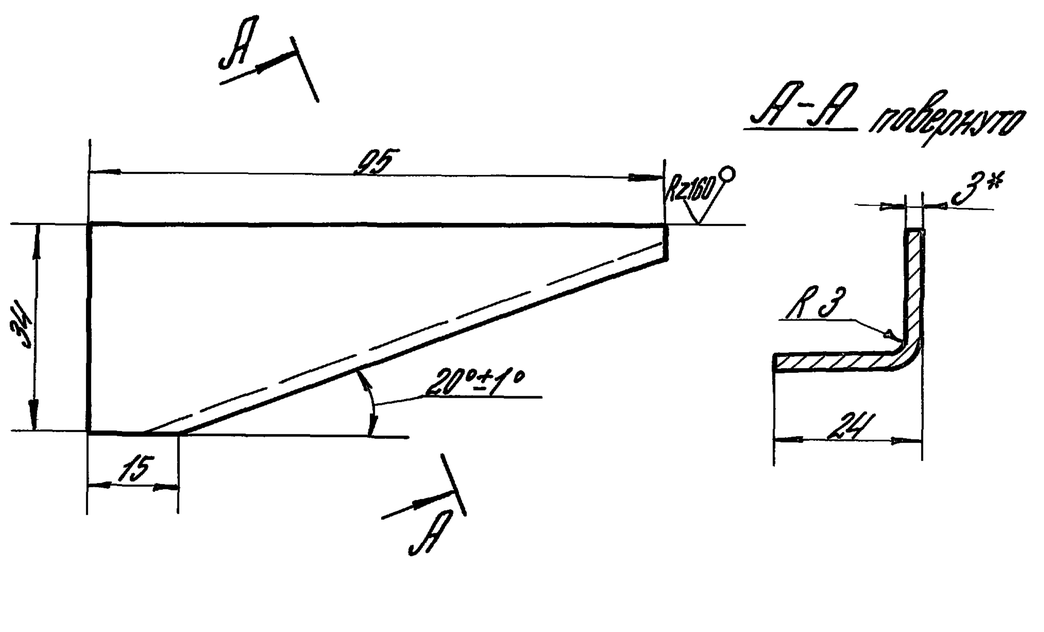

1.* Размер для справок.

2. Предельные отклонения размеров: валов h14, остальных $\pm\frac{IT14}{2}$.

				1.435.9-24.4 4402		
Разраб.	Иванова		28.02.84	Уголок	Лит.	Масса	Масштаб
Пров.	Захарова		28.02.84		Р	0,105	1:1
Т.контр.	Котеленец		28.02.84		Лист	Листов 1
Рук. пр.	Котеленец		28.02.84	Лист Б-ПН-3 ГОСТ 19903-74* / 8 Ст3 кп 2 ГОСТ 16523-70*	ГИПРОСПЕЦСЕЛЬЭЛЕКТРОКОНСТРУКЦИЯ	
Н.контр.	Чиркова		28.02.84			

Инв.№ подл. | Подпись и дата | Взам.инв.№

Копировал: Юрчук

Формат	Зона	Поз.	Обозначение	Наименование	Кол.	Примеч.
				Документация		
А3			1.435.9-24.4 5000 СБ	Сборочный чертеж		
				Сборочные единицы		
А4		1	1.435.9-24.4 5100	Кронштейн	1	
А4		2	1.435.9-24.4 5200	Кронштейн	1	
А4		3	1.435.9-24.4 5300	Кронштейн	1	
				Детали		
А4		4	1.435.9-24.4 4202	Прокладка	1	
А4		5	1.435.9-24.4 4204	Кольцо сальниковое	1	
А4		6	1.435.9-24.4 5001	Ролик	1	
А4		7	1.435.9-24.4 5002	Крышка	1	
А4		8	1.435.9-24.4 5003	Втулка	1	
А4		9	1.435.9-24.4 5004	Ось	1	
А4		10	1.435.9-24.4 5005	Болт	1	
				Стандартные изделия		
		11		Болт М6х20.58.019		
				ГОСТ 7798-70*	2	
		12		Винт М6х16.58.019		
				ГОСТ 17475-80*	6	

Инв. № подл. | Подп. и дата | Взам. инв. №

Разраб.	Миколевская		28.02.84
Пров.	Захарова		28.02.84
Рук. пр.	Котеленец		28.02.84
Н. контр.	Чуркова		28.02.84
Утв.	Кашкинов		28.02.84

1.435.9-24.4 5000

Подвеска

Лит.	Лист	Листов
Р	1	2

Гипроспецэлерконструкция

Копировал Фалеев формат А4

Формат	Зона	Поз.	Обозначение	Наименование	Кол.	Примеч.
		13		Гайка М24.5.019		
				ГОСТ 5916-70*	1	
		14		Гайка М24.5.019		
				ГОСТ 5919-73*	1	
		15		Шайба 6.65Г.019		
				ГОСТ 6402-70*	2	
		16		Шайба 24.01.019		
				ГОСТ 11371-78	1	
		17		Шплинт 5х45.001		
				ГОСТ 397-79*	1	
		18		Подшипник 206		
				ГОСТ 8338-75	2	

Инв. № подл. | Подп. и дата | Взам. инв. №

1.435.9-24.4 5000 Лист 2

Копировал Фалеев формат А4

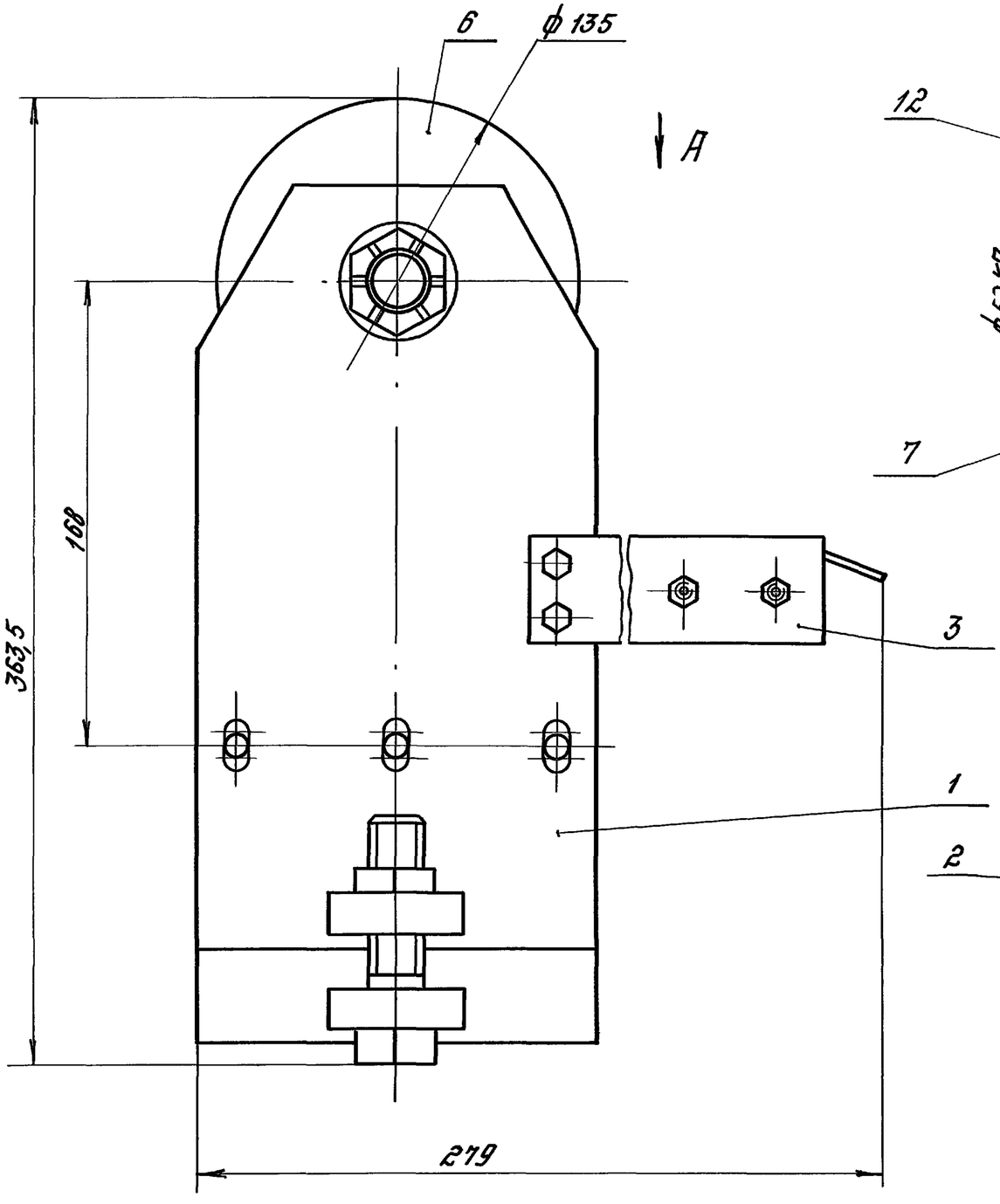

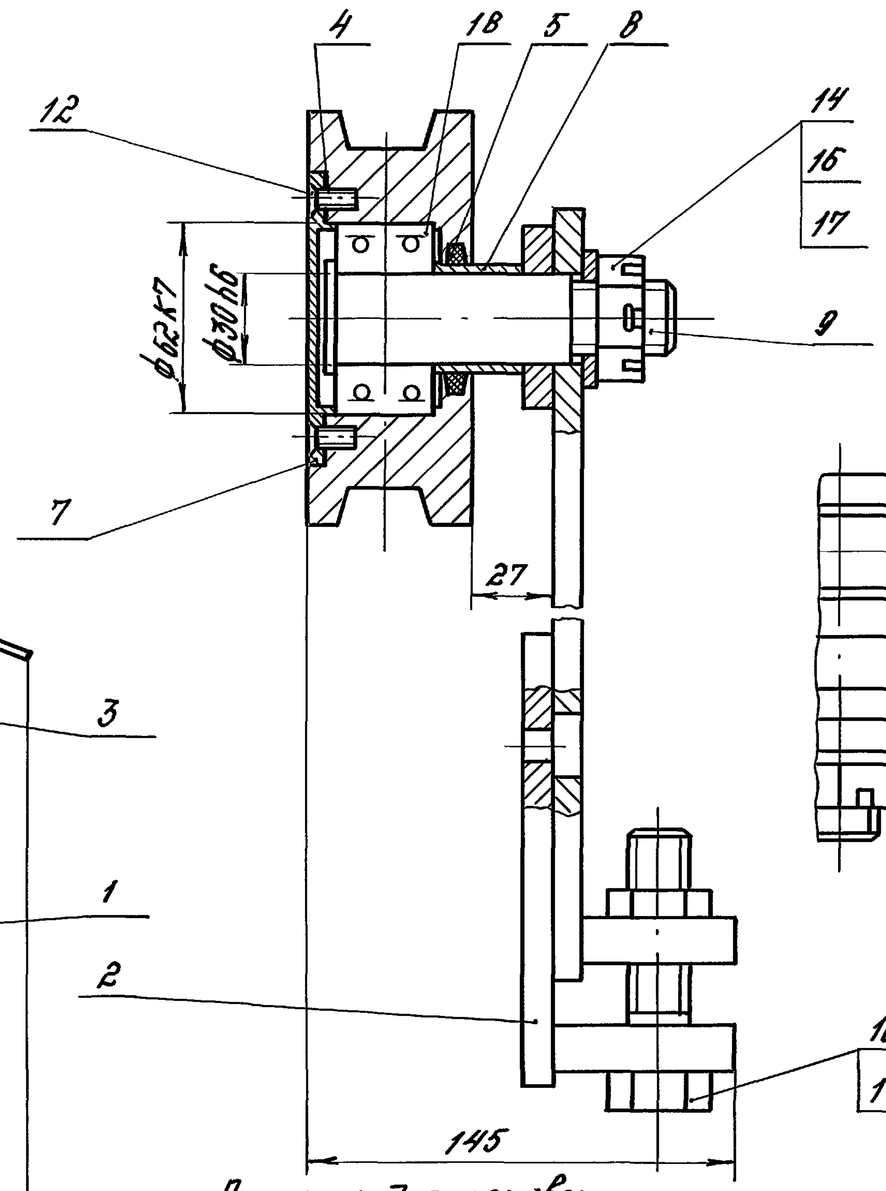

Вид А

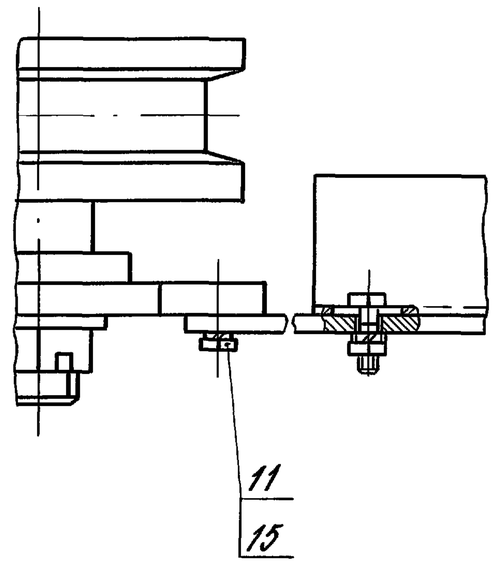

Размеры для справок

				1.435.9-24.4 5000 СБ	
Разраб.	Михалевская		28.02.84	Подвеска. Сборочный чертеж	Лит. О; Масса 11,8; Масштаб 1:2
Пров.	Захарова		28.02.84		
Т.контр.	Котеленец		28.02.84		Лист; Листов 1
Рук.пр.	Котеленец		28.02.84		
Н.контр.	Чиркова		28.02.84		Гипроспецтеплоконструкция
Утв.	Кошкинов		29.02.84		

Инв.№ подл. | Подп. и дата | Взам.инв.№

Копировал

Формат А3

Rz 40 (√)

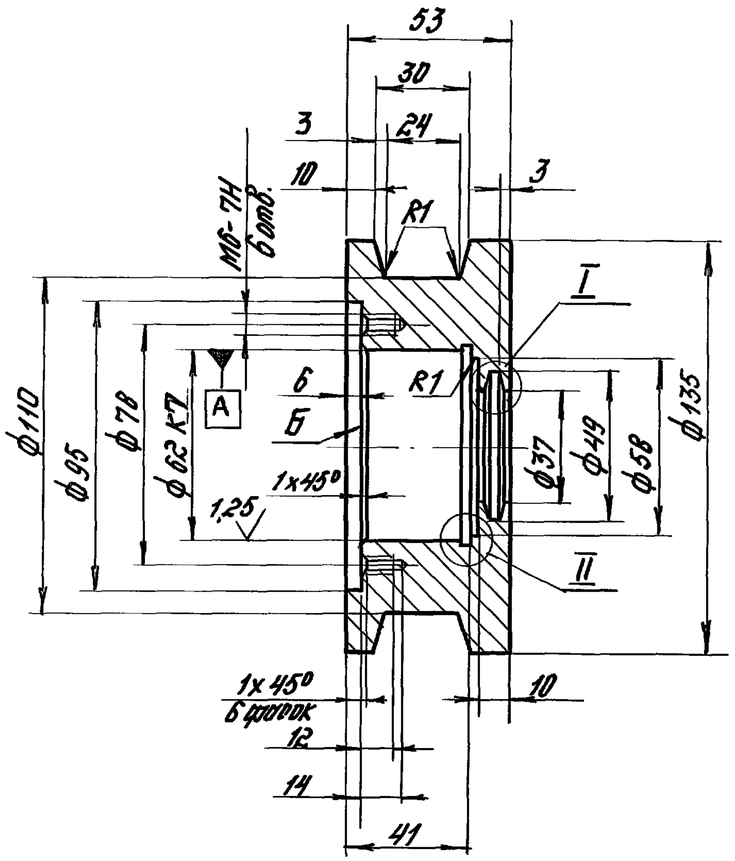

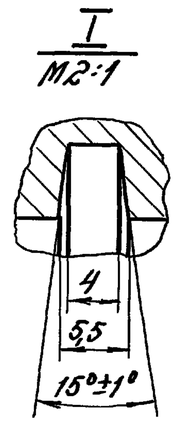

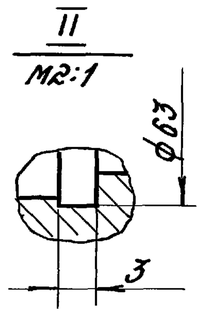

1. Допуск торцевого биения поверхности Б относительно оси поверхности А 0,040 мм.
2. Неуказанные предельные отклонения размеров: отверстий H14, валов h14, остальных $\pm \frac{JT14}{2}$.
3. Покрытие: Хим. Ц. тв. 9-36.

				1.435.9-24.4 5001			
Разраб.	Михалевская		28.02.84	Ролик	Лит.	Масса	Масштаб
Пров.	Захарова		28.02.84		Р	3,6	1:2
Т.контр.	Котеленец		28.02.84		Лист	Листов 1	
Рук.пр.	Котеленец		28.02.84	Круг	В-140 ГОСТ 2590-71* / 45 ГОСТ 1050-74**	Гипроспецтеплоконструкция	
Н.контр.	Чиркова		28.02.84				

Инв.№ подл. | Подп. и дата | Взам.инв.№

Копировал

Формат А4

Rz 80 (√)

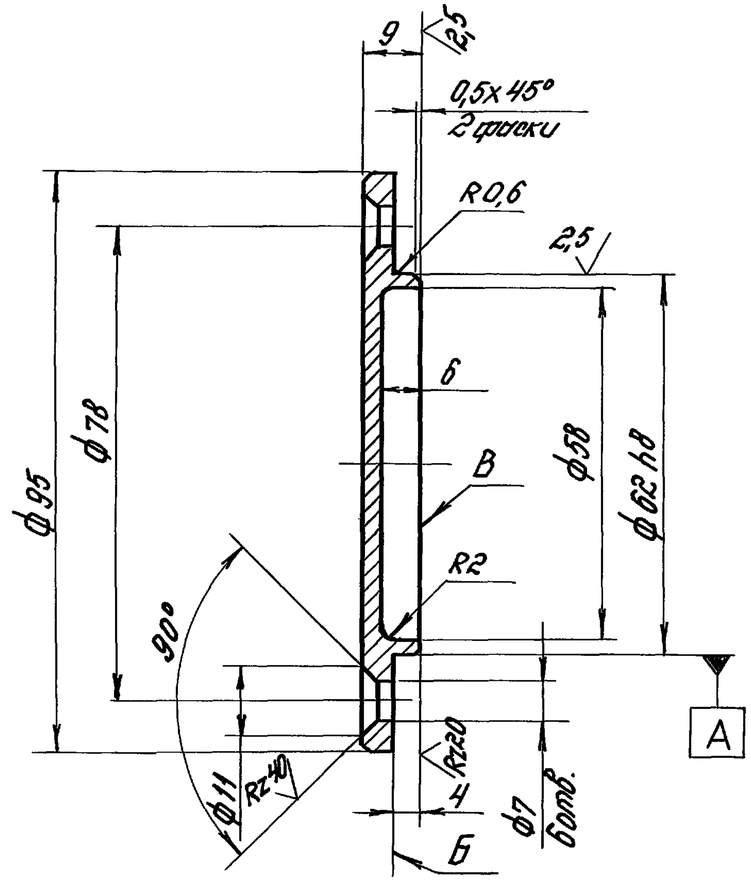

1. Допуск торцевого биения поверхности Б относительно оси поверхности А 0,040 мм.
2. Допуск параллельности поверхности Б относительно поверхности В 0,025 мм
3. Неуказанные предельные отклонения размеров: отверстий H14, валов h14, остальных $\pm \frac{JT14}{2}$
4. Покрытие: Хим. Ц тв. 9-36.

				1.435.9-24.4 5002			
Разраб.	Михалевская		28.02.84	Крышка	Лит.	Масса	Масштаб
Пров.	Захарова		28.02.84		Р	0,2	1:1
Т.контр.	Котеленец		28.02.84		Лист	Листов 1	
Рук.пр.	Котеленец		28.02.84	Круг	В-100 ГОСТ 2590-71* / ВСт3кп2 ГОСТ 535-79*	Гипроспецтеплоконструкция	
Н.контр.	Чиркова		28.02.84				

Инв.№ подл. | Подп. и дата | Взам.инв.№

Копировал

Формат А4

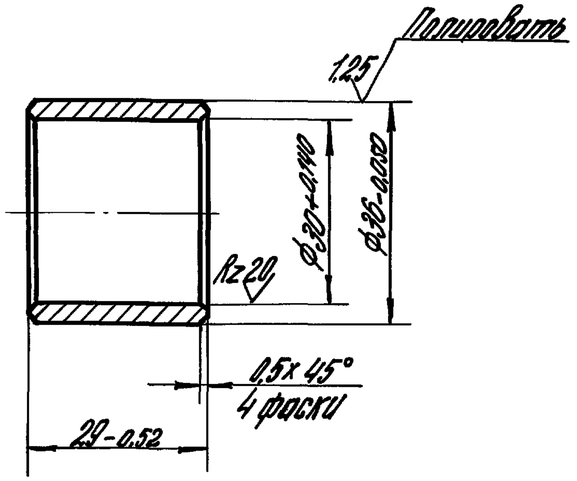

Покрытие: Хим. Ц.тв. 9-36.

				1.435.9-24.4 5003			
Разраб.	Михалевская		28.02.84	Втулка	Лит.	Масса	Масштаб
Пров.	Захарова		28.02.84		Р	0,07	1:1
Т.контр.	Котеленец		28.02.84		Лист	Листов 1	
Рук. пр.	Котеленец		28.02.84	Труба 38х4,5 ГОСТ 8734-75* / Б 10 ГОСТ 8733-74*	ГИПРОСПЕЦЭЛЕКТРОКОНСТРУКЦИЯ		
Н.контр.	Чиркова		28.02.84				

Копировал: Юрчук Формат А4

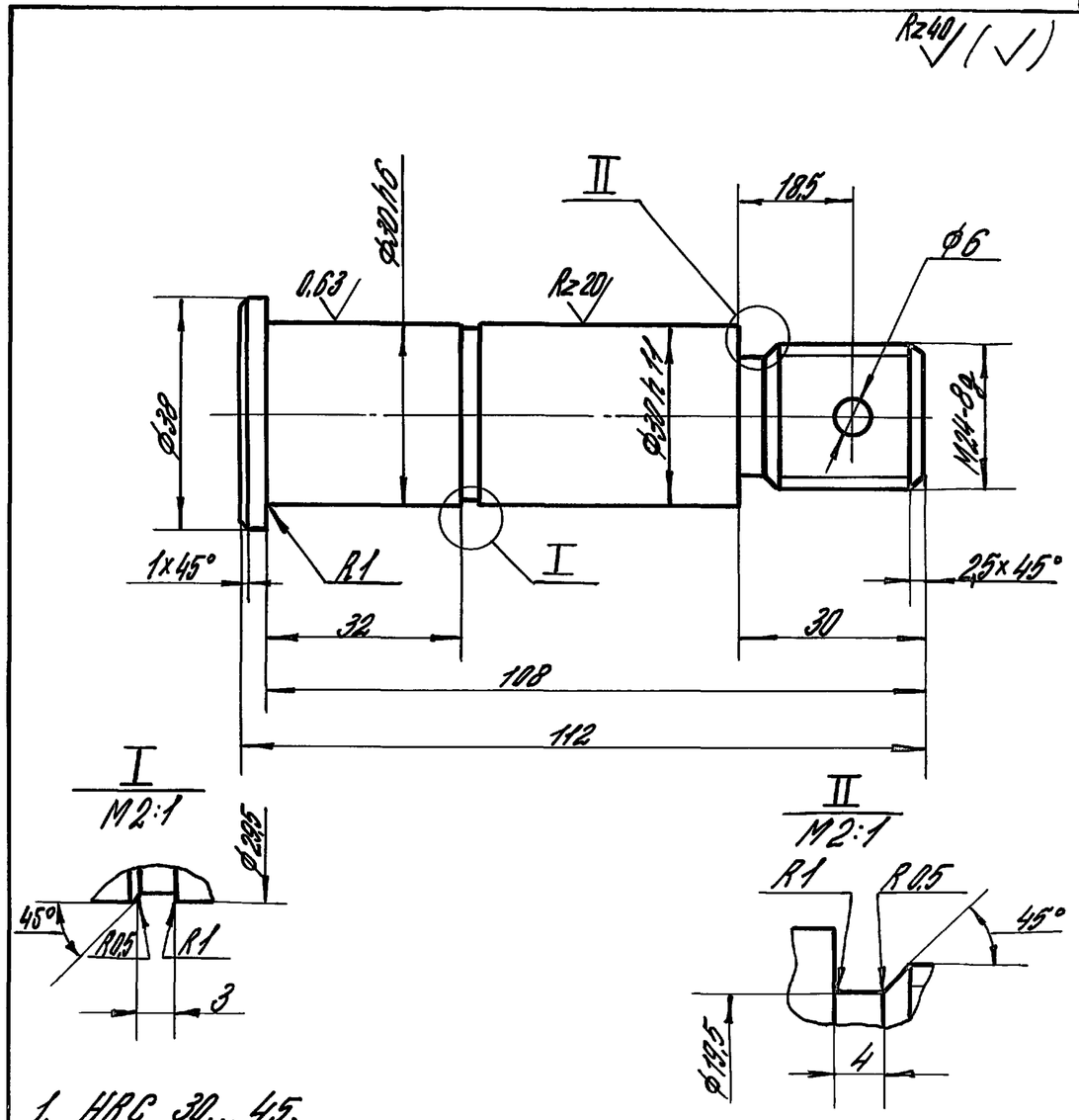

1. HRC 30...45.
2. Неуказанные предельные отклонения размеров: отверстий H14; валов h14, остальных $\pm \frac{IT14}{2}$.
3. Покрытие: Хим. Ц. тв. 9-36.

				1.435.9-24.4 5004			
Разраб.	Михалевская		28.02.84	Ось	Лит.	Масса	Масштаб
Пров.	Захарова		28.02.84		Р	0,58	1:1
Т.контр.	Котеленец		28.02.84		Лист	Листов 1	
Рук. пр.	Котеленец		28.02.84	Круг В-40 ГОСТ 2590-71* / 20 ГОСТ 1050-74**	ГИПРОСПЕЦЭЛЕКТРОКОНСТРУКЦИЯ		
Н.контр.	Чиркова		28.02.84				

Копировал: Юрчук Формат А4

Формат	Зона	Поз.	Обозначение	Наименование	Кол.	Примеч.
				Документация		
А3			1.435.9-24.4 5100 СБ	Сборочный чертеж		
				Детали		
Б4		1	1.435.9-24.4 5101	Бобышка		
				Круг В-60 ГОСТ 2590-71*		
				В Ст3кп ГОСТ 535-79*		
				L = 10 h14	1	
Б4		2	1.425.9-24 5102	Основание		
				Лист Б-ПН-10 ГОСТ 19903-74*		
				В Ст3кп ГОСТ 14637-79		
				150h14×281h14	1	
Б4		3	1.435.9-24.4 5103	Бобышка		
				Лист Б-ПН-20 ГОСТ 19903-74*		
				В Ст3кп ГОСТ 14637-79		
				50h14×55h14	1	
			Различия исполнений 1.435.9-24.4 5100 и			
			1.435.9-24.4 5100-01	по сборочному чертежу		

Инв.№ подл. | Подп. и дата | Взам. инв.№

				1.435.9-24.4 5100		
Разраб.	Михалевская		28.02.84	Кронштейн	Лит. Р	Лист	Листов 1
Пров.	Захарова		28.02.84		Гипроспецлегконструкция		
Рук. пр.	Котеленец		28.02.84				
Н. контр.	Чиркова		28.02.84				
Утв.	Кашкинов		29.02.84				

Копировал Далер

Формат А4

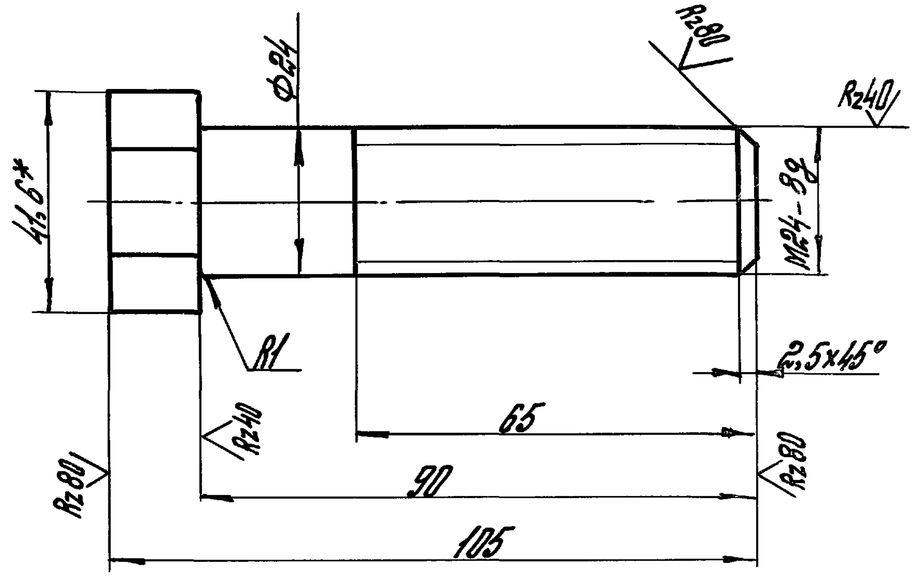

1.* Размер для справок.

2. Неуказанные предельные отклонения размеров: валов h14; остальных $\pm \frac{IT14}{2}$.

3. Покрытие: Хим. Ц. тв. 9-36

Инв.№ подл. | Подп. и дата | Взам. инв.№

				1.435.9-24.4 5005			
Разраб.	Михалевская		28.02.84	Болт	Лит. Р	Масса 0,69	Масштаб 1:1
Пров.	Захарова		28.02.84		Лист	Листов 1	
Т. контр.	Котеленец		28.02.84				
Рук. пр.	Котеленец		28.02.84	Шестигранник 36-5 ГОСТ 8560-78 / 45 ГОСТ 1051-73*	Гипроспецлегконструкция		
Н. контр.	Чиркова		28.02.84				

Копировал Далер

Формат А4

Рис. 1

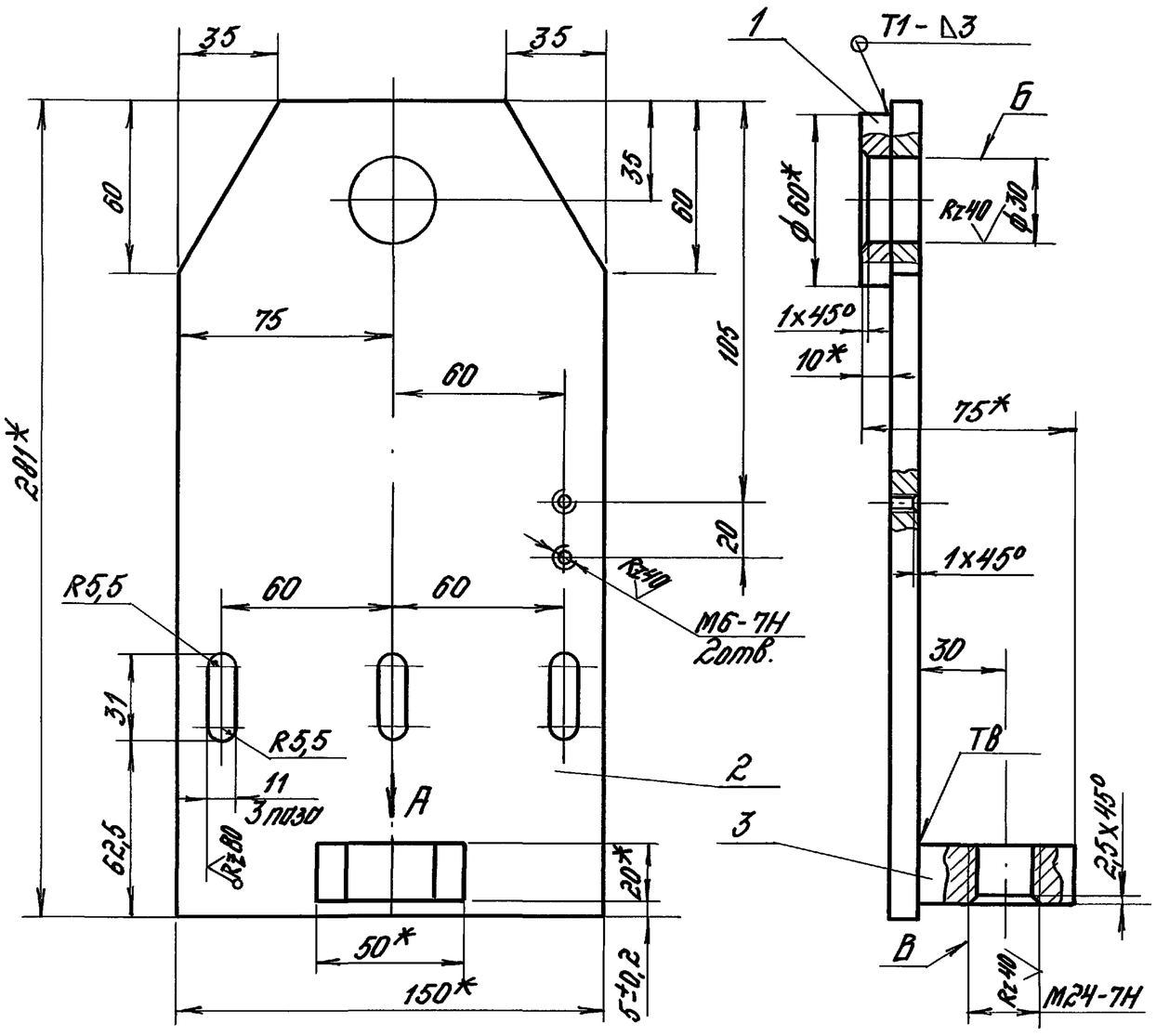

Вид А

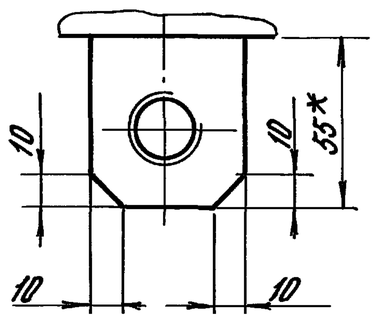

Рис. 2

Остальное - см. рис. 1

М 1:4

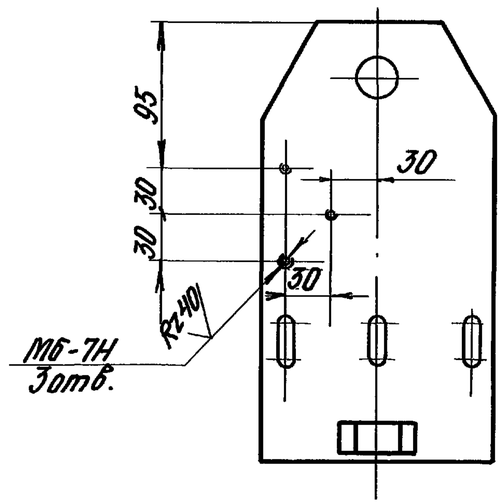

1. Сварные швы выполнять в среде углекислого газа по ГОСТ 14771-76*.
2. * Размеры для справок.
3. Допуск перпендикулярности оси отверстия В относительно оси отверстия Б 0,06 мм.
4. Неуказанные предельные отклонения размеров: отверстий H14; валов h14; остальных $\pm\frac{IT14}{2}$.
5. Шероховатость поверхностей деталей Б4 в местах реза Rz 160.
6. Покрытие: Хим. Ц. тв. 9-36.

Обозначение	Рис.	Масса, кг
1.435.9-24.4 5100	1	3,5
-01	2	3,5

Разраб.	Михалевская			1.435.9-24.4 5100 СБ
Пров.	Захарова			Кронштейн. Сборочный чертеж
Т.контр.	Котепенец			Лит. Р; Масса См. табл.; Масштаб 1:2; Лист; Листов 1
Рук.пр.	Котепенец			
Н.контр.	Чуркова			Гипроспецгеконструкция
Утв.	Кошкинов			

Инв.№ подл. | Подпись и дата | Взам.инв.№

Копировал:

Формат	Зона	Поз	Обозначение	Наименование	Кол.	Примеч.
				Документация		
А4			1435.9-24.4 5200СБ	Сборочный чертеж		
				Детали		
А4		1	1.435.9-24.4 5201	Плита	1	
А4		2	1435.9-24.4 5202	Бобышка	1	

Инв. № подл. | Подпись и дата | Взам. инв. №

Разраб.	Юдин	Берлинов	27.02.84
Пров	Захарова	[illegible]	28.02.84
Рук. пр.	Котеленец	[illegible]	28.02.84
Н. контр.	Чиркова	Т. Чир	28.02.84
Утв.	Кашкинов	[illegible]	29.02.84

1.435.9-24.4 5200

Кронштейн

Лит.	Лист	Листов
Р		1

ГИПРОСПЕЦЛЕГКОНСТРУКЦИЯ

Копировал: Юрчук

Формат А4

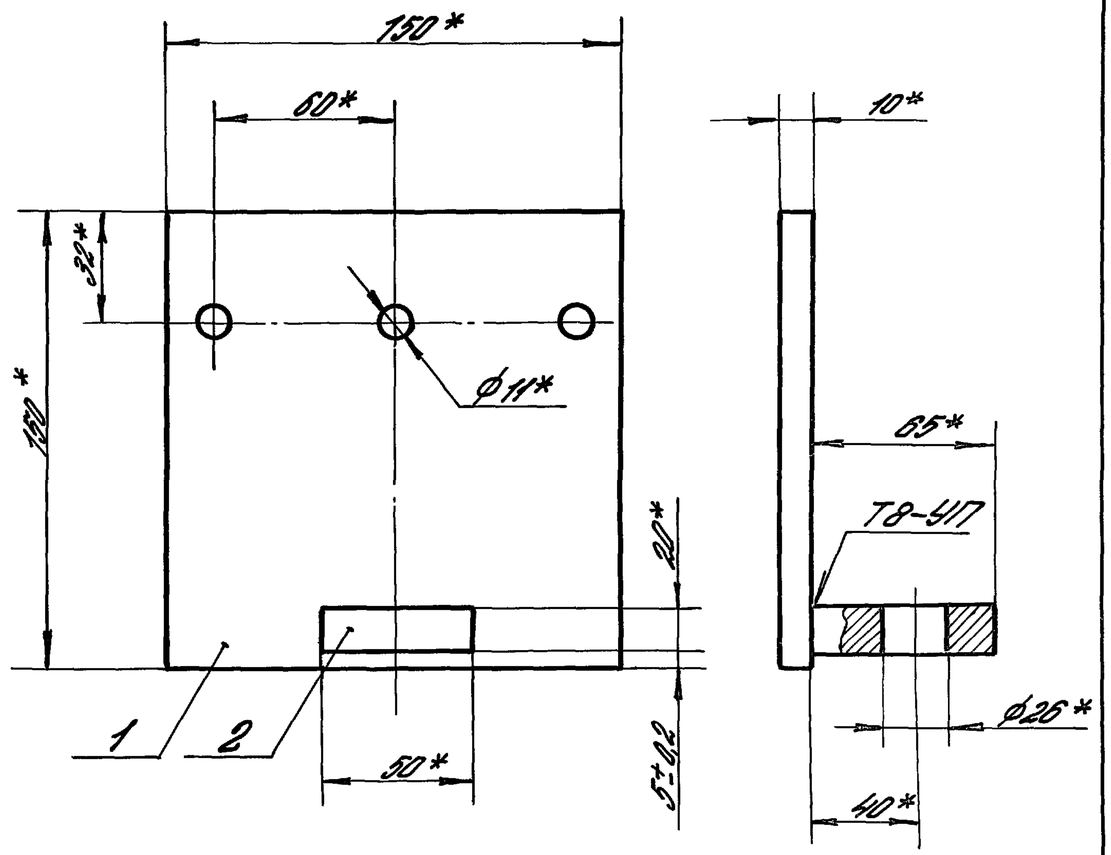

1. Сварной шов выполнять по ГОСТ 14771-76*
2. * Размеры для справок
3. Покрытие: Хим. Ц. тв 9-36

Инв. № подл. | Подпись и дата | Взам. инв. №

Разраб.	Юдин	Берлинов	27.02.84
Пров	Захарова	[illegible]	28.02.84
Т. контр.	Котеленец	[illegible]	28.02.84
Рук. пр.	Котеленец	[illegible]	28.02.84
Н. контр.	Чиркова	Т. Чир	28.02.84
Утв.	Кашкинов	[illegible]	29.02.84

1.435.9-24.4 5200 СБ

Кронштейн. Сборочный чертеж

Лит.	Масса	Масшт.
Р	2,15	1:2

Лист	Листов 1

ГИПРОСПЕЦЛЕГКОНСТРУКЦИЯ

20039-05 34

Копировал. Юрчук

Формат А4

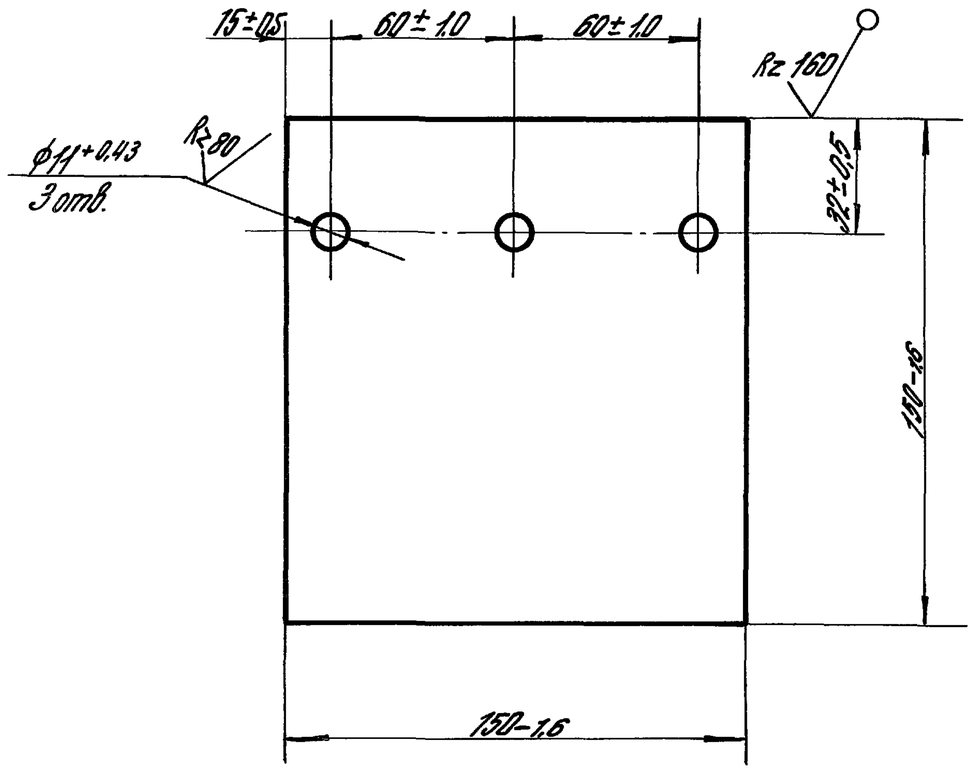

				1.435.9-24.4 5201		
Разраб.	Юдин	Терина	27.02.84	Плита	Лит.	Масса	Масштаб
Пров.	Захарова		28.02.84		О	1,74	1:2
Т.контр.	Котеленец		28.02.84		Лист	Листов 1
Рук. гр.	Котеленец		28.02.84	Лист Б-ПН-10 ГОСТ 19903-74* Ст3кп ГОСТ 14637-79	Гипроспецлегконструкция	
Н.контр.	Чолкова		28.02.84			

Инв.№ подл. | Подпись и дата | Взам. инв.№

Копировал: Юрчук Формат А4

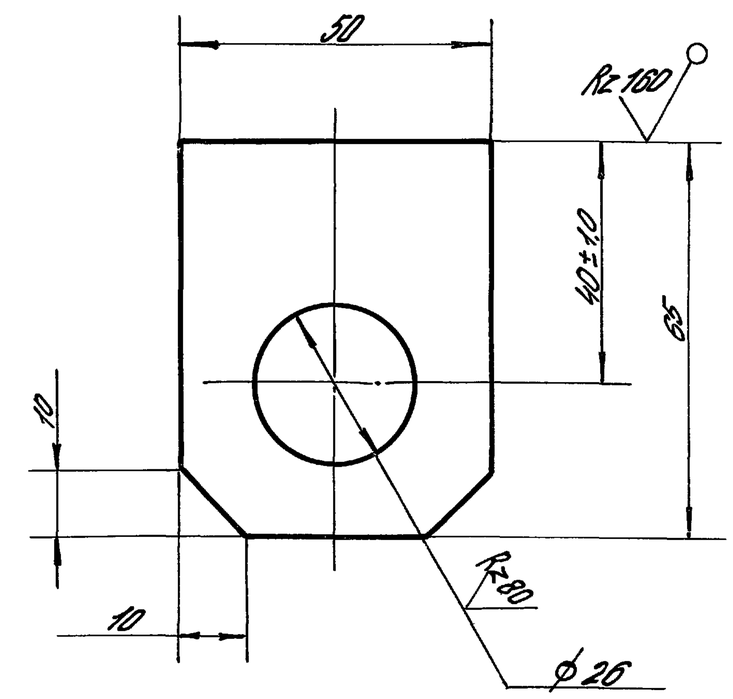

Неуказанные предельные отклонения размеров: отверстий $H15$; валов $h15$; остальных $\pm \frac{IT15}{2}$.

				1.435.9-24.4 5202		
Разраб.	Юдин	Терина	27.02.84	Бобышка	Лит.	Масса	Масштаб
Пров.	Захарова		28.02.84		О	0,41	1:1
Т.контр.	Котеленец		28.02.84		Лист	Листов 1
Рук. гр.	Котеленец		28.02.84	Лист Б-ПН-20 ГОСТ 19903-74* Ст3кп ГОСТ 14637-79	Гипроспецлегконструкция	
Н.контр.	Чолкова		28.02.84			

Инв.№ подл. | Подпись и дата | Взам. инв.№

Копировал: Юрчук Формат А4

Формат	Зона	Поз.	Обозначение	Наименование	Кол.	Примеч.
				Документация		
А4			1.435.9-24.4 5300СБ	Сборочный чертеж		
				Детали		
А4		1	1.435.9-24.4 5301	Плита	1	
А4		2	1.435.9-24.4 5302	Планка	1	
				Стандартные изделия		
		3		Болт М6х20.58.019		
				ГОСТ 7798-70*	2	
		4		Гайка М6.5.019		
				ГОСТ 5915-70*	2	
		5		Шайба 6.65Г.019		
				ГОСТ 6402-70*	2	
		6		Шайба 6.01.019		
				ГОСТ 11371-78	2	

Инв.№ подл. | Подпись и дата | Взам.инв.№

Разраб.	Найин	Гермид	27.02.84
Пров.	Захарова		28.02.84
Рук.пр.	Котелевец		28.02.84
Н.контр.	Чиркова		28.02.84
Утв.	Кашкинов		29.04.84

1.435.9-24.4 5300

Кронштейн

Лит.	Лист	Листов
Р		1

ГИПРОСПЕЦЭЛЕКТРОМОНТАЖ

Копировал: Юрчук

Формат А4

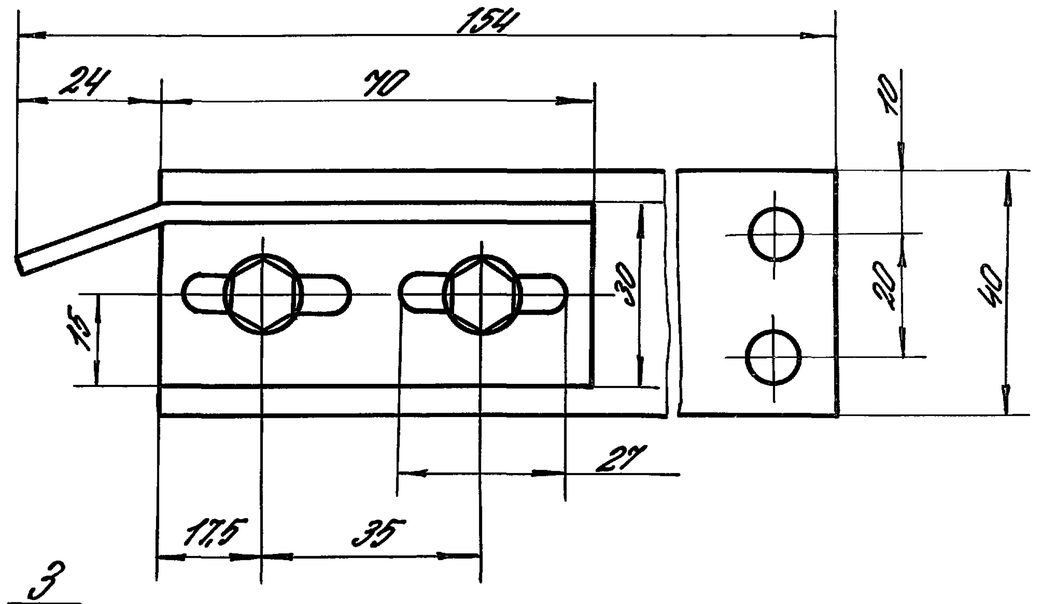

Размеры для справок

Инв.№ подл. | Подпись и дата | Взам.инв.№

Разраб.	Найин	Гермид	27.02.84
Пров.	Захарова		28.02.84
Т.контр.	Котелевец		28.02.84
Рук.пр.	Котелевец		28.02.84
Н.контр.	Чиркова		28.02.84
Утв.	Кашкинов		29.02.84

1.435.9-24.4 5300 СБ

Кронштейн. Сборочный чертеж

Лит.	Масса	Масштаб
Р	0,39	1:1
Лист	Листов 1	

ГИПРОСПЕЦЭЛЕКТРОМОНТАЖ

Копировал: Юрчук

Формат А4

1.435.9-24.4 5302

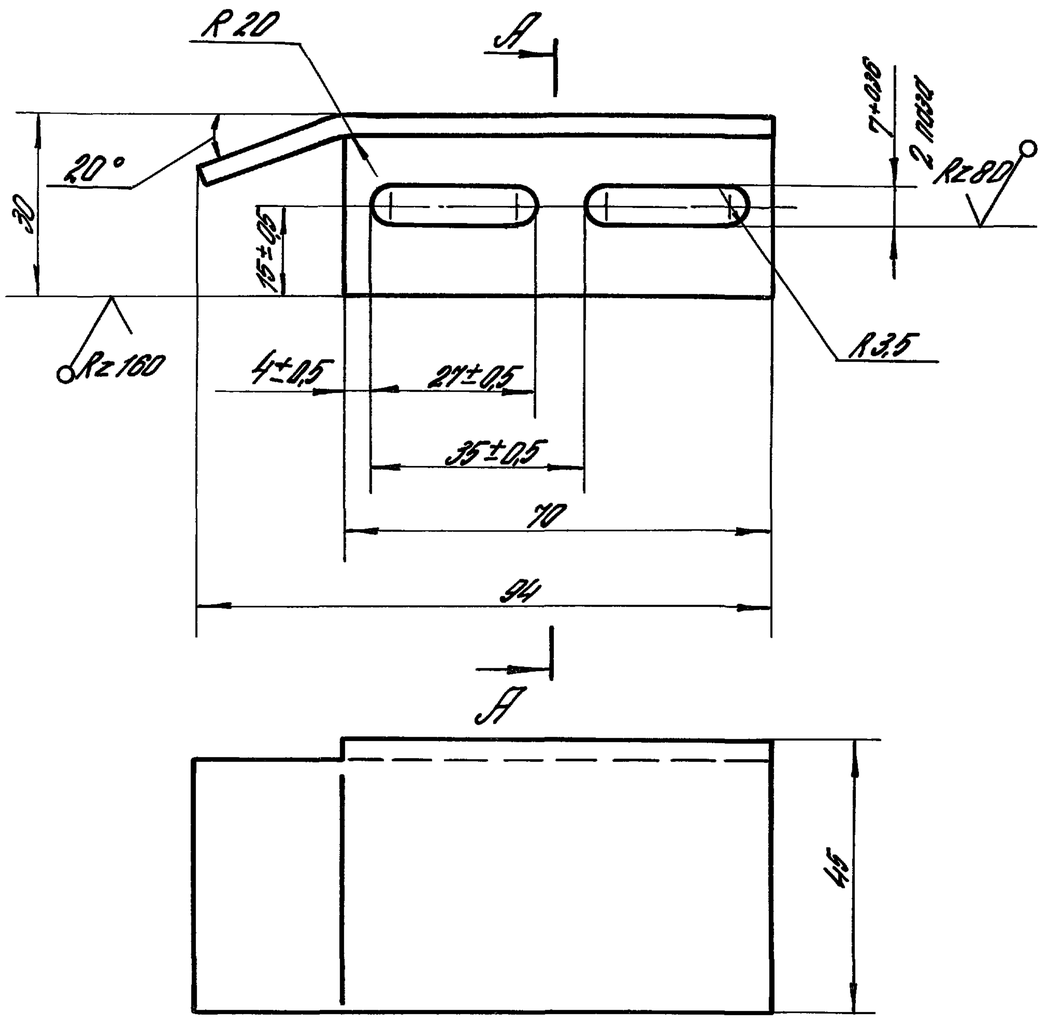

А-А

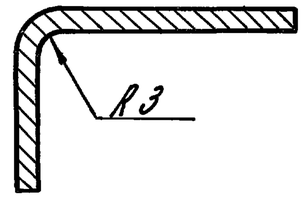

1.435.9-24.4 5302-01 - зеркальное отражение
Остальное - см. 1.435.9-24.4 5302

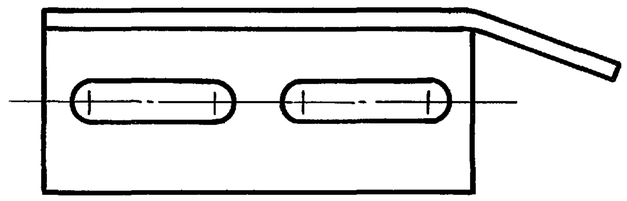

1. Предельные отклонения размеров: отверстий H15; валов h15; остальных $\pm\frac{JT15}{2}$
2. Покрытие: Хим. Ц. тв. 9-36

				1.435.9-24.4 5302			
Разраб.	Юдин	Бернов	27.02.84	Планка	Лит.	Масса	Масштаб
Пров.	Захарова	[signature]	28.02.84		Р	0,13	1:1
Т.контр.	Котеленец	[signature]	28.02.84		Лист	Листов 1	
Рук.пр.	Котеленец	[signature]	28.02.84	Лист 6-ПН-3 ГОСТ 19903-74* 4-IV В Ст3 кп ГОСТ 16523-70*	Гипроспецлегконструкция		
Н.контр.	Чиркова	[signature]	28.02.84				

Инв. № подл. | Подпись и дата | Взам. инв. №

20039-05 37

Копировал: Юрчук

Формат А3

Инв.№ подл.	Подпись и дата	Взам.инв.№

Формат	Зона	Поз.	Обозначение	Наименование	Кол.на исполн. 1.435.9-24.4 6000-										Примеч.
					–	01	02	03							
				Документация											
А3			1.435.9-24.4 6000 СБ	Сборочный чертеж	X	X	X	X							
				Сборочные единицы											
А4		1	1.435.9-24.4 6100	Тяга	2										
			-01	Тяга		2									
			-02	Тяга			2								
			-03	Тяга				2							

Разраб.	Лукашевич	
Пров.	Погорелов	
Н.контр.	Глебчикин	
Утв.	Погорелов	

1.435.9-24.4 6000

Подвижное опрождение

Лит	Лист	Листов
Р	1	4

ЦНИИПРОМЗДАНИЙ

Копировал Формат А4

Инв.№ подл.	Подпись и дата	Взам.инв.№

Формат	Зона	Поз.	Обозначение	Наименование	Кол.на исполн. 1.435.9-24.4 6000-										Примеч.
					–	01	02	03							
А4		2	1.435.9-24.4 6200	Каркас	1										
			-01	Каркас		1									
А4		3	1.435.9-24.4 6200-02	Каркас	1										
			-03	Каркас		1									
А4		4	1.435.9-24.4 6200-04	Каркас			1								
			-05	Каркас				1							
				Детали											
А4		5	1.435.9-24.4 6001	Скоба	2	2	2	2							
А4		6	1.435.9-24.4 6002	Скоба	4	4	3	3							
				Брус											
				Пиломатериал хвойных пород, 2 сорт ГОСТ 8486-66 (44×26) h14; Rz 360											
Б4		7	1.435.9-24.4 6003	L=2495 h14; Rz 360	2										1,42 кг

20039-05 38

1.435.9-24.4 6000

Лист 2

Копировал Формат А4

Инв.№ подл.	Подпись и дата	Взам.инв.№

Формат	Зона	Поз.	Обозначение	Наименование	Кол. на исполн. 1.435.9-24.4 6000-										Примеч.
					-	01	02	03							
Б4		7	1.435.9-24.4 6003-01	L=2195 h14; Rz 360		2									1,25кг
			-02	L=3790 h14; Rz 360			1								2,16кг
			-03	L=3190 h14; Rz 360				1							1,8кг
				Пластина I, лист. ТМКЩ-											
				-М-1.5-9.9 ГОСТ 7338-77*											
Б4		8	1.435.9-24.4 6004	(145×2495) h14	4										0,77кг
			-01	(145×2195) h14		4									0,68кг
			-02	(145×3790) h14			2								1,16кг
			-03	(145×3190) h14				2							1,0кг
				Уплотнение											
				Пластина I лист, ТМКЩ-											
				-М-4-9.9 ГОСТ 7338-77*											
Б4		9	1.435.9-24.4 6005	(200×2495) h14	2										2,8кг
			-01	(200×2195) h14		2									2,46кг
			-02	(200×3790) h14			1								4,24кг
			-03	(200×3190) h14				1							3,57кг

1.435.9-24.4 6000	Лист 3

Копировал формат А4

Инв.№ подл.	Подпись и даты	Взам.инв.№

Формат	Зона	Поз.	Обозначение	Наименование	Кол. на исполн. 1.435.9-24.4 6000-										Примеч.
					-	01	02	03							
				Стандартные изделия											
		10		Болт М6×8.58.016											
				ГОСТ 7798-70*	10	10	6	6							
		11		Винт М4×6.58.016											
				ГОСТ 17473-80*	8	8	8	8							
		12		Шайба 6.65Г.029											
				ГОСТ 6402-70*	10	10	6	6							
		13		Шайба 4.01.016											
				ГОСТ 6958-78	56	52	40	34							
		14		Шуруп 1-4×20.012											
				ГОСТ 1144-80*	66	52	40	34							

20039-05 39

1.435.9-24.4 6000	Лист 4

Копировал формат А4

Рис.1

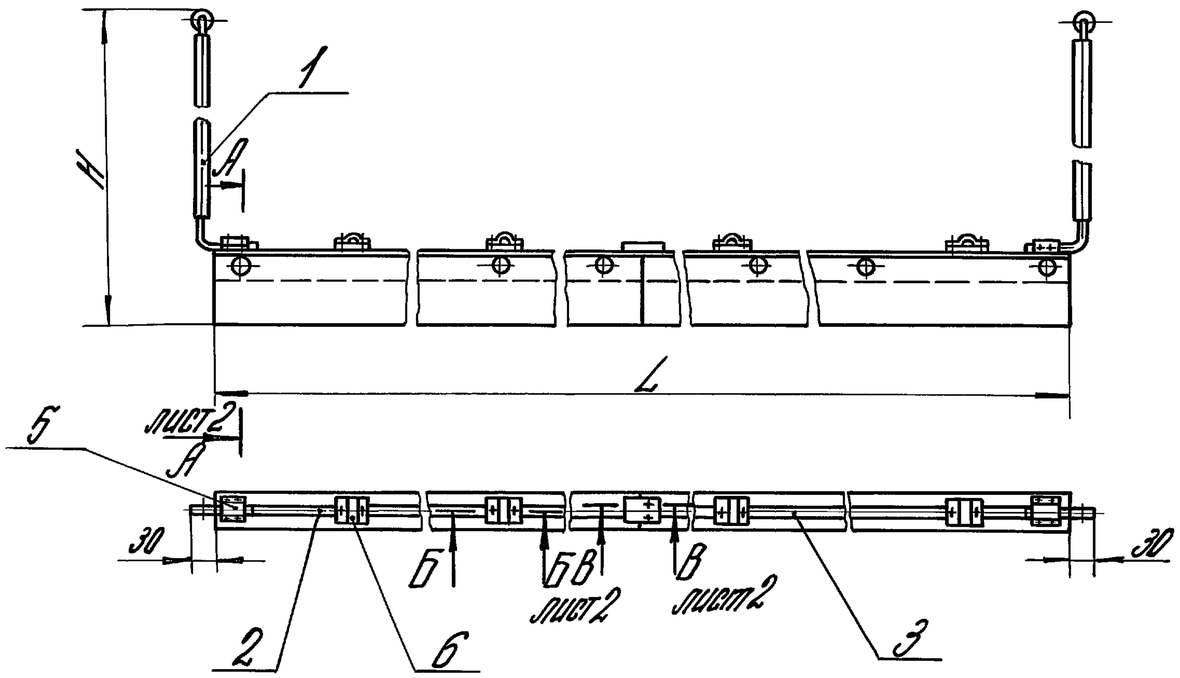

Рис.2

Остальное - см. рис.1

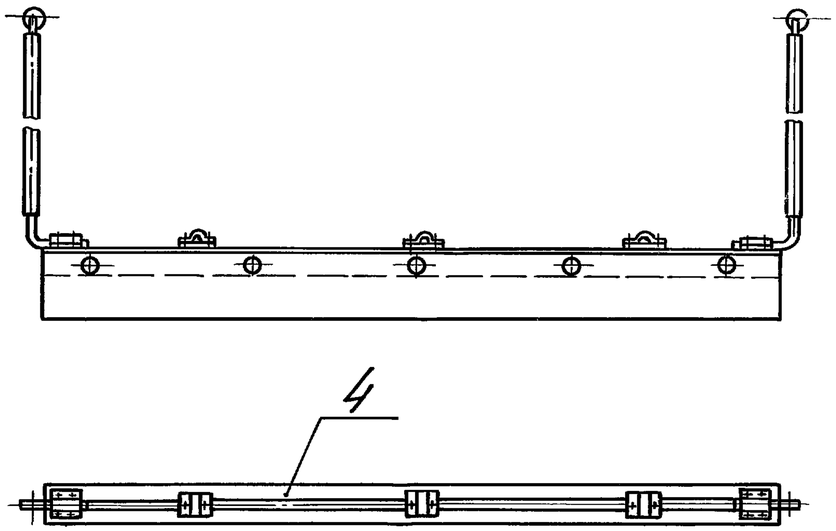

Обозначение	Рис.	L, мм	H, мм	Масса, кг
1.435.9-24.4 6000	1	4990	5574	29,9
-01		4390	4374	25,48
-02	2	3790	3774	21,8
-03		3190	3174	14,86

1.* Размеры для справок.
2. Неуказанные предельные отклонения размеров: $\pm \frac{IT14}{2}$.

Разраб.	Лукашевич		
Провер.	Погорелов		
Н. контр.	Слепочкин		
Утв.	Погорелов		

1.435.9-24.4 6000 СБ

Подвижное ограждение. Сборочный чертеж

Лит.	Масса	Масштаб
Р	См. табл.	1:10
Лист 1	Листов 2	

ЦНИИПромзданий

Инв.№ подл. | Подпись и дата | Взам.инв.№

Копировал: Юрчук Формат А3

А-А лист 1
М 1:1

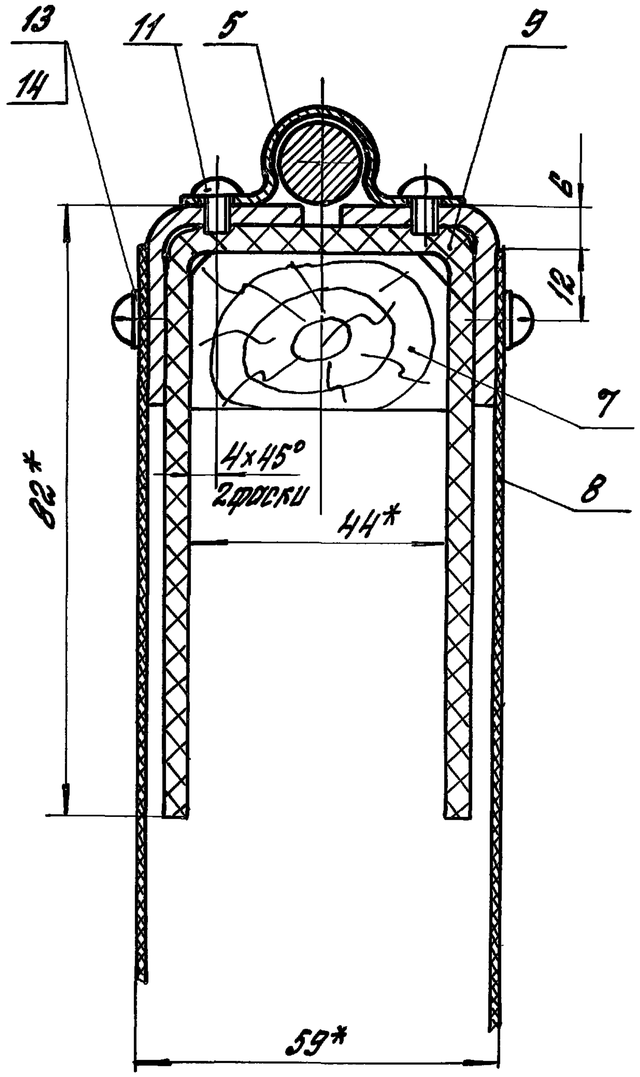

Б-Б лист 1
М 1:1

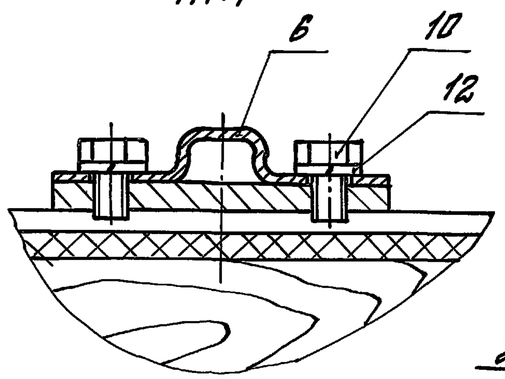

В-В лист 1
М 1:1

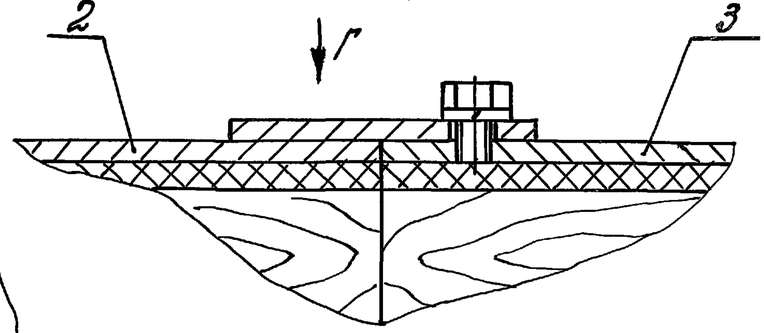

Вид Г
М 1:1

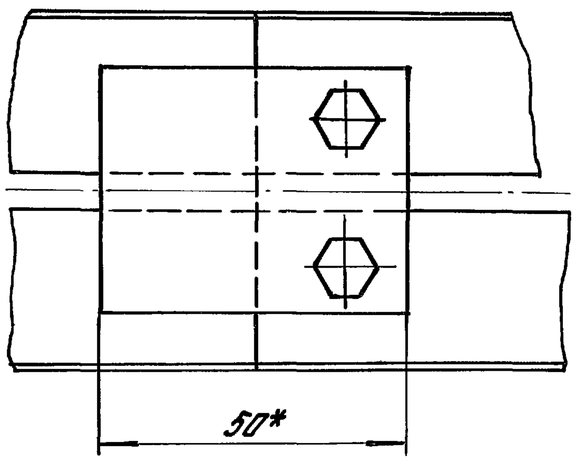

Инв. № подл.	Подпись и дата	Взам. инв. №

1.435.9-24.4 6000СБ	Лист 2
20039-05 41	

Копировал: Щедрина Формат А3

Rz 80 (√)

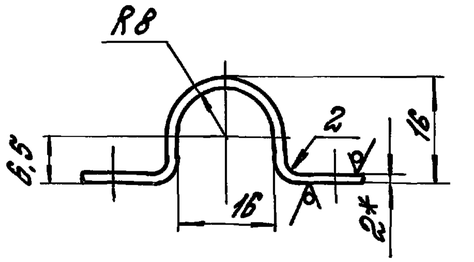

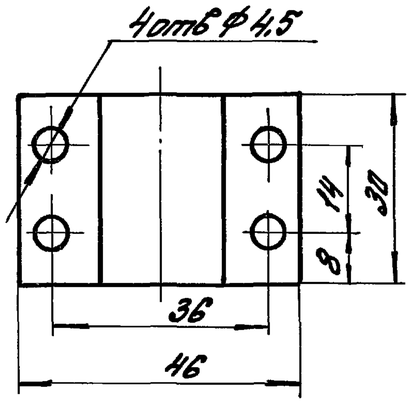

1.* Размер для справок.

2. Неуказанные предельные отклонения размеров: H14; h14; $\pm\frac{JT14}{2}$.

				1.435.9-24.4 6001		
				Скоба	Лит. Р	Масса 0,03
					Лист	Листов 1
Разраб.	Лукашевич			Лист Б-ПН-2,0 ГОСТ 19903-74* / 4-III-Ст3пс ГОСТ 16523-70*	ЦНИИПРОМЗДАНИЙ	
Провер.	Погорелов					
Н.контр.	Глебочкин					
Утв.	Погорелов					

Взам. инв.№ | Подп. и дата | Инв.№ подл.

Копировал: | Формат А4

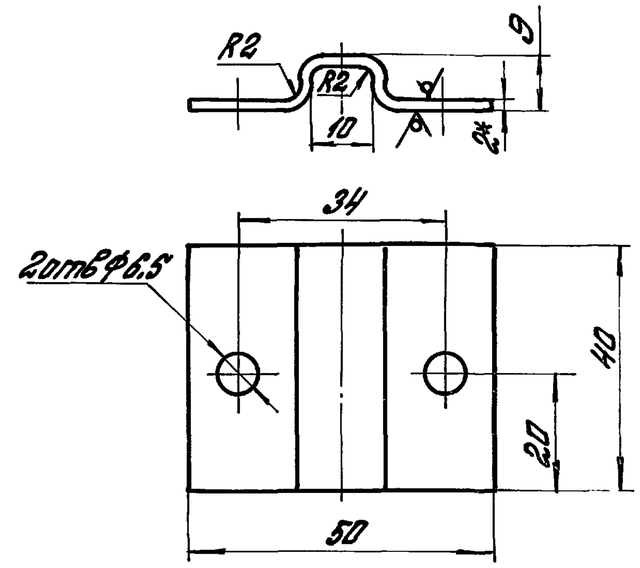

1.* Размер для справок.

2. Неуказанные предельные отклонения размеров: H14; h14; $\pm\frac{JT14}{2}$.

				1.435.9-24.4 6002		
				Скоба	Лит. Р	Масса 0,35
					Лист	Листов 1
Разраб.	Лукашевич			Лист Б-ПН-2,0 ГОСТ 19903-74* / 4-III-Ст3пс ГОСТ 16523-70*	ЦНИИПРОМЗДАНИЙ	
Провер.	Погорелов					
Н.контр.	Глебочкин					
Утв.	Погорелов					

Взам. инв.№ | Подп. и дата | Инв.№ подл.

Копировал: | Формат А4

Инв.№ подл.	Подпись и дата	Взам.инв.№

Формат	Зона	Поз.	Обозначение	Наименование	Кол. на испол. 1.435.9-24.4 6100–										Примеч.
					–	01	02	03							
				Документация											
А3			1.435.9-24.4 6100 СБ	Сборочный чертеж	X	X	X	X							
				Детали											
А4		1	1.435.9-24.4 6101	Серьга	1	1	1	1							
А4		2	1.435.9-24.4 6102	Ось	1	1	1	1							
				Стойка											
				Трубы 18×2,2 ГОСТ 8734-75 / В20 ГОСТ 8733-74*											
Б4		3	1.435.9-24.4 6103	L=5285 h14; Rz 160	1										4,48 кг

Разраб.	Лукашевич		1.435.9-24.4 6100
Пров.	Погорелов		
Н.контр.	Глебочкин		Тяга
Утв.	Погорелов		

Лит.	Лист	Листов
Р	1	2

ЦНИИПромзданий

Копировал — формат А4

Инв.№ подл.	Подпись и дата	Взам.инв.№

Формат	Зона	Поз.	Обозначение	Наименование	Кол. на испол. 1.435.9-24.4 6100–										Примеч.
					–	01	02	03							
Б4		3	1.435.9-24.4 6103-01	L=4085 h14, Rz 160		1									3,46 кг
			-03	L=3485 h14, Rz 160			1								2,94 кг
			-04	L=2885 h14, Rz 160				1							2,4 кг
Б4		4	1.435.9-24.4 6104	Шток											
				Круг В15 ГОСТ 2590-71* / Ст3 535-79*												
				L=140 h14; Rz 80	1	1	1	1							0,16 кг
Б4		5	1.435-24.4 6105	Ролик											
				Текстолит ПТ-10, сорт 1 ГОСТ 5-78											
				Ф30 h10	1	1	1	1							0,05 кг
				Стандартные изделия											
		7		Шайба 10.01.016											
				ГОСТ 11371-78	1	1	1	1							
		8		Шплинт 2,5×14-002											
				ГОСТ 397-79*	1	1	1	1							

20039-05 43

1.435.9-24.4 6100	Лист 2

Копировал — формат А4

24

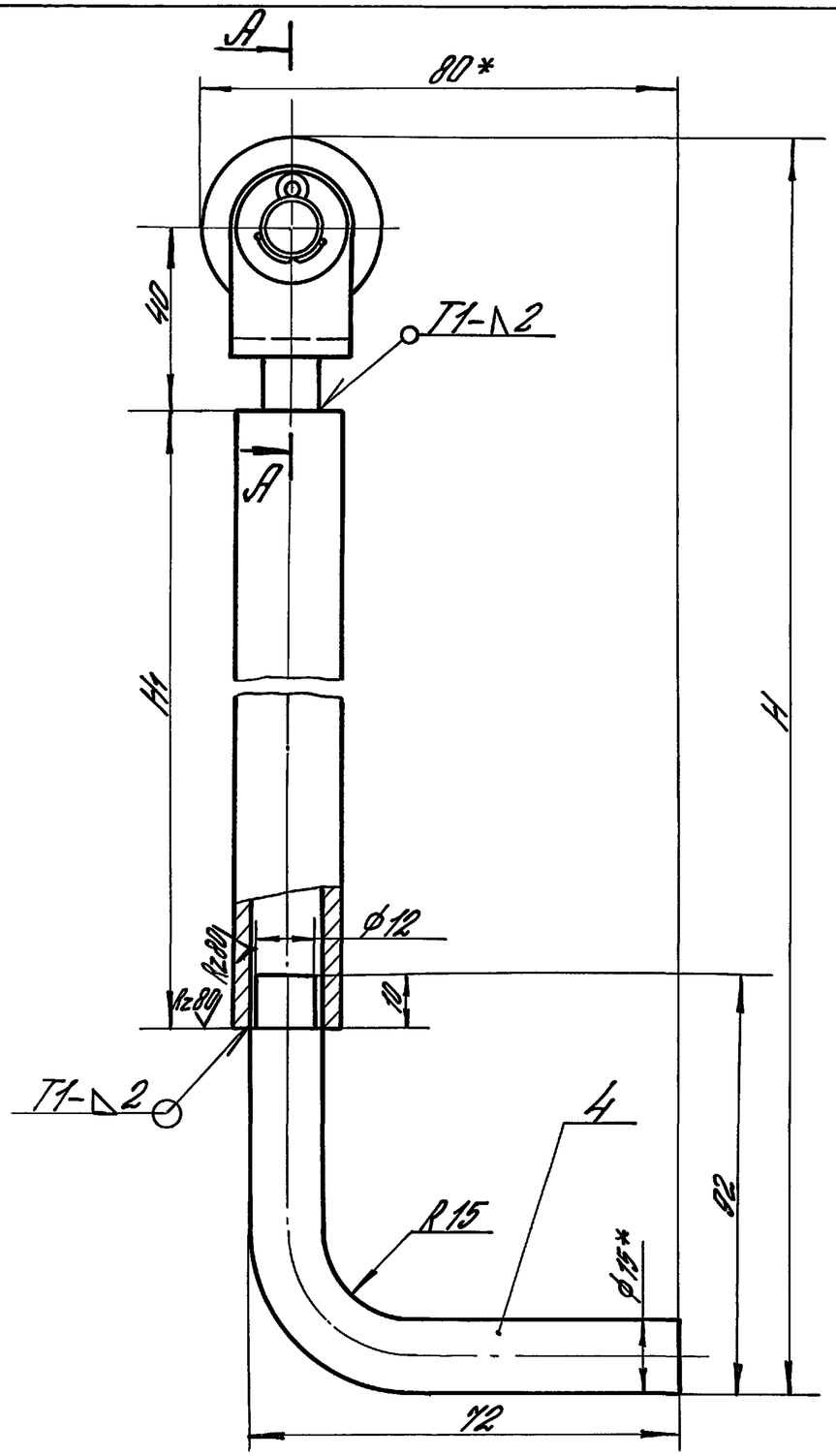

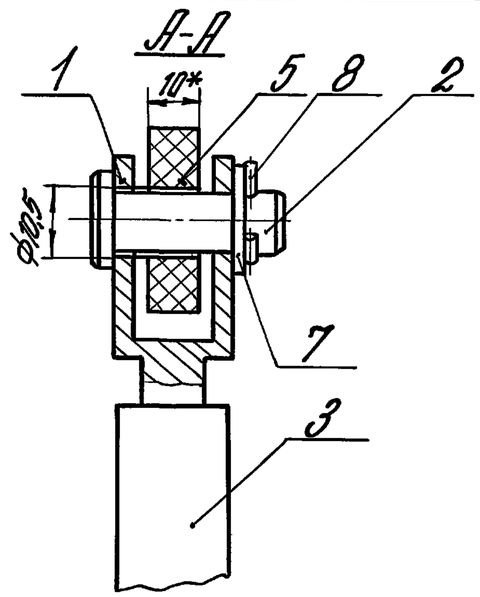

Обозначение	Н, мм	Н1, мм	Масса, кг
1.435.9-24.4 6100	5422	5285	4,75
-01	4222	4085	3,73
-02	3622	3485	3,21
-03	3022	2885	2,67

1. Сварные швы по ГОСТ 5264-80.
2* Размеры для справок.
3. Неуказанные предельные отклонения размеров: $H14; h14; \pm\frac{IT14}{2}$.

Разраб.	Лукашевич		
Провер.	Погорелов		
Н. контр.	Слепочкин		
Утв.	Погорелов		

1.435.9-24.4 6100 СБ

Тяга. Сборочный чертеж

Лит.	Масса	Масштаб
Р	См. табл.	1:1
Лист	Листов 1	

ЦНИИПромзданий

Инв. № подл. | Подпись и дата | Взам. инв. №

Копировал: Юрчук

Формат А3

Rz80 √(√)

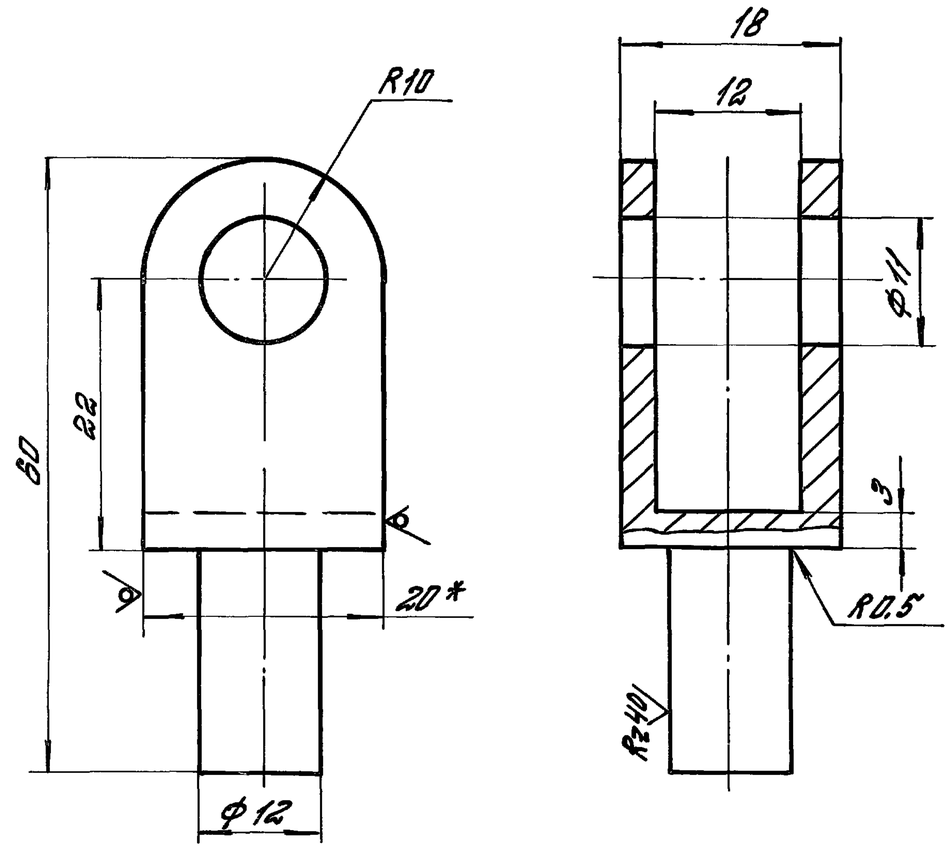

1. * Размер для справок.

2. Неуказанные предельные отклонения размеров: H14; h14; $\pm \frac{JT14}{2}$.

				1.435.9-24.4 6101		
				Серьга	Лит. Р	Масса 0,04	Масштаб 2:1
					Лист	Листов 1
Разраб.	Лукашевич			Лист 6-ПН-20 ГОСТ 19903-74* / Ст3пс2 ГОСТ 14637-79	ЦНИИПРОМЗДАНИЙ	
Провери.	Погорелов					
Н.контр.	Глебочкин					
Утв.	Погорелов					

Инв.№ подл. | Подп. и дата | Взам.инв.№

Копировал: Формат А4

Rz80 √(√)

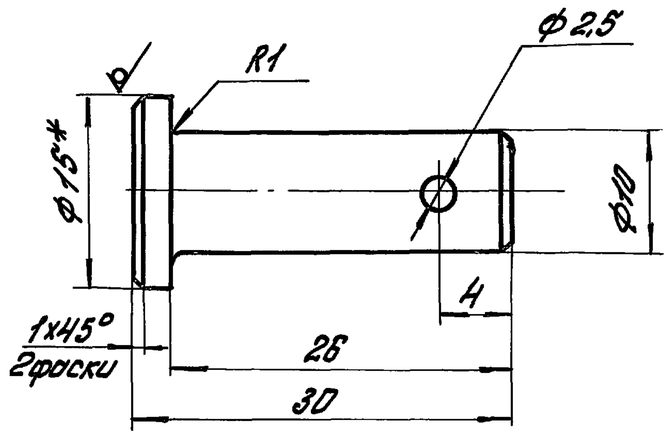

1. * Размер для справок.

2. Неуказанные предельные отклонения размеров: H14; h14; $\pm \frac{JT14}{2}$.

				1.435.9-24.4 6102		
				Ось	Лит. Р	Масса 0,02	Масштаб 2:1
					Лист	Листов 1
Разраб.	Лукашевич			Круг В15 ГОСТ 2590-71* / Ст3 ГОСТ 535-79*	ЦНИИПРОМЗДАНИЙ	
Провер.	Погорелов					
Н.конт.	Глебочкин					
Утр.	Погорелов					

Инв.№ подл. | Подп. и дата | Взам.инв.№

Копировал: Формат А4

Инв.N подл.	Подпись и дата	Взам.инв.N

Формат	Зона	Поз.	Обозначение	Наименование	Кол. на исполн. 1.435.9-24.4 6200-										Примеч.
					–	01	02	03	04	05					
				Документация											
А3			1.435.9-24.4 6200 СБ	Сборочный чертеж											
				Детали											
				Планка											
				Уголок 32×25×2 ГОСТ 19772-74* / Вст3сп ГОСТ 14474-76*											
Б4		1	1.435.9-24.4 6201	L=2495 h14; Rz 80	2		2								2,09 кг
			-01	L=2195 h14; Rz 80		2		2							1,84 кг
			-02	L=3790 h14; Rz 80					2						3,18 кг
			-03	L=3190 h14; Rz 80						2					2,68 кг

Разраб.	Лукашевич		
Пров.	Погорелов		
Н. контр.	Глебучкин		
Утв.	Погорелов		

1.435.9-24.4 6200

Каркас

Лит	Лист	Листов
Р	1	2

ЦНИИПРОМЗДАНИЙ

Копировал формат А4

Инв.N подл.	Подпись и дата	Взам.инв.N

Формат	Зона	Поз.	Обозначение	Наименование	Кол. на исполн. 1.435.9-24.4 6200-										Примеч.
					–	01	02	03	04	05					
Б4		2	1.435.9-24.4 6202	Пластина											
				Лист Б-ПН-4 ГОСТ 19903-74* / Вст3пс2 ГОСТ 14637-79											
				(50×40) h14; Rz 80	2	2	2	2	3	3					0,06 кг
Б4		3	1.435.9-24.4 6203	Накладка											
				Лист Б-ПН-4 ГОСТ 19903-74* / Вст3пс2 ГОСТ 14637-79											
				(40×40) h14; Rz 80	1	1									0,05 кг

Рис.1

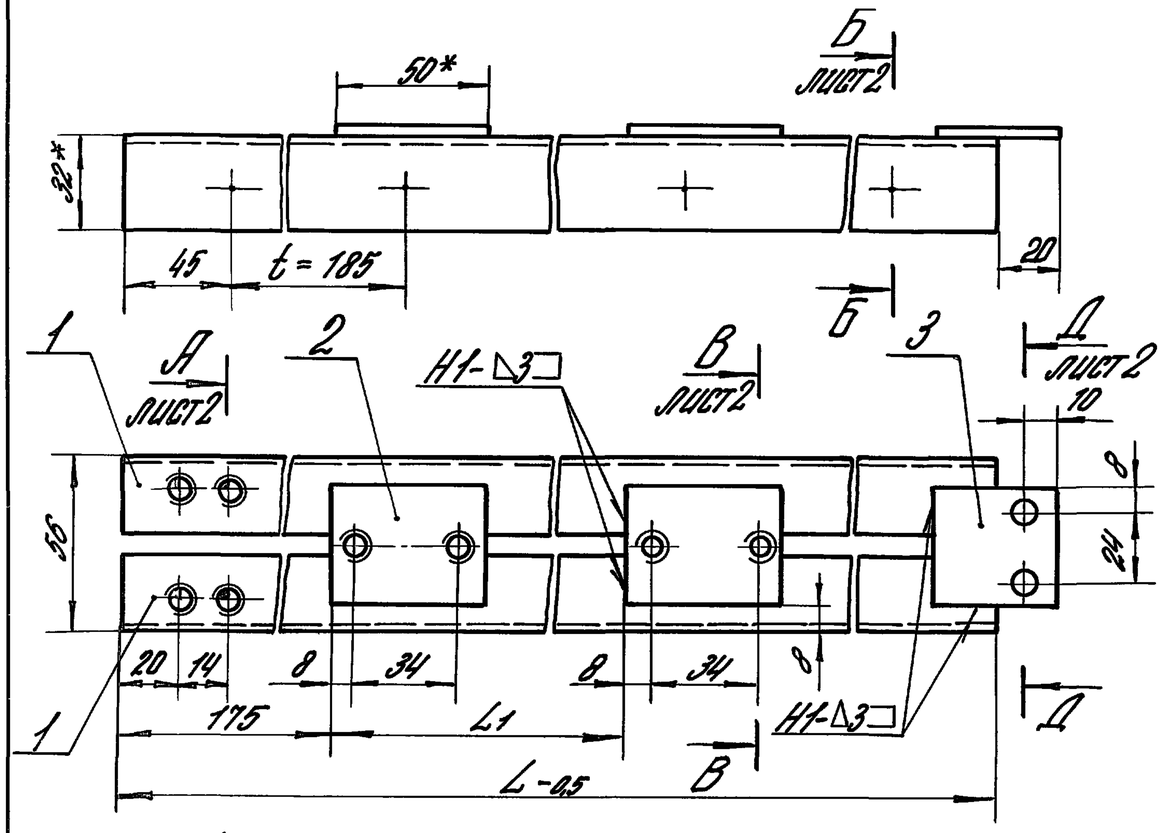

Рис.2

Остальное - см. рис.1

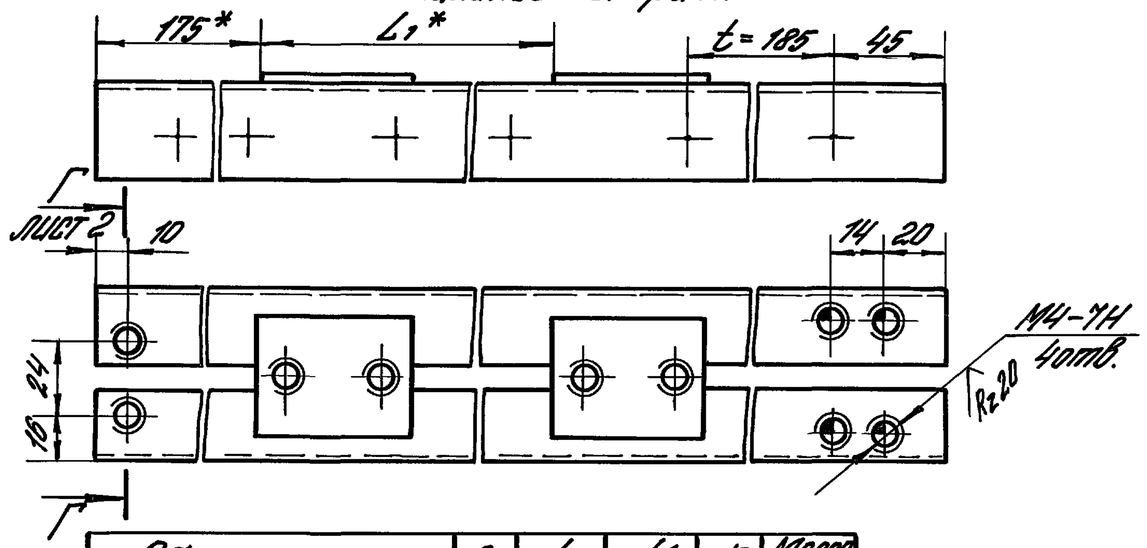

Обозначение	Рис.	L, мм	L1, мм	n	Масса, кг
1.435.9-24.4 6200	1	2495	1905	14	4,35
-01		2195	1605	12	3,85
-02	2	2495	1905	14	4,3
-03		2195	1605	12	3,8
-04	3	3790	1600	21	6,54
-05		3490	1300	19	6,54

Рис.3

Остальное - см. рис.1

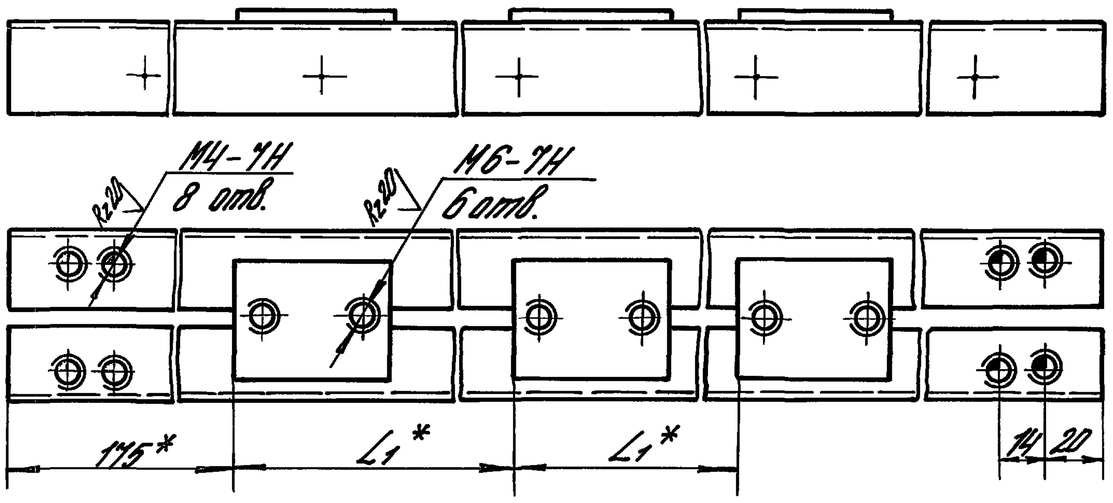

1. Сварные швы по ГОСТ 5264-80. Обозначение сварного шва относится ко всем подобным свариваемым элементам.
2. * Размеры для справок.
3. Неуказанные предельные отклонения размеров: $H14; h14; \pm\frac{IT14}{2}$.

Разраб.	Лукашевич		
Провер.	Погорелов		
Н.конт.	Слабочкин		
Утв.	Погорелов		

1.435.9-24.4 6200 СБ

Каркас. Сборочный чертеж

Лит.	Масса	Масштаб
Р	см. табл.	1:2
Лист 1	Листов 2	

ЦНИИпромзданий

Инв.№ подл. | Подпись и дата | Взам.инв.№

Копировал: Юрик 20039-05 47 Формат А3

А - А
М 1:1
лист 1

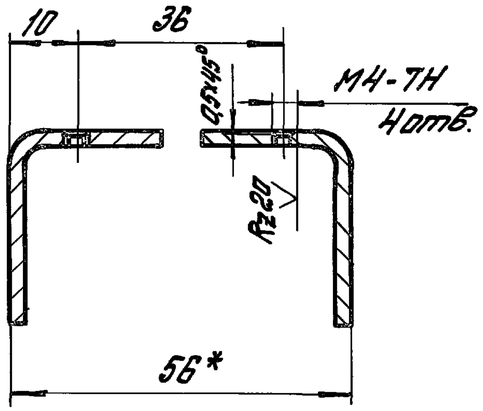

В-В
М 1:1
лист 1

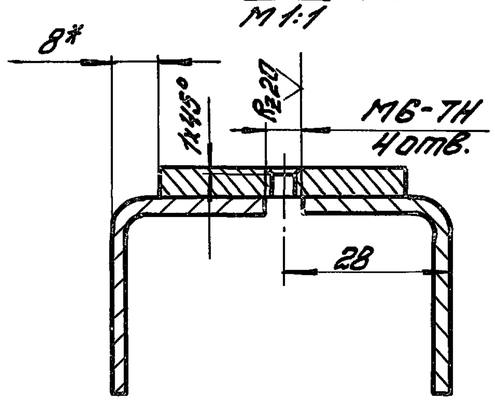

Б-Б
М 1:1
лист 1

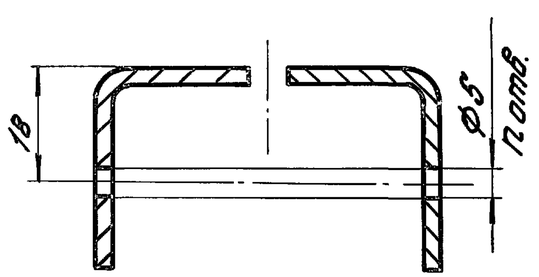

Д-Д
М 1:1
лист 1

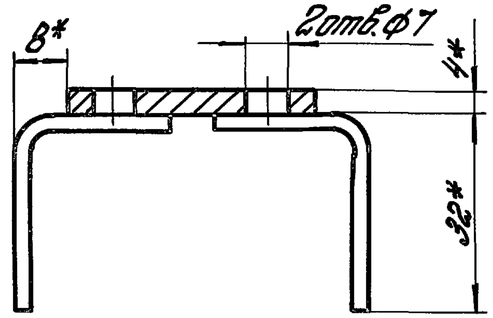

Г-Г
М 1:1
лист 1

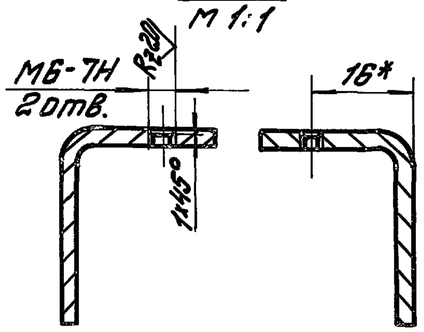

Инв.№ подл. | Подп. и дата | Взам. инв.№

1435.9-24.4 6200СБ

Лист 2

20039-05 48

Копировал: Щедрина Формат А3

Формат	Зона	Поз.	Обозначение	Наименование	Кол.	Примеч.
				Документация		
А3			1.435.9-24.4 7000 СБ	Сборочный чертеж		
				Сборочные единицы		
А4		1	1.435.9-24.4 5100-01	Кронштейн	1	
А4		2	1.435.9-24.4 5200	Кронштейн	1	
А4		3	1.435.9-24.4 7100	Кронштейн	1	
А4		4	1.435.9-24.4 7200	Тяга	1	
				Детали		
А4		5	1.435.9-24.4 4202	Прокладка	1	
А4		6	1.435.9-24.4 4204	Кольцо сальниковое	1	
А4		7	1.435.9-24.4 5001	Ролик	1	
А4		8	1.435.9-24.4 5002	Крышка	1	
А4		9	1.435.9-24.4 5003	Втулка	1	
А4		10	1.435.9-24.4 5004	Ось	1	
А4		11	1.435.9-24.4 5005	Болт	1	
А4		12	1.435.9-24.4 5302	Планка	1	
А4		13	1.435.9-24.4 7001	Коромысло	1	
А4		14	1.435.9-24.4 7002	Пружина	1	
А4		15	1.435.9-24.4 7003	Втулка	1	
А4		16	1.435.9-24.4 7004	Шайба	2	

Инв.№ подл. | Подпись и дата | Взам.инв.№

Разраб.	Иванова		28.02.84
Пров.	Захарова		28.02.84
Рук.пр.	Котеленец		28.02.84
Н.контр.	Чирков		28.02.84
Утв.	Кашканов		29.02.84

1.435.9-24.4 7000

Подвеска

Лит.	Масса	Масштаб
О	1	2

Гипроспецлегконструкция

Копировал: Юрчук Формат А4

Формат	Зона	Поз.	Обозначение	Наименование	Кол.	Примеч.
				Стандартные изделия		
		17		Болт М6х20.58.019		
				ГОСТ 7798-70*	5	
		18		Винт М6х16.58.019		
				ГОСТ 17475-80*	6	
		19		Гайка М6.5.019		
				ГОСТ 5915-70*	2	
		20		Гайка М24.5.019		
				ГОСТ 5916-70*	1	
		21		Гайка М24.5.019		
				ГОСТ 5919-73*	1	
				Оси ГОСТ 9650-80		
		22		6-10h12х32.20.Ц15	1	
		23		6-10h12х50.20.Ц15	1	
		24		Шайба 6.65Г.019		
				ГОСТ 6402-70*	5	
				Шайбы ГОСТ 11371-78		
		25		10.01.019	2	
		26		24.01.019	1	
				Шплинты ГОСТ 397-79*		
		27		3.2х14.001	2	
		28		5х45.001	1	
		29		Подшипник 206		
				ГОСТ 8338-75	2	

Инв.№ подл. | Подпись и дата | Взам.инв.№

1.435.9-24.4 7000 — Лист 2

Копировал: Юрчук Формат А4

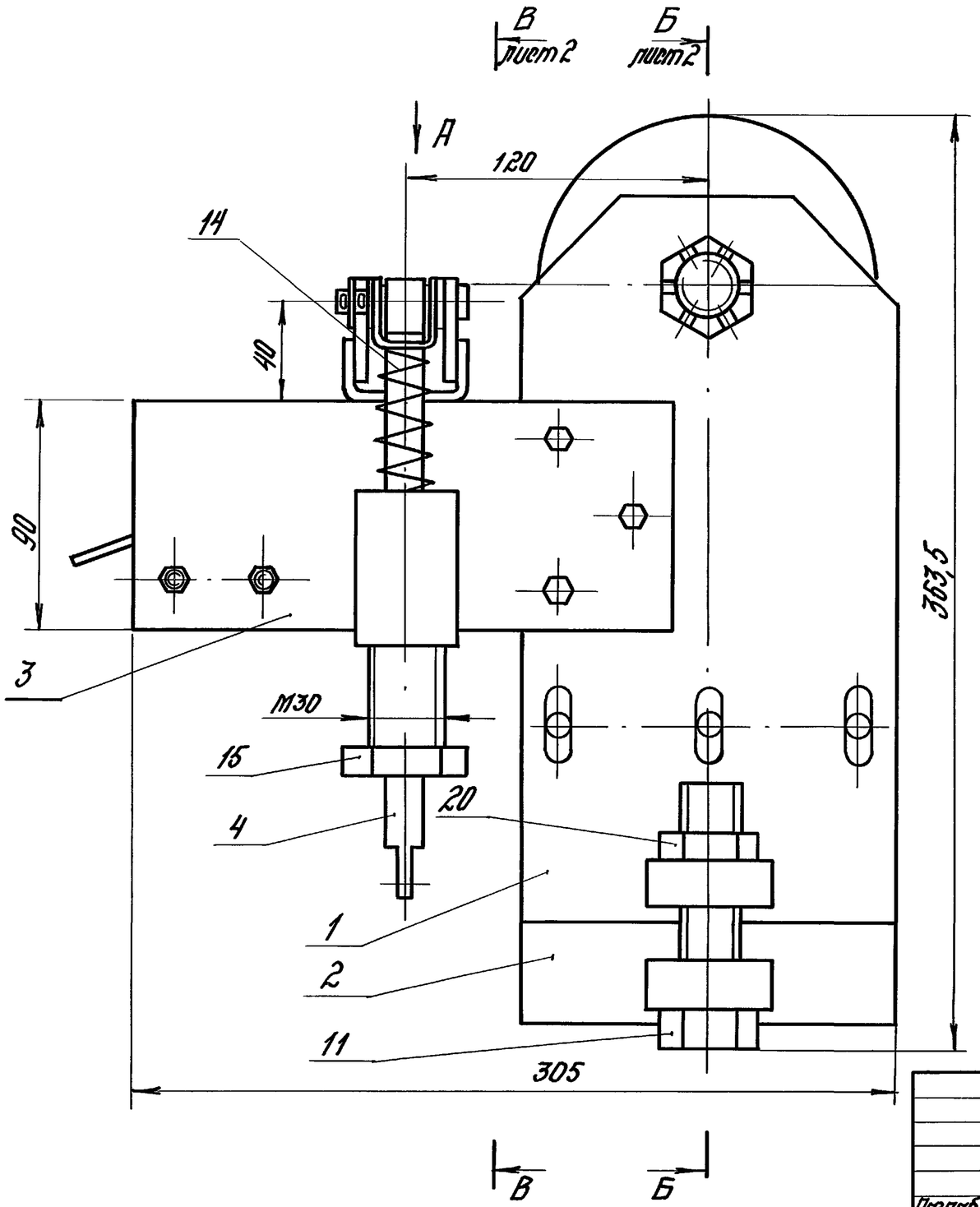

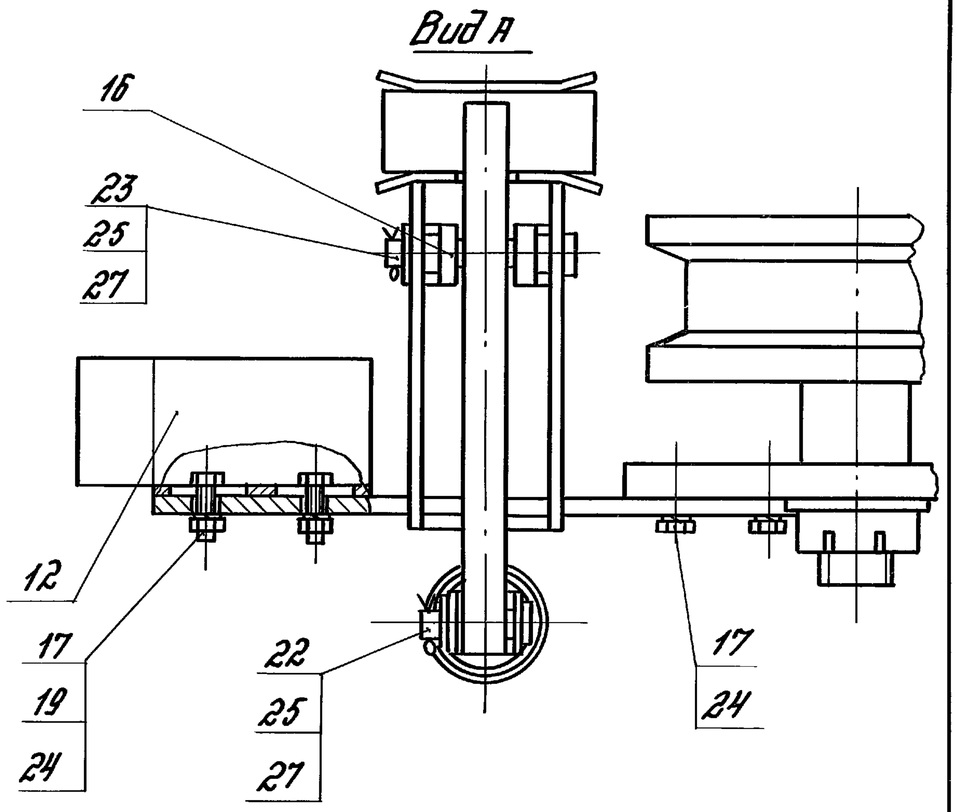

Размеры для справок.

Инв.№ подл. | Подпись и дата | Взам.инв.№

Разраб.	Иванова		28.02.84
Пров.	Захарова		28.02.84
Т.контр.	Котеленец		28.02.84
Рук.пр.	Котеленец		28.02.84
Н.контр.	Чиркова		28.02.84
Утв.	Кашкинов.		29.02.84

1.435.9-24.4 7000 СБ

Подвески. Сборочный чертеж

Лит.	Масса	Масштаб
Р	14,51	1:2
Лист 1	Листов 2	

Гипроспецтеконструкция

Копировал:

Формат А3

Б-Б
М1:2
лист 1

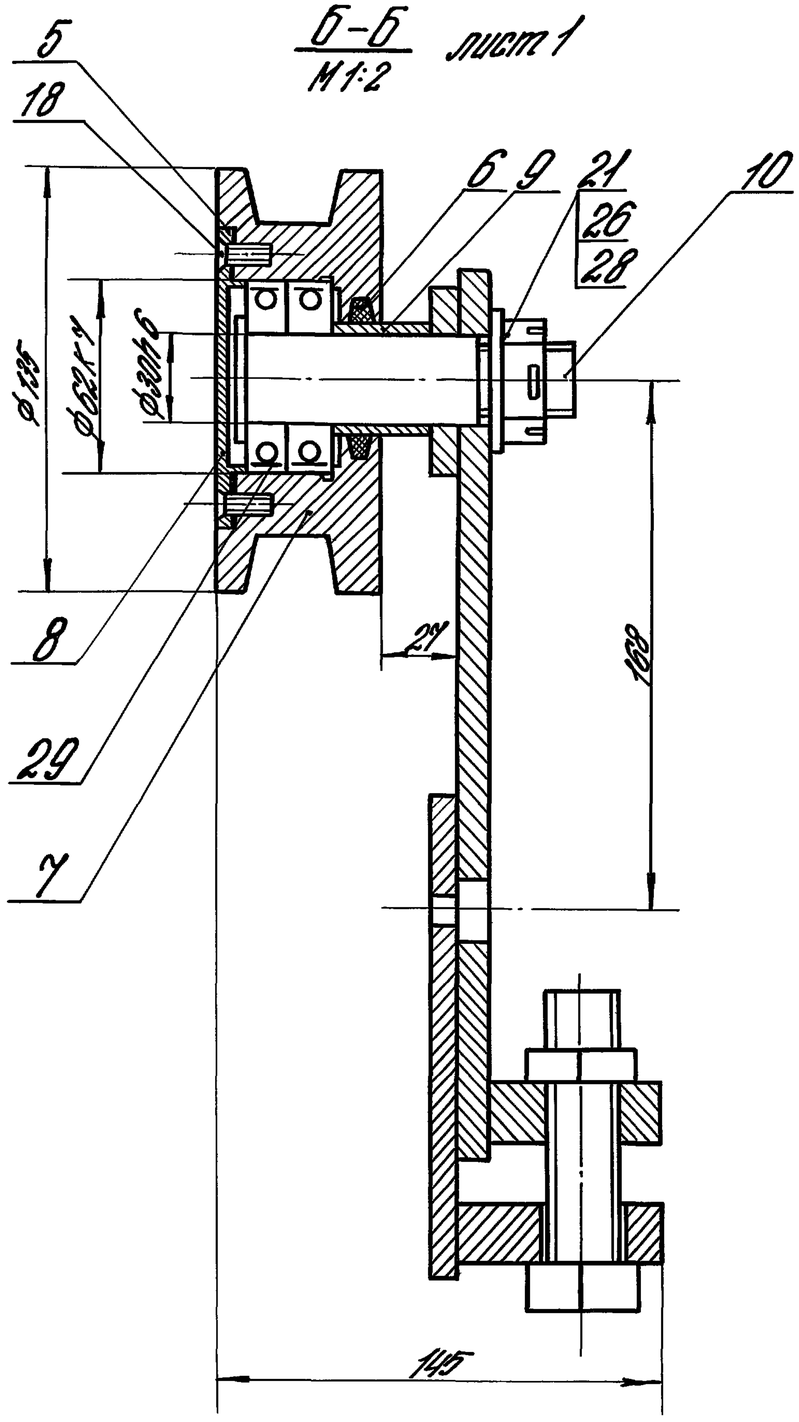

В-В
М1:2
лист 1

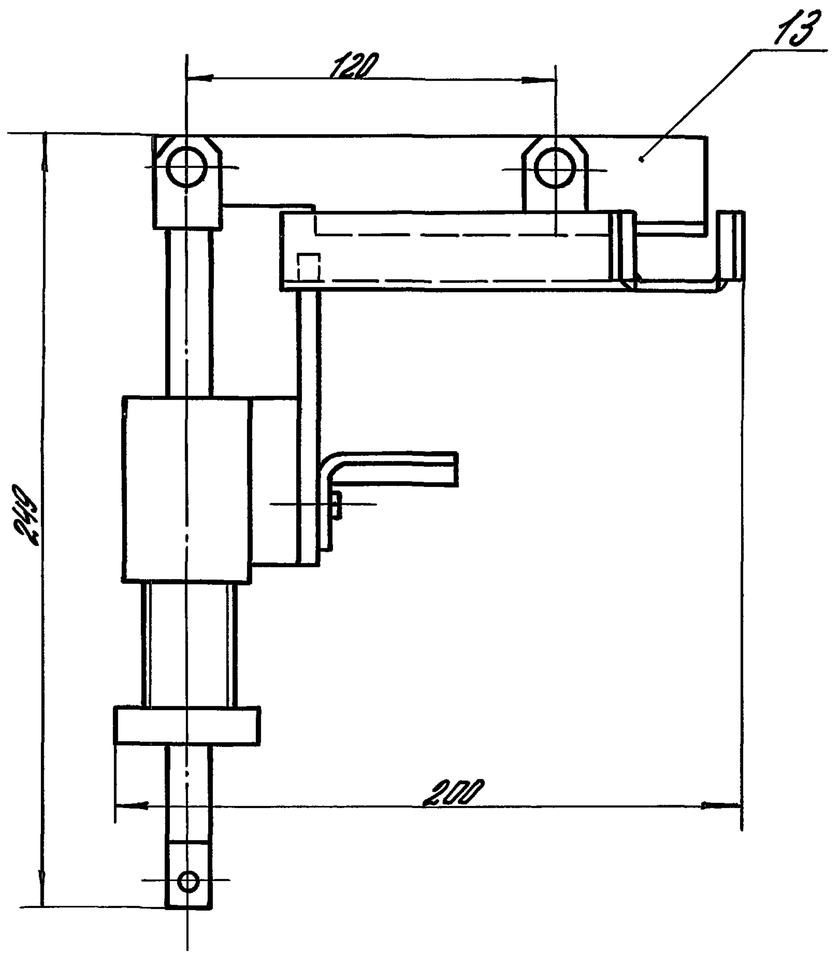

Rz80 (√)

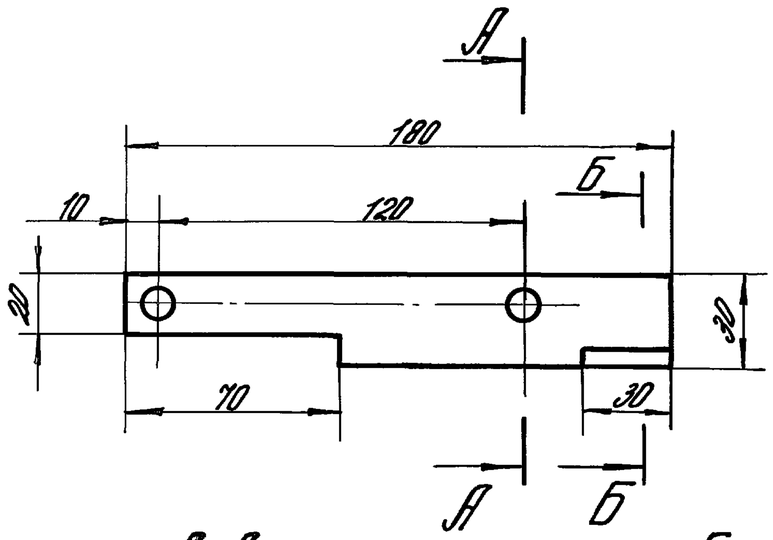

А–А
М1:1

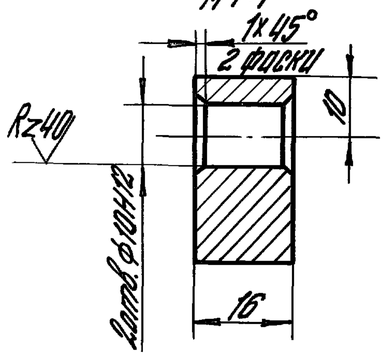

Б–Б
М1:1

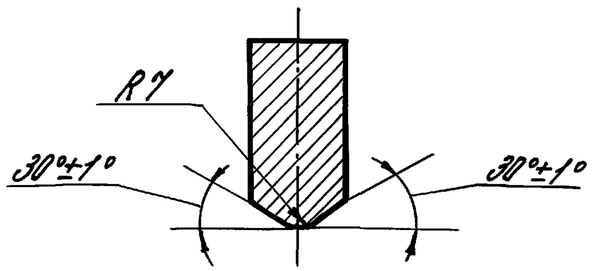

1. Неуказанные предельные отклонения размеров: валов h14, остальных $\pm\frac{IT14}{2}$.
2. Покрытие: Хим. Ц.тв. 9-36

				1.435.9-24.4 7001			
				Коромысло	Лит.	Масса	Масштаб
					Р	0,57	2:1
Разраб.	Иванова		28.02.84		Лист	Листов 1	
Пров.	Захарова		28.02.84				
Т.контр.	Котеленец		28.02.84				
Рук.пр.	Котеленец		28.02.84	Лист б-пн-18 ГОСТ 19903-74*	ГИПРОСПЕЦЭЛЕКТРОМОНТАЖ		
Н.контр.	Чижова		28.02.84	8 Ст.3 кп 2 ГОСТ 14637-79			

Инв.№ подл. | Подпись и дата | Взам.инв.№

Копировал: Юрчук Формат А4

$P_3 = 22{,}4 \pm 0{,}2$ кг
$P_2 = 15 \pm 0{,}15$ кг
$P_1 = 5 \pm 0{,}05$ кг

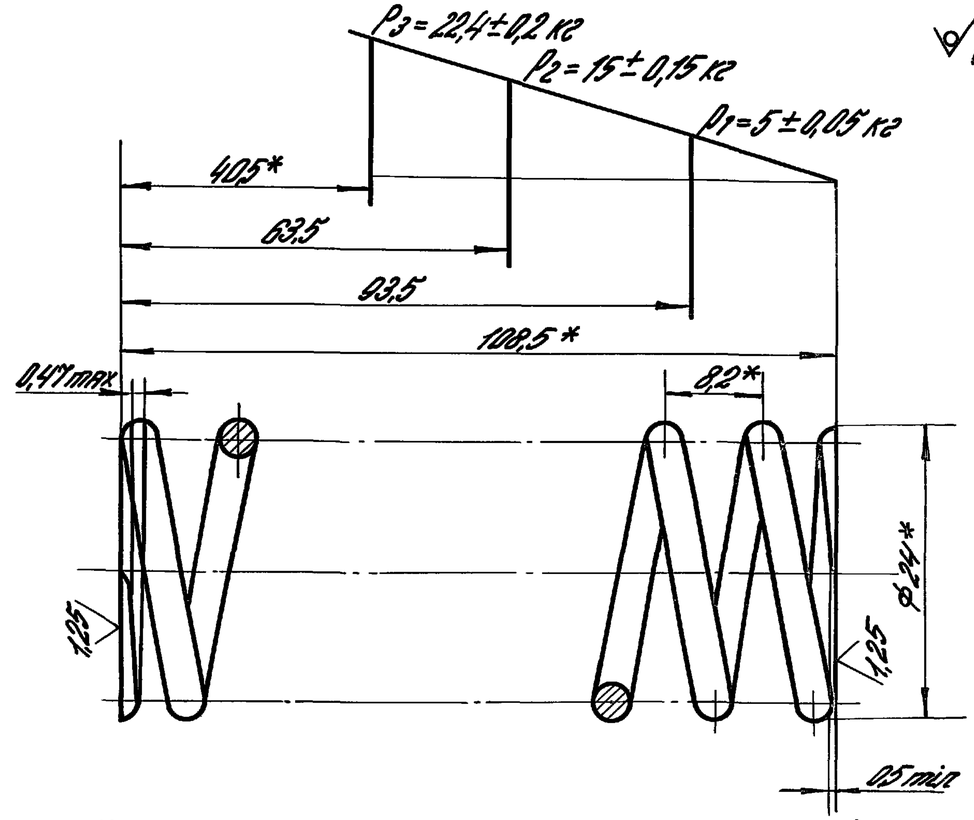

1. HRC	40... 45
2. L	963 мм
3. n	12
4. n1	14
5. Направление навивки	правое
6. Dc	19

7. * Размеры для справок
8. Покрытие: Хим. Ц.тв. 9-36

				1.435.9-24.4 7002			
				Пружина	Лит.	Масса	Масштаб
					Р	0,038	2:1
Разраб.	Иванова		28.02.84		Лист	Листов 1	
Пров.	Захарова		28.02.84				
Т.контр.	Котеленец		28.02.84				
Рук.пр.	Котеленец		28.02.84	Проволока II-2,5 ГОСТ 9389-75	ГИПРОСПЕЦЭЛЕКТРОМОНТАЖ		
Н.контр.	Чижова		28.02.84				

Инв.№ подл. | Подпись и дата | Взам.инв.№

Копировал: Юрчук 20039-05 52 Формат А4

Формат	Зона	Поз.	Обозначение	Наименование	Кол.	Примеч.
				Документация		
А3			1.435.9-24.4 7100СБ	Сборочный чертеж		
				Детали		
А4		1	1.435.9-24.4 7101	Плита	1	
А4		2	1.435.9-24.4 7102	Стакан	1	
А4		3	1.435.9-24.4 7103	Серьга	2	
А4		4	1.435.9-24.4 7104	Направляющая	1	
Б4		5	1.435.9-24.4 7105	Швеллер		
				Швеллер 50×25×4 ГОСТ 8278-75*		
				В Ст3кп2 ГОСТ 14474-76*		
				L = 112 h 14	1	0,30 кг
				Ребро		
				Лист 6-ПН-6 ГОСТ 19903-74*		
				В Ст3кп2 ГОСТ 14637-79		
Б4		6	1.435.9-24.4 7106	141 h 14×55 h 14	1	0,035 кг
Б4		7	-01	81 h 14×41 h 14	1	0,016 кг

Инв.№ подл. | Подпись и дата | Взам.инв.№

Разраб.	Баринова	Баринов	27.02.84
Пров.	Захарова		28.02.84
Рук.гр.	Котеленец	Вкотел	28.02.84
Н.контр.	Чуркова	Чурк	28.02.84
Утв.	Кашкинов	Кашкинов	29.02.84

1.435.9-24.4 7100

Кронштейн

Лит.	Масса	Масштаб
Р		1

ГИПРОСПЕЦЭЛЕКТРОМОНТАЖ

Формат	Зона	Поз.	Обозначение	Наименование	Кол.	Примеч.
				Документация		
А4			1.435.9-24.4 7200СБ	Сборочный чертеж		
				Детали		
А4		1	1.435.9-24.4 7201	Серьга	1	
А4		2	1.435.9-24.4 7202	Стержень	1	

Инв.№ подл. | Подпись и дата | Взам.инв.№

Разраб.	Баринова	Баринов	27.02.84
Пров.	Захарова		28.02.84
Рук.гр.	Котеленец	Вкотел	28.02.84
Н.контр.	Чуркова	Чурк	28.02.84
Утв.	Кашкинов	Кашкинов	29.02.84

1.435.9-24.4 7200

Тяга

Лит.	Масса	Масштаб
Р		1

ГИПРОСПЕЦЭЛЕКТРОМОНТАЖ

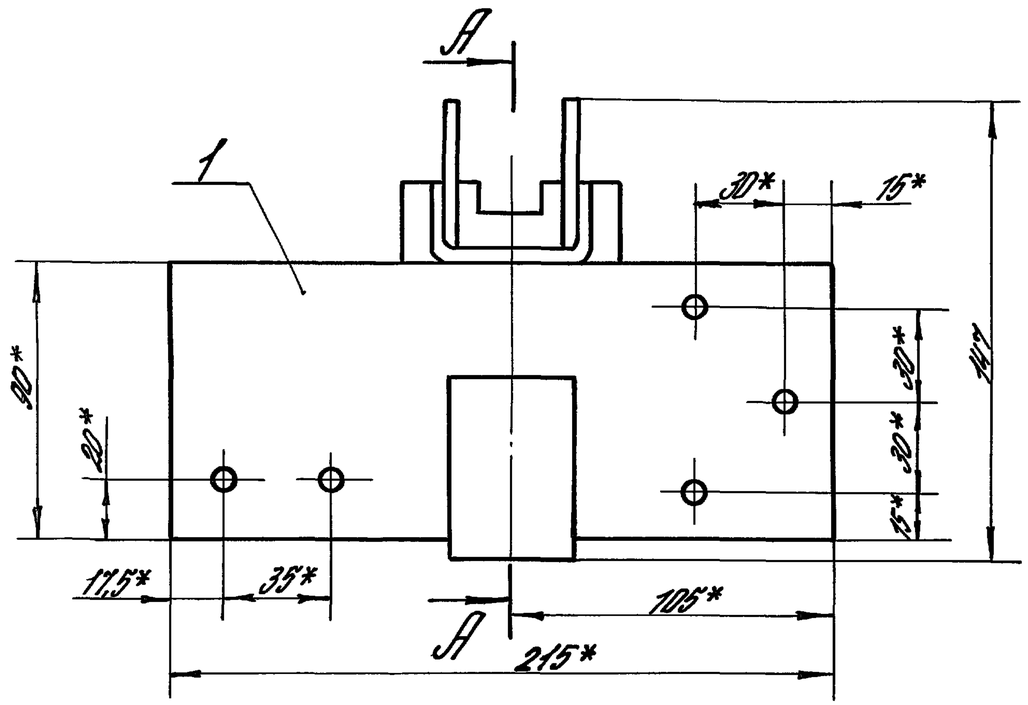

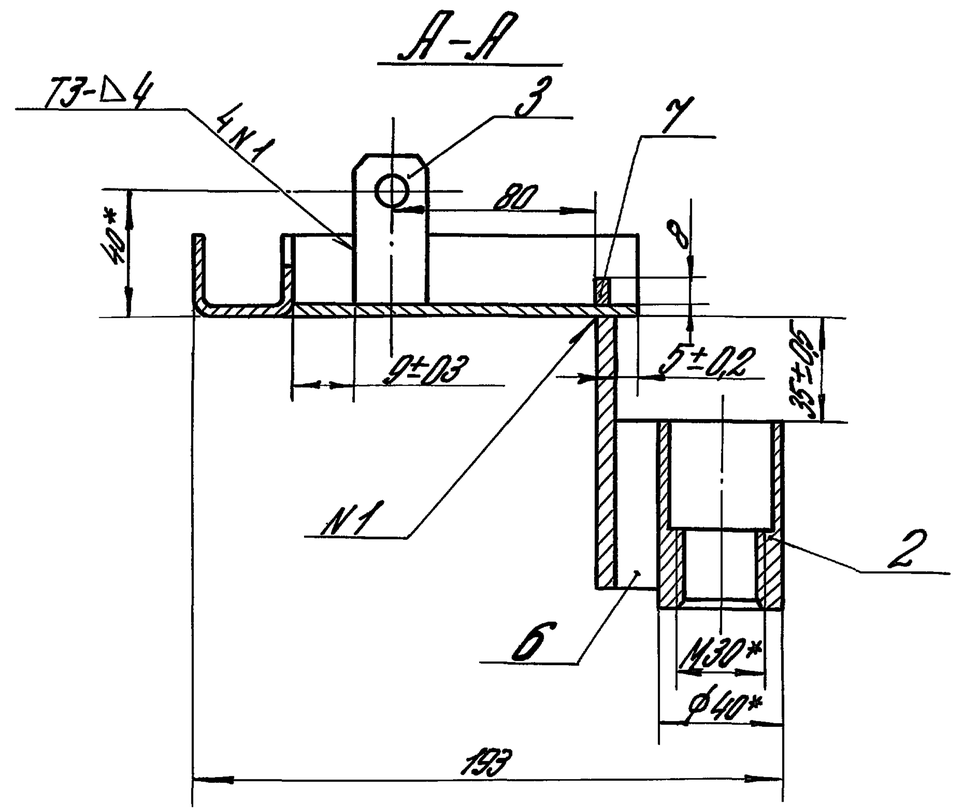

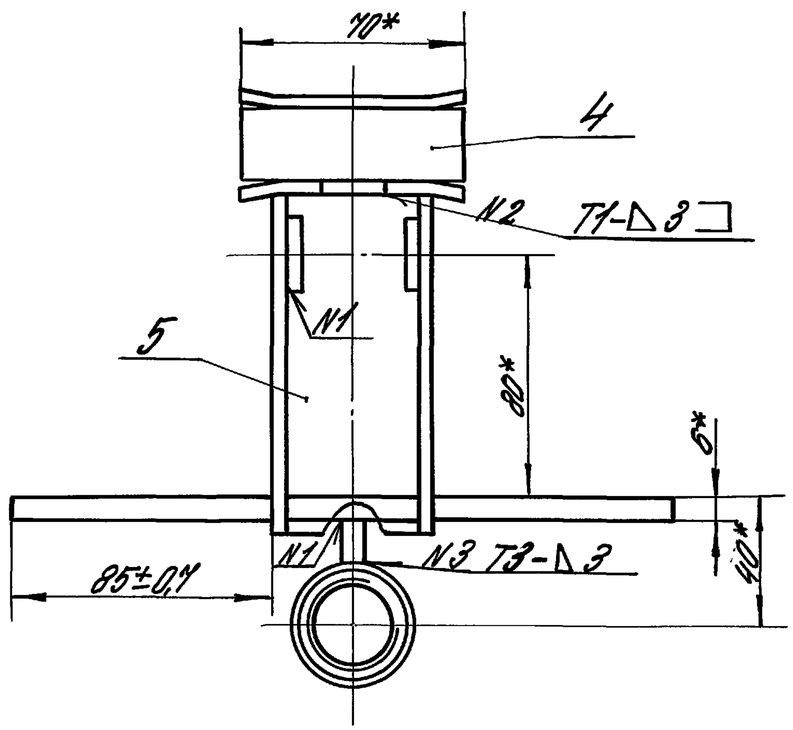

1. Сварные швы выполнять в среде углекислого газа по ГОСТ 14771-76*
2*. Размеры для справок.
3. Неуказанные предельные отклонения размеров $\pm \frac{IT14}{2}$
4. Шероховатость поверхностей деталей 6Ч в местах реза Rz 160.

Разраб.	Беринова		27.02.84	1.435.9-24.4 7100 СБ	
Пров.	Захарова		28.02.84	Кронштейн. Сборочный чертеж	Лит. Р; Масса 1,64; Масшт. 1:2
Т.контр.	Котеленец		28.02.84		Листов 1
Рук.гр.	Котеленец		28.02.84		
Н.контр.	Чурсова		28.02.84		Гипроспецэлектромонтаж
Утв.	Кашкинов		29.02.84		

Инв.№ подл. | Подпись и дата | Взам.инв.№

Копировал: Юрчук

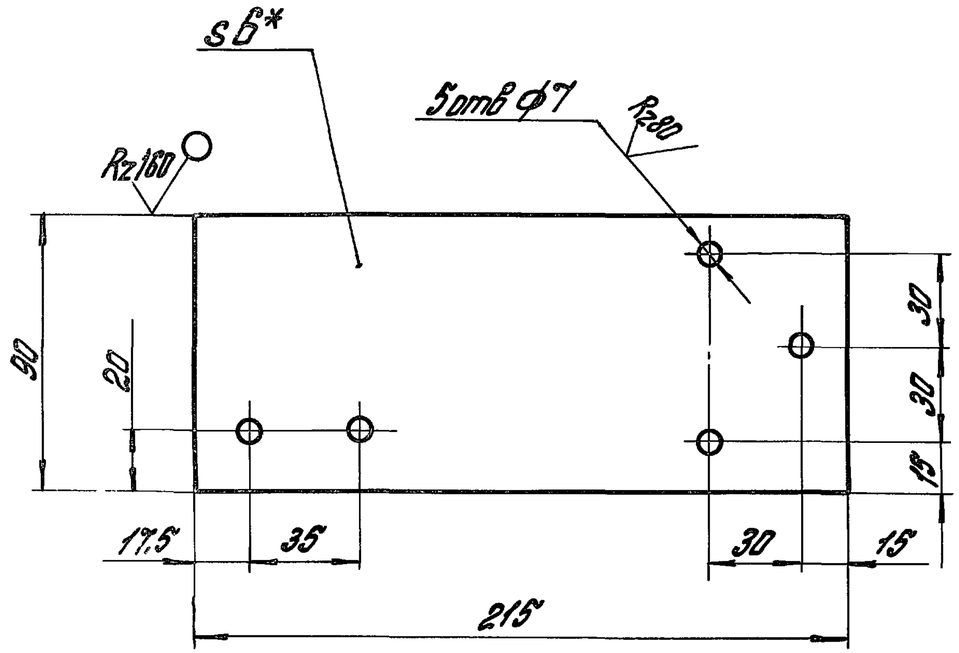

1. * Размер для справок.
2. Предельные отклонения размеров:
   отверстий H14; валов h15; остальных $\pm \frac{IT14}{2}$

				1.435.9-24.4 7101		
Разраб.	Беринова		27.02.84	Плита	Лит	Масса	Масштаб
Пров.	Захарова		28.02.84		Р	0,9	1:2
Т.контр.	Котеленец		28.02.84		Лист	Листов 1
Рук.пр.	Котеленец		28.02.84	Лист 6-ПН-6 ГОСТ 19903-74* / ВСт3кп2 ГОСТ 14637-79	ГИПРОСПЕЦЛЕГКОНСТРУКЦИЯ	
Н.контр.	Чиркова		28.02.84			

Инв.№ подл. | Подп. и дата | Взам. инв.№

Копировал: Формат А4

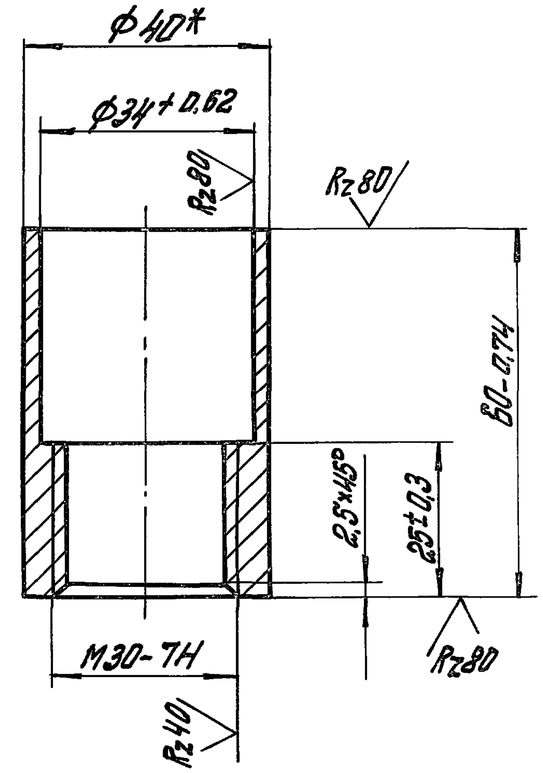

* Размер для справок

				1.435.9-24.4 7102		
Разраб.	Беринова		27.02.84	Стакан	Лит	Масса	Масштаб
Пров.	Захарова		28.02.84		Р	0,13	1:1
Т.контр.	Котеленец		28.02.84		Лист	Листов 1
Рук.пр.	Котеленец		28.02.84	Круг В40 ГОСТ 2590-71* / ВСт3кп2 ГОСТ 535-79*	ГИПРОСПЕЦЛЕГКОНСТРУКЦИЯ	
Н.контр.	Чиркова		28.02.84			

Инв.№ подл. | Подп. и дата | Взам. инв.№

Копировал: 20039-05 55 Формат А4

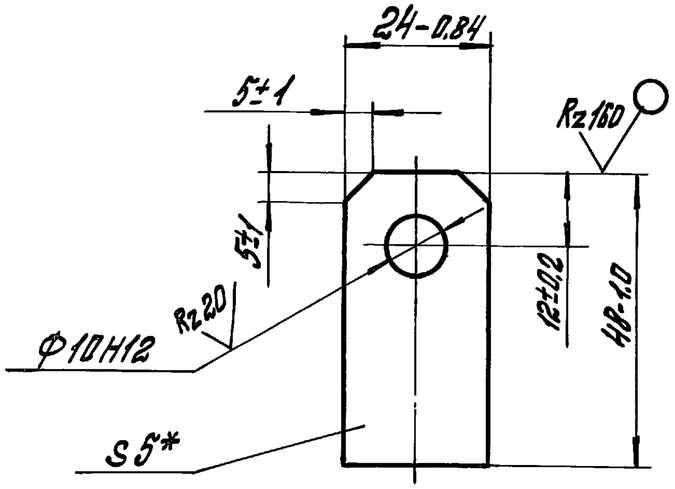

* Размер для справок

				1.435.9-24.4 7103			
Разраб.	Беринова		27.02.84	Серьга	Лит	Масса	Масштаб
Пров.	Захарова		28.02.84		Р	0,04	1:1
Т.контр.	Котеленец		28.02.84		Лист	Листов 1	
Рук.пр.	Котеленец		28.02.84	Лист Б-ПН-5 ГОСТ 19903-74* / ВСт3кп2 ГОСТ 14637-79	ГИПРОСПЕЦПЕРКОНСТРУКЦИЯ		
Н.контр.	Чиркова		28.02.84				

Инв.№ подл. | Подп. и дата | Взам. инв.№

Копировал: Шер. Формат А4

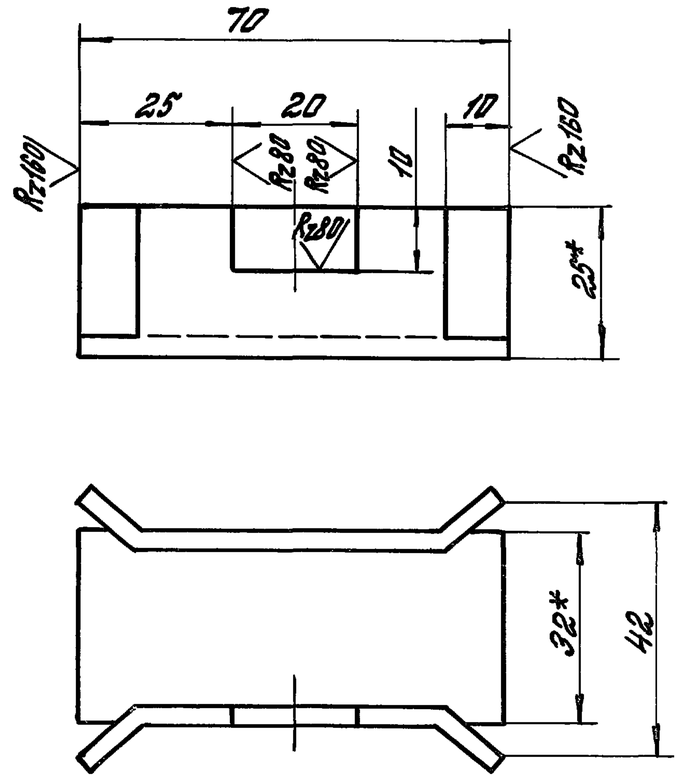

1.* Размеры для справок.

2. Предельные отклонения размеров:
отверстий H14; валов h 15; остальных $\pm \frac{JT14}{2}$

				1.435.9-24.4 7104			
Разраб.	Беринова		27.02.84	Направляющая	Лит	Масса	Масштаб
Пров.	Захарова		28.02.84		Р	0,11	1:1
Т.контр.	Котеленец		28.02.84		Лист	Листов 1	
Рук.пр.	Котеленец		28.02.84	Швеллер 32×25×3 ГОСТ 8278-75* / ВСт3кп2 ГОСТ 14474-76*	ГИПРОСПЕЦПЕРКОНСТРУКЦИЯ		
Н.контр.	Чиркова		28.02.84				

Инв.№ подл. | Подп. и дата | Взам. инв.№

Копировал: Шер. 20039-05 56 Формат А4

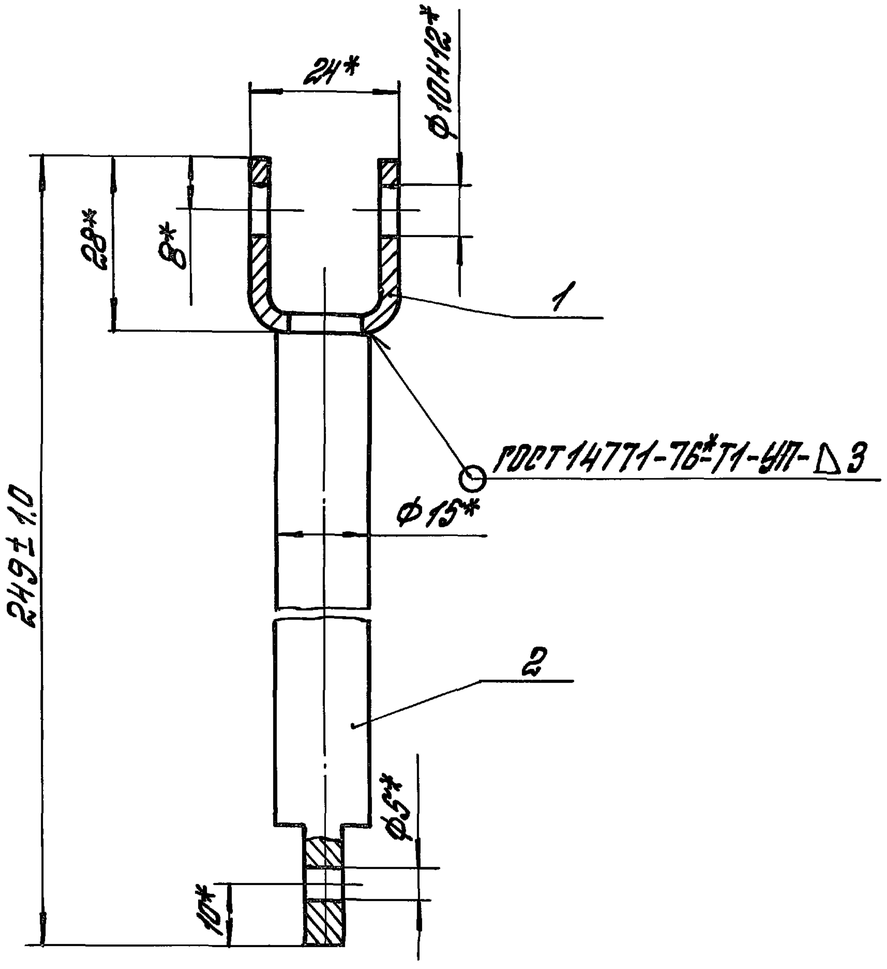

1.* Размеры для справок.

2. Покрытие: хим. Ц.тв. 9-36.

Разраб.	Беринова		27.02.84	1.435.9-24.4 7200 СБ		
Пров.	Захарова		28.02.84	Тяга. Сборочный чертеж	Лит	Масса 0,33 / Масштаб 1:1
Т.контр.	Котеленец		28.02.84		Р / Лист / Листов 1	
Рук.пр.	Котеленец		28.02.84		ГОПРОСПЕЦЛЕГКОНСТРУКЦИЯ	
Н.контр.	Чуркова		28.02.84			
Утв.	Кошкинов		29.02.84			

Инв.№ подл. | Подп. и дата | Взам.инв.№

Копировал: Формат А4

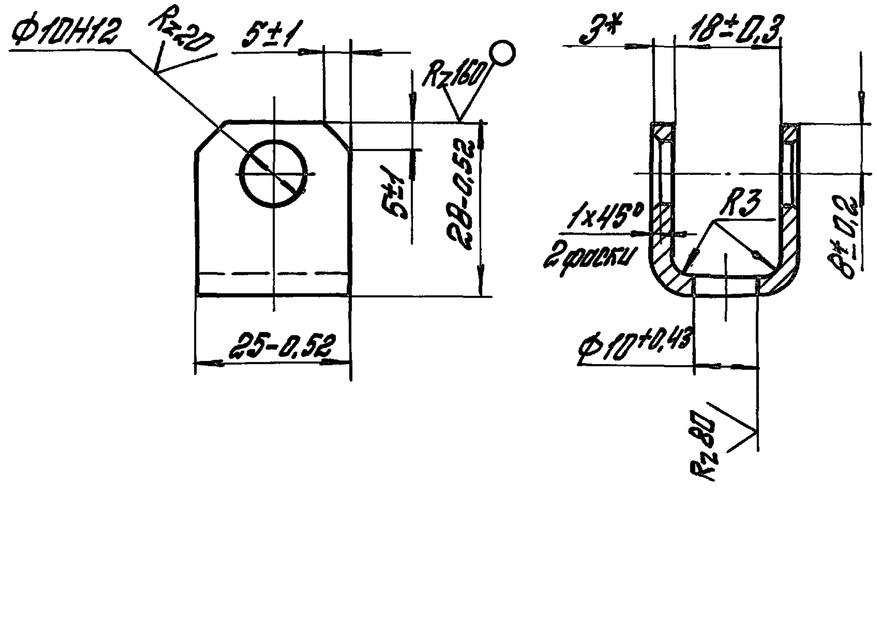

* Размер для справок.

Разраб.	Беринова		27.02.84	1.435.9-24.4 7201		
Пров.	Захарова		28.02.84	Серьга	Лит	Масса 0,034 / Масштаб 1:1
Т.контр.	Котеленец		28.02.84		Р / Лист / Листов 1	
Рук.пр.	Котеленец		28.02.84	Лист Б-ПН-3 ГОСТ 19903-74*	ГИПРОСПЕЦЛЕГКОНСТРУКЦИЯ	
Н.контр.	Чуркова		28.02.84	ВСт3кп2 ГОСТ 16523-70*		

Инв.№ подл. | Подп. и дата | Взам.инв.№

Копировал: 20039-05 57 Формат А4

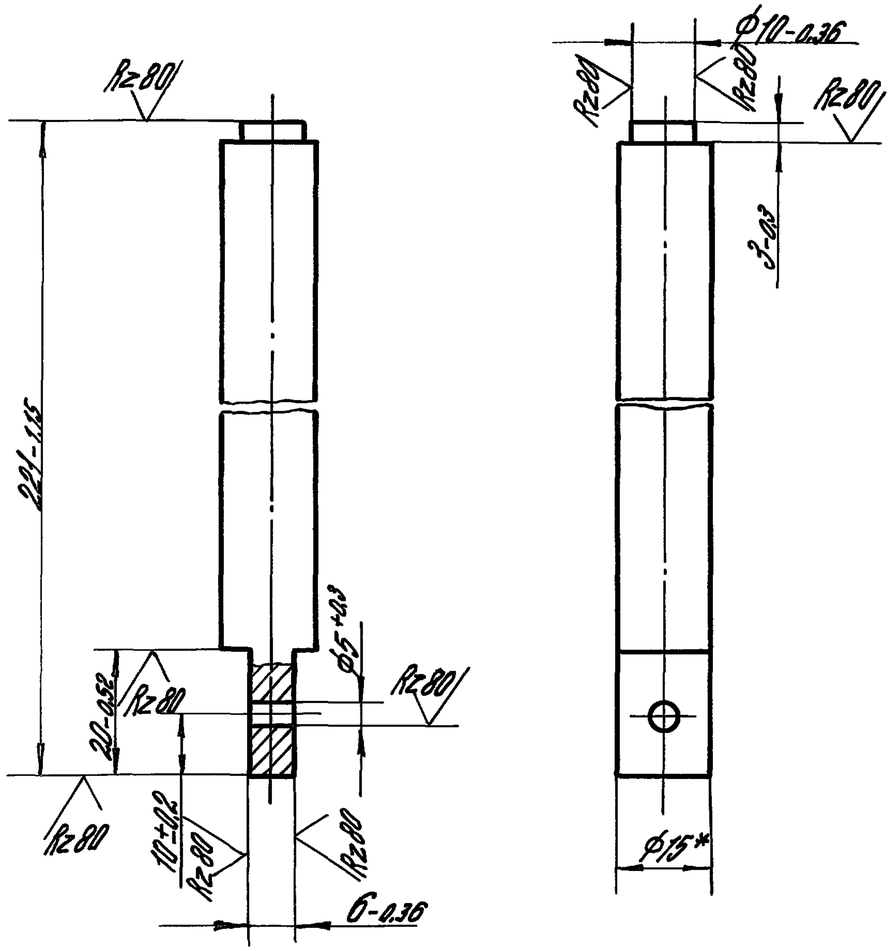

* Размер для справок.

				1.435.9-24.4 7202			
Разраб.	Беринова	Беринова	27.02.84	Стержень	Лит. Р	Масса 0,29	Масштаб 1:1
Пров.	Захарова	[signature]	28.02.84		Лист	Листов 1	
Т.контр.	Котеленец	[signature]	28.02.84				
Рук.пр.	Котеленец	[signature]	28.02.84	Круг В 15 ГОСТ 2590-71* / В СТ3 КП2 ГОСТ 535-79*	ГИПРОСПЕЦЛЕГКОНСТРУКЦИЯ		
Н.контр.	Чиркова	Т.Чир	28.02.84				

Инв.№ подл. | Подпись и дата | Взам.инв.№

Копировал: Юрчук Формат А4

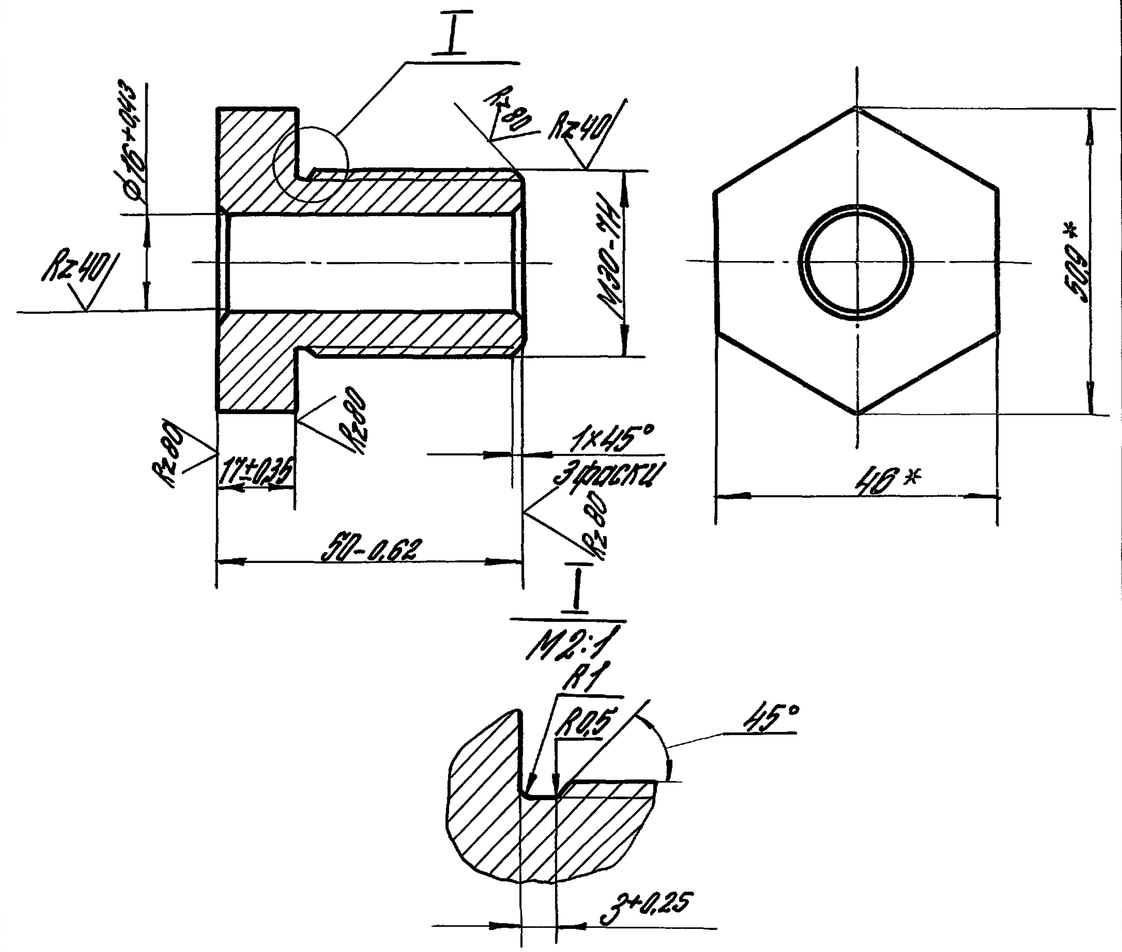

1.* Размеры для справок.

2. Покрытие: Хим. Ц. тв 9-36.

				1.435.9-24.4 7003			
Разраб.	Беринова	Беринова	27.02.84	Втулка	Лит. Р	Масса 0,37	Масштаб 1:1
Пров.	Захарова	[signature]	28.02.84		Лист	Листов 1	
Т.контр.	Котеленец	[signature]	28.02.84				
Рук.пр.	Котеленец	[signature]	28.02.84	Шестигранник 46 ГОСТ 2879-69 / В СТ3 КП2 ГОСТ 535-79*	ГИПРОСПЕЦЛЕГКОНСТРУКЦИЯ		
Н.контр.	Чиркова	Т.Чир	28.02.84				

Инв.№ подл. | Подпись и дата | Взам.инв.№

Копировал: Юрчук 20039-05 58 Формат А4

Rz80 √(√)

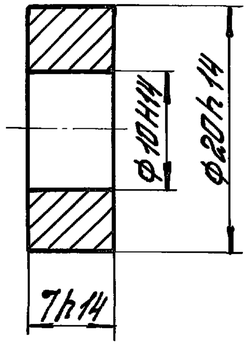

Покрытие: Хим. Ц. тв. 9-36

				1.435.9-24.4 7004			
Разраб.	Иванова		28.02.84	Шайба	Лит.	Масса	Масштаб
Пров.	Захарова		28.02.84		Р	0,013	2:1
Т.контр.	Котеленец		28.02.84		Лист	Листов 1	
Рук.пр.	Котеленец		28.02.84	Круг В-21 ГОСТ 2590-71* / ВСт3кп2 ГОСТ 535-79*	ГИПРОСПЕЦПЕРЕКОНСТРУКЦИЯ		
Н.контр.	Чиркова		28.02.84				

Инв.№ подл. | Подп. и дата | Взам.инв.№

Копировал: Формат А4

√(√)

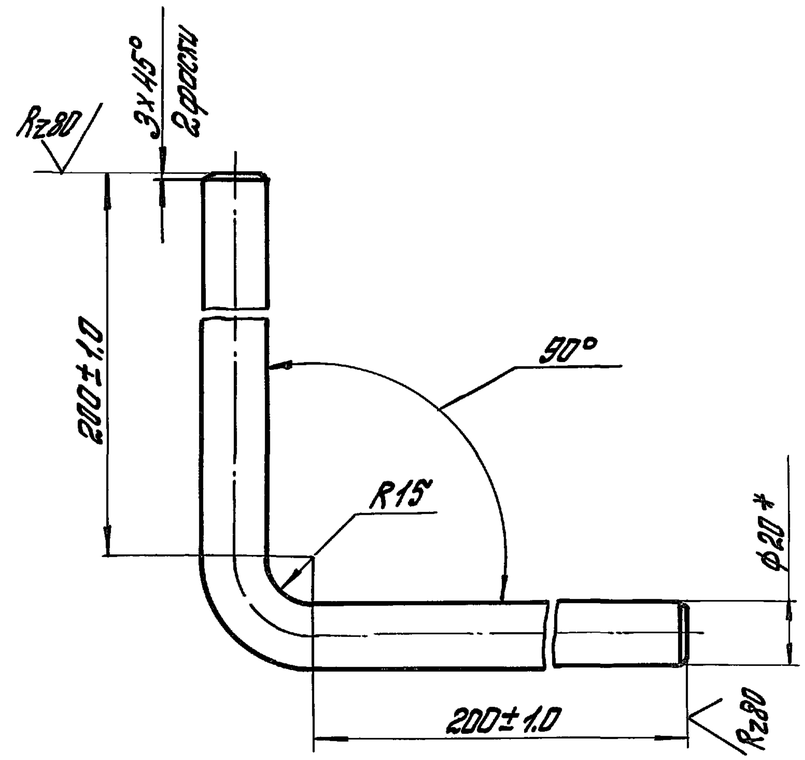

* Размер для справок

				1.435.9-24.4 8203			
Разраб.	Беринова		27.02.84	Рычаг	Лит.	Масса	Масштаб
Пров.	Захарова		28.02.84		Р	0,08	1:2
Т.контр.	Котеленец		28.02.84		Лист	Листов 1	
Рук.пр.	Котеленец		28.02.84	Круг В-20 ГОСТ 2590-71* / ВСт3кп2 ГОСТ 535-79*	ГИПРОСПЕЦПЕРЕКОНСТРУКЦИЯ		
Н.контр.	Чиркова		28.02.84				

Инв.№ подл. | Подп. и дата | Взам.инв.№

Копировал: 20039-05 59 Формат А4

Инв. № подл.	Подпись и дата	Взам. инв. №

Формат	Зона	Поз	Обозначение	Наименование	Кол. на исполн. 1.435.9-24.4 8000 —										Примечание
					—	01	02	03							
				Документация											
А3			1.435.9-24.4 8000 СБ	Сборочный чертеж	X	X	X	X							
				Сборочные единицы											
А4		1	1.435.9-24.4 8100	Основание	1	1	1	1							
А4		2	1.435.9-24.4 8200	Рукоятка	1	1	1	1							
				Стандартные изделия											
		3		Гайка М16.5.019											
				ГОСТ 5916-70*	1	1	1	1							

				1.435.9-24.4 8000			
Разраб.	Юдин	[signature]	27.02.84	Ручка переключения	Лит	Лист	Листов
Пров.	Захарова	[signature]	28.02.84		Р	1	2
Рук. пр.	Котеленец	[signature]	28.02.84		Гипроспецпесконструкция		
Н. контр.	Чиркова	[signature]	28.02.84				
Утв.	Кошкинов	[signature]	29.02.84				

Копировал: Щедрина Формат А4

Инв. № подл.	Подпись и дата	Взам. инв. №

Формат	Зона	Поз	Обозначение	Наименование	Кол. на исполн. 1.435.9-24.4 8000 —										
					—	01	02	03							
		4		Коуш 12 ГОСТ 2224-72*	1	1	1	1							
		5		Шайба 16.01.019											
				ГОСТ 11371-78	1	1	1	1							
				Материалы											
		6		Канат 2,8-Г-I-С-Н-1568(160)											
				ГОСТ 3062-80	4,3м	3,1м	2,5м	1,9м							
		7		Проволока I-0,5											
				ГОСТ 9389-75	0,5м	0,5м	0,5м	0,5м							

20039-05 60

1.435.9-24.4 8000	Лист 2

Копировал: Щедрина Формат А4

59

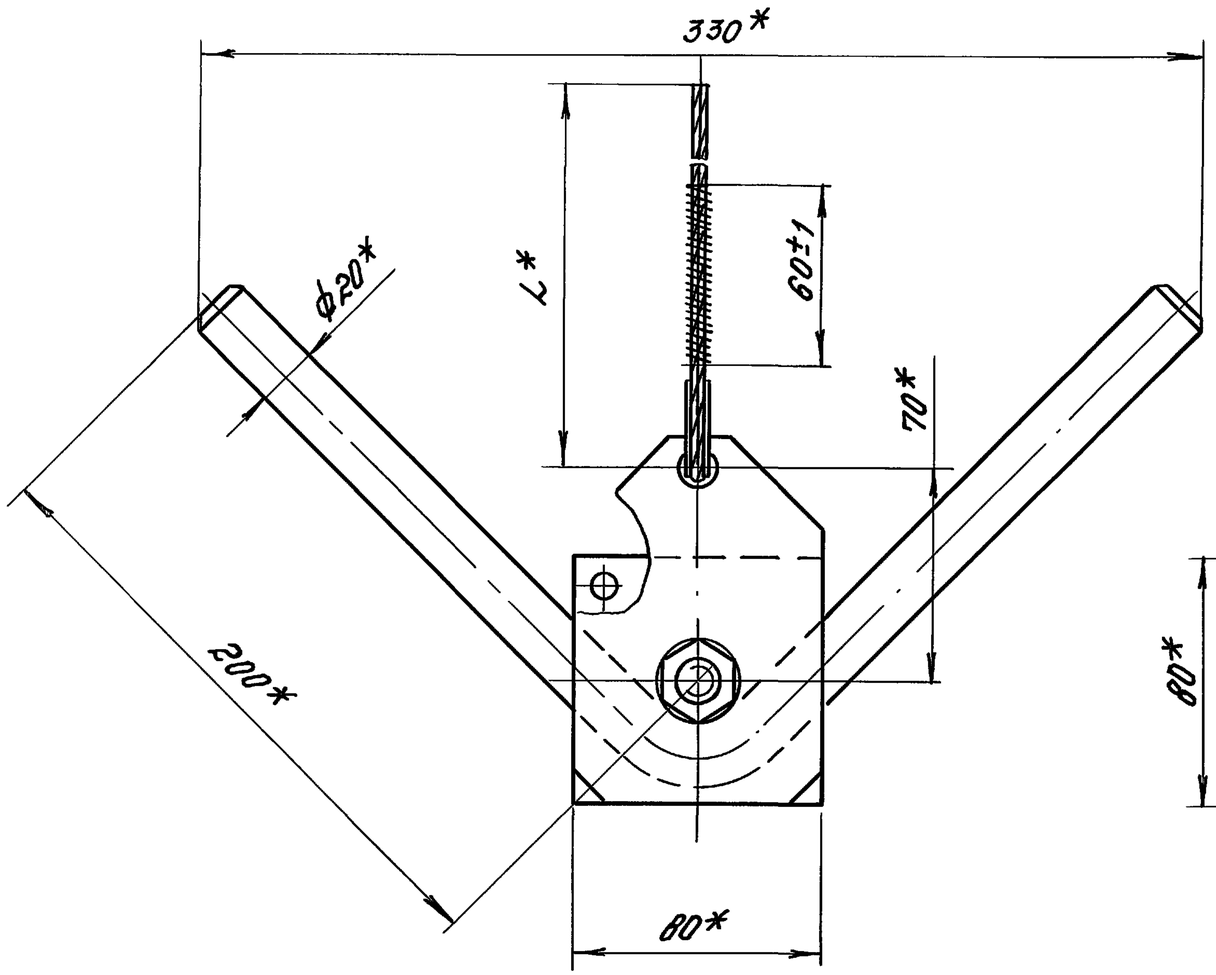

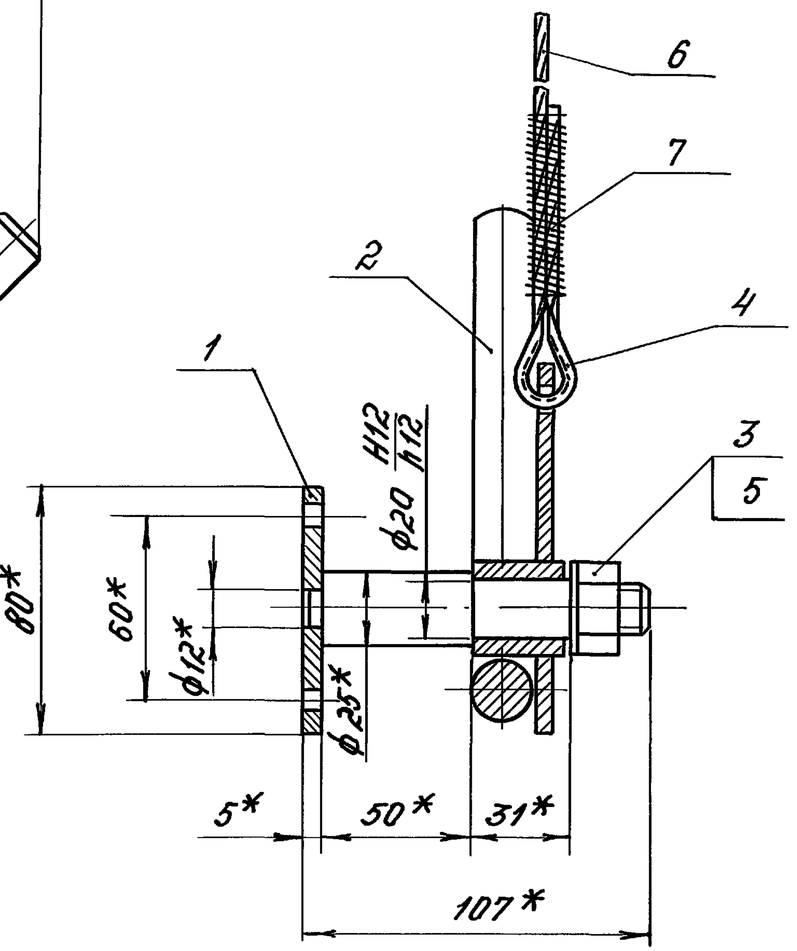

Обозначение	L*, мм	Масса, кг
1.435.9-24.4 8000	4200	2,24
-01	3000	2,19
-02	2400	2,17
-03	1800	2,14

1. * Размеры для справок.
2. Чертеж выполнен для положения ручки при механизированном перемещении полотна.

Разраб.	Юдин	Берлин	27.02.84	1.435.9-24.4 8000 СБ	
Пров.	Захарова		28.02.84	Ручка переключения. Сборочный чертеж	Лит. Р; Масса См. табл.; Масштаб 1:2
Т.контр.	Котеленец		28.02.84		Лист; Листов 1
Рук.пр.	Котеленец		28.02.84		
Н.контр.	Чиркова		28.02.84		Гипроспецлегконструкция
Утв.	Кашкинов		28.02.84		

Инв.№ подл. | Подпись и дата | Взам. инв.№

Копировал:

Формат А3

Формат	Зона	Поз.	Обозначение	Наименование	Кол.	Примечание
				Документация		
А4			1.435.9-24.4 8100 СБ	Сборочный чертеж		
				Детали		
А4		1	1.435.9-24.4 8101	Плита	1	
А4		2	1.435.9-24.4 8102	Ось	1	

Взам. инв. N | Подпись и дата | Инв. N подл.

Разраб.	Юдин	[signature]	27.02.84
Пров.	Захарова	[signature]	28.02.84
Рук. пр.	Котеленец	[signature]	28.02.84
Н. контр.	Чиркова	[signature]	28.02.84
Утв.	Кашкинов	[signature]	28.02.84

1.435.9-24.4 8100

Основание

Лит	Лист	Листов
Р		1

ГИПРОСПЕЦЛЕГКОНСТРУКЦИЯ

Копировал: Юрчук

Формат А4

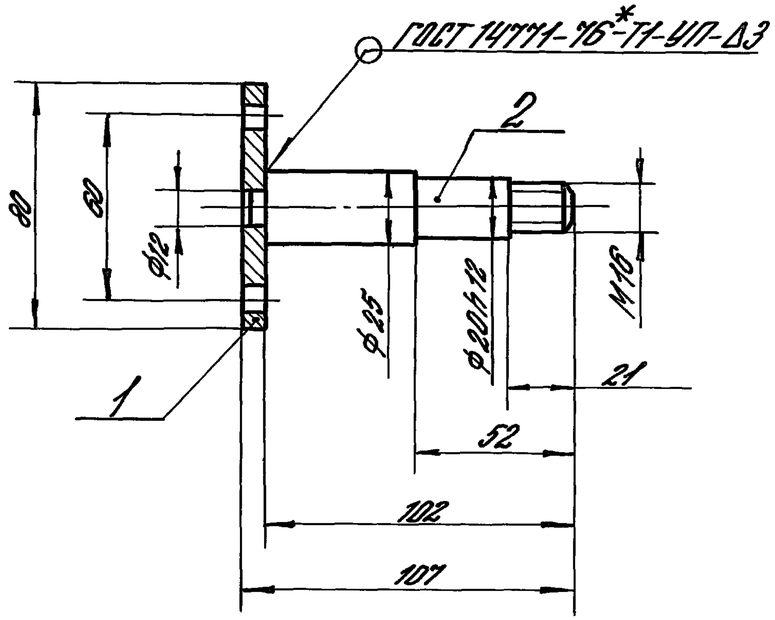

1. Размеры для справок
2. Покрытие: Хим. Ц. тв. 9-36.

Взам. инв. N | Подпись и дата | Инв. N подл.

Разраб.	Юдин	[signature]	27.02.84
Пров.	Захарова	[signature]	28.02.84
Т. контр.	Котеленец	[signature]	28.02.84
Рук. пр.	Котеленец	[signature]	28.02.84
Н. контр.	Чиркова	[signature]	28.02.84
Утв.	Кашкинов	[signature]	29.02.84

1.435.9-24.4 8100 СБ

Основание. Сборочный чертеж

Лит.	Масса	Масшт.
Р	0,55	1:2

Лист | Листов 1

ГИПРОСПЕЦЛЕГКОНСТРУКЦИЯ

Копировал: Юрчук

20039-05 62

Формат А4

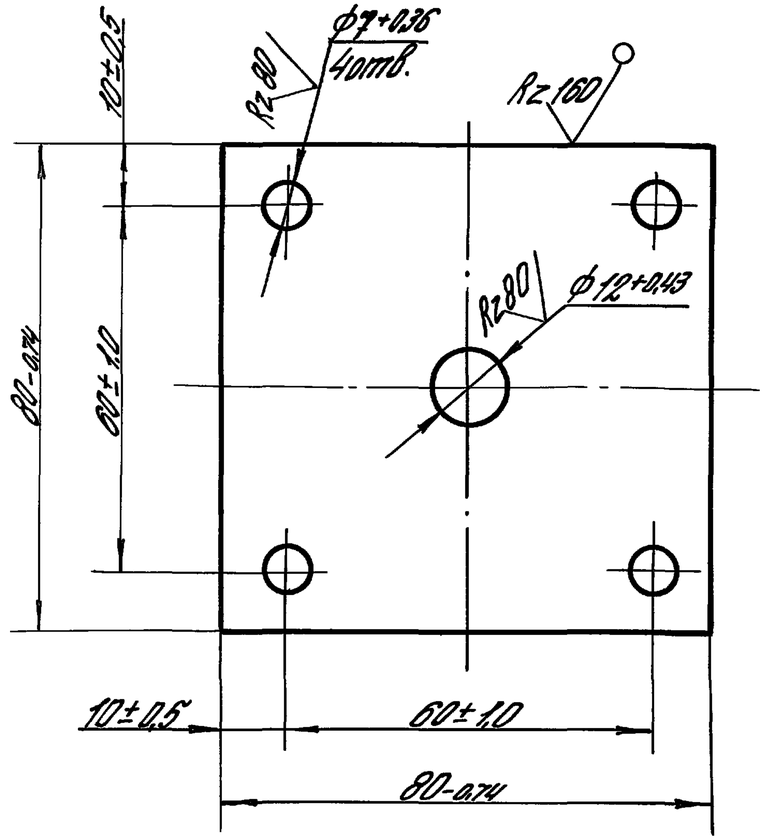

Разраб.	Юдин	Бершов	27.02.84	1.435.9-24.4 8101			
Пров.	Захарова		28.02.84	Плита	Лит.	Масса	Масштаб
Т.контр.	Котеленец		28.02.84		Р	0,24	1:1
Рук.пр.	Котеленец		28.02.84		Лист	Листов 1	
Н.контр.	Чиркова		28.02.84	Лист Б-ПН-5 ГОСТ 19903-74* / В Ст3кп ГОСТ 14637-79	ГИПРОСПЕЦЛЕГКОНСТРУКЦИЯ		

Инв. № подл. | Подпись и дата | Взам. инв. №

Копировал: Юрчук

Формат А4

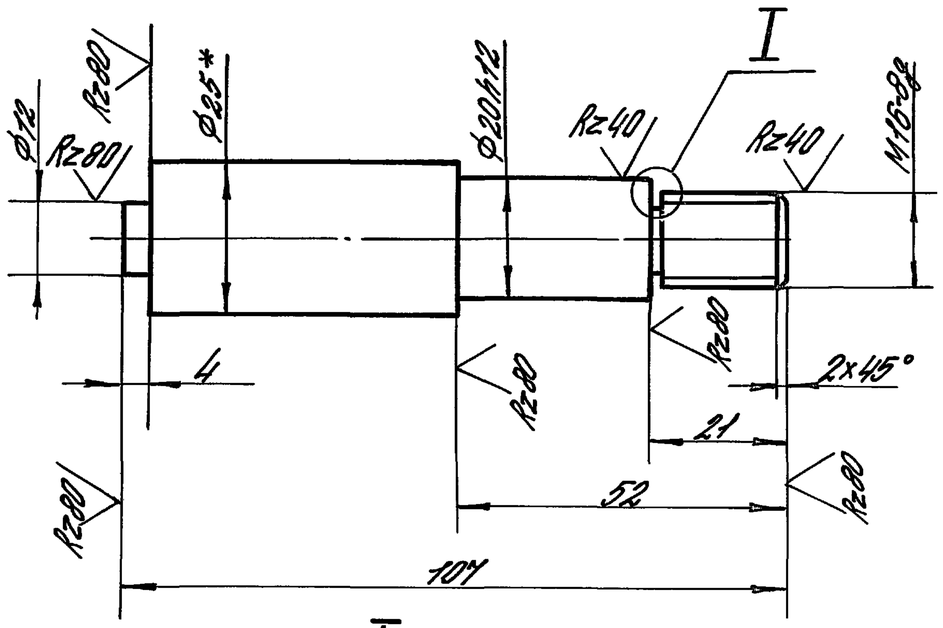

1.* Размер для справок.
2. Неуказанные предельные отклонения размеров: валов h14.

1	Разраб.	Юдин	Бершов	27.02.84	1.435.9-24.4 8102		
	Пров.	Захарова		28.02.84	Ось	Лит.	Масса	Масштаб
	Т.контр.	Котеленец		28.02.84		Р	0,31	1:1
	Рук.пр.	Котеленец		28.02.84		Лист	Листов 1	
	Н.контр.	Чиркова		28.02.84	Круг В25 ГОСТ 2590-71* / В Ст3кп ГОСТ 535-79*	ГИПРОСПЕЦЛЕГКОНСТРУКЦИЯ		

Инв. № подл. | Подпись и дата | Взам. инв. №

20039-05 63

Копировал: Юрчук

Формат А4

Формат	Зона	Поз.	Обозначение	Наименование	Кол.	Приме-чание
				Документация		
А4			1.435.9-24.4 8200 СБ	Сборочный чертеж		
				Детали		
А4		1	1.435.9-24.4 8201	Плита	1	
А4		2	1.435.9-24.4 8202	Втулка	1	
А4		3	1.435.9-24.4 8203	Рычаг	1	

Инв. № подл. | Подпись и дата | Взам. инв. №

Разраб.	Бединова		27.02.84
Пров.	Захарова		28.02.84
Рук. пр.	Котеленец		28.02.84
Н. контр.	Чуркова		28.02.84
Утв.	Кашкинов		29.02.84

1.435.9-24.4 8200

Рукоятка

Лит.	Лист	Листов
Р		1

ГИПРОСПЕЦЭЛЕКТРОМОНТАЖ

Копировал: Юрчук Формат А4

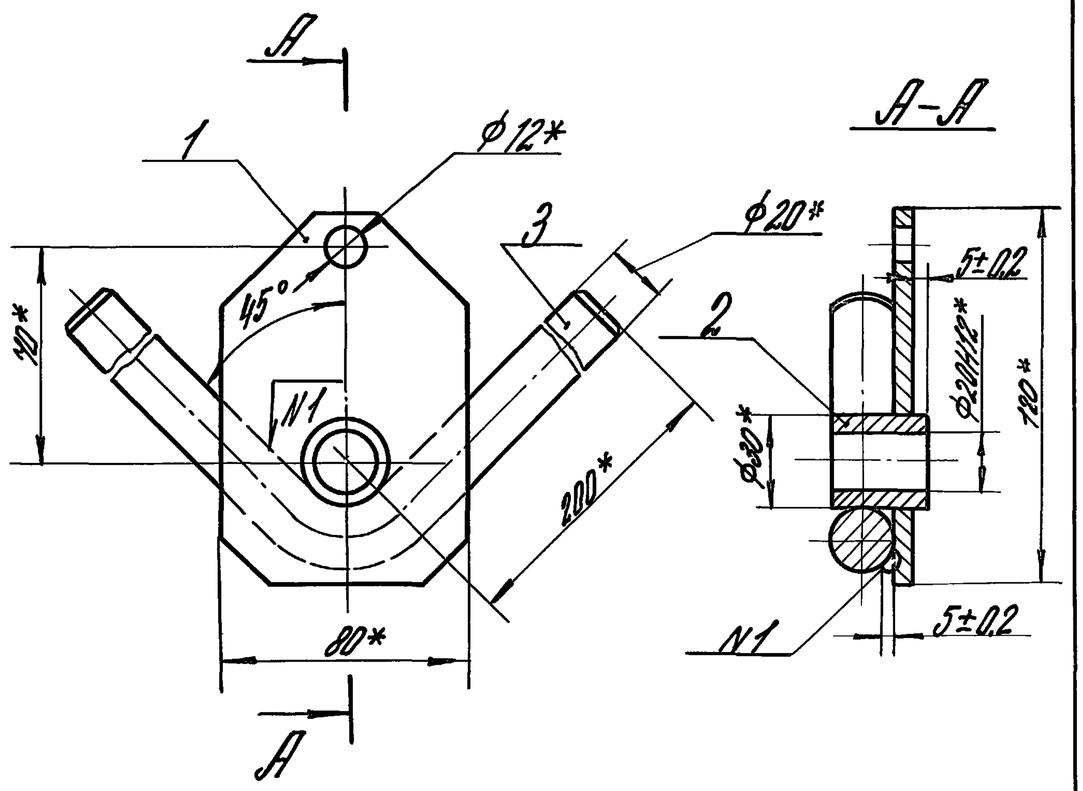

1. Сварные швы выполнять в среде углекислого газа.
2. * Размеры для справок.

Инв. № подл. | Подпись и дата | Взам. инв. №

Разраб.	Бединова		27.02.84
Пров.	Захарова		28.02.84
Т. контр.	Котеленец		28.02.84
Рук. пр.	Котеленец		28.02.84
Н. контр.	Чуркова		28.02.84
Утв.	Кашкинов		29.02.84

1.435.9-24.4 8200 СБ

Рукоятка. Сборочный чертеж

Лит.	Масса	Масшт.
Р	1,49	1:2

Лист	Листов 1

ГИПРОСПЕЦЭЛЕКТРОМОНТАЖ

Копировал: Юрчук

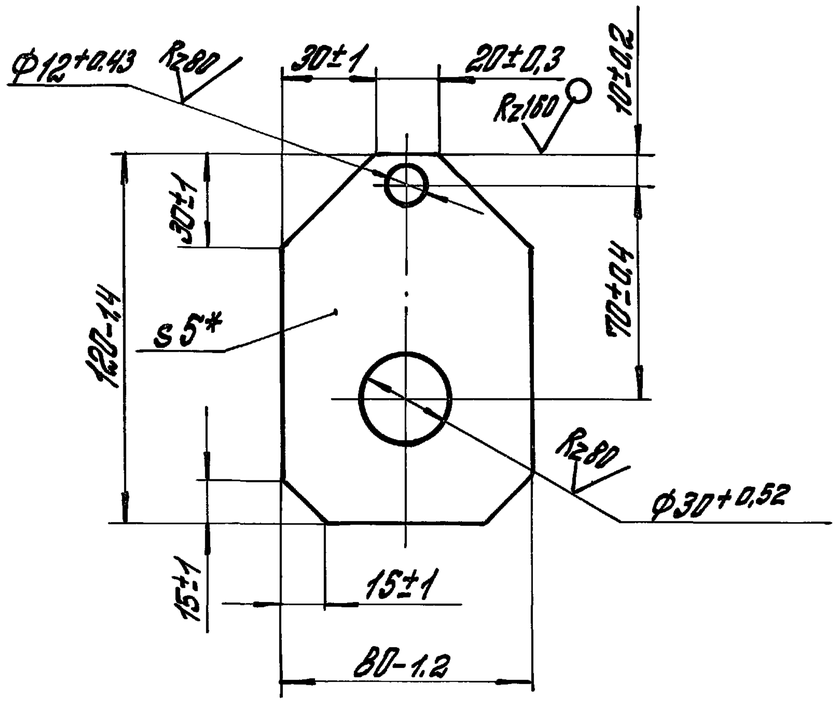

* Размер для справок.

Разраб.	Беринова		27.02.87	1.435.9-24.4 8201		
Пров	Захарова		28.02.87	Плита	Лит Р	Масса 0,32	Масштаб 1:2
Т.контр.	Котеленец		28.02.87		Лист	Листов 1
Рук.пр.	Котеленец		28.02.87			
Н.контр.	Чиркова		28.02.87	Лист Б-ПН-5 ГОСТ 19903-74* Вст3кп2 ГОСТ 14637-79	ГИПРОСПЕЦЛЕРКОНСТРУКЦИЯ	

Инв.№ подл. | Подпись и дата | Взам.инв.№

Копировал: Уф.

Формат А4

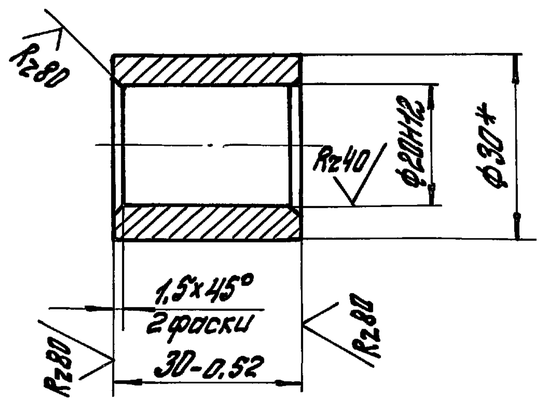

* Размер для справок

Разраб	Беринова		27.02.87	1.435.9-24.4 8202		
Пров.	Захарова		28.02.87	Втулка	Лит Р	Масса 0,09	Масштаб 1:1
Т.контр.	Котеленец		28.02.87		Лист	Листов 1
Рук.пр.	Котеленец		28.02.87			
Н.контр.	Чиркова		28.02.87	Круг В-30 ГОСТ 2590-71* / Вст3кп2 ГОСТ 535-79*	ГИПРОСПЕЦЛЕРКОНСТРУКЦИЯ	

Инв.№ подл. | Подпись и дата | Взам.инв.№

Копировал: Уф.

Формат	Зона	Поз.	Обозначение	Наименование	Кол.	Примеч.
				Документация		
А3			1.435.9-24.4 9000СБ	Сборочный чертеж		
				Детали		
А3		1	1.435.9-24.4 9001	Скоба	1	
А4		2	1.435.9-24.4 9002	Ролик	1	
А4		3	1.435.9-24.4 9003	Ось	1	
А4		4	1.435.9-24.4 9004	Втулка	1	
А4		5	1.435.9-24.4 9005	Шайба	1	
				Стандартные изделия		
		7		Шайба 12.01.016		
				ГОСТ 11371-78	1	

Инв.№ подл. | Подпись и дата | Взам.инв.№

Разраб.	Лукошевич		
Провер.	Погорелов		
Н.контр.	Шерстнева		
Утв.	Погорелов		

1.435.9-24.4 9000

Ролик

Лит.	Лист	Листов
Р	1	2

ЦНИИПромзданий

Копировал: Юрчук Формат А4

Формат	Зона	Поз.	Обозначение	Наименование	Кол.	Примеч.
		8		Шплинт 3,2х18-002		
				ГОСТ 397-79*	1	

Инв.№ подл. | Подпись и дата | Взам.инв.№

1.435.9-24.4 9000

Лист 2

Копировал: Юрчук Формат А4

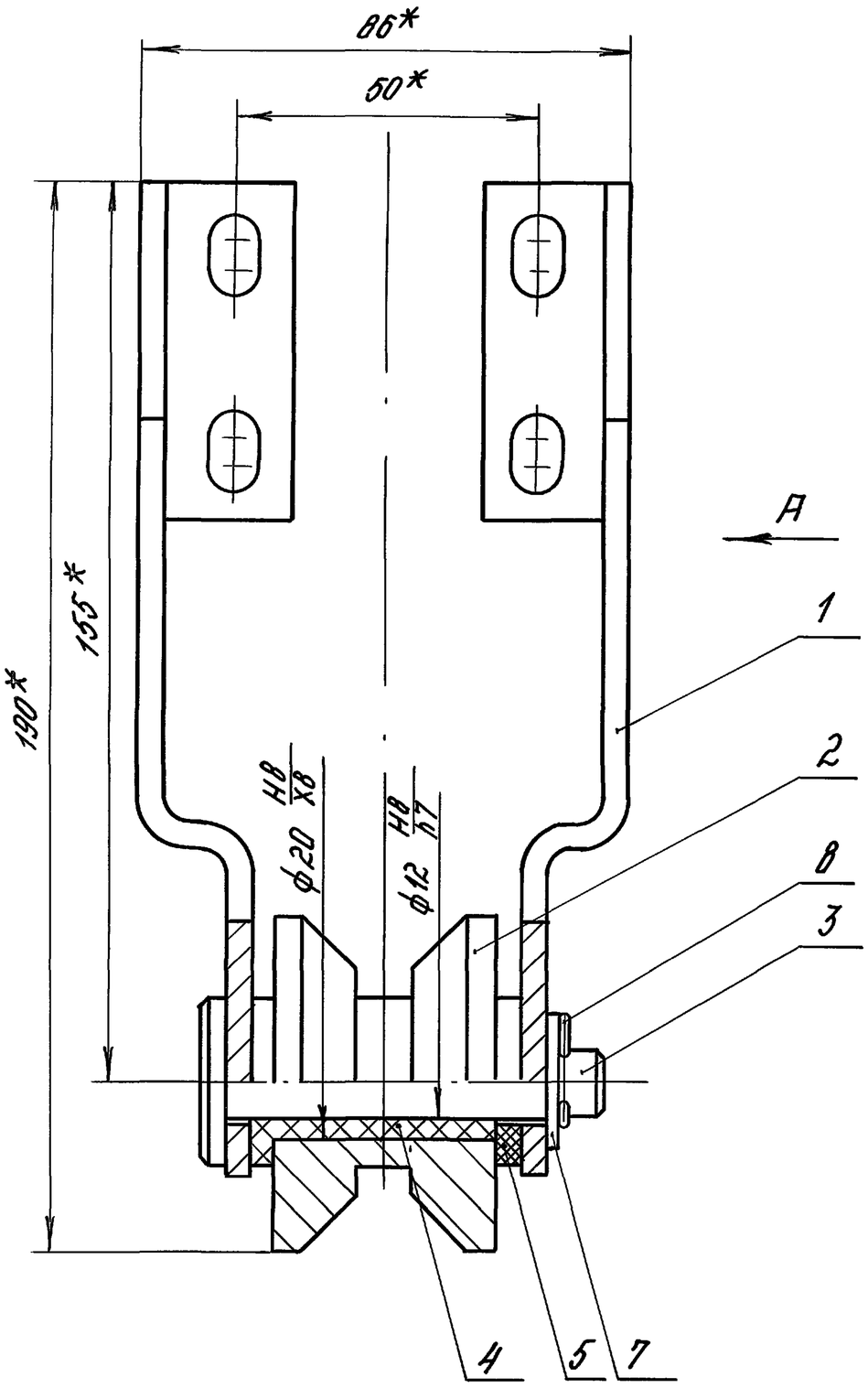

Вид А

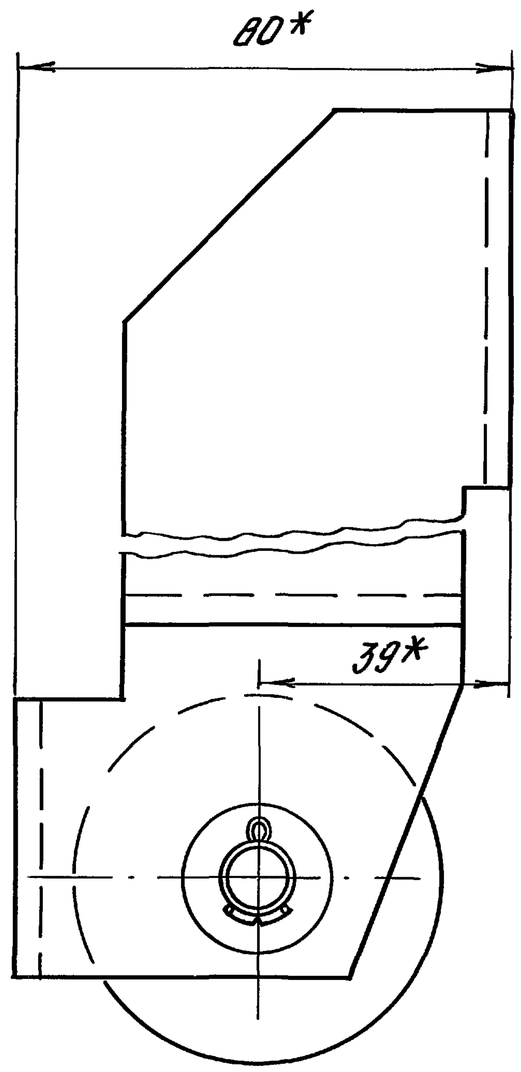

* Размеры для справок.

				1.435.9-24.4 9000 СБ	
				Ролик. Сборочный чертеж	Лит. Р; Масса 1,36; Масштаб 1:1; Лист; Листов 1
Разраб.	Лукошевич				ЦНИИПромзданий
Пров.	Погорелов				
Н.контр.	Шеретнева				
Утв.	Погорелов				

Инв.№ подл. | Подпись и дата | Взам. инв.№

Копировал: 20039-05 67 Формат А3

Rz 80 (√)

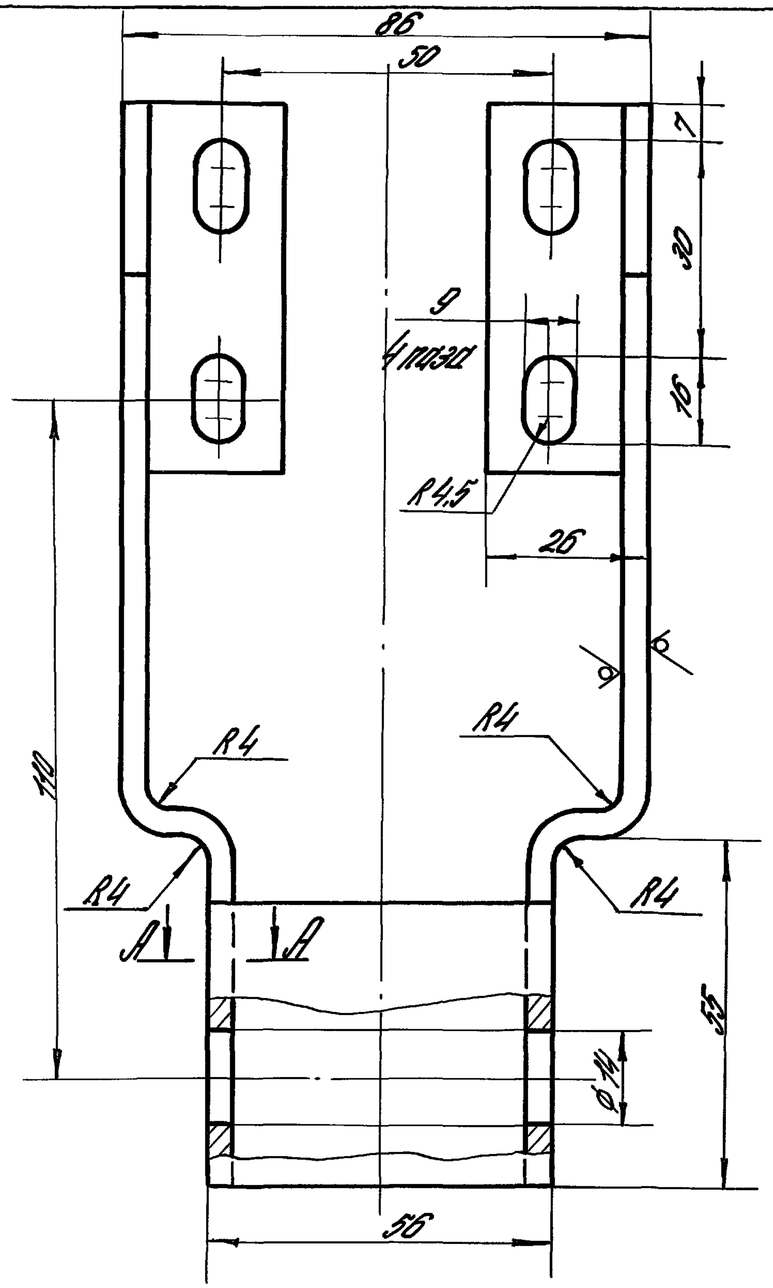

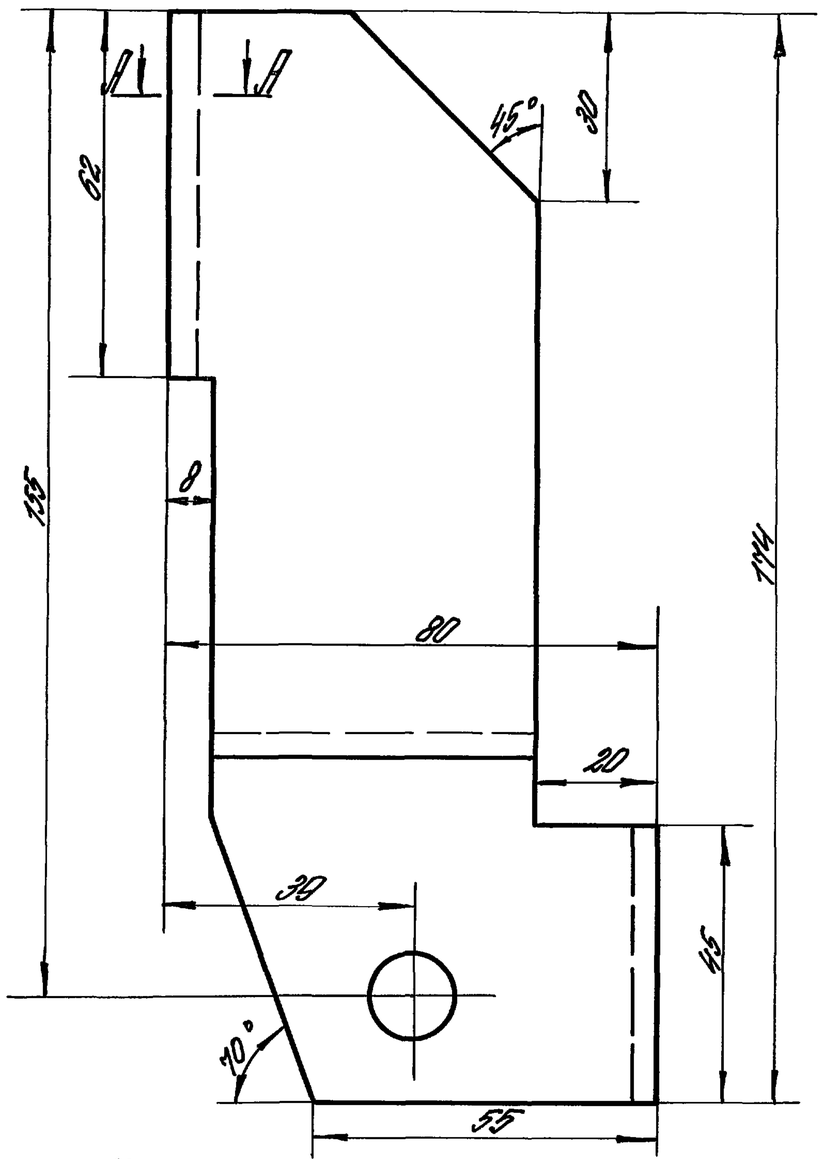

А–А

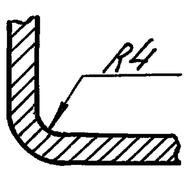

1. Неуказанные предельные отклонения: отверстий H14; ± JT14/2.
2. Допускается изготовить скобу сварной.

Разраб.	Лукашевич		
Провер.	Погорелов		
Н. контр.	Шерстнева		
Утв.	Погорелов		

1.435.9-24.4 9001

Скоба

Лит.	Масса	Масштаб
Р	8 кг	1:1

Лист | Листов 1

Лист: Б-ПН-4-ГОСТ 19903-74* / В Ст3пс2 ГОСТ 14637-79

ЦНИИПРОМЗДАНИЙ

Инв. № подл. | Подпись и дата | Взам. инв. №

20039-05 68

Копировал: Юрчук

Формат А3

Rz40 (√)

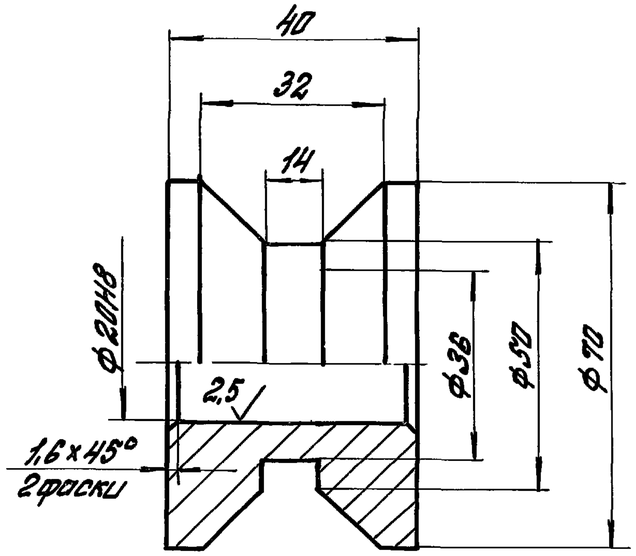

Неуказанные предельные отклонения размеров: h14; ± $\frac{IT14}{2}$.

				1.435.9-24.4 9002		
				Ролик	лит.	Масса	Масштаб
					Р	0,46	1:1
Разраб.	Лукашевич				лист	листов 1
Провер.	Погорелов			Круг В75 ГОСТ 2590-71* / Ст3. ГОСТ 535-79*	ЦНИИПРОМЗДАНИЙ	
Н.конт.	Шерстнева					
Утв.	Погорелов					

Инв. № подл. | Подпись и дата | Взам. инв. №

Копировал: Формат А4

Rz40 (√)

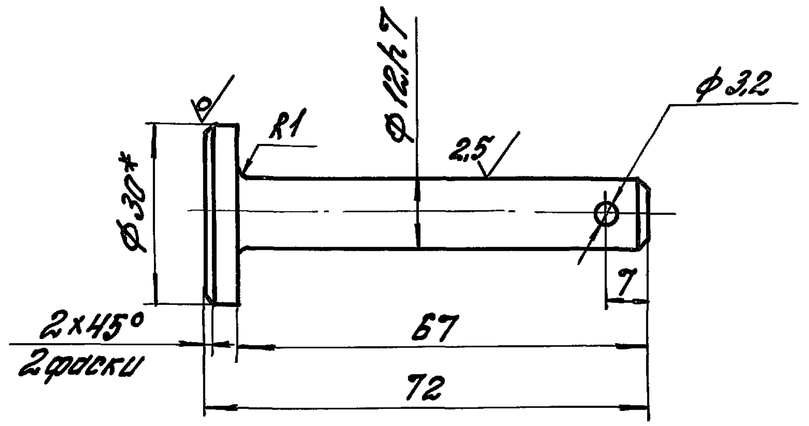

1.* Размер для справок.
2. Неуказанные предельные отклонения размеров: H14; h14; ± $\frac{IT14}{2}$.

				1.435.9-24.4 9003		
				Ось	лит.	масса	масштаб
					Р	0,08	1:1
Разраб.	Лукашевич				лист	листов 1
Провер.	Погорелов			Круг В30 ГОСТ 2590-71* / Ст3 ГОСТ 535-79*	ЦНИИПРОМЗДАНИЙ	
Н.конт.	Шерстнева					
Утв	Погорелов					

Инв. № подл. | Подпись и дата | Взам. инв. №

Копировал: Формат А4

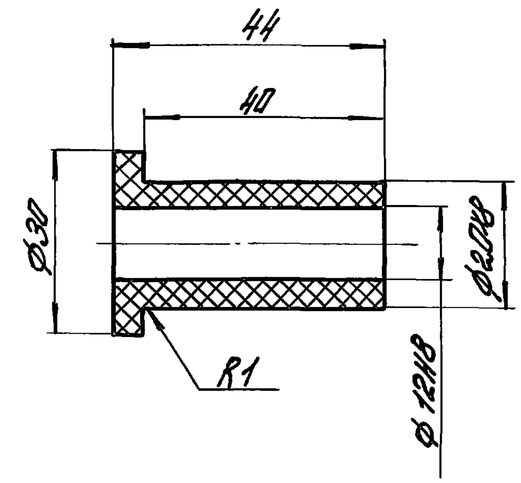

				1.435.9-24.4 9004		
				Втулка	Лит. Р	Масса 0,011 / Лист	Масштаб 1:1 / Листов 1
Разраб.	Лукашевич			Текстолит ПТ-45, сорт 1 ГОСТ 5-78	ЦНИИПРОМЗДАНИЙ	
Провер.	Погорелов					
Н.контр.	Шерстнева					
Утв.	Погорелов					

Инв.№ подл. | Подпись и дата | Взам. инв.№

Копировал: Формат А4

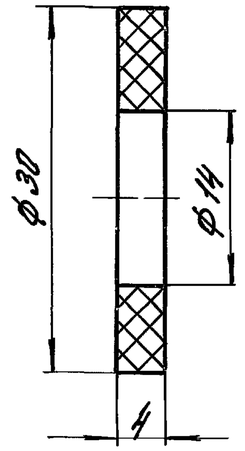

				1.435.9-24.4 9005		
				Шайба	Лит. Р	Масса 0,002 / Лист	Масштаб 2:1 / Листов 1
Разраб.	Лукашевич			Текстолит ПТ-4, сорт 1 ГОСТ 5-78	ЦНИИПРОМЗДАНИЙ	
Провер.	Погорелов					
Н.контр.	Шерстнева					
Утв.	Погорелов					

Инв.№ подл. | Подпись и дата | Взам. инв.№

Копировал: Формат А4

Формат	Зона	Поз.	Обозначение	Наименование	Кол.	Примеч.
				Документация		
А3			1.435.9-24.4 9100 СБ	Сборочный чертеж		
				Детали		
А4		1	1.435.9-24.4 9101	Ось	1	
А4		2	1.435.9-24.4 9102	Втулка	1	
Б4		3	1.435.9-24.4 9103	Ролик		
				Круг В 65 ГОСТ 2590-71*		
				Ст3 ГОСТ 535-79*		
				L = 16 h14; Rz80	1	Ц 3,1 кг
Б4		4	1.435.9-24.4 9104	Пластина		
				Лист Б-ПН-4 ГОСТ 19903-74*		
				Ст3пс2 ГОСТ 14637-79		
				(100 х 100) h14; Rz80	1	Ц 3 кг
Б4		5	1.435.9-24.4 9105	Отрод		
				Лист Б-ПН-8 ГОСТ 19903-74*		
				Ст3пс2 ГОСТ 14637-79		
				(60 х 100) h14; Rz80	1	Ц 3 кг

Инв.№ подл. | Подпись и дата | Взам. инв.№

Разраб.	Лукашевич		
Провер.	Погорелов		
Н.контр.	Шерстнева		
Утв.	Погорелов		

1.435.9-24.4 9100

Ролик

Лит.	Лист	Листов
Р	1	2

ЦНИИПромзданий

Копировал: Юрчук Формат А4

Формат	Зона	Поз.	Обозначение	Наименование	Кол.	Примеч.
Б4		6		Ребро		
				Лист Б-ПН-4 ГОСТ 19903-74*		
				Ст3пс2 ГОСТ 14637-79		
				(48 х 100) h14; Rz80	1	0,1 кг
				Стандартные изделия		
		7		Шайба 20.01.016		
				ГОСТ 11371-78	1	
		8		Шплинт 4 х 30-002		
				ГОСТ 397-79*	1	

Инв.№ подл. | Подпись и дата | Взам. инв.№

1.435.9-24.4 9100

Лист 2

Копировал: Юрчук Формат А4

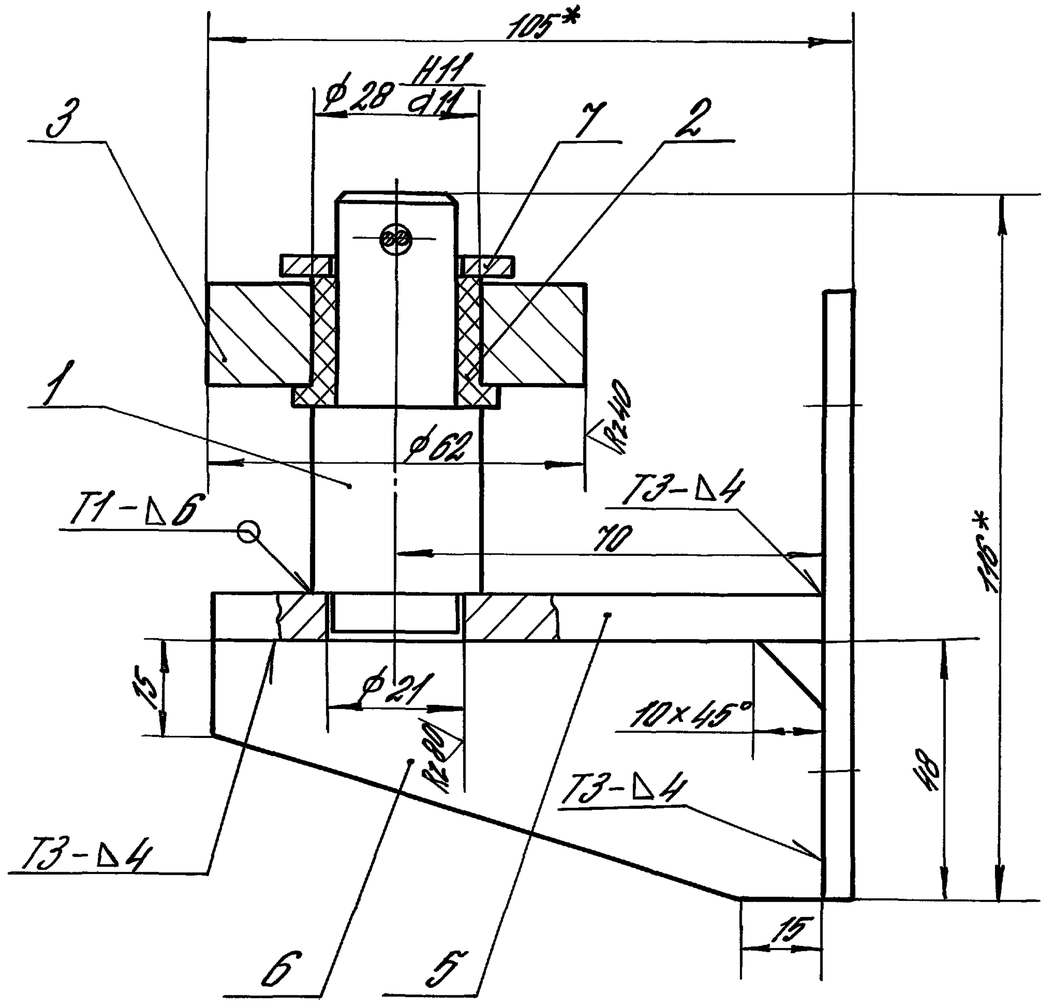

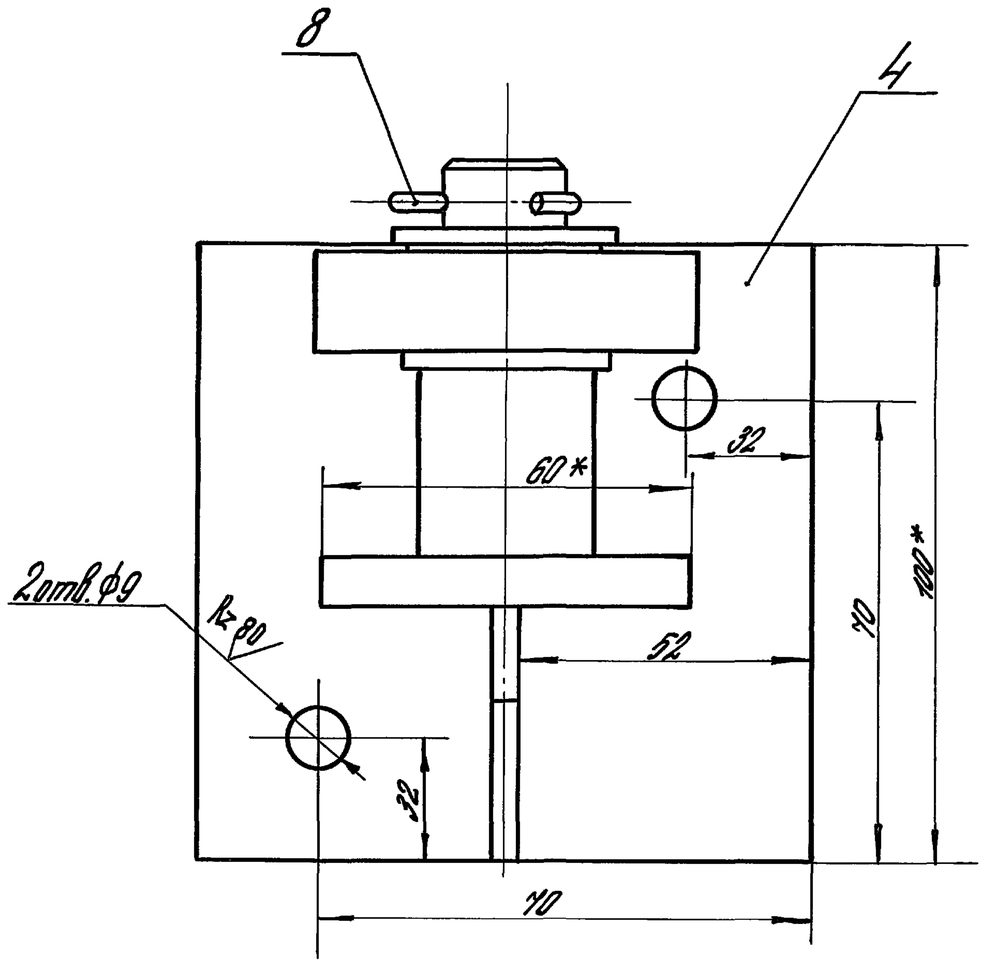

1. Сварные швы по ГОСТ 5264-80.
2*. Размеры для справок.
3. Неуказанные предельные отклонения размеров: H14; h14; $\pm \frac{JT14}{2}$.

				1.435.9-24.4 9100 СБ	
				Ролик. Сборочный чертеж	Лит. О; Масса 1,24; Масшт. 1:1; Лист; Листов 1
Разраб.	Лукашевич				ЦНИИПромзданий
Пров.	Погодаев				
Н. конт.	Шерстнева				
Утв.	Погодаев				

Инв.№ подл. | Подпись и дата | Взам.инв.№

Копировал: Юрчук

Формат А3

Rz 80

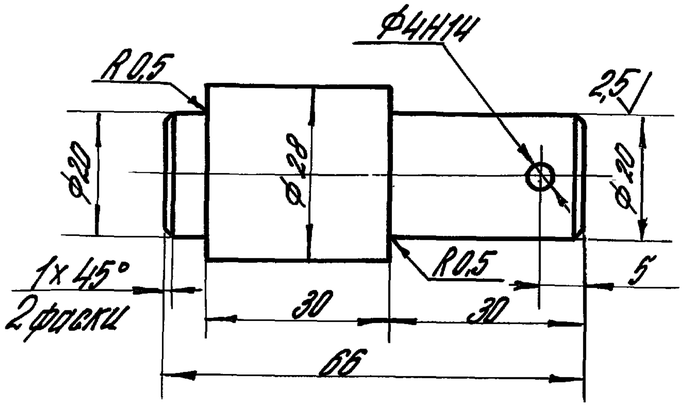

1* Размер для справок.
2. Неуказанные предельные отклонения размеров: h14; $\pm \frac{IT14}{2}$.

				1.435.9-24.4 9101		
Разраб.	Лукашевич			Ось	Лит.	Масса	Масштаб
Пров.	Погорелов				Р	0,2	1:1
Н. контр.	Шерстнева				Лист	Листов 1
Утв.	Погорелов			Круг $\frac{В\ 30\ ГОСТ\ 2590-71*}{Ст\ 3\ ГОСТ\ 535-79*}$	ЦНИИПРОМЗДАНИЙ	

Инв. № подл. | Подпись и дата | Взам. инв. №

Копировал: Юрчук Формат А4

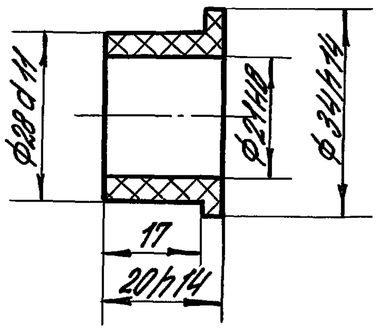

				1.435.9-24.4 9102		
Разраб.	Лукашевич			Втулка	Лит.	Масса	Масштаб
Пров.	Погорелов				Р	0,008	1:1
Н. контр.	Шерстнева				Лист	Листов 1
Утв.	Погорелов			Текстолит ПТ-20 сорт 1 ГОСТ 5-78	ЦНИИПРОМЗДАНИЙ	

Инв. № подл. | Подпись и дата | Взам. инв. №

Копировал: Юрчук Формат А4

Инв.№ подл.	Подпись и дата	Взам.инв.№

Формат	Зона	Поз.	Обозначение	Наименование	Кол. на исполн. 1.435.9-24.4 9200-										Примеч.
					–	01	02	03							
				Документация											
*			1.435.9-24.4 9200 СБ	Сборочный чертеж	X	X	X	X							А3; А4
				Детали											
А4		1	1.435.9-24.4 9201	Упор	1	1	1	1							
Б4		2	1.435.9-24.4 9202	Стойка											
				Уголок 50х36х4 ГОСТ 19772-74* / Вст3кп2 ГОСТ 11474-76*											
				L=244 h14; Rz80	3	3	3	3							0,6 кг

Разраб.	Погорелов		
Пров.	Лукашевич		
Н.контр.	Шерстнева		
Утв.	Погорелов		

1.435.9-24.4 9200

Направляющая

Лит	Лист	Листов
Р	1	4

ЦНИИПромзданий

Копировал — формат А4

Инв.№ подл.	Подпись и дата	Взам.инв.№

Формат	Зона	Поз.	Обозначение	Наименование	Кол. на исполн. 1.435.9-24.4 9200-										Примеч.
					–	01	02	03							
Б4		3	1.435.9-24.4 9203	Пластина											
				Лист Б-ПН-4 ГОСТ 19903-74* / Вст3пс2 ГОСТ 14637-79											
				(55х100) h14; Rz80	3	3	3	3							0,17 кг
				Связь											
				Швеллер 80х40х4 ГОСТ 8278-75* / Ст3кп ГОСТ 11474-76*											
Б4		4	1.435.9-24.4 9204	L=5150 h14; Rz80	1										23,49 кг
			-01	L=4550 h14; Rz80		1									20,75 кг
			-02	L=3950 h14; Rz80			1								18,0 кг
			-03	L=3350 h14; Rz80				1							15,28 кг
Б4		5	1.435.9-24.4 9205	Пластина											
				Лист Б-ПН-8 ГОСТ 19903-74* / Вст3пс2 ГОСТ 14637-79											
				(72х45) h14 Rz80	1	1	1	1							0,2 кг

20039-05 ТЧ

1.435.9-24.4 9200

Лист 2

Копировал — формат А4

73

Инв.№ подл.	Подпись и дата	Взам.инв.№

Формат	Зона	Поз.	Обозначение	Наименование	Кол.но исполн. 1.435.9-24.4 9200- —	01	02	03							Примеч.
				Стандартные изделия											
		7		Болт М8×25.58.016 ГОСТ 7798-70*	2	2	2	2							
		8		Болт М12×50.58.016 ГОСТ 7798-70*	1	1	1	1							
		9		Гайка М8.5.016 ГОСТ 5915-70*	2	2	2	2							
		10		Гайка М12.5.016 ГОСТ 5915-70*	1	1	1	1							

Копировал Формат А4

Инв.№ подл.	Подпись и дата	Взам.инв.№

Формат	Зона	Поз.	Обозначение	Наименование	Кол.но исполн. 1.435.9-24.4 9200- —	01	02	03							Примеч.
		11		Шайба 8.65Г.029 ГОСТ 6402-70*	2	2	2	2							

Копировал: Формат А4

20039-05 75

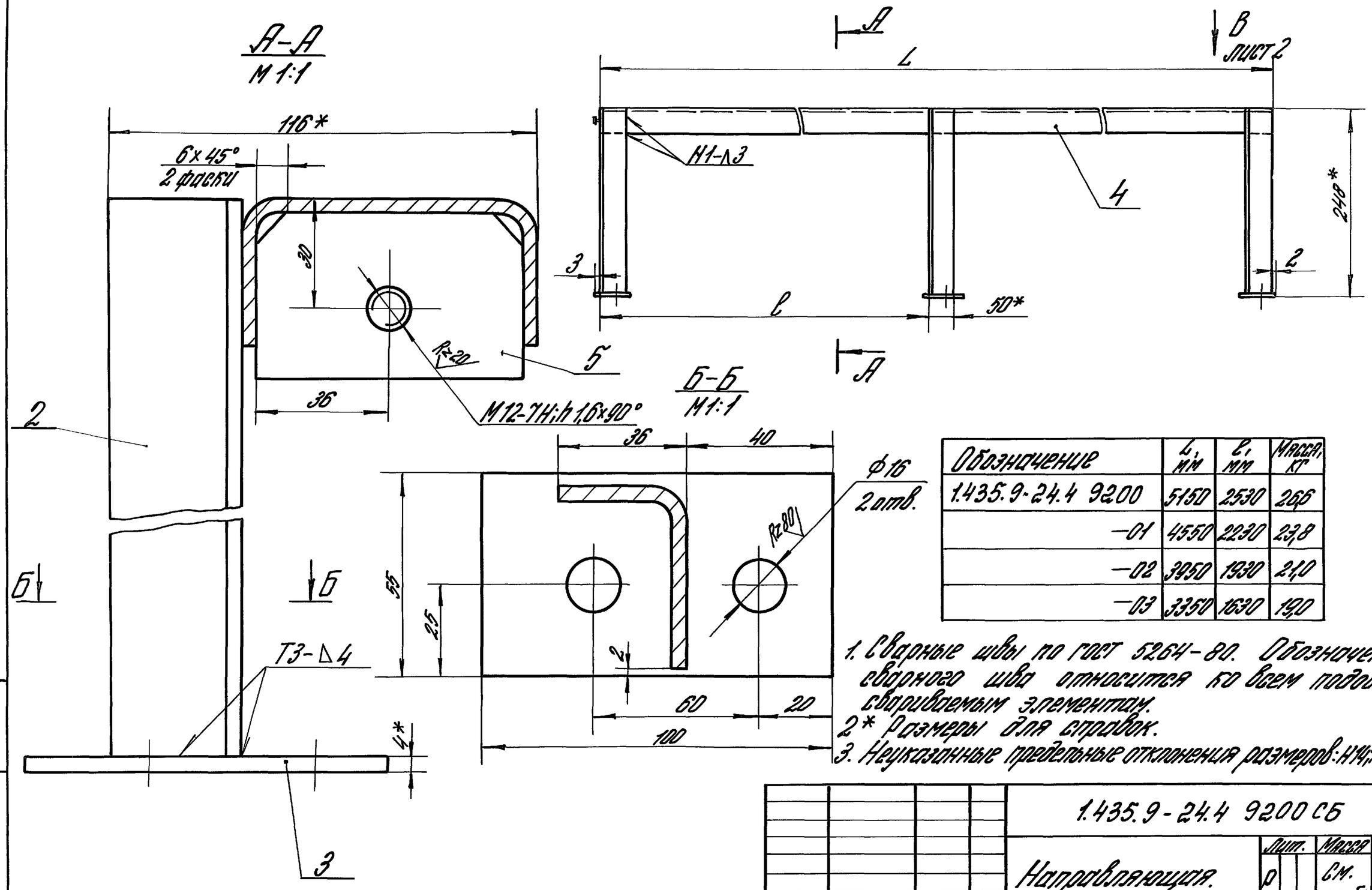

Обозначение	L, мм	l, мм	Масса, кг
1.435.9-24.4 9200	5150	2530	266
-01	4550	2230	23,8
-02	3950	1930	21,0
-03	3350	1630	19,0

1. Сварные швы по ГОСТ 5264-80. Обозначение сварного шва относится ко всем подобным свариваемым элементам.
2* Размеры для справок.
3. Неуказанные предельные отклонения размеров: $h14; \pm\frac{IT14}{2}$

Разраб.	Лукашевич	
Провер.	Погорелов	
Н.контр.	Шерстнева	
Утв.	Погорелов	

1.435.9-24.4 9200 СБ

Направляющая. Сборочный чертеж

Лит.	Масса	Масштаб
Р	См. табл.	1:5

Лист 1 Листов 2

ЦНИИПРОМЗДАНИЙ

Инв.№ подл. | Подпись и дата | Взам.инв.№

Копировал: Юрчук Формат А3

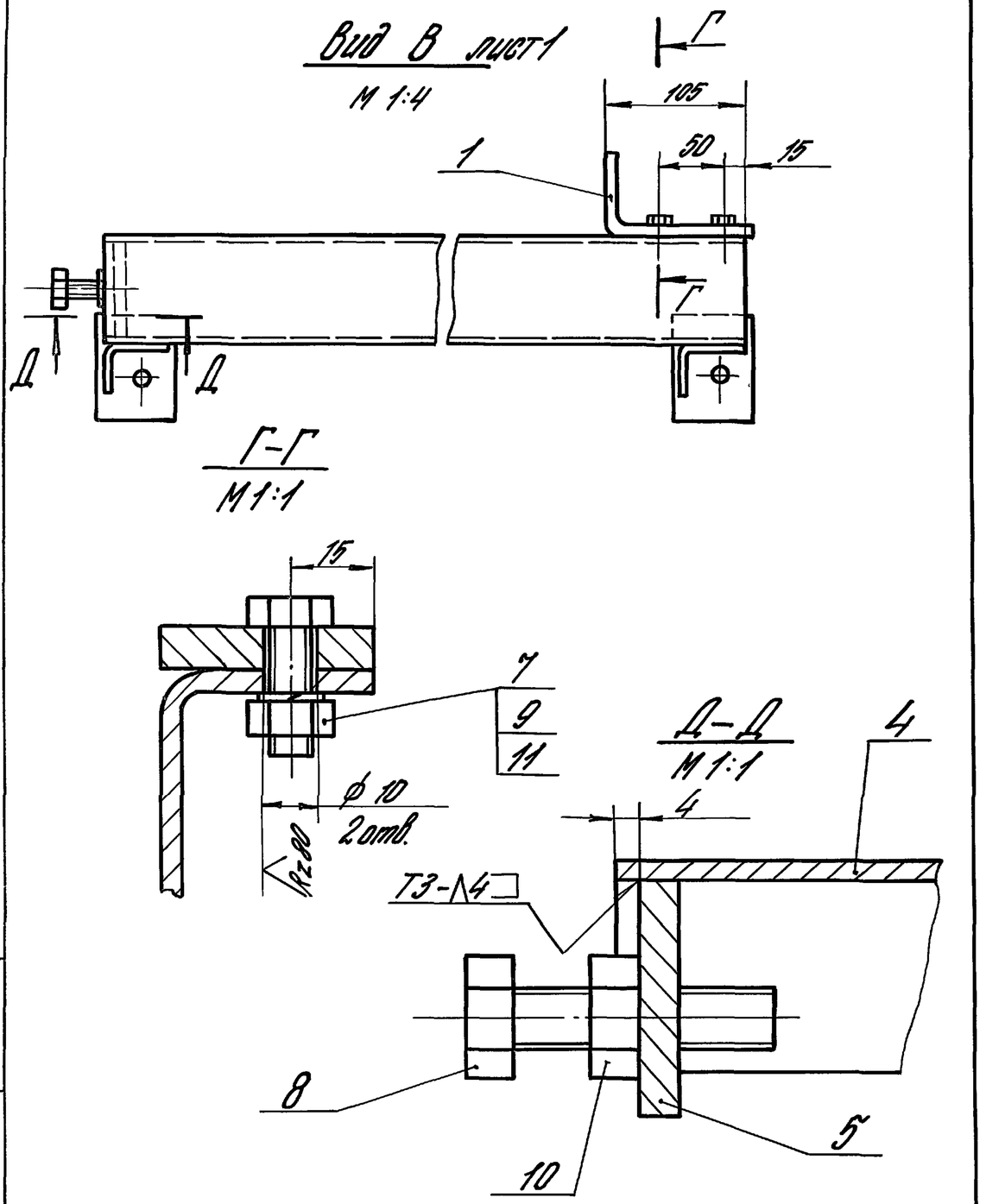

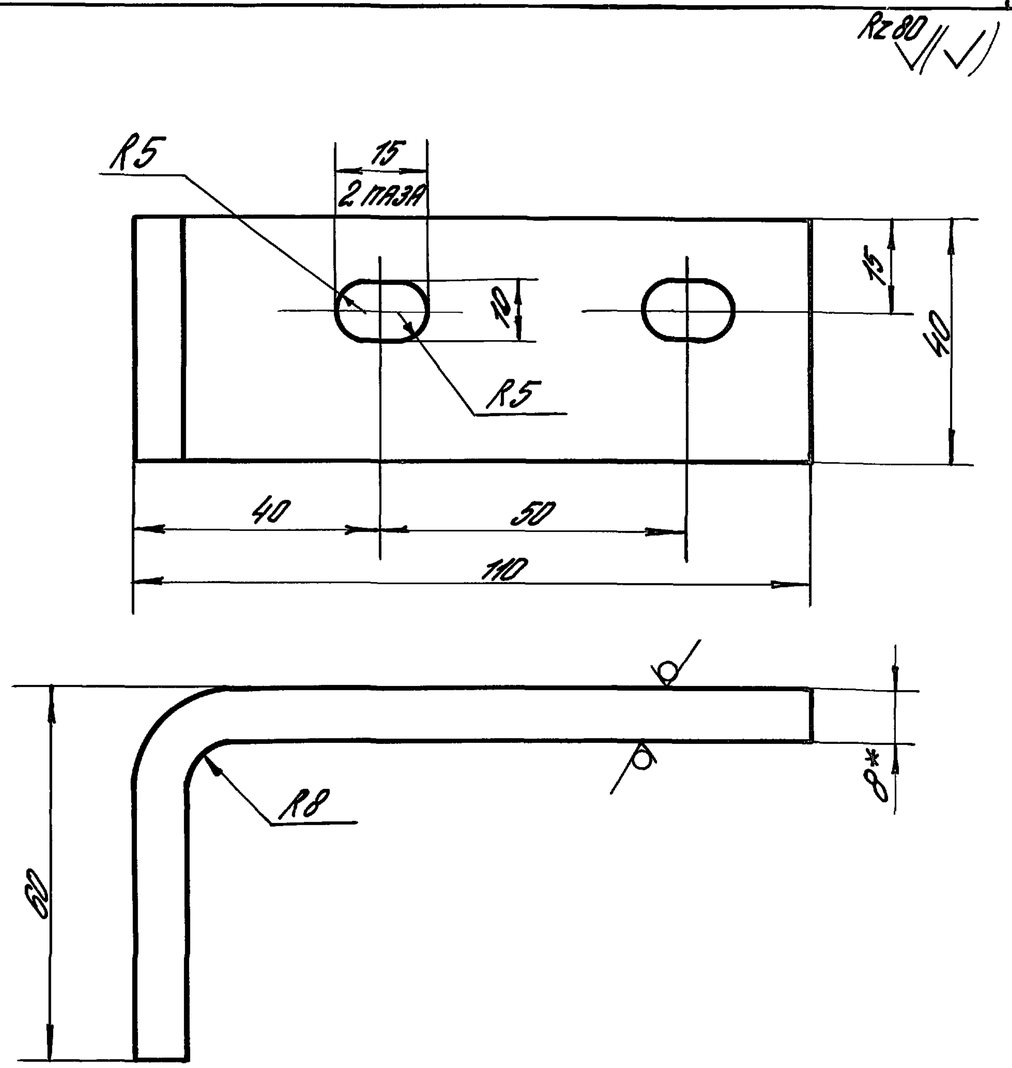

1* Размер для справок.
2. Неуказанные предельные отклонения размеров: Н 14; h 14; $\pm \frac{JT14}{2}$.

				1.435.9-24.4 9201			
				Упор	Лит.	Масса	Масшт.
					Р	0,39	1:1
Разраб.	Погорелов				Лист	Листов 1	
Пров.	Лукашевич			Лист Б-ПН-8 ГОСТ 19903-74*	ЦНИИПРОМЗДАНИЙ		
Н.контр.	Шерстнева			В Ст3пс2 ГОСТ 14637-79			
Утв.	Погорелов						

Инв. № подл. | Подпись и дата | Взам. инв. №

1.435.9-24.4 9200 СБ | Лист 2

Инв.№ подл.	Подпись и дата	Взам.инв.№

Формат	Зона	Поз.	Обозначение	Наименование	Кол. на исполн. 1.435.9-24.4 9300-										Примеч.
					–	01	02	03							
				Документация											
А3			1.435.9-24.4 9300 СБ	Сборочный чертеж	X	X	X								
				Детали											
				Направляющая											
				Уголок 32×32×4 ГОСТ 8509-72* / Ст3пс ГОСТ 535-79*											
Б4		1	1.435.9-24.4 9301	L = 1600 h14; Rz 80	1										3 кг
			-01	L = 1300 h14; Rz 80		1									2,4 кг
			-02	L = 1000 h14; Rz 80			1								1,9 кг
			-03	L = 700 h14; Rz 80				1							1,3 кг

Разраб.	Лукашевич		
Пров.	Погорелов		
Н. контр.	Шеретнева		
Утв.	Погорелов		

1.435.9-24.4 9300

Направляющая

Лит	Лист	Листов
Р	1	2

ЦНИИПРОМЗДАНИЙ

Копировал Формат А4

Инв.N подл.	Подпись и дата	Взам.инв.№

Формат	Зона	Поз.	Обозначение	Наименование	Кол. на исполн. 1.435.9-24.4 9300-										Примеч.
					–	01	02	03							
				Закладная											
				Швеллер 80×32×4 ГОСТ 8278-75* / Ст3кп ГОСТ 11474-76*											
Б4		2	1.435.9-24.4 9302	L = 1600 h14; Rz 80	1										6,4 кг
			-01	L = 1300 h14; Rz 80		1									5,2 кг
			-02	L = 1000 h14; Rz 80			1								4 кг
			-03	L = 700 h14; Rz 80				1							2,8 кг
Б4		3	1.435.9-24.4 9303	Анкер											
				Круг В8 ГОСТ 2590-71* / Ст3 ГОСТ 535-79*											
				L = 475 h14; Rz 160	6	6	4	3							0,18 кг

20039-05 ТВ

1.435.9-24.4 9300

Лист 2

Копировал Формат А4

77

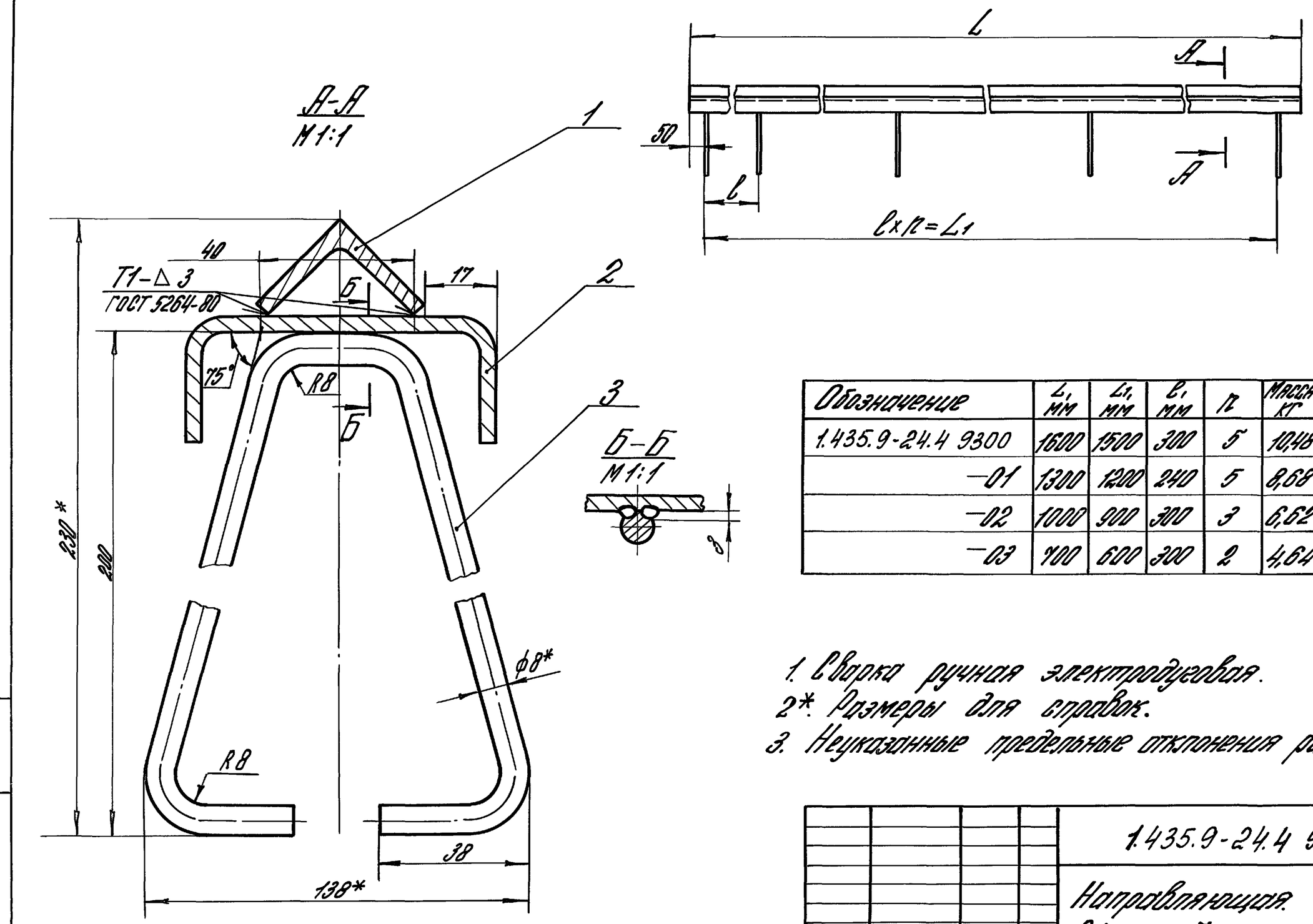

Обозначение	L, мм	L1, мм	l, мм	n	Масса, кг
1.435.9-24.4 9300	1600	1500	300	5	10,48
—01	1300	1200	240	5	8,68
—02	1000	900	300	3	6,62
—03	700	600	300	2	4,64

1. Сварка ручная электродуговая.
2*. Размеры для справок.
3. Неуказанные предельные отклонения размеров: h14; $\pm\frac{IT14}{2}$.

Инв. № подл. | Подпись и дата | Взам. инв. №

			1.435.9-24.4 9300 СБ
Разраб.	Лукашевич		Направляющая. Сборочный чертеж
Провер.	Погорелов		
Н. контр.	Шерстнева		
Утв.	Погорелов		

Лит.	Масса	Масштаб
Р	См. табл.	1:10
Листов 1		

ЦНИИПромзданий

Копировал: Юрчук

Формат А3

Rz80 (√)

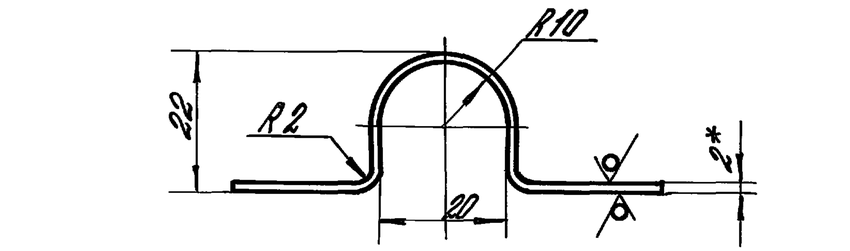

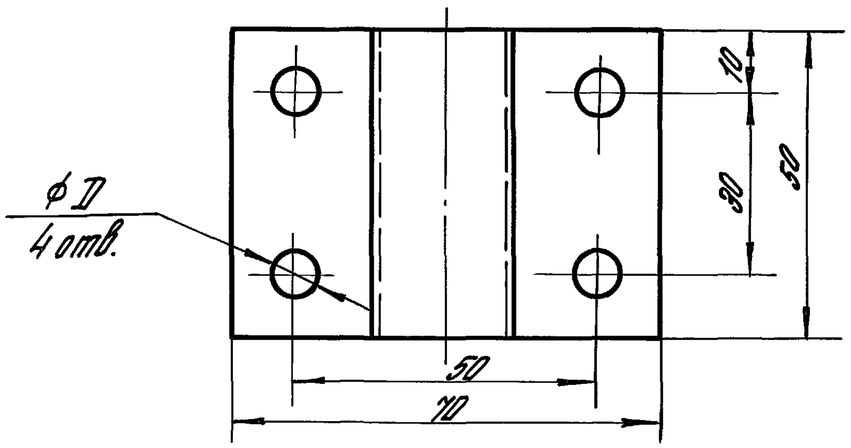

Обозначение	D, мм	Масса, кг
1.435.9-24.4 0001	8	0,085
-01	10	0,084

1* Размер для справок.

2. Неуказанные предельные отклонения размеров: H14; $\pm\frac{JT14}{2}$.

				1.435.9-24.4 0001		
Разраб.	Лукашевич		Скоба	Лит.	Масса	Масшт.
Провер.	Погорелов			Р	См. табл.	1:1
Н. конт.	Глебочкин			Лист	Листов 1	
Утв.	Погорелов		Лист 6-ПН-2,0 ГОСТ 19903-74* 4-III Сп3 пс ГОСТ 16523-70	ЦНИИПРОМЗДАНИЙ		

Инв. № подл. | Подпись и дата | Взам. инв. №

Копировал: Юрчук

Формат А4

Rz80 (√)

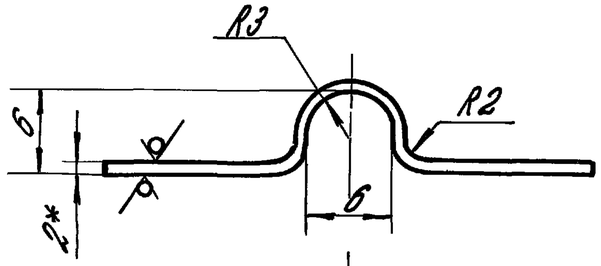

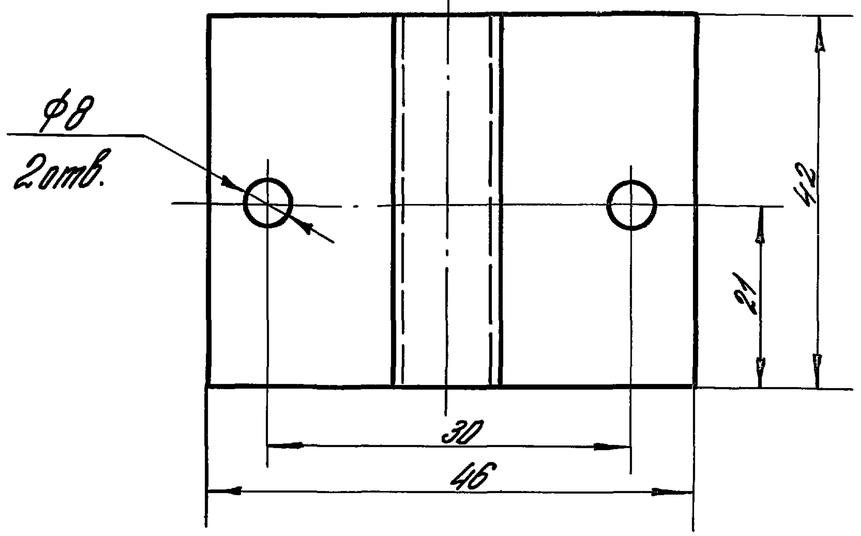

1* Размер для справок.

2. Неуказанные предельные отклонения размеров: H14; $\frac{JT14}{2}$.

				1.435.9-24.4 0002		
Разраб.	Лукашевич		Скоба	Лит.	Масса	Масшт.
Провер.	Погорелов			Р	0,025	2:1
Н. конт.	Глебочкин			Лист	Листов 1	
Утв.	Погорелов		Лист 6-ПН-2,0 ГОСТ 19903-74* 4-III Сп3 пс ГОСТ 16523-70*	ЦНИИПРОМЗДАНИЙ		

Инв. № подл. | Подпись и дата | Взам. инв. №

Копировал: Юрчук

Формат А4