ТИПОВЫЕ КОНСТРУКЦИИ, ИЗДЕЛИЯ И УЗЛЫ ЗДАНИЙ И СООРУЖЕНИЙ

СЕРИЯ 1.436.2-30.93

ДВЕРИ МЕТАЛЛИЧЕСКИЕ ПРОТИВОПОЖАРНЫЕ ИСКРОНЕДАЮЩИЕ ДЛЯ ПРОМЫШЛЕННЫХ ЗДАНИЙ И СООРУЖЕНИЙ

ВЫПУСК 3

ДВЕРИ ДВУСТВОРЧАТЫЕ.

РАБОЧИЕ ЧЕРТЕЖИ

УТВЕРЖДЕНЫ:
Главным Управлением Проектирования и инженерных изысканий Госстроя России
письмо от 15.07.93 N 9-3-2/153
Введены в действие ЦНИИПРОМЗДАНИЙ
с 01.09.93
Приказ от 19.07.93 N47

РАЗРАБОТАНЫ А.П. ЦНИИПРОМЗДАНИЙ

Зам. директора института С.М. Гликин

Зав. отделом КБЗ Л.С. Ямпольский

Главный инженер проекта В.И. Погорелов

Обозначение докум.	Наименование	Стр.
1.436.2-30.93.3-00.00.00	Двери двустворчатые	3
1.436.2-30.93.3-00.00.00СБ	Двери двустворчатые.	
	Сборочный чертеж	5
1.436.2-30.93.3-00.00.00ВП	Ведомость покупных	
	изделий	8
1.436.2-30.93.3-01.00.00	Створка левая.	9
1.436.2-30.93.3-01.00.00СБ	Створка левая.	
	Сборочный чертеж	12
1.436.2-30.93-3-01.00.04	Направляющая	16
1.436.2-30.93.3-01.01.00	Механизм открывания	16
1.436.2-30.93.3-01.01.00СБ	Механизм открывания.	
	Сборочный чертеж.	17
1.436.2-30.93.3-01.02.00	Тяга	18
1.436.2-30.93.3-01.03.00	Стойка	18
1.436.2-30.93.3-01.02.00СБ	Тяга. Сборочный чертеж	19
1.436.2-30.93.3-01.03.00СБ	Стойка. Сборочный чертеж	20
1.436.2-30.93.3-01.03.01	Стойка	21
1.436.2-30.93.3-01.03.02	Ограждение	21
1.436.2-30.93.3-01.00.01	Короб	22
1.436.2-30.93.3-01.00.02	Обшивка	23
1.436.2-30.93.3-01.00.03	Крышка	24
1.436.2-30.93.3-01.00.06	Планка	25
1.436.2-30.93.3-02.00.00	Створка правая	25
1.436.2-30.93.3-02.00.00СБ	Створка правая.	
	Сборочный чертеж	28
1.436.2-30.93.3-02.00.02	Планка	32
1.436.2-30.93.3-02.00.01	Короб	33

Обозначение докум.	Наименование	Стр.
1.436.2-30.93.3-02.00.12	Пластина	34
1.436.2-30.93.3-03.00.02	Пластина	34
1.436.2-30.93.3-03.00.00	Рама	35
1.436.2-30.93.3-00.00.01	Ось	36
1.436.2-30.93.3-03.00.00СБ	Рама. Сборочный чертеж	37
1.436.2-30.93.3-03.00.01	Уголок	39
1.436.2-30.93.3-04.00.00	Ограничитель	39
1.436.2-30.93.3-04.00.00СБ	Ограничитель.	
	Сборочный чертеж	40
1.436.2-30.93.3-00.00.00ВМ	Ведомость расхода	
	материалов	41

ГИП	Погорелов		1.436.2-30.93.3
Гл.спец.	Аверьянов		Содержание
Н.контр.	Погорелов		Стадия Р / Лист 1 / Листов 2
			ЦНИИпромзданий

Инв.№подл. | Подпись и дата | Взам.инв.№

Копировал: Палеха Ц00091-03 3 Формат А3

Инв. № подл.	Подпись и дата	Взам. инв. №

Формат	Зона	Поз.	Обозначение	Наименование	Кол. на исполн. 1.436.2-30.93.3-00.00.00 —										Примеч.
					—	01	02	03	04	05	06	07			
				Документация											
А3			1.436.2-30.93.3-00.00.00 СБ	Сборочный чертеж											
А3			1.436.2-30.93.2-00.00.00 ТО	Техническое описание											
А3			1.436.2-30.93.3-00.00.00 ВП	Ведомость покупных изделий.											
А3			1.436.2-30.93.3-00.00.00 ВМ	Ведомость расхода материалов											
				Сборочные единицы											
А4		1	1.436.2-30.93.2-03.00.00	Полупетля	6	6	6	6	6	6	6	6			
А4		2	1.436.2-30.93.3-01.00.00	Створка левая	1										
			-01	Створка левая		1									

ГИП	Подделов		
Гл. спец.	Лукашевич		
Н. контр.	Подделов		

1.436.2-30.93.3-00.00.00

Двери двустворчатые

Стадия	Лист	Листов
Р	1	4

АП. ЦНИИпромзданий

Копировал: Палека Формат А4

Инв. № подл.	Подпись и дата	Взам. инв. №

Формат	Зона	Поз.	Обозначение	Наименование	Кол. на исполн. 1.436.2-30.93.3-00.00.00-										Примеч.
					—	01	02	03	04	05	06	07			
			1.436.2-30.93.3-01.00.00 -02	Створка левая			1								
			-03	Створка левая				1							
			-04	Створка левая					1						
			-05	Створка левая						1					
			-06	Створка левая							1				
			-07	Створка левая								1			
А4		3	1.436.2-30.93.3-02.00.00	Створка правая	1										
			-01	Створка правая		1									
			-02	Створка правая			1								
			-03	Створка правая				1							
			-04	Створка правая					1						
			-05	Створка правая						1					
			-06	Створка правая							1				
			-07	Створка правая								1			
А4		4	1.436.2-30.93.3-03.00.00	Рама	1		1		1		1				
			-01	Рама		1		1		1		1			
А4		5	1.436.2-30.93.3-04.00.00	Ограничитель	1	1	1	1	1	1	1	1			

1.436.2-30.93.3-00.00.00

Лист
2

Копировал: Палека Формат А4

Инв.№ подл.	Подпись и дата	Взам.инв.№

Формат	Зона	Поз.	Обозначение	Наименование	Кол. на исполн. 1.436.2-30.93.3-00.00.00 —	01	02	03	04	05	06	07			Примечание
				Детали											
А4		7	1.436.2-30.93.2-00.00.01.	Планка	2	2	2	2	2	2	2	2			
А4		8	1.436.2-30.93.2-00.00.02	Шайба	2	2	2	2	2	2	2	2			
А4		9	1.436.2-30.93.3-00.00.01	Ось	1	1	1	1	1	1	1	1			
		10	1.436.2-30.93.3-00.00.01-01	Ось	1	1	1	1	1	1	1	1			
А4		11	1.436.2-30.93.3-00.00.02	Ролик											
				Пруток БрАЖ9-4-ПО-ГР-20-Н ГОСТ 1628-78											
				d=6Н11; L=10h11	1	1	1	1	1	1	1	1			
				Стандартные изделия											
		12		Болт М8-8g×25.58.01.20											
				ГОСТ 7798-70	6	6	6	6	6	6	6	6			
		13		Винт М5-8g×10.58.01.20											
				ГОСТ 17473-80	12	12	12	12	12	12	12	12			

Копировал: Палеко Формат А4

Инв.№ подл.	Подпись и дата	Взам.инв.№

Формат	Зона	Поз.	Обозначение	Наименование	Кол. на исполн. 1.436.2-30.93.3-00.00.00 —	01	02	03	04	05	06	07			Примечание
		14		Гайка М8-7Н.5.01.20											
				ГОСТ 5915-70	2	2	2	2	2	2	2	2			
		15		Гайка М5-7Н.5.01.20											
				ГОСТ 5916-70	4	4	4	4	4	4	4	4			
		16		Шайба 5.65Г.02.9											
				ГОСТ 6402-70	4	4	4	4	4	4	4	4			
		17		Шайба 6.01.пс2.01.20											
				ГОСТ 11371-78	4	4	4	4	4	4	4	4			
		18		Шарик 6Н.509-Р											
				ГОСТ 3722-81	2	2	2	2	2	2	2	2			
		19		Шплинт 1,6×8-001											
				ГОСТ 397-79	2	2	2	2	2	2	2	2			
		20		Зацепитель дверной ЗД-1-1											
				ГОСТ 5091-78	2	2	2	2	2	2	2	2			

Копировал: Палеко Формат А4

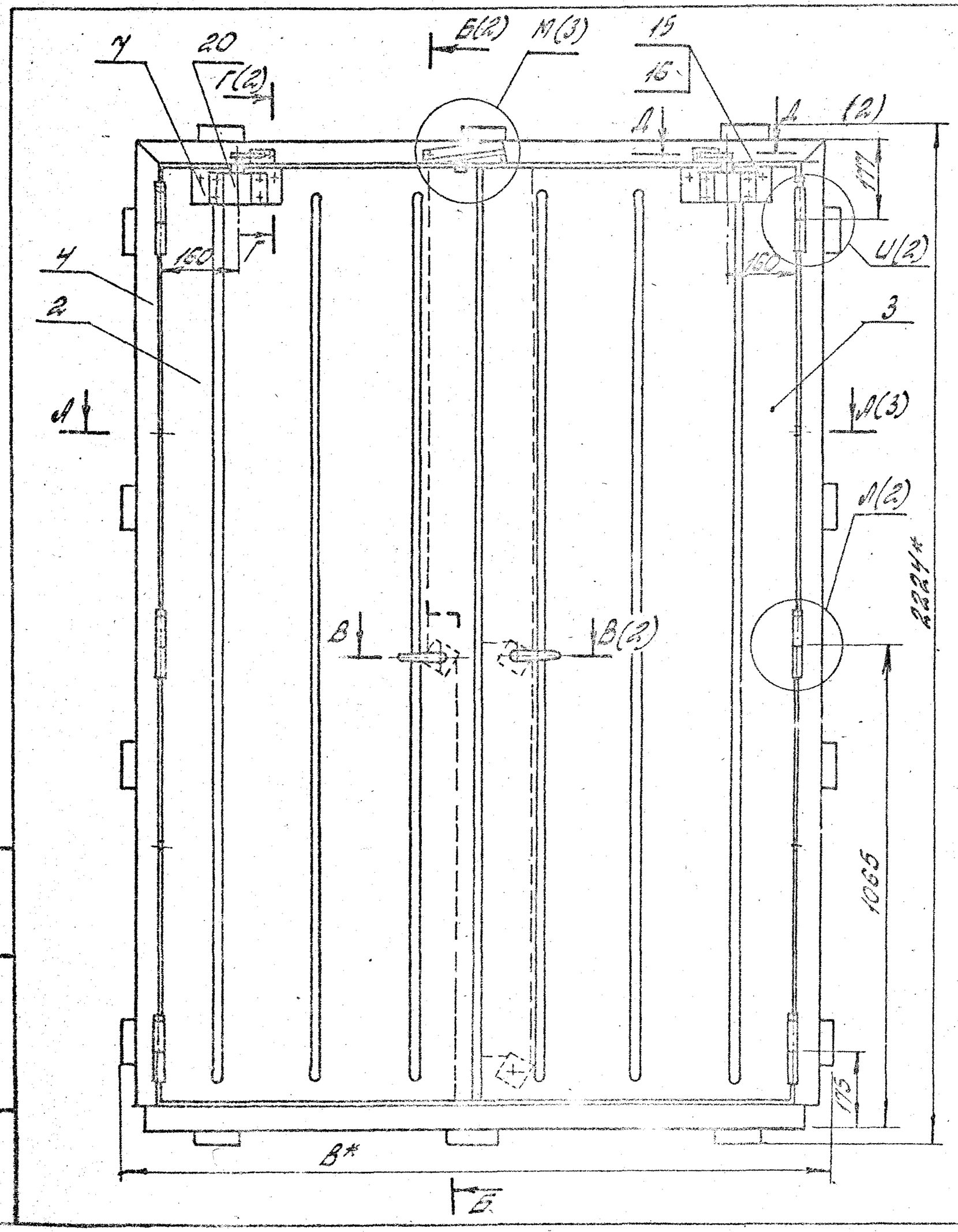

Обозначение	Наименование	В, мм	B_1, мм	Масса, кг.
1.436.2-30.93.3-00.00.00	ДМПИ2в*14/0,75-Б	1600	1400	118,3
-01	ДМПИ2в*18/0,75-Б	2000	1800	136,7
-02	ДМПИ2в*14/1,5-Б	1600	1400	128,9
-03	ДМПИ2в*18/1,5-Б	2000	1800	150,5
-04	ДМПИ2в*14/0,75-В	1600	1400	128,7
-05	ДМПИ2в*18/0,75-В	2000	1800	150,2
-06	ДМПИ2в*14/1,5-К	1600	1400	135,7
-07	ДМПИ2в*18/1,5-К	2000	1800	150,8

1. Сварные швы выполнять в среде углекислого газа по ГОСТ14771-76. Обозначение сварного шва относится ко всем подобно сваривоемым элементам.
2. *Размеры для справок.
3. Неуказанные предельные отклонения размеров: $\pm \frac{IT14}{2}$.

				1.436.2-30.93.3-00.00.00 СБ			
				Двери двустворчатые. Сборочный чертеж	Стадия	Масса	Масштаб
					Р	см. табл.	—
					Лист 1	Листов 2	
Гип.	Подпись	Дата			Ал. ЦНИИпромзданий		
Нач.отд.	Подпись	Дата					
Н.контр.	Подпись	Дата					

Копировал: Малеха

Формат А3
Ц00194-03 6

Б-Б (1:2)(1)

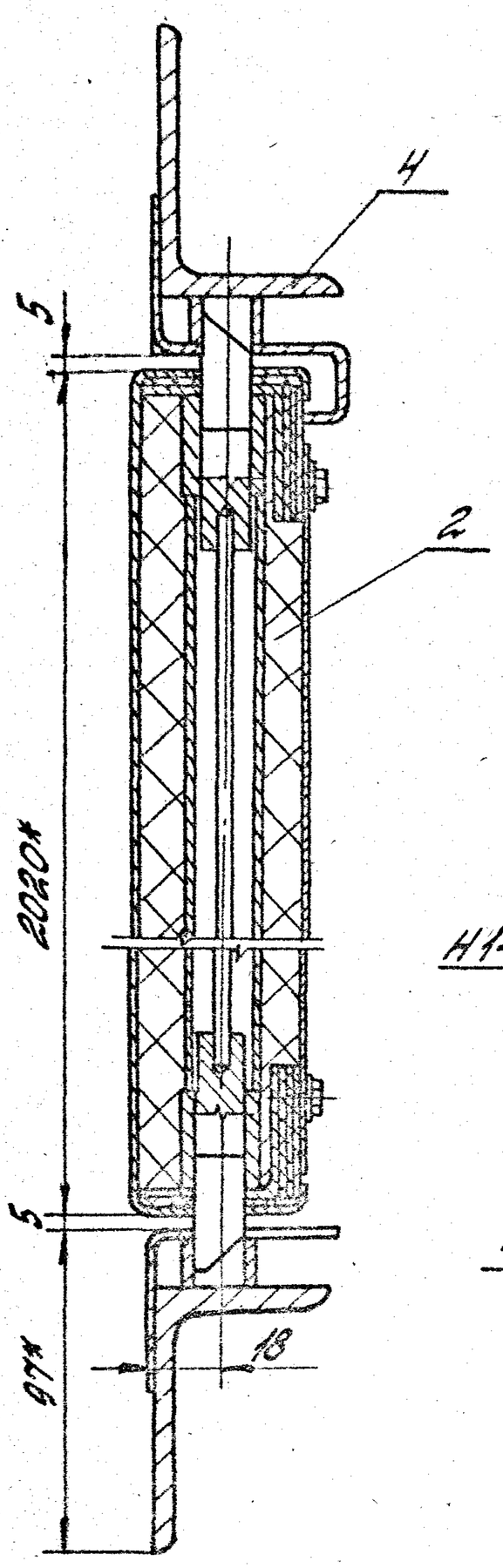

Ц(1:2)(1)

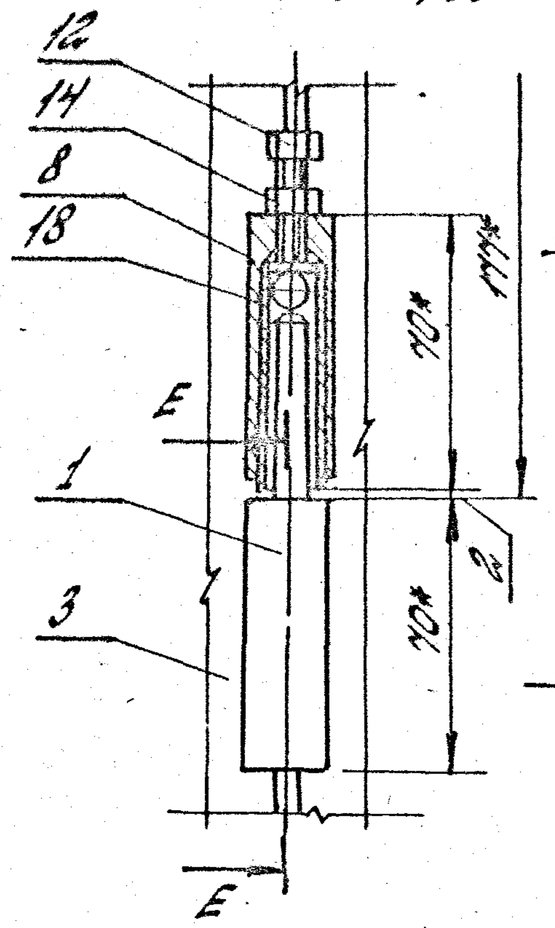

Л(1:2)(1)

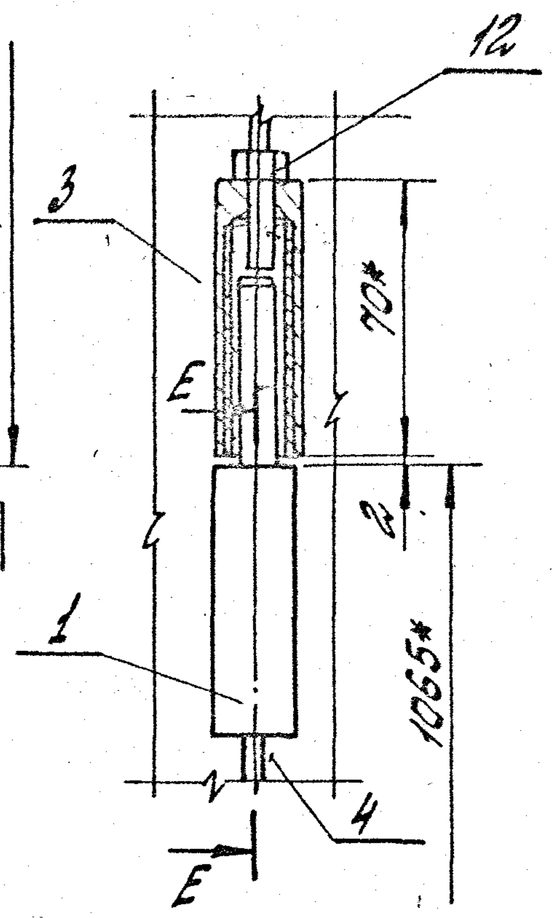

В-В (1:1)(1)

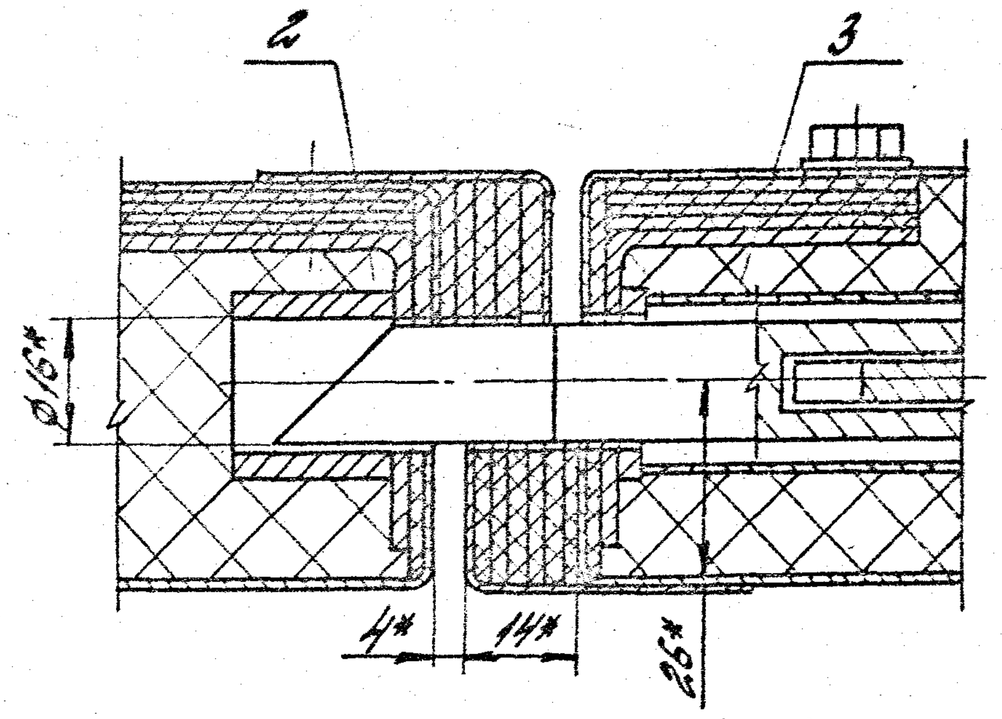

Г-Г (1:1) (1)

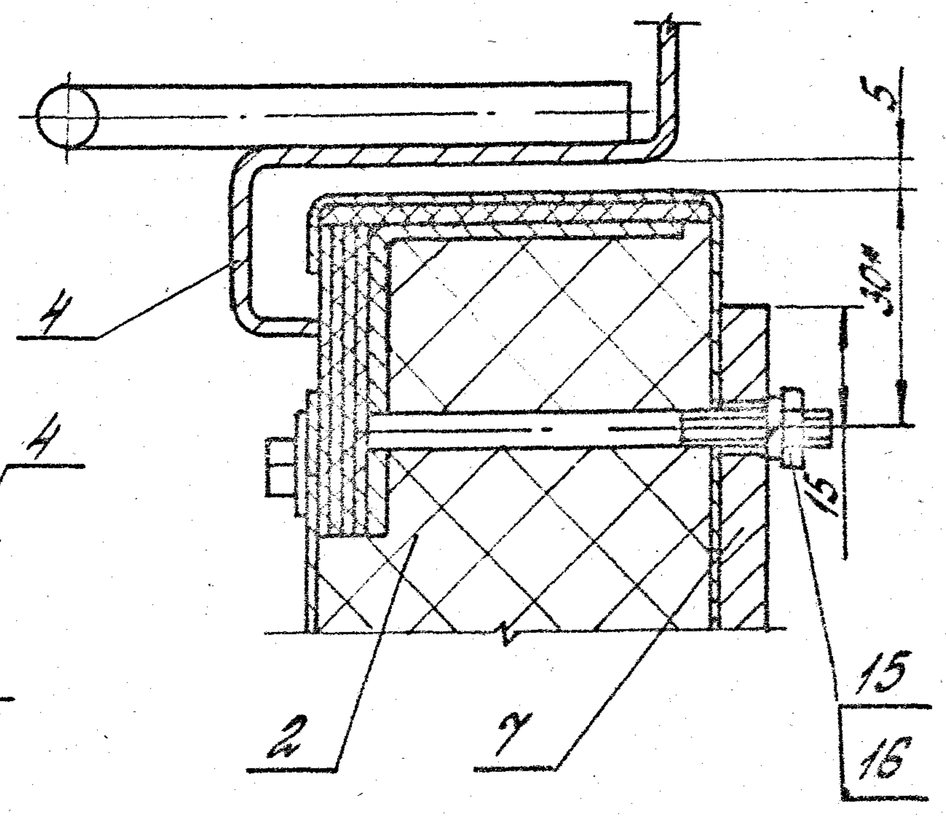

Е-Е (1:2)

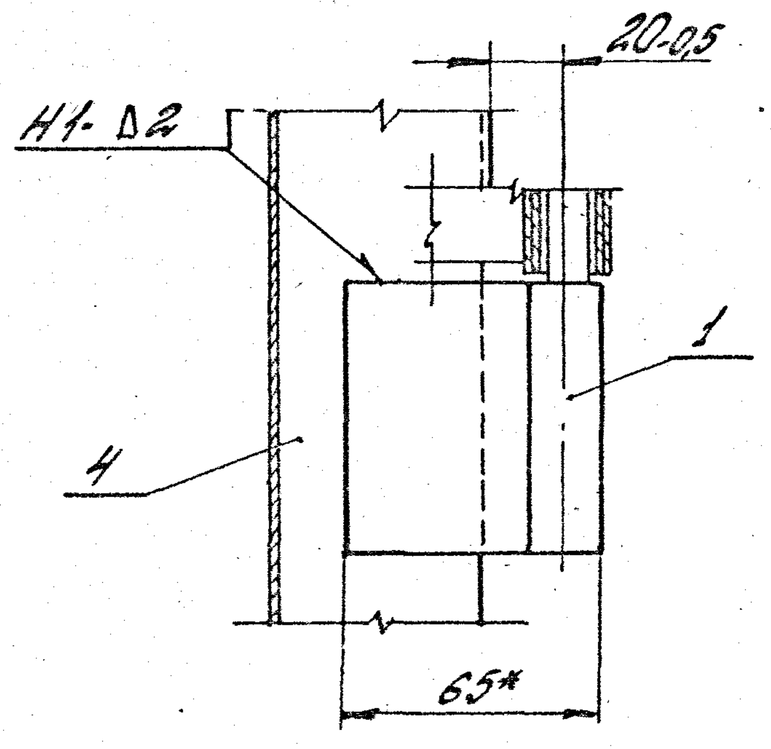

Д-Д (1:1) (1)

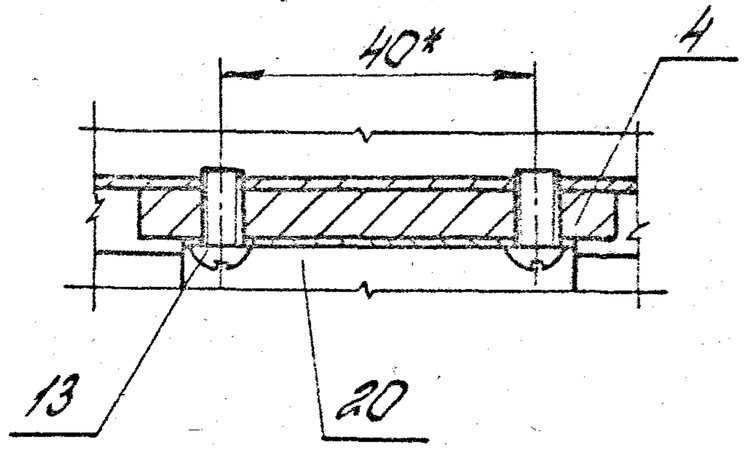

Инв.№ подл.	Подпись и дата	Взам.инв.№			

1.436.2-30.93.3-00.00.00 СБ

Лист 2

Копировал: Малеко

Формат А3

ЦОПБ 03-1 7

М (1:1) (1)

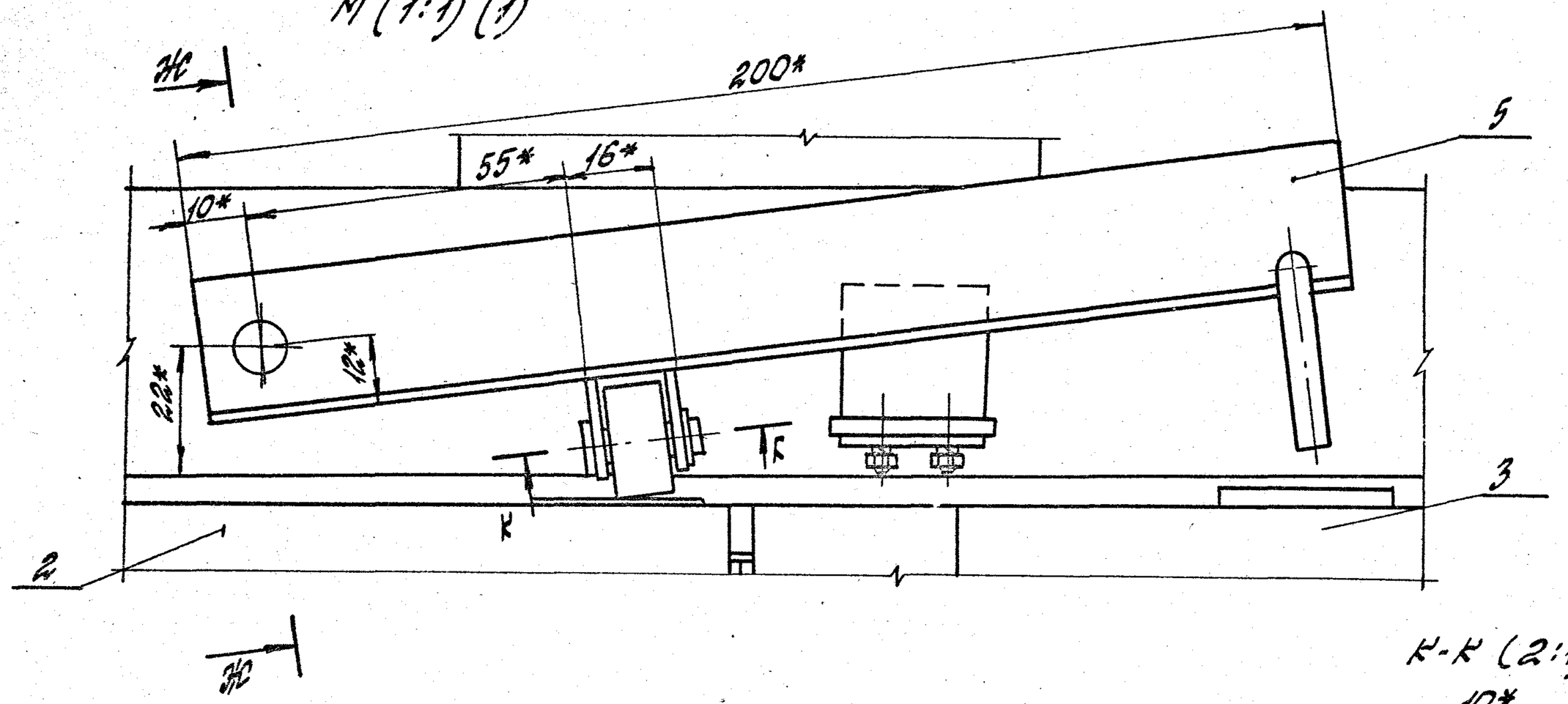

Ж - Ж (1:1)

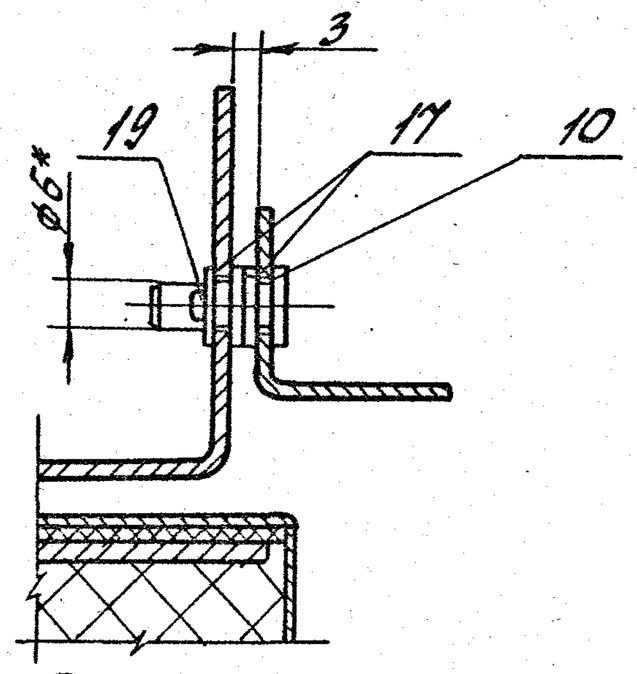

К-К (2:1)

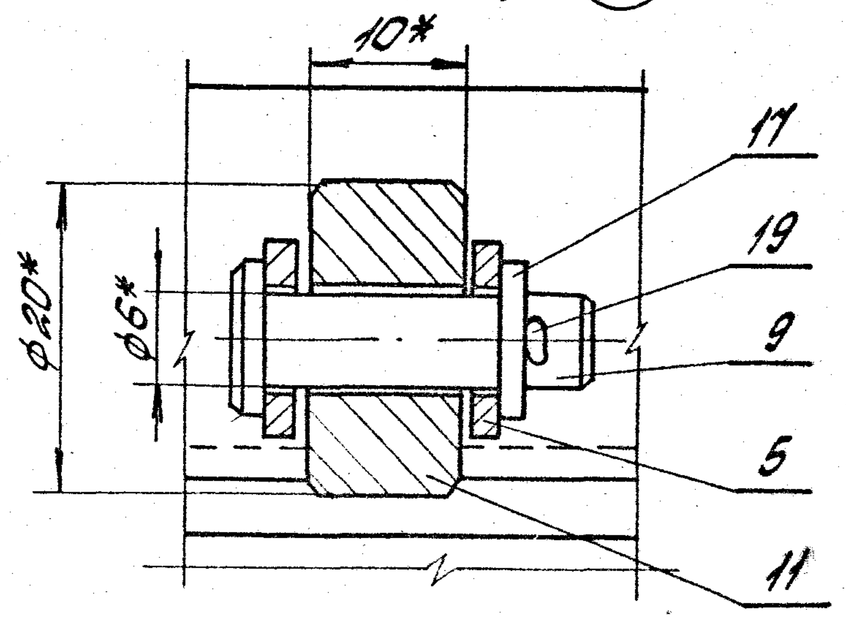

А-А (1:2)(1)

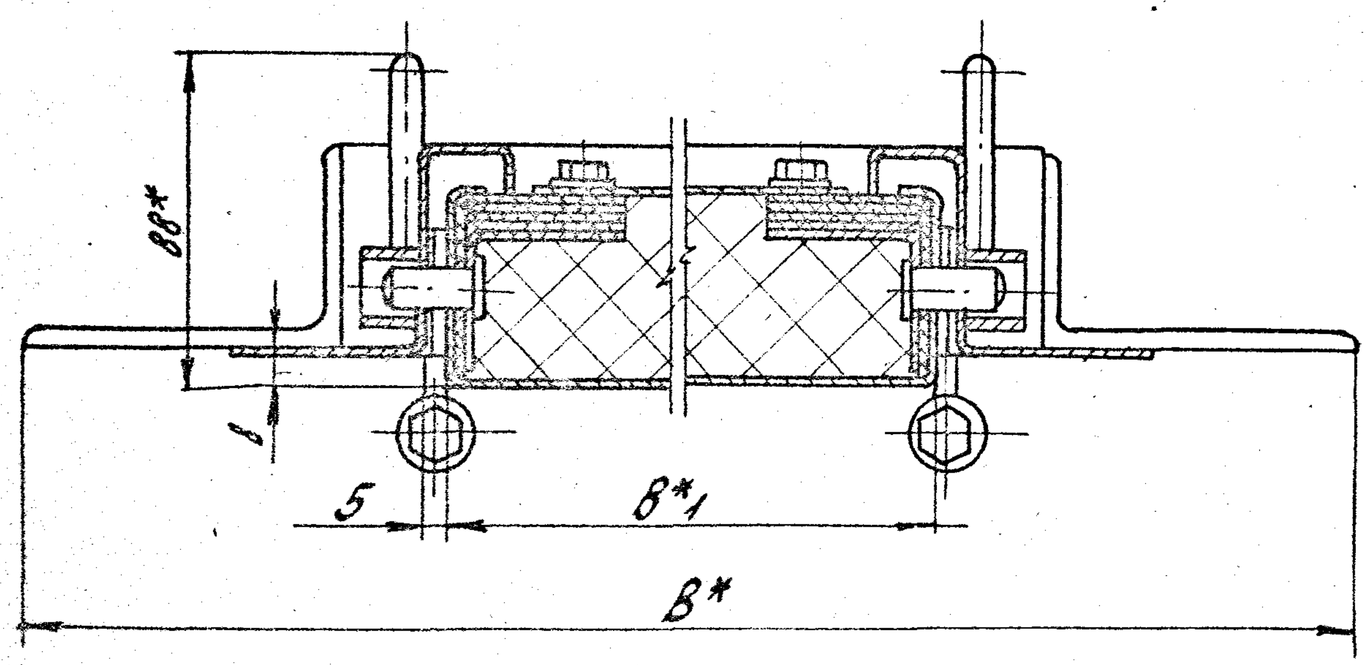

Изм.	Кол.уч.	Лист	N док.	Подпись	Дата

1.436.2-30.93.3-00.00.00 СБ

Лист 3

Копировал: Палеха

Формат А3

Номер отметки	Наименование	Код ОКП	Обозначение документа на поставку	Поставщик	Кол. на исполн. 1.436.2-30.93.3-00.00.00 —	01	02	03	04	05	06	07					Примечание
1	Закрыватель обеденной ЗД-1-1		ГОСТ 5091-78		2	2	2	2	2	2	2	2					
2	Шарик Б 11, 509-Р		ГОСТ 3722-81		2	2	2	2	2	2	2	2					
3																	
4	Крепежные изделия																
5	Болт М8-8g×25.58.01.20	128 200	ГОСТ 7798-70		6	6	6	6	6	6	6	6					
6	Винт М6-8g×16.58.01.20	128 400	ГОСТ 1477-84		5	5	5	5	5	5	5	5					
7	Винт М5-8g×10.58.01.20	128 400	ГОСТ 17473-80		12	12	12	12	12	12	12	12					
8	Винты	128 400	ГОСТ 17475-80														
9	М3-8g×8.58.01.20				2	2	2	2	2	2	2	2					
10	М5-8g×16 58.01.20				29	29	29	29	29	29	29	29					
11	М6-8g×16.58.01.20				18	18	18	18	18	18	18	18					
12	Винт самонарезающий 3,6×14		ТУ 36-2142-78		58	58	58	58	58	58	58	58					
13																	
14	Гайка М8-7Н.5.01.20	128 300	ГОСТ 5915-70		2	2	2	2	2	2	2	2					
15	Гайки	128 300	ГОСТ 5916-70														
16	М3-7Н.5.01.20				2	2	2	2	2	2	2	2					
17	М5-7Н.5.01.20				33	33	33	33	33	33	33	33					
18	М6-7Н.5.01.20				18	18	18	18	18	18	18	18					
19	Шайбы	128 600	ГОСТ 6402-70														
20	3.65Г.02.9				2	2	2	2	2	2	2	2					
21	5.65Г.02.9				33	33	33	33	33	33	33	33					
22	6.65Г.02.9				18	18	18	18	18	18	18	18					
23	Шайба 6.01.пс2.01.20	128 600	ГОСТ 11371-78		4	4	4	4	4	4	4	4					
24																	
25	Шплинты	128 700	ГОСТ 397-79														
26	1,6×8-001				2	2	2	2	2	2	2	2					
27	3,2×28-001				6	6	6	6	6	6	6	6					
28																	
29	Штифт 4п 6×20		ГОСТ 3128-70		4	4	4	4	4	4	4	4					

Инв. № подл. | Подпись и дата | Взам. инв. №

ГИП	Погодаев		
Гл. спец.	Мошкевич		
Н. контр.	Погодаев		

1.436.2-30.93.3-00.00.00 ВП

Ведомость покупных изделий

Стадия	Лист	Листов
Р		1

ЦНИИпромзданий

Копировал: Полека

Инв. N подл.	Подпись и дата	Взам. инв. N

Формат	Зона	Поз.	Обозначение	Наименование	Кол. на испол. 1.436.2-30.93.3-01.00.00- —	01	02	03	04	05	06	07			Примечание
				Документация											
*)			1.436.2-30.93.3-01.00.00СБ	Сборочный чертеж											*) 13-14
				Сборочные единицы											
А4		1	1.436.2-30.93.2-01.04.00-02	Перемычка	1		1		1		1				
			-05	Перемычка		1		1		1		1			
А4		2	1.436.2-30.93.2-01.04.00-03	Перемычка	1		1		1		1				
			-06	Перемычка		1		1		1		1			
А4		3	1.436.2-30.93.2-01.05.00	Полупетля	3	3	3	3	3	3	3	3			
А4		4	1.436.2-30.93.3-01.01.00	Механизм открывания	1	1	1	1	1	1	1	1			
А4		5	1.436.2-30.93.3-01.02.00	Тяга	1	1	1	1	1	1	1	1			
А4		6	1.436.2-30.93.3-01.02.00-01	Тяга	1	1	1	1	1	1	1	1			

ГИП	Погорелов		
Гл. спец.	Лисицкий		
Н. контр.	Погорелов		

1.436.2-30.93.3-01.00.00

Створка левая

Стадия	Лист	Листов
Р	1	3

ЦНИИПромзданий

Копировал: Палеха Формат А4

Инв. N подл.	Подпись и дата	Взам. инв. N

Формат	Зона	Поз.	Обозначение	Наименование	Кол. на испол. 1.436.2-30.93.3-01.00.00- —	01	02	03	04	05	06	07			Примечание
А4		7	1.436.2-30.93.3-01.03.00	Стойка	1	1	1	1	1	1	1	1			
				Детали											
А4		8	1.436.2-30.93.2-01.00.03	Штырь	2	2	2	2	2	2	2	2			
А4		9	1.436.2-30.93.2-01.00.04	Фиксатор	2	2	2	2	2	2	2	2			
А4		10	1.436.2-30.93.2-01.00.07	Ухо	1	1	1	1	1	1	1	1			
А4		11	1.436.2-30.93.2-01.00.08	Пружина	1	1	1	1	1	1	1	1			
А4		12	1.436.2-30.93.2-01.00.11	Ручка	2	2	2	2	2	2	2	2			
А4		13	1.436.2-30.93.2-01.00.13	Шпилька	2	2	2	2	2	2	2	2			
А4		14	1.436.2-30.93.2-01.00.14	Шайба	2	2	2	2	2	2	2	2			
А3		15	1.436.2-30.93.3-01.00.01	Короб	1		1		1		1				
			-01	Короб		1		1		1		1			
А3		16	1.436.2-30.93.3-01.00.02	Обшивка	1		1		1		1				
			-01	Обшивка		1		1		1		1			
А3		17	1.436.2-30.93.3-01.00.03	Крышка	1	1	1	1	1	1	1	1			
А4		18	1.436.2-30.93.3-01.00.04	Направляющая	1	1	1	1	1	1	1	1			
Б4		19	1.436.2-30.93.3-01.00.05	Стойка											
				левая											

1.436.2-30.93.3-01.00.00

Лист 2

Копировал: Палеха Формат А4

Инв. N подл.	Подпись и дата	Взам. инв. N

Формат	Зона	Поз.	Обозначение	Наименование	Кол. на исполн. 1.436.2-30.93.3-01.00.00 —	01	02	03	04	05	06	07			Примечание
				Уголок 40×40×2-В-II ГОСТ 19771-74											
				Ст3сп5-II ГОСТ 14114-76											
				L=2004-2,0; R=80	1	1	1	1	1	1	1	1			2,4кг
А4		20	1.436.2-30.93.3-01.00.06	Пленка	1	1	1	1	1	1	1	1			
				Теплоизоляция											
				Ткань асбестовая δ=2мм											
				АТ-9 ГОСТ 6102-78Е											
Б4		21	1.436.2-30.93.3-01.00.07	(50×5414)-2,0	1		1		1		1				0,3кг
			-01	(50×5814)-2,0		1		1		1		1			0,32кг
Б4		22	1.436.2-30.93.3-01.00.08	(40×2014)-1,0	8	8	8	8	8	8	8	8			0,09кг
Б4		23	1.436.2-30.93.3-01.00.09	(40×605)-1,0	8		8		8		8				0,03кг
			-01	(40×805)-1,0		8		8		8		8			0,032кг
Б4		24	1.436.2-30.93.3-01.00.11	(25×2010)-1,0	5	5	5	5	5	5	5	5			0,06кг
				Труба 20×1 ГОСТ 8734-75											
				Б20 ГОСТ 8733-87											
Б4		25	1.436.2-30.93.3-01.00.12	L=910-1,0; R=80	1	1	1	1	1	1	1	1			0,42кг
Б4		26	1.436.2-30.93.3-01.00.13	L=926-1,0; R=80	1	1	1	1	1	1	1	1			0,44кг

Инв. N подл.	Подпись и дата	Взам. инв. N

Формат	Зона	Поз.	Обозначение	Наименование	Кол. на исполн. 1.436.2-30.93.3-01.00.00 —	01	02	03	04	05	06	07			Примечание
				Стандартные изделия											
				Винты ГОСТ 17475-80											
		27		М5-8g×16.58.01.20	8	8	8	8	8	8	8	8			
		28		М6-8g×16.58.01.20	9	9	9	9	9	9	9	9			
		29		Винт М6-8g×16.58.01.20											
				ГОСТ 1477-84	2	2	2	2	2	2	2	2			
				Гайки ГОСТ 5916-70											
		30		М5-7Н.5.01.20	8	8	8	8	8	8	8	8			
		31		М6-7Н.5.01.20	9	9	9	9	9	9	9	9			
				Шайбы ГОСТ 6402-70											
		32		5.65Г.02.9	8	8	8	8	8	8	8	8			
		33		6.65Г.02.9	9	9	9	9	9	9	9	9			
		34		Штифт 4п5×20											
				ГОСТ 3128-70	2	2	2	2	2	2	2	2			

Инв.№ подл.	Подпись и дата	Взам.инв.№

			Обозначение	Наименование	Кол. на исполн. 1.436.2-30.93.3-01.00.00-										Примечание
					—	01	02	03	04	05	06	07			
				Прочие изделия											
		35		Винт самонарезающий											
				В6х14 ТУ36-2142-78	28	28	28	28	28	28	28	28			
				Материалы											
		36		БСТВ											
				ТУ 21 РСФСР 669-82	5,3	6,8	10,6	13,5							кг
				П125-1000. 1000. 60			✓								
				ГОСТ 9573-82					10,5	13,5					кг
				Муллитокремнеземистый рулонный материал МКРР-130 δ=40											
				высшей категории качества ГОСТ 23619-79							14,5	18,7			кг

Копировал: Палеха Формат А4

Инв.№ подл.	Подпись и дата	Взам.инв.№

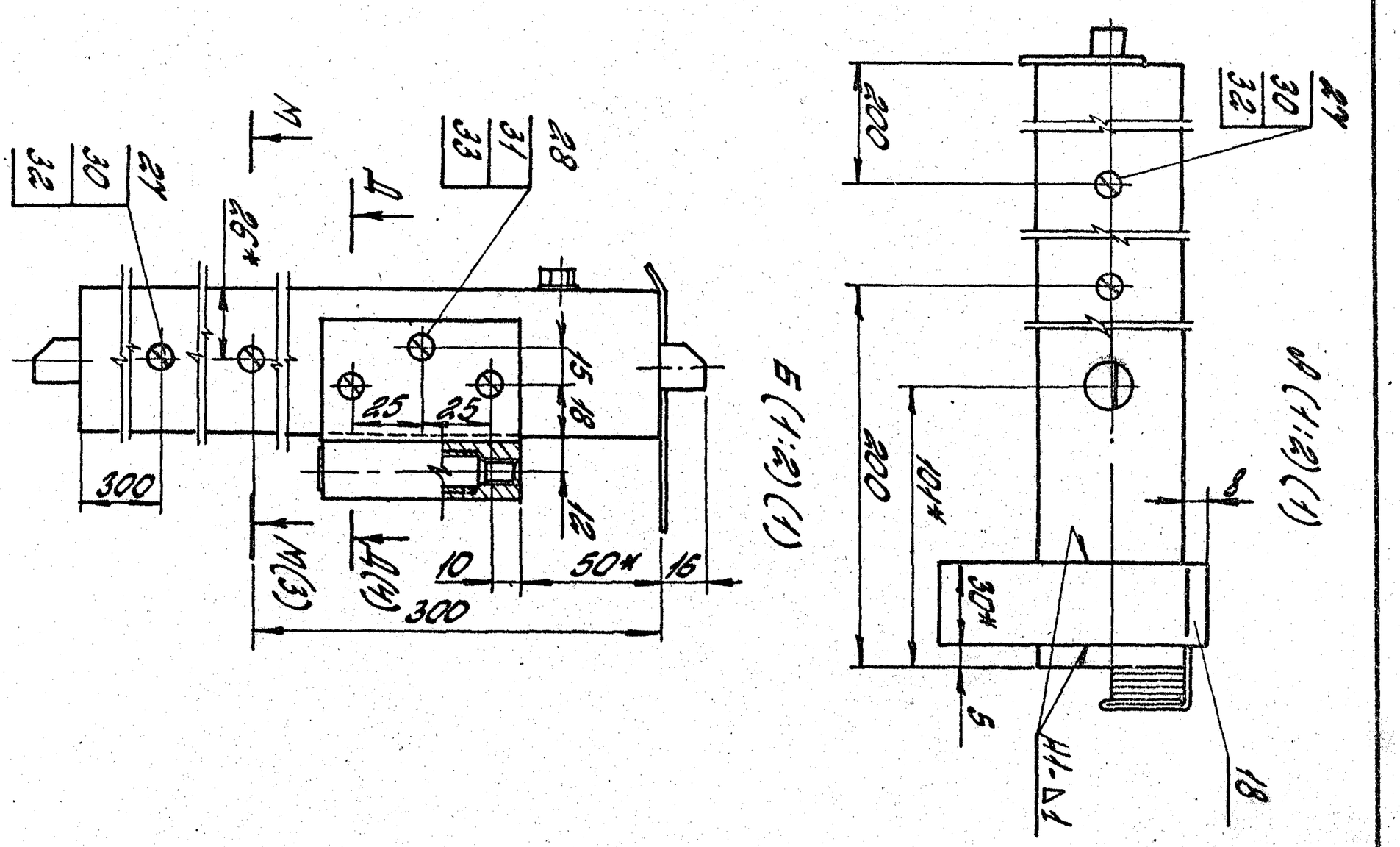

Копировал: Палеха Формат А4

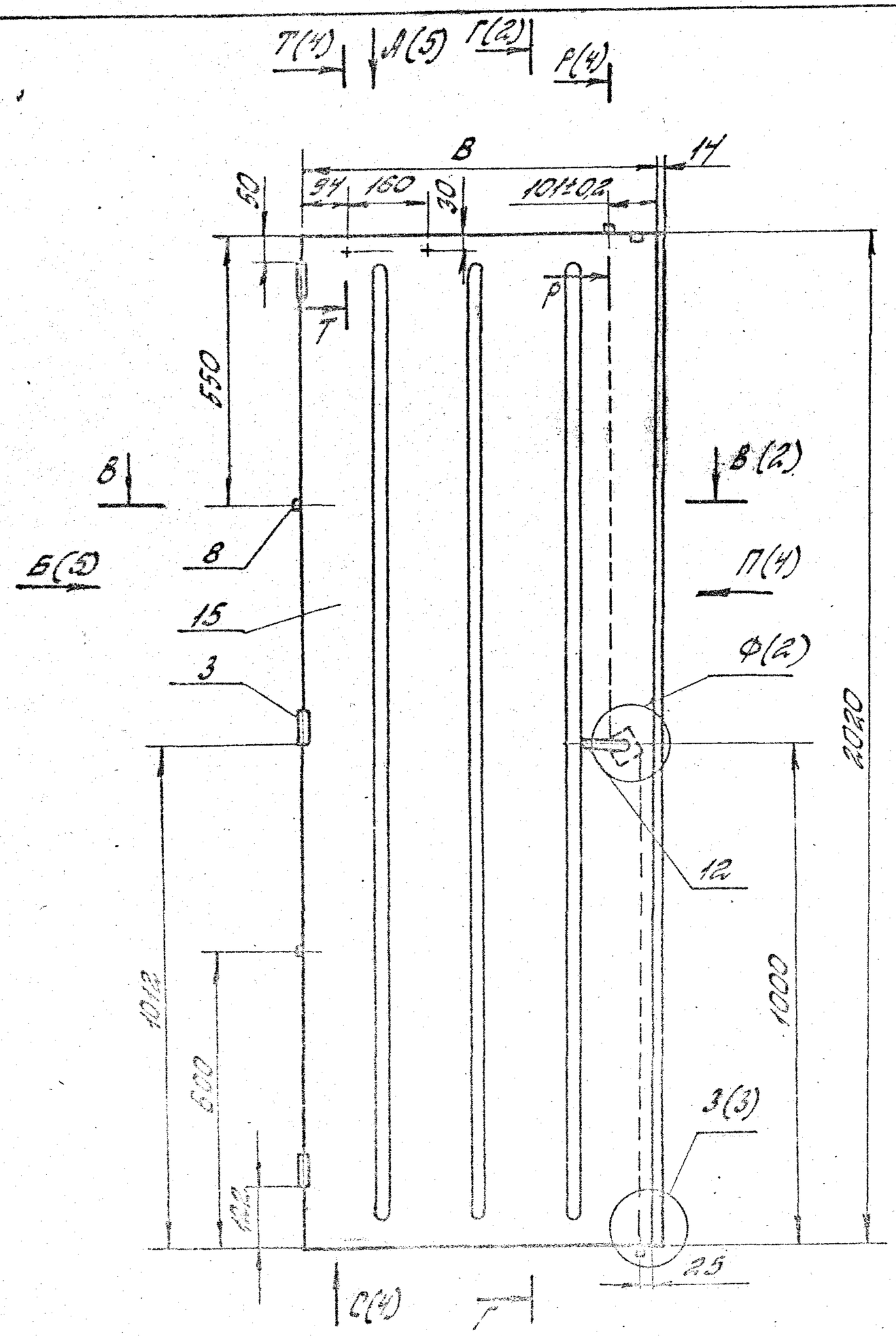

Обозначение	В, мм	масса, кг
1.436.2-30.93.3-01.00.00	691	44
-01	891	52
-02	691	49,3
-03	891	59
-04	691	49,2
-05	891	58,7
-06	691	53,2
-07	891	64

1. Сварные швы выполнять в среде углекислого газа по ГОСТ 14771-76. Обозначение сварного шва относится ко всем подобно свариваемым элементам.
2. *Размеры для справок.
3. **Сварку деталей поз. 12, 7, 19 произвести после их установки в корпус поз. 15.
4. Неуказанные предельные отклонения размеров: H14; h14; $\pm \frac{IT14}{2}$.

Гип	Поскелов		
Гл.спец.			
Н.контр.			

1.436.2-30.93.3-01.00.00.СБ

Створка левая. Сборочный чертеж

Стадия	Масса	Масштаб
Р	см. табл.	—
Лист 1	Листов 5	

АП ЦНИИпромзданий

Копировал: Ланова

Ц00051-03 13

Формат А3

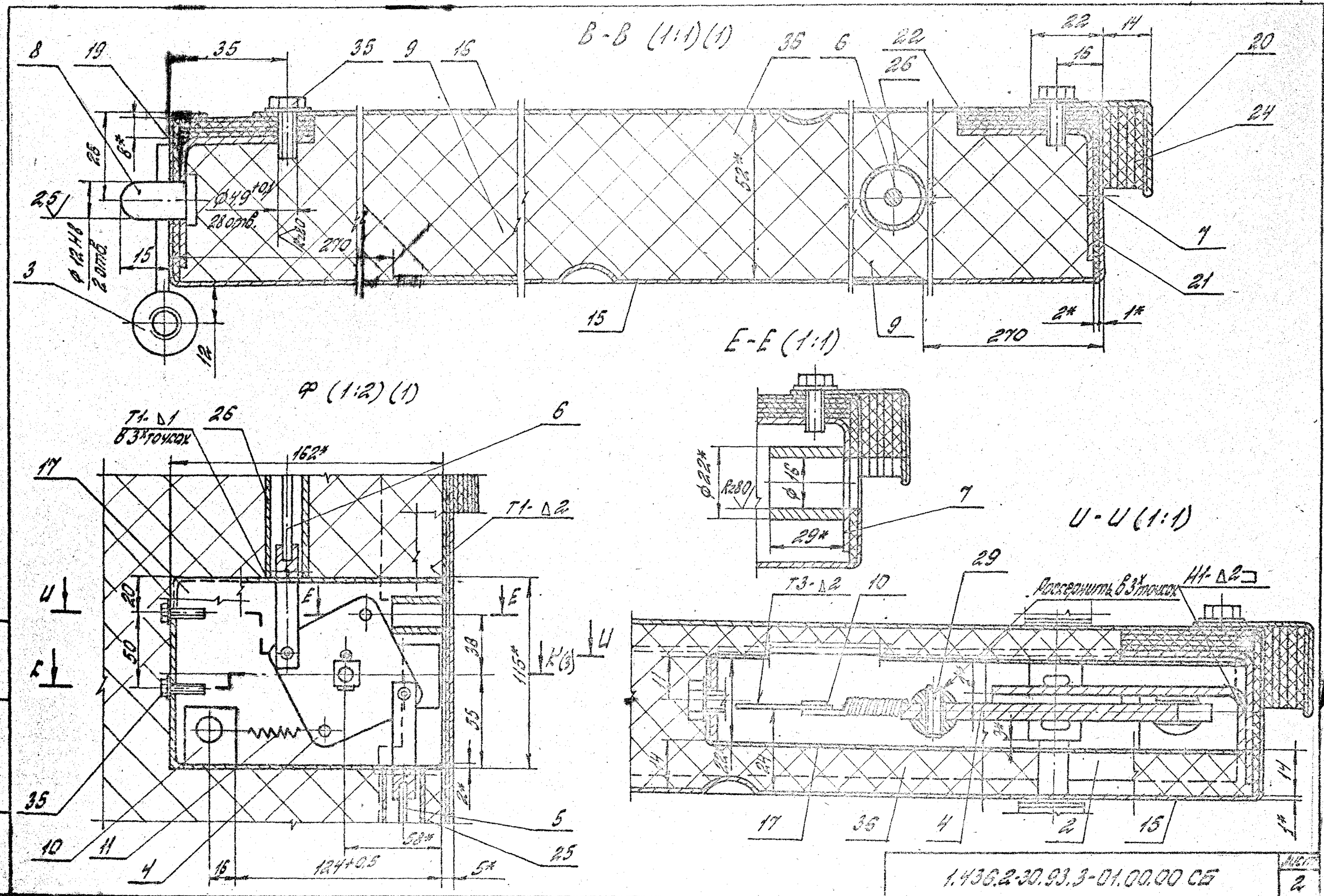

1.430.2-30.93.3-01.00.00 СБ

Лист 2

Копировал: Полеко

Формат А3

Шифр 91-03 14

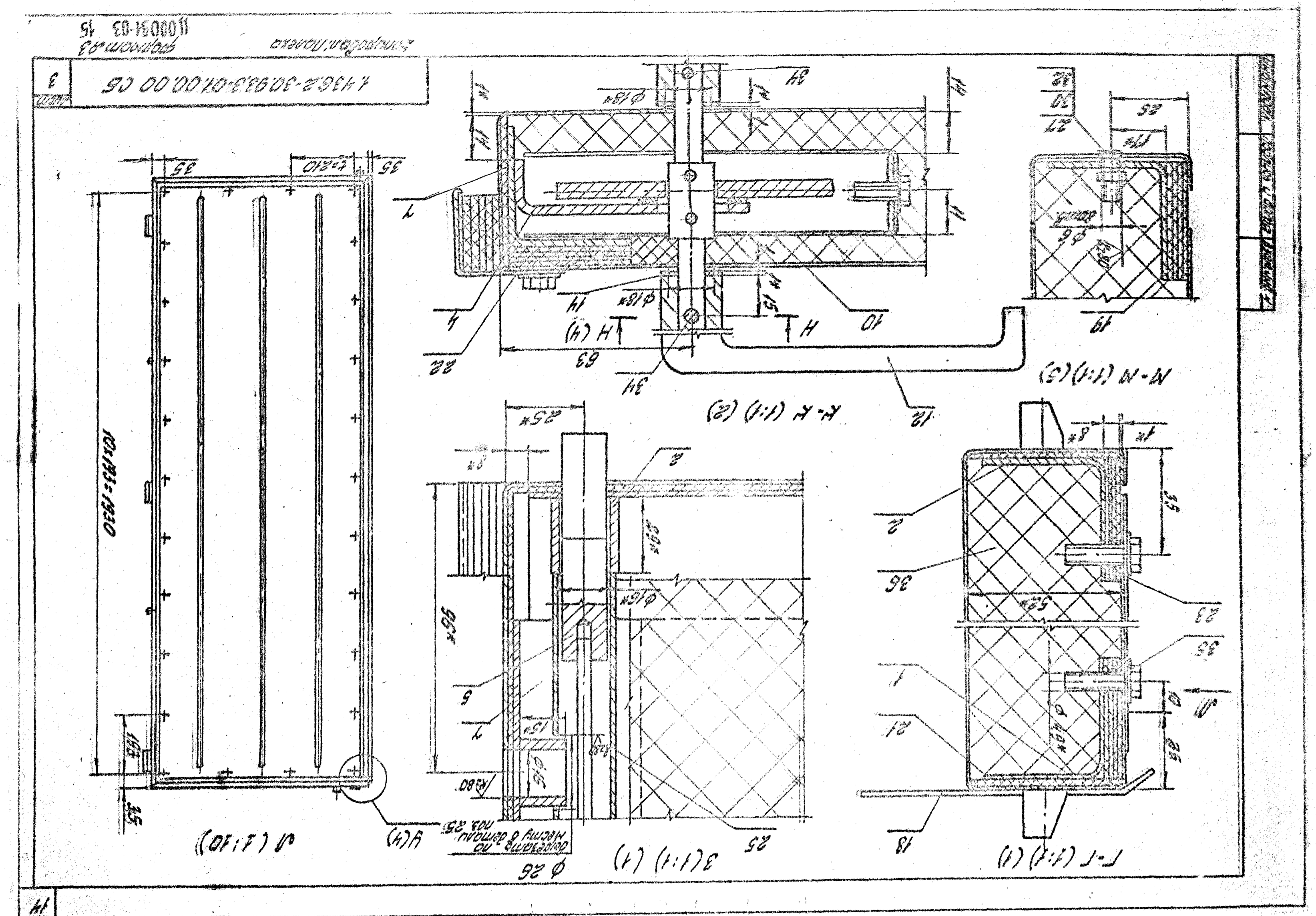
Г-Г (1:1) (1)
Д (1:10)
Ж(4)
Ф 26
Е-Е (1:1) (2)
З (1:1) (4)
М-М (1:1) (5)
Н (4)
Н
ОСЭ1-1830
4Ч36Д-30.933-01.00.00 СБ
Лист
3

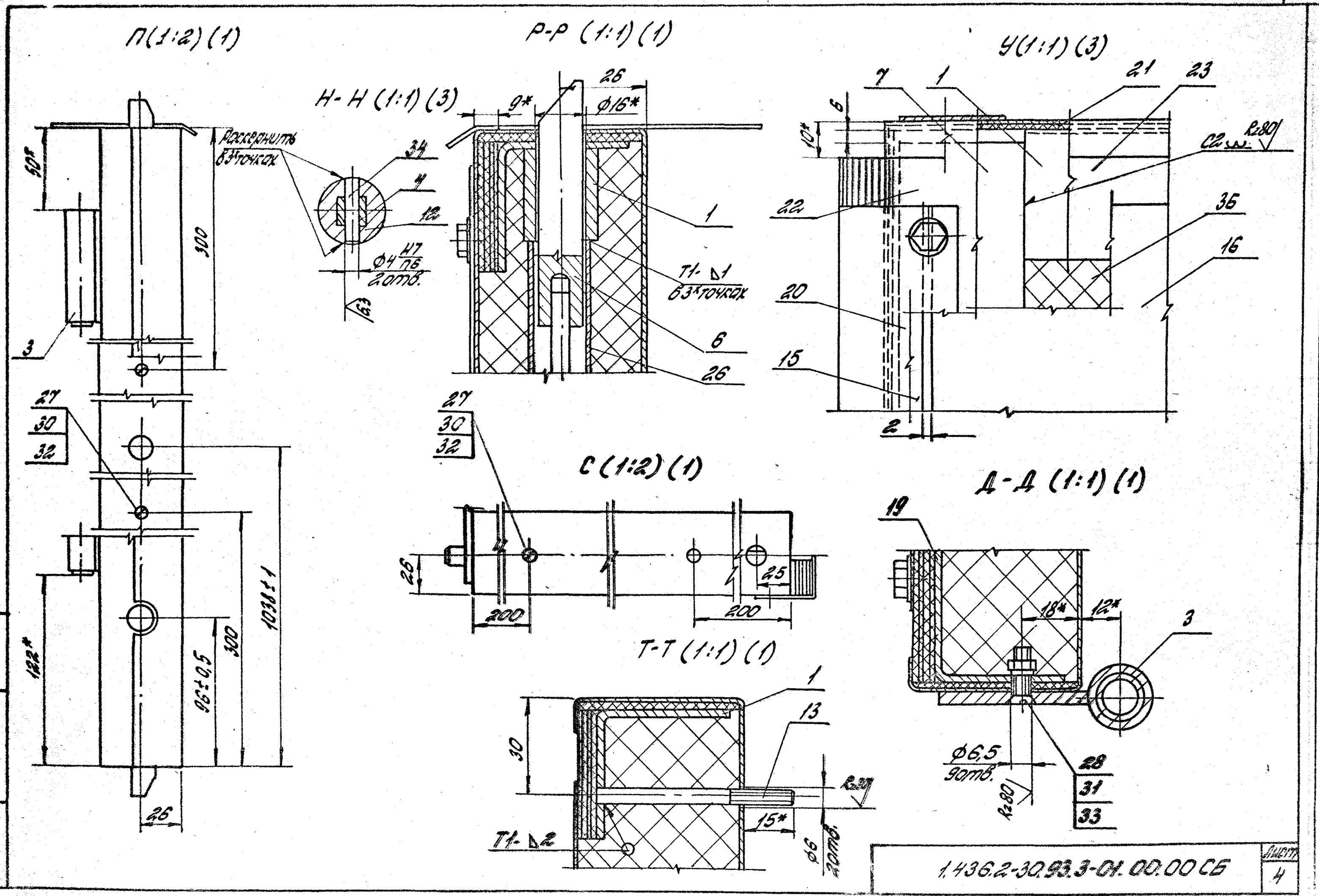
П(1:2) (1)
Р-Р (1:1) (1)
У(1:1) (3)
Н-Н (1:1) (3)
С (1:2) (1)
Д-Д (1:1) (1)
Т-Т (1:1) (1)
Развернуть 63* точках
Т1-Δ1 63* точках
Т1-Δ2
Ф4 H7/П6 2 отв.
Ф6,5 9 отв.
R2,80
Ra 1,25
Ra 3,2
Ra 6,3
Ra 12,5
Ra 25
Ra 50
Ra 100
Ra 200
Ra 400
Ra 800
Ra 1600
Ra 3200
Ra 6400
Ra 12800
Ra 25600
Ra 51200
Ra 102400
Ra 204800
Ra 409600
Ra 819200
Ra 1638400
Ra 3276800
Ra 6553600
Ra 13107200
Ra 26214400
Ra 52428800
Ra 104857600
Ra 209715200
Ra 419430400
Ra 838860800
Ra 1677721600
Ra 3355443200
Ra 6710886400
Ra 13421772800
Ra 26843545600
Ra 53687091200
Ra 107374182400
Ra 214748364800
Ra 429496729600
Ra 858993459200
Ra 1717986918400
Ra 3435973836800
Ra 6871947673600
Ra 13743895347200
Ra 27487790694400
Ra 54975581388800
Ra 109951162777600
Ra 219902325555200
Ra 439804651110400
Ra 879609302220800
Ra 1759218604441600
Ra 3518437208883200
Ra 7036874417766400
Ra 14073748835532800
Ra 28147497671065600
Ra 56294995342131200
Ra 112589990684262400
Ra 225179981368524800
Ra 450359962737049600
Ra 900719925474099200
Ra 1801439850948198400
Ra 3602879701896396800
Ra 7205759403792793600
Ra 14411518807585587200
Ra 28823037615171174400
Ra 57646075230342348800
Ra 115292150460684697600
Ra 230584300921369395200
Ra 461168601842738790400
Ra 922337203685477580800
Ra 1844674407370955161600
Ra 3689348814741910323200
Ra 7378697629483820646400
Ra 14757395258967641292800
Ra 29514790517935282585600
Ra 59029581035870565171200
Ra 118059162071741130342400
Ra 236118324143482260684800
Ra 472236648286964521369600
Ra 944473296573929042739200
Ra 1888946593147858085478400
Ra 3777893186295716170956800
Ra 7555786372591432341913600
Ra 15111572745182864683827200
Ra 30223145490365729367654400
Ra 60446290980731458735308800
Ra 120892581961462917470617600
Ra 241785163922925834941235200
Ra 483570327845851669882470400
Ra 967140655691703339764940800
Ra 1934281311383406679529881600
Ra 3868562622766813359059763200
Ra 7737125245533626718119526400
Ra 15474250491067253436239052800
Ra 30948500982134506872478105600
Ra 61897001964269013744956211200
Ra 123794003928538027489912422400
Ra 247588007857076054979824844800
Ra 495176015714152109959649689600
Ra 990352031428304219919299379200
Ra 1980704062856608439838598758400
Ra 3961408125713216879677197516800
Ra 7922816251426433759354395033600
Ra 15845632502852867518708790067200
Ra 31691265005705735037417580134400
Ra 63382530011411470074835160268800
Ra 126765060022822940149670320537600
Ra 253530120045645880299340641075200
Ra 507060240091291760598681282150400
Ra 1014120480182583521197362564300800
Ra 2028240960365167042394725128601600
Ra 4056481920730334084789450257203200
Ra 8112963841460668169578900514406400
Ra 16225927682921336339157801028812800
Ra 32451855365842672678315602057625600
Ra 64903710731685345356631204115251200
Ra 129807421463370690713262408230502400
Ra 259614842926741381426524816461004800
Ra 519229685853482762853049632922009600
Ra 1038459371706965525706099265844019200
Ra 2076918743413931051412198531688038400
Ra 4153837486827862102824397063376076800
Ra 8307674973655724205648794126752153600
Ra 16615349947311448411297588253504307200
Ra 33230699894622896822595176507008614400
Ra 66461399789245793645190353014017228800
Ra 132922799578491587290380706028034457600
Ra 265845599156983174580761412056068915200
Ra 531691198313966349161522824112137830400
Ra 1063382396627932698323045648224275660800
Ra 2126764793255865396646091296448551321600
Ra 4253529586511730793292182592897102643200
Ra 8507059173023461586584365185794205286400
Ra 17014118346046923173168730371588410572800
Ra 34028236692093846346337460743176821145600
Ra 68056473384187692692674921486353642291200
Ra 136112946768375385385349842972707284582400
Ra 272225893536750770770699685945414569164800
Ra 544451787073501541541399371890829138329600
Ra 1088903574147003083082798743781658276659200
Ra 2177807148294006166165597487563316553318400
Ra 4355614296588012332331194975126633106636800
Ra 8711228593176024664662389950253266213273600
Ra 17422457186352049329324779900506532426547200
Ra 34844914372704098658649559801013064853094400
Ra 69689828745408197317299119602026129706188800
Ra 139379657490816394634598239204052259412377600
Ra 278759314981632789269196478408104518824755200
Ra 557518629963265578538392956816209037649510400
Ra 1115037259926531157076785913632418075299020800
Ra 2230074519853062314153571827264836150598041600
Ra 4460149039706124628307143654529672301196083200
Ra 8920298079412249256614287309059344602392166400
Ra 17840596158824498513228574618118689204784332800
Ra 35681192317648997026457149236237378409568665600
Ra 71362384635297994052914298472474756819137331200
Ra 142724769270595988105828596944949513638274662400
Ra 285449538541191976211657193889899027276549324800
Ra 570899077082383952423314387779798054553098649600
Ra 1141798154164767904846628775559596109106197299200
Ra 2283596308329535809693257551119192218212394598400
Ra 4567192616659071619386515102238384436424789196800
Ra 9134385233318143238773030204476768872849578393600
Ra 18268770466636286477546060408953537745699156787200
Ra 36537540933272572955092120817907075491398313574400
Ra 73075081866545145910184241635814150982796627148800
Ra 146150163733090291820368483271628301965593254297600
Ra 292300327466180583640736966543256603931186508595200
Ra 584600654932361167281473933086513207862373017190400
Ra 1169201309864722334562947866173026415724746034380800
Ra 2338402619729444669125895732346052831449492068761600
Ra 4676805239458889338251791464692105662898984137523200
Ra 9353610478917778676503582929384211325797968275046400
Ra 18707220957835557353007165858768422651595936550092800
Ra 37414441915671114706014331717536845303191873100185600
Ra 74828883831342229412028663435073690606383746200371200
Ra 149657767662684458824057326870147381212767492400742400
Ra 299315535325368917648114653740294762425534984801484800
Ra 598631070650737835296229307480589524851069969602969600
Ra 1197262141301475670592458614961179049702139939205939200
Ra 2394524282602951341184917229922358099404279878411878400
Ra 4789048565205902682369834459844716198808559756823756800
Ra 9578097130411805364739668919689432397617119513647513600
Ra 19156194260823610729479337839378864795234239027295027200
Ra 38312388521647221458958675678757729590468478054590054400
Ra 76624777043294442917917351357515458181936956109180108800
Ra 153249554086588885835834702715030916363873912218360217600
Ra 306499108173177771671669405430061832727747824436720435200
Ra 612998216346355543343338810860123665455495648873440870400
Ra 1225996432692711086686677621720247330910991297746881740800
Ra 2451992865385422173373355243440494661821982595493763481600
Ra 4903985730770844346746710486880989323643965190987526963200
Ra 9807971461541688693493420973761978647287930381975053926400
Ra 19615942923083377386986841947523957294575860763950107852800
Ra 39231885846166754773973683895047914589151721527900215705600
Ra 78463771692333509547947367790095829178303443055800431411200
Ra 156927543384667019095894735580191658356606886111600862822400
Ra 313855086769334038191789471160383316713213772223201725644800
Ra 627710173538668076383578942320766633426427544446403451289600
Ra 1255420347077336152767157884641533266853855088892806902579200
Ra 2510840694154672305534315769283066533707710177785613805158400
Ra 5021681388309344611068631538566133067415420355571227610316800
Ra 10043362776618689222137263077132266134830840711142455220633600
Ra 20086725553237378444274526154264532269661681422284910441267200
Ra 40173451106474756888549052308529064539323362844569820882534400
Ra 80346902212949513777098104617058129078646725689139641765068800
Ra 160693804425899027554196209234116258157293451378279283530137600
Ra 321387608851798055108392418468232516314586902756558567060275200
Ra 642775217703596110216784836936465032629173805513117134120550400
Ra 1285550435407192220433569673872930065258347611026234268241100800
Ra 2571100870814384440867139347745860130516695222052468536482201600
Ra 5142201741628768881734278695491720261033390444104937072964403200
Ra 10284403483257537763468557390983440522066780888209874145928806400
Ra 20568806966515075526937114781966881044133561776419748291857612800
Ra 41137613933030151053874229563933762088267123552839496583715225600
Ra 82275227866060302107748459127867524176534247105678993167430451200
Ra 164550455732120604215496918255735048353068494211357986334860902400
Ra 329100911464241208430993836511470096706136988422715972669721804800
Ra 658201822928482416861987673022940193412273976845431945339443609600
Ra 1316403645856964833723975346045880386824547953690863890678887219200
Ra 2632807291713929667447950692091760773649095907381727781357774438400
Ra 5265614583427859334895901384183521547298191814763455562715548876800
Ra 10531229166855718669791802768367043094596383629526911125431097753600
Ra 21062458333711437339583605536734086189192767259053822250862195507200
Ra 42124916667422874679167211073468172378385534518107644501724391014400
Ra 84249833334845749358334422146936344756771069036215289003448782028800
Ra 168499666669691498716668844293872689513542138072430578006897564057600
Ra 336999333339382997433337688587745379027084276144861156013795128115200
Ra 673998666678765994866675377175490758054168552289722312027590256230400
Ra 1347997333357531989733350754350981516108337104579444624055180512460800
Ra 2695994666715063979466701508701963032216674209158889248110361024921600
Ra 5391989333430127958933403017403926064433348418317778496220722049843200
Ra 10783978666860255917866806034807852128866696836635556992441444099686400
Ra 21567957333720511835733612069615704257733393673271113984882888199372800
Ra 43135914667441023671467224139231408515466787346542227969765776398745600
Ra 86271829334882047342934448278462817030933574693084455939531552797491200
Ra 172543658669764094685868896556925634061867149386168911879063105594982400
Ra 345087317339528189371737793113851268123734298772337823758126211189964800
Ra 690174634679056378743475586227702536247468597544675647516252422379929600
Ra 1380349269358112757486951172455405072494937195089351295032504844759859200
Ra 2760698538716225514973902344910810144989874390178702590065009689519718400
Ra 5521397077432451029947804689821620289979748780357405180130019379039436800
Ra 11042794154864902059895609379643240579959497560714810360260038758078873600
Ra 22085588309729804119791218759286481159918995121429620720520077516157747200
Ra 44171176619459608239582437518572962319837990242859241441040155032315494400
Ra 88342353238919216479164875037145924639675980485718482882080310064630988800
Ra 176684706477838432958329750074291849279351960971436965764160620129261977600
Ra 353369412955676865916659500148583698558703921942873931528321240258523955200
Ra 706738825911353731833319000297167397117407843885747863056642480517047910400
Ra 1413477651822707463666638000594334794234815687771495726113284961034095820800
Ra 2826955303645414927333276001188669588469631375542991452226569922068191641600
Ra 5653910607290829854666552002377339176939262751085982904453139844136383283200
Ra 11307821214581659709333104004754678353878525502171965808906279688272766566400
Ra 22615642429163319418666208009509356707757051004343931617812559376545533132800
Ra 45231284858326638837332416019018713415514102008687863235625118753091066265600
Ra 90462569716653277674664832038037426831028204017375726471250237506182132531200
Ra 180925139433306555349329664076074853662056408034751452942500475012364265062400
Ra 361850278866613110698659328152149707324112816069502905885000950024728530124800
Ra 723700557733226221397318656304299414648225632139005811770001900049457060249600
Ra 1447401115466452442794637312608598829296451264278011623540003800098914120499200
Ra 2894802230932904885589274625217197658592902528556023247080007600197828240998400
Ra 5789604461865809771178549250434395317185805057112046494160015200395656481996800
Ra 11579208923731619542357098500868790634371610114224092988320030400791312963993600
Ra 23158417847463239084714197001737581268743220228448185976640060801582625927987200
Ra 46316835694926478169428394003475162537486440456896371953280121603165251855974400
Ra 92633671389852956338856788006950325074972880913792743906560243206330503711948800
Ra 185267342779705912677713576013900650149945761827585487813120486412661007423897600
Ra 370534685559411825355427152027801300299891523655170975626240972825322014847795200
Ra 741069371118823650710854304055602600599783047310341951252481945650644029695590400
Ra 1482138742237647301421708608111205200199566094620683902504963891301288059391180800
Ra 2964277484475294602843417216222410400399132189241367805009927782602576118782361600
Ra 5928554968950589205686834432444820800798264378482735610019855565205152237564723200
Ra 11857109937901178411373668864889641600596528756965471220039711130410304475129446400
Ra 23714219875802356822747337729779283200193057513930942440079422260820608950258892800
Ra 47428439751604713645494675459558566400386115027861884880158844521641217900517785600
Ra 94856879503209427290989350919117132800772230055723769760317689043282435801035571200
Ra 189713759006418854581978701838234265600544460111447539520635378086564871602071142400
Ra 379427518012837709163957403676468531200088920222895079041270756173129743204142284800
Ra 758855036025675418327914807352937062400177840445790158082541512346259486408284569600
Ra 1517710072051350836655829614705874124800355680891580316165083024692518972816569139200
Ra 3035420144102701673311659229411748249600711361783160632330166049385037945633138278400
Ra 6070840288205403346623318458823496499200422723566321264660332098770075891266276556800
Ra 12141680576410806693246636917646992998400845447132642529320664197540151782532553113600
Ra 24283361152821613386493273835293985996800690894265285058641328395080303565065106227200
Ra 48566722305643226772986547670587971993600381788530570117282656790160607130130212454400
Ra 97133444611286453545973095341175943987200763577061140234565313580321214260260424908800
Ra 194266889222572907091946190682351887974400527154122280469130627160642428520520849817600
Ra 388533778445145814183892381364703775948800054308244560938261254321284857041041699635200
Ra 777067556890291628367784762729407551897600108616489121876522508642569714082083399270400
Ra 1554135113780583256735569525458815103795200217232978243753045017285139428164166798540800
Ra 3108270227561166513471139050917630207590400434465956487506090034570278856328333597081600
Ra 6216540455122333026942278101835260415180800868931912975012180069140557712656667194163200
Ra 12433080910244666053884556203670520830361600737863825950024360138281115425313334388326400
Ra 24866161820489332107769112407341041660723200475727651900048720276562230850626668776652800
Ra 49732323640978664215538224814682083321446400951455303800097440553124461701253337553305600
Ra 99464647281957328431076449629364166642892800903910607600194881106248923402506675106611200
Ra 198929294563914656862152899258728333285785600807821215200389762212497846805013350213222400
Ra 397858589127829313724305798517456666571571200615642430400779524424995693610026700426444800
Ra 795717178255658627448611597034913333143142400231284860800159048849991387220053400852889600
Ra 1591434356511317254897223194069826666286284800462569721600318097699982774440106801705779200
Ra 3182868713022634509794446388139653332572569600925139443200636195399965548880213603411558400
Ra 6365737426045269019588892776279306665145139200850278886400127239079931097760427206823116800
Ra 12731474852090538039177785552558613330290278400700557772800254478159862195520854413646233600
Ra 25462949704181076078355571105117226660580556800401115545600508956319724391041708827292467200
Ra 50925899408362152156711142210234453321161113600802231091200017912638449782083417654584934400
Ra 101851798816724304313422284420468906642322227200604462182400035825276899564166835309169868800
Ra 203703597633448608626844568840937813284644454400208924364800071650553799128333670618339737600
Ra 407407195266897217253689137681875626569288908800417848729600143301107598256667341236679475200
Ra 814814390533794434507378275363751253138577817600835697459200286602215196513334682473358950400
Ra 1629628781067588869014756550727502506277155635200671394918400573204430393026669364946717900800
Ra 3259257562135177738029513101455005012554311270400342789836800146408860786053338729893435801600
Ra 6518515124270355476059026202910010025108622540800685579673600292817721572106677459786871603200
Ra 13037030248540710952118052405820020050217245081600371159347200585635443144213354919573743206400
Ra 26074060497081421904236104811640040100434490163200742318694400171270886288426709839147486412800
Ra 52148120994162843808472209623280080200868980326400484637388800342541772576853419678294972825600
Ra 104296241988325687616944419246560160401737960652800969274777600685083545153706839356589945651200
Ra 208592483976651375233888838493120320803475921305600938549555200370167090307413678713179891302400
Ra 417184967953302750467777676986240641606951842611200877098110400740334180614827357426359782604800
Ra 834369935906605500935555353972481283213903685222400754196220800480668361229654714852719565209600
Ra 1668739871813211001871110707944962566427807370444800508392441600961336722459309429705438130419200
Ra 3337479743626422003742221415889925132855614740889600016784883200192267344918618859410876260838400
Ra 6674959487252844007484442831779850265711229481779200033569766400384534689837237718821752521676800
Ra 13349918974505688014968885663559700531422458963558400067139532800769069379674475437643505043353600
Ra 26699837949011376029937771327119401062844917927116800134279065600538138759348950875287010086707200
Ra 53399675898022752059875542654238802125689835854233600268558131200076277518697901750574020173414400
Ra 106799351796045504119751085308477604251379671708467200537116262400152555037395803501148040346828800
Ra 213598703592091008239502170616955208502759343416934400074232524800305110074791607002296080693657600
Ra 427197407184182016479004341233910417005518686833868800148465049600610220149583214004592161387315200
Ra 854394814368364032958008682467820834011037373667737600296930099200122044029916428009184322774630400
Ra 1708789628736728065916017364935641668022074747335475200593860198400244088059832856018368645549260800
Ra 3417579257473456131832034729871283336044149494670950400187720396800488176119665712036737291098521600
Ra 6835158514946912263664069459742566672088298989341900800375440793600976352239331424073474582197043200
Ra 13670317029893824527328138919485133344176597978683801600750881587201952704478662848146949164394086400
Ra 27340634059787649054656277838970266688353195957367603200001763174403905408957325696293898328788172800
Ra 54681268119575298109312555677940533376706391914735206400003526348807810817914651392587796657576345600
Ra 109362536239150596218625111355881066753412783829470412800007052697615621635829302785175593315152691200
Ra 218725072478301192437250222711762133506825567658940825600014105395231243271658605570351186630305382400
Ra 437450144956602384874500445423524267013651135317881651200028210790462486543317211140702373260610764800
Ra 874900289913204769749000890847048534027302270635763302400056421580924973086634422281404746521221529600
Ra 1749800579826409539498001781694097068054604541271526604800112843161849946172268844562809493042443059200
Ra 3499601159652819078996003563388194136109209082543053209600225686323699892344537689125618986084886118400
Ra 6999202319305638157992007126776388272218418165086106419200451372647399784689075378251237972169772236800
Ra 13998404638611276315984014253552776544436836330172212838400902745294799569378150756502475944339544473600
Ra 27996809277222552631968028507105553088873672660344425676801805490589599138756301513004951888679088947200
Ra 55993618554445105263936057014211106177747345320688851353603610981179198277512603026009903777358177894400
Ra 111987237108890210527872114028422212355494690641377702707207221962358396555025206052019807554716355788800
Ra 223974474217780421055744228056844424710989381282755405414414443924716793110050412104039615109432711577600
Ra 447948948435560842111488456113688849421978762565510810828828887849433586220100824208079230218865423155200
Ra 895897896871121684222976912227377698843957525131021621657657775698867172440201648416158460437730846310400
Ra 1791795793742243368445953824454755397687915050262043243315315551397734344880403296832316920875461692620800
Ra 3583591587484486736891907648909510795375830100524086486630631102795468689760806593664633841750923385241600
Ra 7167183174968973473783815297818021590751660201048172973261262205590937379521613187329267683501846770483200
Ra 14334366349937946947567630595636043181503320402096345946522524411181874759043226374658535367003693540966400
Ra 28668732699875893895135261191272086363006640804192691893045048822363749518086452749317070734007387081932800
Ra 57337465399751787790270522382544172726013281608385383786090097644727499036172905498634141468014774163865600
Ra 114674930799503575580541044765088345452026563216770767572180195289454998072345810997268282936029548327731200
Ra 229349861599007151161082089530176690904053126433541535144360390578909996144691621994536565872059096655462400
Ra 458699723198014302322164179060353381808106252867083070288720781157819992289383243989073131744118193310924800
Ra 917399446396028604644328358120706763616212505734166140577441562315639984578766487978146263488236386621849600
Ra 1834798892792057209288656716241413527232425011468332281154883124631279969157532975956292526976472773243699200
Ra 3669597785584114418577313432482827054464850022936664562309766249262559938315065951912585053952945546487398400
Ra 7339195571168228837154626864965654108929700045873329124619532498525119876630131903825170107905891092974796800
Ra 14678391142336457674309253729931308217859400091746658249239064997050239753260263807650340215811782185949593600
Ra 29356782284672915348618507459862616435718800183493316498478129994100479506520527615300680431623564371899187200
Ra 58713564569345830697237014919725232871437600366986632996956259988200959013041055230601360863247128743798374400
Ra 117427129138691661394474029839450465742875200733973265993912519976401918026082110461202721726494257487596748800
Ra 234854258277383322788948059678900931485750400467946531987825039952803836052164220922405443452988514975193497600
Ra 469708516554766645577896119357801862971500800935893063975650079905607672104328441844810886905977029950386995200
Ra 939417033109533291155792238715603725943001601871786127951300159811215344208656883689621773811954059900773990400
Ra 1878834066219066582311584477431207451886003203743572255902600319622430688417313767379243547623908119801547980800
Ra 3757668132438133164623168954862414903772006407487144511805200639244861376834627534758487095247816239603095961600
Ra 7515336264876266329246337909724829807544012814974289023610401278489722753669255069516974190495632479206191923200
Ra 15030672529752532658492675819449659615088025629948578047220802556979445507338510139033948381991264958412383846400
Ra 30061345059505065316985351638899319230176051259897156094441605113958891014677020278067896763982529916824767692800
Ra 60122690119010130633970703277798638460352102519794312188883210227917782029354040556135793527965059833649535385600
Ra 120245380238020261267941406555597276920704205039588624377766420455835564058708081112271587055930119667299070771200
Ra 240490760476040522535882813111194553841408410079177248755532840911671128117416162224543174111860239334598141542400
Ra 480981520952081045071765626222389107682816820158354497511065681823342256234832324449086348223720478669196283084800
Ra 961963041904162090143531252444778215365633640316708995022131363646684512469664648898172696447440957338392566169600
Ra 1923926083808324180287062504889556430731267280633417990044262727293369024939329297796345392894881914676785132339200
Ra 3847852167616648360574125009779112861462534561266835980088525454586738049878658595592690785789763829353570264678400
Ra 7695704335233296721148250019558225722925069122533671960177050909173476099757317191185381571579527658707140529356800
Ra 15391408670466593442296500039116451445850138245067343920354101818346952199514634382370763143159055317414281058713600
Ra 30782817340933186884593000078232902891700276490134687840708203636693904399029268764741526286318110634828562117427200
Ra 61565634681866373769186000156465805783400552980269375681416407273387808798058537529483052572636221269657124234854400
Ra 123131269363732747538372000312931611566801105960538751362832814546775617596117075058966105145272442539314248469708800
Ra 246262538727465495076744000625863223133602211921077502725665629093551235192234150117932210290544885078628496939417600
Ra 492525077454930990153488000251726446267204423842155005451331258187102470384468300235864420581089770157256993878835200
Ra 985050154909861980306976000503452892534408847684310010902662516374204940768936600471728841162179540314513987757670400
Ra 1970100309819723960613952000006905785068817695368620021805325032748409881537873200943457682324359080629027975515340800
Ra 3940200619639447921227904000013811570137635390737240043610650065496819763075746401886915364648718161258055951030681600
Ra 7880401239278895842455808000027623140275270781474480087221300130993639526151492803773830729297436322516111902061363200
Ra 15760802478557791684911616000055246280550541562948960174442600261987279052302985607547661458594872645032223804122726400
Ra 31521604957115583369823232000110492561101083125897920348885200523974558104605971215095322917189745290064447608245452800
Ra 63043209914231166739646464000220985122202166251795840697770400047949116209211942430190645834379490580128895216490905600
Ra 126086419828462333479292928000441970244404332503591681395540800095898232418423884860381291668758981160257790432981811200
Ra 252172839656924666958585856000883940488808665007183362791081600191796464836847769720762583337517962320515580865963622400
Ra 504345679313849333917171712001767880977617330014366725582163200383592929673695539441525166675035924641031161731927244800
Ra 1008691358627698667834343424003535761955234660028733451164326400767185859347391078883050333350071849282062323463854489600
Ra 2017382717255397335668686848007071523910469320057466902328652801534371718694782157766100666700143698564124646927708979200
Ra 4034765434510794671337373696014143047820938640114933804657305603068743437389564315532201333400287397128249293855417958400
Ra 8069530869021589342674747392028286095641877280229867609314611206137486874779128631064402666800574794256498587710835916800
Ra 16139061738043178685349494784056572191283754560459735218629222412274973749558257262128805333601149588512997175421671833600
Ra 32278123476086357370698989568113144382567509120919470437258444824549947499116514524257610667202299177025994350843343667200
Ra 64556246952172714741397979136226288765135018241838940874516889649099894998233029048515221334404598354051988701686687334400
Ra 129112493904345429482795958272452577530270036483677881749033779298199789996466058097030442668809196708103977403373374668800
Ra 258224987808690858965591916544905154060540072967355763498067558596399579992932116194060885337618393416207954806746749337600
Ra 516449975617381717931183833089810308121080145934711526996135117192799159985864232388121770675236786832415909613493498675200
Ra 1032899951234763435862367666179620616242160291869423053992270234385598319971728464776243541350473573664831819226986997350400
Ra 2065799902469526871724735332359241232484320583738846107984540468771196639943456929552487082700947147329663638453973994700800
Ra 4131599804939053743449470664718482464968641167477692215969080937542393279886913859104974165401894294659327276907947989401600
Ra 8263199609878107486898941329436964929937282334955384431938161875084786559773827718209948330803788589318654553815895978803200
Ra 16526399219756214973797882658873929859874564669910768863876323750169573119547655436419896661607577178637309107631791957606400
Ra 33052798439512429947595765317747859719749129339821537727752647500339146239095310872839793323215154357274618215263583915212800
Ra 66105596879024859895191530635495719439498258679643075455505295000678292478190621745679586646430308714549236430527167830425600
Ra 132211193758049719790383061270991438878996517359286150911010590001356584956381243491358173292860617429098472861054335660851200
Ra 264422387516099439580766122541982877757993034718572301822021180002713169912762486982716346585721234858196945722108671321702400
Ra 528844775032198879161532245083965755515986069437144603644042360005426339825524973965432693171442469716393891444217342643404800
Ra 1057689550064397758323064490167931511031972138874289207288084720010852679651049947930865386342884939432787782888434685286809600
Ra 2115379100128795516646128980335863022063944277748578414576169440021705359302099895861730772685769878865575565776869370573619200
Ra 4230758200257591033292257960671726044127888555497156829152338880043410718604199791723461545371539757731151131553738741147238400
Ra 8461516400515182066584515921343452088255777110994313658304677760086821437208399583446923090743079515462302263107477482294476800
Ra 16923032801030364133169031842686904176511554221988627316609355520173642874416799166893846181486159030924604526215954964588953600
Ra 33846065602060728266338063685373808353023108443977254633218711040347285748833598333787692362972318061849209052431909929177907200
Ra 67692131204121456532676127370747616706046216887954509266437422080694571497667196667575384725944636123698418104863819858355814400
Ra 135384262408242913065352254741495233412092433775909018532874844161389142995334393335150769451889272247396836209727639716711628800
Ra 270768524816485826130704509482990466824184867551818037065749688322778285990668786670301538903778544494793672419455279433423257600
Ra 541537049632971652261409018965980933648369735103636074131499376645556571981337573340603077807557088989587344838910558866846515200
Ra 1083074099265943304522818037931961867296739470207272148262998753291113143962675146681206155615114177979174689677821117733693030400
Ra 2166148198531886609045636075863923734593478940414544296525997506582226287925350293362412311230228355958349379355642235467386060800
Ra 4332296397063773218091272151727847469186957880829088593051995013164452575850700586724824622460456711916698758711284470934772121600
Ra 8664592794127546436182544303455694938373915761658177186103990026328905151701401173449649244920913423833397517422568941869544243200
Ra 17329185588255092872365088606911389876747831523316354372207980052657810303402802346899298489841826847666795034845137883739088486400
Ra 34658371176510185744730177213822779753495663046632708744415960105315620606805604693798596979683653695333590069690275767478176972800
Ra 69316742353020371489460354427645559506991326093265417488831920210631241213611209387597193959367307390667180139380551534956353945600
Ra 138633484706040742978920708855291118013982652186530834977663840421262482427222418775194387918734614781334360278761103069912707891200
Ra 277266969412081485957841417710582236027965304373061669955327680842524964854444837550388775837469229562668720557522206139825415782400
Ra 554533938824162971915682835421164472055930608746123339910655361685049929708889675100777551674938459125337441115044412279650831564800
Ra 1109067877648325943831365670842328944111861217492246679821310723370099859417779350201555103349876918250674882230088824559301663129600
Ra 2218135755296651887662731341684657888223722434984493359642621446740199718835558700403110206699753836501349764460177649118603326259200
Ra 4436271510593303775325462683369315776447444869968986719285242893480399437671117400806220413399507673002699528920355298237206652518400
Ra 8872543021186607550650925366738631552894889739937973438570485786960798875342234801612440826799015346005398057840710596474413305036800
Ra 17745086042373215101301850733477263105789779479875946877140971573921597750684469603224881653598030692010796115681421192948826610073600
Ra 35490172084746430202603701466954526211579558959751893754281943147843195501368939206449763307196061384021592231362842385897653220147200
Ra 70980344169492860405207402933909052423159117919503787508563886295686391002737878412899526614392122768043184462725684771795306440294400
Ra 141960688338985720810414805867818104846318235839007575017127772591372782005475756825799053228784245536086368925451369543590612880588800
Ra 283921376677971441620829611735636209692636471678015150034255545182745564010951513651598106457568491072172737850902739087181225761177600
Ra 567842753355942883241659223471272419385272943356030300068511090365491128021903027303196212915136982144345475701805478174362451522355200
Ra 1135685506711885766483318446942544838770545886712060600137022180730982256043806054606392425830273964288690951403610956348724903044710400
Ra 2271371013423771532966636893885089677541091773424121200274044361461964512087612109212784851660547928577381902807221912697449806089420800
Ra 4542742026847543065933273787770179355082183546848242400548088722923929024175224218425569703321095857154763805614443825394899612178841600
Ra 9085484053695086131866547575540358710164367093696484801096177445847858048350448436851139406642191714309527611228887650789799224357683200
Ra 18170968107390172263733095151080717420328734187392969602192354891695716096700896873702278813284383428619055222457775301579598448715366400
Ra 36341936214780344527466190302161434840657468374785939204384709783391432193401793747404557626568766857238110444915550603159196897430732800
Ra 72683872429560689054932380604322869681314936749571878408769419566782864386803587494809115253137533714476220889831101206318393794861465600
Ra 145367744859121378109864761208645739362629873499143756817538839133565728773607174989618230506275067428952441779662202412636787589722931200
Ra 290735489718242756219729522417291478725259746998287513634077678267131457547214349979236461012550134857904883559324404825273575179445862400
Ra 581470979436485512439459044834582957450519493996575027268155356534262915094428699958472922025100269715809767118648809650547150358891724800
Ra 1162941958872971024878918089669165914901038987993150054536310713068525830188857399916945844050200539431619534236297619301094300717783449600
Ra 2325883917745942049757836179338331829802077975986300109072621426137051660377714799833891688100401078863239068472595238602188601435566899200
Ra 4651767835491884099515672358676663659604155951972600218145242852274103320755429599667783376200802157726478136945190477204377202871133798400
Ra 9303535670983768199031344717353327319208311903945200436290485704548206641510859199335566752401604315452956273890380954408754405742267596800
Ra 18607071341967536398062689434706654638416623807890400872580971409096413283021718398671133504803208630905912547780761908817508811484535193600
Ra 37214142683935072796125378869413309276833247615780801745161942818192826566043436797342267009606417261811825095561523817635017622969070387200
Ra 74428285367870145592250757738826618553666495231561603490323885636385653132086873594684534019212834523623650191123047635270035245938140774400
Ra 148856570735740291184501515477653237107332990463123206980647771272771306264173747189368068038425669047247300382246095270540070491876281548800
Ra 297713141471480582369003030955306474214665980926246413961295542545542612528347494378736136076851338094494600764492190541080140983752563097600
Ra 595426282942961164738006061910612948429331961852492827922591085091085225056694988757472272153702676188989201528984381082160281967505126195200
Ra 1190852565885922329476012123821225896858663923704985655845182170182170450113389977514944544307405352377978403057968762164320563935010252390400
Ra 2381705131771844658952024247642451793717327847409971311690364340364340900226779955029889088614810704755956806115937524328641127870020504780800
Ra 4763410263543689317904048495284903587434655694819942623380728680728681800453559910059778177229621409511913612231875048657282255740041009561600
Ra 9526820527087378635808096990569807174869311389639885246761457361457363600907119820119556354459242819023827224463750097314564511480082019123200
Ra 19053641054174757271616193981139614349738622779279770493522914722914727201814239640239112708918485638047654448927500194629128022960164038246400
Ra 38107282108349514543232387962279228699477245558559540987045829445829454403628479280478225417836971276095308897855000389258256045920328076492800
Ra 76214564216699029086464775924558457398954491117119081974091658891658908807256958560956450835673942552190617795710000778516512091840656152985600
Ra 152429128433398058172929551849116914797908982234238163948183317783317817614513917121912901671347885104381235591420001557032024183681312305971200
Ra 304858256866796116345859103698233829595817964468476327896366635566635635229027834243825803342695770208762471182840003114064048367362624611942400
Ra 609716513733592232691718207396467659191635928936952655792733271133271270458055668487651606685391540417524942365680006228128096734725249223884800
Ra 1219433027467184465383436414792935318383271857873905311585466542266542540916111336975303213370783080835049884731360012456256193469450498447769600
Ra 2438866054934368930766872829585870636766543715747810623170933084533084081832222673950606426741566161670099769462720024912512386938900996895539200
Ra 4877732109868737861533745659171741273533087431495621246341866169066168163664445347901212853483132323340199538925440049825024773877801993791078400
Ra 9755464219737475723067491318343482547066174863991242492683732338132336327328890695802425706966264646680399077850880099650049547755603987582156800
Ra 19510928439474951446134982636686965094132349727982484985367464676264672654657781391604851413932529293360798155701760199300099095511207975164313600
Ra 39021856878949902892269965273373930188264699455964969970734929352529345309315562783209702827865058586721596311403520398600198191022415950328627200
Ra 78043713757899805784539930546747860376529398911929939941469858705058690618631125566419405655730117173443192622807040797200396382044831900657254400
Ra 156087427515799611569079861093495720753058797823859879882939717410117381237262251132838811311460234346886385245614081594400792764089663801314508800
Ra 312174855031599223138159722186991441506117595647719759765879434820234762474524502265677622622920468693772770491228163188801585528179327602629017600
Ra 624349710063198446276319444373982883012235191295439519531758869640469524949048004531355245245840937387545540982456326377603171056358655205258035200
Ra 1248699420126396892552638888747965766024470382590879038063517739280939049898096009062710490491681874775090981964912652755206342112717310410516070400
Ra 2497398840252793785105277777495931532048940765181758076127035478561878099796192018125420980983363749550181963929825305510412684225434620821032140800
Ra 4994797680505587570210555554991863064097881530363516152254070957123756199592384036250841961966727499100363927859650611020825368450869241642064281600
Ra 9989595361011175140421111109983726128195763060727032304508141914247512399184768072501683923933454998200727855719301222041650736901738483284128563200
Ra 19979190722022350280842222219967452256391526121454064609016283828495024798369536145003367847866909996401455711438602444083301473803476966568257126400
Ra 39958381444044700561684444439934904512783052242908129218032567656990049596739072290006735695733819992802911422877204888166602947607953933136514252800
Ra 79916762888089401123368888879869809025566104485816258436065135313980099193478144580013471391467639985605822845754409776333205895215907866273028505600
Ra 159833525776178802246737777759739618051132208971632516872130270627960198386956289160026942782935279971211645691508819552666411790431815732546057011200
Ra 319667051552357604493475555519479236102264417943265033744260541255920396773912578320053885565870559942423291383017639105332823580863631465092114022400
Ra 639334103104715208986951111038958472204528835886530067488521082511840793547825156640107771131741119884846582766035278210665647161727262930184228044800
Ra 1278668206209430417973902222077916944409057671772060134977042165023681587095650313280215542263482239769693165532070556421331294323454525860368456089600
Ra 2557336412418860835947804444155833888818115343544120269954084330047363174191300626560430984526964479539386331064141112842662588646909051720736912179200
Ra 5114672824837721671895608888311667777636230687088240539908168660094726348382601253120861969053928959078772662128282225685325177293818103441473824358400
Ra 10229345649675443343791217776623335555272461374176481079816337320189452696765202506241723938107857918157545324256564451370650354587636206883947648716800
Ra 20458691299350886687582435553246671110544922748352962159632674640378905393530405012483447876215715836315090648513128902741300709175272413767895297433600
Ra 40917382598701773375164871106493342221089845496705924319265349280757810787060810024966895752431431672630181297026257805482601418350544827535790594867200
Ra 81834765197403546750329742212986684442179690993411848638530698561515621574121620049933791504862863345260362594052515610965202836701089655071581189734400
Ra 163669530394807093500659484425973368884359381986823697277061397123031243148243240099867583009725726690520725188105031221930405673402179310143162379468800
Ra 327339060789614187001318968851946737768718763973647394554122794246062486296486480199735166019451453381041450376210062443860811346804358620286324758937600
Ra 654678121579228374002637937703893475537437527947294789108245588492124972592972960399470332038902906762082900752420

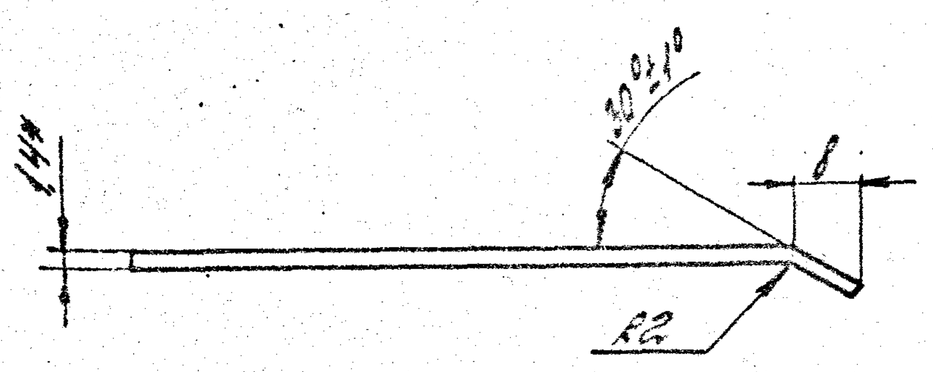

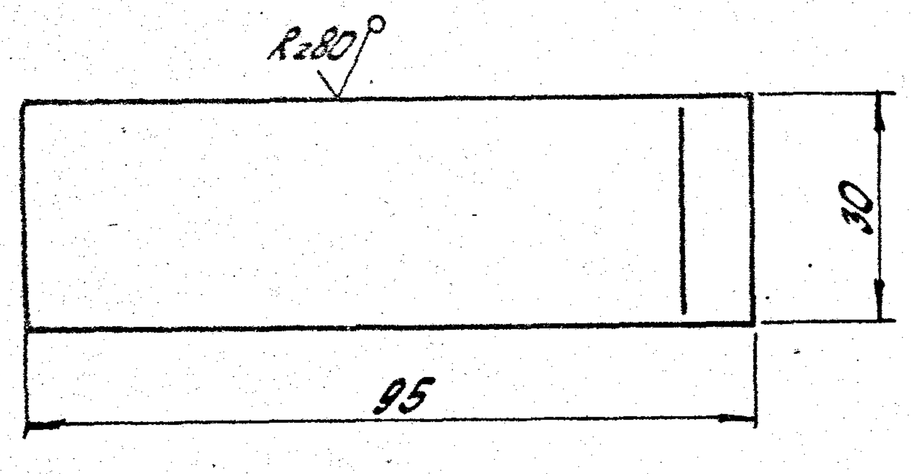

1.* Размер для справок.

2. Неуказанные предельные отклонения размеров: $h14, \pm \frac{IT14}{2}$.

Формат	Зона	Поз.	Обозначение	Наименование	Кол.	Примечание
				Документация		
А3			1.436.2-30.93.3-01.01.00. СБ	Сборочный чертеж		
				Детали		
А4		1	1.436.2-30.93.2-01.01.02	Крестовина	1	
А4		2	1.436.2-30.93.2-01.01.03	Ось	1	
А4		3	1.436.2-30.93.2-01.01.04	Опора	1	
А4		4	1.436.2-30.93.2-01.01.05	Шайба	1	
				Стандартные изделия		
		5		Шплинт 3,2×28.001 ГОСТ 397-79	2	

Инв.№ подл.	Подпись и дата	Взам.инв.№

ГИП	Поздеев		
Гл.спец.	Лукашевич		
Н.контр.	Поздеев		

1.436.2-30.93.3-01.01.00

Механизм открывания

Стадия	Лист	Листов
Р		1

АП. ЦНИИпромзданий

Копировал: Полеха

Формат А4

1.00091-03 17

1.436.2-30.93.3-01.00.04

Направляющая

Стадия	Масса	Масштаб
Р	0,032	1:1

Лист | Листов 1

ГИП	Поздеев		
Гл.спец.	Лукашевич		
Н.контр.	Поздеев		

Лист 5-ПН-1,4 ГОСТ 19903-74
Ст3сп5 ГОСТ 14637-89 / Ст3сп5 ГОСТ 5523-89

АП. ЦНИИпромзданий

Копировал: Полеха

Формат А4

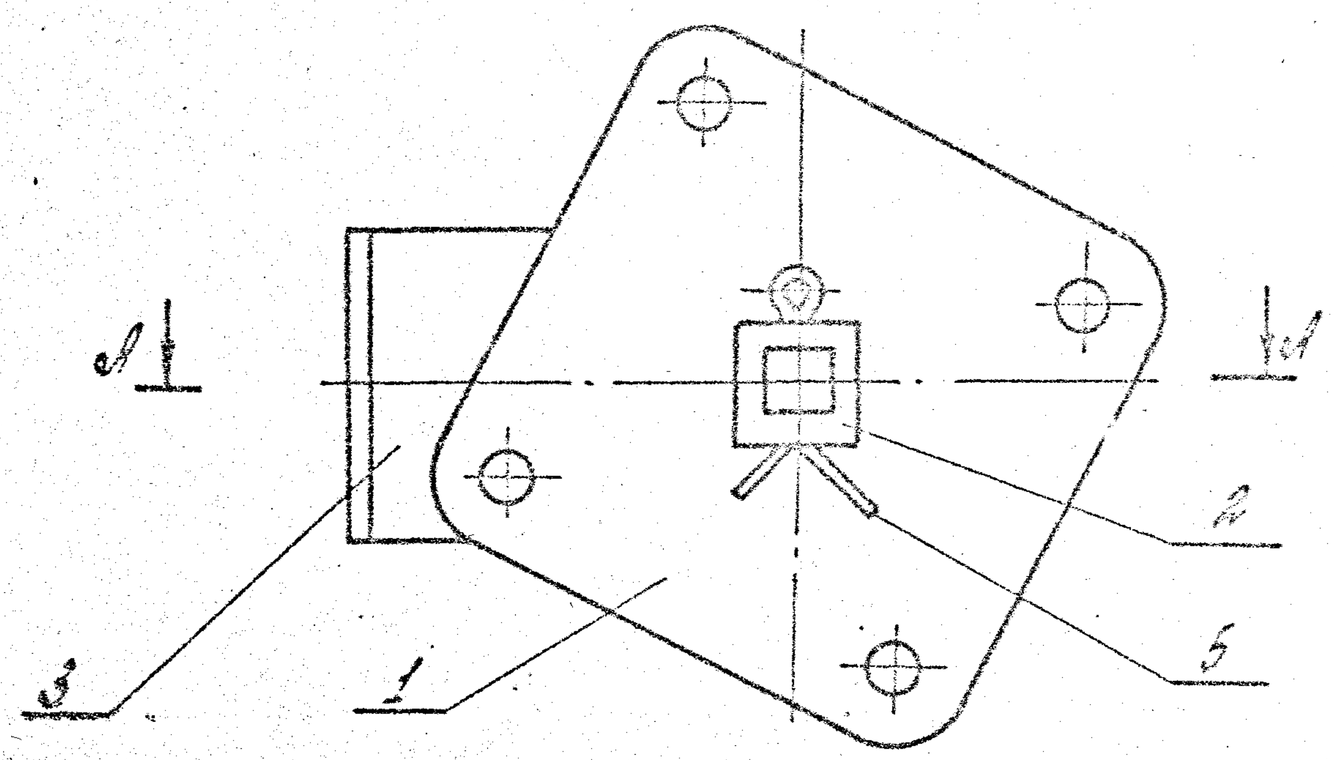

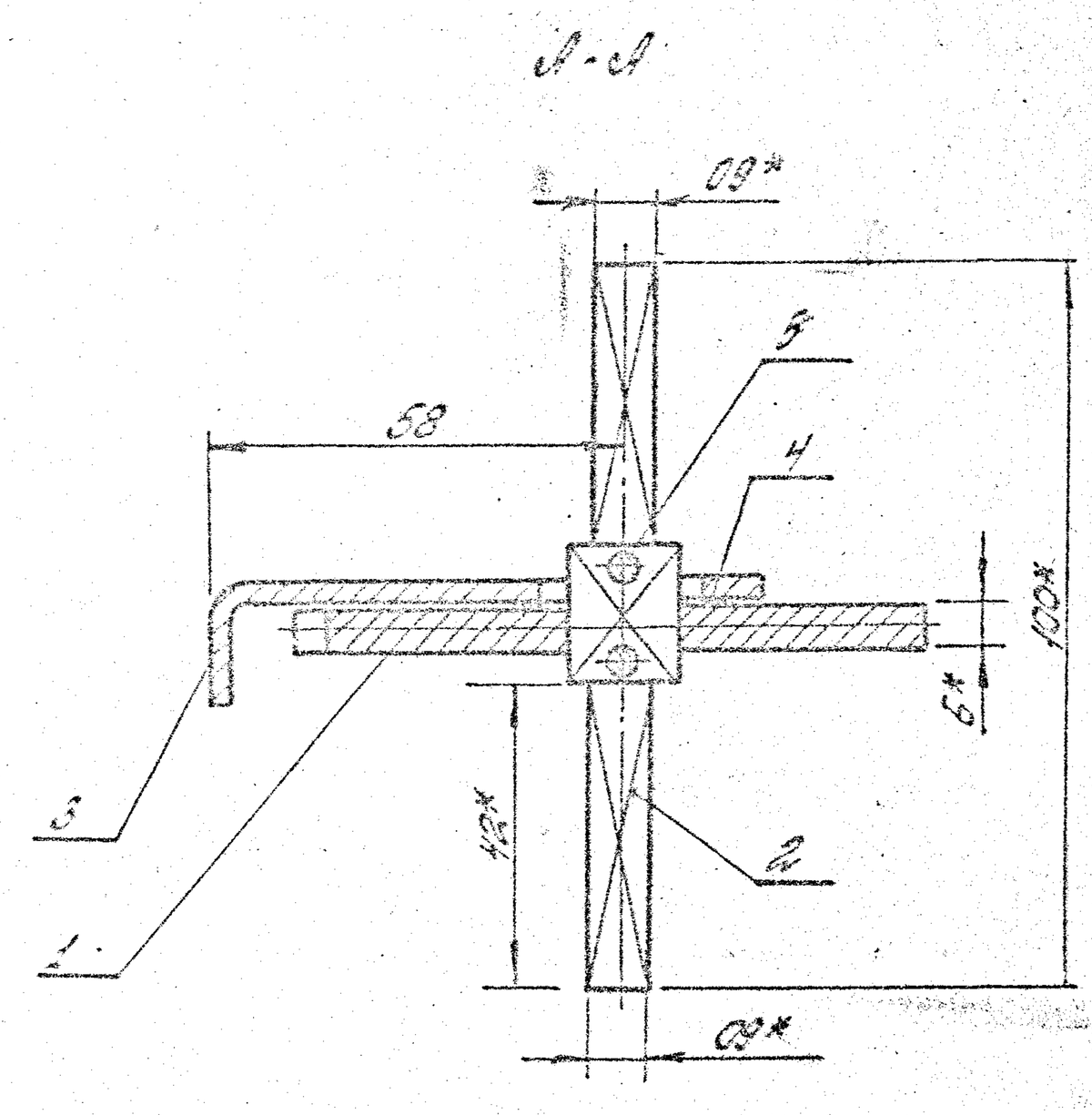

1.* Размеры для справок.

2. Предельные отклонения размеров: $h14$, $H14$, $\pm \frac{IT14}{2}$

				1.НЗС.2-30.93.3-01.01.00 СБ			
				Механизм открывания. Сборочный чертёж	Литера	Масса	Масштаб
					Р	0,40	1:1
Разраб.	Корнеев				Лист	Листов 1	
Пров.	Алексеев				Шифр проекта		
Н.контр.	Зоркина						
Утв.							

Копировал

Формат А3

Инв. N подл.	Подпись и дата	Взам. инв. N

Формат	Зона	Поз.	Обозначение	Наименование	Кол. на испол. 1.436.2-30.93.3-01.02.00 —		Примечание
					—	01	
				Документация			
А3			1.436.2-30.93.3-01.02.00 СБ	Сборочный чертеж			
				Детали			
А4		1	1.436.2-30.93.2-01.01.01	Втулка	1	1	
А4		2	1.436.2-30.93.2-01.02.03	Шток	1	1	
А4		3	1.436.2-30.93.2-01.02.02	Вилка	1	1	
Б4		4	1.436.2-30.93.3-01.02.01	Связь			
				Круг 5-В-II ГОСТ 2590-88			
				Ст3сп1-II ГОСТ 535-88			
				L = 882-1,0; Rz80	1		0,14 кг
			-01	L = 902-1,0; Rz80		1	0,15 кг

ГИП	Погорелов		1.436.2-30.93.3-01.02.00	
Гл. спец.	Лукашевич		Тяга	Стадия: Р; Лист; Листов: 1
Н. контр.	Погорелов			АП. ЦНИИпромзданий

Копировал: Палеха

Формат А4

Инв. N подл.	Подпись и дата	Взам. инв. N

Формат	Зона	Поз.	Обозначение	Наименование	Кол.	Примечание
А3			1.436.2-30.93.3-01.03.00 СБ	Основной чертеж		
А4		1	1.436.2-30.93.3-01.03.01	Основная	1	
А4		2	1.436.2-30.93.3-01.03.02	Ограничитель	1	
				Детали		
Б4		3	1.436.2-30.93.3-01.03.03 СО	Корпус	1	Лист 1
Б4		4	1.436.2-30.93.3-01.03.04 СО	Корпус	1	Лист 1
				Круг 8-В-II ГОСТ 2590-88		
				Ст3сп1-II ГОСТ 535-88		
				L = 151 мм; Rz80		
				L = 297 мм; Rz80		

1.436.2-30.93.3-01.03.00

БГ 50-10.00011
Разработчик ЦНИИпромзданий

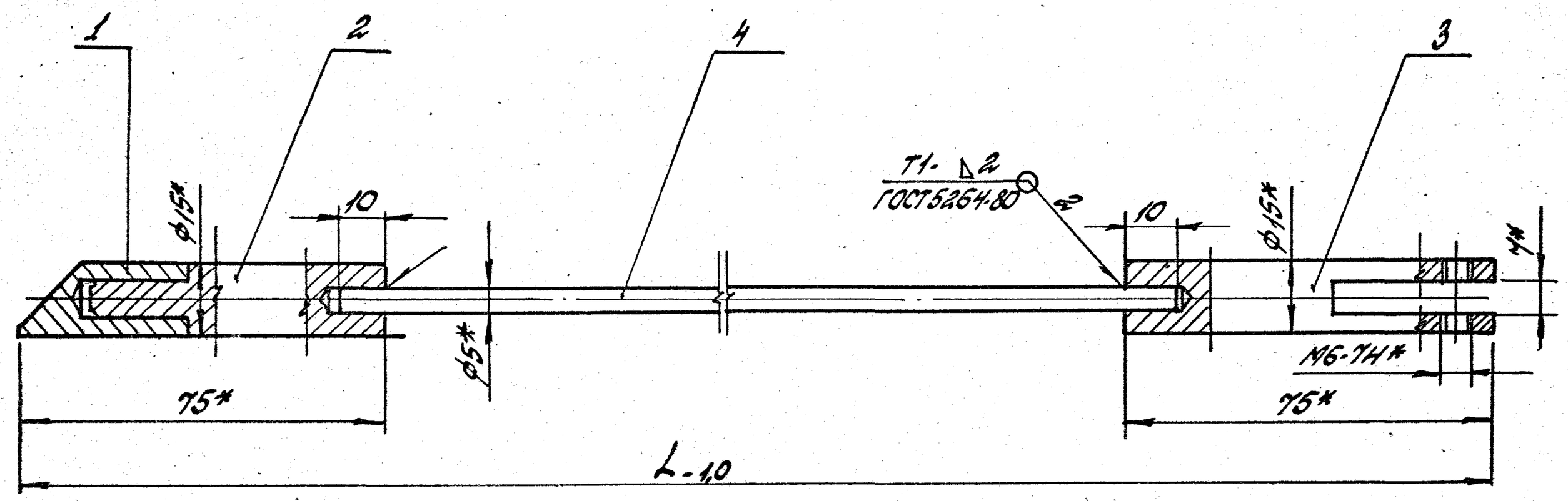

1.* Размеры для справок.

2. Неуказанные предельные отклонения размеров: $\pm \frac{IT14}{2}$.

Обозначение	L, мм	Масса, кг
1.436.2-30.93.3-01.02.00	1012	0,31
-01	1032	0,32

ГИП	Погорелов		1.436.2-30.93.3-01.02.00 СБ	
Вл.отец.	Мукашевич		Тяга. Сборочный чертеж	Стадия: Р; Масса: см. табл.; Масштаб: —
Н.контр.	Погорелов			Лист; Листов 1
				АП. ЦНИИпромзданий

Копировал: Палка

Формат А3

Ц00091-03 20

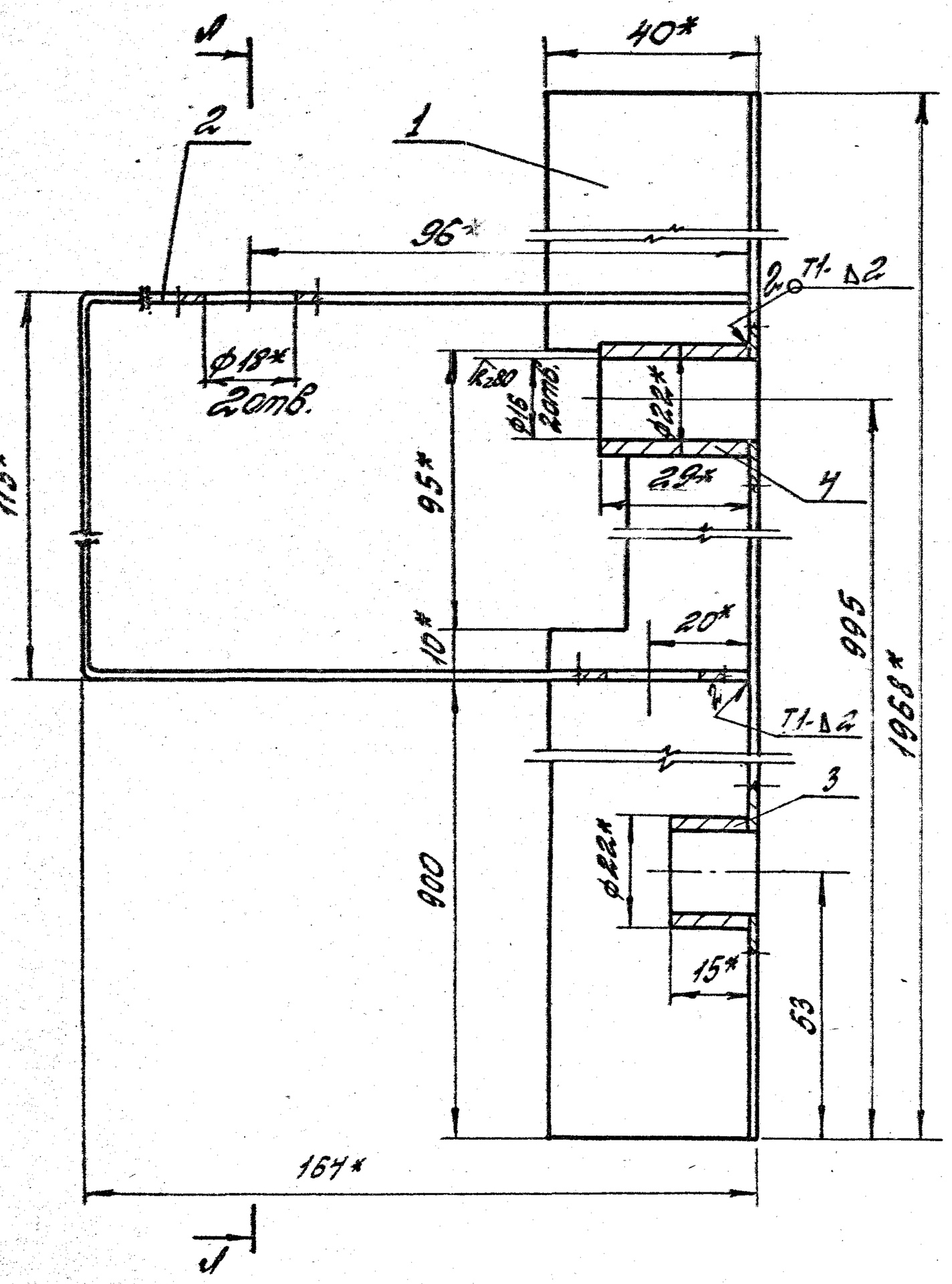

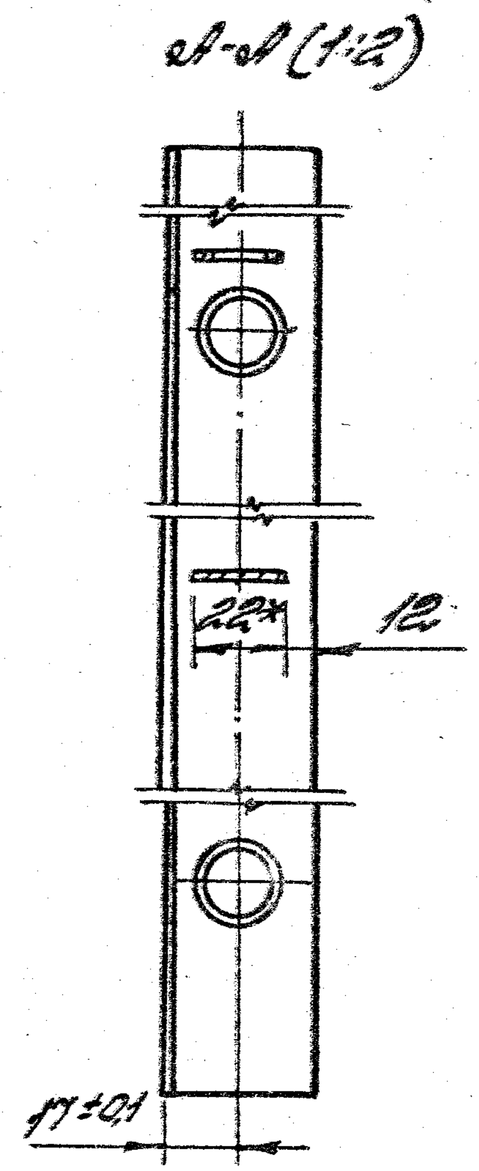

1. Сварные швы по ГОСТ 5264-80. Обозначение сварного шва относится ко всем подобно сваривaемым элементам.
2. *Размеры для справок.
3. Неуказанные предельные отклонения размеров: $h14$; $h14 \pm \frac{IT14}{2}$.

				1.436.2-30.93.3-01.03.00.СБ		
				Стойка. Сборочный чертеж	Стадия	Масса	Масштаб
					Р	2.5	1:1
					Лист	Листов 1
ГИП	Погорелов				АП ЦНИИпромзданий	
Гл.спец.	Лукашевич					
Н.контр.	Погорелов					

Копировал: Палеха

Формат А3

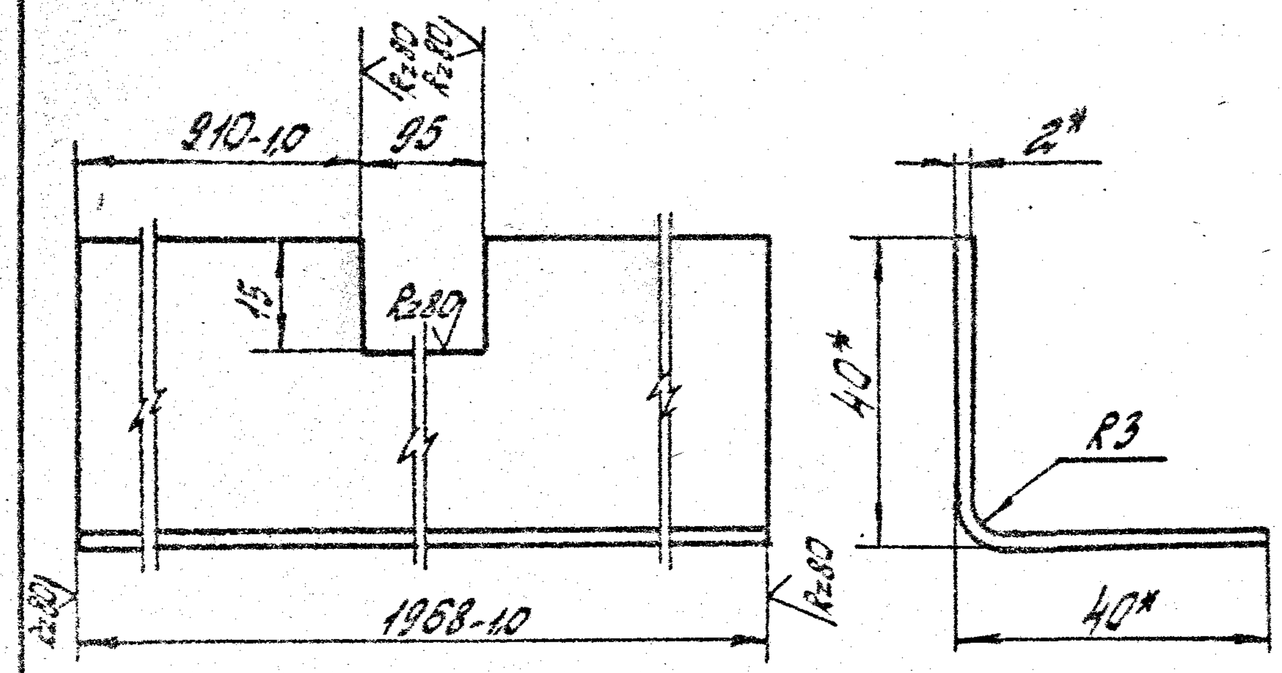

1.* Размеры для справок.

2. Неуказанные предельные отклонения размеров: $h14$; $\pm \frac{IT14}{2}$.

1.436.2-30.93.3-01.03.01			
Стойка	Стадия	Масса	Масштаб
	Р	2,3	1:1
	Лист	Листов 1	
ГИП Проценко; Гл.спец. Мосцевич; Н.контр. Проценко	Уголок ГН. 40х40х2-В ГОСТ19771-74 / ОТ 3сп1-4ГОСТ11474-76	АП ЦНИИпромзданий	

Инв.№подл. | Подпись и дата | Взам.инв.№

Копировал: Палеха

Формат А4

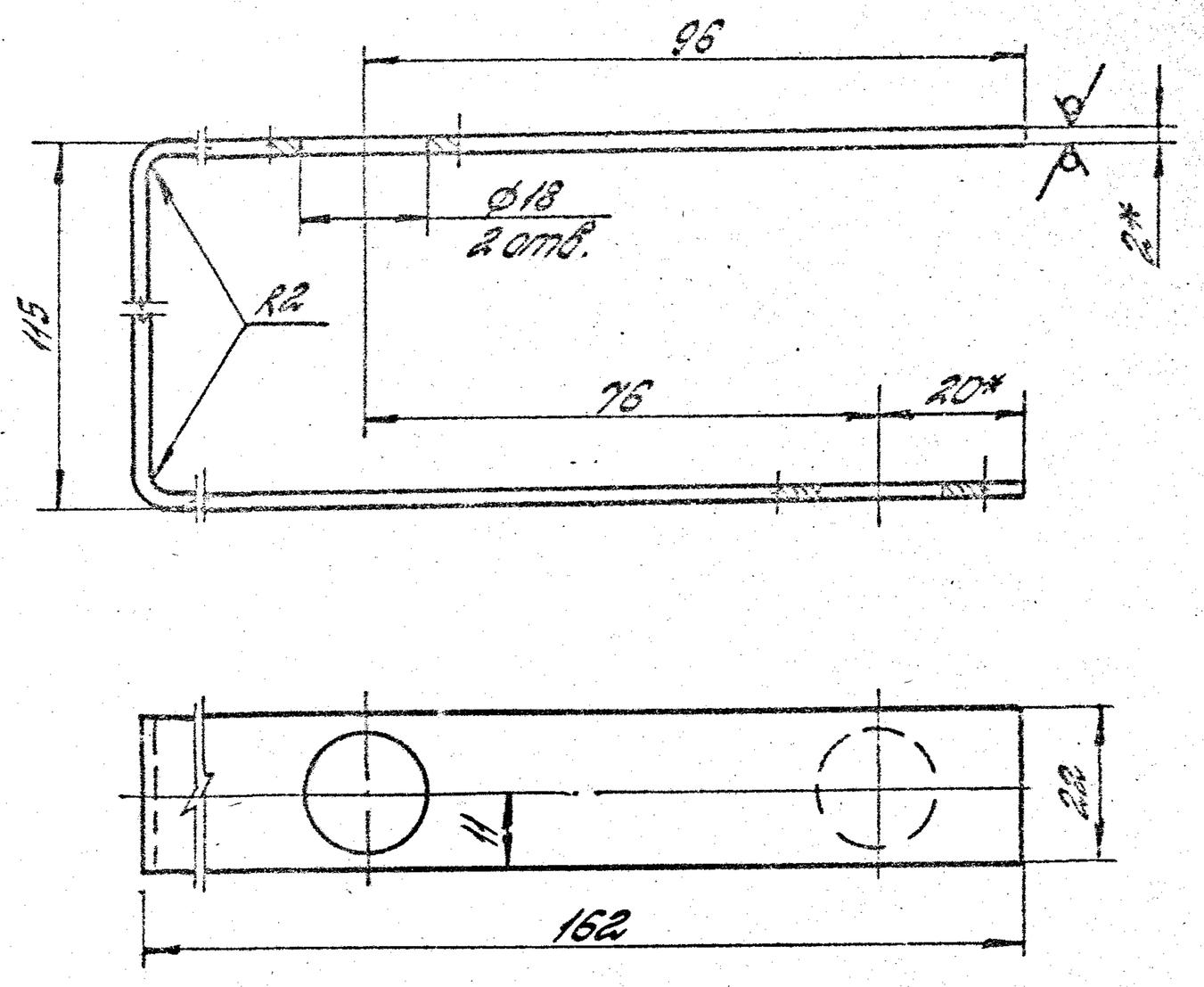

1.* Размеры для справок.

2. Предельные отклонения размеров: $h14$; $H14$; $\pm \frac{IT14}{2}$.

3. Длина развертки $L = 431$ мм.

1.436.2-30.93.3-01.03.02			
Ограждение	Стадия	Масса	Масштаб
	Р	0,14	1:1
	Лист	Листов 1	
ГИП Проценко; Гл.спец. Мосцевич; Н.контр. Проценко	Лист 6-IV-8 ГОСТ19903-74 / ОК 3С034-1Б3.0с2-68ГОСТ16523-89	АП ЦНИИпромзданий	

Инв.№подл. | Подпись и дата | Взам.инв.№

Копировал: Палеха

Формат А4

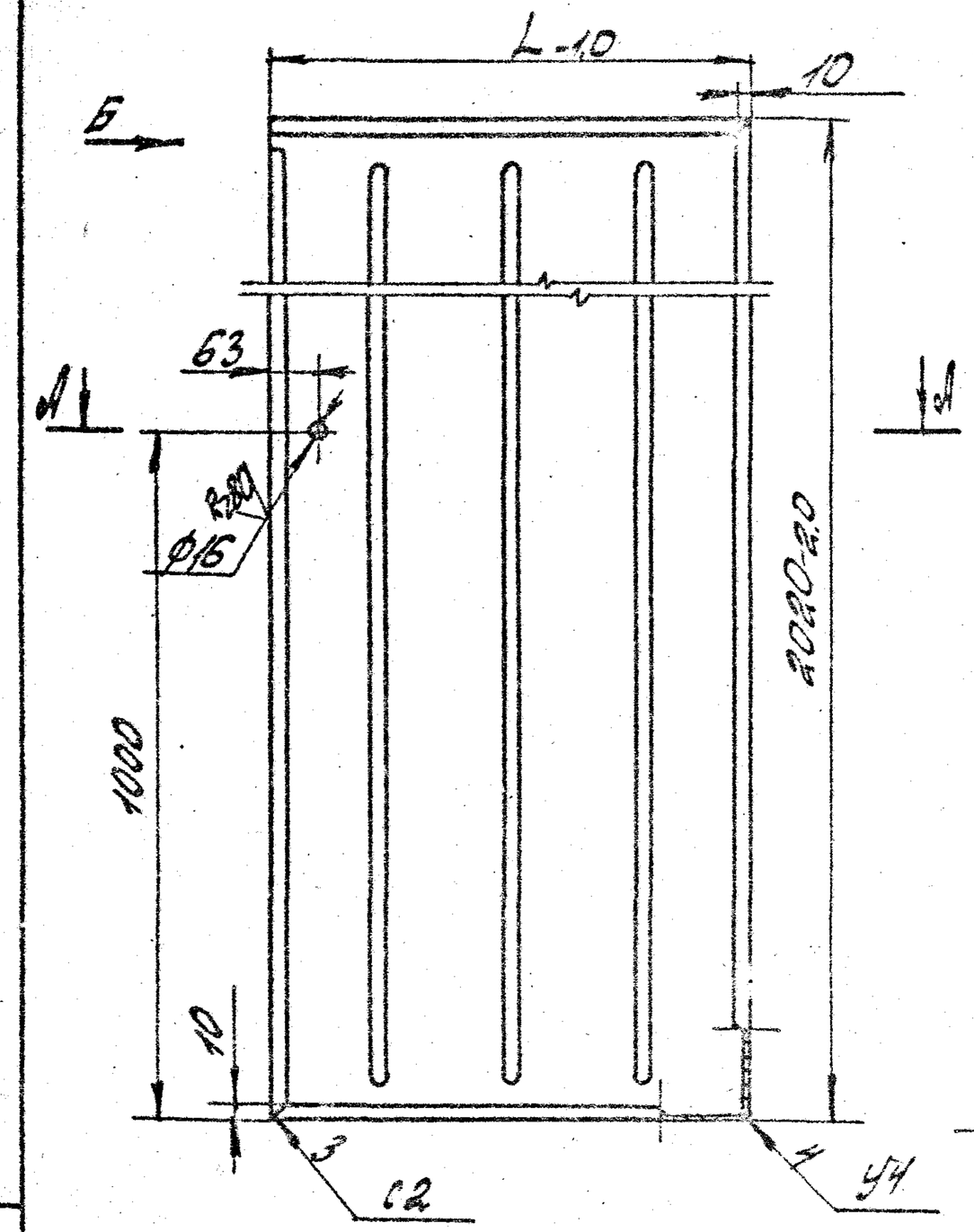

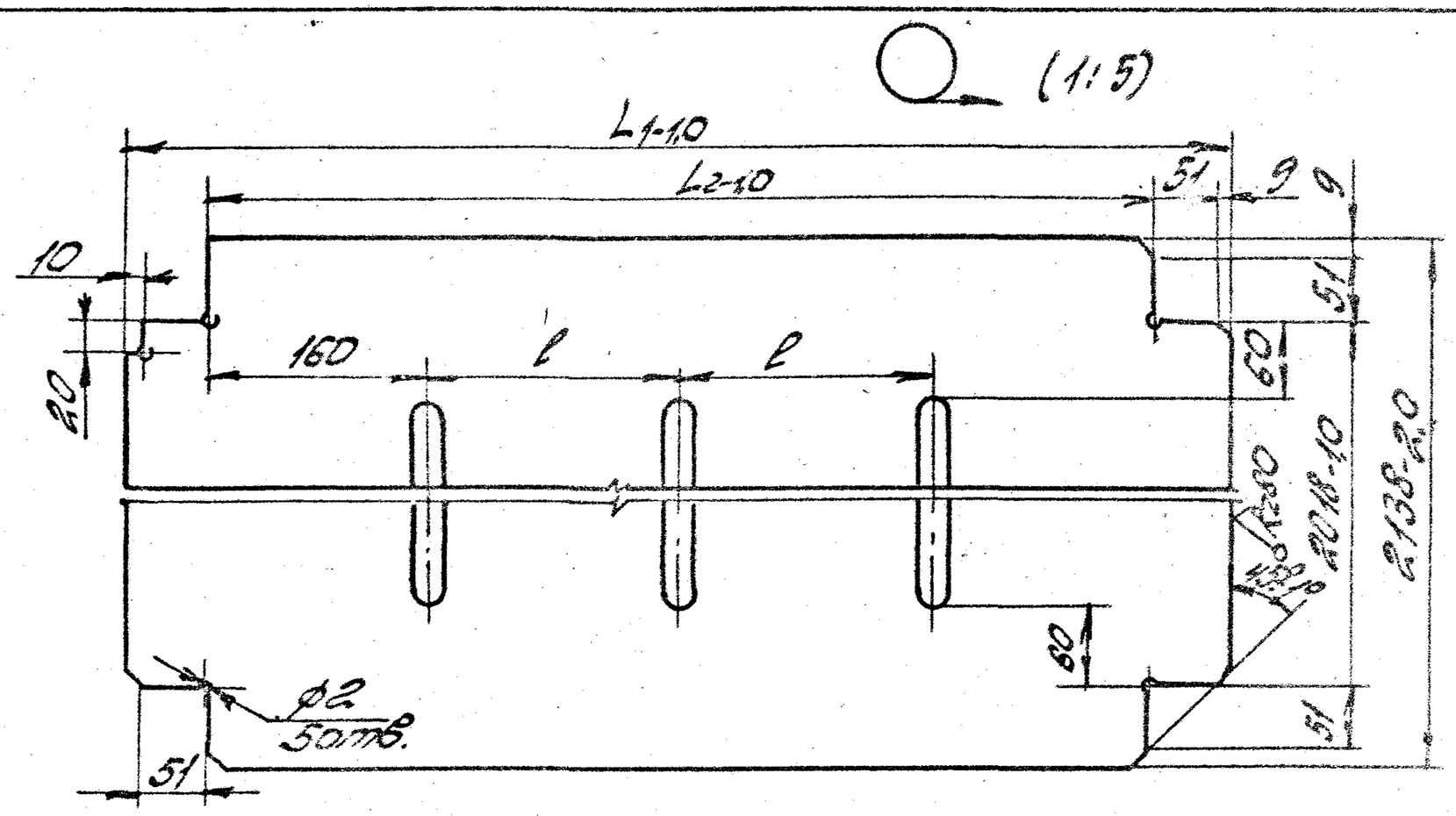

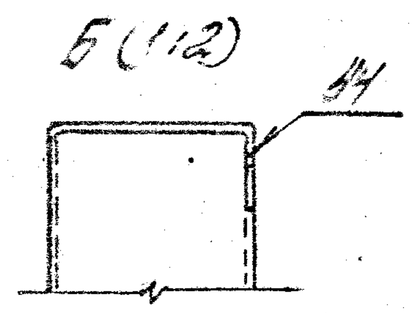

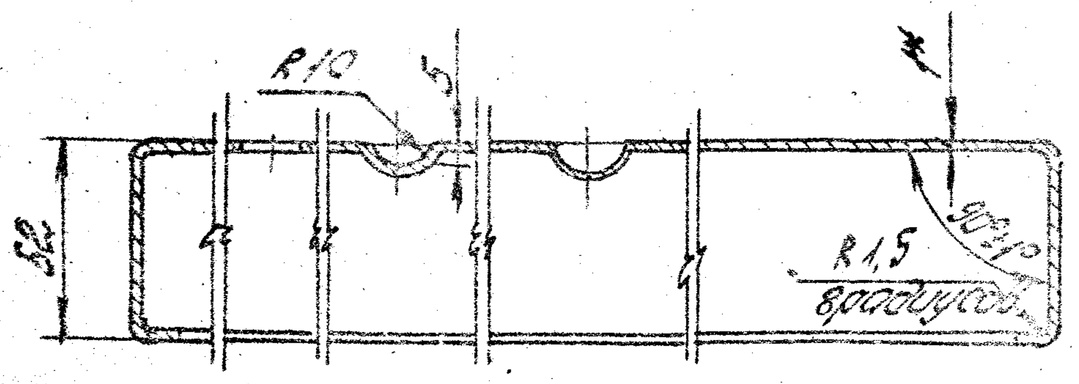

Обозначение	L, мм	L1, мм	L2, мм	l, мм	Масса, кг
1.436.2-30.93.3-01.00.01	691	809	689	185	13,7
-01	891	1009	889	285	16,8

1. Сварные швы выполнять в среде углекислого газа по ГОСТ 14771-76. Обозначение сварного шва относится ко всем подобно свариваемым элементам.
2. * Размер для справок.
3. Неуказанные предельные отклонения размеров: $H14, h14, \pm\frac{IT14}{2}$.

				1.436.2-30.93.3-01.00.01.		
				Короб	Стадия: Р	Масса: см. табл.	Масштаб: —
					Лист	Листов
ГИП	Проскуряков			Лист 6-1Н-10 ГОСТ 19903-74	ЦНИИпромзданий
Гл. спец.	Кочергина			Основ. прим. 1.03.1.2 сборка	
Н. контр.	Иванов				

Копировал: Палеко

Ц.00091-03 23

Формат А3

Рис. 1.

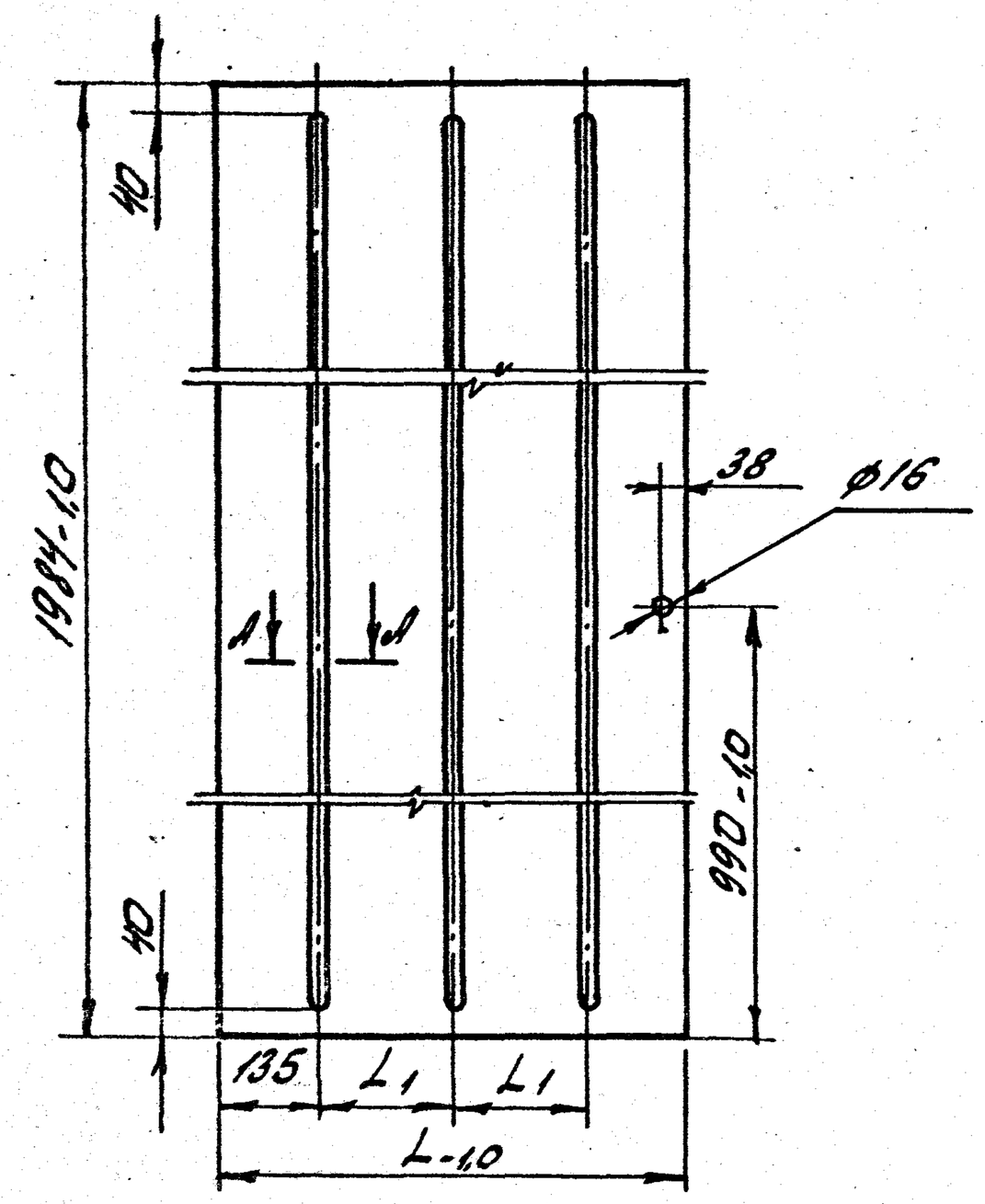

Рис. 2

Остальное - см. Рис. 1.

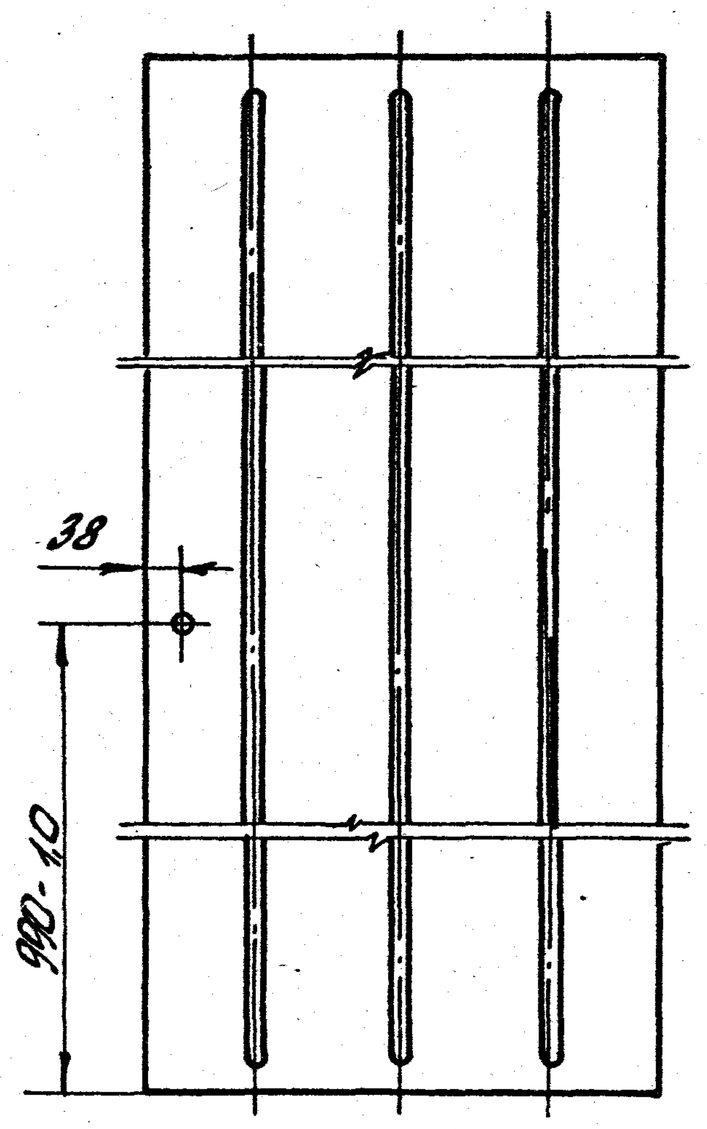

А-А (1:1)

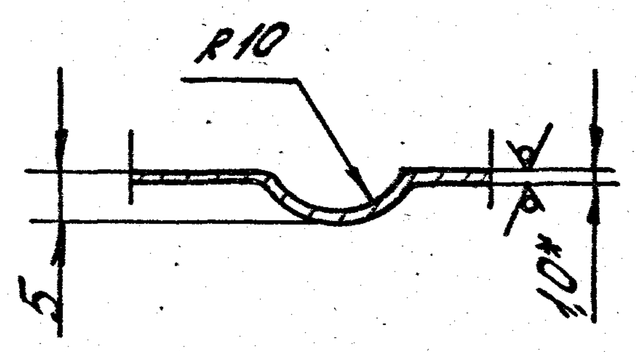

Rz80

1.* Размеры для справок.

2. Неуказанные предельные отклонения размеров: H14; h14; ± IT14/2.

Обозначение	Рис.	L, мм	L1, мм	Масса, кг
1.436.2-30.93.3-01.00.02	1	655	185	10,2
-01		855	285	13,3
-02	2	655	185	10,2
-03		855	285	13,3

				1.436.2-30.93.3-01.00.02.
				Обшивка
				Стадия: Р; Масса: см. табл.; Масштаб: —
				Лист; Листов 1
ГИП	Погоделов			Лист Б-ПН-1,0 ГОСТ 19903-74
Гл.спец.	Мусиевич			ОК 350 В4-III С-3 ОП2-СВ ГОСТ 6523-89
Н.контр.	Погоделов			ЦНИИпромзданий

Инв. № подл. | Подпись и дата | Взам. инв. №

Копировал: Палеха

Формат А3.

Rz80 (√)

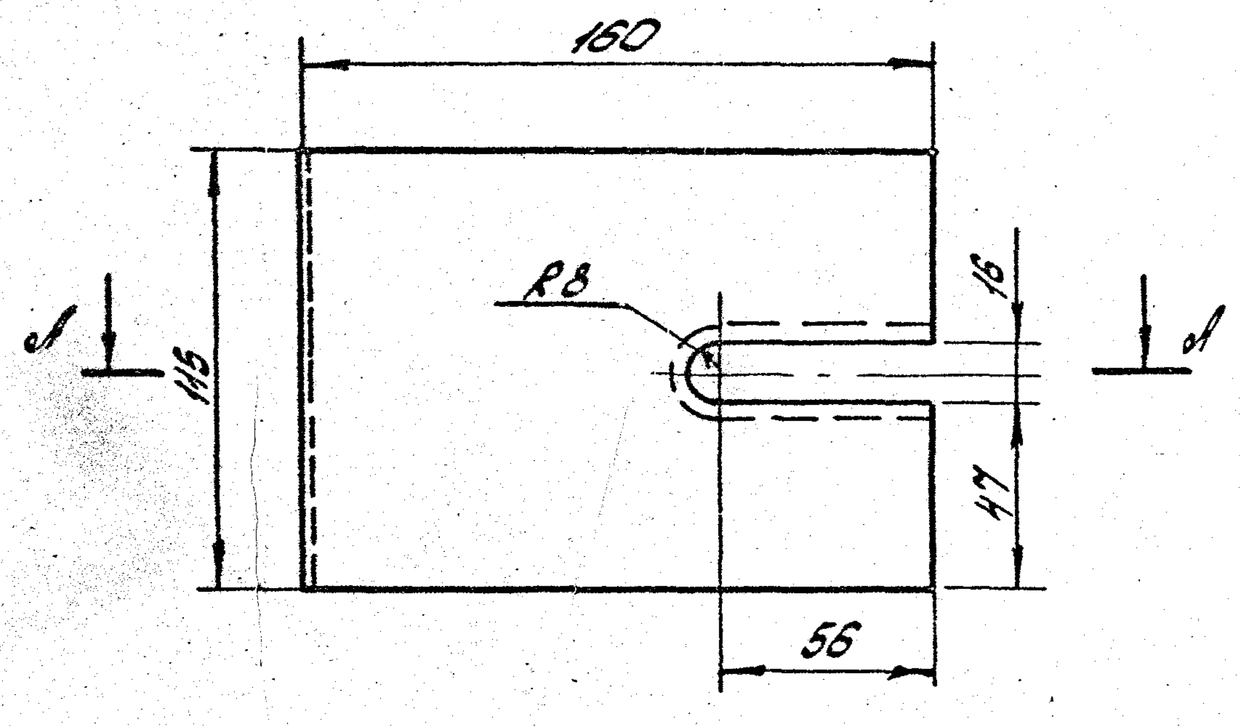

А-А (1:1)

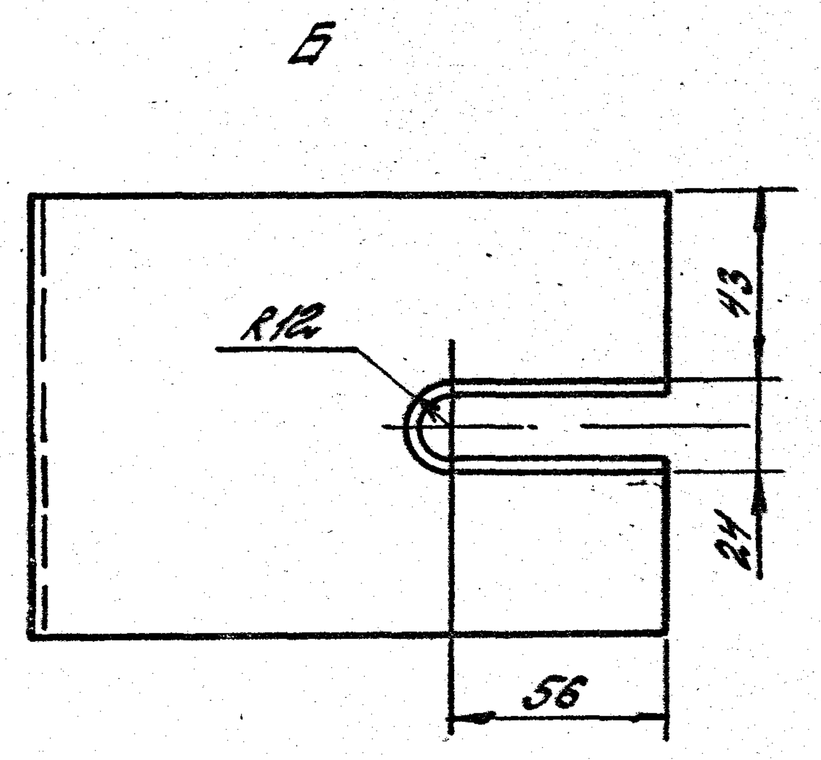

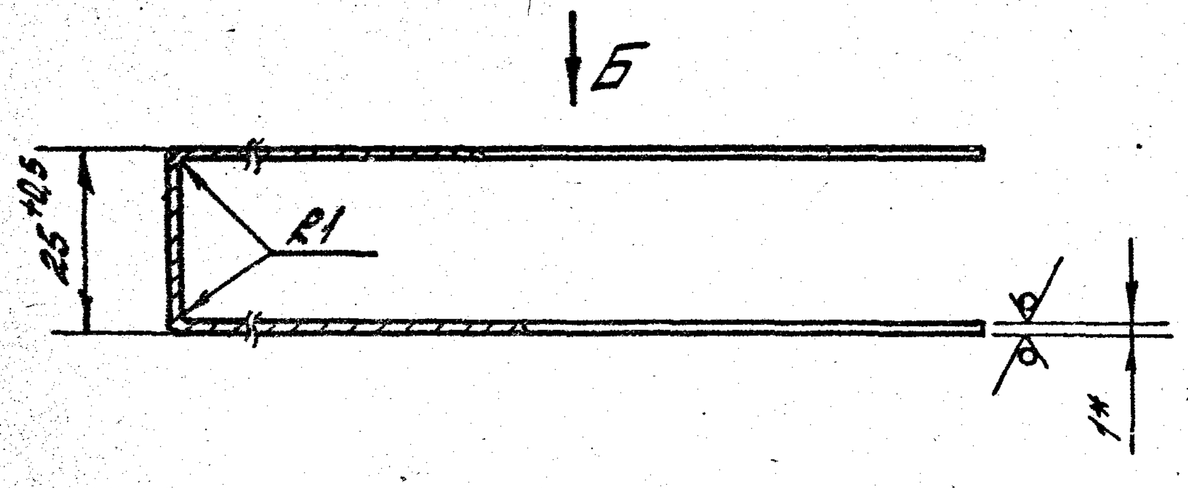

1* Размер для справок.

2. Неуказанные предельные отклонения размеров: H14, h14, $\pm\frac{IT14}{2}$.

3. Длина развертки L = 349,7 мм.

				1.436.2-30.93.3-01.00.03		
				Крышка	Стадия	Масса	Масштаб
					Р	0,29	1:2
					Лист	Листов 1
ГИП	Погорелов			Б-ПН-1 ГОСТ 19903-74	Л.П.
Гл.спец.	Лукашевич			Лист ОК 360 В4-Ст3сп2-СВ ГОСТ 16523-89	ЦНИИпромзданий
Н.контр.	Погорелов				

Перв. примен. | Инв.№ подл. | Подпись и дата | Взам.инв.№

Копировал: Палеха

Формат А3

Ц00091-03 25

Инв. N подл. | Подпись и дата | Взам. инв. N

Копировал: Палеко

Формат А4

1. Размеры для справок.
2. Неуказанные предельные отклонения размеров: Н14, h14, ±IT14/2.

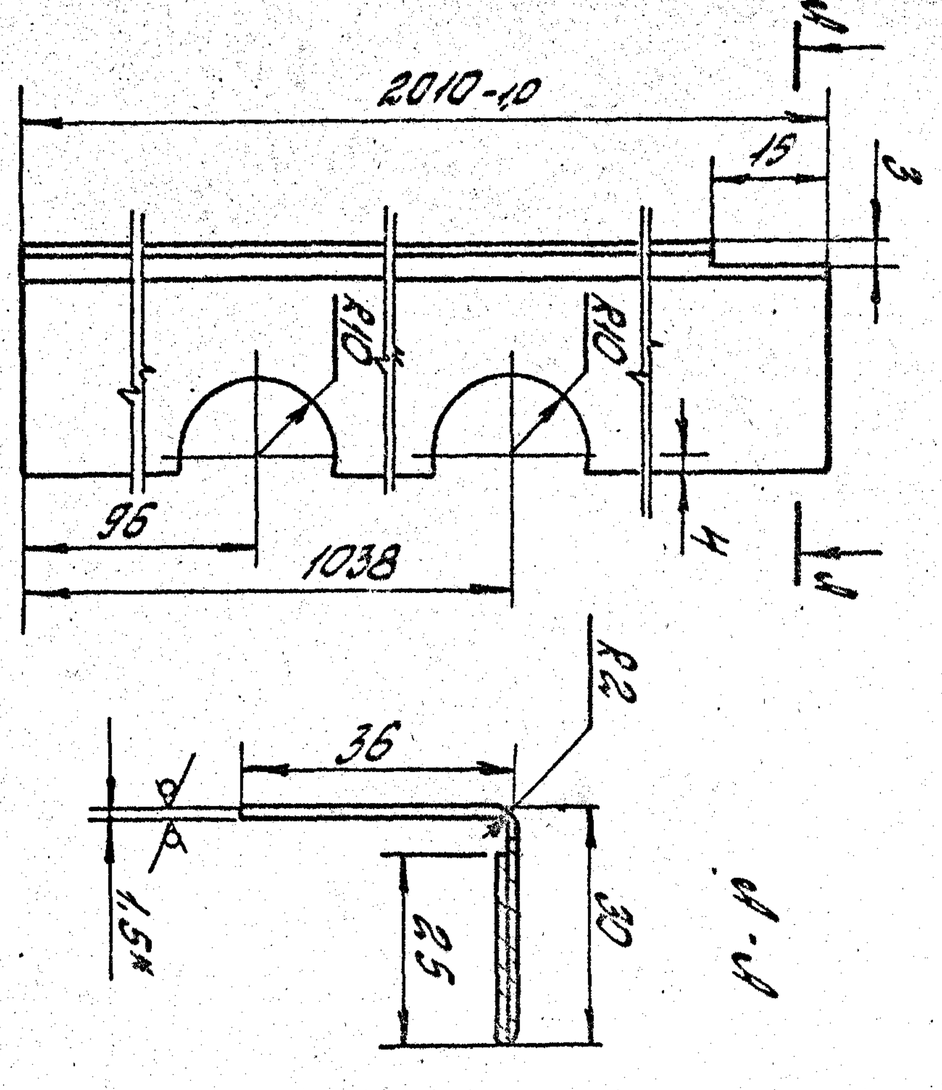

Хе 80 (√)

Разработал			1:1	Стадия	Лист	Листов
				Р	1	5
ГИП				Створка правая	ЦНИИпромзданий
Гл. спец.					
Н. контр.					

1.436.2-30.93.3-02.00.00 СБ

Инв. N подл. | Подпись и дата | Взам. инв. N

			Обозначение	Наименование	Кол. на исполн. 1.436.2-30.93.3-02.00.00-										Примечание
					—	01	02	03	04	05	06	07			
				Документация											
*)			1.436.2-30.93.3-02.00.00 СБ	Сборочный чертеж	X	X	X	X	X	X	X	X			*) А3; А4
				Сборочные единицы											
А4		1	1.436.2-30.93.2-01.01.00-01	Механизм отсрывания	1	1	1	1	1	1	1	1			
А4		2	1.436.2-30.93.2-01.02.00	Тяга	1	1	1	1	1	1	1	1			
А4		3	1.436.2-30.93.2-01.03.00	Стойка левая	1	1	1	1	1	1	1	1			
А4		4	1.436.2-30.93.2-01.04.00-04	Перемычка	1		1		1		1				
			-07	Перемычка		1		1		1		1			
А4		5	1.436.2-30.93.2-01.05.00	Полупетля	3	3	3	3	3	3	3	3			
А4		6	1.436.2-30.93.2-01.06.00-01	Механизм отсрывания	1	1	1	1	1	1	1	1			

ГИП	Погодаев	
Гл. спец.	Микшевич	
Н. контр.	Тарасов	

1.436.2-30.93.3-02.00.00

Створка правая

Стадия	Лист	Листов
Р	1	5

ЦНИИпромзданий

Копировал: Палеко

Формат А4

ЦНИИпромзданий 26 60-16 (001)

Инв. N подл.	Подпись и дата	Взам. инв. N

Формат	Зона	Поз.	Обозначение	Наименование	Кол. на исполн. 1.436.2-30.93.3-02.00.00 —										Примечание
					—	01	02	03	04	05	06	07			
				Детали											
А4		7	1.436.2-30.93.2-01.00.14	Шайба	2	2	2	2	2	2	2	2			
А4		8	1.436.2-30.93.2-01.00.03	Штырь	2	2	2	2	2	2	2	2			
А4		9	1.436.2-30.93.2-01.00.04	Фиксатор	2	2	2	2	2	2	2	2			
А4		10	1.436.2-30.93.2-01.00.05	Скоба	1	1	1	1	1	1	1	1			
А4		11	1.436.2-30.93.2-01.00.06	Крышка	1	1	1	1	1	1	1	1			
А4		12	1.436.2-30.93.2-01.00.07	Ухо	1	1	1	1	1	1	1	1			
А4		13	1.436.2-30.93.2-01.00.08	Пружина	1	1	1	1	1	1	1	1			
А4		14	1.436.2-30.93.2-01.00.09	Крышка	1	1	1	1	1	1	1	1			
А4		15	1.436.2-30.93.2-01.00.11	Ручка	2	2	2	2	2	2	2	2			
А4		16	1.436.2.-30.93.2-01.00.12	Винт установочный	1	1	1	1	1	1	1	1			
А4		17	1.436.2,-30.93.2-01.00.13	Шпилька	2	2	2	2	2	2	2	2			
А3		18	1.436.2.-30.93,3-01.00.02-02	Обшивка	1		1		1		1				
			-03	Обшивка		1		1		1		1			
А3		19	1.436.2-30.93.3-02.00.01	Короб	1		1		1		1				
			-01	Короб		1		1		1		1			
А4		20	1.436.2-30.93.3-02.00.02	Планка	1	1	1	1	1	1	1	1			

1.436.2-30.93.3-02.00.00 Лист 2

Копировал: Палева Формат А4

Инв. N подл.	Подпись и дата	Взам. инв. N

Формат	Зона	Поз.	Обозначение	Наименование	Кол. на исполн. 1.436.2-30.93.3-02.00.00-										Примечание
					—	01	02	03	04	05	06	07			
				Уголок 40×40×2-В ГОСТ 19771-74											
				Ст3сп 1-II ГОСТ 11474-76											
Б4		21	1.436.2-30.93.3-02.00.03	Стойка											
				L=2004-2,0; Rz80	1	1	1	1	1	1	1	1			2,4 кг
				Перемычка											
Б4		22	1.436.2-30.93.3-02.00.04	L=605-1,0; Rz80	1		1		1		1				0,73 кг
			-01	L=805-1,0; Rz80		1		1		1		1			0,97 кг
				Теплоизоляция											
				Ткань асбестовая δ=2мм											
				АТ-9 ГОСТ 6102-78											
Б4		23	1.436.2-30.93.3-02.00.05	(50×5415)-2,0	1		1		1		1				0,3 кг
			-01	(50×5815)-2,0		1		1		1		1			0,32 кг
Б4		24	1.436.2-30.93.3-02.00.06	(40×2014)-1,0	8	8	8	8	8	8	8	8			0,09 кг
Б4		25	1.436.2-30.93.3-02.00.07	(40×605)-1,0	8		8		8		8				0,03 кг
			-01	(40×805)-1,0		8		8		8		8			0,032 кг
Б4		26	1.436.2-30.93.3-02.00.08	(26×2020)-1,0	5	5	5	5	5	5	5	5			0,061 кг
				Труба 20×1 ГОСТ 8734-75											
				Б20 ГОСТ 8733-87											
Б4		27	1.436.2-30.93.3-02.00.09	L=804-1,0; Rz80	1	1	1	1	1	1	1	1			0,38 кг

1.436.2-30.93.3-02.00.00 Лист 3

Копировал: Палева Формат А4

Инв. N подл.	Подпись и дата	Взам. инв. N

Формат	Зона	Поз.	Обозначение	Наименование	Кол. на исполн. 1.436.2-30.93.3-02.00.00— —	01	02	03	04	05	06	07			Примечание
54		28	1.436.2-30.93.3-02.00.11	L=912-1,0; Ст3 ГОСТ	1	1	1	1	1	1	1	1			Ст3сп
54		29	1.436.2-30.93.3-02.00.12	Пластина	1	1	1	1	1	1	1	1			
				Стандартные изделия											
				Винты ГОСТ 17475-80											
		30		М5-8g×16.58.01.20	21	21	21	21	21	21	21	21			
		31		М6-8g×16.58.01.20	9	9	9	9	9	9	9	9			
		32		Винт М6-8g×16.58.01.20											
				ГОСТ 17475-84	1	1	1	1	1	1	1	1			
				Гайки ГОСТ 5916-70											
		33		М5-7Н.5.01.20	21	21	21	21	21	21	21	21			
		34		М6-7Н.5.01.20	9	9	9	9	9	9	9	9			
				Шайба ГОСТ 6402-70											
		35		5.65Г.02.9	21	21	21	21	21	21	21	21			
		36		6.65Г.02.9	9	9	9	9	9	9	9	9			
		37		Штифт 4п6×20											
				ГОСТ 3128-70	2	2	2	2	2	2	2	2			

1.436.2-30.93.3-02.00.00 Лист 4

Копировал: Полеко Формат А4

Инв. N подл.	Подпись и дата	Взам. инв. N

Формат	Зона	Поз.	Обозначение	Наименование	Кол. на исполн. 1.436.2-30.93.3-02.00.00— —	01	02	03	04	05	06	07			Примечание
				Прочие изделия											
		38		Винт самонарезающий											
				8б×14 ТУ36-2142-78	30	30	30	30	30	30	30	30			
				Материалы											
		39		БСТВ											
				ТУ21 РСФСР 659-82	5,3	6,8	10,6	13,6							Кг
				П 125-1000.1000.60											
				ГОСТ 9573-82					10,5	13,5					Кг
				Муллитокремнеземистый рулонный материал МКРР-130 δ=40											
				Высшей категории качества ГОСТ 23619-79							14,5	18,7			Кг

1.436.2-30.93.3-02.00.00 Лист 5

Копировал: Полеко Формат А4

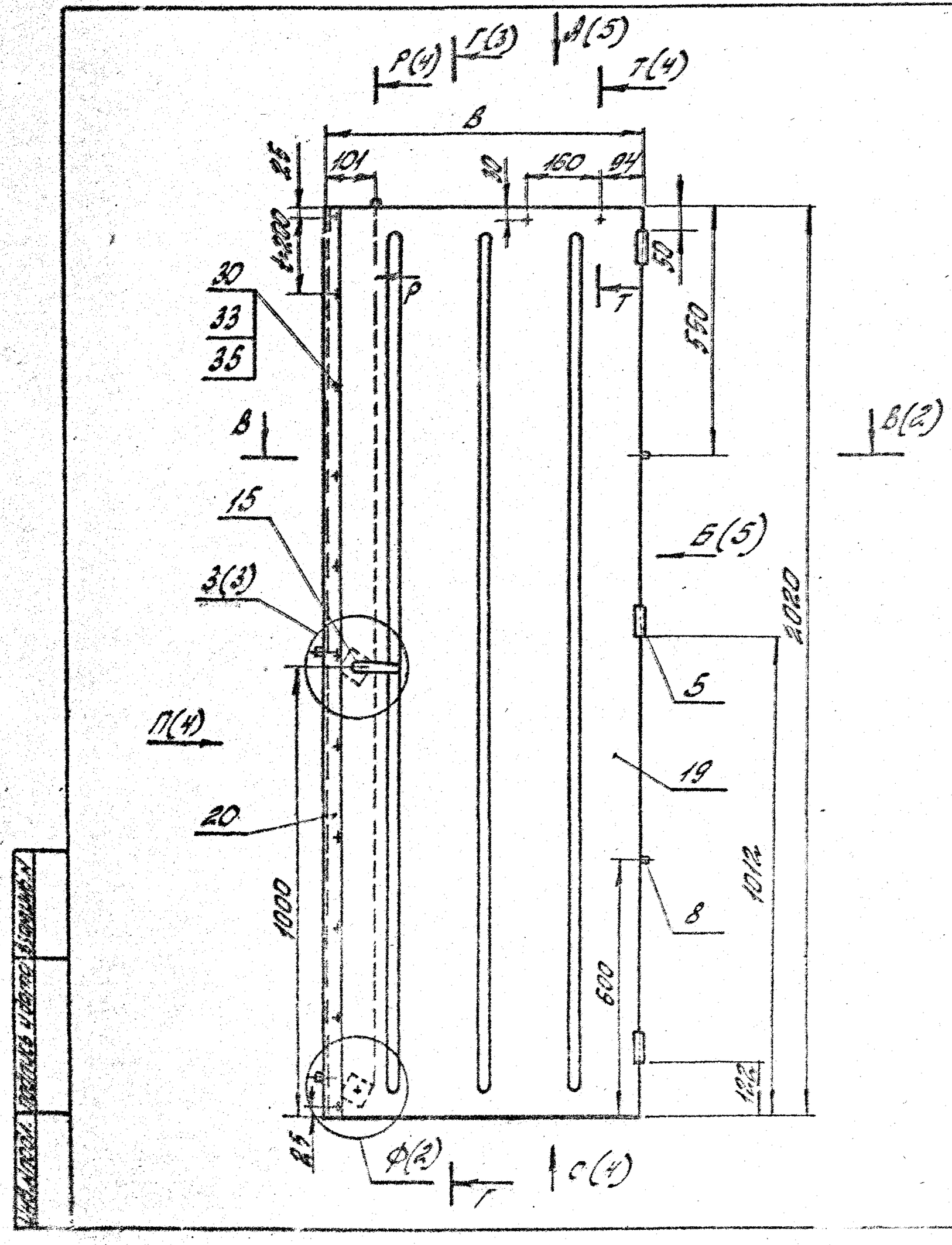

Обозначение	В, мм	Масса, кг
1.436.2-30.93.3-02.0000	691	45,2
-01	891	53,6
-02	691	50,5
-03	891	60,5
-04	691	50,4
-05	891	60,4
-06	691	54,4
-07	891	65,7

1. Сварные швы выполнять в среде углекислого газа по ГОСТ 14771-76. Обозначение сварного шва относится ко всем подобно свариваемым элементам.
2. * Размеры для справок.
3. ** Сборку деталей поз. 3, 4, 21, 22 произвести после их установки в корпусе поз. 19.
4. Неуказанные предельные отклонения размеров: $H14$; $h14$; $\pm \frac{IT14}{2}$.

ГИП	Гроховский		
Гл.спец.	Бородкин		
Н.контр.	Гроховский		

1.436.2-30.93.3-02.00.00 СБ

Створка 1. Новая. Сборочный чертёж

Стадия	Масса	Масштаб
Р	сист.	—
	тела	

Лист 1 | Листов 3

А.П. УНИИпромзданий

Копировал: Палева

10.05.091 03 29

Формат А3

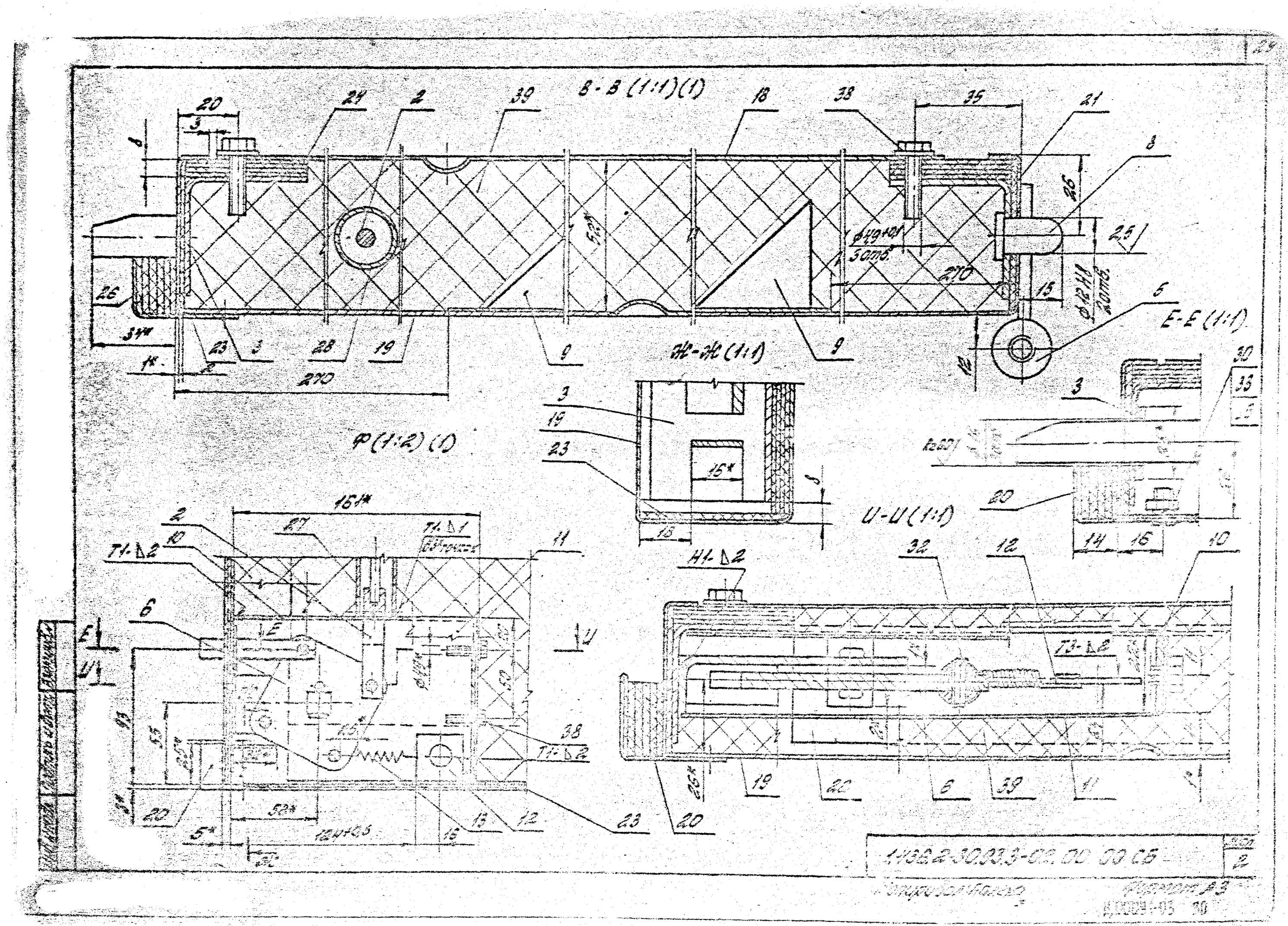
В-В (1:1)(1)
Е-Е (1:1)
Ж-Ж (1:1)
Р (1:2) (1)
И-И (1:1)
Т1-Δ1
Т1-Δ2
Н1-Δ2
Т2-Δ2
1.1432.2-30.03.3-02.00.00 СБ
Лист 2
Формат А3

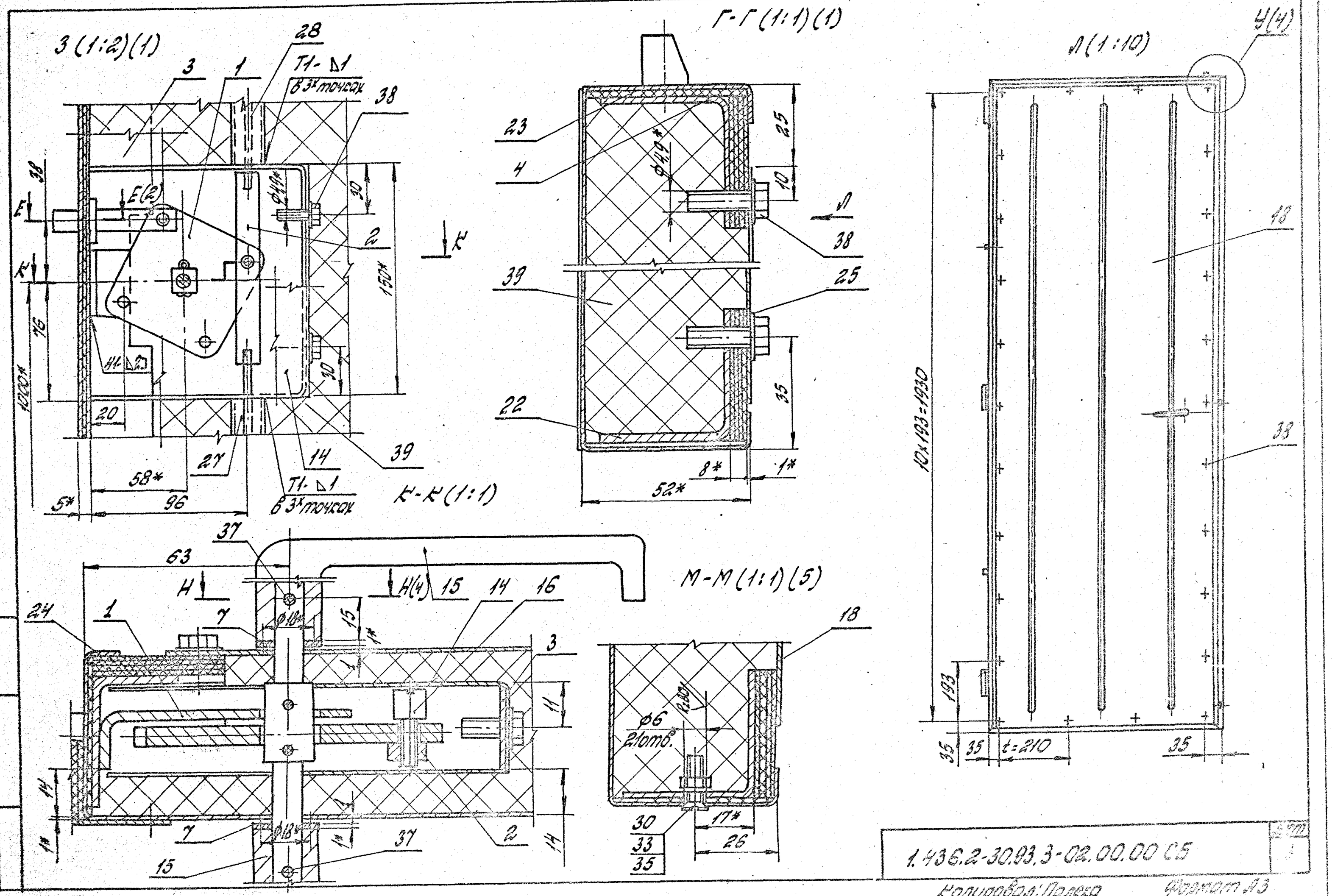

Изм.	Кол.уч.	Лист	№ док.	Подпись	Дата	1.436.2-30.93.3-02.00.00 СБ	
						Копировал: Полева	Формат А3

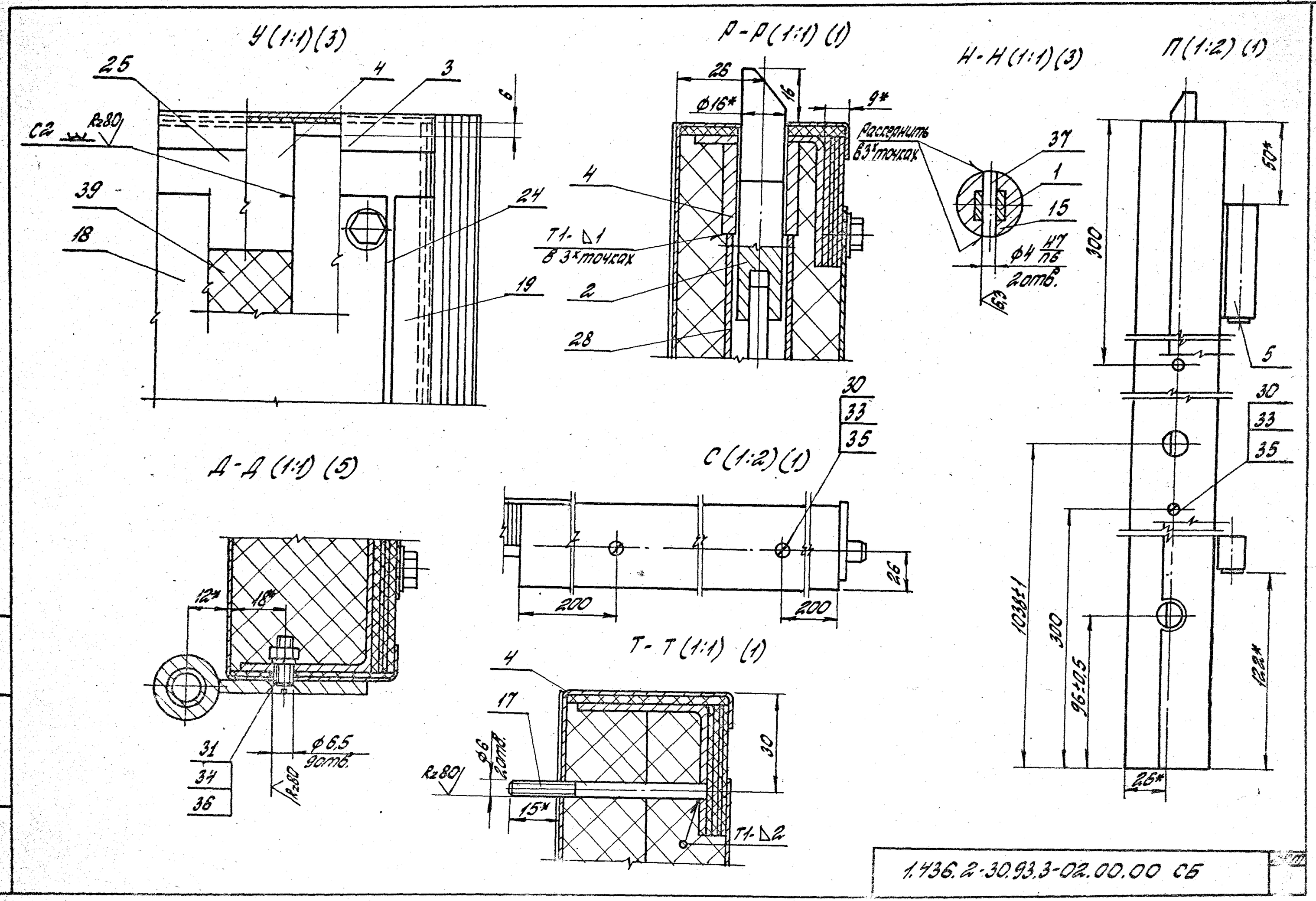

Инв.№ подл.	Подпись и дата	Взам.инв.№

1.436.2-30.93.3-02.00.00 СБ

Копировал: Палеко

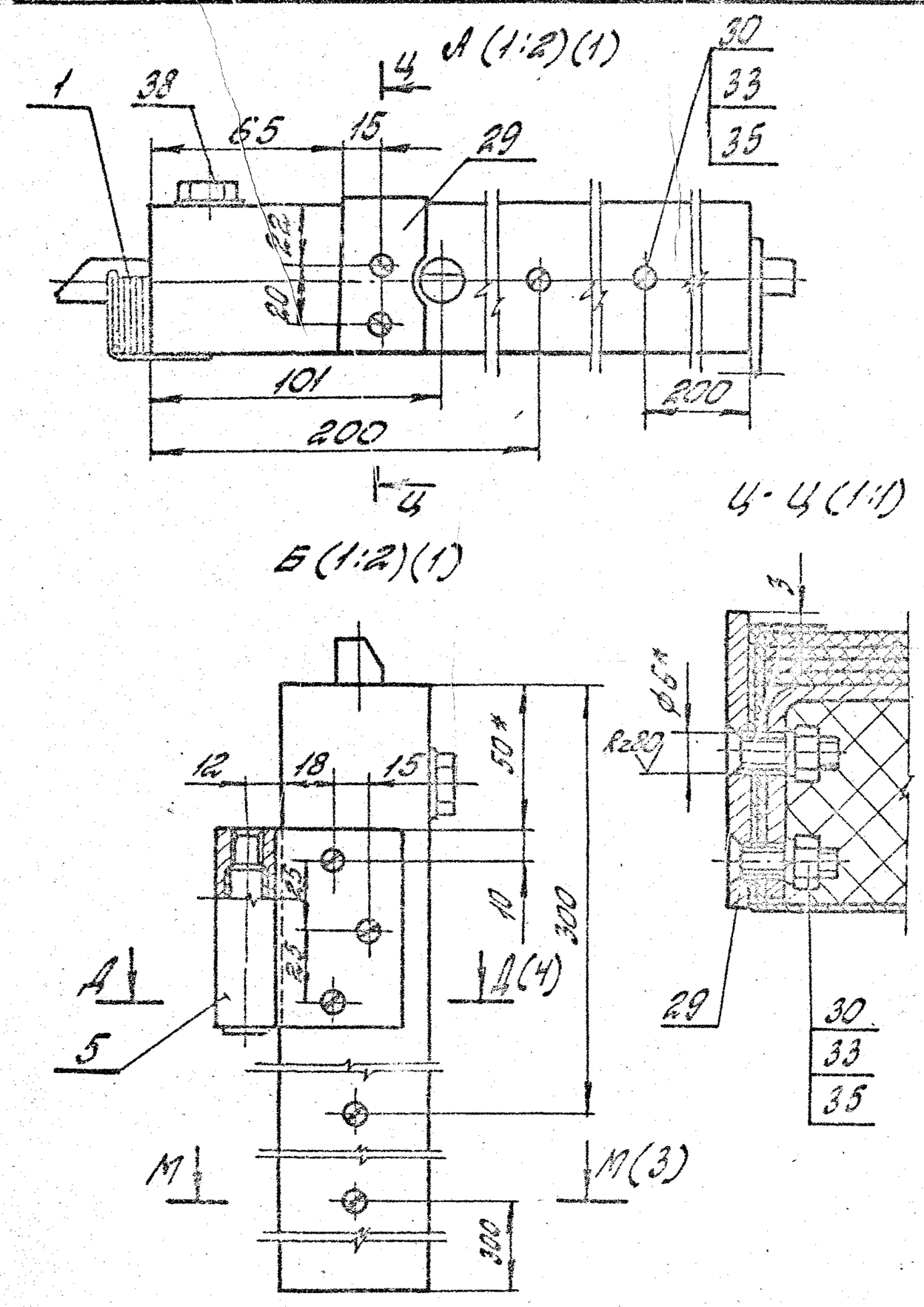

1.436.2-30.93.3-02.00.00 СБ

5

Копировал: Панова

Формат А4

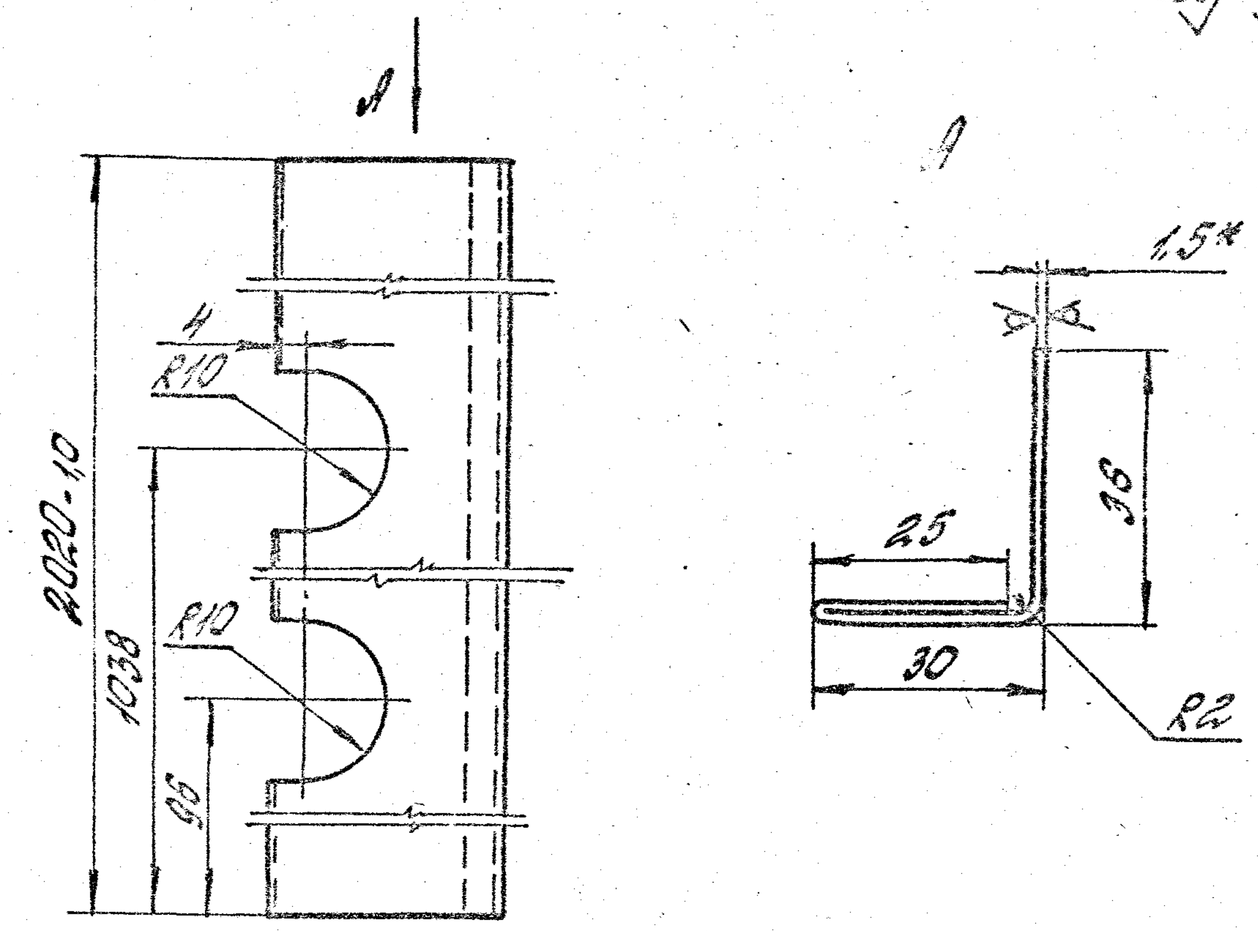

1.* Размеры для справок.

2. Неуказанные предельные отклонения размеров: H14; h14; ± IT14/2.

				1.436.2-30.93.3-02.00.02			
				Планка	Стадия	Масса	Масштаб
					Р	2,1	1:1
					Лист	Листов 1	
ГИП				Сталь Б-ПН-1,5 ГОСТ 19903-74			
Гл.спец.				ГОСТ 5634-Ст3пс4 ГОСТ 16523-89	ЦНИИПромзданий		
Н.контр.							

Копировал: Панова

Ц00091-03 33

Формат А4

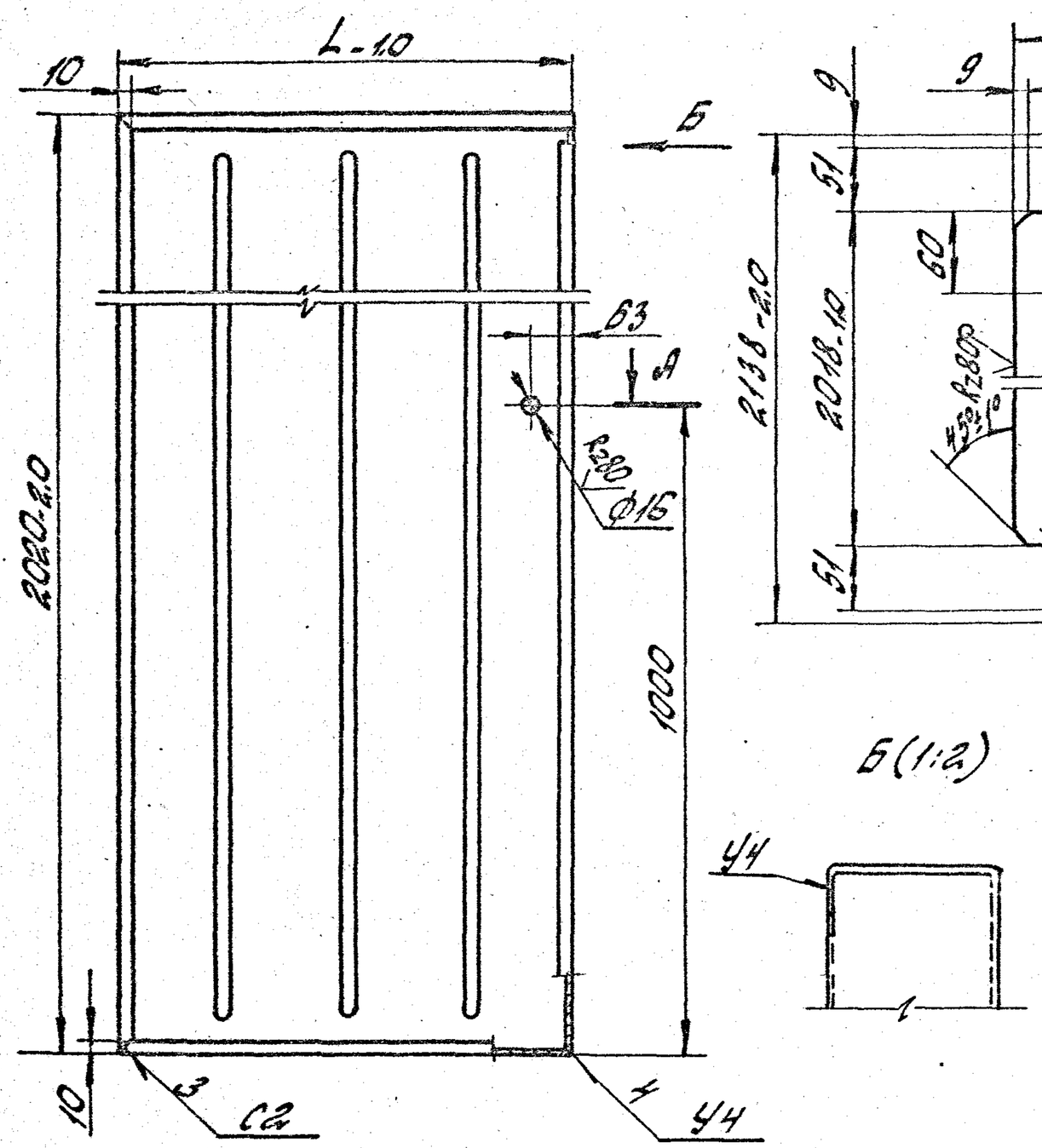

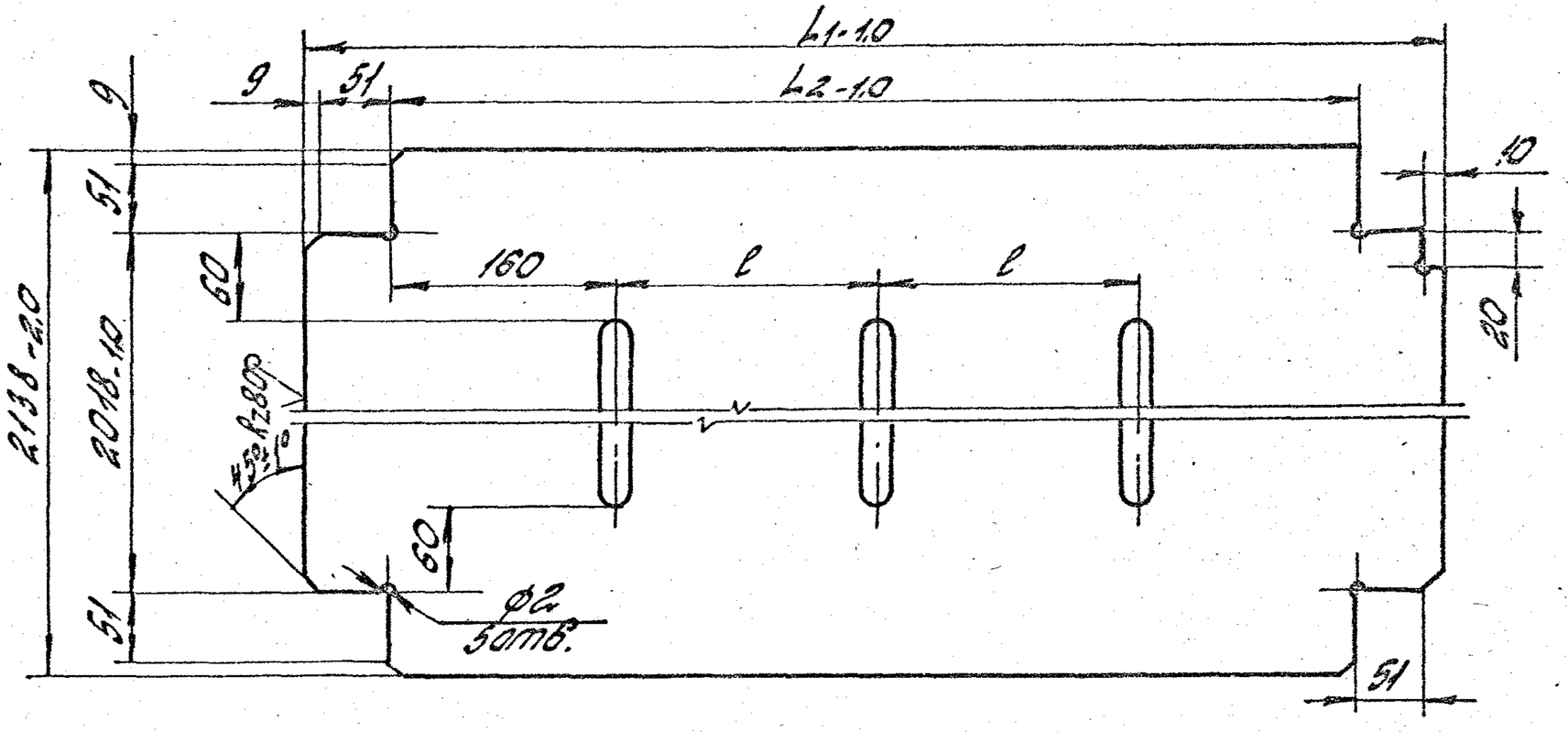

Обозначение	L, мм	L_1, мм	L_2, мм	l, мм	Масса, кг
1.436.2-30.93.3-02.00.01	691	809	689	185	13,4
01	891	1009	889	285	16,8

1. Сварные швы выполнять в среде углекислого газа по ГОСТ 14771-76. Обозначение сварного шва относится ко всем подобно свариваемым элементам.
2. *Размер для справок.
3. Неуказанные предельные отклонения размеров: $H14; h14; \pm\frac{IT14}{2}$.

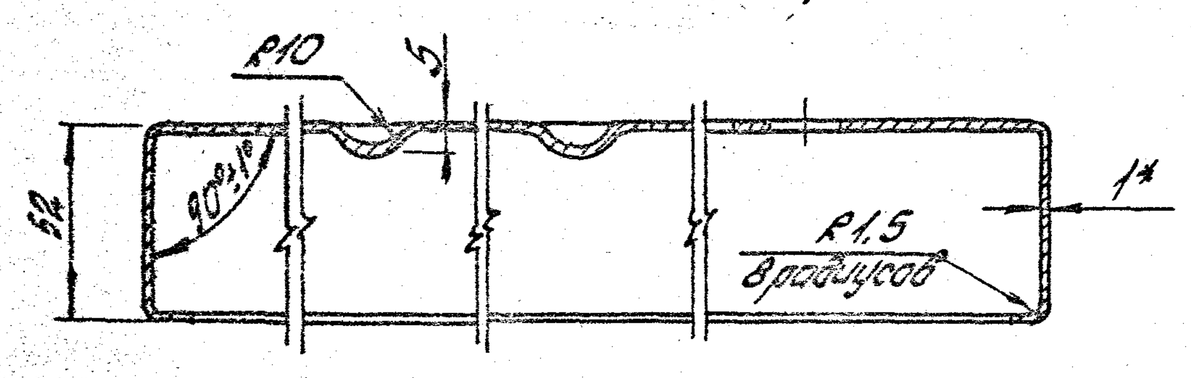

				1.436.2-30.93.3-02.00.01		
				Короб	Стадия: Р	Масса: см. табл.	Масштаб: —
					Лист	Листов 1
ГИП	Погорелов			Лист 6-ПН-10 ГОСТ 19903-74	АП.
Гл.спец.	Лукашевич			0436094-Розлив-2-ИГОСТ6262-89	ЦНИИ промзданий
Н.контр.	Погорелов				

Инв.№ подл. | Подпись и дата | Взам.инв.№

Копировал: Палека

Инв. N подл.	Подпись и дата	Взам. инв. N

Формат	Зона	Поз.	Обозначение	Наименование	Кол. на исполн. 1.436.2-30.93.3-03.00.00 —	01									Примечание
				Документация											
А3			1.436.2-30.93.3-03.00.00 СБ	Сборочный чертеж											
				Детали											
А4		1	1.436.2-30.93.2-02.00.01	Анкер	18	18									
А3		2	1.436.2-30.93.2-02.00.02	Связь	1	1									
		3	1.436.2-30.93.2-02.00.02-01	Связь	1	1									
		4	1.436.2-30.93.2-02.00.02-04	Связь	1										
			-05	Связь		1									
А4		5	1.436.2-30.93.3-03.00.01	Уголок	1										
			-01	Уголок		1									

ГИП	Погорелов		1.436.2-30.93.3 - 03.00.00
Гл. спец.	Лукашевич		Рама
Н. контр.	Погорелов		Стадия: Р; Лист: 1; Листов: 3
			ЛП. ЦНИИПромзданий

Копировал: Палева Формат А4

Инв. N подл.	Подпись и дата	Взам. инв. N

Формат	Зона	Поз.	Обозначение	Наименование	Кол. на исполн. 1.436.2-30.93.3-03.00.00 —	01									Примечание
А4		6	1.436.2-30.93.3-03.00.02	Пластина	1	1									
Б4		7	1.436.2-30.93.3-03.00.03	Угольник											
				Уголок 75×50×6-В-ГОСТ 8509-86											
				Ст3сп4-II ГОСТ 535-88											
				L = 100 h14; Rz80	14	14									0,569кг
Б4		8	1.436.2-30.93.3-03.00.04	Планка											
				Лист Б-ПН-Б ГОСТ 19903-74											
				Ст3сп2-св ГОСТ 14637-89											
				(20×60) h14; Rz80	2	2									0,037кг
Б4		9	1.436.2-30.93.3-03.00.05	Опора											
				Уголок 25×25×2-В-ГОСТ 19771-93											
				Ст3сп1-II ГОСТ 14771-76											
				L = 25 h14; Rz80	1	1									0,004
Б4		10	1.436.2-30.93.3-03.00.06	Бобышка											
				Круг 22-В-II ГОСТ 2590-88											
				Ст3сп1-II ГОСТ 535-88											
				L = 15 h14; Rz80	7	7									0,21кг

1.436.2-30.93.3-03.00.00	Лист 2

Копировал: Палева Формат А4

Поз.	Обозначение	Наименование	Кол. на исполн.							Примечание
			—	01						
		Стандартные изделия								
11		Винт М3-6g×8.58.01.20 ГОСТ 17475-80	2	2						
12		Гайка М3-7Н.5.01.20 ГОСТ 5915-70	2	2						
13		Шайба 3.65Г.016.9 ГОСТ 6402-70	2	2						

Копировал: Полякова

Формат А4

1.436.2-30.93.3-03.00.00

Лист 3

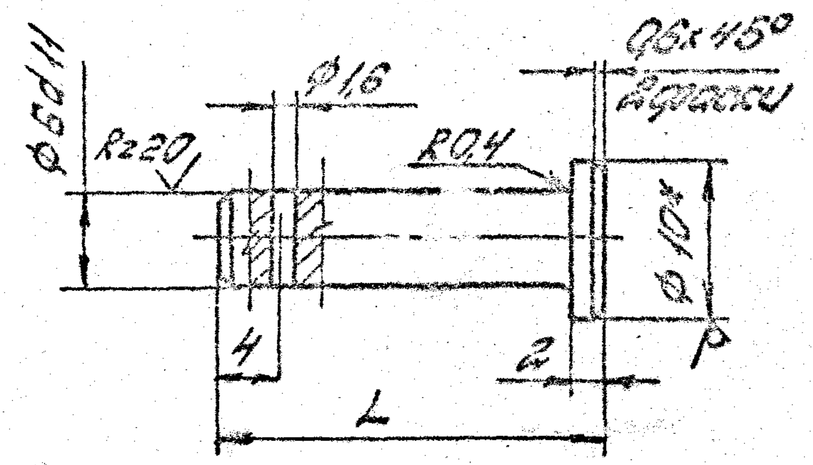

Обозначение	L, мм	Масса, кг
1.436.2-30.93.3-00.00.01	24	0,003
-01	15	0,005

1. Размер для справок.
2. Неуказанные предельные отклонения размеров: H14; h14; $\pm \frac{IT14}{2}$.

Разраб.	Погорелов		
Пров.	Мелихов		
Т.контр.			
Н.контр.	Погорелов		
Утв.			

1.436.2-30.93.3-00.00.01

Ось

Стадия	Масса	Масштаб
Р	см. табл.	2:1

Лист | Листов 1

Копировал: Полякова

Формат А4

ГИП Погорелов

Гл.спец. Мелихов

Н.контр. Погорелов

Клуе 10-8-ГОСТ 2590-88 / Ст3сп1-Д ГОСТ 535-88

АП ЦНИИпромзданий

ЦД0091-03 37

Формат А4

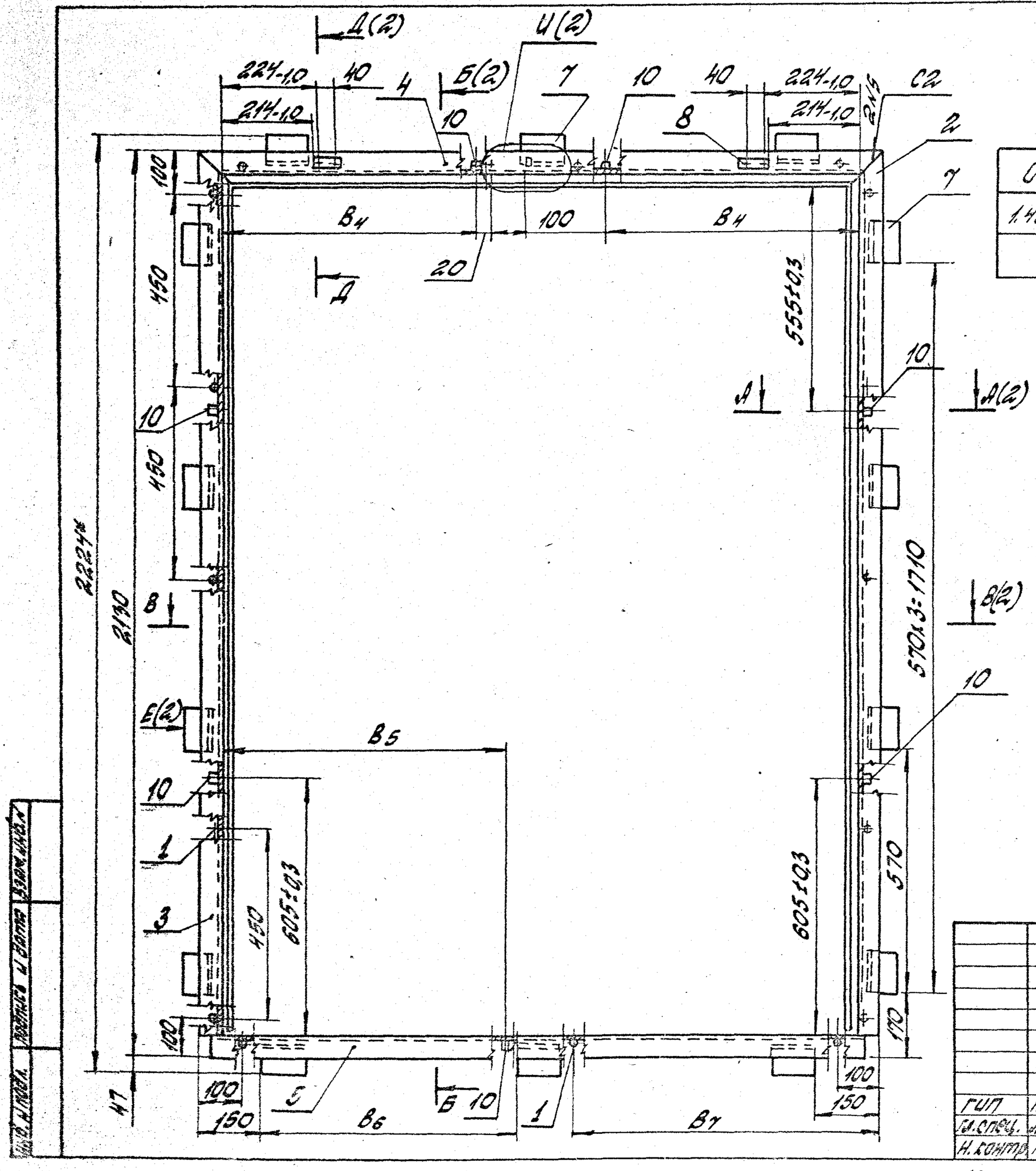

Обозначение	B, мм	B1, мм	B2, мм	B3, мм	B4, мм	B5, мм	B6, мм	B7, мм	Масса, кг
1.436.2-30.93.3-03.00.00	1410	1450	1510	1600	595	671	560	650	24
-01	1810	1850	1910	2000	795	871	760	850	26

1. Сварка шва №1 ручная электродуговая.
2. Сварные швы выполнять в среде углекислого газа по ГОСТ 14771-76. Обозначение сварного шва относится ко всем подобно свариваемым элементам.
3. *Размеры для справок.
4. Неуказанные предельные отклонения размеров: $H14; h14; \pm\frac{IT14}{2}$.

				1.436.2-30.93.3-03.00.00 СБ			
				Рама. Сборочный чертеж	Стадия	Масса	Масштаб
					Р	см. табл.	—
					Лист 1	Листов 2	
ГИП	Погорелов				АП. ЦНИИпромзданий		
Гл.спец.	Лукошевич						
Н.контр.	Погорелов						

Копировал: Палка

Формат А2

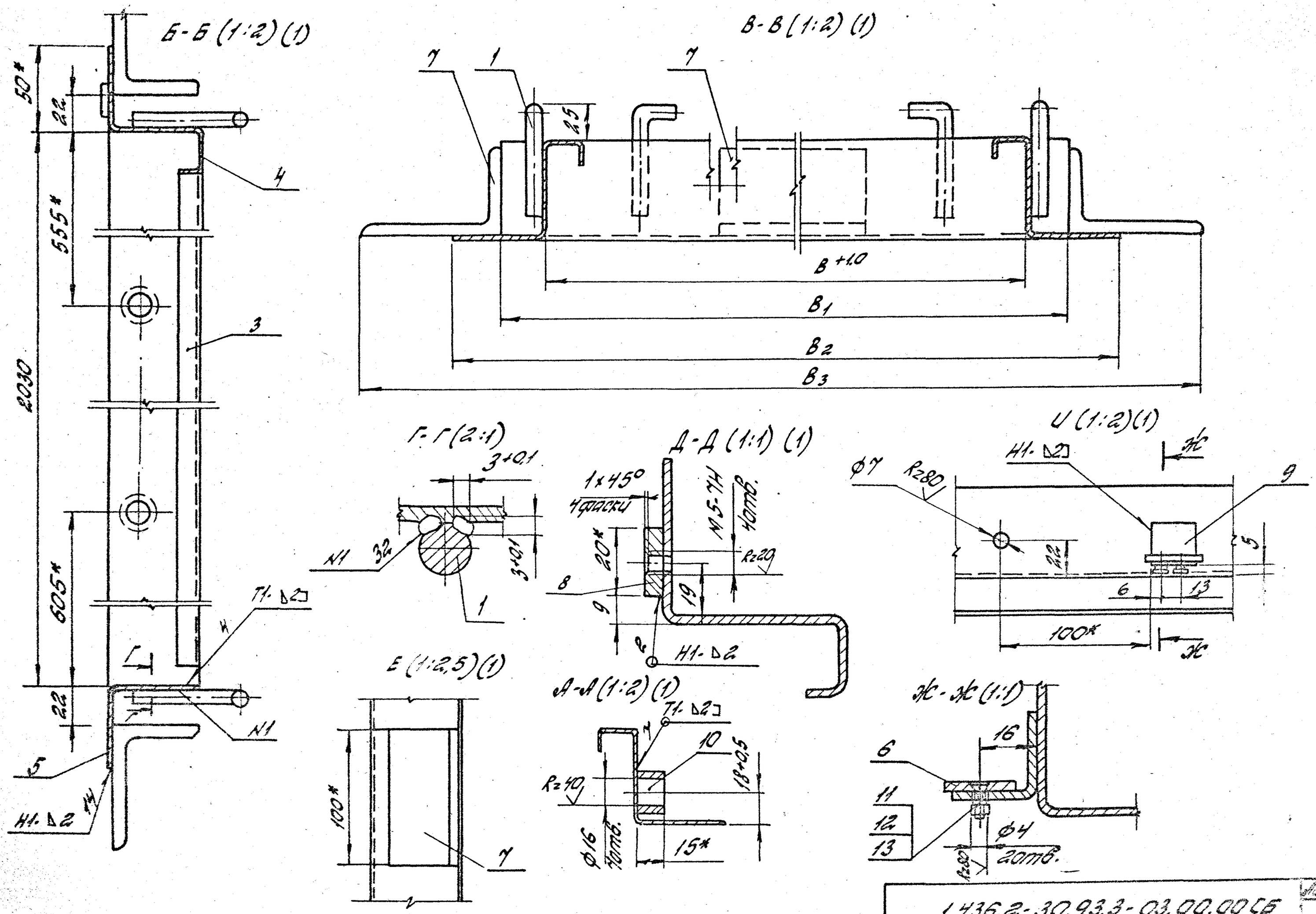
Б-Б (1:2) (1)
В-В (1:2) (1)
Г-Г (2:1)
Д-Д (1:1) (1)
И (1:2)(1)
Е (1:2,5)(1)
А-А (1:2) (1)
Ж-Ж (1:1)
50*
22
555*
2030
605*
22
100*
B +1.0
B1
B2
B3
3+0.1
3+0.1
N1 32
1×45°
4фаски
N.5-7Н
4отв.
R20
20*
9
19
8
2
H1-Δ2
T1-Δ2
R80
Ф7
9
5
22
6
13
100*
R40
Ф16
4отв.
10
18+0.5
15*
16
Ф4
2отв.
R20
1.436.2-30.93.3-03.00.00СБ
Лист 2
Копировал: Полеха Ц.00091-03 39
Формат А3

Rz80 √(√)

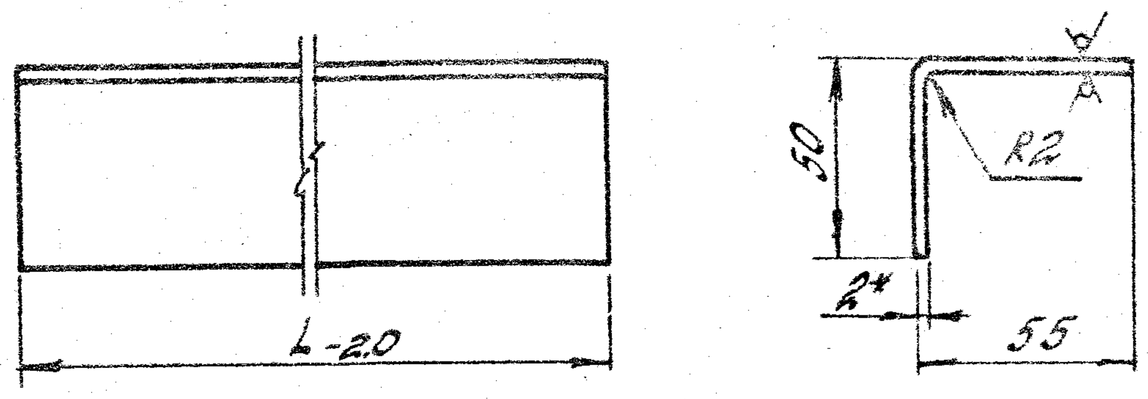

Обозначение	L, мм	масса, кг
1.436.2-30.93.3-03.00.01	1450	2,5
-04	1850	3,15

1. *Размер для справок.
2. Неуказанные предельные отклонения размеров: h14; ±IT14/2.

				1.436.2-30.93.3-03.00.01		
				Уголок	Стадия: Р	Масса: см. табл.	Масштаб: —
					Лист	Листов 1
ГИП	Поспелов			Лист 6-ПН-2.0 ГОСТ 19903-74	АП.
Гл.спец.	Лукашевич			ОК360В4-ПСт3пс2-сб ГОСТ 16523-89	ЦНИИпромзданий
Н.контр.	Поспелов				

Инв.№подл. | Подпись и дата | Взам.инв.№

Копировал: Палеха Формат А4

Формат	Зона	Поз.	Обозначение	Наименование	Кол.	Примечание
				Документация		
А3			1.436.2-30.93.3-04.00.00 СБ	Сборочный чертеж		
				Детали		
Б4		1	1.436.2-30.93.3-04.00.01	Направляющая		
				Уголок 25х25х2-В ГОСТ 19771-74		
				Ст3сп1-II ГОСТ 14637-78		
				L=200 h14; Rz80	1	0,145 кг
Б4		2	1.436.2-30.93.3-04.00.02	Ушко		
				Лист Б-ПН-2.0 ГОСТ 19903-74		
				ОК360В4-ПСт3пс2-сб ГОСТ 16523-89		
				(12х18) h14; Rz80	2	0,003 кг
Б4		3	1.436.2-30.93.3-04.00.03	Упор		
				Круг 5-В-II ГОСТ 2590-88		
				Ст3сп1-II ГОСТ 535-88		
				L=132 h14; Rz80	1	0,02 кг

				1.436.2-30.93.3-04.00.00		
				Ограничитель	Стадия: Р	Лист	Листов: 1
ГИП	Поспелов				АП
Гл.спец.	Лукашевич				ЦНИИпромзданий
Н.контр.	Поспелов				

Копировал: Палеха Формат А4

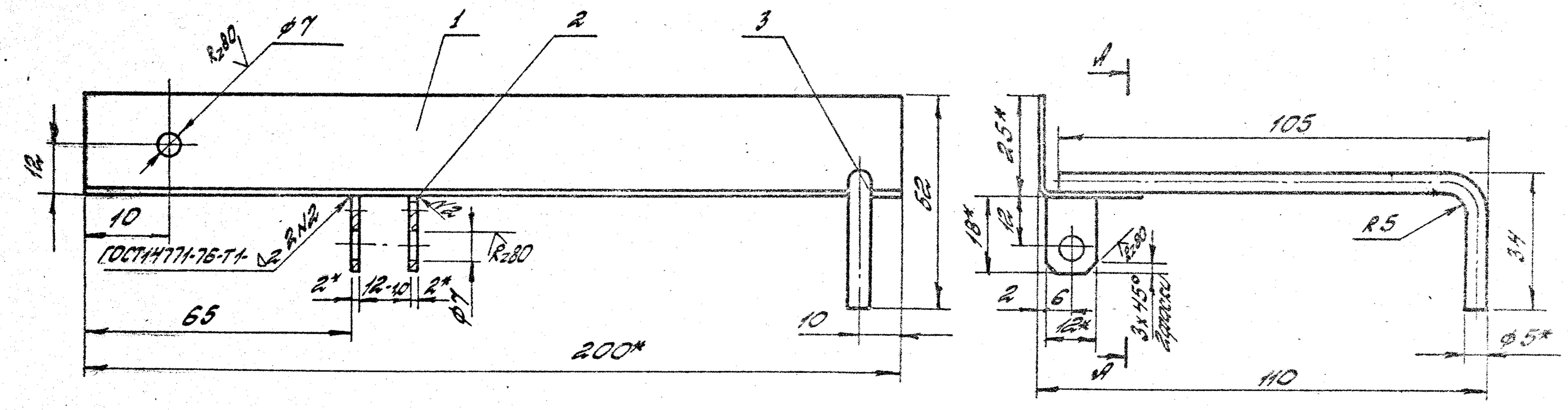

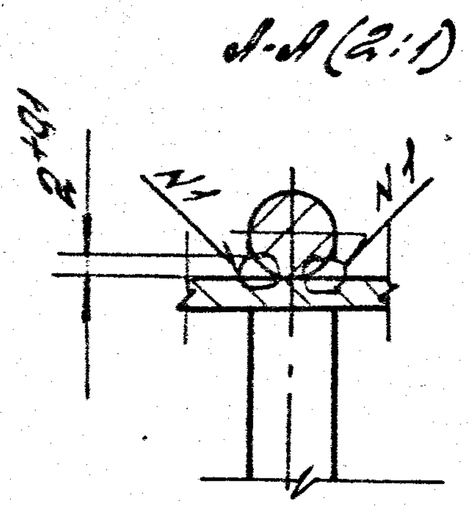

1. Сварка шва N1 ручная электродуговая.
2. *Размеры для справок.
3. Неуказанные предельные отклонения размеров: H14; h14; ±IT14/2.

				1.436.2-30.93.3-04.00.00.СБ		
				Ограничитель. Сборочный чертеж.	Стадия	Масса	Масштаб
					Р	0,172	1:1
					Лист		Листов 1
ГИП					ЦНИИПС зданий		
Гл.спец.							
Н.контр.							

Копировал: Полеха

ЦО0091-03 41

Формат А3

Таблица 1

Марка изделия	Код изделия	Наименование и код																							
		Мелкосортная сталь 093300; 095300								Среднесортная сталь 093200; 095200								Крупносортная сталь 093100; 095100							
		Расход, кг																							
		Квадрат до 19	Полоса В: до 45	L 32×20	L 32×32	Всего конструкционной стали	ф до 19	Итого	С учетом Котх=1,05	Квадрат от 20 до 30	Полоса В: от 20 до 30	L от 45×28 до 63×40	L от 36×36 до 45×45	Всего конструкционной стали	ф от 20 до 30	Итого	С учетом Котх=1,05	Квадрат от 32 до 250	Полоса В: от 60 до 200	L 70×45 и более	L 50×50 и более	Всего конструкционной стали	ф от 32 до 250	Итого	С учетом Котх=1,05
ДМПИ(2)×14/0,75-Б		0,23			0,146	0,376	1,28	2,34	2,46						2,303	2,303	2,42			7,966		7,966		7,966	8,36
ДМПИ(2)×18/0,75-Б		0,23			0,146	0,376	1,28	2,34	2,46						2,303	2,303	2,42			7,966		7,966		7,966	8,36
ДМПИ(2)×14/1,5-Б		0,23			0,146	0,376	1,28	2,34	2,46						2,303	2,303	2,42			7,966		7,966		7,966	8,36
ДМПИ(2)×18/1,5-Б		0,23			0,146	0,376	1,28	2,34	2,46						2,303	2,303	2,42			7,966		7,966		7,966	8,36
ДМПИ(2)×14/0,75-В		0,23			0,146	0,376	1,28	2,34	2,46						2,303	2,303	2,42			7,966		7,966		7,966	8,36
ДМПИ(2)×18/0,75-В		0,23			0,146	0,376	1,28	2,34	2,46						2,303	2,303	2,42			7,966		7,966		7,966	8,36
ДМПИ(2)×14/1,5-К		0,23			0,146	0,376	1,28	2,34	2,46						2,303	2,303	2,42			7,966		7,966		7,966	8,36
ДМПИ(2)×18/1,5-К		0,23			0,146	0,376	1,28	2,34	2,46						2,303	2,303	2,42			7,966		7,966		7,966	8,36

Продолжение таблицы 1

Марка изделия	Код изделия	Наименование и код																					
		Тонколистовая сталь 097200; 097300						Толстолистовая сталь 097100				Бронза ГОСТ 1628-78		Гнутые профили 112000				Трубы 130100			Проволока углеродистая 112100	
		Расход, кг																					
		δ=от 1,0 до 1,8	δ=от 1,9 до 3	Рифленая δ=3	Волнистая	Итого	С учетом Котх=1,05	δ=4 и более	Широкополосная универсальная	Итого	С учетом Котх=1,05	По серии	С учетом Котх=1,05	L	C	C	Итого	С учетом Котх=1,05	По серии	С учетом Котх=1,05	По серии	С учетом Котх=1,05
ДМПИ(2)×14/0,75-Б		55,89	15,65			71,54	75,12	3,934		3,934	4,13	0,753	0,79	12,46			12,46	13,09	1,67	1,75	0,04	0,042
ДМПИ(2)×18/0,75-Б		68,89	17,14			86,03	90,33	3,934		3,934	4,13	0,753	0,79	13,41			13,41	14,08	1,67	1,75	0,04	0,042
ДМПИ(2)×14/1,5-Б		55,89	15,65			71,54	75,12	3,934		3,934	4,13	0,753	0,79	12,46			12,46	13,09	1,67	1,75	0,04	0,042
ДМПИ(2)×18/1,5-Б		68,89	17,14			86,03	90,33	3,934		3,934	4,13	0,753	0,79	13,41			13,41	14,08	1,67	1,75	0,04	0,042
ДМПИ(2)×14/0,75-В		55,89	15,65			71,54	75,12	3,934		3,934	4,13	0,753	0,79	12,46			12,46	13,09	1,67	1,75	0,04	0,042
ДМПИ(2)×18/0,75-В		68,89	17,14			86,03	90,33	3,934		3,934	4,13	0,753	0,79	13,41			13,41	14,08	1,67	1,75	0,04	0,042
ДМПИ(2)×14/1,5-К		55,89	15,65			71,54	75,12	3,934		3,934	4,13	0,753	0,79	12,46			12,46	13,09	1,67	1,75	0,04	0,042
ДМПИ(2)×18/1,5-К		68,89	17,14			86,03	90,33	3,934		3,934	4,13	0,753	0,79	13,41			13,41	14,08	1,67	1,75	0,04	0,042

Инв.№ подл. | Подпись и дата | Взам.инв.№

ГИП	Погорелов		
Гл. спец.	Лукашевич		
Н.контр.	Погорелов		

1.436.2-30.93.3-00.00.00 ВМ

Ведомость расхода материалов

Стадия	Лист	Листов
Р	1	2

ЦНИИпромзданий

Таблица 2

Марка изделия	Код изделия	Наименование и код														
		Клей 88-НП-43 231311		Лаботкань		Асбокартон		Пиломатериалы 533311		Вата		Минвата П125		Рулонные кровельные материалы		
		По серии	Счётом Kотх=1,05	По серии	Счётом Kотх=1,05	По серии	Счётом Kотх=1,05	По серии	Счётом Kотх=1,05	По серии	Счётом Kотх=1,05	По серии	Счётом Kотх=1,05	По серии	Счётом Kотх=1,05	
ДМПУ28х14/0,75-Б				3,12	3,28					10,6	11,13					
ДМПУ28х18/0,75-Б				3,2	3,36					13,6	14,28					
ДМПУ28х14/1,5-Б				3,12	3,28					21,2	22,25					
ДМПУ28х18/1,5-Б				3,2	3,36					27,2	28,56					
ДМПУ28х14/0,75-В				3,12	3,28							21	22,05			
ДМПУ28х18/0,75-В				3,2	3,36							27	28,35			
ДМПУ28х14/1,5-К				3,12	3,28									29	30,45	
ДМПУ28х18/1,5-К				3,2	3,36									37,7	39,27	

Инв. № подл. | Подпись и дата | Взам. инв. №

1.436.2-30.93.3-00.00.00 ВК1

Копировал: Полеко

Ц00301-03 43