ТИПОВЫЕ КОНСТРУКЦИИ, ИЗДЕЛИЯ И УЗЛЫ ЗДАНИЙ И СООРУЖЕНИЙ

СЕРИЯ 1.045.9-1

НЕПРОХОДНЫЕ ПОДВЕСНЫЕ ПОТОЛКИ ДЛЯ ОБЩЕСТВЕННЫХ ЗДАНИЙ, ПРОИЗВОДСТВЕННЫХ И ВСПОМОГАТЕЛЬНЫХ ЗДАНИЙ ПРОМЫШЛЕННЫХ ПРЕДПРИЯТИЙ

ВЫПУСК 2

ИЗДЕЛИЯ

РАБОЧИЕ ЧЕРТЕЖИ

РАЗРАБОТАНЫ
ЦНИИЭП им. Б.С. МЕЗЕНЦЕВА

ГЛ. ИНЖЕНЕР ИНСТИТУТА М.В. ГЛИНКИН
ГЛ. ИНЖЕНЕР ПРОЕКТА И.В. БУШ
ГЛ. ИНЖЕНЕР ПРОЕКТА КАНД. Т. НАУК Л.М. ШМИДТ

СОГЛАСОВАНО
ПРОМСТРОЙПРОЕКТ

/ГЛ. ИНЖЕНЕР ИНСТИТУТА КОРОЛЕВ В.Н.

УТВЕРЖДЕНЫ

ГОССТРОЕМ СССР,

ПРОТОКОЛ ОТ 14.08.87 N АЧ-75

ВВЕДЕНЫ В ДЕЙСТВИЕ С 01.11.87

Обозначение	Наименование	стр.
1.045.9-1.2.00.00.00.ТО.	Техническое описание	3
2.00.00.01	Профиль каркаса главный ПГ-1	4
2.00.00.02	Накладка соединительная	4
2.00.00.03	Профиль каркаса второстепенный ПВ-1	5
2.00.00.04	Плита	5
2.00.00.05	Хомут крепления	6
2.00.00.06	Плита	6
2.00.00.07	Накладка стыковая	7
2.00.00.08	Элемент соединительный	7
2.0.00.09	Профиль пристенный ПП-1	8
2.00.00.10	Пластина соединительная	8
2.00.00.12	Профиль каркаса главный ПГ-2; ПГ-3	9
2.00.00.13	Распорка	9
2.00.00.14	Профиль пристенный ПП-2	10
2.00.00.15	Накладка стыковая	10
2.00.00.16	Накладка стыковая	11
2.00.00.17	Шпонка ШП-1; ШП-2	11
2.00.00.18	Профиль каркаса второстепенный ПВ-2	12
2.00.00.19	Пружина уплотнения	12
2.00.00.20	Пружина фиксатор	13
2.00.00.22	Уголок стыковой	13

Взам. инв. № | Подпись и дата | Инв. № подл.

Нач. отд.	Дмитриев	
Рук. сект.	Буш	
Гл. группы	Соболев	
Н. контр.	Буш	

1.045.9-1.2.00.00.00

Содержание

Стадия	Лист	Листов
Р	1	2

ЦНИИЭП им. Б.С. Мезенцева

Обозначение	Наименование	стр.
1.045.9-1.2.00.00.21	Профиль каркаса ПГ-4	14
2.00.00.24	Элемент решётчатый РЭ09-1; РЭ09-1л	15
2.00.00.25	Накладка	16
2.00.00.26	Профиль каркаса	16
2.00.00.27	Накладка	17
2.00.00.28	Наконечник	17
2.00.02.01	Деталь подвески	18
2.00.00.23	Вкладыш	18
2.00.01.01	Уголок подвески	19
2.00.02.02	Пружина подвески	19
2.00.03.01	Серьга	20
2.00.03.02	Деталь подвески	20
2.00.01.00	Подвеска тип-I	21
2.00.01.00 сб	Подвеска тип I Сборочный чертёж	21
2.00.02.00	Подвеска тип-II	22
2.00.02.00 сб	Подвеска тип-II Сборочный чертёж	22
2.00.03.00	Подвеска тип-III	23
2.00.03.00 сб	Подвеска тип-III Сборочный чертёж	23

Инв. № подл. | Подпись и дата | Взам. инв. №

Данный выпуск следует рассматривать совместно с выпусками 1-1; 2-1 и 3-1.

Выпуск содержит изделия заводского изготовления.

Изделия, разработанные в альбоме изготавливаются из листовой стали, пружинной стали, проволоки, алюминия и декоративных материалов, таких, как гипсо-волокнистые и гипсо-картонные листы.

Часть деталей, (главных и второстепенных профилей каркасов), изготавливается из гнутых стальных профилей, которые обрезаются с определенным шагом, указанным в соответствующих чертежах.

Механическую обработку деталей производить методами, исключающими появление острых кромок и заусениц.

Категорически запрещается огневая резка профилей и других изделий.

Предельные отклонения от номинальных размеров не должны превышать значений, соответствующих H14; h14; ± γS14 СТ СЭВ-144-75.

Все стальные детали цинковать или кадмировать, а алюминиевые анодировать.

Толщина защитной пленки 10 мк.

Лакокрасочные покрытия деталей производить эмалями МЛ-1202; МЛ-1202ПМ ТУ 6-10-1761-80 МХП СССР по грунтовке ЭП-020 ТУ 6-10-1694-79 МХП СССР.

Качество лакокрасочных покрытий, наносимых на лицевые элементы должно соответствовать II классу покрытий по ГОСТ 9.032-74*.;

Качество анодно-оксидного покрытия - требованиям ГОСТ 9.301-78.

Изм.	Лист	N докум.	Подп.	Дата	1.045.9-1.2 00.00.00 ТО			
Нач. этд.		Дмитриев			Техническое описание	Стадия	Лист	Листов
Рук. сект.		Буш				Р		1
Разраб.		Соболев				ЦНИИЭП им. Б.С. Мезенцева		
Н. контр.		Буш						

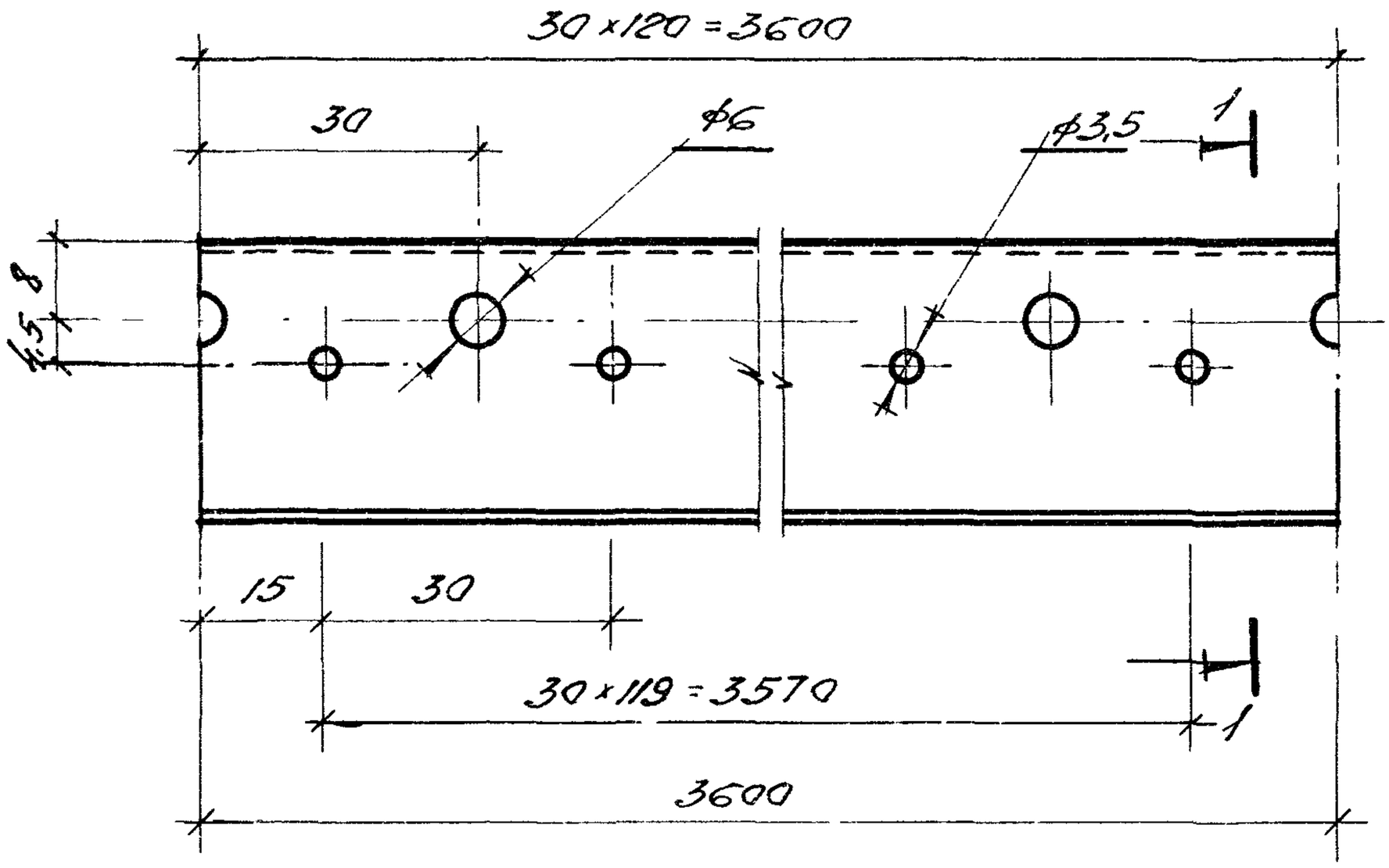

1 — 1

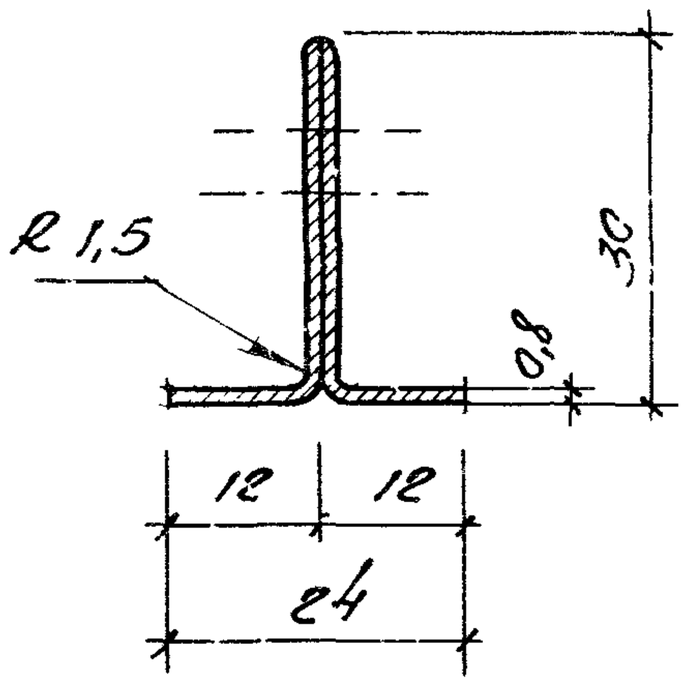

Ширина заготовки 84мм

Взам инв №						
Подпись и дата						
Инв № подл						
	Нач.отд.	Дмитриев		1.045.9-1.2 СО.00 01		
	Руксект	Буш		Профиль каркаса главный ПГ-1.	Стадия	Масса	Масштаб
	Разраб	Соболев			Р	1,88	1:1
	Н.контр.	Буш			Лист	Листов 1
				Б-08 ГОСТ 19904-74	ЦНИИЭП	
				Ст.3кп ГОСТ 14918-80	им Б.С. Мезенцева	

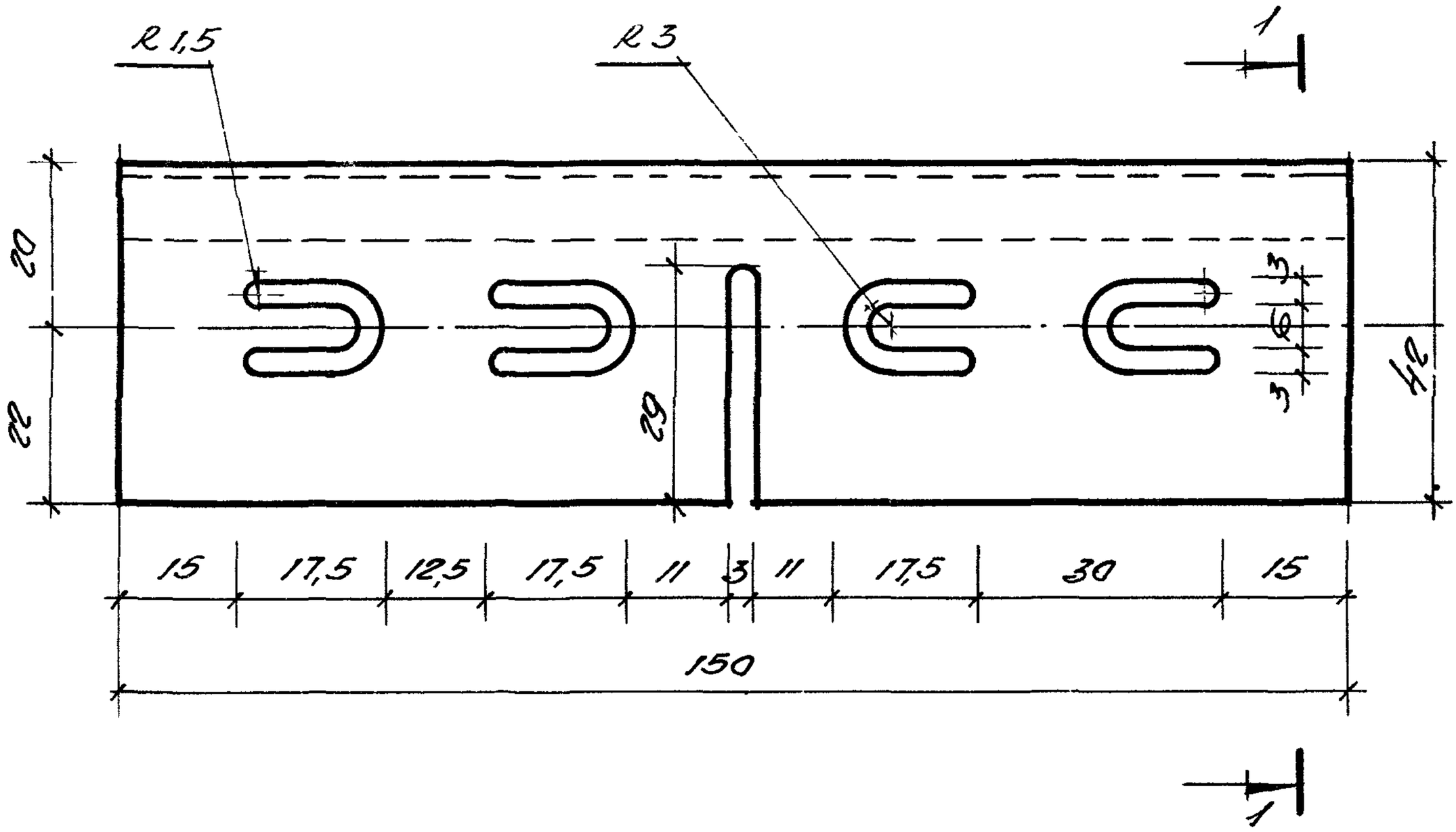

1 — 1

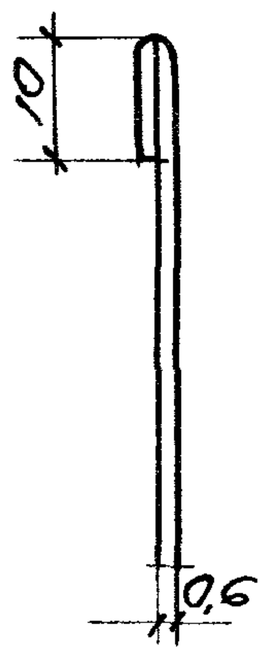

Ширина заготовки 52мм

				1.045.9-1.2 00.00.02		
				Накладка соединительная.	Стадия	Масса	Масштаб
					Р	0,028	1:1
					Лист	Листов 1
Нач.отд.	Дмитриев			Б-06 ГОСТ 19904-74 / Ст.3кп ГОСТ 14918-80	ЦНИИЭП им Б.С Мезенцева	
Рук.сект	Буш					
Разраб.	Соболев					
Контр.	Буш					

Взам. инв.№ | Подпись и дата | Инв.№ подл.

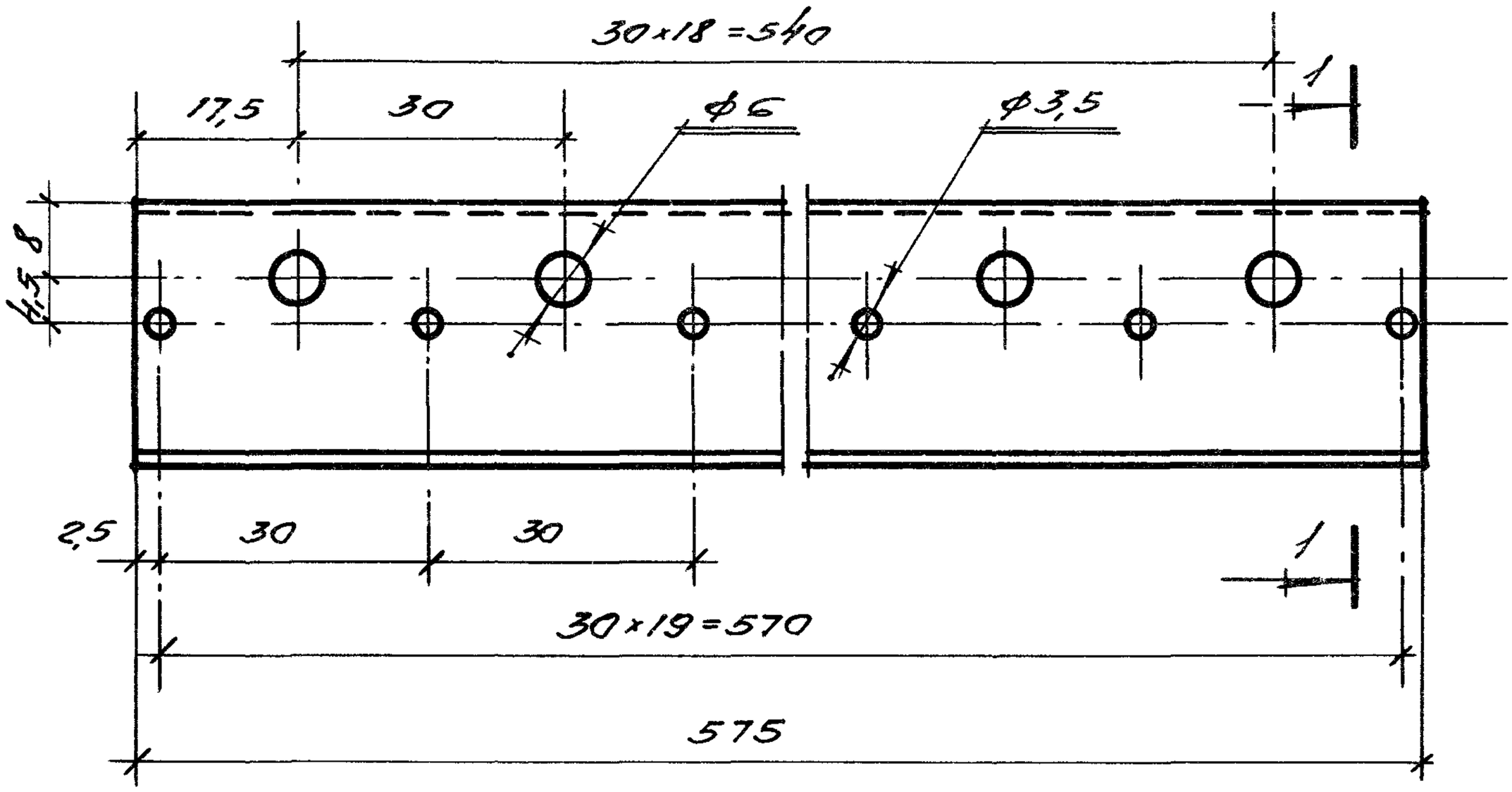

1—1

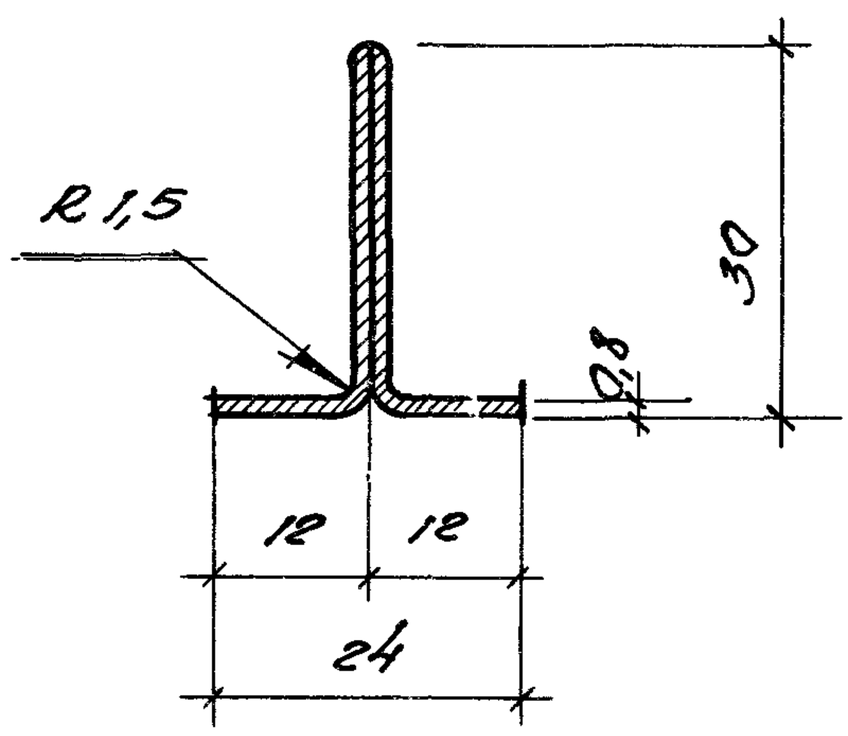

Ширина заготовки 84 мм

				1.045.9-1. 200.00.03		
				Профиль каркаса Второстепенный ПВ-1	Стадия	Масса	Масштаб
					Р	0,31	1:1
					Лист	Листов 1
Нач.отд.	Дмитриев			Б-08 ГОСТ 19904-74	ЦНИИЭП им. Б.С. Мезенцева
Рук.сект.	Буш				
Разраб.	Соболев			Ст.3кп ГОСТ 14918-80	
Н.контр.	Буш				

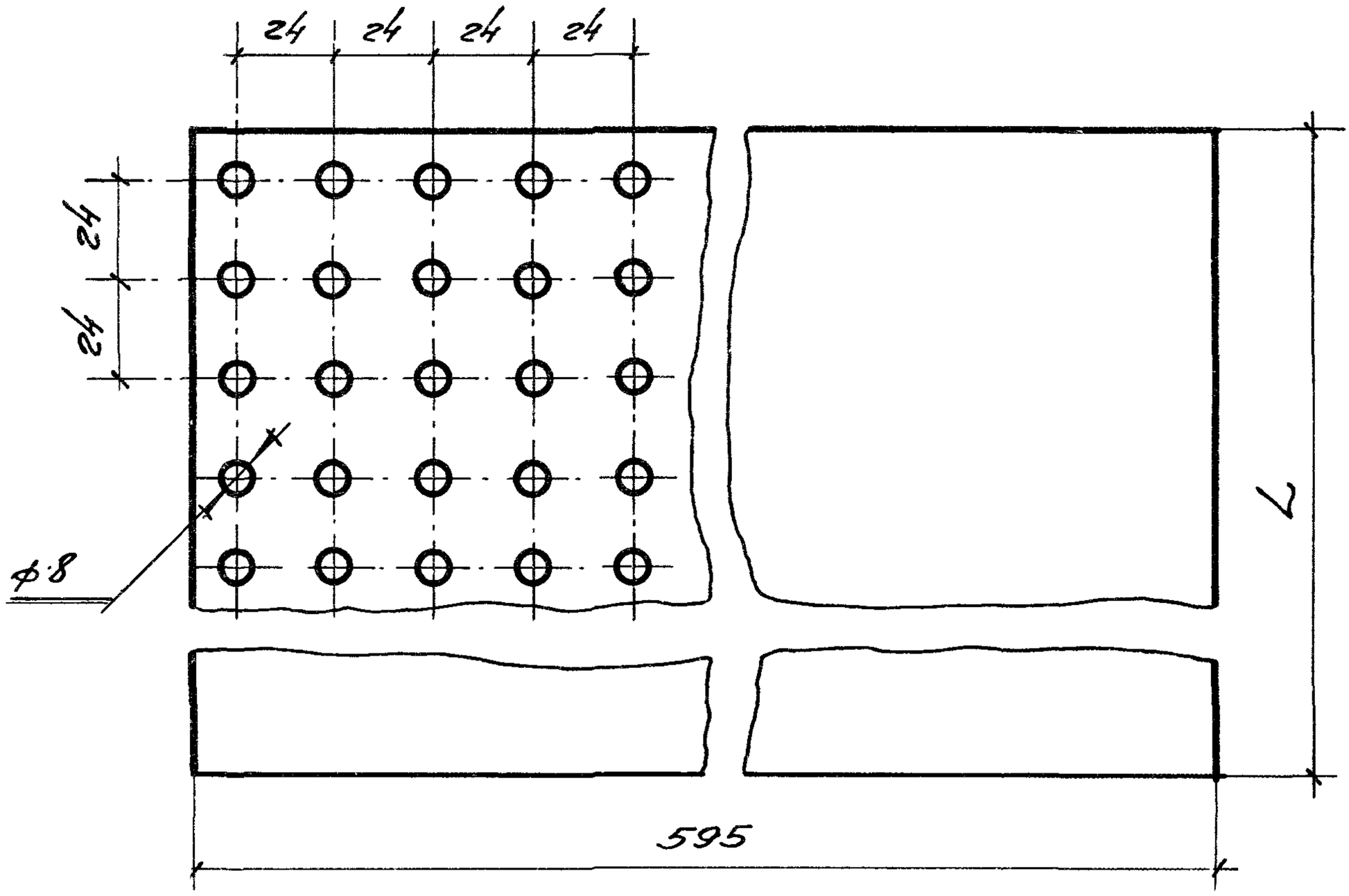

Обозначение	L, мм	Материал	Масса
1.045.9-1.2.00.00.04	595	Лист гипсокартонный δ=10 ГОСТ 6266-81	4,1
-01	1195	Лист гипсокартонный δ=10 ГОСТ 6266-81	8,2
-02	1195	Лист гипсоволокнистый δ=10 ТУ67-864-87 МПС СССР	9,4

Перфорация 8,7%

Нач.отд.	Дмитриев		
Рук.сек.	Буш		
Разраб.	Собалев		
Н.контр.	Буш		

1.045.9-1.2.00.00.04

Плита

смотри таблицу

Стадия	Масса	Масшт.
Р	смотри таблицу	1:2
Лист	Листов 1	

ЦНИИЭП им. Б.С. Мезенцева

Взам. инв. №

Подпись и дата

Инв. № подл.

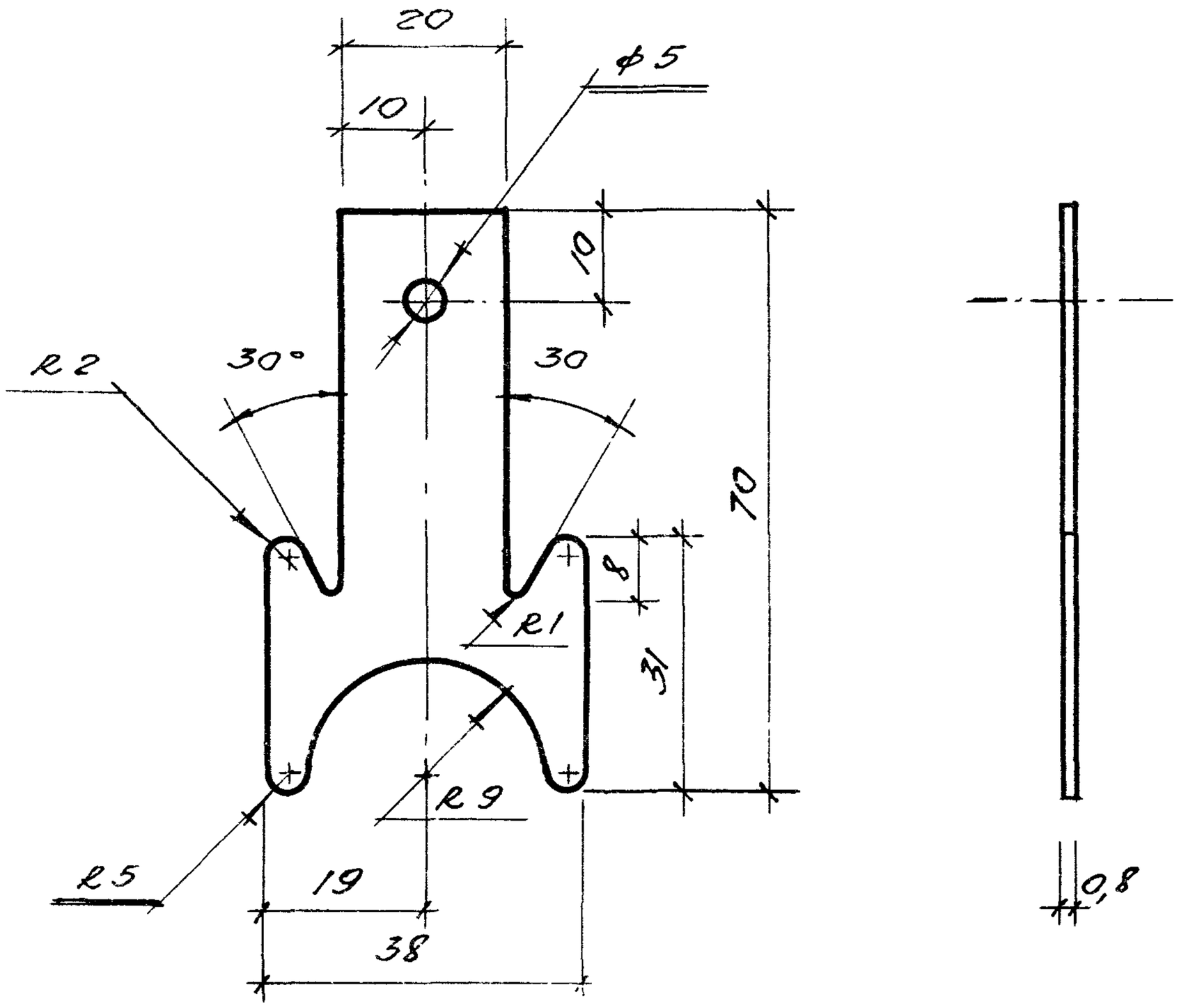

				1.045.9-1.2 00.00.05		
				Хомут крепления	Стадия	Масса	Масшт.
					Р	0,01	1:1
					Лист	Листов 1
Нач.отд	Дмитриев			Б-0,8 ГОСТ 19904-74	ЦНИИЭП им.Б.С. Мезенцева
Рук.сект	Буш				
Разраб	Соболев			Ст.3кп ГОСТ 14918-80	
Н.контр	Буш				

Подпись и дата

Инв.№ подл.

Взам.инв.№

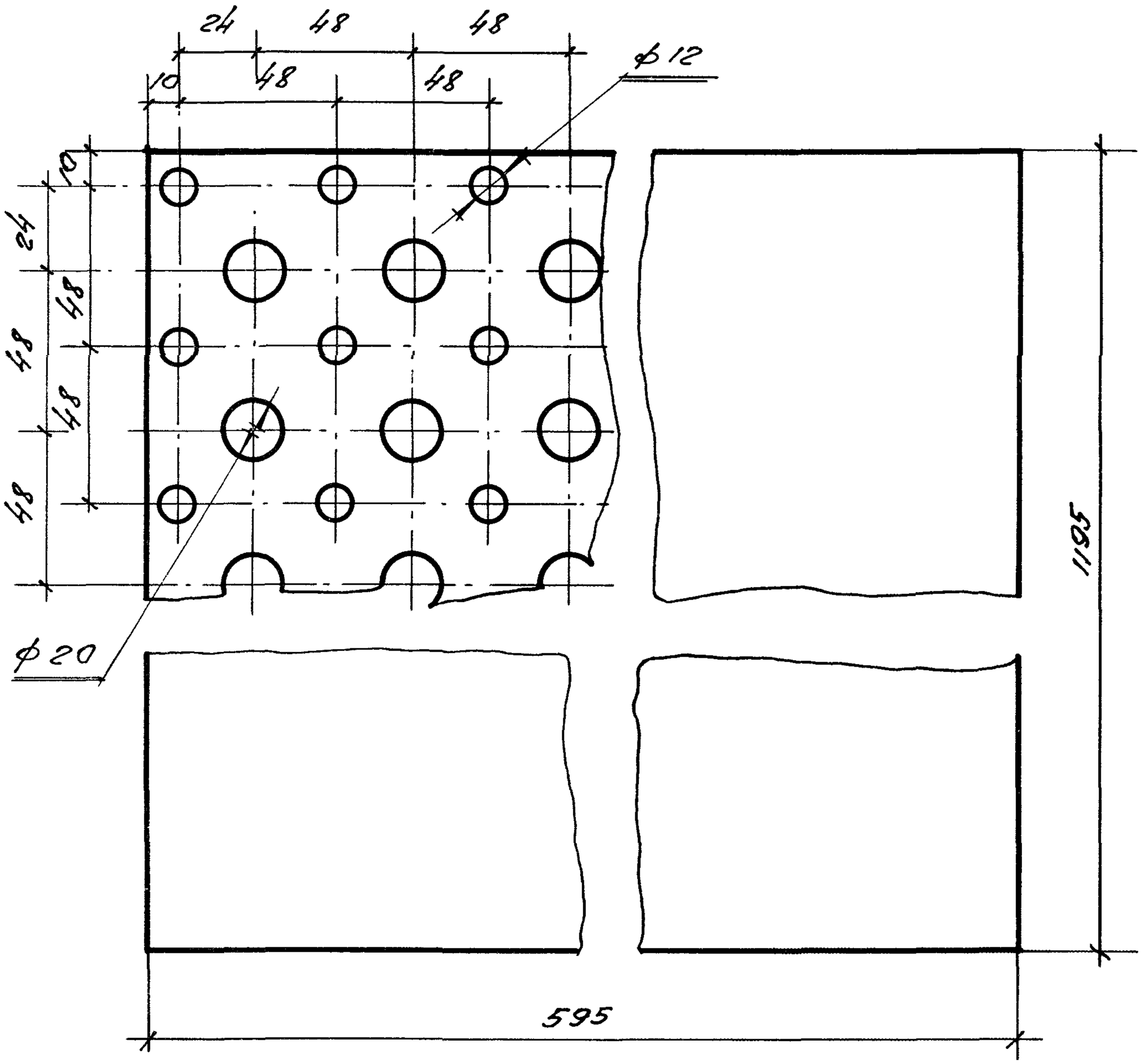

Перфорация 17%

Нач. отд	Дмитриев			1.045.9-1.2 00.00.06		
Рук. сект	Буш			Плита	Стадия	Масса	Масштаб
Разраб.	Собалев				Р	7,5	1:2
Н. контр.	Буш				Лист	Листов 1
				Лист гипсокартонный δ=12мм ГОСТ 6266-81	ЦНИИЭП им. Б.С. Мезенцева	

Взам. инв. №

Подпись и дата

Инв. № подл.

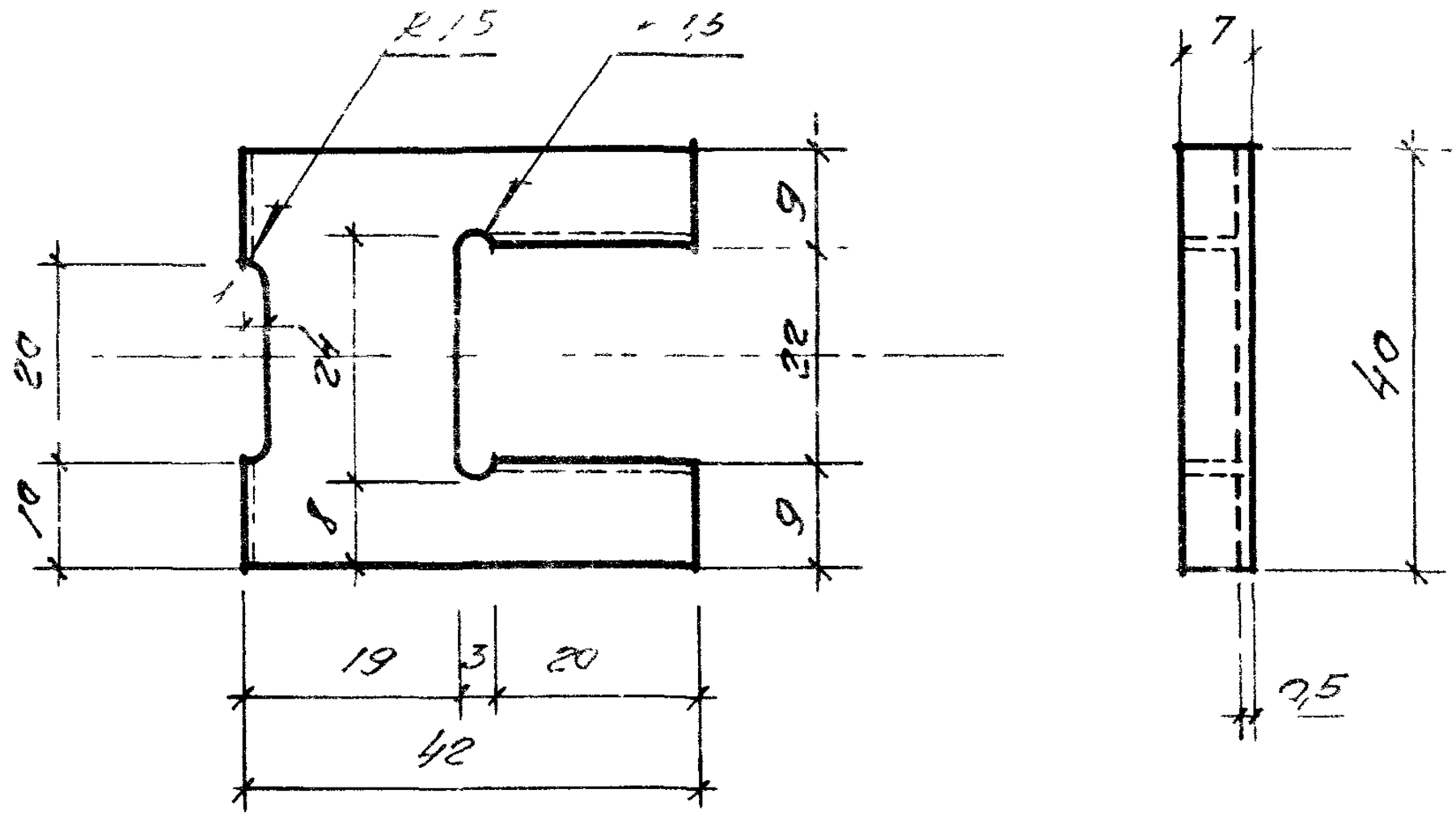

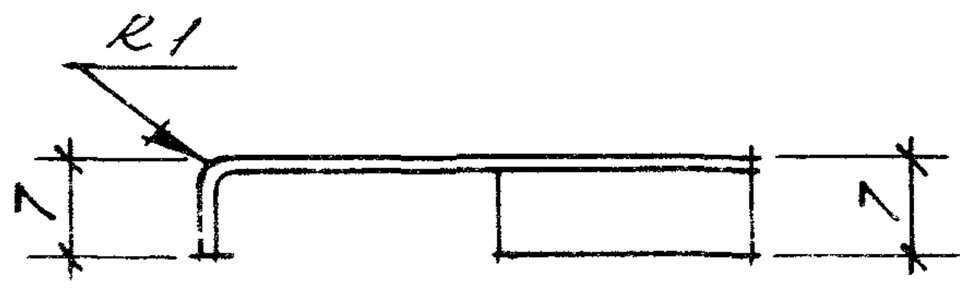

Заготовка

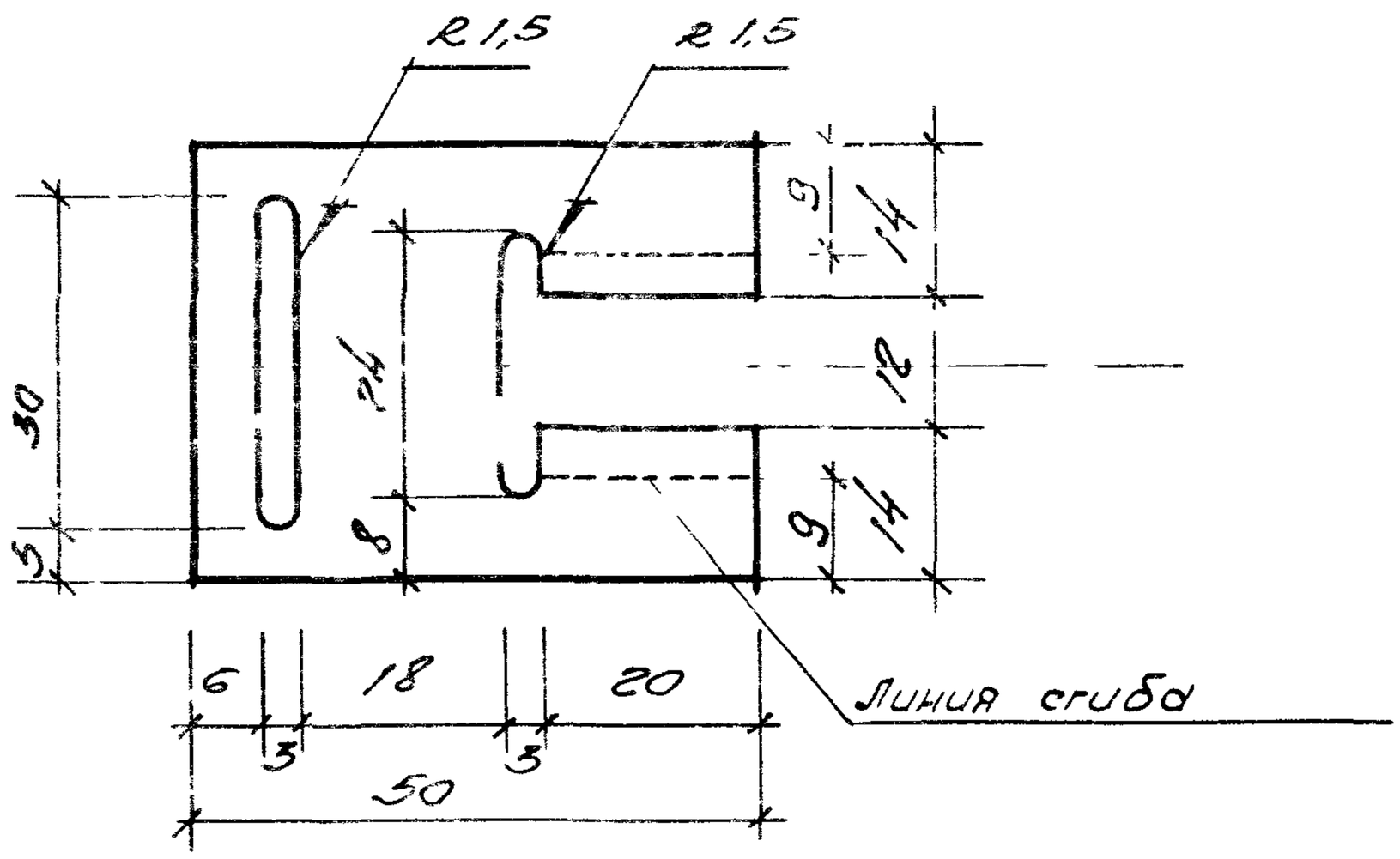

Нач.отд	Дмитриев		
Рукоент	Буш		
Разраб	Собалев		
Н контр	Буш		

1.045.9-1. г 00.00.07

Накладка стыковая

Стадия	Масса	Масшт.
Р	0,008	1:1
Лист	Листов 1	

Б-0,5 ГОСТ 19904-74

Ст3кп ГОСТ 14918-80

ЦНИИЭП им Б.С Мезенцева

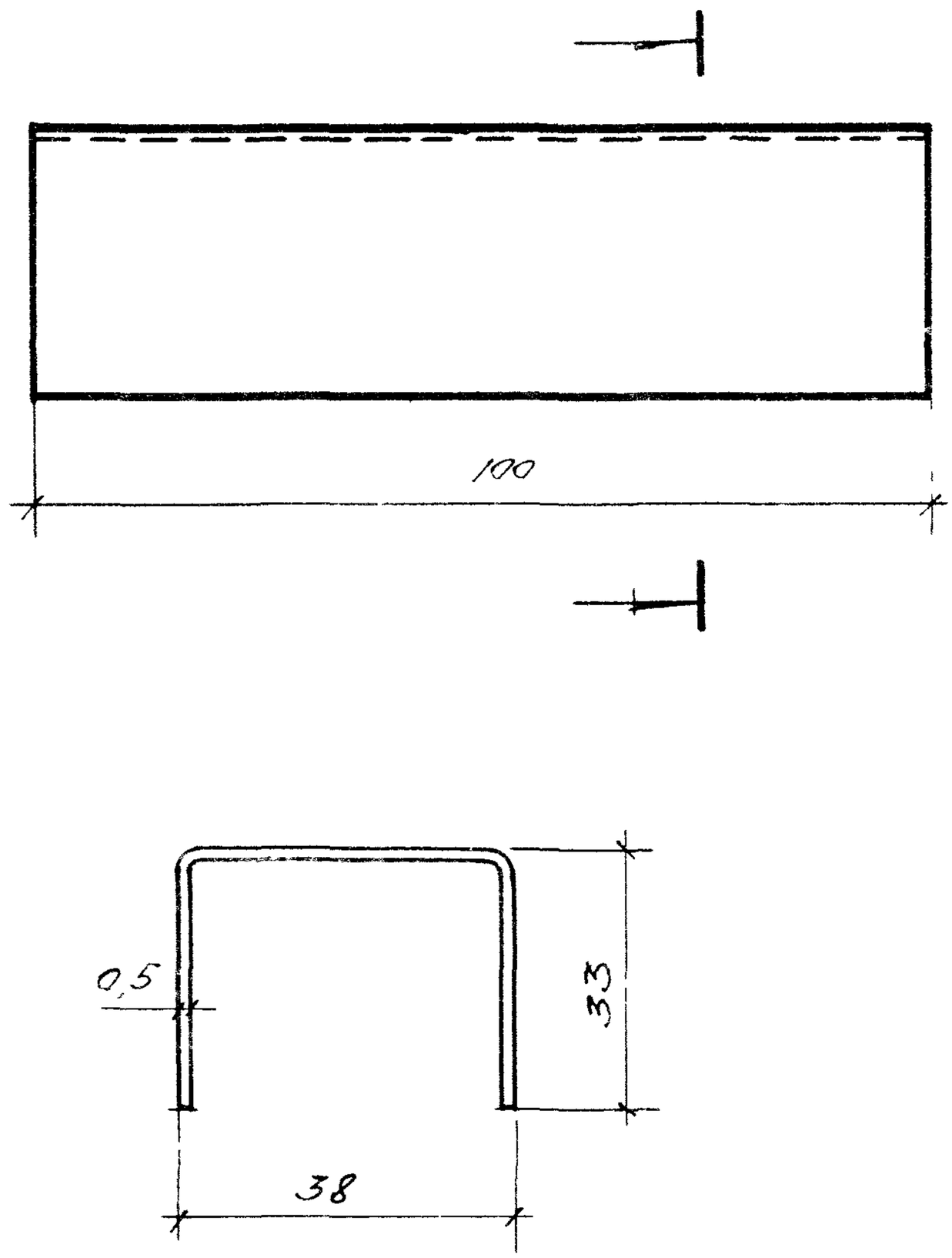

Ширина заготовки 104мм

				1.045.9-1. 200.00.08		
				Элемент соединительный	Стадия	Масса	Масшт
					Р	0,04	1:1
					Лист	Листов 1
Нач.отд.	Дмитриев			Б-0,5 ГОСТ 19904-74	ЦНИИЭП им Б.С Мезенцева
Рук.сект.	Буш				
Разраб.	Собалев			Ст.3кп ГОСТ 14918-80	
Н.контр.	Буш				

Подпись и дата

Инв.№ подл.

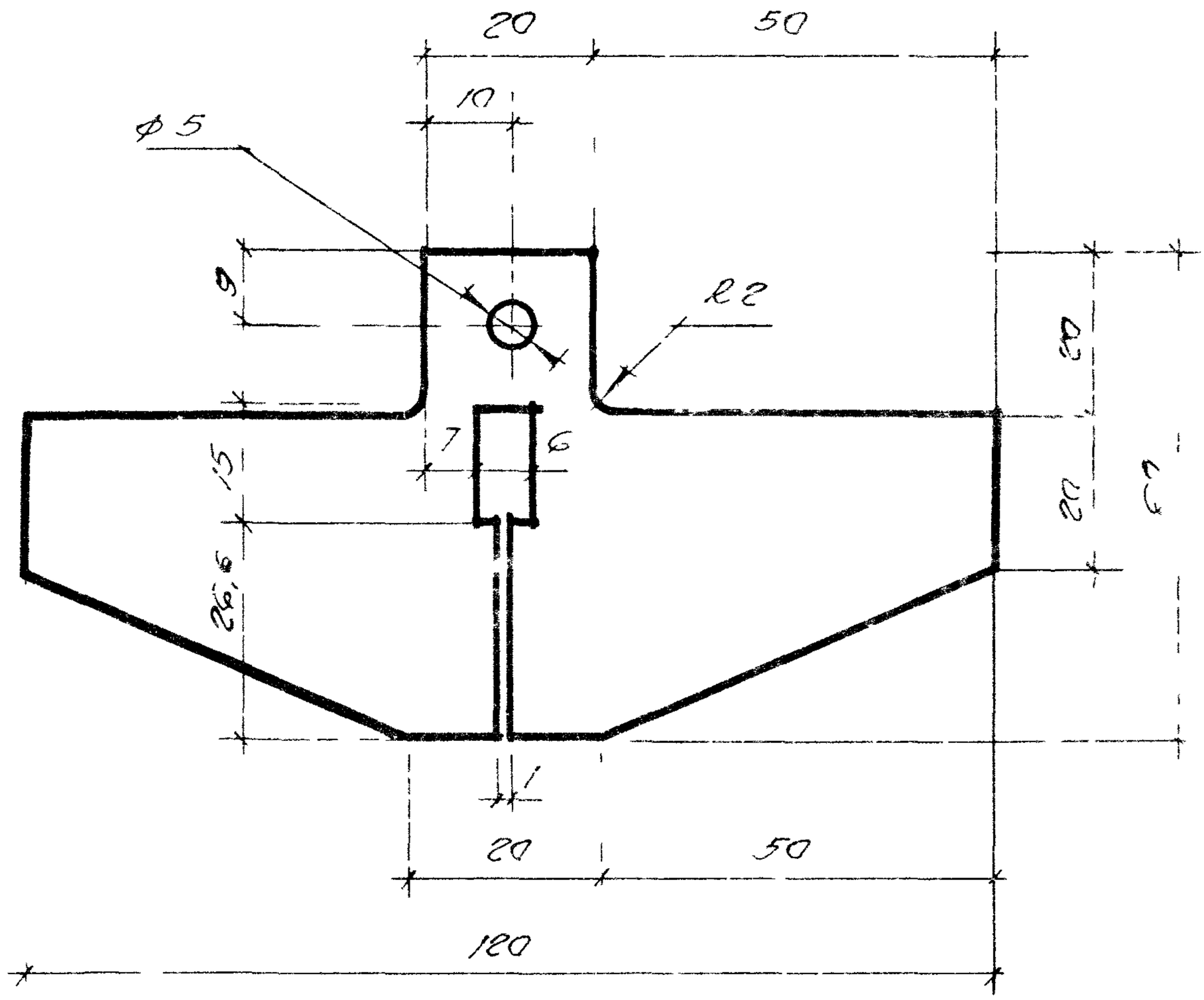

Нач отд	Дмитриев		
Рук сект	Буш		
Разраб	Собалев		
Н контр	Буш		

1.045.9-1. 2 00 00.10

Пластина соединительная

Стадия	Масса	Масшт
Р	0,034	1:1
Лист	Листов 1	

Б-1,0 ГОСТ 19904-74

Ст 3кп ГОСТ 14918-80

ЦНИИЭП им БС Мезенцева

Инв № подл | Подпись и дата | Взам инв №

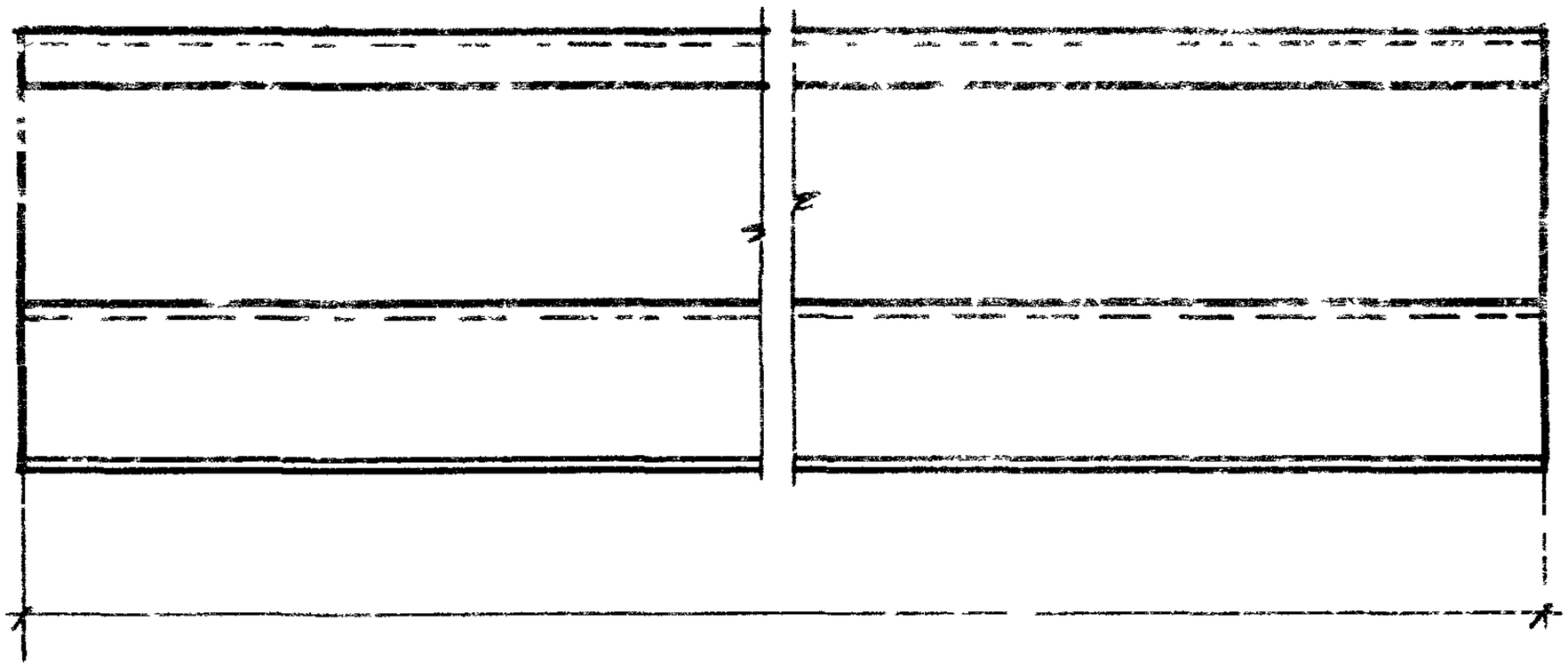

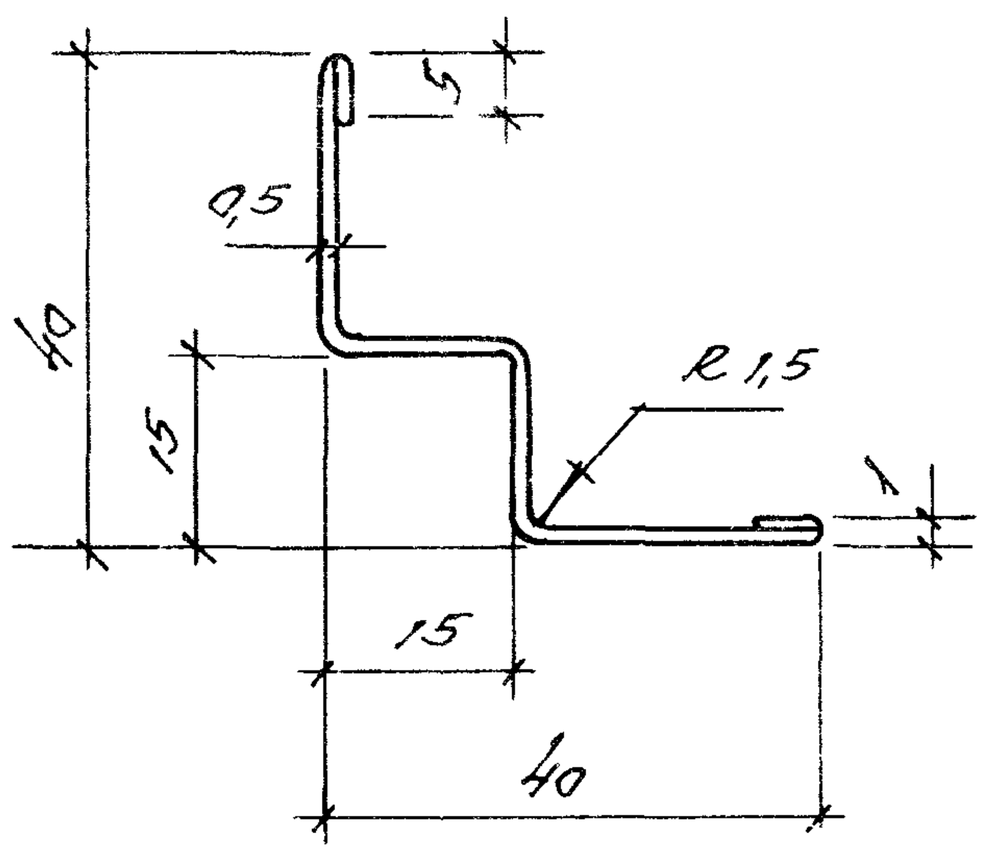

Ширина заготовки 90мм

Нач отд	Дмитриев		1.045.9-1. г 00.00.09			
Рукоеит	Буш		Профиль пристенный ПП-1	Стадия	Масса	Масштаб
				Р	1.06	1:1
Разраб	Собалев			Лист	Листов 1	
Н контр	Буш		Б-0,5 ГОСТ 19904-74 / Ст 3кп ГОСТ 14918-80	ЦНИИЭП им Б С Мезенцева		

Взам инв №

Подпись и дата

Инв № подл

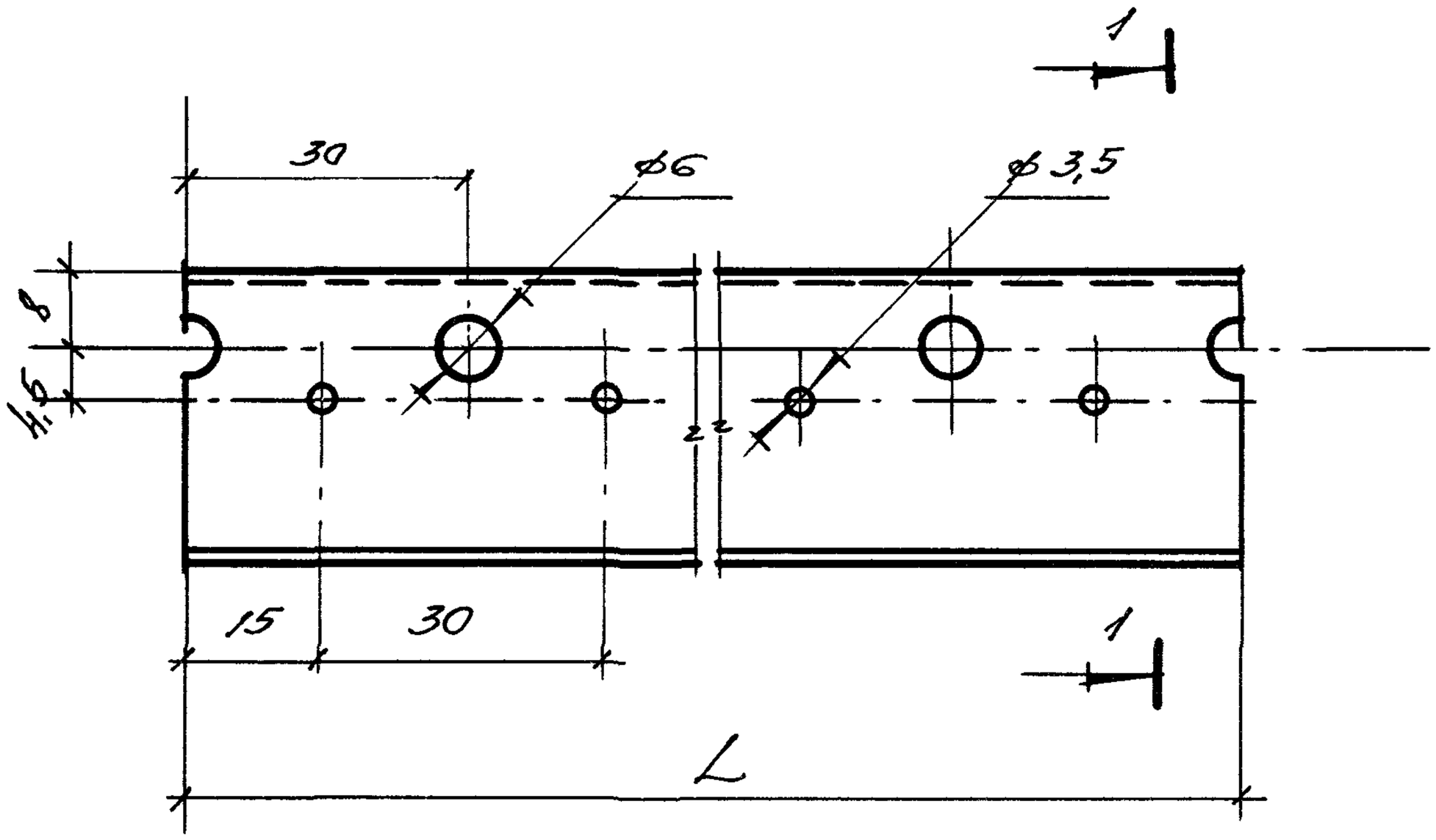

1 — 1

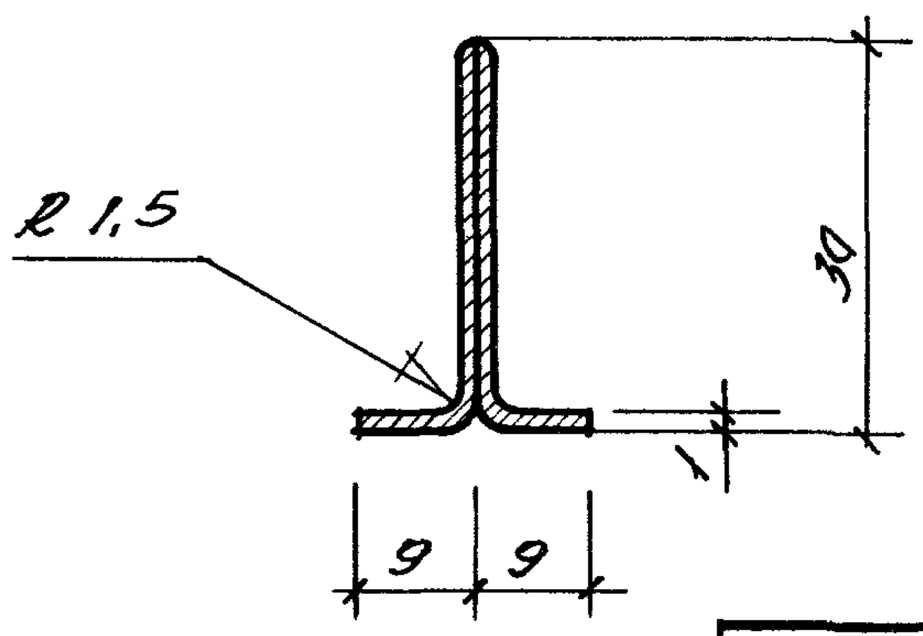

Обозначение	Марка	L, мм	Масса
1.045.9-1. 2.00.00.12	ПГ-2	3600	2,08
-01	ПГ-3	6000	3,47

Нач.отд.	Дмитриев		
Рук.сект.	Буш		
Разраб.	Соболев		
Н.контр.	Буш		

1.045.9-1. 2 00.00.12

Профиль каркаса главный ПГ-2; ПГ-3

Стадия	Масса	Масшт.
Р	см. таблицу	1:1
Лист	Листов 1	

ПН18х30х9х1 ОЦ ТУ 113-08-566-85

ст. 3кп ГОСТ 14918-80

ЦНИИЭП им. Б.С. Мезенцева

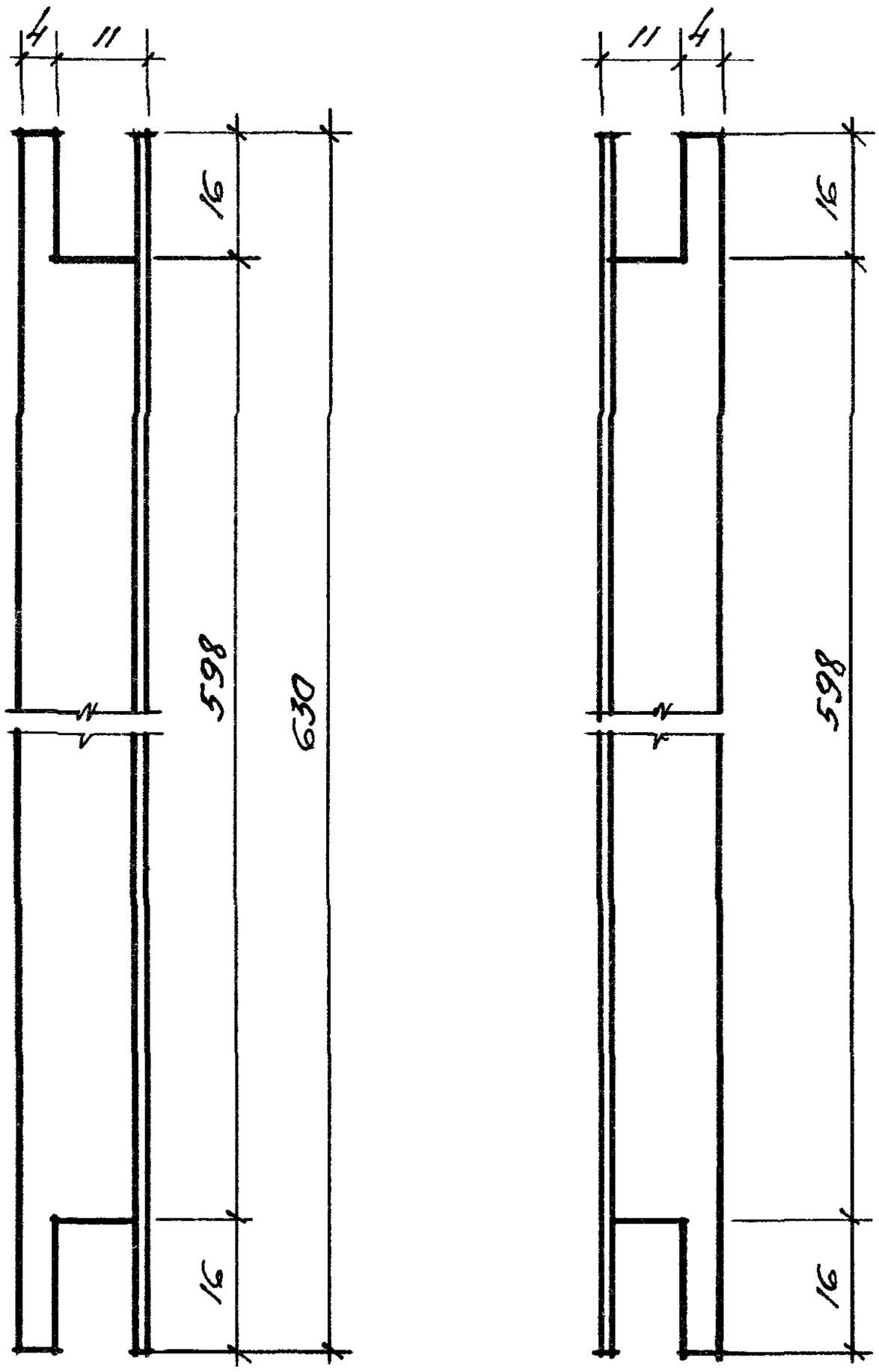

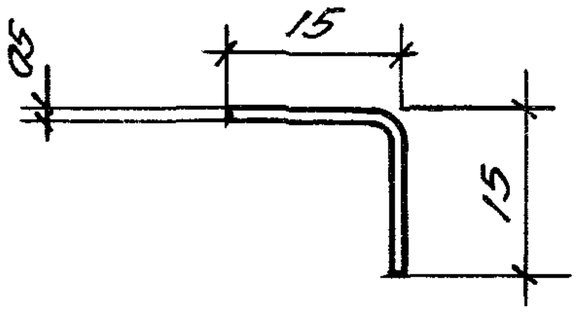

L разв. = 30мм

Нач.отд.	Дмитриев			1.045.9-1. г 00.00.13
Рук.сект.	Буш			Распорка
Разраб.	Собалев			Б-0,5 ГОСТ 19904-74 / Ст.3кп ГОСТ 14918-80
Н.контр.	Буш			

Стадия	Масса	Масшт.
Р	0,074	1:1
Лист	Листов 1	

ЦНИИЭП им Б.С. Мезенцева

Взам.инв.№ | Подпись и дата | Инв.№ подл.

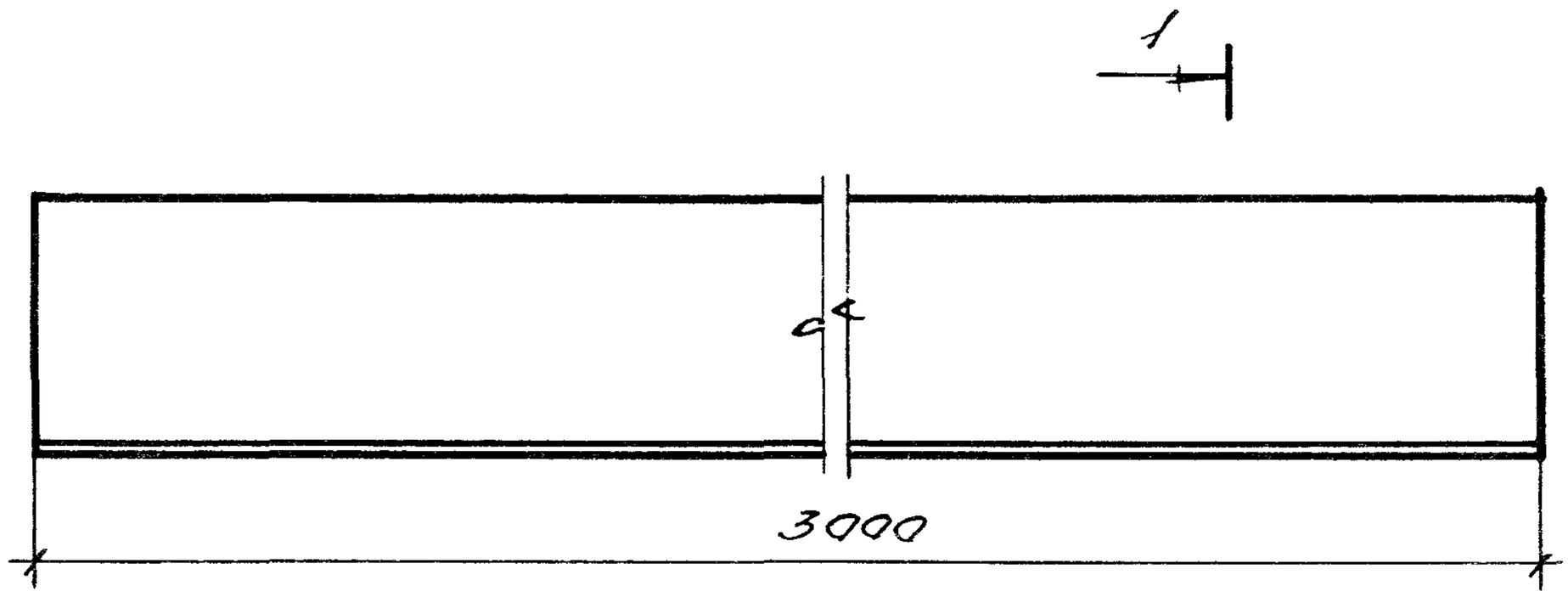

1 — 1

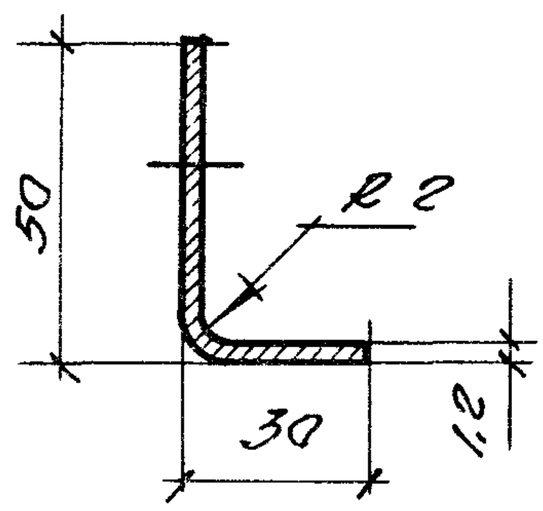

L разв = 80 мм

Нач.отд.	Дмитриев		
Рук.сект.	Буш		
Разраб.	Соболев		
Н.контр.	Буш		

1.045.9-1. г 00.00. 14

Профиль пристенный ПП-2

Б-1,2 ГОСТ 19904 - 74

Ст.3кп ГОСТ 14918 -80

Стадия	Масса	Масшт.
Р	2,2	1:2
Лист	Листов 1	

ЦНИИЭП им Б.С.Мезенцева

Взам.инв.№ | Подпись и дата | Инв.№ подл.

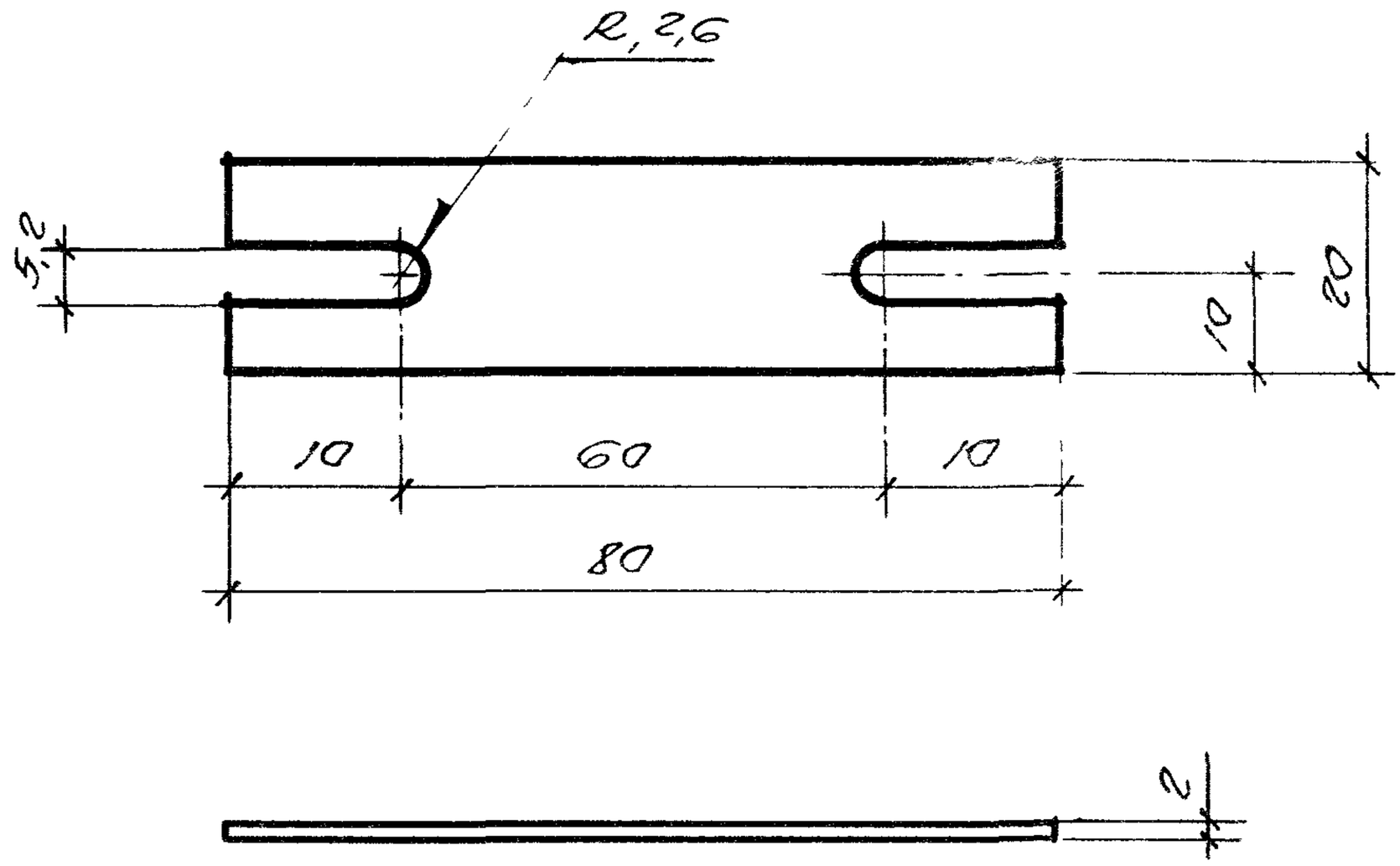

				1045.9-1.200.00.15		
				Накладка стыковая	Стадия	Масса	Масшт
					Р	0.024	1:1
					Лист	Листов 1
Нач отд.	Дмитриев			Б-2 ГОСТ 19904-74	ЦНИИЭП им Б.С. Мезенцева
Рукоеф.	Буш				
Разраб.	Соболев			Ст 3кп ГОСТ 14918-80	
Н. контр	Буш				

Взам.инв.№

Подпись и дата

Инв.№ подл

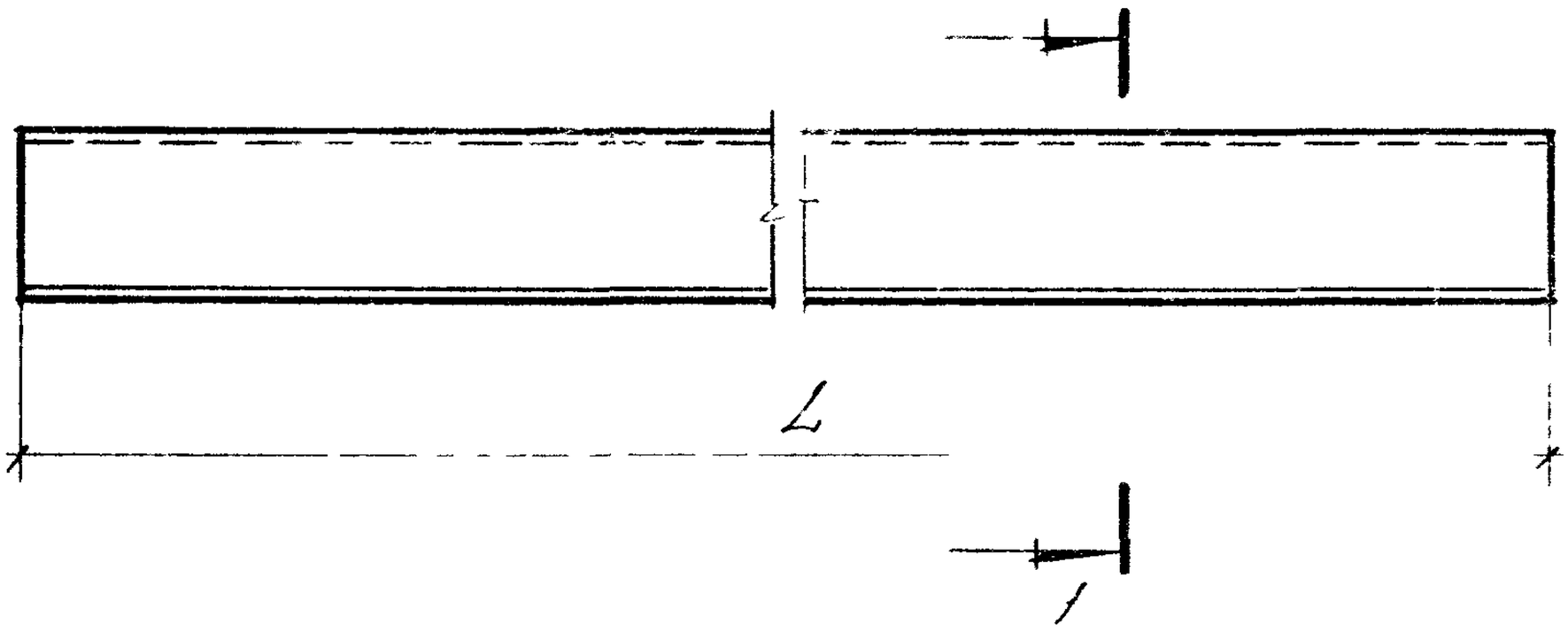

1 — 1

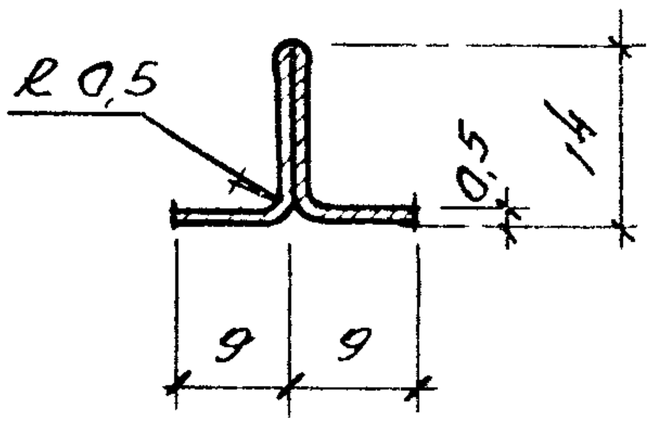

обозначение	марка	L мм	масса кг
1.045.9-1.2.00 00.17	ШП-1	593	0,105
-01	ШП-2	293	0,052

Ширина заготовки 46мм

Нач отд.	Дмитриев		
Рук сект	Буш		
Разраб.	Соболев		
Н контр	Буш		

1.045.9-1 2 00.00 17

Шпонка

ШП-1; ШП-2;

Стадия	Масса	Масштаб
Р	см таблицу	1:1
Лист	Листов 1	

Б-05 ГОСТ 19904-74

Ст 3кп ГОСТ 14918-80

ЦНИИЭП им Б.С Мезенцева

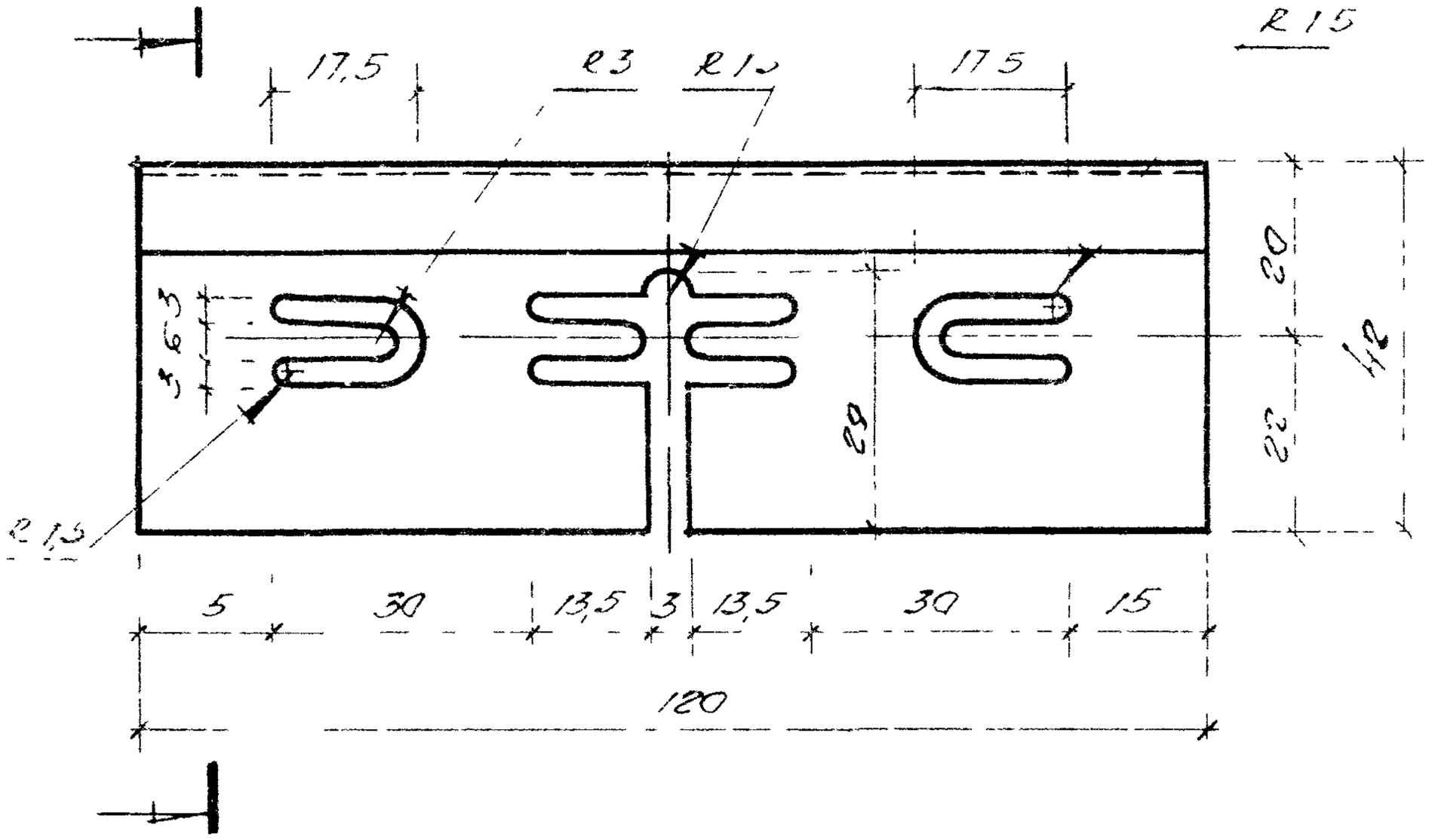

1 — 1

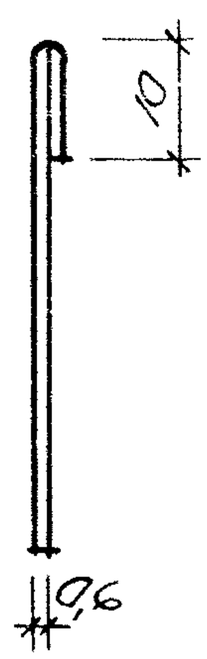

Ширина заготовки 52мм

Изм	Лист	Подпись и дата	Взам инв №			
Начотд	Дмитриев			1.045 9-1.2 00.00.16		
Рукскт	Буш			Накладка стыковая	Стадия	Масса	Масшт
Разраб	Сайалев				Р	0,022	1:1
Нконтр	Буш				Лист	Листов
				Б-0,6 ГОСТ 19904-74 / Ст 3кп ГОСТ 14918-80	ЦНИИЭП им Б.С. Мезенцева	

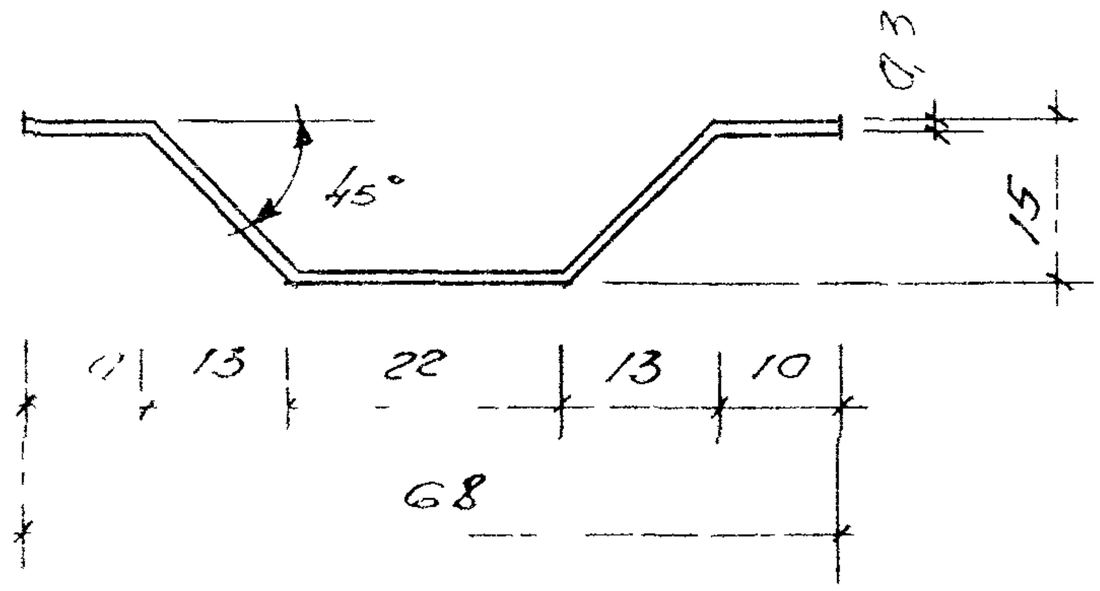

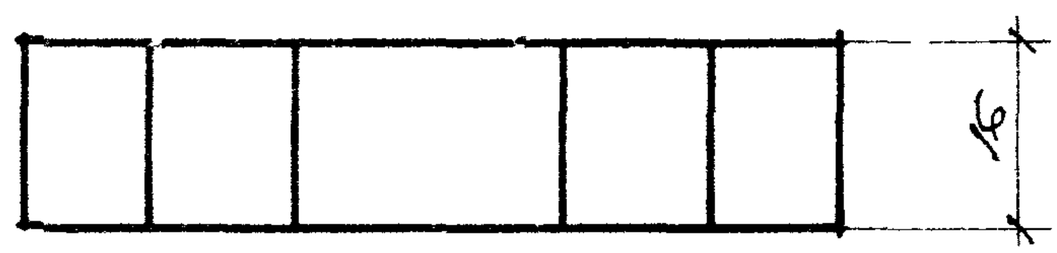

Длина заготовки 82мм

Инв. № подл.	Подпись и дата	Взам. инв. №	

Начальник	Дмитриев		1.045.9-1.200.00.19	
Рук. сект.	Буш		Пружина уплотнения	Стадия: Р; Масса: 0,004; Масштаб: 1:1
Разраб.	Собалев			Лист; Листов 1
Н. контр.	Буш		Лента 0,3 ГОСТ 2283-79 / Ст 65Г ГОСТ 1050-74	ЦНИИЭП им. Б.С. Мезенцева

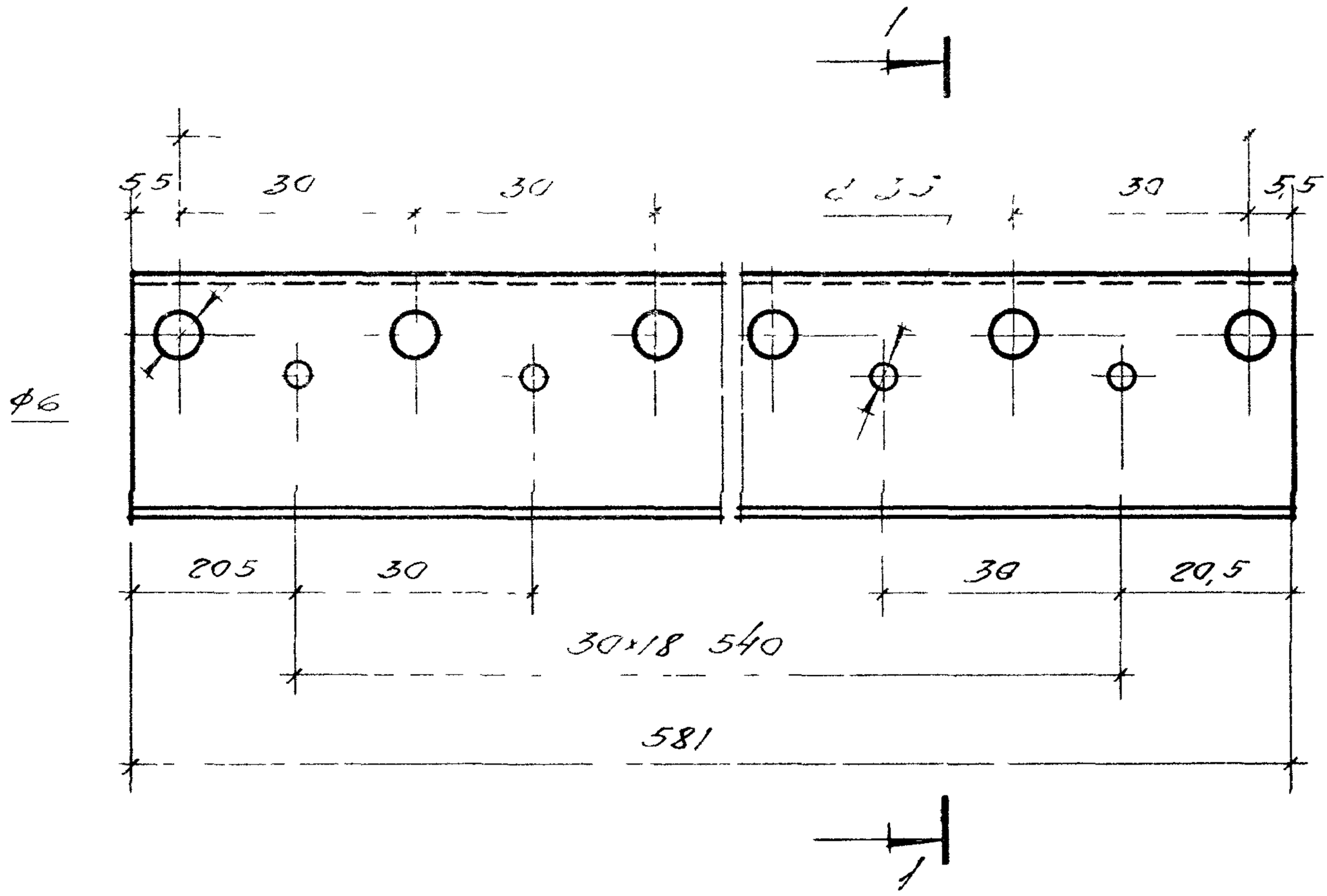

1 — 1

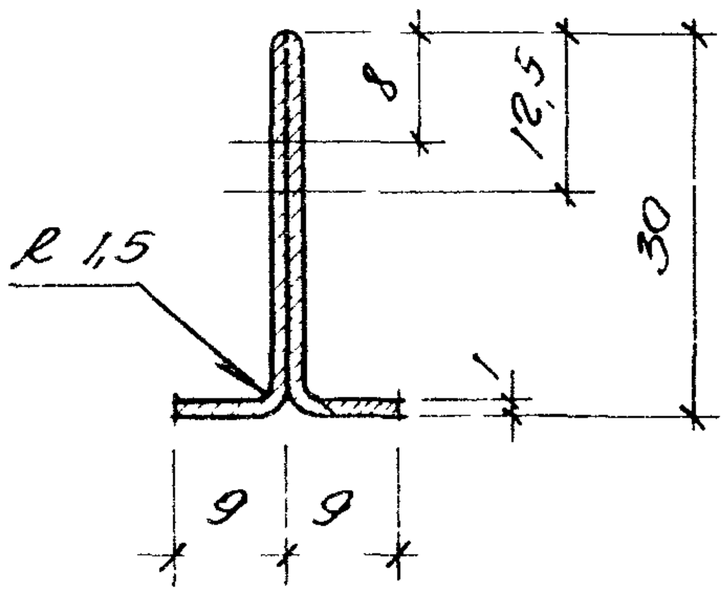

				1.045.9-1.2 00.00.18		
				Профиль каркаса Второстепенный ПВ-2	Стадия	Масса	Масшт.
					Р	0,34	1:1
Нач отд.	Дмитриев				Лист	Листов 1
Рук сект	Буш			ГН 18×30×9×1 ОЦ ТУ 113-08-566-85	ЦНИИЭП им Б.С. Мезенцева
Разраб	Соболев			Ст. 3кп ГОСТ 14918-80	
Н контр.	Буш				

Подпись и дата

Инв. № подл.

Взам. инв. №

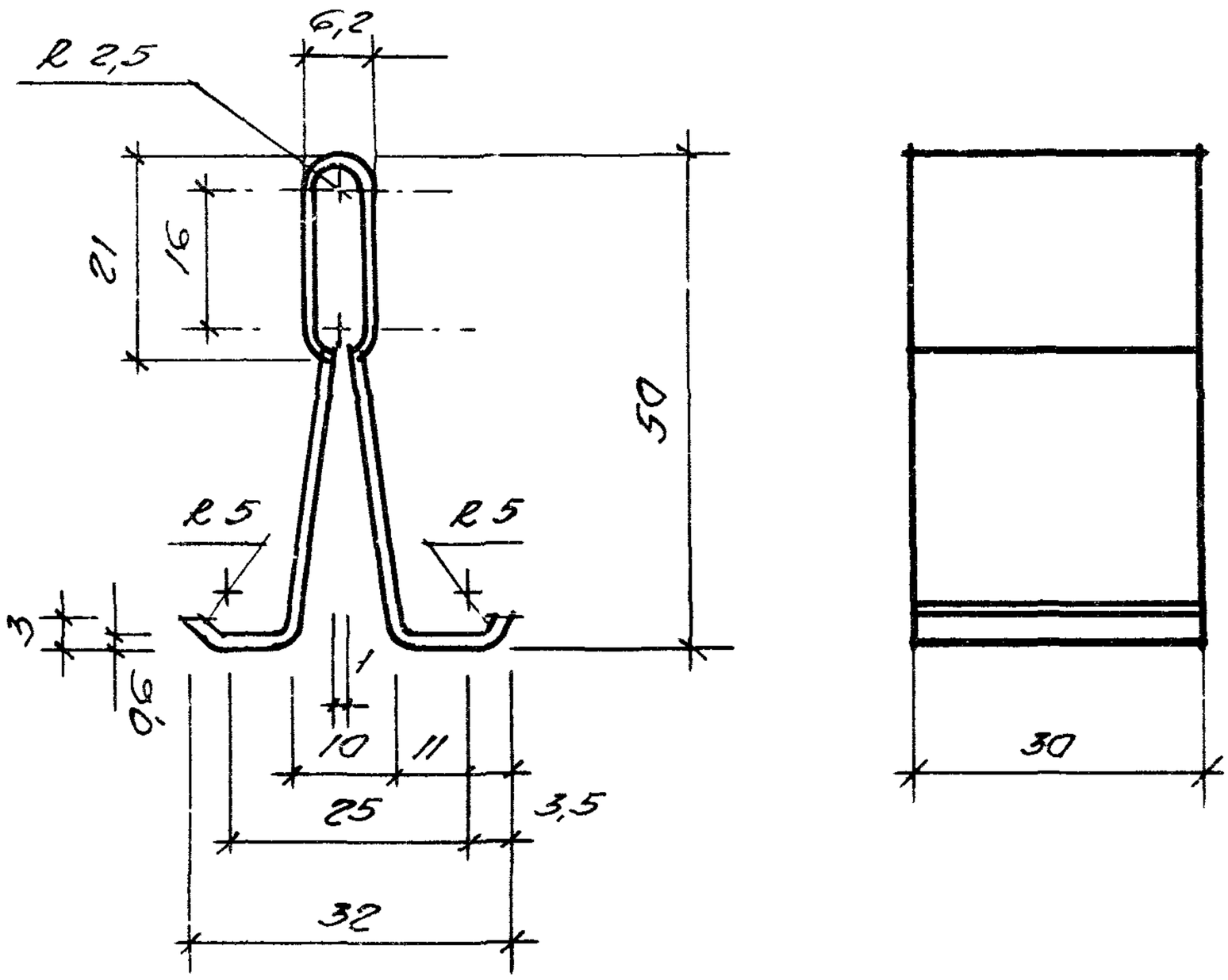

1. Неуказанные радиусы сгибов -1,5мм

2 Длина развёртки -144мм.

				1.045.9-1. 2 00.00.20			
				Пружина фиксатор	Стадия	Масса	Масштаб
					Р	0,017	1:1
Нач отд.	Дмитриев				Лист	Листов 1	
Рук сект	Буш			Лента 0,6 ГОСТ 2283-79 / Ст 65Г ГОСТ 1050-74	ЦНИИЭП им Б.С Мезенцева		
Разраб.	Собалев						
Н.контр.	Буш						

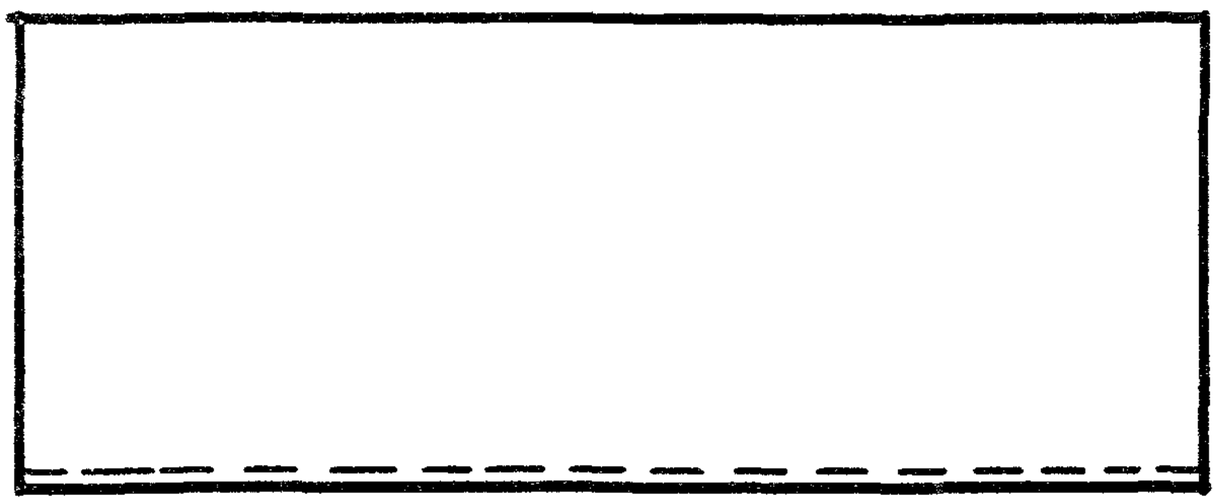

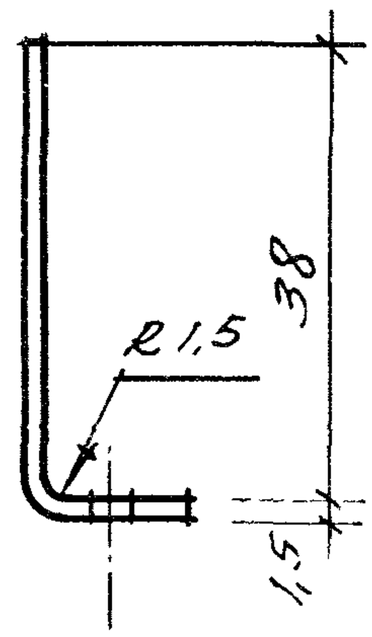

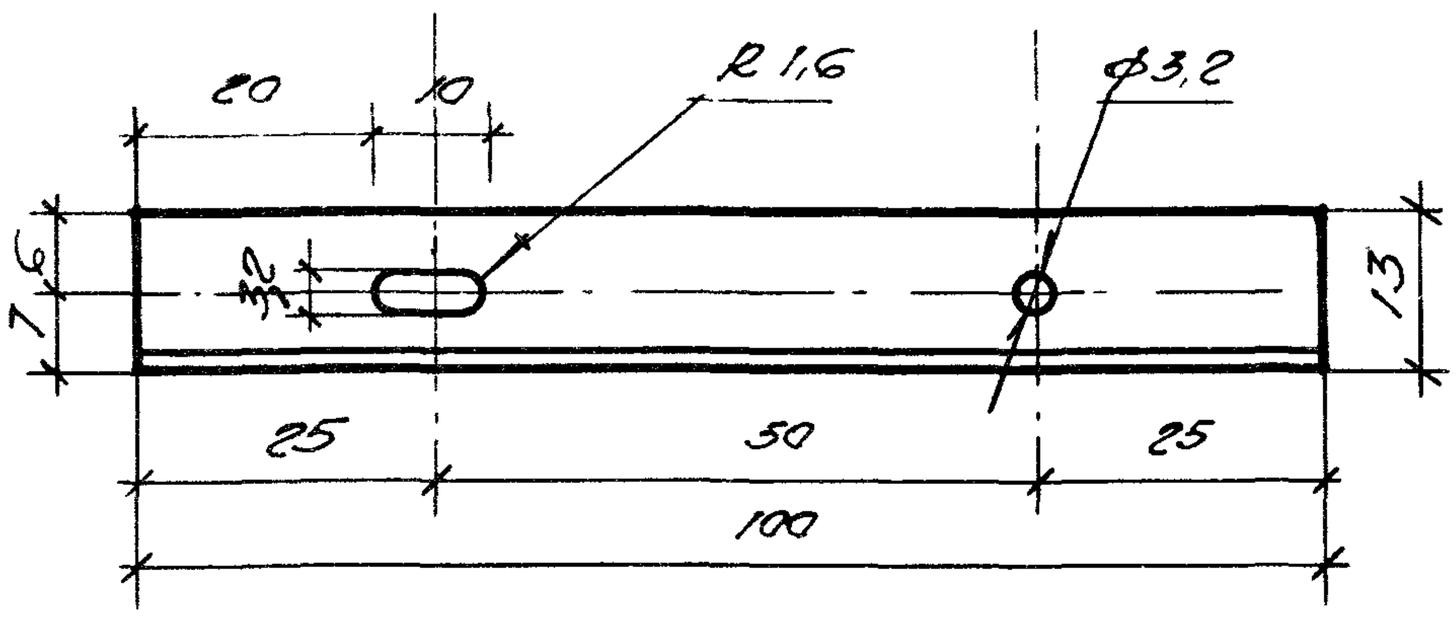

Нач. отд.	Дмитриев		
Рук. сект.	Буш		
Рук. гр.	Собалев		
Ст. н. с.	Жаворонков		

1.045.9-1.200.00.22

Уголок стыковой

Стадия	Масса	Масштаб
Р	0,047	1:1
Лист	Листов 1	

Б-1,5 ГОСТ 19904-74

Ст 3кп ГОСТ 14918-80

ЦНИИЭП им. Б.С. Мезенцева

Взам. инв. №

Подпись и дата

Инв. № подл.

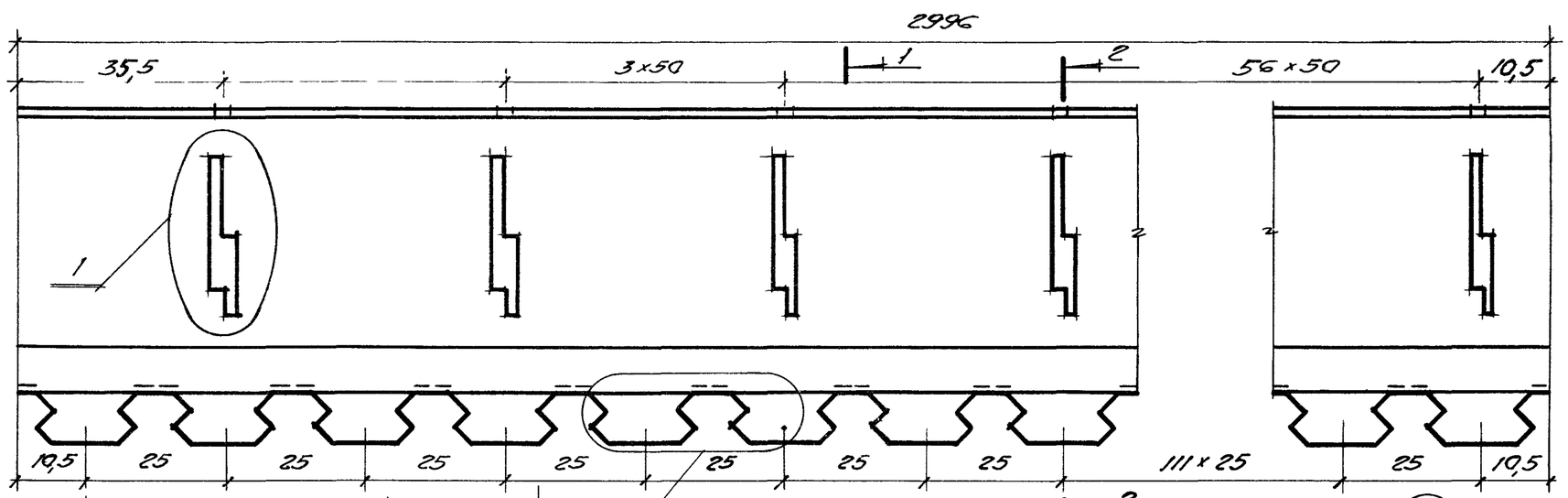

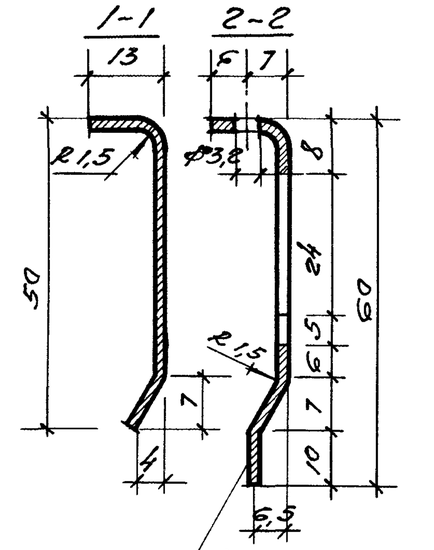

(2) М 5:1

(1) М 5:1

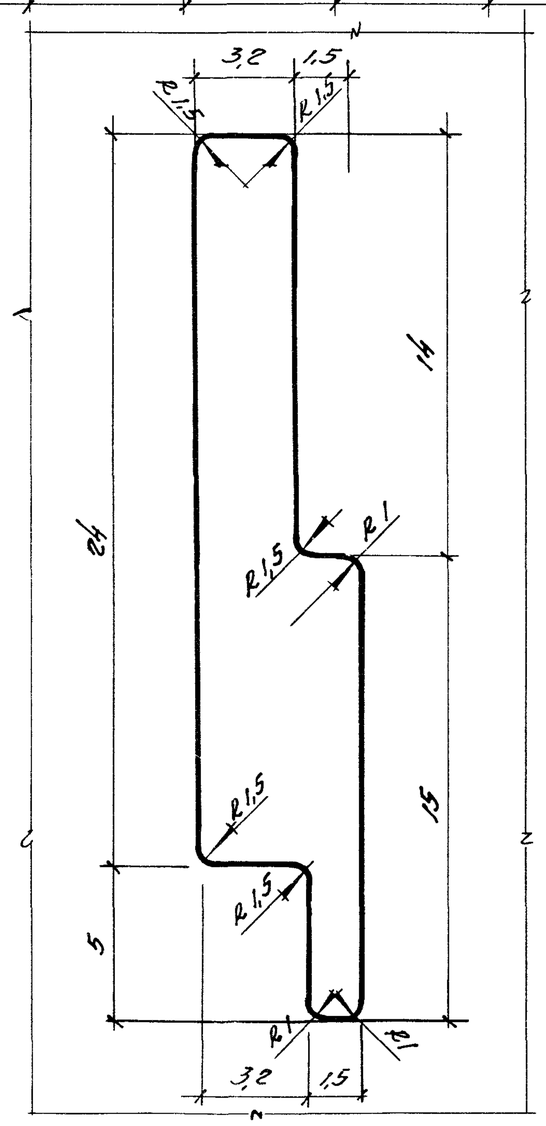

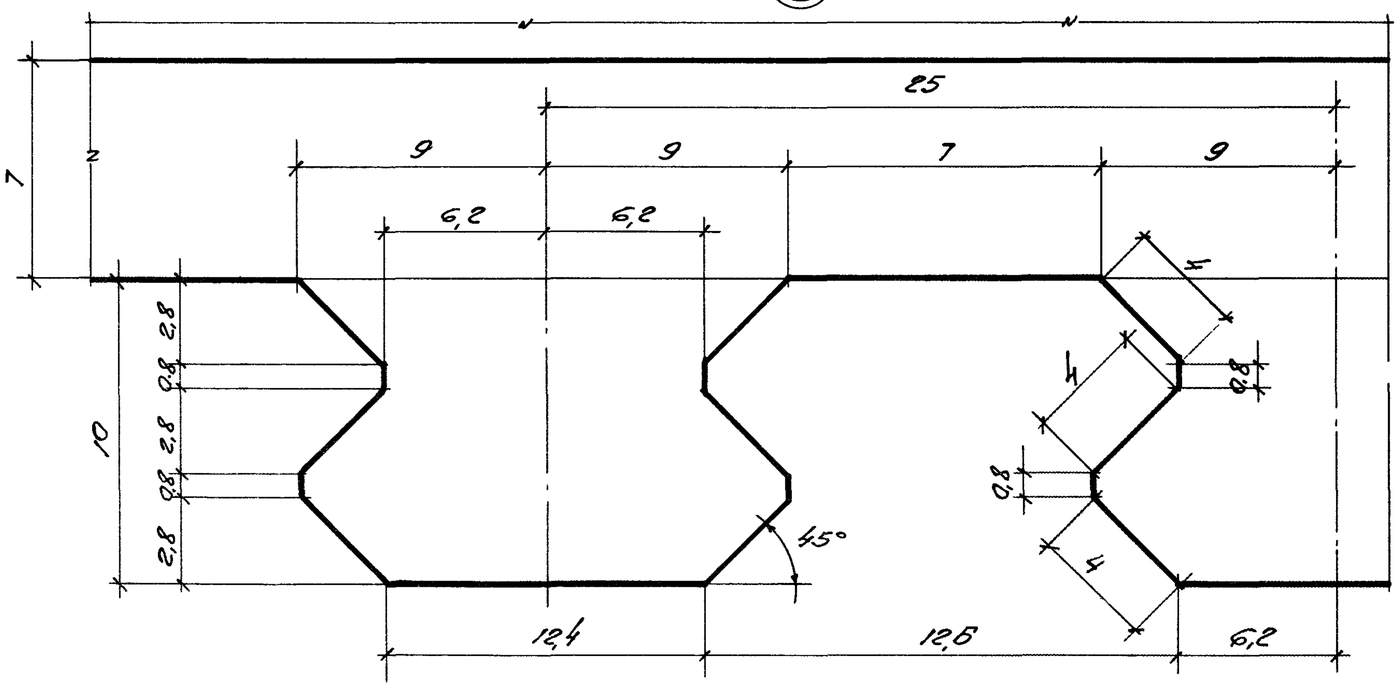

Нач. отд.	Дмитриев		1.045.9-1.2 00.00.21			
Рук. сект.	Буш		Профиль каркаса ПГ-4	Стадия	Масса	Масштаб
Рук. гр.	Сабалев			Р	2,30	1:1
Ст. н. с.	Жаворонков		Б-1,5 ГОСТ 19904-74 / Ст. 3кп ГОСТ 14918-80	Лист	Листов 1	
				ЦНИИЭП им. Б.С. Мезенцева		

Инв. № подл. | Подпись и дата | Взам. инв. №

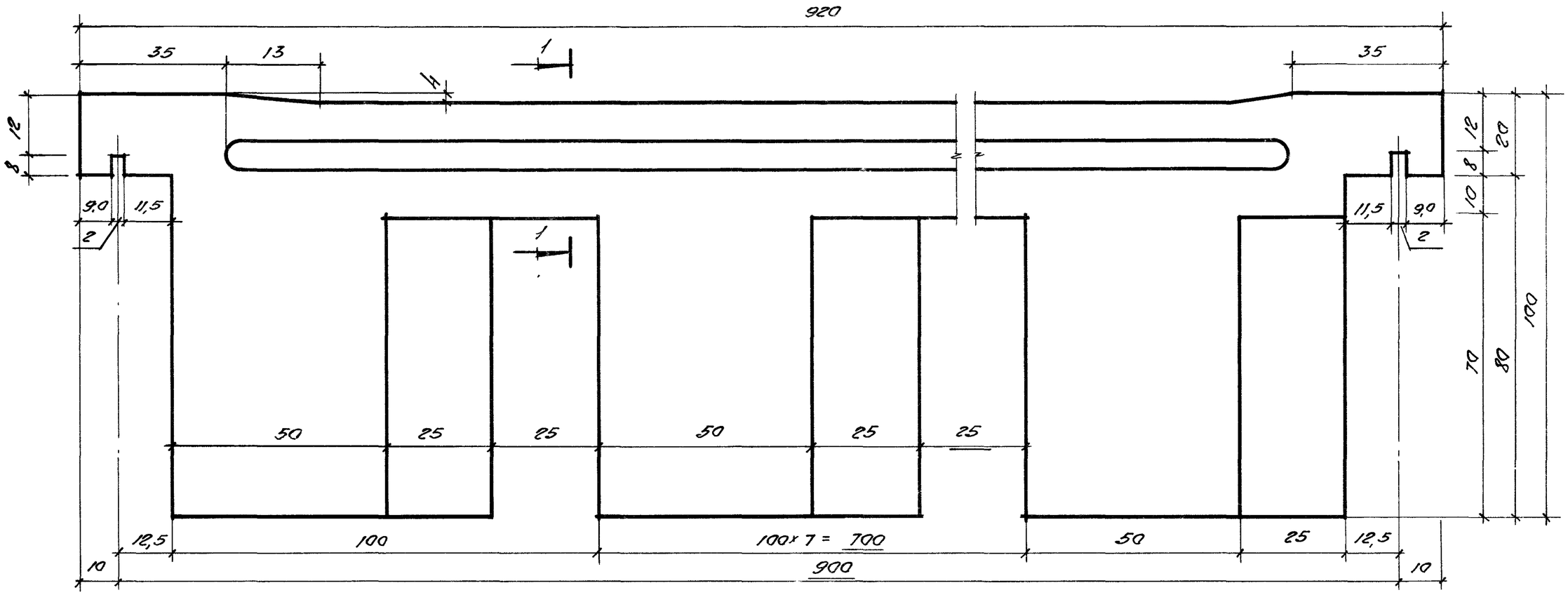

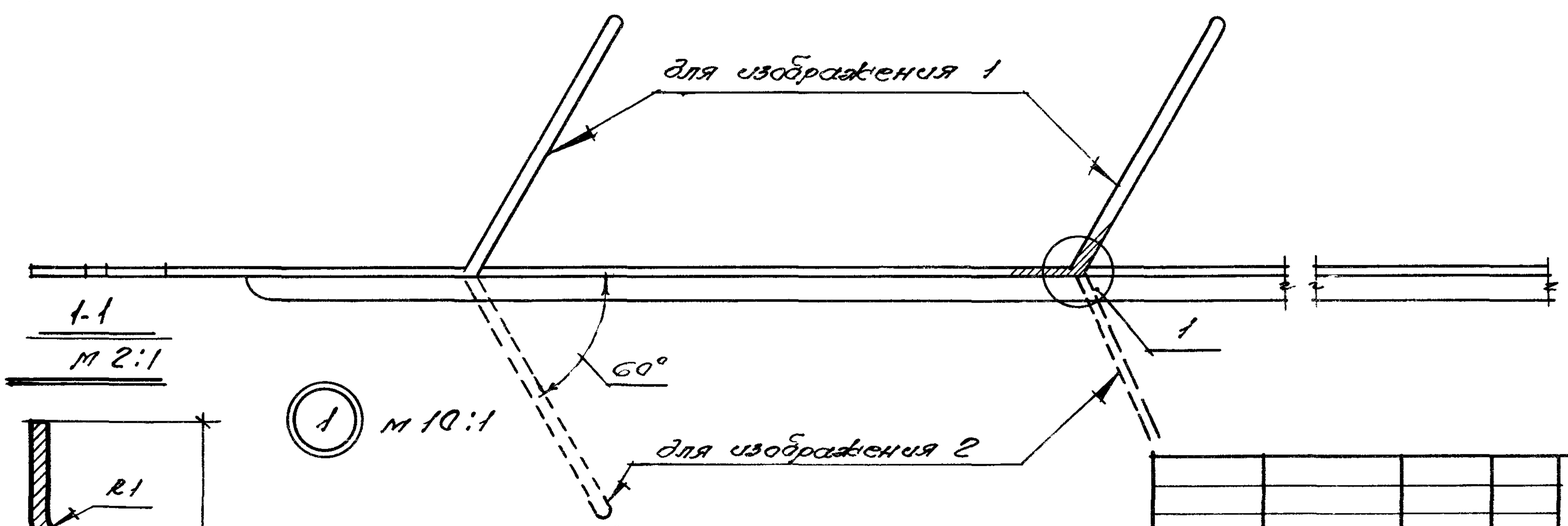

1-1
М 2:1

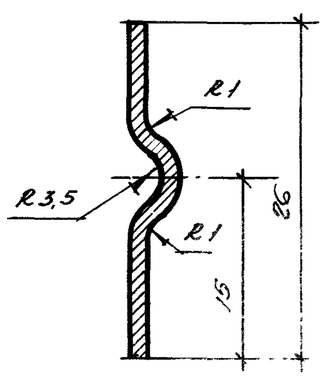

1 М 10:1

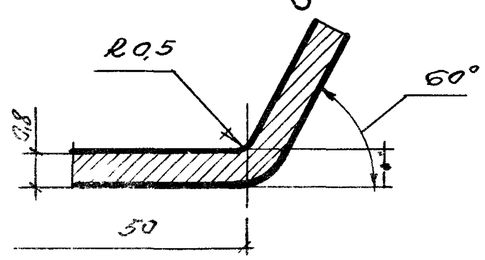

обозначение	марка	изображение
1.045.9-1.2.00.00 24	РЭ09-1	1
-0.1	РЭ09-1л	2

Нач. отд	Дмитриев		
Рук. сект	Бум		
Рук. гр.	Соболев		
Ст. н. с	Жаворонков		

1.045.9-1.2 00.00.24

Элемент решетчатый

РЭ09-1; РЭ09-1л

Стадия	Масса	Масшт
Р	0,186	1:1
Лист	Листов 1	

Лист 0.8 ГОСТ 21631-76 / АМГ-2М ГОСТ 4784-74

ЦНИИЭП им. Б.С. Мезенцева

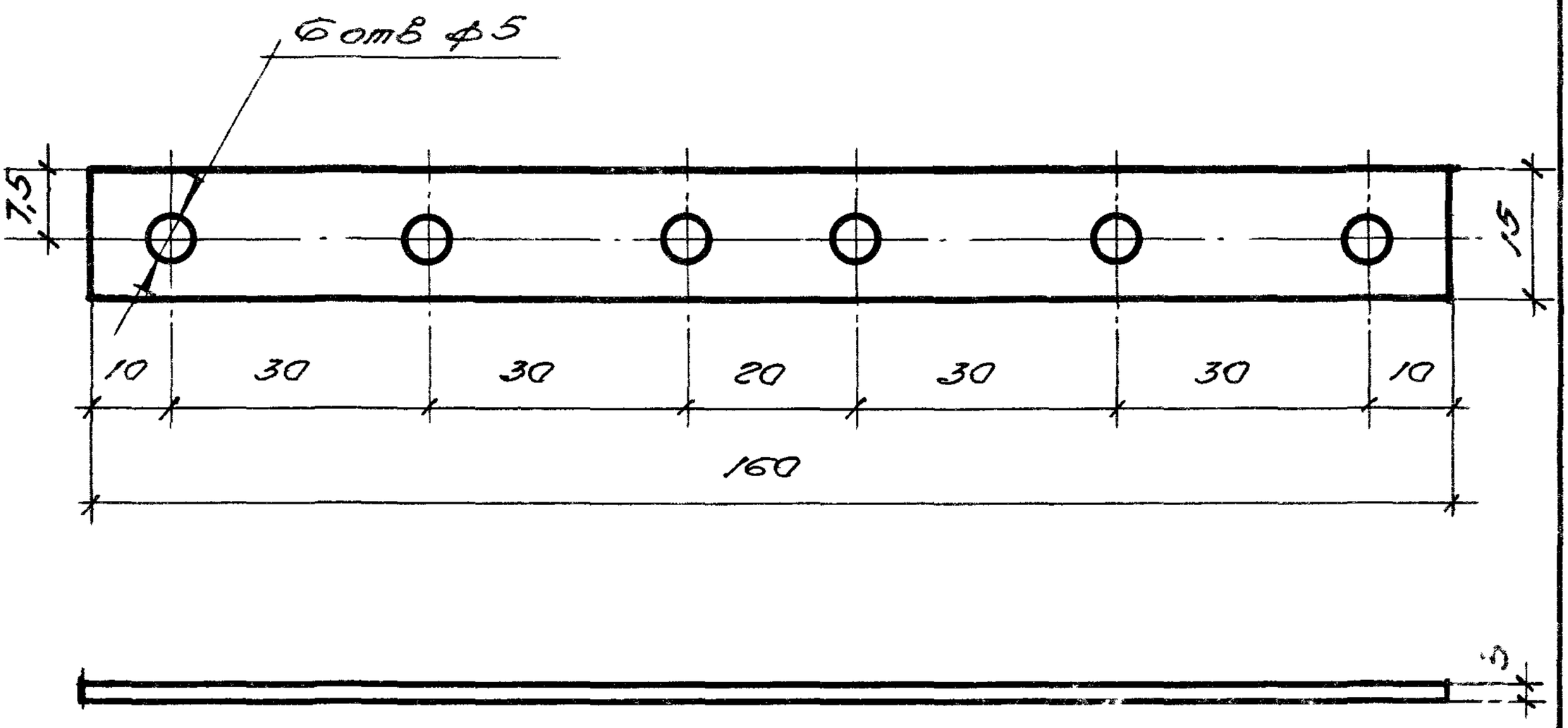

Нач.отд.	Дмитриев		1.045.9-1, 2.00.00.25			
Рук.сект	Буш		Накладка	Стадия	Масса	Масштаб
Разраб	Соболев			Р	0,02	1:1
Н.контр	Буш			Лист	Листов 1	
			Лист 3 ГОСТ 21631-76	ЦНИИЭП им. Б.С. Мезенцева		
			АМг2М ГОСТ 4784-74			

Инв.№ подл. | Подпись и дата | Взам.инв.№

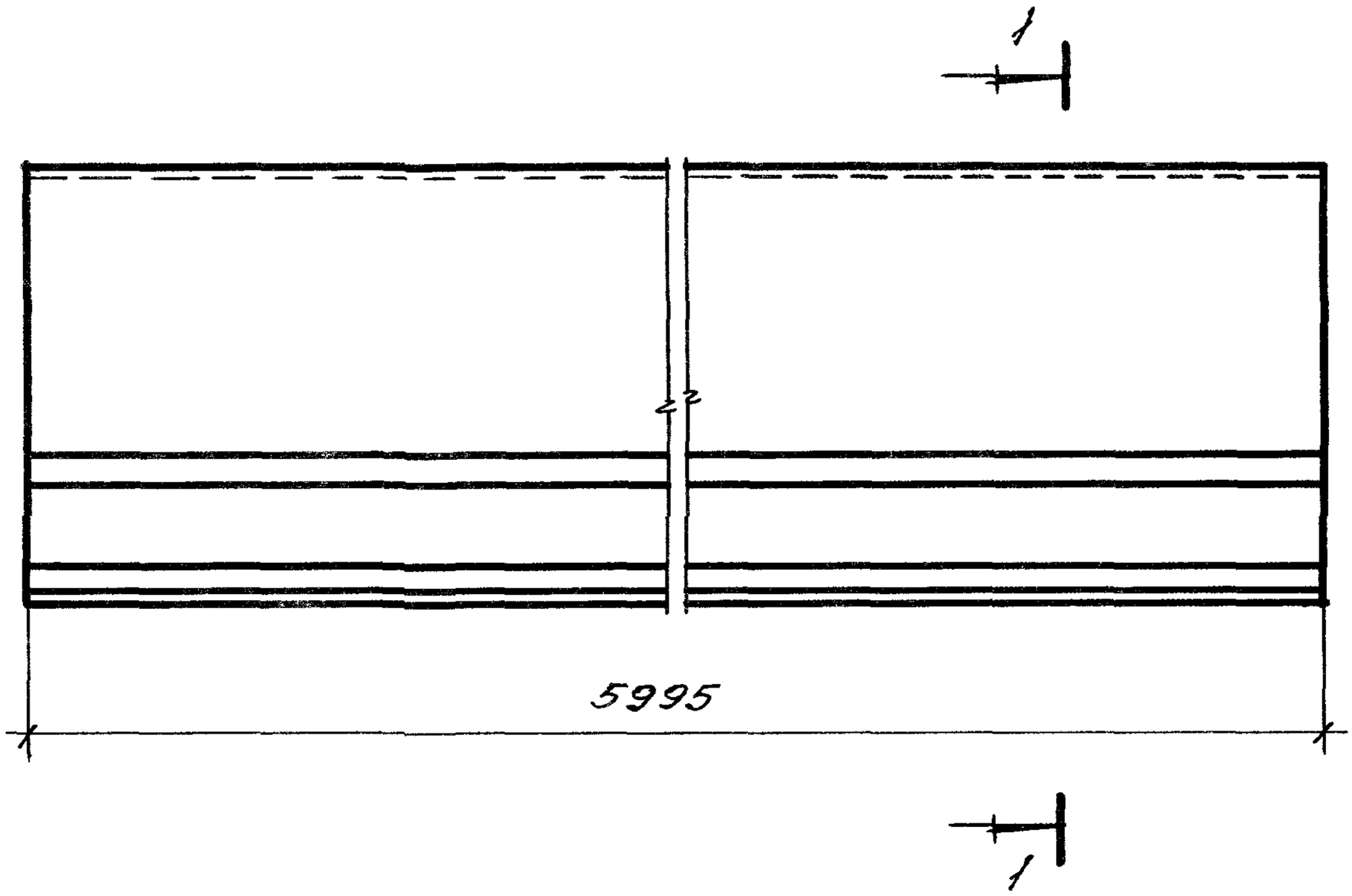

1 — 1

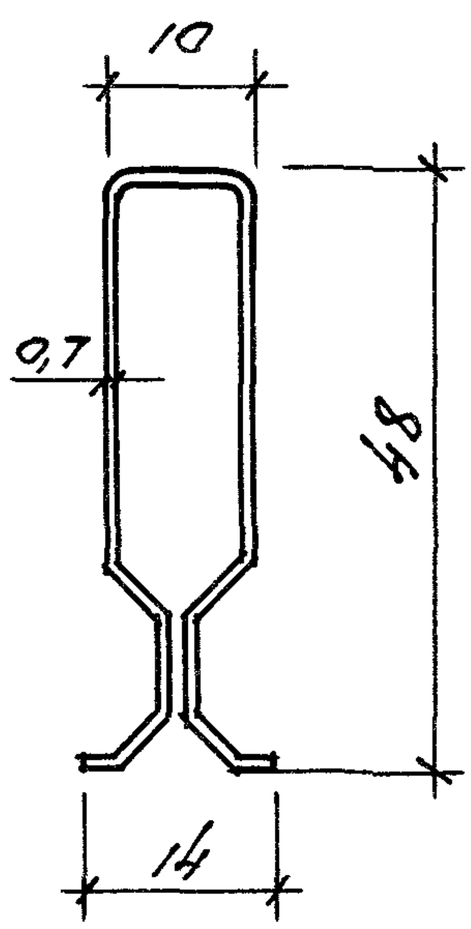

Ширина развёртки 130мм

				1.045.9-1. 2 00.00.26		
Нач. отд.	Дмитриев			Профиль каркаса	Стадия	Масса	Масшт
Рук. сект	Буш				Р	3,624	1:1
Разраб.	Соболев				Лист	Листов 1
Н. контр	Буш			Б-0,7 ГОСТ 19904-74 / Ст. 3кп ГОСТ 14918-80	ЦНИИЭП им. Б.С. Мезенцева	

Взам. инв. №

Подпись и дата

Инв. № подл.

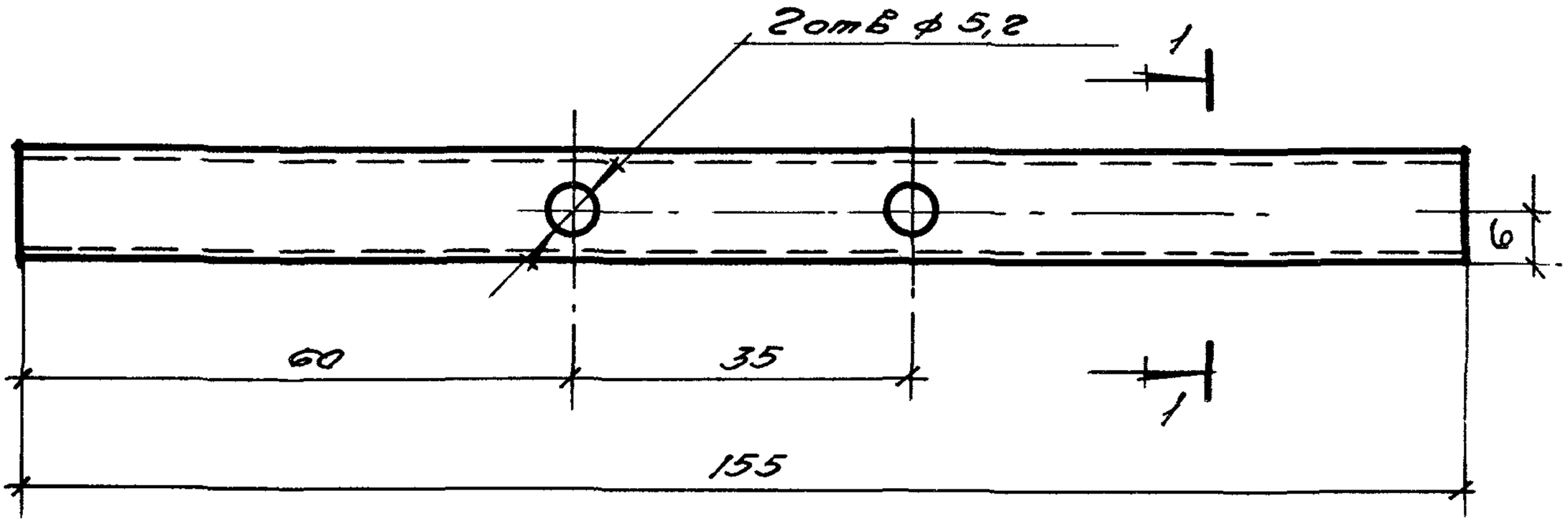

1 — 1

М 2:1

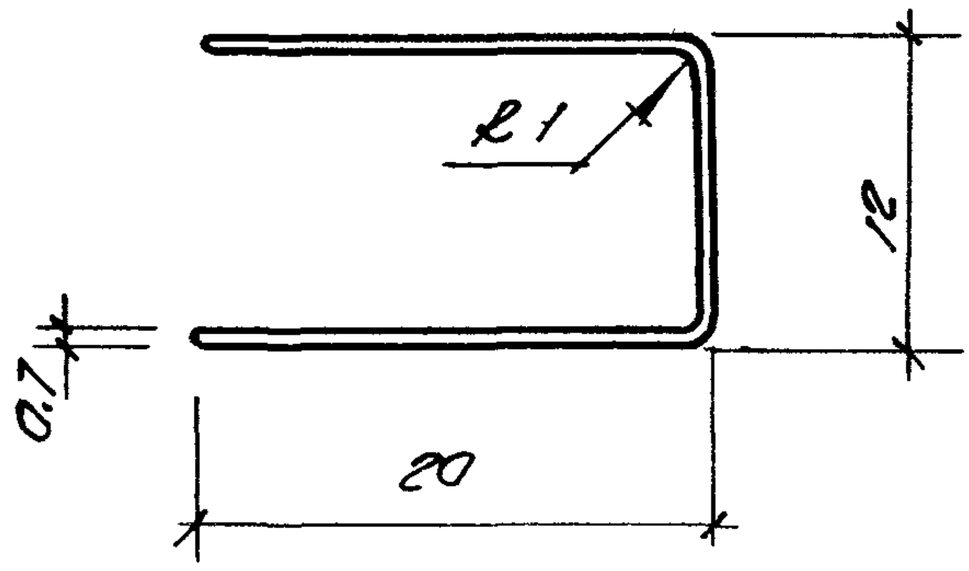

Ширина заготовки 52мм

				1.045.9-1. г 00.00.27			
				Накладка	Стадия	Масса	Масшт.
					Р	0,041	1:1
Нач.отд.	Дмитриев				Лист	Листов 1	
Рук.сект	Буш			Б-0,7 ГОСТ 19904-74 / Ст.3кп ГОСТ 14918-80	ЦНИИЭП им. Б.С Мезенцева		
Разраб.	Соболев						
Н.контр.	Буш						

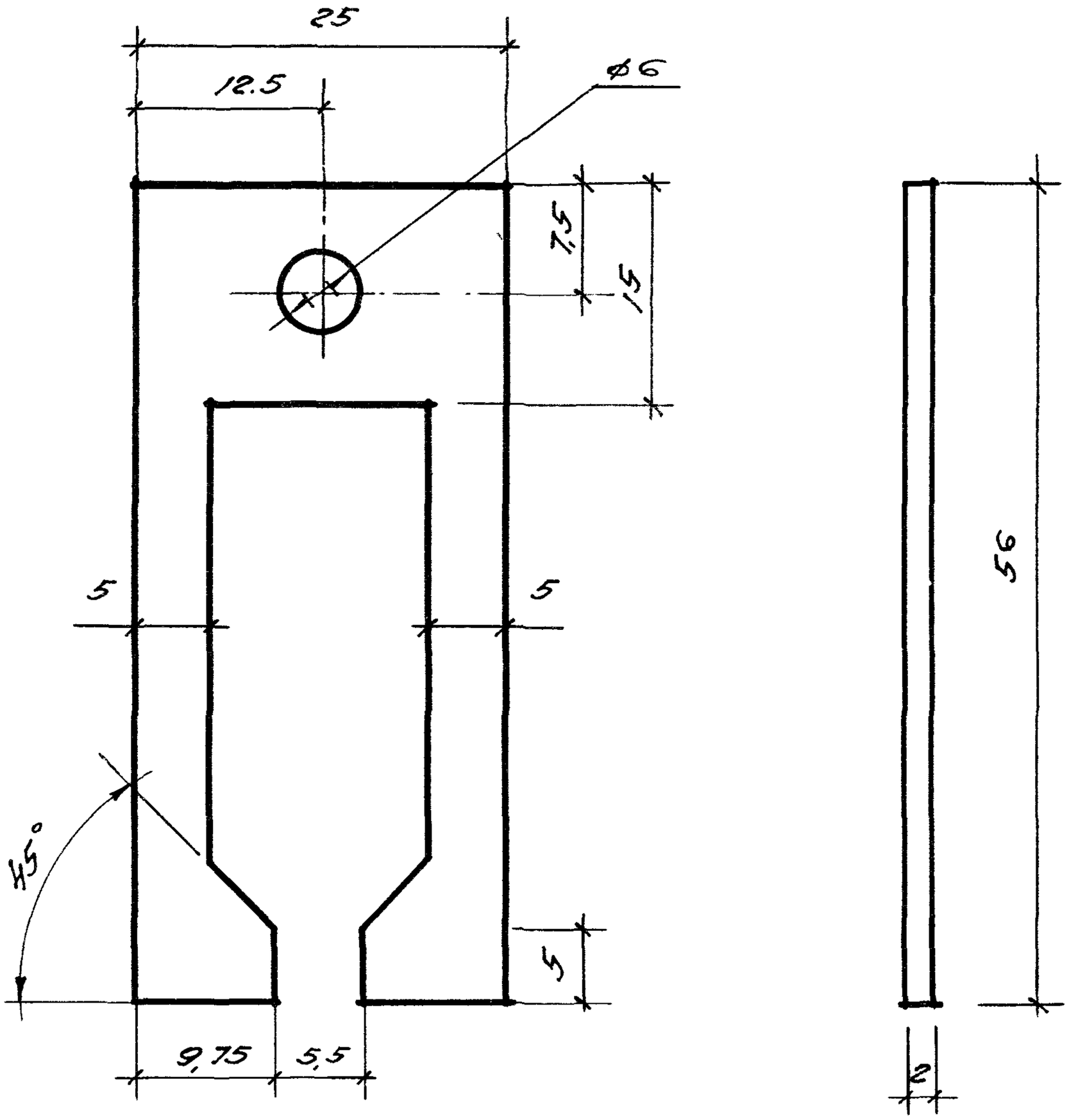

Нач.отд	Дмитриев			1.045.9-1. 200.00.28		
Рук.сект	Буш			Наконечник	Стадия	Масса	Масшт
Разраб	Соболев				Р	0,011	2:1
Контр	Буш				Лист	Листов 1
				Б-2,0 ГОСТ 19904-74	ЦНИИЭП им Б.С. Мезенцева	
				Ст 3кп ГОСТ 14918-80		

Взам. инв.№

Подпись и дата

Инв.№ подл

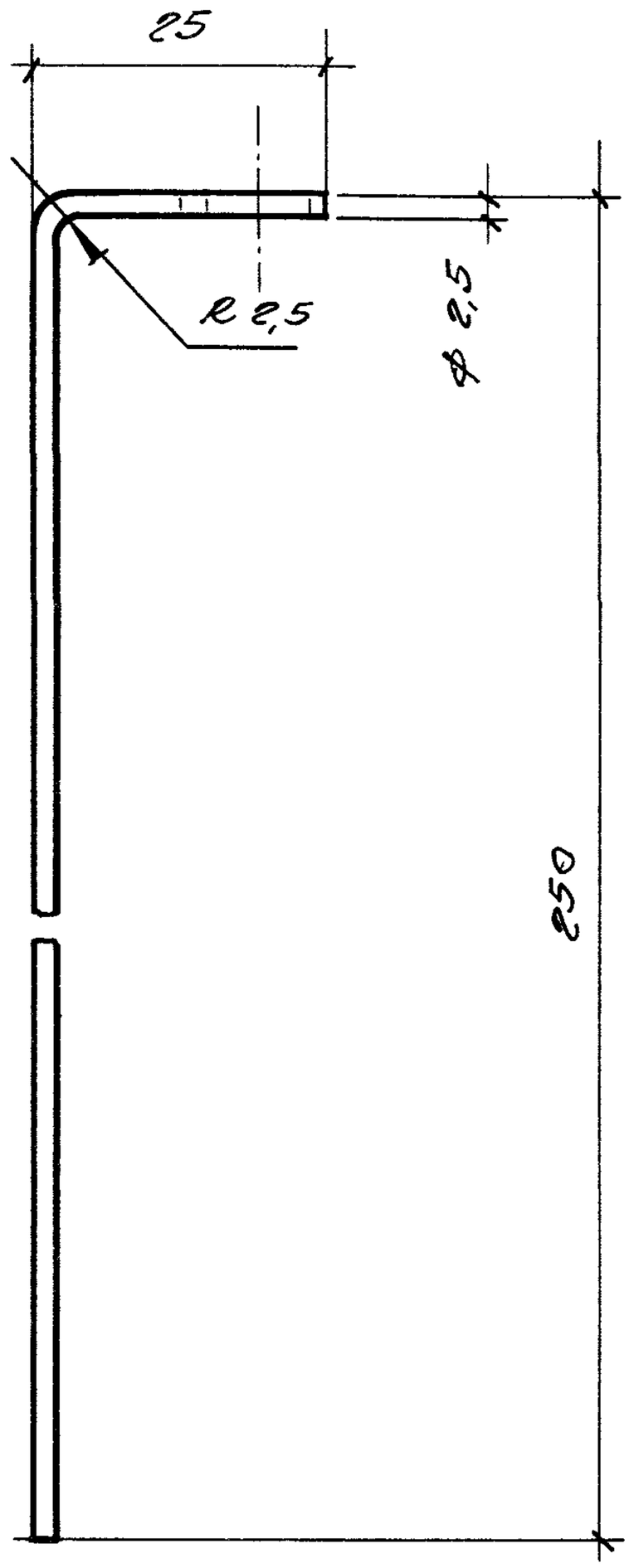

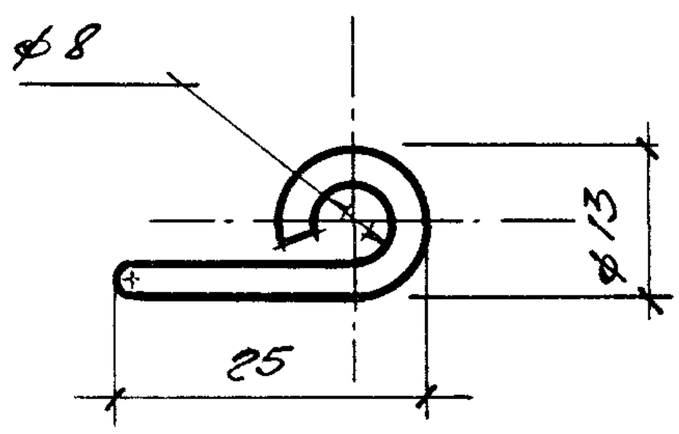

Длина заготовки 300 мм

Нач.отд.	Дмитриев		1.045.9-1.2 00.02.01	
Рук.сект	Буш		Деталь подвески	Стадия: Р; Масса: 0,011; Масшт: 1:1
Разраб	Соболев			Лист; Листов 1
Н.конт	Буш		Ф 2,5 ГОСТ 15892-70 / Ст.3кп ГОСТ 14918-80	ЦНИИЭП им Б.С. Мезенцева

Взам. инв. №

Подпись и дата

Инв. № подл.

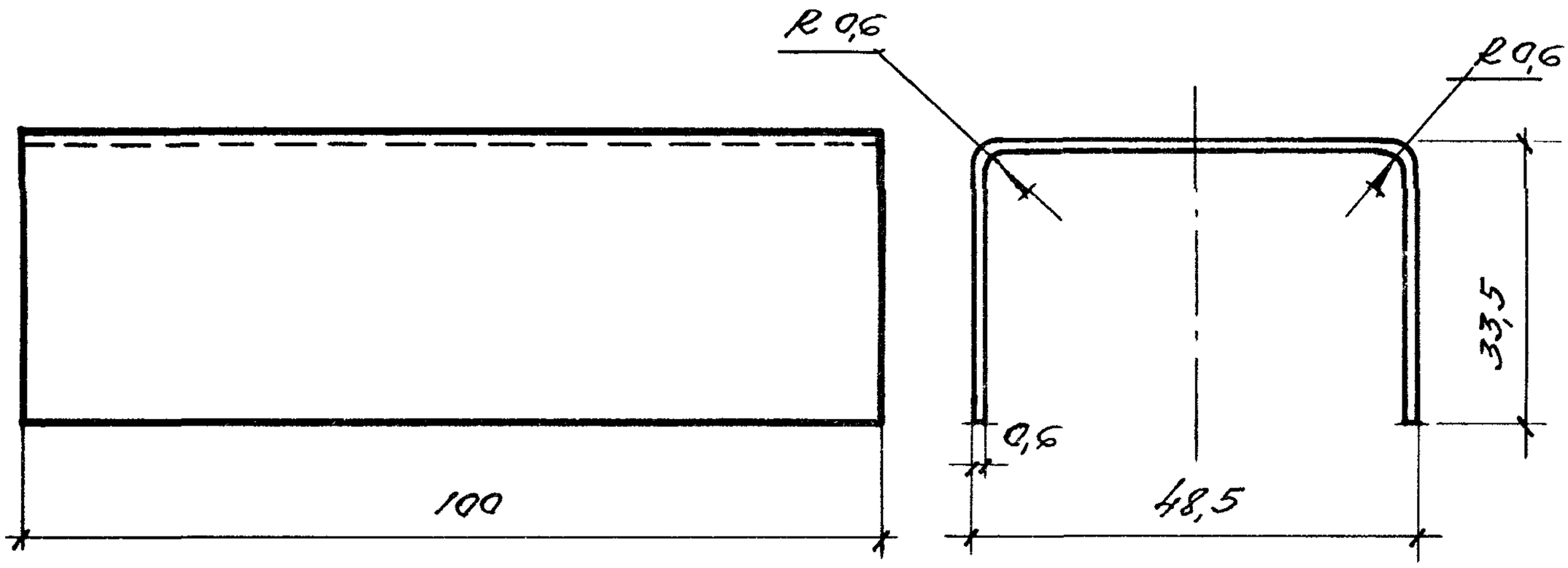

Ширина заготовки 116 мм

				1.045.9-1. 2 00.00.23		
				Вкладыш	Стадия	Масса	Масштаб
					Р	0,054	1:1
Нач.отд.	Дмитриев				Лист	Листов 1
Рук.сект	Буш					
Рук.груп.	Собалев			Б-0,6 ГОСТ 19904-74	ЦНИИЭП им. Б.С.Мезенцева
Ст.н.с	Жаворонков			Ст.3кп ГОСТ 14918-80	

Подпись и дата

Инв.№ подл

Взам. инв.№

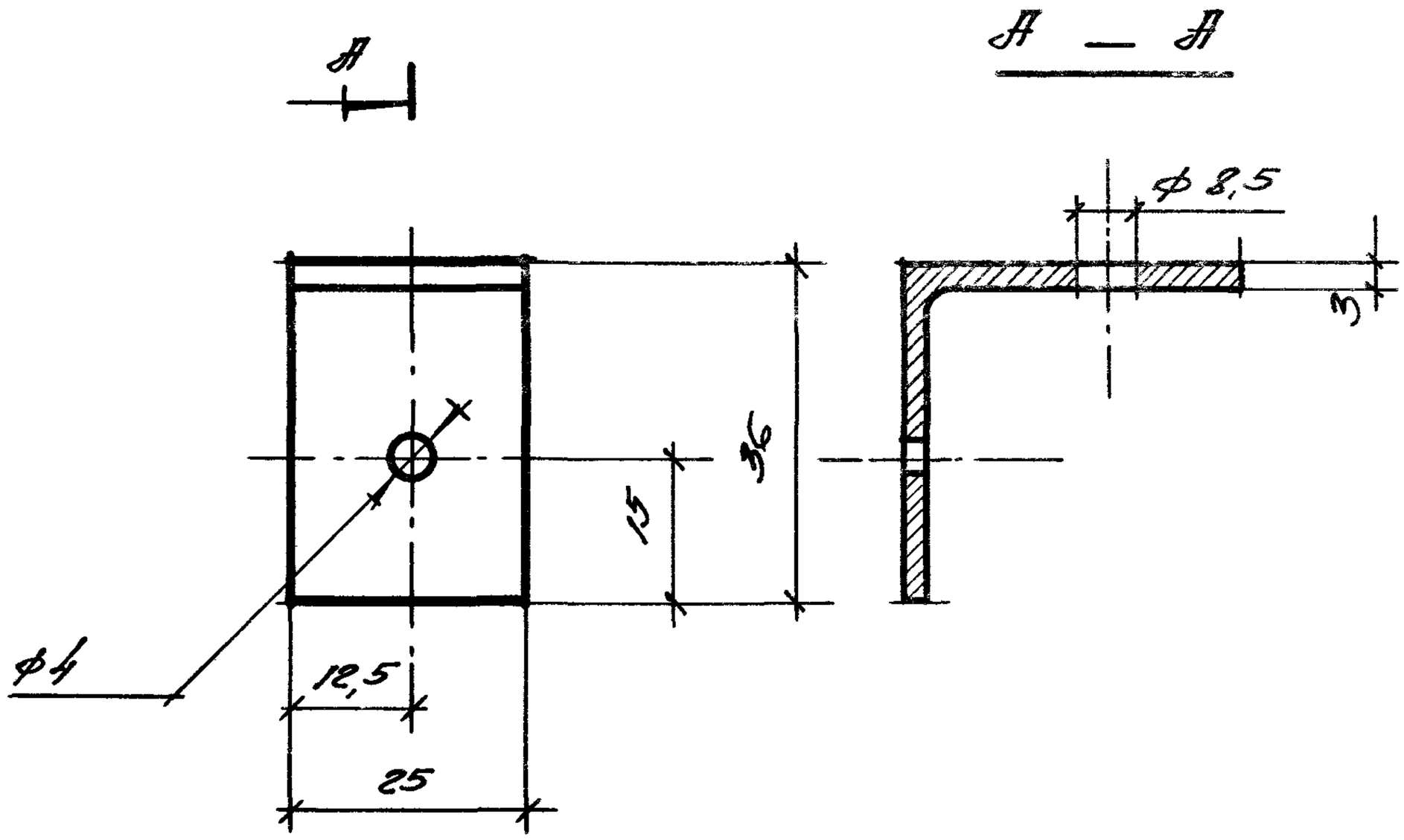

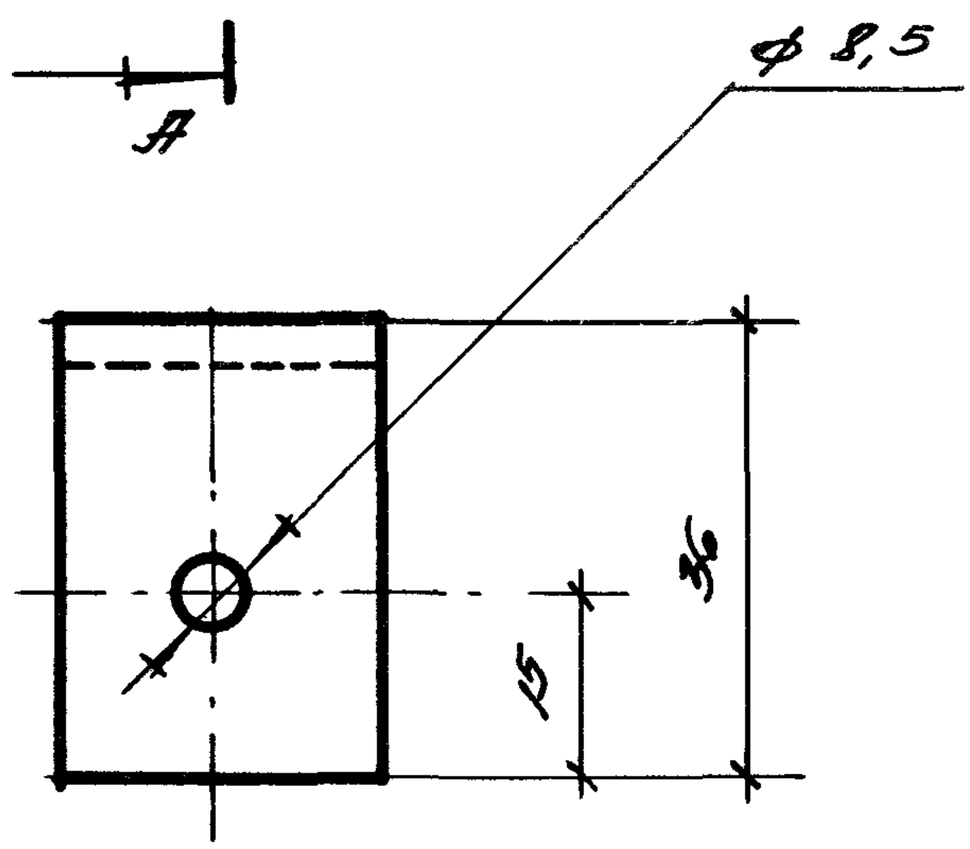

Нач. отд.	Дмитриев		
Рук. сек.	Буш		
Разраб.	Соболев		
Н. контр.	Буш		

1.045.9-1. 2 00.01.01.

Уголок подвески

Стадия	Масса	Масшт
Р	0,036	1:1
Лист	Листов 1	

Уголок $\frac{36\times3\ ГОСТ\ 8509-72}{Ст3кп\ ГОСТ\ 14918-80}$

ЦНИИЭП им. Б.С. Мезенцева

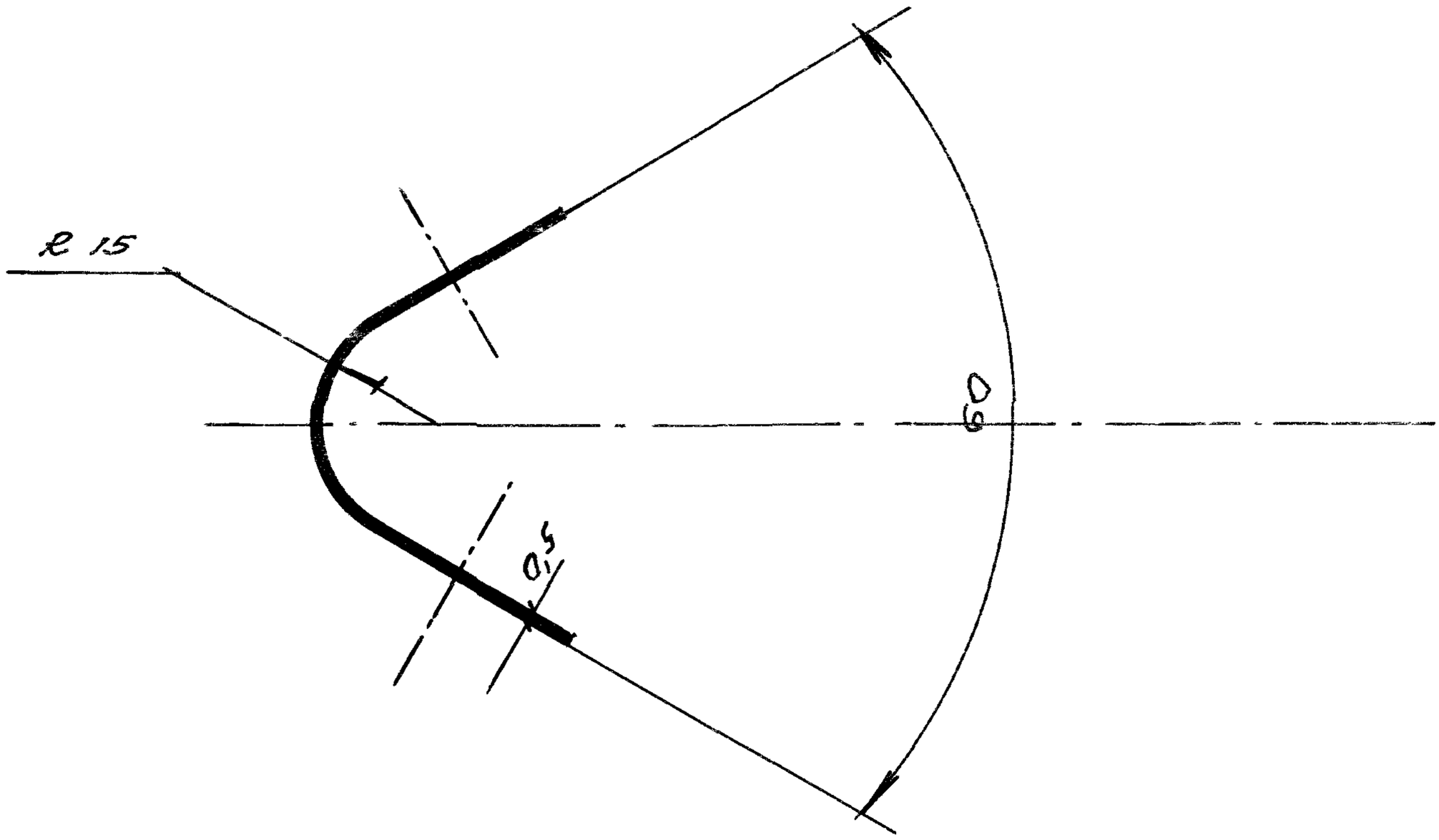

развёртка

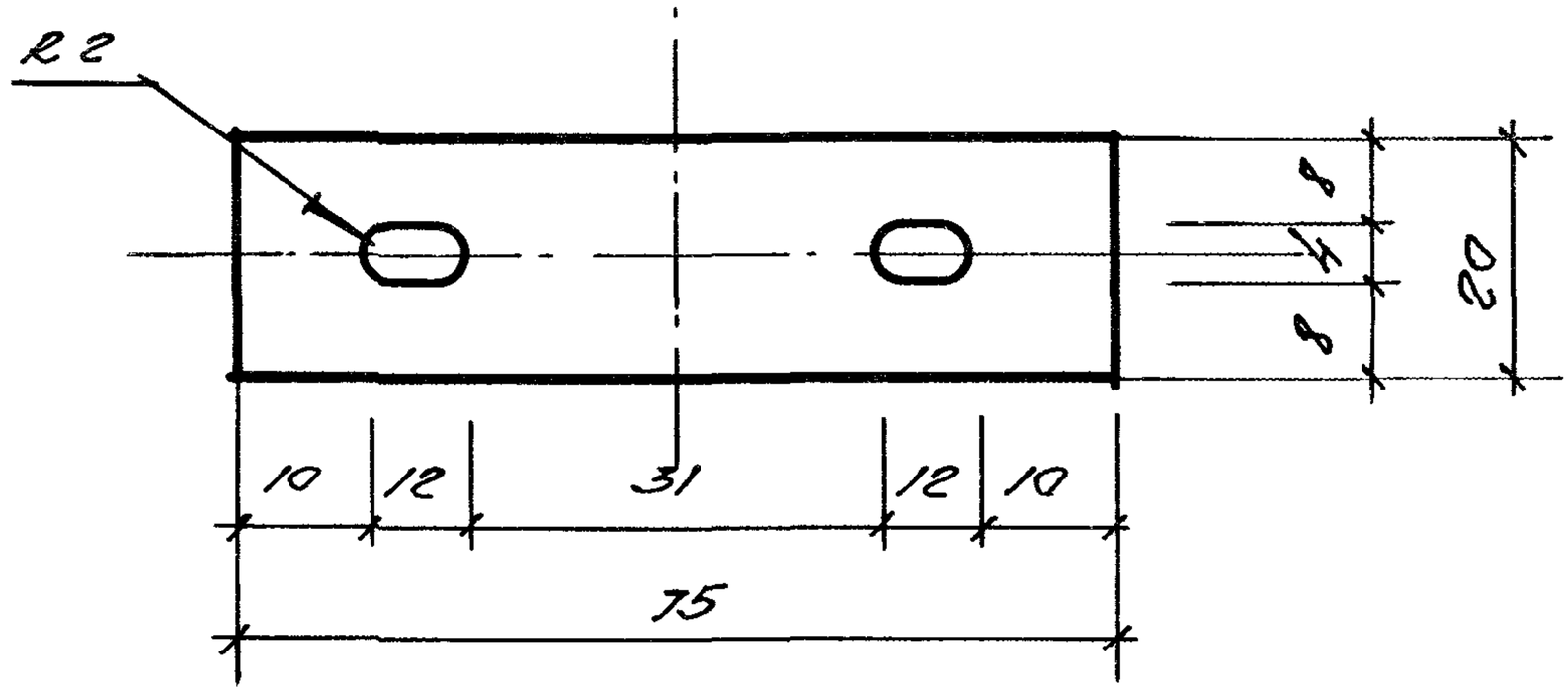

Калить HRC 40÷43, оксидировать.

				1.045.9-1. 200.02.02		
				Пружина подвески	Стадия	Масса	Масшт
					Р	0,003	1:1
					Лист	Листов 1
Нач.отд.	Дмитриев			Лента 0,5 ГОСТ 2283-79	ЦНИИ ЭП им Б.С Мезенцева
Рук.сект.	Буш			Ст 65Г ГОСТ 1050-74	
Разраб.	Соболев				
Н.контр.	Буш				

Инв.№ подл. | Подпись и дата | Взам.инв.№

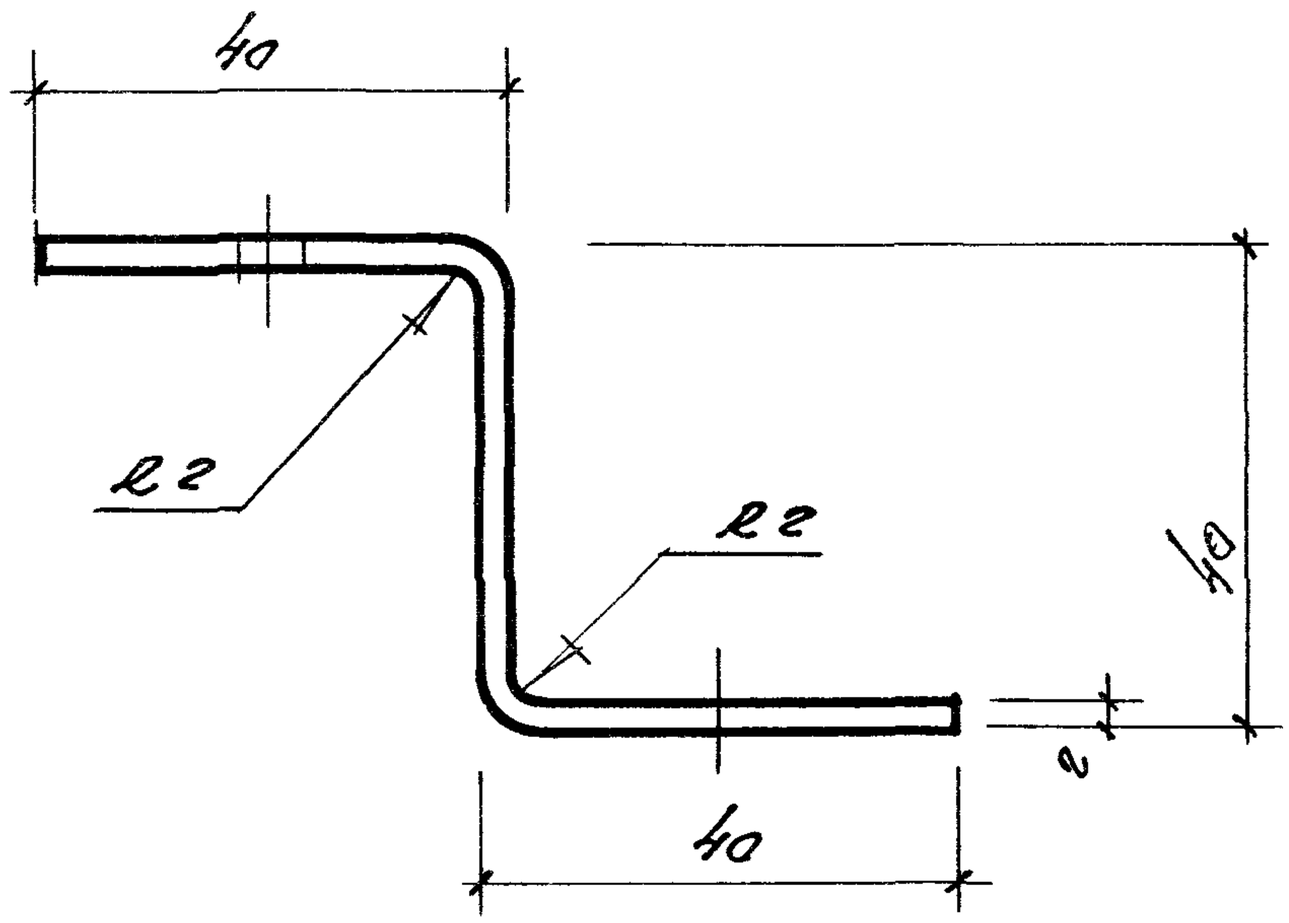

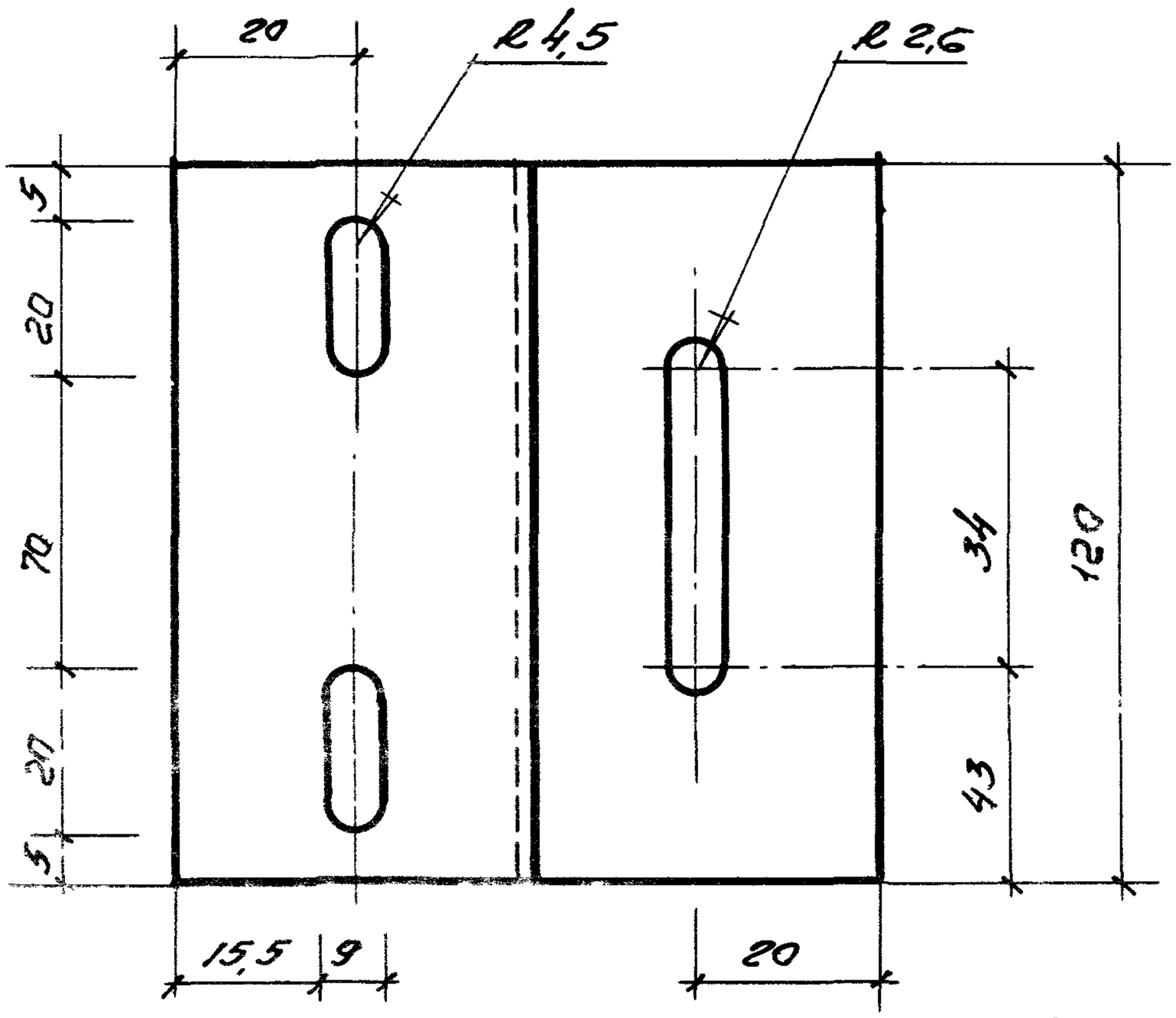

Ширина развертки 120 мм

				1.045.9-1.200.03.01		
				Серьга	Стадия	Масса	Масштаб
					Р	0,22	1:1
Нач отд.	Дмитриев				Лист	Листов 1
Рук.сект	Буш			Б2 ГОСТ 19904-74	ЦНИИЭП им Б.С. Мезенцева
Разраб.	Собалев			Ст. 3кп ГОСТ 14918-80	
Контр.	Буш.				

Подпись и дата

Инв.№ подл.

Взам. инв.№

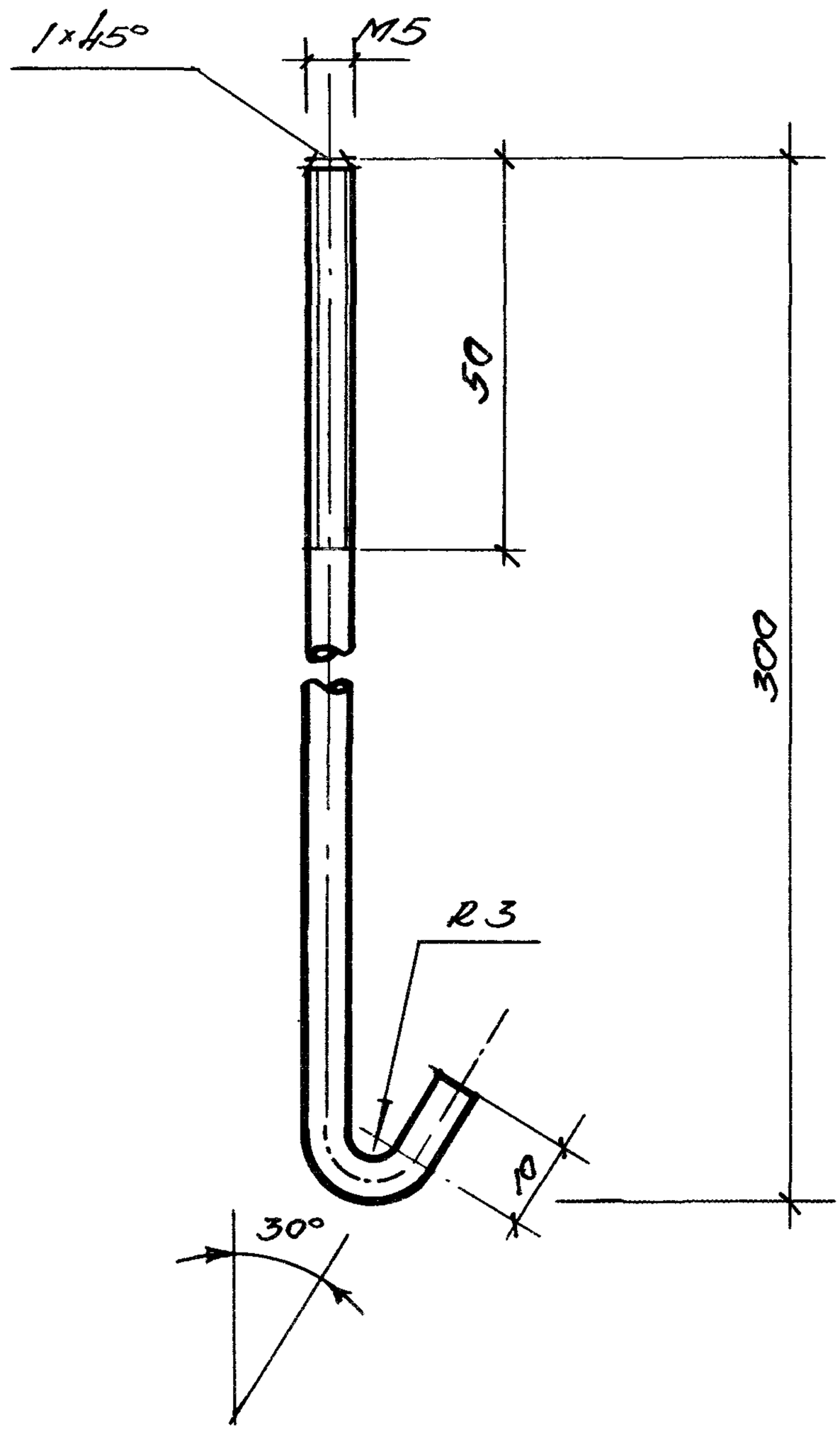

Длина заготовки 315 мм

Нач.отд.	Дмитриев			1.045.9-1.2 00.03.02		
Рук.сект	Буш			Деталь подвески.	Стадия	Масса	Масшт.
Разраб.	Собалев				Р	0,05	1:1
Н.контр.	Буш				Лист	Листов 1
				ф5 ГОСТ 15892-70	ЦНИИЭП им Б.С. Мезенцева
				ст. 3кп. ГОСТ 14918-80	

Взам. инв. №

Подпись и дата

Инв. № подл.

Формат	Зона	Позиц.	Обозначение	Наименование	Кол-ч.	Примечание
				Документация		
А4			1.045.9-1.2.00.01.00СБ	Сборочный чертёж		
				Детали		
А4		1	1.045.9-1.2.00.01.01	Уголок подвески.	1	
Б4		2	1.045.9-1.2.00.01.02	Подвеска из проволоки.		
				ф2,5; L=450		
				ГОСТ 15892-70	1	Масса кг 0,017

Инв. № подл. | Подпись и дата | Взам. инв. №

Нач. отд.	Дмитриев		
Рукоконт.	Бугш		
Разраб.	Собалев		
Контр.	Бугш		

1.045.9-1.2.00.01.00

Подвеска тип-I

Стадия	Лист	Листов
Р		1

ЦНИИЭП им. Б.С. Мезенцева

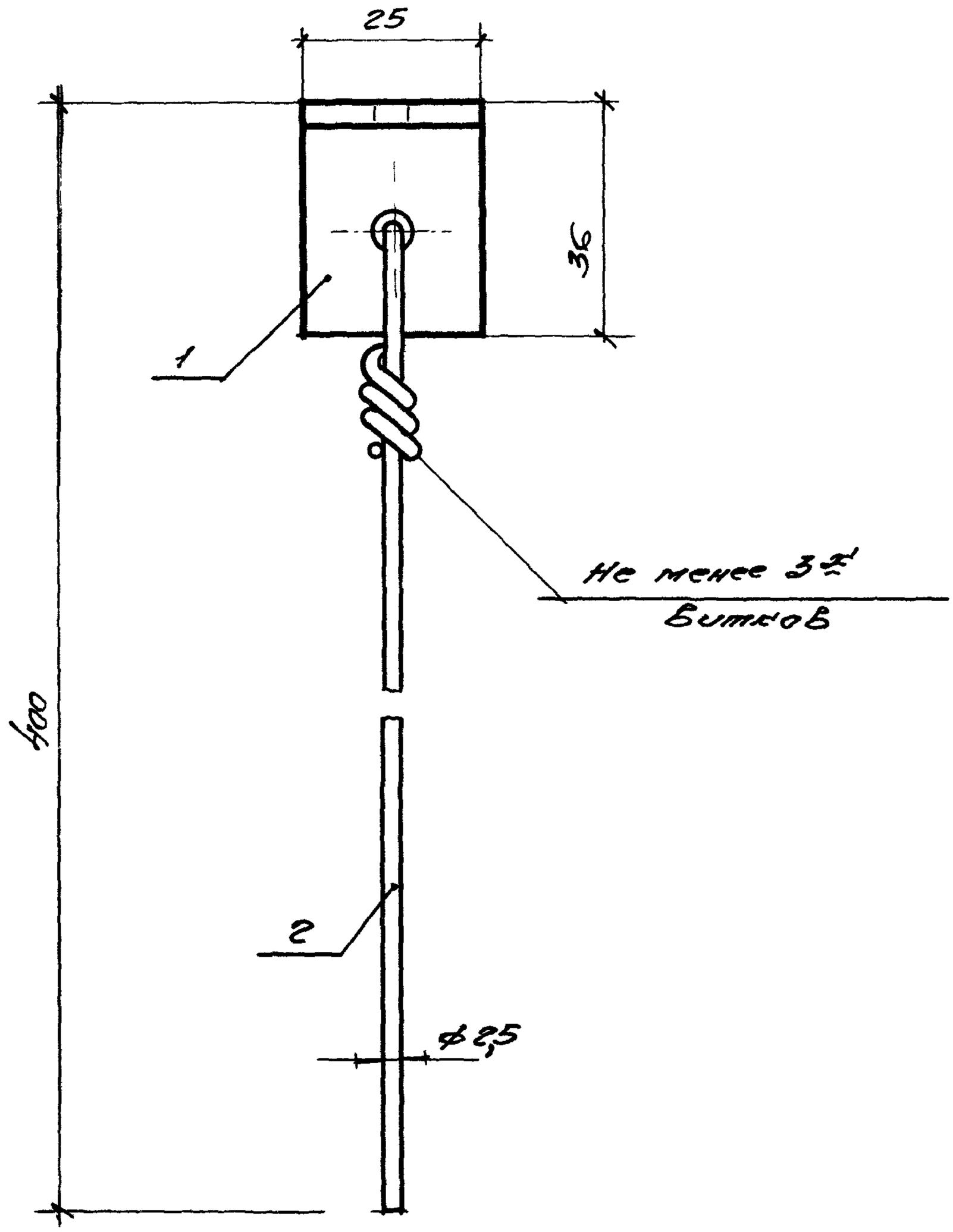

Нач.отд.	Дмитриев		
Рук.сект	Буш		
Разраб.	Собалев		
Н.контр.	Буш		

Инв.№ подл. | Подпись и дата | Взам.инв.№

1.045.9-1.2 00.01.00 СБ

Подвеска тип-I
сборочный чертёж

Стадия	Масса	Масштаб
Р	0.053	1:1
Лист	Листов 1	

ЦНИИЭП
им. Б.С. Мезенцева

Формат	Зона	Позиция	Обозначение	Наименование	Кол-ч.	Примечание
				Документация		
А4			1.045.9-1 2.00.02.00 СБ	Сборочный чертеж		
				Детали		
А4		1	1.045.9-1. 2.00.02. 01	Деталь подвески	1	
А4		2	1.045.9-1 2.00.02. 02	Пружина		
				подвески.	1	
Б4		3	1.045.9-1.2.00.02.03	Подвеска из проволо-		
				ки		
				ф2,5: L = 350		
				ГОСТ 15892-70	1	Масса кг 0.013

Нач.отд.	Дмитриев		
Рук.сект	Бум		
Разраб	Собалев		
Н.контр.	Бум		

1.045.9-1.2 00.02.00

Подвеска тип-II

Стадия	Лист	Листов
Р		1

ЦНИИЭП им Б.С Мезенцева

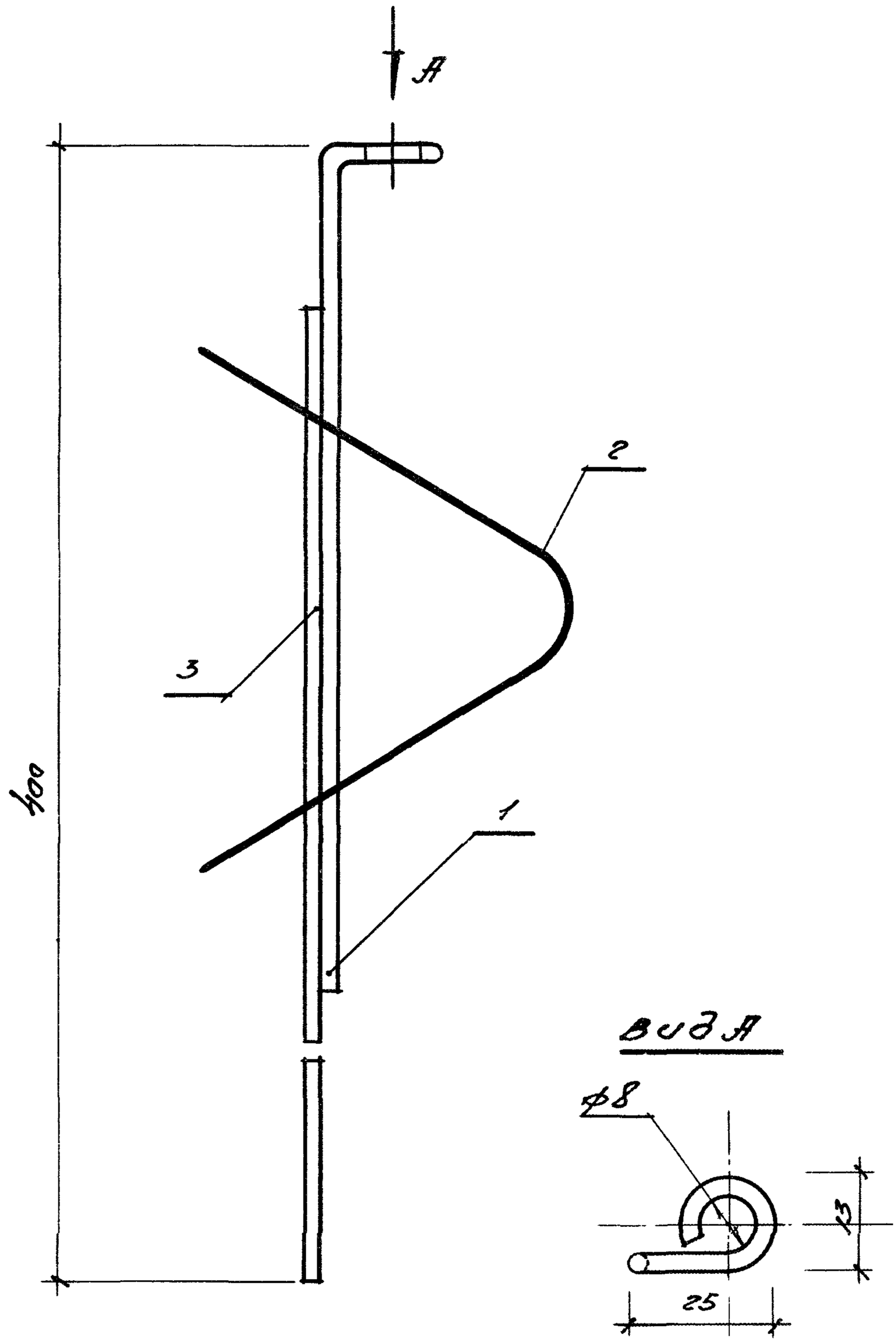

Нач. отд.	Дмитриев		
Рук сект	Буш		
Разраб	Соболев		
Контр	Буш		

1.045.9-1.2 00.02.00 СБ

Подвеска тип-II
Сборочный чертеж

Стадия	Масса	Масштаб
Р	0,027	1:1
Лист	Листов 1	

ЦНИИЭП
им Б С Мезенцева

Инв № подл. | Подпись и дата | Взам инв №

Формат	Зона	Позиц.	Обозначение	Наименование	Кол-ч.	Примечание
				Документация		
А4			1.045.9-1 2.00.03.00 СБ	Сборочный чертёж		
				Детали		
А4		1	1.045.9-1.2.00.03.01	Серьга	1	
А4		2.	1.045.9-1.2.00.03.02	Деталь подвески	1	
			Стандартные изделия			
		3		Гайка М5		
				ГОСТ 5915-70	2	
		4		Шайба 5		
				ГОСТ 11371-78	2	

Инв. № подл. | Подпись и дата | Взам. инв. №

Нач. отд.	Дмитриев		
Рук. сект.	Буш		
Разраб.	Ковалев		
Н. контр.	Буш		

1.045.9-1.2 00.03.00

Подвеска тип-III

Стадия	Лист	Листов
Р		1

ЦНИИЭП им. Б.С. Мезенцева

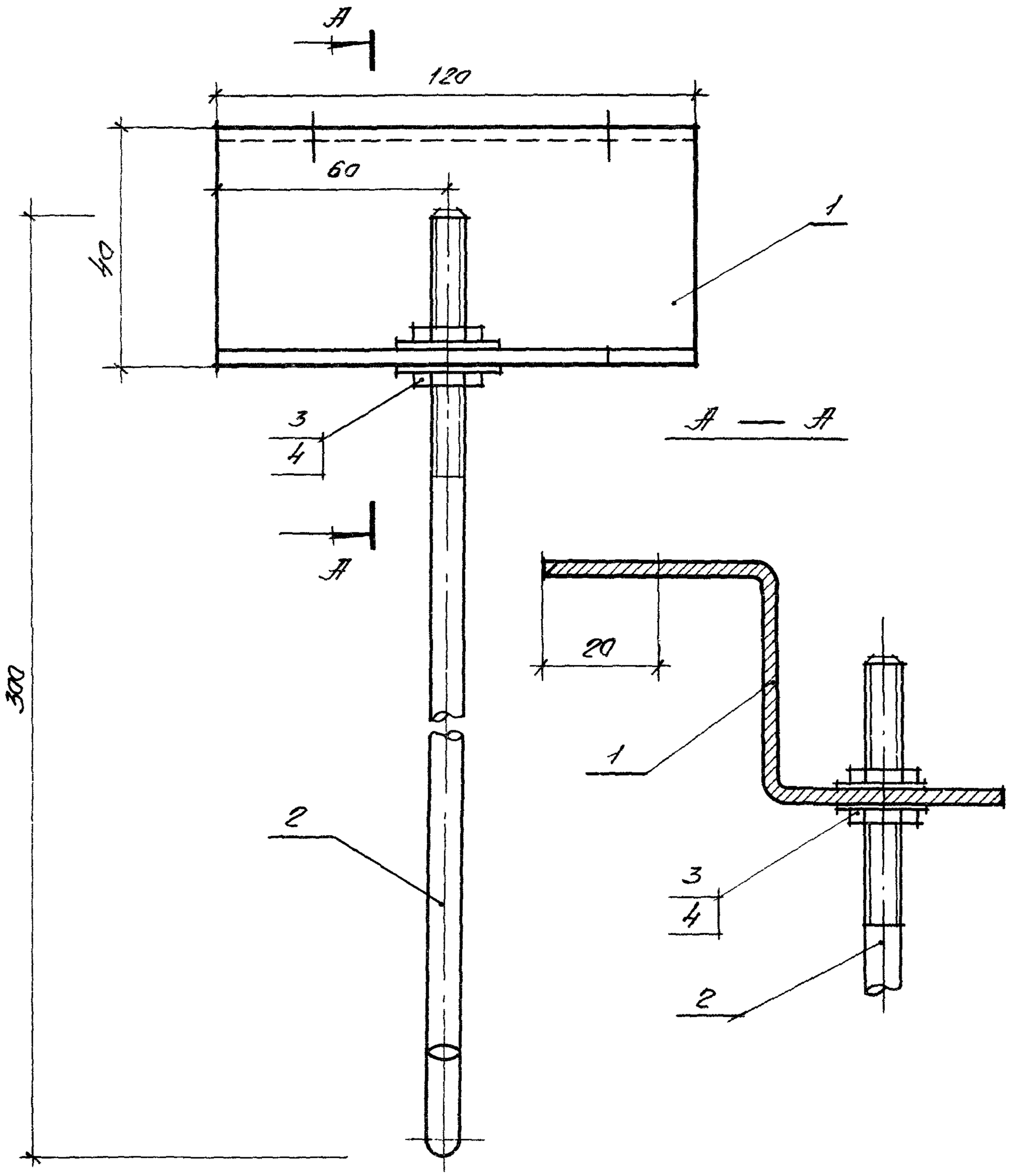

Нач.отд.	Дмитриев			1.045.9-1. 2 00.03.00. СБ			
Рук.сект	Буш			Подвеска тип - III. Сборочный чертёж	Стадия	Масса	Масштаб
Разработал	Балев				Р	0,275	1:1
Н.контр	Буш				Лист	Листов 1	
					ЦНИИЭП им Б.С. Мезенцева		

Взам. инв. №

Подпись и дата

Инв. № подл.