ТИПОВЫЕ СТРОИТЕЛЬНЫЕ КОНСТРУКЦИИ, ИЗДЕЛИЯ И УЗЛЫ

СЕРИЯ 1.432.1-33.93

СТЕНЫ И ПЕРЕГОРОДКИ ЗДАНИЙ ХОЛОДИЛЬНИКОВ И ХРАНИЛИЩ ИЗ ЖЕЛЕЗОБЕТОННЫХ ТРЕХСЛОЙНЫХ ПАНЕЛЕЙ НА ГИБКИХ СВЯЗЯХ

ВЫПУСК 1

СТЕНОВЫЕ ПАНЕЛИ.

РАБОЧИЕ ЧЕРТЕЖИ

Ц00175-03

ТИПОВЫЕ СТРОИТЕЛЬНЫЕ КОНСТРУКЦИИ, ИЗДЕЛИЯ И УЗЛЫ

СЕРИЯ 1.432.1-33.93

СТЕНЫ И ПЕРЕГОРОДКИ ЗДАНИЙ ХОЛОДИЛЬНИКОВ И ХРАНИЛИЩ ИЗ ЖЕЛЕЗОБЕТОННЫХ ТРЕХСЛОЙНЫХ ПАНЕЛЕЙ НА ГИБКИХ СВЯЗЯХ

ВЫПУСК 1

СТЕНОВЫЕ ПАНЕЛИ.

РАБОЧИЕ ЧЕРТЕЖИ

РАЗРАБОТАНЫ ЦНИИПРОМЗДАНИЙ

ЗАМ ДИРЕКТОРА ИНСТИТУТА С.М.ГЛИКИН

ЗАВ. ОТДЕЛОМ СТЕН Г.М.СМИЛЯНСКИЙ

ГЛ. ИНЖЕНЕР ПРОЕКТА Л.М. ГАДАЕВА

УТВЕРЖДЕНЫ ГЛАВНЫМ УПРАВЛЕНИЕМ ПРОЕКТИРОВАНИЯ И ИНЖЕНЕРНЫХ ИЗЫСКАНИЙ ГОССТРОЯ РОССИИ, ПИСЬМО ОТ 06.12.93 № 9-3-2/261

ВВЕДЕНЫ В ДЕЙСТВИЕ ЦНИИПРОМЗДАНИЙ С 01.05.94 ПРИКАЗ ОТ 19.01.94 № 2

Обозначение документа	Наименование	Стр.
1.432.1-33 93.1 - ТО	Техническое описание	2
- 1	Панель стеновая вертикальная рядовая	8
- 2	Панель стеновая вертикальная парапетная	9
- 3	Армирование рядовых и парапетных панелей	10
- 4	Панель стеновая вертикальная рядовая. Спецификация	15
- 5	Панель стеновая вертикальная парапетная. Спецификация	18
- РС1	Ведомость расхода стали на рядовую панель	20
- РС2	Ведомость расхода стали на парапетную панель	22
- 6	Панель стеновая горизонтальная	24
- 7	Угловой блок	26
- 8	Плита карнизная	28
- РС3	Ведомость расхода стали на карнизную плиту	30

1. Общие данные

Выпуск 1 „Стеновые панели. Рабочие чертежи" входит в состав серии 1.432.1-33.93 „Стены и перегородки зданий холодильников и хранилищ из железобетонных трехслойных панелей на гибких связях."

Выпуск содержит: техническое описание, опалубочно-арматурные чертежи панелей, угловых блоков и карнизных плит, спецификации и ведомости расхода стали

Настоящий выпуск следует рассматривать совместно с выпуском 3 „Арматурные и закладные изделия. Рабочие чертежи."

2. Конструкция и изготовление панелей

2.1 Панели представляют собой слоистую конструкцию, состоящую из двух железобетонных слоев (из которых наружный слой является несущим) и среднего теплоизоляционного слоя из плитного пенополистирола марки 35 по ГОСТ 15588-86, соединенных П-образными гибкими связями из арматурной стали класса А-II по ГОСТ 5781-82*.

В зависимости от температурно-влажностного режима панели могут включать и пароизоляционный слой. Указания по подбору толщины теплоизоляции и пароизоляции приведены в разделах 5 и 6 пояснительной записки выпуска 0-1 „Материалы для

проектирования стен. Монтажные узлы и соединительные изделия. Рабочие чертежи."

2.2. Ограждающие железобетонные слои выполняют из тяжелого бетона класса В22,5 (отпускная прочность 85%) или из легкого бетона класса В15 (отпускная прочность 70%).

2.3 Марка бетона по морозостойкости для районов с зимней температурой наиболее холодной пятидневки обеспеченностью 0,92 до минус 40°С включительно принимается по табл. 1. Марка по водонепроницаемости - не ниже W4.

Таблица 1

Температура в камерах, °С	Марка бетона по морозостойкости	
	тяжелого	легкого
Ниже минус 5	F 200	F 150
От минус 5 и выше	F100	F 75

При наружных температурах ниже минус 40°С принимается следующая большая марка.

2.4. Ограждающие железобетонные слои армированы плоскими арматурными сетками из стали класса А-III по ГОСТ 5781-82* и класса Вр-I по ГОСТ 6727-80*.

2.5 Гибкие связи защищают от коррозии слоем цинка в 80 мкм способом погружения в расплав.

2.6 Угловые блоки изготавливают из тех же бетонов, что и стеновые панели. Блоки армированы плоскими каркасами и отдельными стержнями.

Карнизные плиты представляют собой плоские конструкции, изготавливаемые из легкого бетона класса В15, армированы арматурными сетками из стали класса А-III и А-I по ГОСТ 5781-82*.

2.7. Панели и блоки изготавливаются в соответствии с указаниями главы СНиП 3.09.01-85 „Производство сборных железобетонных конструкций и изделий" и ГОСТ 13015.0-83, ГОСТ 13015.1-81*, ГОСТ 13015.2-81 и ГОСТ 13015.3-81

2.8 Трехслойные панели изготавливаются в горизонтальных формах фасадной стороной (толстым железобетонным слоем) вниз (к поддону формы).
Формы для изготовления панелей разработаны ЦНИИпромзданий, серия 9.1.432.1-33.93.

2.9. При термообработке панелей допускается воздействие на пенополистирол температуры 70°С - неограниченное время, и температуры $t \leq 85$°С - не более 30 минут.

Разница во времени бетонирования слоев не должна превышать двух часов.

2.10 Паро- и теплоизоляцию выполнять в соответствии с указаниями главы СНиП 3.04.01-87 „Изоляционные и отделочные покрытия."

2.11. Панели должны транспортироваться на панелевозах в вертикальном или слегка наклонном положении и закрепляться специальными приспособлениями для обеспечения их неподвижности и сохранности поверхности панелей и кромок

2.12. Складирование панелей должно осуществляться в вертикальном или слегка наклонном (отклонение от вертикали не более 8°) положении на деревянных подкладках размером 250×150×50 мм под концами панелей.

3. Испытание панелей

3.1 Испытание панелей и оценка их качества производится в соответствии с ГОСТ 8829-85 „Конструкции и изделия железобетонные сборные. Методы испытания нагружением и оценка прочности, жесткости и трещиностойкости."

Схемы опирания и загружения при испытании

вертикальной панели

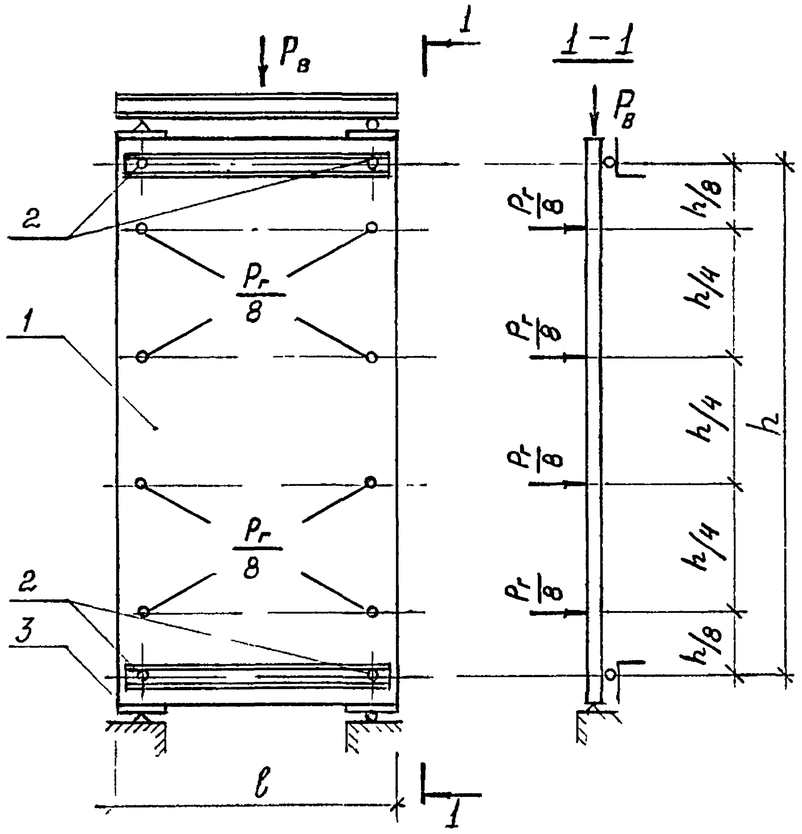

горизонтальной панели

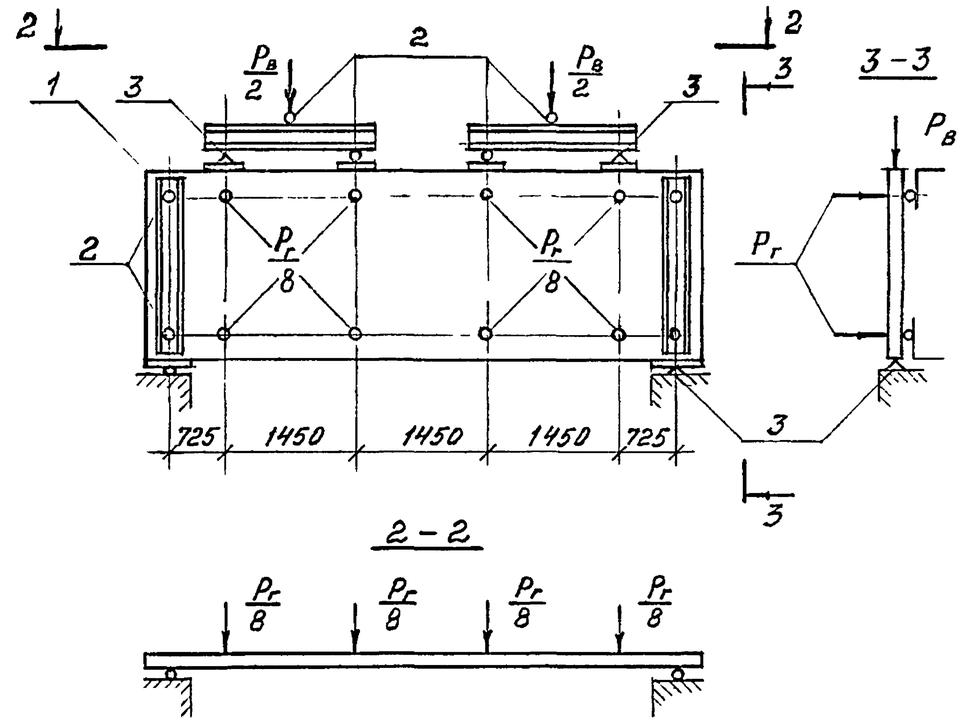

1 – Испытываемая панель
2 – Шаровые опоры
3 – Неподвижные опоры

Вертикальные контрольные нагрузки (без учета собственного веса) $P_в' = 5Q \cdot 1{,}2 \cdot 1{,}25$, $P_в'' = 5Q \cdot 1{,}2 \cdot 1{,}6$,
где Q – масса панели по номенклатуре.

Горизонтальные контрольные нагрузки:
$P_г' = 0{,}09 \cdot l \cdot h \cdot 1{,}25$ тс; $P_г'' = 0{,}09 \cdot l \cdot h \cdot 1{,}60$ тс

Контрольный прогиб от горизонтальных сил
$f = h/300$
при величине контрольной нагрузки для испытания панели на жесткость, равной $P_г'' = 0{,}09 \cdot l\, h \cdot 1{,}25$

Испытательные нагрузки приведены в табл 2

1432.1-3393.1-ТО	Лист 3

Инв № подл | Подпись и дата | Взам инв №

Таблица 2

Испытательные нагрузки

N п/п	Марка панели	Контрольные разрушающие нагрузки при испытании панели на прочность, кН						При испытании панели на жесткость		
		Вертикальная (без учета собственного веса)		Горизонтальная				Контролируемая нагрузка, кН (горизонтальная)	Контрольный прогиб, см	Допускаемые отклонения прогибов, см
				С = 1,25		С = 1,6				
		С = 1,25	С = 1,6	Контролируемая нагрузка	Допускаемые отклонения	Контролируемая нагрузка	Допускаемые отклонения			
1	ПСХВ 60.30.10 /-Л	576,8/446,2*	738,2/571,2*	20,2	3,0	25,9	3,9	13,5	0,7	0,21
2	ПСХВ 60.30.15 /-Л	579,0/448,5	741,1/574,1	20,2	3,0	25,9	3,9	13,5	0,7	0,21
3	ПСХВ 60 30 20 /-Л	581,2/450,8	744,0/577,0	20,2	3,0	25,9	3,9	13,5	0,7	0,21
4	ПСХВ 60.30 25 /-Л	583,5/453,0	746,9/579,8	20,2	3,0	25,9	3,9	13,5	0,7	0,21
5	ПСХВ 60.30 30 /-Л	585,8/455,2	749,8/582,7	20,2	3,0	25,9	3,9	13,5	0,7	0,21
6	ПСХВ 60.21.10 /-Л	399,0/308,2	510,7/394,6	14,2	2,1	18,1	2,7	9,5	0,7	0,21
7	ПСХВ 60.21.15 /-Л	400,5/309,8	512,6/396,5	14,2	2,1	18,1	2,7	9,5	0,7	0,21
8	ПСХВ 60.21.20 /-Л	402,0/311,2	514,6/398,4	14,2	2,1	18,1	2,7	9,5	0,7	0,21
9	ПСХВ 60.21 25 /-Л	403,5/313,5	516,5/401,3	14,2	2,1	18,1	2,7	9,5	0,7	0,21
10	ПСХВ 60.21 30 /-Л	405,0/315,0	518,4/403,2	14,2	2,1	18,1	2,7	9,5	0,7	0,21
11	ПСХВ 60.15.10 /-Л	279,8/216,0	358,1/276,5	10,1	1,5	13,0	2,0	6,7	0,7	0,21
12	ПСХВ 60 15 15 /-Л	280,5/217,5	359,0/278,4	10,1	1,5	13,0	2,0	6,7	0,7	0,21
13	ПСХВ 60.15.20 /-Л	282,0/218,2	361,0/279,4	10,1	1,5	13,0	2,0	6,7	0,7	0,21
14	ПСХВ 60 15.25 /-Л	282,8/219,8	362,0/281,3	10,1	1,5	13,0	2,0	6,7	0,7	0,21
15	ПСХВ 60 15.30 /-Л	283,5/220,5	362,9/282,2	10,1	1,5	13,0	2,0	6,7	0,7	0,21
16	ПСХВ 48.30.10 /-Л	457,5/354,0	585,6/453,1	16,2	2,4	20,7	3,1	10,8	0,3	0,09
17	ПСХВ 48.30.15 /-Л	459,0/355,5	587,5/455,0	16,2	2,4	20,7	3,1	10,8	0,3	0,09
18	ПСХВ 48 30 20 /-Л	461,2/357,8	590,4/457,9	16,2	2,4	20,7	3,1	10,8	0,3	0,09
19	ПСХВ 48 30 25 /-Л	462,8/359,2	592,3/459,8	16,2	2,4	20,7	3,1	10,8	0,3	0,09
20	ПСХВ 48 30 30 /-Л	464,2/360,8	594,2/461,8	16,2	2,4	20,7	3,1	10,8	0,3	0,09
21	ПСХВ 48.21.10 /-Л	317,2/245,8	406,1/313,9	11,3	1,7	14,5	2,2	7,5	0,3	0,09
22	ПСХВ 48.21.15 /-Л	318,8/246,8	408,0/315,8	11,3	1,7	14,5	2,2	7,5	0,3	0,09
23	ПСХВ 48 21.20 /-Л	319,5/248,2	409,0/317,8	11,3	1,7	14,5	2,2	7,5	0,3	0,09
24	ПСХВ 48.21 25 /-Л	321,0/249,0	410,9/318,7	11,3	1,7	14,5	2,2	7,5	0,3	0,09
25	ПСХВ 48.21 30 /-Л	322,5/250,5	412,8/320,6	11,3	1,7	14,5	2,2	7,5	0,3	0,09

* В числителе – нагрузка на панель из тяжелого бетона, в знаменателе – из легкого бетона.

Подпись и дата | Взам. инв. №

Инв. № подл.

Продолжение таблицы 2

№ п/п	Марка панели	Контрольные разрушающие нагрузки при испытании панели на прочность, кН						При испытании панели на жесткость		
		Вертикальная (без учета собственного веса)		Горизонтальная				Контролируемая нагрузка, кН (горизонтальная)	Контрольный прогиб, см	Допускаемые отклонения прогибов, см
				С = 1,25		С = 1,6				
		С = 1,25	С = 1,6	Контролируемая нагрузка	Допускаемые отклонения	Контролируемая нагрузка	Допускаемые отклонения			
26	ПСХВ 48 15. 10 /-Л	222,8/172,5	285,1/220,8	8,1	1,2	10,4	1,6	5,4	0,3	0,09
27	ПСХВ 48. 15 15 /-Л	223,5/173,2	286,1/221,8	8,1	1,2	10,4	1,6	5,4	0,3	0,09
28	ПСХВ 48. 15. 20 /-Л	224,2/174,0	287,0/222,7	8,1	1,2	10,4	1,6	5,4	0,3	0,09
29	ПСХВ 48. 15. 25 /-Л	225,0/174,8	288,0/223,7	8,1	1,2	10,4	1,6	5,4	0,3	0,09
30	ПСХВ 48. 15.30 /-Л	226,5/175,5	289,9/224,6	8,1	1,2	10,4	1,6	5,4	0,3	0,09
31	ПСХВ 36. 30 10 /-Л	338,2/261,8	433,0/335,0	12,2	1,8	15,6	2,3	8,1	0,1	0,03
32	ПСХВ 36 30. 15 /-Л	339,8/263,2	434,9/337,0	12,2	1,8	15,6	2,3	8,1	0,1	0,03
33	ПСХВ 36. 30. 20 /-Л	340,5/264,0	435,8/337,9	12,2	1,8	15,6	2,3	8,1	0,1	0,03
34	ПСХВ 36. 30. 25 /-Л	342,0/265,5	437,8/339,6	12,2	1,8	15,6	2,3	8,1	0,1	0,03
35	ПСХВ 36 30 30 /-Л	343,5/267,0	439,7/341,8	12,2	1,8	15,6	2,3	8,1	0,1	0,03
36	ПСХВ 36. 15. 10 /-Л	164,2/127,5	210,2/163,2	6,1	0,9	7,8	1,2	4,1	0,1	0,03
37	ПСХВ 36. 15. 15 /-Л	165,0/127,5	211,2/163,2	6,1	0,9	7,8	1,2	4,1	0,1	0,03
38	ПСХВ 36. 15 20 /-Л	165,8/128,2	212,2/164,2	6,1	0,9	7,8	1,2	4,1	0,1	0,03
39	ПСХВ 36. 15. 25 /-Л	166,5/129,0	213,1/165,1	6,1	0,9	7,8	1,2	4,1	0,1	0,03
40	ПСХВ 36. 15.30 /-Л	167,2/129,8	214,1/166,1	6,1	0,9	7,8	1,2	4,1	0,1	0,03
41	ПСХВ 66. 30 10 /-Л	618,0/477,8	791,0/611,5	22,3	3,3	28,5	4,3	14,9	1,1	0,33
42	ПСХВ 66. 30. 15 /-Л	619,5/480,0	793,0/614,4	22,3	3,3	28,5	4,3	14,9	1,1	0,33
43	ПСХВ 66. 30. 20 /-Л	622,5/482,2	796,8/617,3	22,3	3,3	28,5	4,3	14,9	1,1	0,33
44	ПСХВ 66. 30. 25 /-Л	624,8/484,5	799,7/620,2	22,3	3,3	28,5	4,3	14,9	1,1	0,33
45	ПСХВ 66. 30. 30 /-Л	627,0/486,8	802,6/623,0	22,3	3,3	28,5	4,3	14,9	1,1	0,33
46	ПСХВ 66. 15. 10 /-Л	300,0/232,5	384,0/297,6	11,1	1,7	14,2	2,1	7,4	1,1	0,33
47	ПСХВ 66. 15. 15 /-Л	301,5/233,2	385,9/298,6	11,1	1,7	14,2	2,1	7,4	1,1	0,33
48	ПСХВ 66. 15. 20 /-Л	302,2/234,0	386,9/299,5	11,1	1,7	14,2	2,1	7,4	1,1	0,33
49	ПСХВ 66. 15. 25 /-Л	303,0/235,5	387,8/301,4	11,1	1,7	14,2	2,1	7,4	1,1	0,33
50	ПСХВ 66. 15. 30 /-Л	304,5/236,2	389,8/302,4	11,1	1,7	14,2	2,1	7,4	1,1	0,33

Взам. инв. №

Подпись и дата

Инв. № подл.

Продолжение таблицы 2

№ п/п	Марка панели	Контрольные разрушающие нагрузки при испытании панели на прочность, кН						При испытании панели на жесткость		
		Вертикальная (без учета собственного веса)		Горизонтальная				Контролируемая нагрузка, кН (горизонтальная)	Контрольный прогиб, см	Допускаемые отклонения прогибов, см
				С = 1,25		С = 1,6				
		С = 1,25	С = 1,6	Контролируемая нагрузка	Допускаемые отклонения	Контролируемая нагрузка	Допускаемые отклонения			
51	ПСХВ 54 30.10 /-Л	498,8/385,5	638,4/493,4	18,2	2,7	23,3	3,5	12,1	0,5	0,15
52	ПСХВ 54.30.15 /-Л	500,2/387,8	640,3/496,3	18,2	2,7	23,3	3,5	12,1	0,5	0,15
53	ПСХВ 54.30 20 /-Л	502,5/389,2	643,2/498,2	18,2	2,7	23,3	3,5	12,1	0,5	0,15
54	ПСХВ 54 30 25 /-Л	504,0/390,8	645,1/500,2	18,2	2,7	23,3	3,5	12,1	0,5	0,15
55	ПСХВ 54 30.30 /-Л	505,5/393,0	647,0/503,0	18,2	2,7	23,3	3,5	12,1	0,5	0,15
56	ПСХВ 54 15.10 /-Л	243,8/188,2	312,0/241,0	9,1	1,4	11,7	1,8	6,1	0,5	0,15
57	ПСХВ 54 15.15 /-Л	244,5/189,0	313,0/241,9	9,1	1,4	11,7	1,8	6,1	0,5	0,15
58	ПСХВ 54 15 20 /-Л	245,2/189,8	313,9/242,9	9,1	1,4	11,7	1,8	6,1	0,5	0,15
59	ПСХВ 54 15.25 /-Л	246,0/190,5	314,9/243,8	9,1	1,4	11,7	1,8	6,1	0,5	0,15
60	ПСХВ 54.15.30 /-Л	246,8/192,0	315,8/245,8	9,1	1,4	11,7	1,8	6,1	0,5	0,15
61	ПСХВ 42 30.10 /-Л	379,5/293,2	485,8/375,4	14,2	2,1	18,1	2,7	9,5	0,2	0,06
62	ПСХВ 42 30.15 /-Л	381,0/294,8	487,7/377,3	14,2	2,1	18,1	2,7	9,5	0,2	0,06
63	ПСХВ 42.30.20 /-Л	381,8/296,2	488,6/379,2	14,2	2,1	18,1	2,7	9,5	0,2	0,06
64	ПСХВ 42 30 25 /-Л	383,2/297,0	490,6/380,2	14,2	2,1	18,1	2,7	9,5	0,2	0,06
65	ПСХВ 42 30.30 /-Л	384,8/298,5	492,5/382,1	14,2	2,1	18,1	2,7	9,5	0,2	0,06
66	ПСХВ 42.15 10 /-Л	184,5/143,2	236,2/183,4	7,1	1,1	9,1	1,4	4,7	0,2	0,06
67	ПСХВ 42.15.15 /-Л	185,2/144,0	237,1/184,3	7,1	1,1	9,1	1,4	4,7	0,2	0,06
68	ПСХВ 42.15.20 /-Л	186,0/144,0	238,1/184,3	7,1	1,1	9,1	1,4	4,7	0,2	0,06
69	ПСХВ 42.15.25 /-Л	186,8/144,8	239,0/185,3	7,1	1,1	9,1	1,4	4,7	0,2	0,06
70	ПСХВ 42.15.30 /-Л	187,5/145,5	240,0/186,2	7,1	1,1	9,1	1,4	4,7	0,2	0,06
71	ПСХГ 60.15.10 /-Л	206/156	264/200	10,1	1,5	13	2	6,7	0,7	0,21
72	ПСХГ 60 15 15 /-Л	206/156	264/200	10,1	1,5	13	2	6,7	0,7	0,21
73	ПСХГ 60 15 20 /-Л	208/157	266/201	10,1	1,5	13	2	6,7	0,7	0,21
74	ПСХГ 60.15.25 /-Л	208/157	266/201	10,1	1,5	13	2	6,7	0,7	0,21
75	ПСХГ 60.15.30 /-Л	210/158	269/202	10,1	1,5	13	2	6,7	0,7	0,21

Инв. № подл. | Подпись и дата | Взам. инв. №

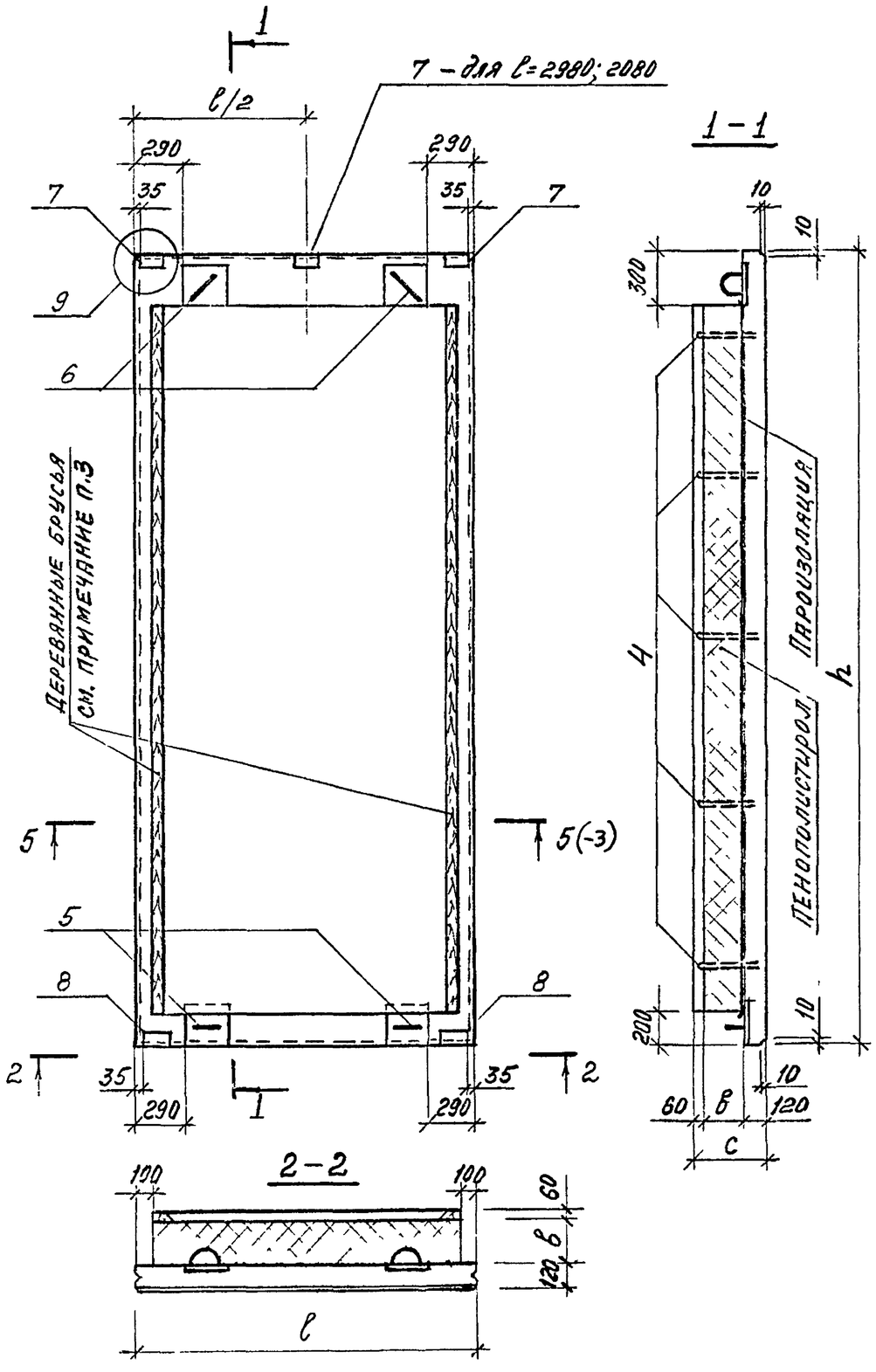

№ п/п	Марка панели изготавливаемой из бетона тяжелого, -легкого	h	ℓ	в	с
1	ПСХВ 60 30.10, -Л	5980	2980	100	280
2	ПСХВ 60.30.15, -Л			150	330
3	ПСХВ 60.30.20, -Л			200	380
4	ПСХВ 60.30.25, -Л			250	430
5	ПСХВ 60.30.30, -Л			300	480
6	ПСХВ 60 21.10, -Л		2080	100	280
7	ПСХВ 60.21.15, -Л			150	330
8	ПСХВ 60.21.20, -Л			200	380
9	ПСХВ 60.21.25, -Л			250	430
10	ПСХВ 60.21.30, -Л			300	480
11	ПСХВ 60.15.10, -Л		1480	100	280
12	ПСХВ 60.15.15, -Л			150	330
13	ПСХВ 60.15.20, -Л			200	380
14	ПСХВ 60.15.25, -Л			250	430
15	ПСХВ 60 1530, -Л			300	480
16	ПСХВ 48.30.10, -Л	4780	2980	100	280
17	ПСХВ 48.30.15, -Л			150	330
18	ПСХВ 48.30.20, -Л			200	380
19	ПСХВ 48.30 25, -Л			250	430
20	ПСХВ 48.30.30, -Л			300	480

№ п/п	Марка панели изготавливаемой из бетона тяжелого, -легкого	h	ℓ	в	с
21	ПСХВ 48 21 10, -Л	4780	2080	100	280
22	ПСХВ 48 21.15, -Л			150	330
23	ПСХВ 48.21.20, -Л			200	380
24	ПСХВ 48 21.25, -Л			250	430
25	ПСХВ 48 21.30, -Л			300	480
26	ПСХВ 48.15.10, -Л		1480	100	280
27	ПСХВ 48.15.15, -Л			150	330
28	ПСХВ 48.15.20, -Л			200	380
29	ПСХВ 48 15.25, -Л			250	430
30	ПСХВ 48 15.30, -Л			300	480
31	ПСХВ 36.30.10, -Л	3580	2980	100	280
32	ПСХВ 36.30 15, -Л			150	330
33	ПСХВ 36.30.20, -Л			200	380
34	ПСХВ 36.30.25, -Л			250	430
35	ПСХВ 36.30 30, -Л			300	480
36	ПСХВ 36.15.10, -Л		1480	100	280
37	ПСХВ 36.15.15, -Л			150	330
38	ПСХВ 36.15.20, -Л			200	380
39	ПСХВ 36.15.25, -Л			250	430
40	ПСХВ 36.15.30, -Л			300	480

1. Спецификацию арматурных и закладных изделий см док. -4.
2. Пароизоляция панели назначается по докум 1.432 1-33.93.0-1-ПЗ. В сечении 1-1 условно показана пароизоляция для помещений с расчетной температурой внутреннего воздуха ниже или равной 1°С.
3. Деревянные брусья следует пропитать 10%-ным кремнефтористым аммонием способом „прогрев-холодная ванна" по ГОСТ 20022.0-82*
4. Армирование дано в документе ...-3.

Зав. отд.	Смилянский		
Н. контр	Гадаева		
ГИП	Гадаева		
Зав. гр	Кузнецова		

1.432.1-33.93.1-1

Панель стеновая вертикальная рядовая

Стадия	Лист	Листов
Р		1

ЦНИИПромзданий

Ц00175-03 9

Инв. № подл. | Подпись и дата | Взам. инв. №

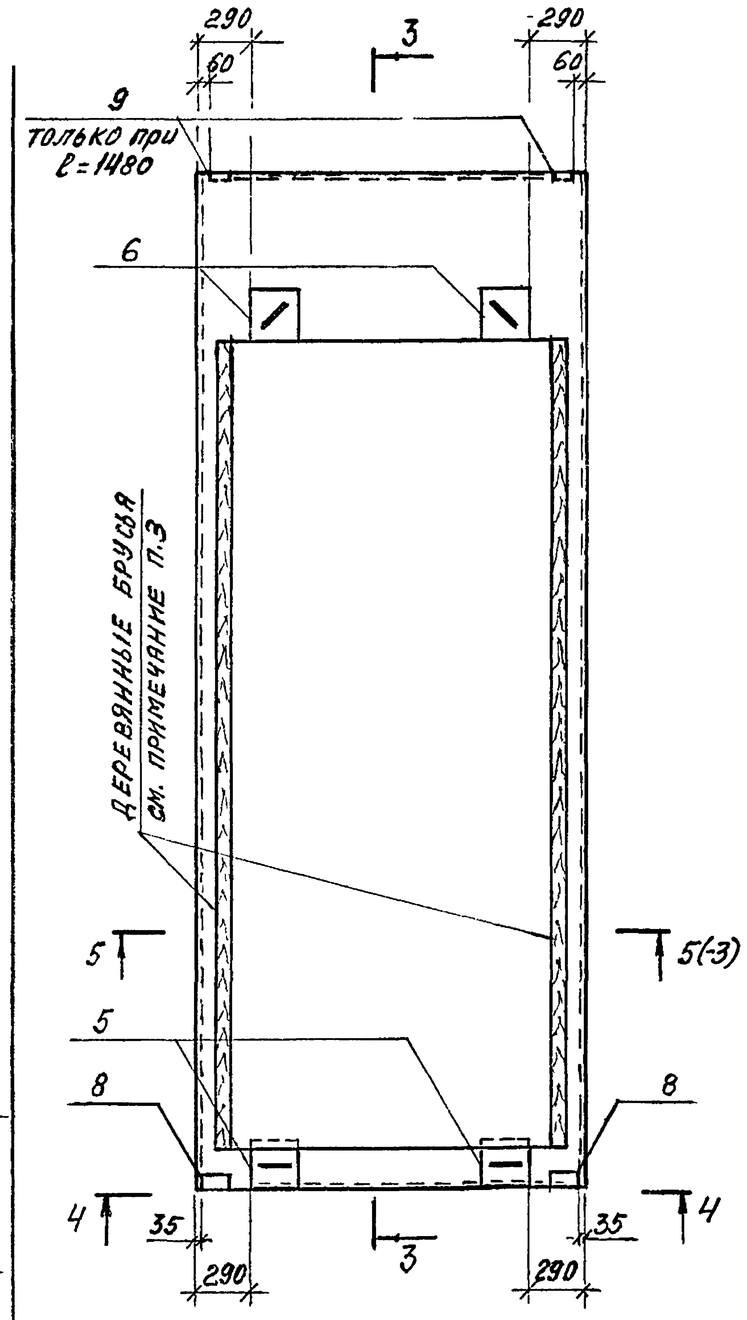

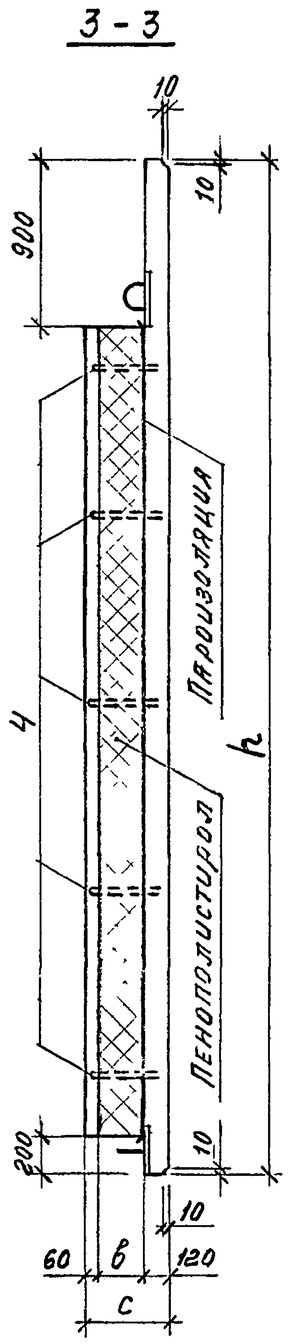

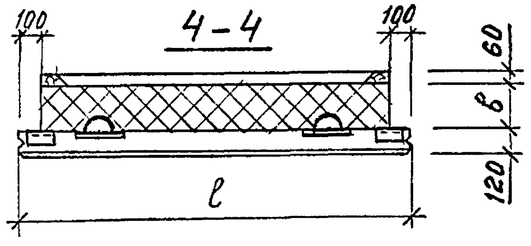

№ п/п	Марка панели изготавливаемой из бетона тяжелого, -легкого	Размеры, мм h	ℓ	в	с
41	ПСХВ 66.30 10 , -Л	6580	2980	100	280
42	ПСХВ 66.30 15 , -Л			150	330
43	ПСХВ 66.30.20 , -Л			200	380
44	ПСХВ 66.30.25 , -Л			250	430
45	ПСХВ 66 30.30 , -Л			300	480
46	ПСХВ 66.15.10 , -Л		1480	100	280
47	ПСХВ 66.15.15 , -Л			150	330
48	ПСХВ 66.15.20 , -Л			200	380
49	ПСХВ 66.15.25 , -Л			250	430
50	ПСХВ 66.15.30 , -Л			300	480
51	ПСХВ 54.30 10 , -Л	5380	2980	100	280
52	ПСХВ 54.30.15 , -Л			150	330
53	ПСХВ 54.30.20 , -Л			200	380
54	ПСХВ 54.30.25 , -Л			250	430
55	ПСХВ 54.30.30 , -Л			300	480

№ п/п	Марка панели изготавливаемой из бетона тяжелого, -легкого	Размеры, мм h	ℓ	в	с
56	ПСХВ 54.15 10 , -Л	5380	1480	100	280
57	ПСХВ 54.15.15 , -Л			150	330
58	ПСХВ 54.15 20 , -Л			200	380
59	ПСХВ 54.15.25 , -Л			250	430
60	ПСХВ 54.15.30 , -Л			300	480
61	ПСХВ 42.30 10 , -Л	4180	2980	100	280
62	ПСХВ 42.30 15 , -Л			150	330
63	ПСХВ 42.30 20 , -Л			200	380
64	ПСХВ 42.30.25 , -Л			250	430
65	ПСХВ 42 30.30 , -Л			300	480
66	ПСХВ 42.15.10 , -Л		1480	100	280
67	ПСХВ 42 15.15 , -Л			150	330
68	ПСХВ 42.15.20 , -Л			200	380
69	ПСХВ 42.15 25 , -Л			250	430
70	ПСХВ 42.15.30 , -Л			300	480

1. Пароизоляция панели назначается по докум 1.432.1-33.93.0-1-ПЗ
   В сечении 3-3 условно показана пароизоляция для помещений с расчетной температурой внутреннего воздуха ниже или равной 1°С.
2. Деревянные брусья следует пропитать 10%-ным кремнефтористым аммонием способом „прогрев-холодная ванна" по ГОСТ 20022.0-82.*
3. Спецификацию арматурных и закладных изделий см. док. ...-5.
4. Армирование дано в док ...-3.

Зав.отд	Смиянский		
Н контр.	Гадаева		
ГИП	Гадаева		
Зав гр.	Кузнецова		

1432.1-33.93.1-2

Панель стеновая вертикальная парапетная

Стадия	Лист	Листов
Р		1

ЦНИИПРОМЗДАНИЙ

Инв. № подл. | Подпись и дата | Взам. инв. №

Армирование панелей высотой 6,0 и 6,6м

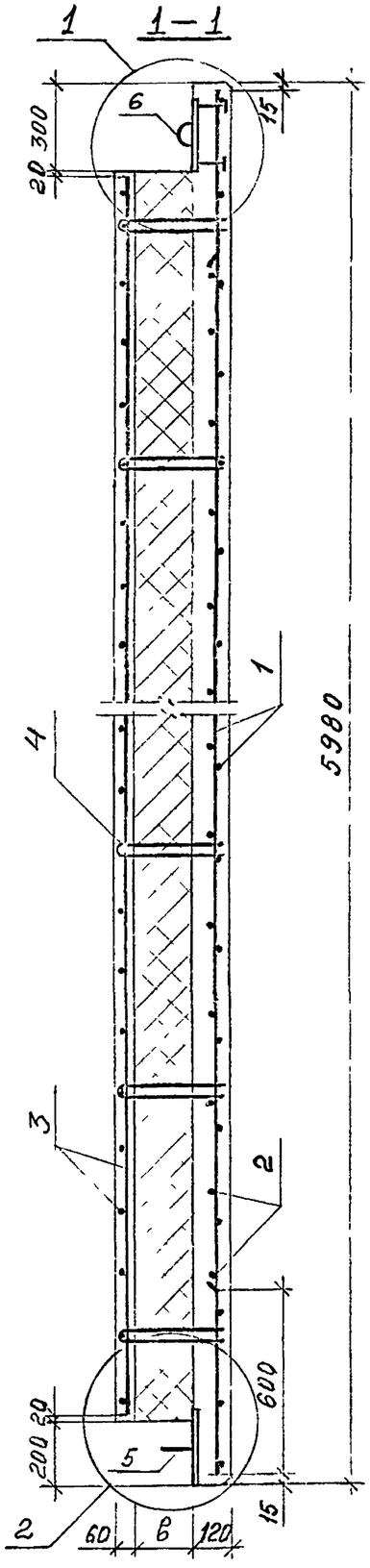

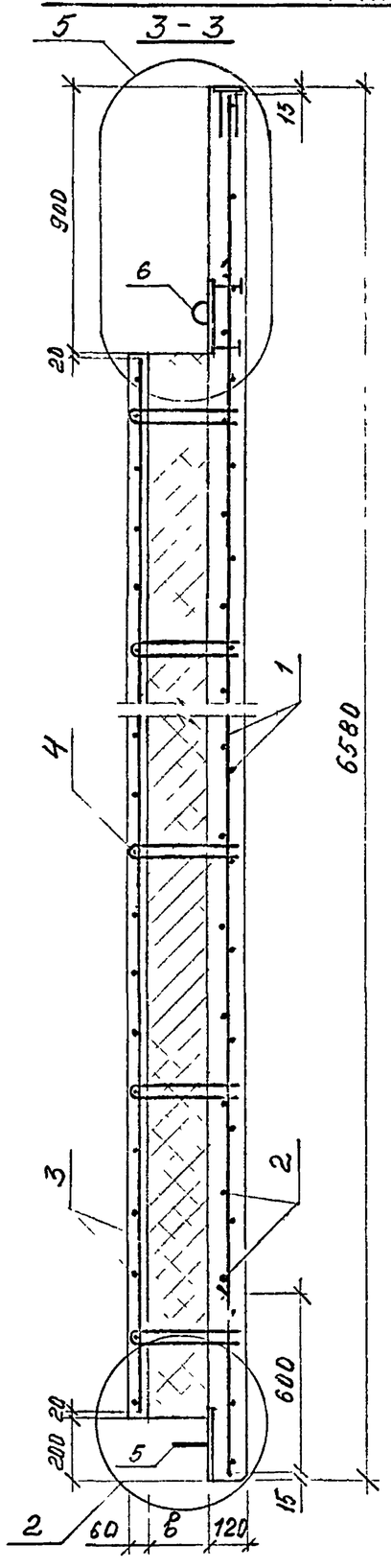

5–5 (для l = 2980)

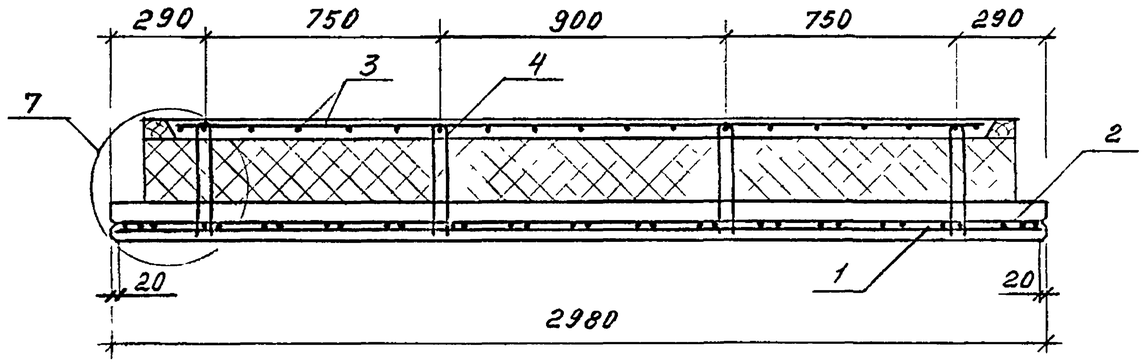

5–5 (для l = 2080)

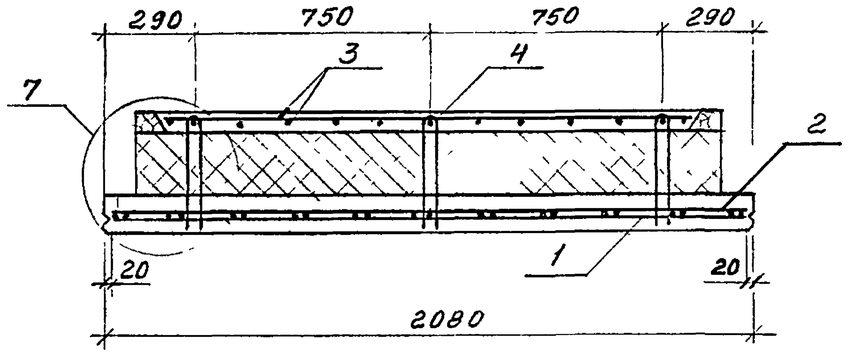

5–5 (для l = 1480)

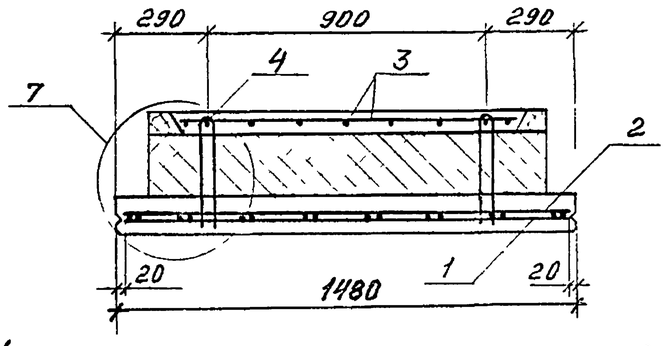

1. Данный документ см. совместно с док...-1,-2
2. Спецификацию арматурных и закладных изделий см. док...-4,-5.
3. Узлы см. лист 3.

				1.432 1-33 93 1-3
Зав.отд	Смиланский			Армирование рядовых и парапетных панелей
Н.контр.	Гадаева			
ГИП	Гадаева			
Зав.гр.	Кузнецова			

Стадия	Лист	Листов
Р	1	5

ЦНИИПРОМЗДАНИЙ

Инв. N подл. | Подпись и дата | Взам. инв. N

Армирование панелей высотой 5,4; 4,8, 4,2 и 3,6 м

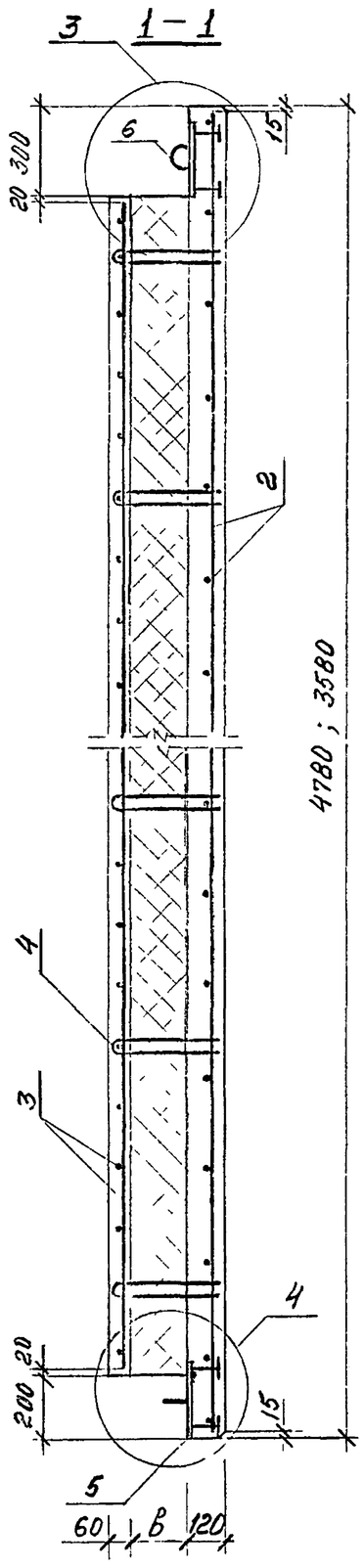

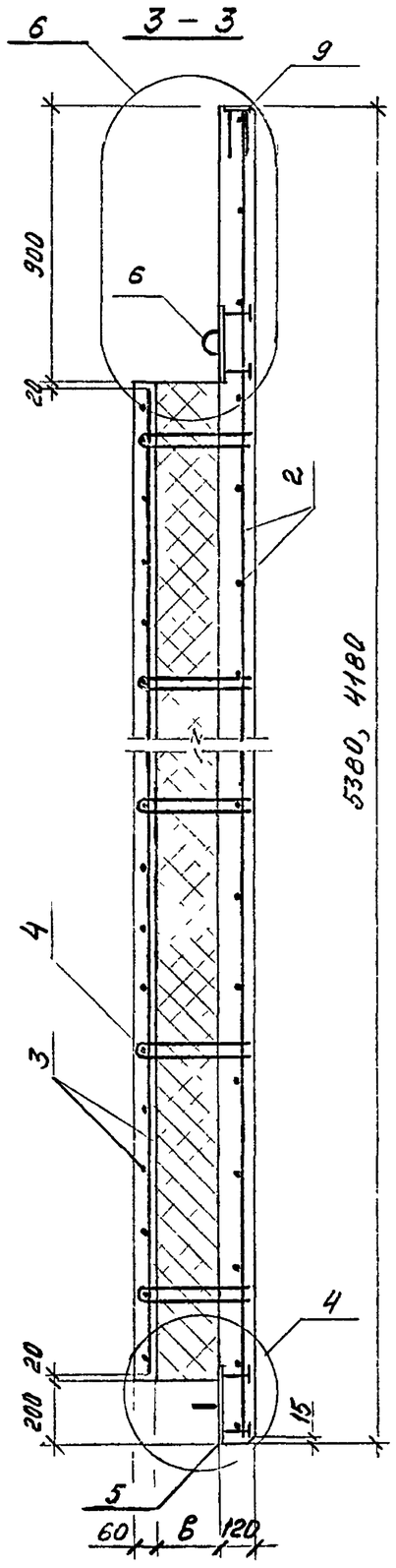

5-5 (для ℓ = 2980)

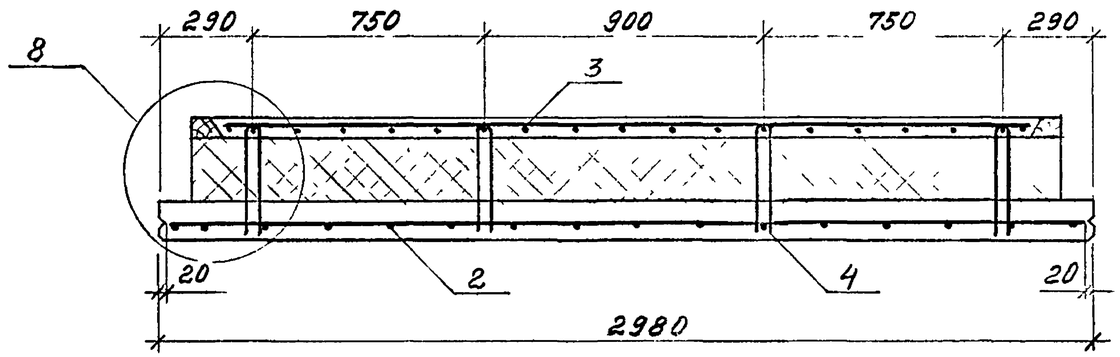

5-5 (для ℓ = 2080)

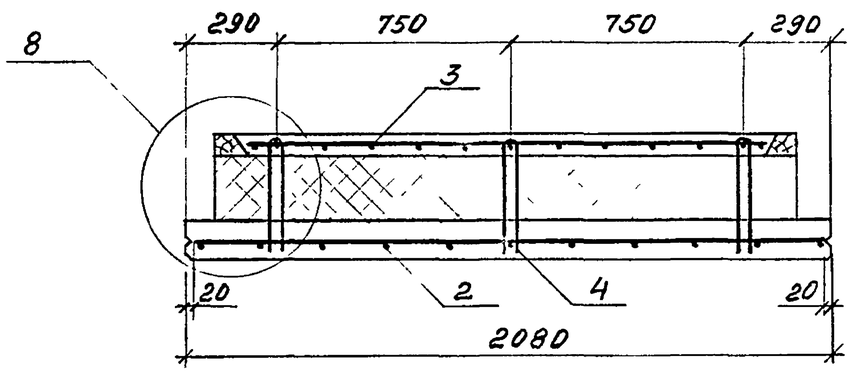

5-5 (для ℓ = 1480)

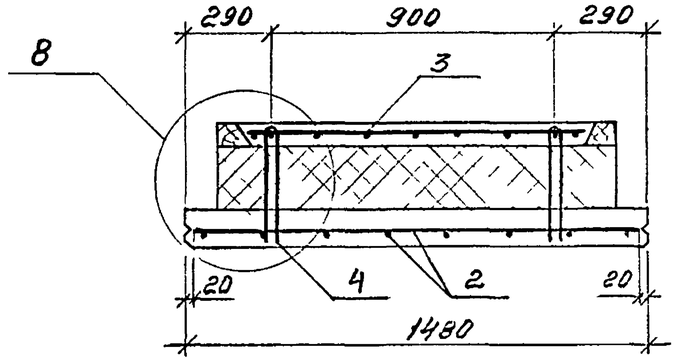

1432.1-33.93 1-3	Лист 2

Инв. N подл. | Подпись и дата | Взам. инв. N

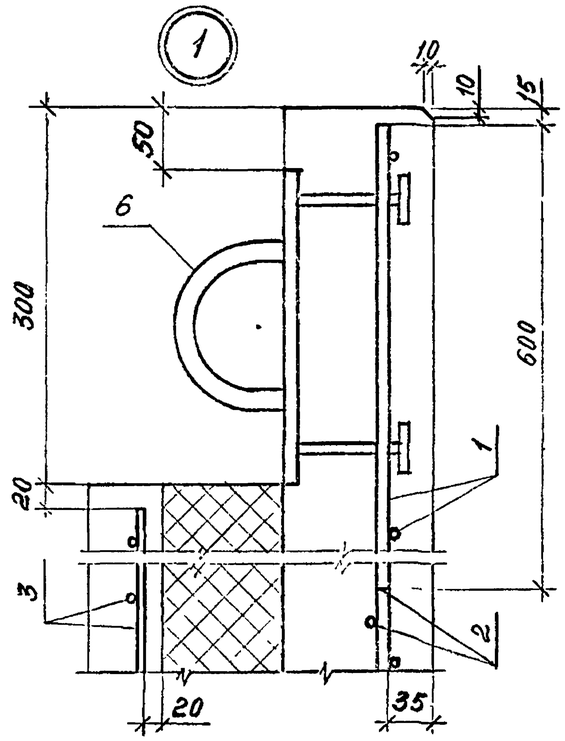

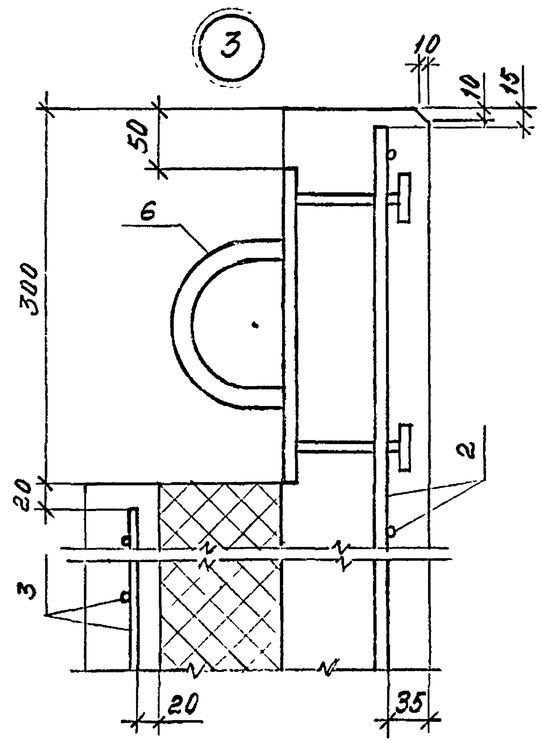

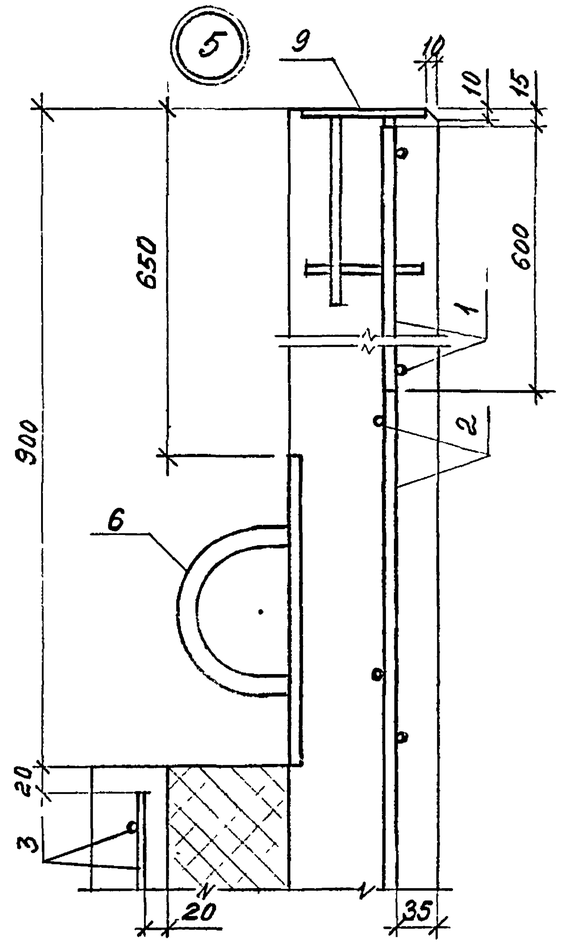

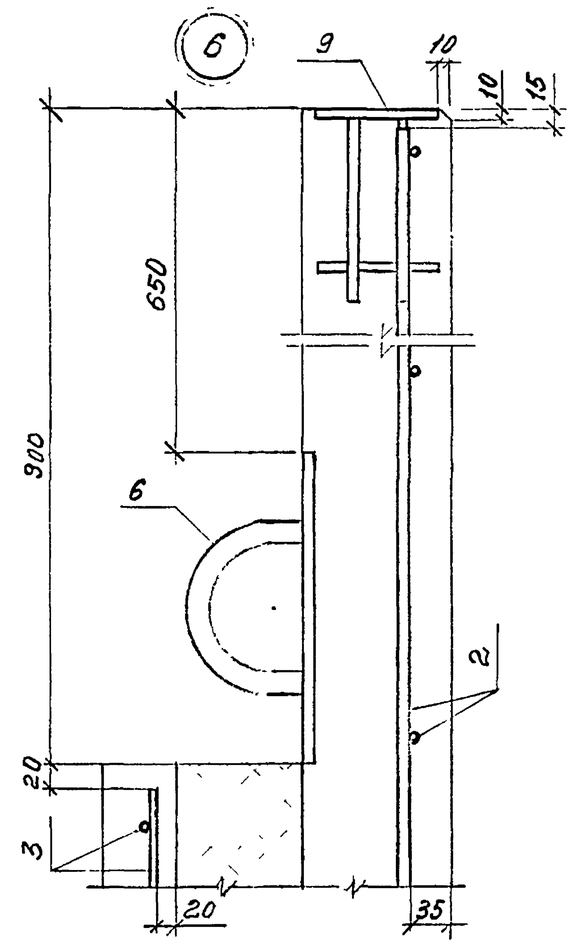

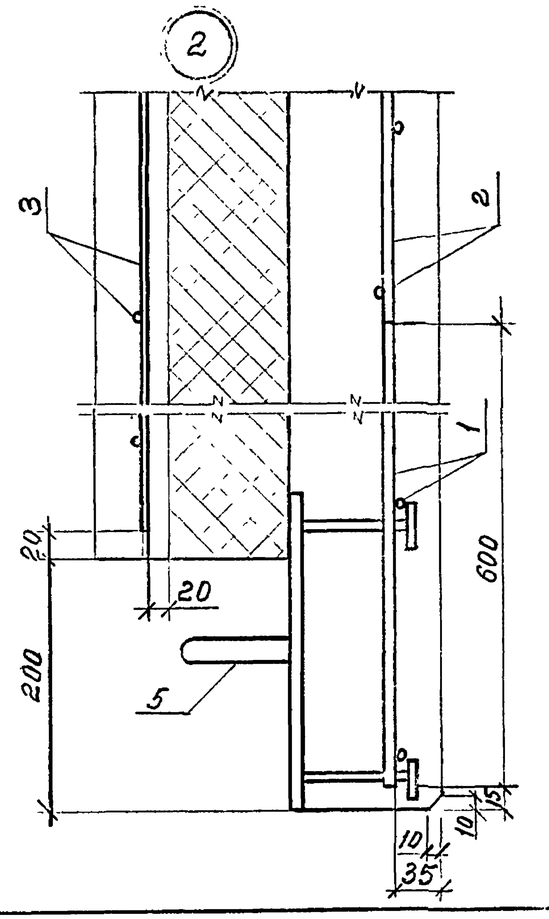

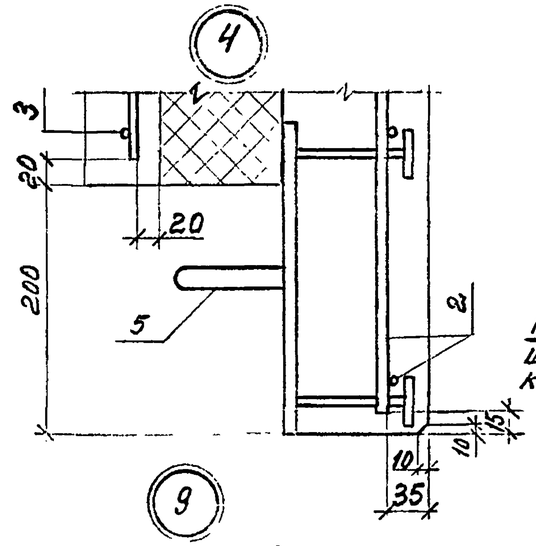

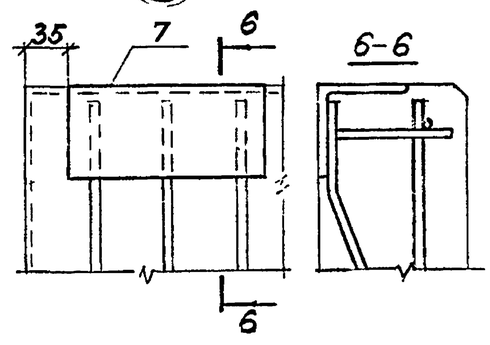

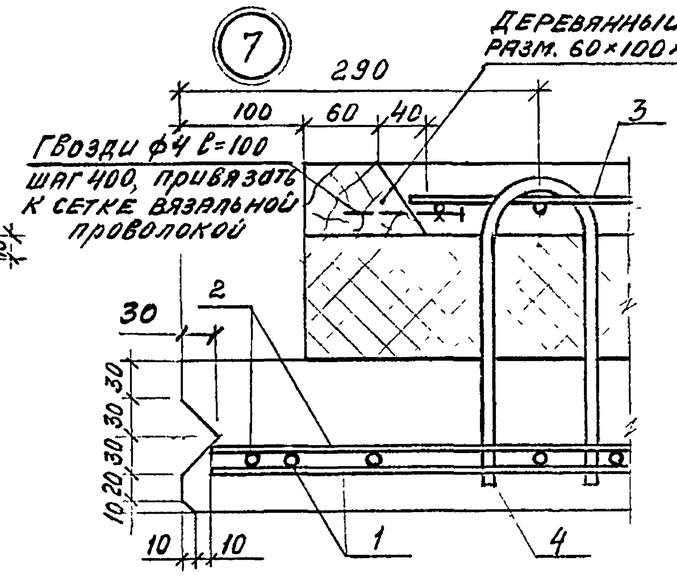

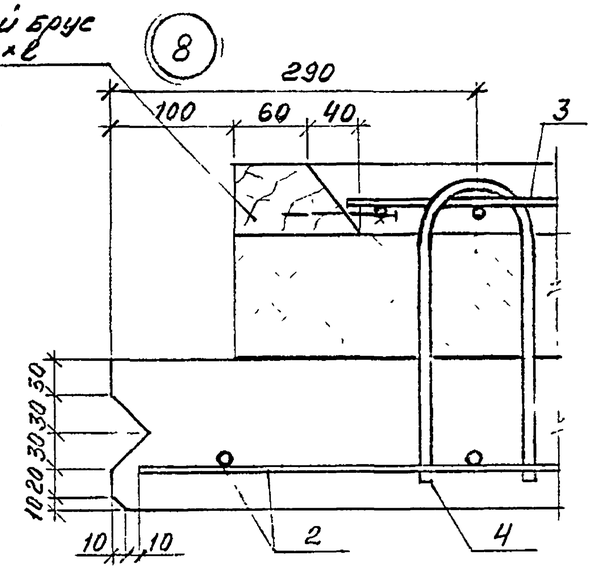

Инв. N подл.	Подпись и дата	Взам. инв. N

1.432.1-33 93.1-3

Лист 3

Расположение гибких связей К1...К5 в панелях размером, м

6,0 × 3,0

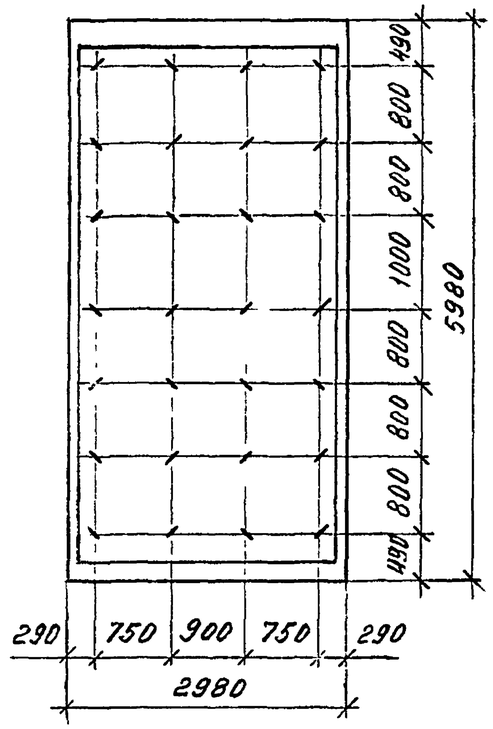

6,0 × 2,1

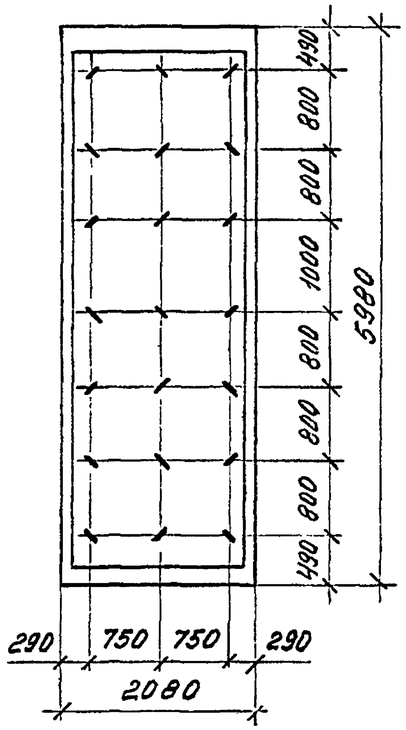

6,0 × 1,5

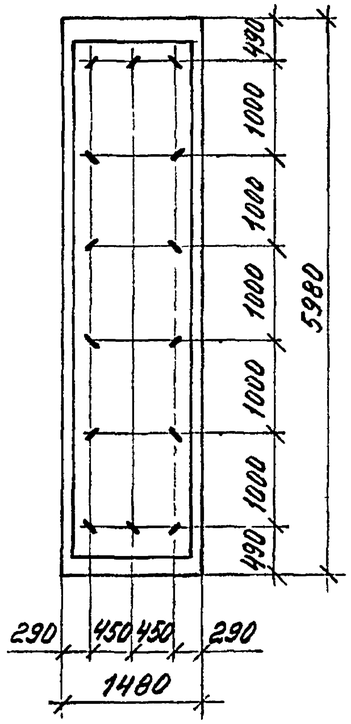

3,6 × 3,0

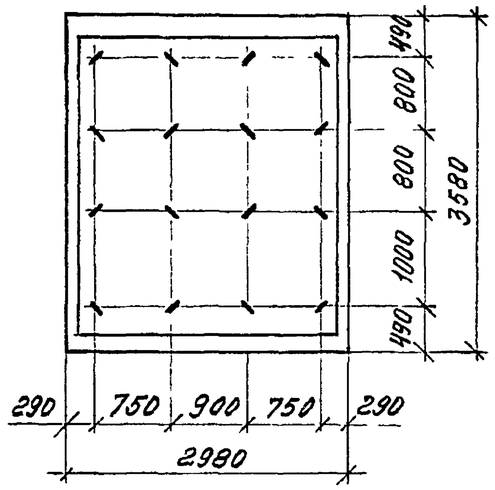

4,8 × 3

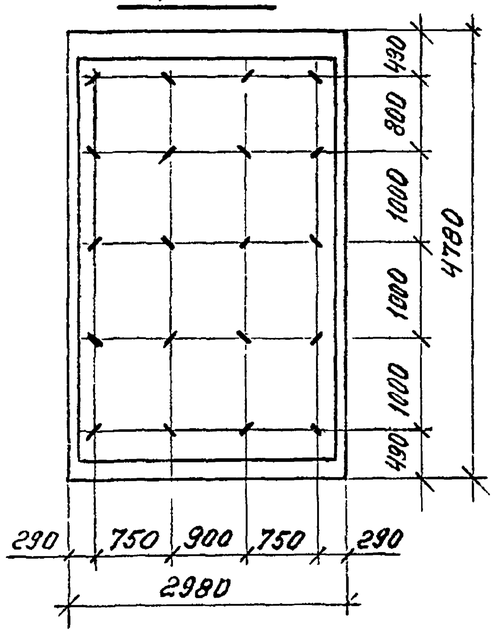

4,8 × 2,1

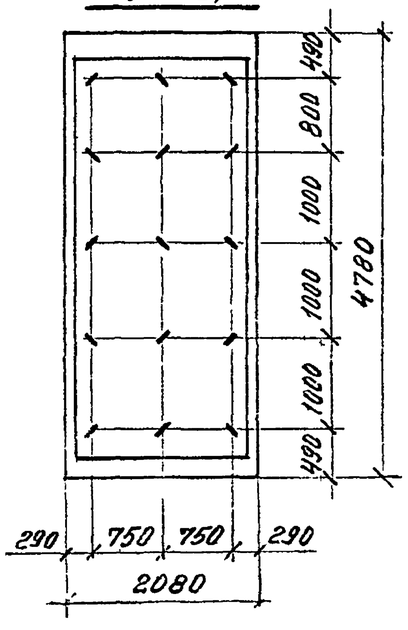

4,8 × 1,5

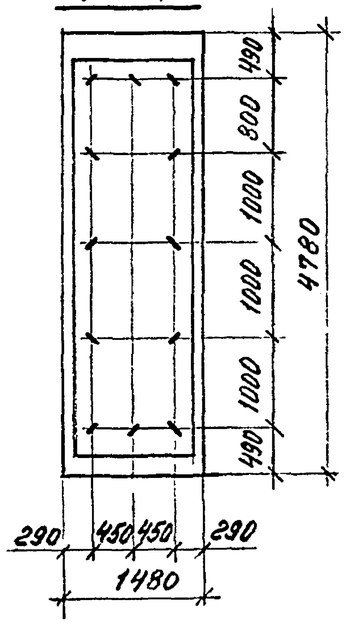

3,6 × 1,5

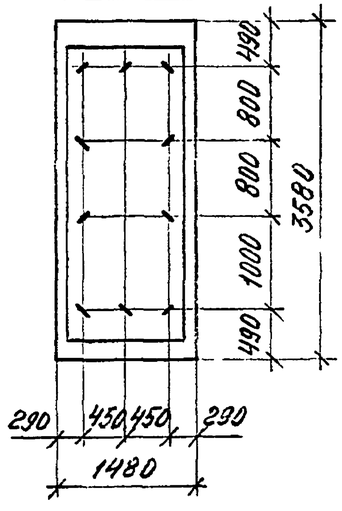

1.432.1-33 93.1-3	Лист 4

Инв. № подл. | Подпись и дата | Взам. инв. №

Расположение гибких связей К1...К5 в панелях размером, м

6,6 × 3,0

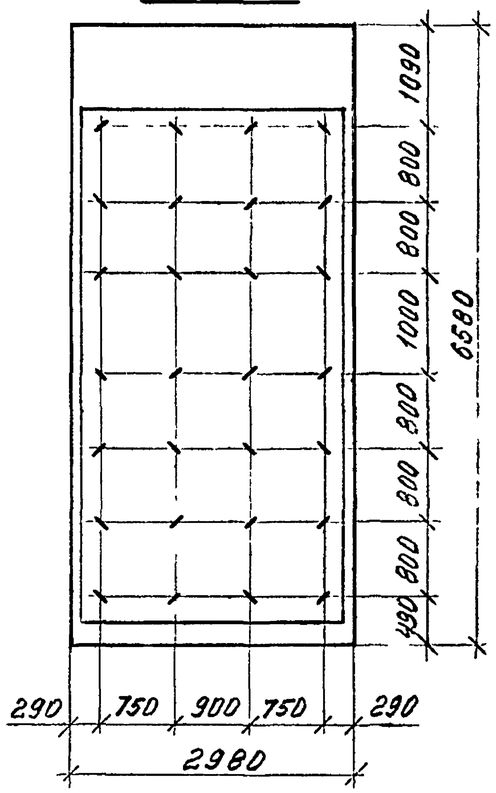

6,6 × 1,5

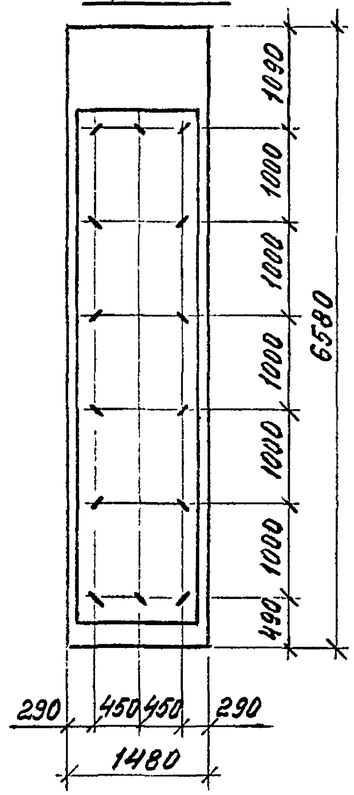

5,4 × 3,0

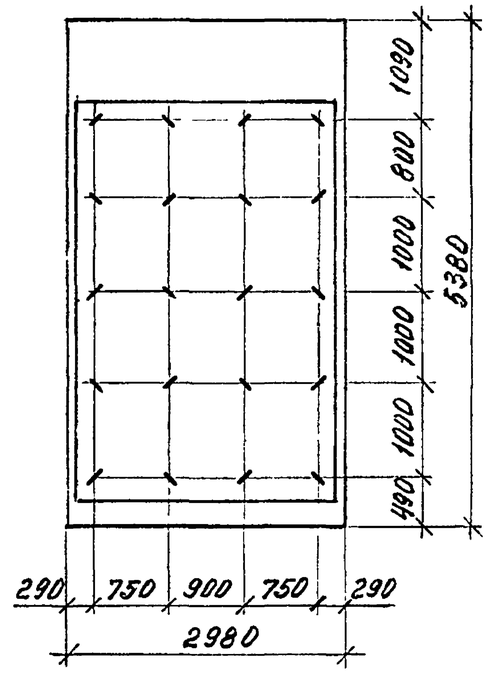

5,4 × 1,5

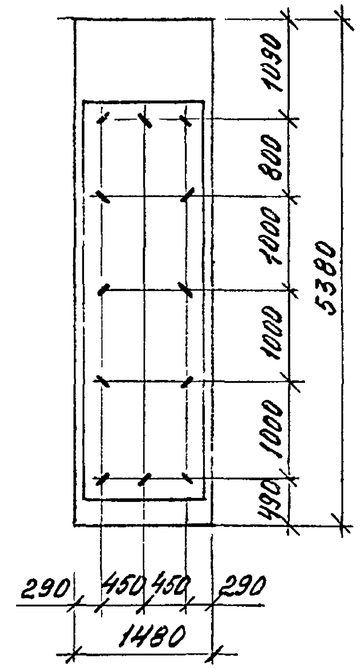

4,2 × 3,0

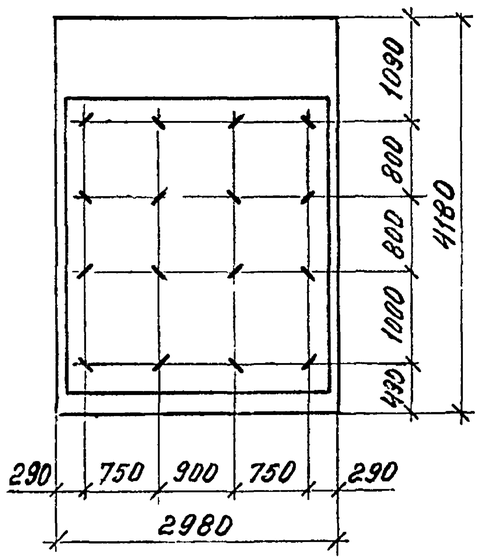

4,2 × 1,5

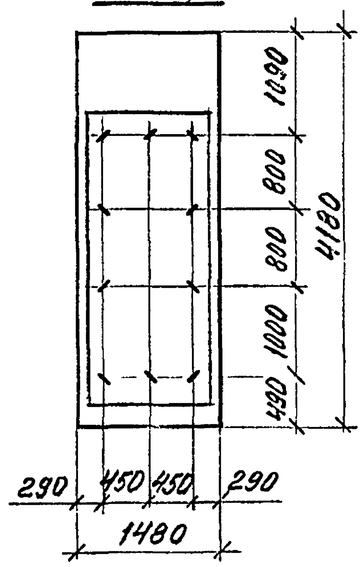

Устройство отверстий в панелях для холодильных камер с $t_в = -20..-30°C$

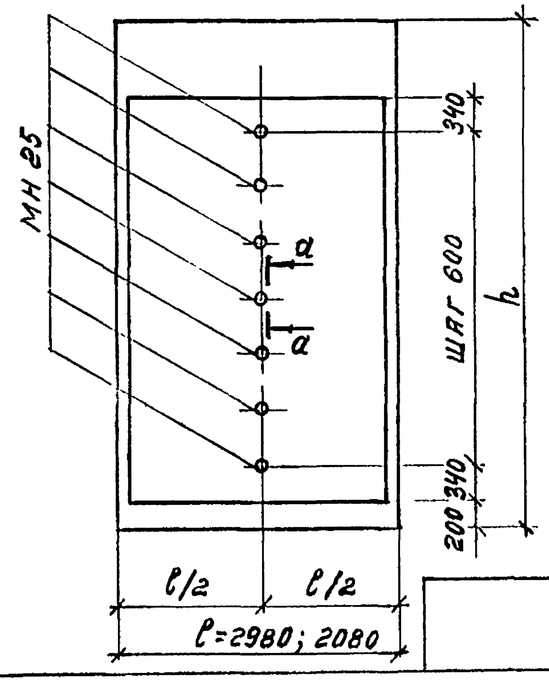

а — а

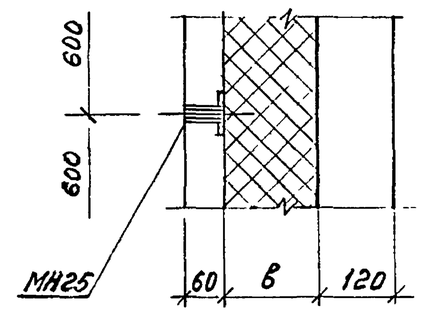

1 432.1-33 93.1-3	Лист 5

Инв. № подл. | Подп. и дата | Взам. инв. №

Поз.	Наименование	Кол. на панель № 1	2	3	4	5	6	7	8	9	10	11	12	13	14	15	16	17	18	19	20	21	22	23	24	25	Обозначение документа
1	Сетка арматурная С1	1	1	1	1	1																					1.432.1-33.93.3 -1
	С2						1	1	1	1	1																-1
	С3											1	1	1	1	1											-1
2	С4	1	1	1	1	1											1	1	1	1	1						-2
	С5						1	1	1	1	1											1	1	1	1	1	-2
	С6											1	1	1	1	1											-2
3	Сетка арматурная С15	1	1	1	1	1																					-7
	С16						1	1	1	1	1																-7
	С17											1	1	1	1	1											-7
	С18																1	1	1	1	1						-8
	С19																					1	1	1	1	1	-8
4	Гибкие связи К1	28					21					14					20					15					-31
	К2		28					21					14					20					15				-31
	К3			28					21					14					20					15			-31
	К4				28					21					14					20					15		-31
	К5					28					21					14					20					15	-31
5	Изделие закладное МН1	2	2	2	2	2											2	2	2	2	2						-33
	МН2						2	2	2	2	2											2	2	2	2	2	-33
	МН3											2	2	2	2	2											-33
6	МН4	2	2	2	2	2											2	2	2	2	2						-34
	МН5						2	2	2	2	2											2	2	2	2	2	-34
	Марка панели	ПСХВ 60.30.10-	ПСХВ 60.30.15-	ПСХВ 60.30.20-	ПСХВ 60.30.25-	ПСХВ 60.30.30-	ПСХВ 60.21.10-	ПСХВ 60.21.15-	ПСХВ 60.21.20-	ПСХВ 60.21.25-	ПСХВ 60.21.30-	ПСХВ 60.15.10-	ПСХВ 60.15.15-	ПСХВ 60.15.20-	ПСХВ 60.15.25-	ПСХВ 60.15.30-	ПСХВ 48.30.10-	ПСХВ 48.30.15-	ПСХВ 48.30.20-	ПСХВ 48.30.25-	ПСХВ 48.30.30-	ПСХВ 48.21.10-	ПСХВ 48.21.15-	ПСХВ 48.21.20-	ПСХВ 48.21.25-	ПСХВ 48.21.30-	

* В марку панели из легкого бетона добавить букву Л.

** Расход пароизоляции условно дан для одного слоя.

Зав. отд.	Смилянский		1.432.1-33.93 1-4
Н. контр.	Гадаева		Панель стеновая вертикальная рядовая. Спецификация
ГИП	Гадаева		Стадия Р · Лист 1 · Листов 3
Зав. гр.	Кузнецова		ЦНИИПромзданий

Инв. № подл. | Подпись и дата | Взам. инв. №

Продолжение спецификации

Поз.	Наименование	Кол. на панель №: 1	2	3	4	5	6	7	8	9	10	11	12	13	14	15	16	17	18	19	20	21	22	23	24	25	Обозначение документа
6	Изделие закладное МН6											2	2	2	2	2											1 432 1-33.93.3-34
7	МН7	3	3	3	3	3	3	3	3	3	3	2	2	2	2	2	3	3	3	3	3	3	3	3	3	3	-35
8	МН8	2	2	2	2	2	2	2	2	2	2	2	2	2	2	2	2	2	2	2	2	2	2	2	2	2	-36
	Материалы																										
	Бетон тяжелый кл.22,5																										
	или легкий кл. В15, м³	3,05	3,05	3,05	3,05	3,05	2,11	2,11	2,11	2,11	2,11	1,48	1,48	1,48	1,48	1,48	2,42	2,42	2,42	2,42	2,42	1,68	1,68	1,68	1,68	1,68	
	Пенополистирол																										
	по ГОСТ 15588-86, м³	1,52	2,28	3,04	3,81	4,57	1,03	1,55	2,06	2,58	3,09	0,70	1,05	1,40	1,75	2,10	1,19	1,79	2,38	2,98	3,57	0,81	1,21	1,61	2,01	2,42	
	Пароизоляция**, м²	15,08	15,08	15,08	15,08	15,08	9,67	9,67	9,67	9,67	9,67	6,94	6,94	6,94	6,94	6,94	11,75	11,75	11,75	11,75	11,75	7,53	7,53	7,53	7,53	7,53	
	Пиломатериалы хвойных пород по ГОСТ 24454-80Е, м³	0,05	0,05	0,05	0,05	0,05	0,05	0,05	0,05	0,05	0,05	0,05	0,05	0,05	0,05	0,05	0,04	0,04	0,04	0,04	0,04	0,04	0,04	0,04	0,04	0,04	Брус сеч 60×100

Марка панели*	
ПСХВ 60.30.10-	
ПСХВ 60.30.15-	
ПСХВ 60.30.20-	
ПСХВ 60.30.25-	
ПСХВ 60.30.30-	
ПСХВ 60.21.10-	
ПСХВ 60.21.15-	
ПСХВ 60.21.20-	
ПСХВ 60.21.25-	
ПСХВ 60.21.30-	
ПСХВ 60.15.10-	
ПСХВ 60.15.15-	
ПСХВ 60.15.20-	
ПСХВ 60.15.25-	
ПСХВ 60.15.30-	
ПСХВ 48.30.10-	
ПСХВ 48.30.15-	
ПСХВ 48.30.20-	
ПСХВ 48.30.25-	
ПСХВ 48.30.30-	
ПСХВ 48.21.10-	
ПСХВ 48.21.15-	
ПСХВ 48.21.20-	
ПСХВ 48.21.25-	
ПСХВ 48.21.30-	

Примечания см. лист 1.

Инв. № подл. | Подпись и дата | Взам. инв. №

Продолжение спецификации

Поз	Наименование	Кол. на панель № 26	27	28	29	30	31	32	33	34	35	36	37	38	39	40	Обозначение документа
2	Сетка арматурная С6	1	1	1	1	1											1.432.1-33.93.3 - 2
	С7						1	1	1	1	1						- 3
	С8											1	1	1	1	1	- 3
3	Сетка арматурная С20	1	1	1	1	1											- 8
	С21						1	1	1	1	1						- 9
	С22											1	1	1	1	1	- 9
4	Гибкие связи К1	12					16					10					- 31
	К2		12					16					10				- 31
	К3			12					16					10			- 31
	К4				12					16					10		- 31
	К5					12					16					10	- 31
5	Изделие закладное МН2						2	2	2	2	2						- 33
	МН3	2	2	2	2	2						2	2	2	2	2	- 33
6	МН5						2	2	2	2	2						- 34
	МН6	2	2	2	2	2						2	2	2	2	2	- 34
7	Изделие закладное МН7	2	2	2	2	2	3	3	3	3	3	2	2	2	2	2	- 35
8	Изделие закладное МН8	2	2	2	2	2	2	2	2	2	2	2	2	2	2	2	- 36
	Материалы																
	Бетон тяжелый кл. В22,5 или легкий кл. В15, м³	1,18	1,18	1,18	1,18	1,18	1,79	1,79	1,79	1,79	1,79	0,87	0,87	0,87	0,87	0,87	
	Пенополистирол по ГОСТ 15588-86, м³	0,55	0,82	1,10	1,37	1,64	0,86	1,29	1,71	2,14	2,57	0,40	0,60	0,80	1,00	1,20	
	Пароизоляция**, м²	5,42	5,42	5,42	5,42	5,42	8,42	8,42	8,42	8,42	8,42	4,0	4,0	4,0	4,0	4,0	
	Пиломатериалы хвойных пород по ГОСТ 24454-80Е, м³	0,04	0,04	0,04	0,04	0,04	0,03	0,03	0,03	0,03	0,03	0,03	0,03	0,03	0,03	0,03	Брус сеч. 60×100
	Марка панели*	ПСХВ 48.15.10 -	ПСХВ 48.15.15 -	ПСХВ 48.15.20 -	ПСХВ 48.15.25 -	ПСХВ 48.15.30 -	ПСХВ 36.30.10 -	ПСХВ 36.30.15 -	ПСХВ 36.30.20 -	ПСХВ 36.30.25 -	ПСХВ 36.30.30 -	ПСХВ 36.15.10 -	ПСХВ 36.15.15 -	ПСХВ 36.15.20 -	ПСХВ 36.15.25 -	ПСХВ 36.15.30 -	

Примечания см. лист 1.

Поз	Наименование	Кол. на панель № 41	42	43	44	45	46	47	48	49	50	51	52	53	54	55	Обозначение документа
1	Сетка арматурная С9	1	1	1	1	1											1432 1-33 93.3 - 4
	С10						1	1	1	1	1						-4
2	С11	1	1	1	1	1						1	1	1	1	1	-5
	С12						1	1	1	1	1						-5
3	Сетка арматурная С15	1	1	1	1	1											-7
	С17						1	1	1	1	1						-7
	С18											1	1	1	1	1	-8
4	Гибкие связи К1	28					14					20					-31
	К2		28					14					20				-31
	К3			28					14					20			-31
	К4				28					14					20		-31
	К5					28					14					20	-31
5	Изделие закладное МН1	2	2	2	2	2						2	2	2	2	2	-33
	МН2						2	2	2	2	2						-33
6	МН4	2	2	2	2	2						2	2	2	2	2	-34
	МН5						2	2	2	2	2						-34
8	Изделие закладное МН8	2	2	2	2	2	2	2	2	2	2	2	2	2	2	2	-36
9	Изделие закладное МН9						2	2	2	2	2						-37
	Материалы																
	Бетон тяжелый кл. В22,5 или легкий кл В15, м³	3,27	3,27	3,27	3,27	3,27	1,59	1,59	1,59	1,59	1,59	2,64	2,64	2,64	2,64	2,64	
	Пенополистирол по ГОСТ 15588-86, м³	1,52	2,28	3,05	3,81	4,57	0,70	1,05	1,40	1,75	2,10	1,19	1,79	2,38	2,98	3,57	
	Пароизоляция**, м²	15,2	15,2	15,2	15,2	15,2	7,0	7,0	7,0	7,0	7,0	11,9	11,9	11,9	11,9	11,9	
	Пиломатериалы хвойных пород по ГОСТ 24454-80Е, м³	0,05	0,05	0,05	0,05	0,05	0,05	0,05	0,05	0,05	0,05	0,04	0,04	0,04	0,04	0,04	Брус разм. 60 x 100 x ℓ
	Марка панели*	ПСХВ 66 30.10-	ПСХВ 66.30 15-	ПСХВ 66.30 20-	ПСХВ 66 30 25-	ПСХВ 66 30 30-	ПСХВ 66.15.10-	ПСХВ 66 15 15-	ПСХВ 66 15 20-	ПСХВ 66.15 25-	ПСХВ 66 15 30-	ПСХВ 54 30.10-	ПСХВ 54 30 15-	ПСХВ 54 30.20-	ПСХВ 54.30 25-	ПСХВ 54 30 30-	

* В марку панели из легкого бетона добавить букву Л.

** Расход пароизоляции условно дан для одного слоя.

Зав. отд.	Смиланский	
Н. контр	Гадаева	
ГИП	Гадаева	
Зав гр.	Кузнецова	

1.432.1-33.93.1-5

Панель стеновая вертикальная парапетная. Спецификация

Стадия	Лист	Листов
Р	1	2

ЦНИИПРОМЗДАНИЙ

Инв. № подл. | Подпись и дата | Взам. инв. №

Продолжение спецификации

Поз.	Наименование	Кол. на панель № 56	57	58	59	60	61	62	63	64	65	66	67	68	69	70	Обозначение документа
2	Сетка арматурная С12	1	1	1	1	1											1.432.1-33.93.3-5
	С13						1	1	1	1	1						-6
	С14											1	1	1	1	1	-6
3	Сетка арматурная С20	1	1	1	1	1											-8
	С21						1	1	1	1	1						-9
	С22											1	1	1	1	1	-9
4	Гибкие связи К1	12					16					10					-31
	К2		12					16					10				-31
	К3			12					16					10			-31
	К4				12					16					10		-31
	К5					12					16					10	-31
5	Изделие закладное МН2						2	2	2	2	2						-33
	МН3	2	2	2	2	2						2	2	2	2	2	-33
6	МН5						2	2	2	2	2						-34
	МН6	2	2	2	2	2						2	2	2	2	2	-34
8	Изделие закладное МН8	2	2	2	2	2	2	2	2	2	2	2	2	2	2	2	-36
9	Изделие закладное МН9	2	2	2	2	2						2	2	2	2	2	-37
	Материалы																
	Бетон тяжелый кл. В22,5 или легкий кл. В15, м³	1,29	1,29	1,29	1,29	1,29	2,01	2,01	2,01	2,01	2,01	0,98	0,98	0,98	0,98	0,98	
	Пенополистирол по ГОСТ 15588-86, м³	0,55	0,82	1,10	1,37	1,64	0,86	1,28	1,71	2,14	2,57	0,39	0,59	0,79	0,99	1,18	
	Пароизоляция**, м²	5,5	5,5	5,5	5,5	5,5	8,6	8,6	8,6	8,6	8,6	4,0	4,0	4,0	4,0	4,0	
	Пиломатериалы хвойных пород по ГОСТ 24454-80Е, м³	0,04	0,04	0,04	0,04	0,04	0,03	0,03	0,03	0,03	0,03	0,03	0,03	0,03	0,03	0,03	Брус сеч. 60×100
	Марка панели*	ПСХВ 54.15.10-	ПСХВ 54.15.15-	ПСХВ 54.15.20-	ПСХВ 54.15.25-	ПСХВ 54.15.30-	ПСХВ 42.30.10-	ПСХВ 42.30.15-	ПСХВ 42.30.20-	ПСХВ 42.30.25-	ПСХВ 42.30.30-	ПСХВ 42.15.10-	ПСХВ 42.15.15-	ПСХВ 42.15.20-	ПСХВ 42.15.25-	ПСХВ 42.15.30-	

Примечания см лист 1.

Инв. № подл. | Подпись и дата | Взам. инв. №

№ п/п	Марка панели	Арматурные изделия								Закладные изделия													Общий расход стали, кг
		Арматура класса							Всего	Арматура класса								Прокат из стали марки Ст3кп ГОСТ 535-83				Всего	
		А-III			А-II		Вр-I			А-I					А-III								
		ГОСТ 5781-82					ГОСТ 6727-80			ГОСТ 5781-82								ГОСТ 8509-86	ГОСТ 8510-86	ГОСТ 19903-74			
		ф10	ф12	–	ф10		ф5			ф16	ф20	ф24	ф25	Итого	ф10	ф12	Итого	L75×75×6	L125×80×8	δ10	δ12		
1	ПСХВ 60 30.10 , -Л	—	142,3	—	14,0	—	44,5	—	200,8	—	—	0,7	4,0	4,7	2,7	1,3	4,0	3,3	4,0	2,1	23,6	41,7	242,5
2	ПСХВ 60.30 15 , -Л	—	142,3	—	16,8	—	44,5	—	203,6	—	—	0,7	4,0	4,7	2,7	1,3	4,0	3,3	4,0	2,1	23,6	41,7	245,3
3	ПСХВ 60.30 20 , -Л	—	142,3	—	19,6	—	44,5	—	206,4	—	—	0,7	4,0	4,7	2,7	1,3	4,0	3,3	4,0	2,1	23,6	41,7	248,1
4	ПСХВ 60 30 25 , -Л	—	142,3	—	22,4	—	44,5	—	209,2	—	—	0,7	4,0	4,7	2,7	1,3	4,0	3,3	4,0	2,1	23,6	41,7	250,9
5	ПСХВ 60.30.30 , -Л	—	142,3	—	25,2	—	44,5	—	212,0	—	—	0,7	4,0	4,7	2,7	1,3	4,0	3,3	4,0	2,1	23,6	41,7	253,7
6	ПСХВ 60 21.10 , -Л	—	104,3	—	10,5	—	33,1	—	147,9	—	2,8	0,7	—	3,5	2,7	1,3	4,0	3,3	4,0	2,1	23,6	40,5	188,4
7	ПСХВ 60 21.15 , -Л	—	104,3	—	12,6	—	33,1	—	150,0	—	2,8	0,7	—	3,5	2,7	1,3	4,0	3,3	4,0	2,1	23,6	40,5	190,5
8	ПСХВ 60. 21.20 , -Л	—	104,3	—	14,7	—	33,1	—	152,1	—	2,8	0,7	—	3,5	2,7	1,3	4,0	3,3	4,0	2,1	23,6	40,5	192,6
9	ПСХВ 60. 21.25 , -Л	—	104,3	—	16,8	—	33,1	—	154,2	—	2,8	0,7	—	3,5	2,7	1,3	4,0	3,3	4,0	2,1	23,6	40,5	194,7
10	ПСХВ 60. 21 30 , -Л	—	104,3	—	18,9	—	33,1	—	156,3	—	2,8	0,7	—	3,5	2,7	1,3	4,0	3,3	4,0	2,1	23,6	40,5	196,8
11	ПСХВ 60. 15.10 , -Л	—	75,9	—	7,0	—	20,8	—	103,7	1,6	—	0,7	—	2,3	2,2	1,3	3,5	2,2	4,0	2,1	23,6	37,7	141,4
12	ПСХВ 60. 15 15 , -Л	—	75,9	—	8,4	—	20,8	—	105,1	1,6	—	0,7	—	2,3	2,2	1,3	3,5	2,2	4,0	2,1	23,6	37,7	142,8
13	ПСХВ 60. 15 20 , -Л	—	75,9	—	9,8	—	20,8	—	106,5	1,6	—	0,7	—	2,3	2,2	1,3	3,5	2,2	4,0	2,1	23,6	37,7	144,2
14	ПСХВ 60 15.25 , -Л	—	75,9	—	11,2	—	20,8	—	107,9	1,6	—	0,7	—	2,3	2,2	1,3	3,5	2,2	4,0	2,1	23,6	37,7	145,6
15	ПСХВ 60 15 30 , -Л	—	75,9	—	12,6	—	20,8	—	109,3	1,6	—	0,7		2,3	2,2	1,3	3,5	2,2	4,0	2,1	23,6	37,7	147,0
16	ПСХВ 48.30 10 , -Л	—	63,2	—	10,0	—	28,9	—	102,1	—	—	0,7	4,0	4,7	2,7	1,3	4,0	3,3	4,0	2,1	23,6	41,7	143,8
17	ПСХВ 48.30.15 , -Л	—	63,2	—	12,0	—	28,9	—	104,1	—	—	0,7	4,0	4,7	2,7	1,3	4,0	3,3	4,0	2,1	23,6	41,7	145,8
18	ПСХВ 48 30.20 , -Л	—	63,2	—	14,0	—	28,9	—	106,1	—	—	0,7	4,0	4,7	2,7	1,3	4,0	3,3	4,0	2,1	23,6	41,7	147,8
19	ПСХВ 48.30.25 , -Л	—	63,2	—	16,0	—	28,9	—	108,1	—	—	0,7	4,0	4,7	2,7	1,3	4,0	3,3	4,0	2,1	23,6	41,7	149,8
20	ПСХВ 48.30.30 , -Л	—	63,2	—	18,0	—	28,9	—	110,1	—	—	0,7	4,0	4,7	2,7	1,3	4,0	3,3	4,0	2,1	23,6	41,7	151,8

Взам инв №

Подпись и дата

Инв № подл

1.4321-3393.1-РС1

Зав отд.	Смилянский	
ГИП	Гадаева	
Н. контр	Гадаева	
Зав. гр.	Кузнецова	

Ведомость расхода стали на рядовую панель

Стадия	Лист	Листов
Р	1	2

ЦНИИПРОМЗДАНИЙ

Продолжение ведомости

№ п/п	Марка панели	Арматурные изделия: Арматура класса А-III ГОСТ 5781-82 ф10	А-III ГОСТ 5781-82 ф12	А-III ГОСТ 5781-82 —	А-II ГОСТ 5781-82 ф10	А-II ГОСТ 5781-82 —	Вр-I ГОСТ 6727-80 ф5	Вр-I ГОСТ 6727-80 —	Всего	Закладные изделия: Арматура класса А-I ф16	А-I ф20	А-I ф24	А-I ф25	А-I Итого	А-III ф10	А-III ф12	А-III Итого	Прокат из стали марки Ст3кп ГОСТ 535-88: ГОСТ 8509-86 L75×75×6	ГОСТ 8510-86 L125×80×8	ГОСТ 19903-74 δ10	ГОСТ 19903-74 δ12	Всего	Общий расход стали, кг
21	ПСХВ 48.21.10, -Л	—	46,3	—	7,5	—	19,5	—	73,3	—	2,8	0,7	—	3,5	2,7	1,3	4,0	3,3	4,0	2,1	23,6	40,5	113,8
22	ПСХВ 48.21.15, -Л	—	46,3	—	9,0	—	19,5	—	74,8	—	2,8	0,7	—	3,5	2,7	1,3	4,0	3,3	4,0	2,1	23,6	40,5	115,3
23	ПСХВ 48.21.20, -Л	—	46,3	—	10,5	—	19,5	—	76,3	—	2,8	0,7	—	3,5	2,7	1,3	4,0	3,3	4,0	2,1	23,6	40,5	116,8
24	ПСХВ 48.21.25, -Л	—	46,3	—	12,0	—	19,5	—	77,8	—	2,8	0,7	—	3,5	2,7	1,3	4,0	3,3	4,0	2,1	23,6	40,5	118,3
25	ПСХВ 48.21.30, -Л	—	46,3	—	13,5	—	19,5	—	79,3	—	2,8	0,7	—	3,5	2,7	1,3	4,0	3,3	4,0	2,1	23,6	40,5	119,8
26	ПСХВ 48.15.10, -Л	—	33,7	—	6,0	—	13,5	—	53,2	1,6	—	0,7	—	2,3	2,2	1,3	3,5	2,2	4,0	2,1	23,6	37,7	90,9
27	ПСХВ 48.15.15, -Л	—	33,7	—	7,2	—	13,5	—	54,4	1,6	—	0,7	—	2,3	2,2	1,3	3,5	2,2	4,0	2,1	23,6	37,7	92,1
28	ПСХВ 48.15.20, -Л	—	33,7	—	8,4	—	13,5	—	55,6	1,6	—	0,7	—	2,3	2,2	1,3	3,5	2,2	4,0	2,1	23,6	37,7	93,3
29	ПСХВ 48.15.25, -Л	—	33,7	—	9,6	—	13,5	—	56,8	1,6	—	0,7	—	2,3	2,2	1,3	3,5	2,2	4,0	2,1	23,6	37,7	94,5
30	ПСХВ 48.15.30, -Л	—	33,7	—	10,8	—	13,5	—	58,0	1,6	—	0,7	—	2,3	2,2	1,3	3,5	2,2	4,0	2,1	23,6	37,7	95,7
31	ПСХВ 36.30.10, -Л	34,9	—	—	8,0	—	21,2	—	64,1	—	2,8	0,7	—	3,5	2,7	1,3	4,0	3,3	4,0	2,1	23,6	40,5	104,6
32	ПСХВ 36.30.15, -Л	34,9	—	—	9,6	—	21,2	—	65,7	—	2,8	0,7	—	3,5	2,7	1,3	4,0	3,3	4,0	2,1	23,6	40,5	106,2
33	ПСХВ 36.30.20, -Л	34,9	—	—	11,2	—	21,2	—	67,3	—	2,8	0,7	—	3,5	2,7	1,3	4,0	3,3	4,0	2,1	23,6	40,5	107,8
34	ПСХВ 36.30.25, -Л	34,9	—	—	12,8	—	21,2	—	68,9	—	2,8	0,7	—	3,5	2,7	1,3	4,0	3,3	4,0	2,1	23,6	40,5	109,4
35	ПСХВ 36.30.30, -Л	34,9	—	—	14,4	—	21,2	—	70,5	—	2,8	0,7	—	3,5	2,7	1,3	4,0	3,3	4,0	2,1	23,6	40,5	111,0
36	ПСХВ 36.15.10, -Л	17,5	—	—	5,0	—	9,9	—	32,4	1,6	—	0,7	—	2,3	2,2	1,3	3,5	2,2	4,0	2,1	23,6	37,7	70,1
37	ПСХВ 36.15.15, -Л	17,5	—	—	6,0	—	9,9	—	33,4	1,6	—	0,7	—	2,3	2,2	1,3	3,5	2,2	4,0	2,1	23,6	37,7	71,1
38	ПСХВ 36.15.20, -Л	17,5	—	—	7,0	—	9,9	—	34,4	1,6	—	0,7	—	2,3	2,2	1,3	3,5	2,2	4,0	2,1	23,6	37,7	72,1
39	ПСХВ 36.15.25, -Л	17,5	—	—	8,0	—	9,9	—	35,4	1,6	—	0,7	—	2,3	2,2	1,3	3,5	2,2	4,0	2,1	23,6	37,7	73,1
40	ПСХВ 36.15.30, -Л	17,5	—	—	9,0	—	9,9	—	36,4	1,6	—	0,7	—	2,3	2,2	1,3	3,5	2,2	4,0	2,1	23,6	37,7	74,1

Инв. № подл. | Подпись и дата | Взам. инв. №

N п/п	Марка панели	Арматурные изделия: Арматура класса А-III ГОСТ 5781-82 ф12	А-II ГОСТ 5781-82 ф10	Вр-I ГОСТ 6727-80 ф5	—	Всего	Закладные изделия: Арматура класса А-I ГОСТ 5781-82 ф16	ф20	ф24	ф25	Итого	А-III ГОСТ 5781-82 ф10	ф12	Итого	Прокат из стали марки Ст3кп ГОСТ 535-88: ГОСТ 8510-86 L125×80×8	ГОСТ 19903-74 б8	б10	б12	Всего	Общий расход стали, кг
41	ПСХВ 66.30.10, -Л	162,9	14,0	46,3	—	223,2	—	—	0,7	4,0	4,7	1,1	1,3	2,4	4,0	—	2,1	23,6	36,8	260,0
42	ПСХВ 66.30.15, -Л	162,9	16,8	46,3	—	226,0	—	—	0,7	4,0	4,7	1,1	1,3	2,4	4,0	—	2,1	23,6	36,8	262,8
43	ПСХВ 66.30.20, -Л	162,9	19,6	46,3	—	228,8	—	—	0,7	4,0	4,7	1,1	1,3	2,4	4,0	—	2,1	23,6	36,8	265,6
44	ПСХВ 66.30.25, -Л	162,9	22,4	46,3	—	231,6	—	—	0,7	4,0	4,7	1,1	1,3	2,4	4,0	—	2,1	23,6	36,8	268,4
45	ПСХВ 66.30.30, -Л	162,9	25,2	46,3	—	234,4	—	—	0,7	4,0	4,7	1,1	1,3	2,4	4,0	—	2,1	23,6	36,8	271,2
46	ПСХВ 66.15.10, -Л	84,4	7,0	21,7	—	113,1	—	2,8	0,7	—	3,5	1,7	1,3	3,0	4,0	1,2	2,1	23,6	37,4	150,5
47	ПСХВ 66.15.15, -Л	84,4	8,4	21,7	—	114,5	—	2,8	0,7	—	3,5	1,7	1,3	3,0	4,0	1,2	2,1	23,6	37,4	151,9
48	ПСХВ 66.15.20, -Л	84,4	9,8	21,7	—	115,9	—	2,8	0,7	—	3,5	1,7	1,3	3,0	4,0	1,2	2,1	23,6	37,4	153,3
49	ПСХВ 66.15.25, -Л	84,4	11,2	21,7	—	117,3	—	2,8	0,7	—	3,5	1,7	1,3	3,0	4,0	1,2	2,1	23,6	37,4	154,7
50	ПСХВ 66.15.30, -Л	84,4	12,6	21,7	—	118,7	—	2,8	0,7	—	3,5	1,7	1,3	3,0	4,0	1,2	2,1	23,6	37,4	156,1
51	ПСХВ 54.30.10, -Л	75,8	10,0	29,8	—	115,6	—	—	0,7	4,0	4,7	1,1	1,3	2,4	4,0	—	2,1	23,6	36,8	152,4
52	ПСХВ 54.30.15, -Л	75,8	12,0	29,8	—	117,6	—	—	0,7	4,0	4,7	1,1	1,3	2,4	4,0	—	2,1	23,6	36,8	154,4
53	ПСХВ 54.30.20, -Л	75,8	14,0	29,8	—	119,6	—	—	0,7	4,0	4,7	1,1	1,3	2,4	4,0	—	2,1	23,6	36,8	156,4
54	ПСХВ 54.30.25, -Л	75,8	16,0	29,8	—	121,6	—	—	0,7	4,0	4,7	1,1	1,3	2,4	4,0	—	2,1	23,6	36,8	158,4
55	ПСХВ 54.30.30, -Л	75,8	18,0	29,8	—	123,6	—	—	0,7	4,0	4,7	1,1	1,3	2,4	4,0	—	2,1	23,6	36,8	160,4
56	ПСХВ 54.15.10, -Л	37,9	6,0	13,9	—	57,8	1,6	—	0,7	—	2,3	1,7	1,3	3,0	4,0	1,2	2,1	23,6	36,2	94,0
57	ПСХВ 54.15.15, -Л	37,9	7,2	13,9	—	59,0	1,6	—	0,7	—	2,3	1,7	1,3	3,0	4,0	1,2	2,1	23,6	36,2	95,2
58	ПСХВ 54.15.20, -Л	37,9	8,4	13,9	—	60,2	1,6	—	0,7	—	2,3	1,7	1,3	3,0	4,0	1,2	2,1	23,6	36,2	96,4
59	ПСХВ 54.15.25, -Л	37,9	9,6	13,9	—	61,4	1,6	—	0,7	—	2,3	1,7	1,3	3,0	4,0	1,2	2,1	23,6	36,2	97,6
60	ПСХВ 54.15.30, -Л	37,9	10,8	13,9	—	62,6	1,6	—	0,7	—	2,3	1,7	1,3	3,0	4,0	1,2	2,1	23,6	36,2	98,8

Инв.№ подл. | Подпись и дата | Взам. инв.№

Зав. отд.	Смиланский	
ГИП	Гадаева	
Н. контр.	Гадаева	
Зав. гр.	Кузнецова	

1432 1-33.93.1-РС2

Ведомость расхода стали на парапетную панель

Стадия	Лист	Листов
Р	1	2

ЦНИИПРОМЗДАНИЙ

Продолжение ведомости

№ п/п	Марка панели	Арматурные изделия						Закладные изделия													Общий расход стали, кг
		Арматура класса					Всего	Арматура класса								Прокат из стали марки Ст3кп ГОСТ 535-88				Всего	
		А-III		А-II	Вр-I			А-I				А-III									
		ГОСТ 5781-82			ГОСТ 6727-80			ГОСТ 5781-82								ГОСТ 8510-86	ГОСТ 19903-74				
		ф10	ф12	ф10	ф5	—		ф16	ф20	ф24	Итого	ф10	ф12	—	Итого	∠125×80×8	δ8	δ10	δ12		
61	ПСХВ 42.30.10, -Л	40,8	—	8,0	22,1	—	70,9	—	2,8	0,7	3,5	1,1	1,3	—	2,4	4,0	—	2,1	23,6	35,6	106,5
62	ПСХВ 42.30.15, -Л	40,8	—	9,6	22,1	—	72,5	—	2,8	0,7	3,5	1,1	1,3	—	2,4	4,0	—	2,1	23,6	35,6	108,1
63	ПСХВ 42.30.20, -Л	40,8	—	11,2	22,1	—	74,1	—	2,8	0,7	3,5	1,1	1,3	—	2,4	4,0	—	2,1	23,6	35,6	109,7
64	ПСХВ 42.30.25, -Л	40,8	—	12,8	22,1	—	75,7	—	2,8	0,7	3,5	1,1	1,3	—	2,4	4,0	—	2,1	23,6	35,6	111,3
65	ПСХВ 42.30.30, -Л	40,8	—	14,4	22,1	—	77,3	—	2,8	0,7	3,5	1,1	1,3	—	2,4	4,0	—	2,1	23,6	35,6	112,9
66	ПСХВ 42.15.10, -Л	20,4	—	5,0	10,3	—	35,7	1,6	—	0,7	2,3	1,7	1,3	—	3,0	4,0	1,2	2,1	23,6	36,2	71,9
67	ПСХВ 42.15.15, -Л	20,4	—	6,0	10,3	—	36,7	1,6	—	0,7	2,3	1,7	1,3	—	3,0	4,0	1,2	2,1	23,6	36,2	72,9
68	ПСХВ 42.15.20, -Л	20,4	—	7,0	10,3	—	37,7	1,6	—	0,7	2,3	1,7	1,3	—	3,0	4,0	1,2	2,1	23,6	36,2	73,9
69	ПСХВ 42.15.25, -Л	20,4	—	8,0	10,3	—	38,7	1,6	—	0,7	2,3	1,7	1,3	—	3,0	4,0	1,2	2,1	23,6	36,2	74,9
70	ПСХВ 42.15.30, -Л	20,4	—	9,0	10,3	—	39,7	1,6	—	0,7	2,3	1,7	1,3	—	3,0	4,0	1,2	2,1	23,6	36,2	75,9

Инв. № подл. | Подпись и дата | Взам. инв. №

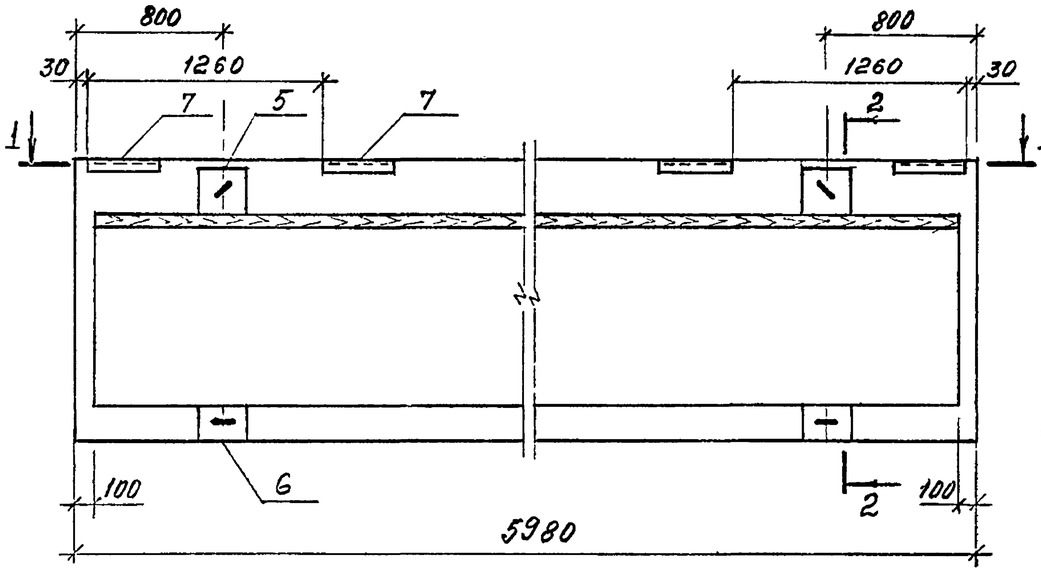

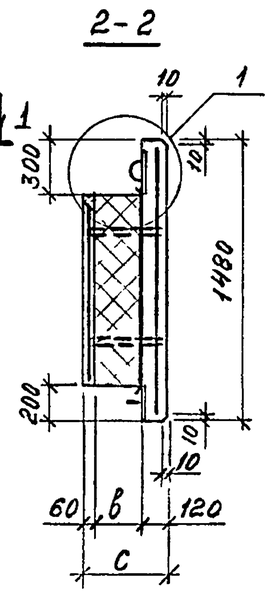

Разбивка гибких связей К1..К5

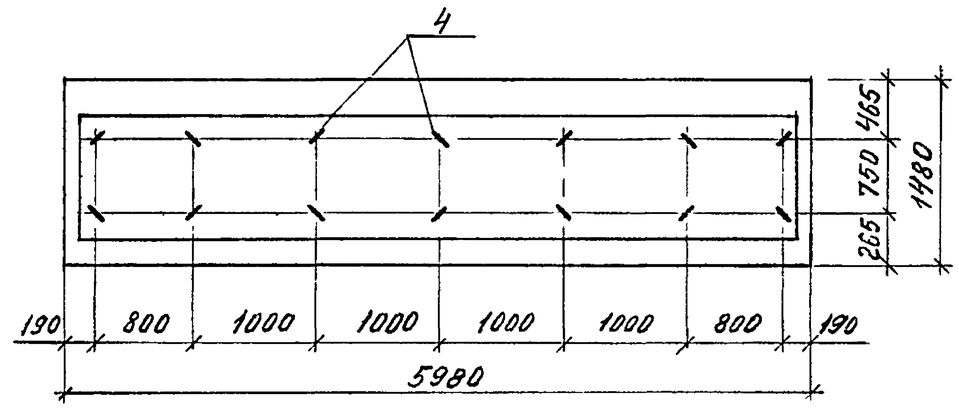

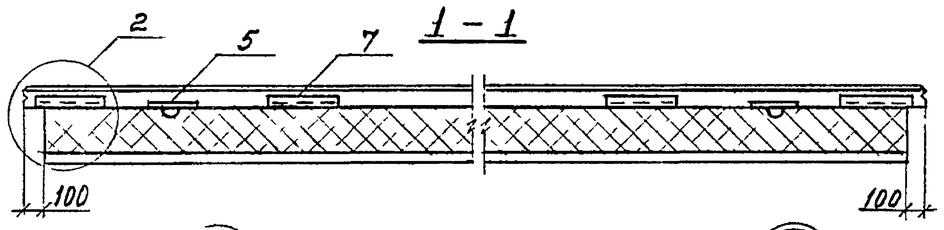

№ п/п	Марка панели изготовляемой из бетона		Размеры, мм	
	тяжелого	легкого	в	с
71	ПСХГ 60 15 10	ПСХГ 60.15.10-Л	100	280
72	ПСХГ 60.15.15	ПСХГ 60.15.15-Л	150	330
73	ПСХГ 60.15.20	ПСХГ 60 15 20-Л	200	380
74	ПСХГ 60.15.25	ПСХГ 60.15.25-Л	250	430
75	ПСХГ 60.15.30	ПСХГ 60.15.30-Л	300	480

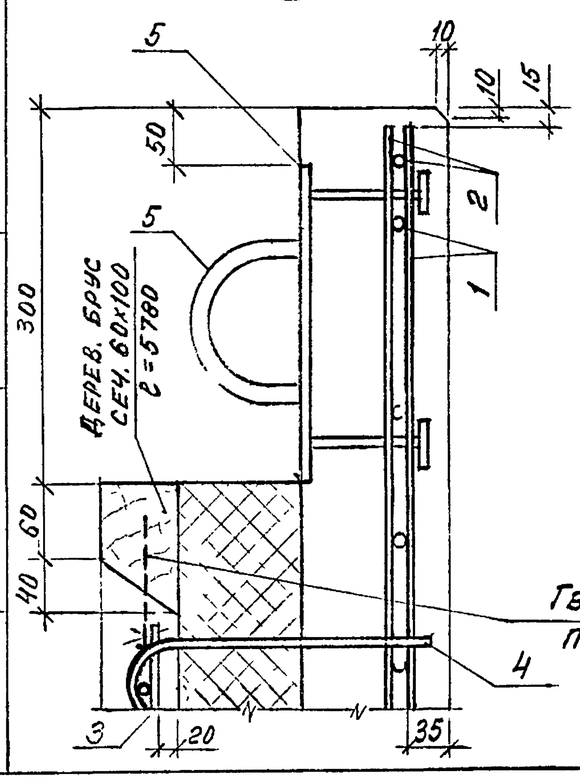

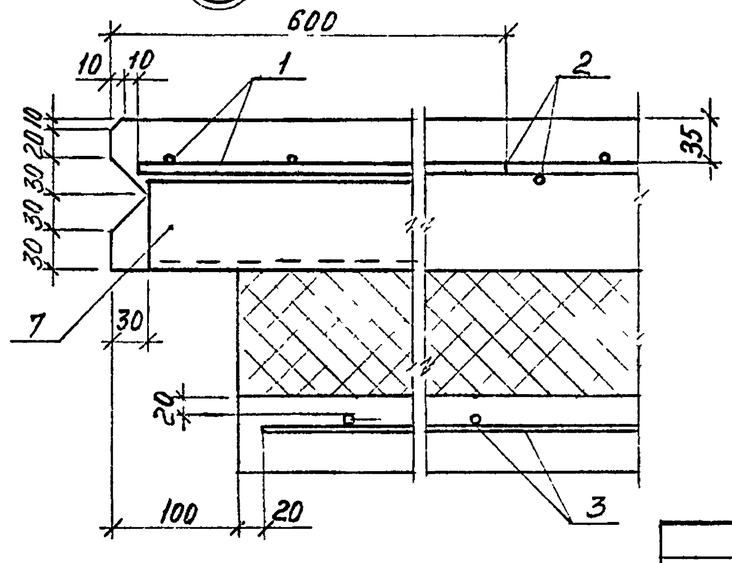

Гвозди Ф4 ℓ=100 шаг 400 привязать к сетке вязальной проволокой.

1. Спецификацию см. лист 2.
2. Арматурные и закладные изделия даны в вып. 3.

Зав. отд.	Смиланский		
ГИП	Гадаева		
Н. контр.	Гадаева		
Зав. гр.	Кузнецова		

1.432.1-33 93.1-6

Панель стеновая горизонтальная

Стадия	Лист	Листов
Р	1	2

ЦНИИПРОМЗДАНИЙ

Инв. N подл. | Подпись и дата | Взам. инв. N

Спецификация арматурных и закладных изделий

Поз	Наименование	Кол на панель № 71	72	73	74	75	Примечание
1	Сетка арматурная С3	1	1	1	1	1	
2	С6	1	1	1	1	1	
3	С28	1	1	1	1	1	
4	Гибкие связи К1	14					
	К2		14				
	К3			14			
	К4				14		
	К5					14	
5	Изделие закладное МН3	2	2	2	2	2	
6	МН6	2	2	2	2	2	
7	МН10	4	4	4	4	4	
	Материалы						
	Бетон тяжелый кл. В22,5						
	или легкий кл. В15	1,40	1,40	1,40	1,40	1,40	$м^3$
	Пенополистирол						
	по ГОСТ 15588-86	0,57	0,85	1,13	1,42	1,70	$м^3$
	Пароизоляция*	6,94	6,94	6,94	6,94	6,94	$м^2$
	Пиломатериалы хвойных пород по ГОСТ 24454-80Е, $м^3$	0,03	0,03	0,03	0,03	0,03	Брус сеч. 60×100
	Марка панели	ПСХГ60.15.10,-Л	ПСХГ60.15.15,-Л	ПСХГ60.15.20,-Л	ПСХГ60.15.25,-Л	ПСХГ60.15.30,-Л	

Ведомость расхода стали

№ п/п	Марка панели	Арматурные изделия: Арматура класса А-III ГОСТ 5781-82 ф12	А-II ГОСТ 5781-82 ф10	Вр-I ГОСТ 6727-80 ф5	—	Всего	Закладные изделия: Арматура класса А-III ГОСТ 5781-82 ф10	А-III ф12	А-I ф16	Прокат из стали марки Ст3кп ГОСТ 535-88: ГОСТ 8509-86 ∠75×75×6	ГОСТ 19903-74 δ8	δ10	δ12	Всего	Общий расход стали, кг
71	ПСХГ60 15.10, -Л	75,9	7,0	17,5	—	100,4	1,2	1,3	1,6	11,2	4,8	2,1	23,6	45,8	146,2
72	ПСХГ60.15.15, -Л	75,9	8,4	17,5	—	101,8	1,2	1,3	1,6	11,2	4,8	2,1	23,6	45,8	147,6
73	ПСХГ60.15.20, -Л	75,9	9,8	17,5	—	103,2	1,2	1,3	1,6	11,2	4,8	2,1	23,6	45,8	149,0
74	ПСХГ60.15.25, -Л	75,9	11,2	17,5	—	104,6	1,2	1,3	1,6	11,2	4,8	2,1	23,6	45,8	150,4
75	ПСХГ60.15.30, -Л	75,9	12,6	17,5	—	106,0	1,2	1,3	1,6	11,2	4,8	2,1	23,6	45,8	151,8

Арматурные и закладные изделия даны в вып 3.

* Расход пароизоляции условно дан для одного слоя

Инв № подл. | Подпись и дата | Взам инв. №

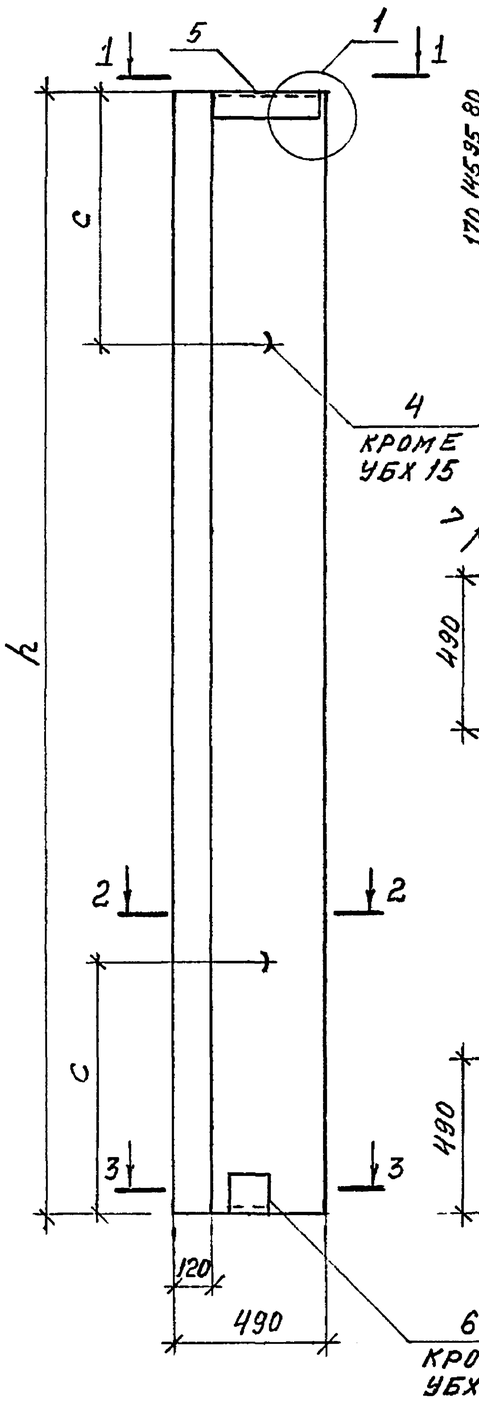

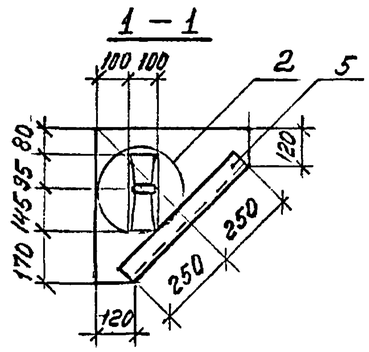

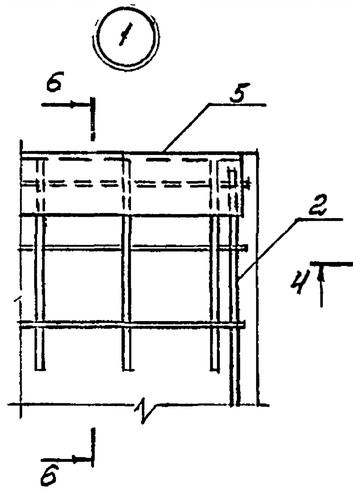

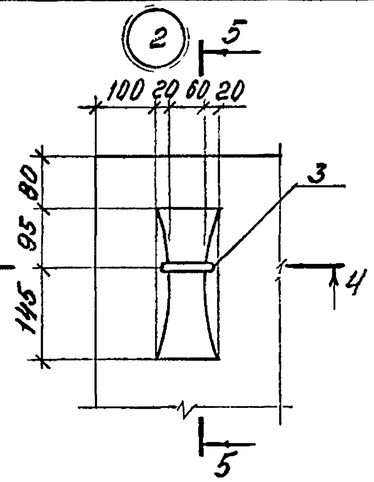

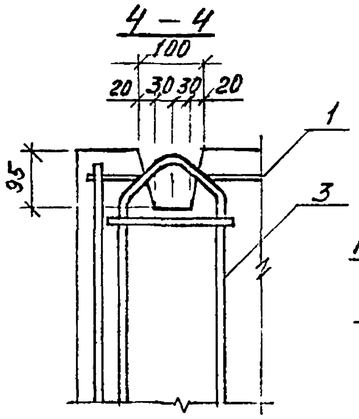

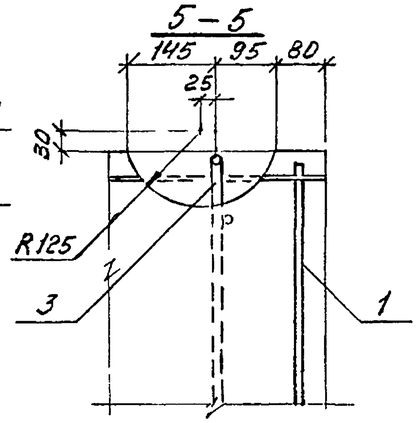

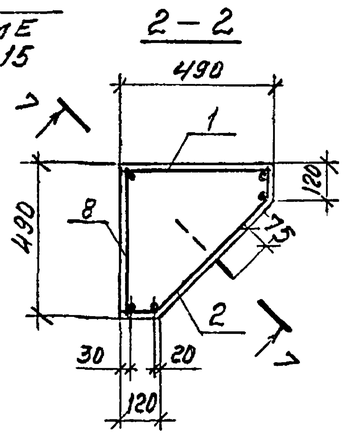

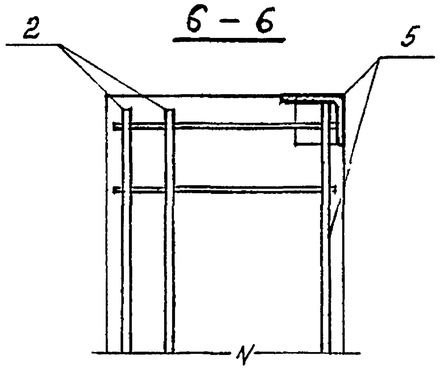

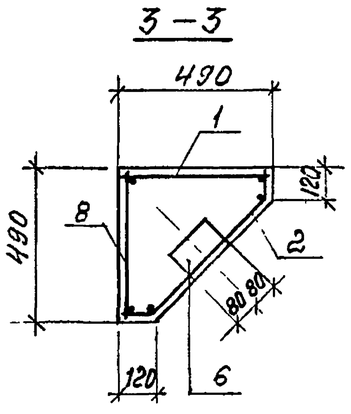

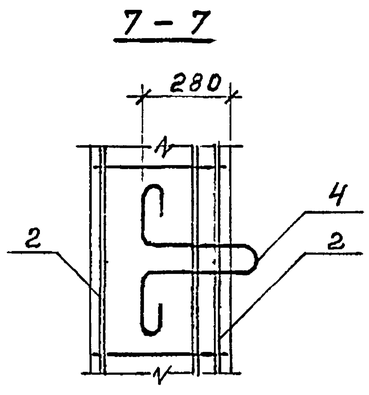

№ п/п	Марка блока изготавляемого из бетона		Размеры, мм	
	тяжелого	легкого	h	c
76	УБХ 66	УБХ 66 – Л	6580	1200
77	УБХ 60	УБХ 60 – Л	5980	
78	УБХ 54	УБХ 54 – Л	5380	1000
79	УБХ 48	УБХ 48 – Л	4780	
80	УБХ 42	УБХ 42 – Л	4180	800
81	УБХ 36	УБХ 36 – Л	3580	
82	УБХ 15	УБХ 15 – Л	1480	–

1. Спецификацию см. лист 2.
2. Арматурные и закладные изделия даны в вып. 3.

Зав отд.	Смиянский		
Н. контр.	Гадаева		
ГИП	Гадаева		
Зав гр.	Кузнецова		

1.432 1-33.93.1-7

Угловой блок

Стадия	Лист	Листов
Р	1	2

ЦНИИПРОМЗДАНИЙ

Инв. № подл. | Подпись и дата | Взам. инв. №

Спецификация арматурных и закладных изделий

Поз	Наименование	Кол на угловой блок № 76	77	78	79	80	81	82	Примечание
1	Каркас плоский КР1	1							
	КР2		1						
	КР3			1					
	КР4				1				
	КР5					1			
	КР6						1		
	КР7							1	
2	КР8	1							
	КР9		1						
	КР10			1					
	КР11				1				
	КР12					1			
	КР13						1		
	КР14							1	
3	Изделие закладное МН11	1	1	1	1	1	1		
	МН12							1	
4	МН13	2	2	2	2	2	2		
5	МН14	1	1	1	1	1	1	1	
6	МН15	1	1	1	1	1	1		
7	6-А-I, ГОСТ 5781-82*, ℓ=470	24	22	20	18	16	14	6	0,104 кг
	Материал								
	Бетон тяжелый								
	класса В22,5 или								
	легкий класса В15	1,13	1,03	0,92	0,82	0,72	0,61	0,25	м³
	Марка блока	УБХ 66, -Л	УБХ 60, -Л	УБХ 54, -Л	УБХ 48, -Л	УБХ 42, -Л	УБХ 36, -Л	УБХ 15, -Л	

Ведомость расхода стали

№ п/п	Марка углового блока	Арматурные изделия: Арматура класса А-III ГОСТ 5781-82 ф12	А-I ГОСТ 5781-82 ф6	Всего	Закладные изделия: Арматура класса А-I ГОСТ 5781-82 ф12	ф14	ф20	Итого	А-III ф10	Прокат из стали марки Ст3кп ГОСТ 535-88: ГОСТ 8509-86 L75×75×6	ГОСТ 8510-86 L125×80×8	ГОСТ 5915-70 Гайка М12	Всего	Общий расход стали, кг
76	УБХ 66, -Л	29,2	8,7	37,9	—	3,2	5,1	8,3	1,3	3,5	1,8	0,1	15,0	52,9
77	УБХ 60, -Л	26,5	8,0	34,5	—	3,2	5,1	8,3	1,3	3,5	1,8	0,1	15,0	49,5
78	УБХ 54, -Л	23,8	7,3	31,1	—	3,2	5,1	8,3	1,3	3,5	1,8	0,1	15,0	46,1
79	УБХ 48, -Л	21,2	6,6	27,8	—	3,2	5,1	8,3	1,3	3,5	1,8	0,1	15,0	42,8
80	УБХ 42, -Л	18,5	5,9	24,4	—	3,2	5,1	8,3	1,3	3,5	1,8	0,1	15,0	39,4
81	УБХ 36, -Л	15,8	5,2	21,0	—	3,2	5,1	8,3	1,3	3,5	1,8	0,1	15,0	36,0
82	УБХ 15, -Л	6,5	2,5	9,0	1,4	—	—	1,4	0,9	3,5	—	—	5,8	14,8

Арматурные и закладные изделия даны в вып 3

Инв № подл | Подпись и дата | Взам инв №

ПКХ1, ПКХ2 (с отверстием)

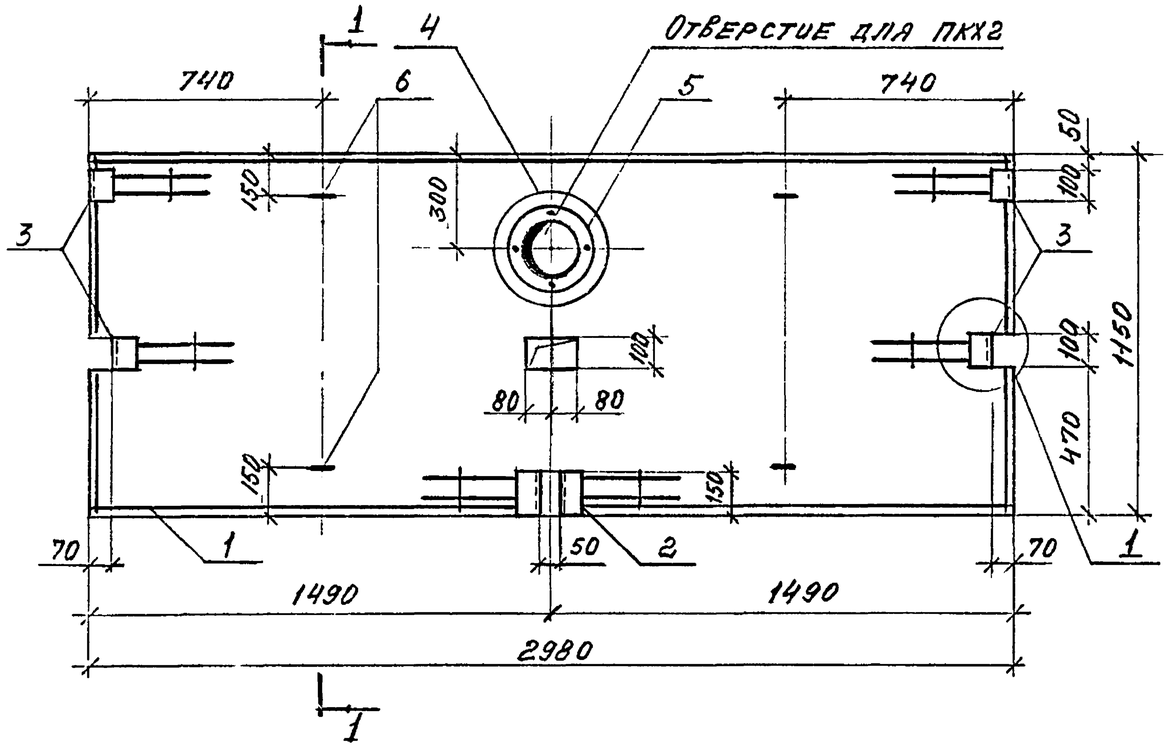

ПКХ5, ПКХ6 (зеркально)

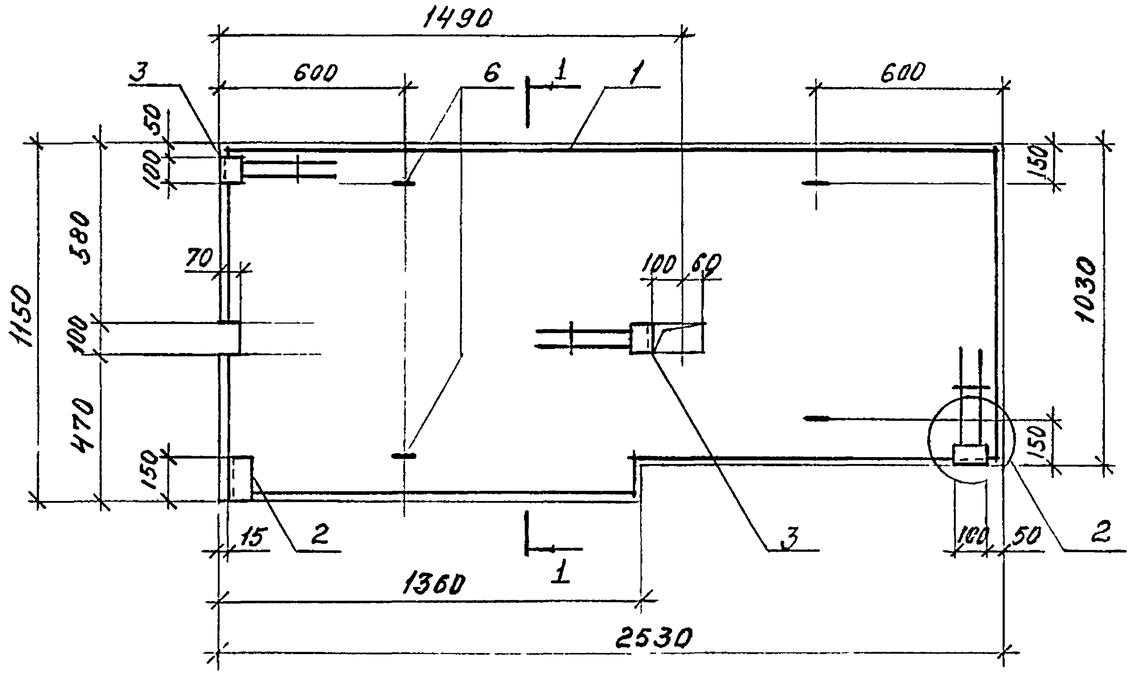

ПКХ3, ПКХ4

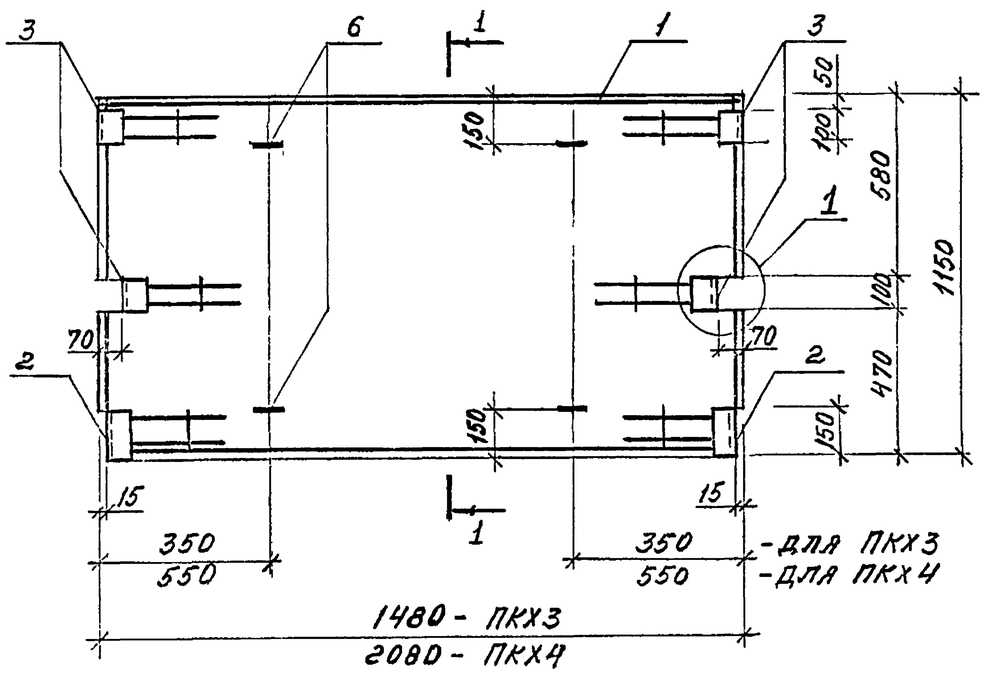

1 - 1

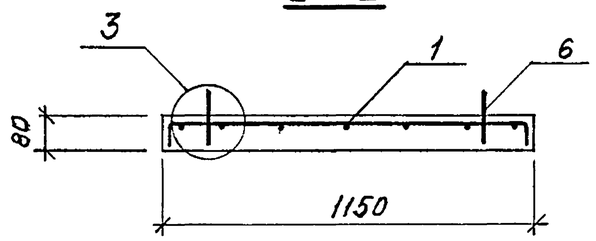

1. Спецификацию см. лист 2
2. Арматурные и закладные изделия даны в вып. 3.

Зав отд	Смилянский		1.432.1-33.93.1-8	
Н.контр.	Гадаева		Плита карнизная	Стадия: Р; Лист: 1; Листов: 2
ГИП	Гадаева			ЦНИИПРОМЗДАНИЙ
Зав.гр.	Кузнецова			

Инв.№ подл. | Подп. и дата | Взам. инв.№

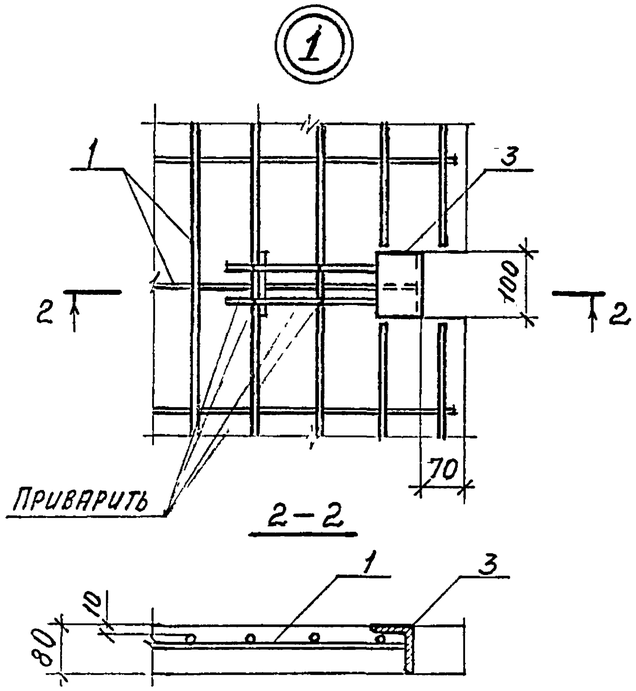

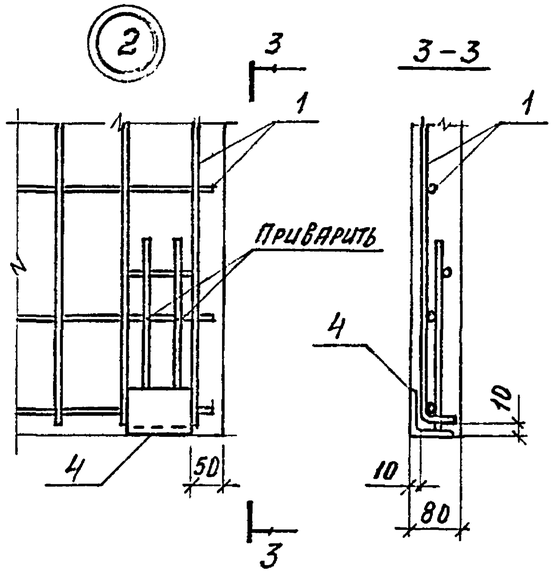

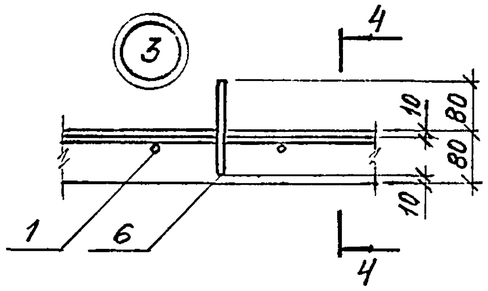

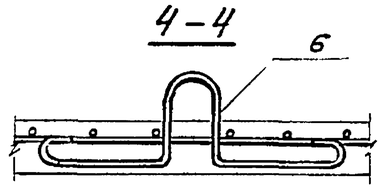

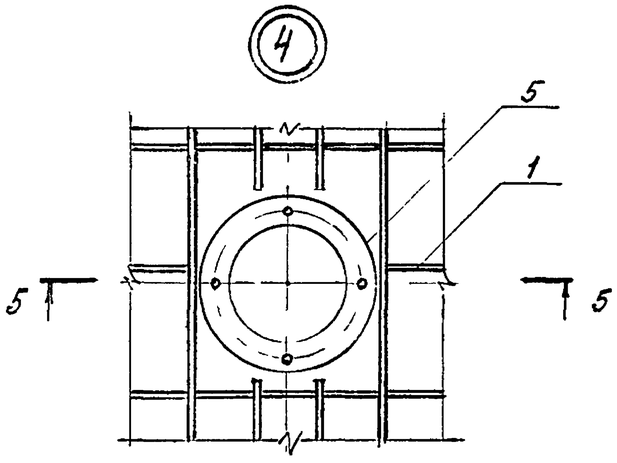

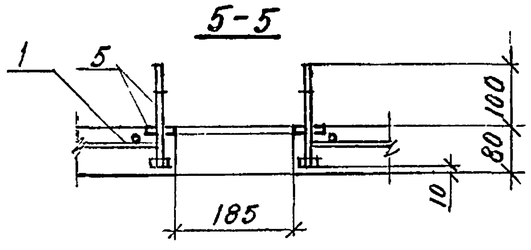

Арматурные сетки в местах отверстий вырезать по месту.

Поз.	Наименование	Кол. на плиту ПКХ 1	2	3	4	5	6	Обозначение документа
1	Сетка арматурная С23	1	1					1.432.1-33.93.3-10
	С24			1				-10
	С25				1			-10
	С26					1		-11
	С27						1	-11
2	Изделие закладное МН16	2	2	2	2	1	1	-43
3	МН17	4	4	4	4	2	2	-43
4	МН18					1	1	-43
5	МН19		1					-44
6	МН20	4	4	4	4	4	4	-45
	Материал							
	Бетон легкий							
	класса В15, м³	0,27	0,27	0,14	0,19	0,22	0,22	

Инв. № подл. | Подпись и дата | Взам. инв. №

№ п/п	Марка карнизной плиты	Арматурные изделия					Закладные изделия									Общий расход стали, кг
		Арматура класса				Всего	Арматура класса				Прокат из стали марки Ст3кп ГОСТ 535-88			Болт ГОСТ 7798-70*	Всего	
		А-III		А-I			А-III	А-I								
		ГОСТ 5781-82					ГОСТ 5781-82				ГОСТ 8509-86		ГОСТ 19903-74			
		ф10	–	ф6	–		ф10	ф6	ф10	Итого	L75x75x8	–	б6	М16		кг
83	ПКХ1-Л	23,1	–	4,6	–	27,7	2,4	0,6	2,4	5,4	6,4	–	–	–	11,8	39,5
84	ПКХ2-Л	23,1	–	4,6	–	27,7	2,4	0,6	2,4	5,4	6,4	–	3,8	1,2	15,6	43,3
85	ПКХ3-Л	11,6	–	2,3	–	13,9	2,4	0,6	2,4	5,4	6,4	–	–	–	11,8	25,7
86	ПКХ4-Л	16,2	–	3,2	–	19,4	2,4	0,6	2,4	5,4	6,4	–	–	–	11,8	31,2
87	ПКХ5-Л	33,7	–	0,6	–	34,3	2,0	0,5	2,4	5,3	5,5	–	–	–	10,8	45,1
88	ПКХ6-Л	33,7	–	0,6	–	34,3	2,0	0,5	2,4	5,3	5,5	–	–	–	10,8	45,1

Зав отд.	Смилянский		
ГИП	Гадаева		
Н.контр.	Гадаева		
Зав.гр.	Кузнецова		

1432.1-33 93.1-РС3

Ведомость расхода стали на карнизную плиту

Стадия	Лист	Листов
Р		1

ЦНИИПРОМЗДАНИЙ

Инв.N подл. | Подпись и дата | Взам. инв.N