ПРАВИТЕЛЬСТВО МОСКВЫ
ДЕПАРТАМЕНТ СТРОИТЕЛЬСТВА
МОСКОВСКИЙ НАУЧНО-ИССЛЕДОВАТЕЛЬСКИЙ И ПРОЕКТНЫЙ ИНСТИТУТ
ТИПОЛОГИИ И ЭКСПЕРИМЕНТАЛЬНОГО ПРОЕКТИРОВАНИЯ

МНИИТЭП

УНИФИЦИРОВАННЫЕ УЗЛЫ И ИЗДЕЛИЯ ПРОИЗВОДСТВА ОАО ДСК - 3

3ВДС ЧАСТЬ III м

УСТАНОВКА СТОЛЯРНЫХ ИЗДЕЛИЙ В ЖИЛЫХ БЛОК- СЕКЦИЯХ СЕРИИ П3М

ДЕТАЛИ УЗЛОВ

главный инженер института	Е. Е. Никитин
руководитель мастерской N3	В. В. Кан
главный инженер мастерской N3	Я. Е. Козицын
главный архитектор проекта	С.П.Пахомов
главный инженер проекта	Л П. Коновалова

Введен в действие приказом МНИИТЭП

договор N 1- 389

МОСКВА 1999 г

СТР.	НАИМЕНОВАНИЕ	ЛИСТ
2	Содержание	2
3	Общие данные	3
4-5	Спецификация расходов материалов на узел	4-5
6	Схема расположения узлов 1-го этажа.	6
7	Схема расположения узлов. Типовой этаж, машинное помещение, ЛЛУ в уровне чердака.	7
8	Узел 2. Установка дверного блока УОШ 2, план, сечение 1-1.	1
9	Узел 4. Установка дверного блока ДО 21-8, фрамуги Ф18 , план, сечение 1-1.	16
10	Узел 8. Установка дверного блока ДГ21-9, план, сечение 1-1..	21
11	Узел 9. Установка дверного блока УОШ 1, план, сечение 1-1.	22
12	Узел 11. Электрощитовая.Установка решетки СТД-296/1Р-150, дверного блока ДГ21-9Пж.	25
13	Узел 15. Установка дверного блока ДС16-9т, сечение 1-1.	28
14	Узел 16. Установка дверного блока СМ3в, план, сечение 1-1.	29
15	Узел 16(г). Установка дверного блока ДС16-9у, план, сечение 1-1.	30
16	Узел 17. Установка дверного блока ДС19-9т, план, сечение 1-1.	31
17	Узлы 18,19. Установка служебных люков ЛМ2,ЛМ4.	32
18	Узел 18(г). Установка служебного люка ДЛ13-10.	33
19	Узел 21. Установка дверного блока СМ36, план, сечение 1-1.	35
20	Узел 27. Установка шкафа пожарных кранов ШП3	43
21	Узел 28. Крепление абонентских шкафов АШВД-6.	44
22	Узел 29. Установка кухонного оборудования КВ-4, КМ5. Заделка монтажного люка сантехкабины.	45
23	Узел 30. Установка дверного блока ДО21-8, фрамуги Ф-1 , план, сечение 1-1.	47
24	Узлы 31. Установка дверного блока ДГ21-7, план, сечение 1-1.	48
25	Крепление ограждения лестничных маршей.	49
26	Узел 32. Установка дверного блока ДГ21-9, план, сечение 1-1.	50

ВЗАМ. ИНВ. N | ПОДПИСЬ И ДАТА | ИНВ. N ПОДЛ.

ИЗМ.	КОЛ.УЧ	ЛИСТ	N ДОК.	ПОДПИСЬ
РУК. МАСТ		КАН		
ГЛИНЖ МАСТ		КОЗИЦЫН		
ГАП		ПАХОМОВ		
ГИП		КОНОВАЛОВА		

ЗВДС часть III м

СТАДИЯ	МАССА	МАСШТАБ
Р		
ЛИСТ 2	ЛИСТОВ	

СОДЕРЖАНИЕ

МНИИТЭП
МАСТЕРСКАЯ N 3

ОБЩИЕ УКАЗАНИЯ

Альбом ЗВДС часть III содержит чертежи узлов установки и крепления к строительным конструкциям дверных блоков, кухонного оборудования и других изделий, которые выполняются на стройплощадке в жилых домах серии ПЗМ

На схемах расположения узлов дано конкретное местоположение узла, его порядковый номер и номер листа, на котором этот узел помещен.

Установка дверных блоков разработана с учетом различных конструкций полов в соответствии со сборником "ТКI-I0, том I Полы жилых зданий".

В сводной спецификации на каждый узел дается номенклатура и количество деталей с ссылкой на альбомы или ГОСТ. Строительные гвозди и шурупы в спецификацию не включены. При установке дверных блоков ДГ 2I-9, Д02I-I3, Д02I-8.без порога при необходимости нижняя монтажная доска крепится к верхнему брусу коробки. Эта монтажная доска в спецификацию не включена.

При установке дверных блоков обратить внимание на зазор между дверным полотном и уровнем чистого пола, который должен составлять 5-I0 мм.

Все зазоры во внутренних проемах при установке дверных блоков конопатятся паклей (ГОСТ I2285-77^{XX}. Угары льняные), смоченной в цементном растворе или синтетическим жгутом. При небольших зазорах допускается установка межкомнатных дверей в одной квартире без конопатки. Зазоры в наружных проемах входных дверей конопатятся паклей ленточной пропитанной (ТУ РСФСР I0-269-88).

Деревянные наличники по ГОСТ 8242-88 крепятся к коробкам строительными гвоздями (ГОСТ 4028-63)через 40 мм. Сопряжение наличников в углах производится "на ус".

Двери УОШI, УОШ2, Н2, Н5, ДН24-I5РС, ДН 2I-I3АЩ должны поставляться в комплекте с автоматическими гидрозакрывателями ДГ-0I.

Кухонное оборудование устанавливается на чистый пол.

Крепление дверных коробок в стенах и перегородках следует осуществлять шурупами или гвоздями, с предварительным сверлением отверстия, в деревянные антисептированные пробки, согласно СНиП 3.03.0I-87 „Ограждающие конструкции", через деревянные прокладки.

При установке кухонных моек и подключения их к сантехническим кабинам нижний монтажный люк кабины должен быть закрыть крышкой Кп-I, поставляемой в комплекте с кабиной, согласно узлу 4 на листе 73 альбома РС 034I.

МЕТАЛЛИЧЕСКАЯ ВХОДНАЯ ДВЕРЬ С ДОМОФОННЫМ УСТРОЙСТВОМ БДМД-35-15П, МЕТАЛЛИЧЕСКИЕ РЕШЕТКИ НА НАРУЖНЫХ ВИТРАЖАХ ВХОДА УСТАНАВЛИВАЮТСЯ ПО ДОПОЛНЕНИЮ 9 „ПРИМЕНЕНИЕ СТАЛЬНЫХ НАРУЖНЫХ ДВЕРЕЙ С ДОМОФОННЫМ УСТРОЙСТВОМ".

УЗЛЫ УСТАНОВКИ СТОЛЯРНЫХ ИЗДЕЛИЙ В ПОМЕЩЕНИЕ ДЕЖУРНОГО СМ ДОПОЛНЕНИЕ № 11

УСЛОВНЫЕ ОБОЗНАЧЕНИЯ:

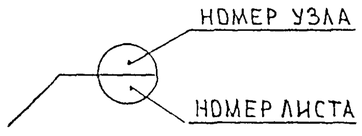

ИЗМ	КОЛ	ЛИСТ	N ДОК	ПОДПИСЬ	ДАТА	ЗВДС часть III М		
РУК.МАС		КАН					СТАДИЯ	МАССА	МАСШТАБ
ГЛ.ИН.МАС		КОЗИЦЫН					Р		
ГАП		ПАХОМОВ					ЛИСТ 3	ЛИСТОВ	
ГИП		КОНОВАЛОВА				ОБЩИЕ УКАЗАНИЯ	МНИИТЭП МАСТЕРСКАЯ N 3		

ИНВ. N ПОДЛ.	ПОДПИСЬ И ДАТА	ВЗАМ. ИНВ. N
7592-511		

СПЕЦИФИКАЦИЯ РАСХОДА МАТЕРИАЛОВ НА УЗЕЛ

№ узла	Наименование	Ед. изм.	Количество на узел				Альбом
			Внеквартирные помещения	квартиры, типы полов			
				паркет штучн. I этаж	паркет шт доска паркетн мозаичная тип. эт.	линолеум	
I	2	3	4	5	6	7	8
Узел 2	Наличник тип Н-I 54хI3	-"-	5,5				ГОСТ 8242-88
	Наличник тип Н-2 34хI3	-"-	5,5				-"-
Узел 4	Наличник тип Н-I 44хI3	м.п.		7,8	7,8	7,8	ГОСТ 8242-88
	Наличник тип Н-2 34хI3	-"-		7,0	7,0	6,2	-"-
	Плинтус ПЛ-3 25х25	-"-		-	-	0,8	-"-
	Бобышка I2х74х45	шт		2	2	2	
Узел 8	Наличник тип Н-I 54хI3	м.п.		I,8	-	-	ГОСТ 8242-88
	Наличник тип Н-I 44хI3	-"-		8,4	I0,2	I0,2	-"-
	Бобышка 74х54хI2	шт		-	2	2	-"-
Узел 9	Наличник тип Н-I 44хI3	м.п.	5,2				ГОСТ 8242-88
	Наличник тип Н-2 34хI3	-"-	5,2				-"-
	Мет.скоба МС 46"А"	шт	2				ЗРС99-0I
	Дюбель 4,5х40	"	2				
Узел II	Наличник тип Н-I 54хI3	м.п.	0,9				ГОСТ 8242-88
	Наличник тип Н-I 44хI3	-"-	9,6				-"-
	Плинтус ПЛ-3 25х25	-"-	0,9				-"-
	Бобышка 74х45хI2	шт	2				
	Сталь тонколистовая оцинкованная б=0,5мм	м2	5,3				ГОСТ I49I8-80
	Картон асбестовый б=5мм	м2	3,8				ГОСТ 2850-80*

I	2	3	4	5	6	7	8
Узел I5	Наличник тип Н-I 44хI3	м.п.	9,I				ГОСТ 8242-88
Узел I6	Наличник тип Н-I 74хI3	-"-	3,9				-"-
	Наличник тип Н-I 44хI3	-"-	5,5				-"-
	Плинтус Пл-5 33х35	-"-	0,9				-"-
	Брусок деревянный антисепт. 70х94	-"-	0,9				
	Брусок деревянный антисепт. 45х35	-"-	0,9				
	Метал. уголок L 40х4 ℓ =50	шт	2				ГОСТ 8509-86*
Узел I6(Г)	Наличник тип Н-I 54хI3	п.м.	2,6				ГОСТ 8242-88
	Наличник тип Н-I 44хI3	-"-	4,2				-"-
	Плинтус Пл-5 33х35	-"-	0,9				-"-
	Брусок деревянный антисепт. 45х40	-"-	0,9				
	Метал. уголок L 40х4 ℓ =50	шт	2				ГОСТ 8509-86*
Узел I7	Наличник тип Н-I 44хI3	п.м.	9,7				ГОСТ 8242-88
	Наличник тип Н-2 34хI3	-"-	I,9				-"
	Метал. штырь Ø 8мм ℓ =I00мм	шт	6				
Узел 2I	Наличник тип Н-I 54хI3	п.м.	7,2				ГОСТ 8242-88
	Наличник тип Н-I 44хI3	-"-	I,9				-"-

ИЗМ	КОЛ	ЛИСТ	N ДОК	ПОДПИСЬ	ДАТА	ЗВДС часть III.М
РУК МАС	КАН					СТАДИЯ: Р; МАССА; МАСШТАБ
ГЛ ИН. М.	КОЗИЦЫН					
ГАП	ПАХОМОВ					ЛИСТ 4; ЛИСТОВ
ГИП	КОНОВАЛОВА					СПЕЦИФИКАЦИЯ РАСХОДА МАТЕРИАЛОВ НА УЗЕЛ
						МНИИТЭП МАСТЕРСКАЯ N 3

СПЕЦИФИКАЦИЯ РАСХОДА МАТЕРИАЛОВ НА УЗЕЛ

№ узла	Наименование	Ед. изм.	Количество на узел				Альбом
			Внеквартирные помещения	квартиры, типы полов			
				паркет штучн. I этаж	паркет шт доска паркетн. мозаичная тип. эт.	линолеум	
I	2	3	4	5	6	7	8
Узел 27	Уголок монтажный 2ВЦ L 20x40	шт	10				ЗРС 99-01
	Дюбель-гвоздь ДГП 3.5x40	-"-	10				
Узел 30	Наличник тип Н-I 44xI3	-"-		10.2	10,2	10,2	ГОСТ 8242-88
	Наличник тип Н-2 34xI3	-"-		4,2	4,2	3,4	-"-
	Плинтус ПЛ-3 25x25	-"-		-	-	0,8	-"-
	Бобышка I2x74x45	шт		2	2	2	-"-
Узел 31	Наличник тип Н-I 54xI3	м.п.		1.8	-	-	ГОСТ 8242-88
	Наличник тип Н-I 44xI3	-"-		8.4	10.2	10.2	-"-
	Бобышка 74x45x12	шт		-	2	2	
Узел 32	Наличник тип Н-I 54xI3	м.п.		1.8	-	-	ГОСТ 8242-88
	Наличник тип Н-I 44xI3	-"-		8.4	10.2	10.2	-"-
	Бобышка 74x45xI2	шт		-	2	2	

						3 ВДС часть III м			
изм	кол	лист	N док	подпись					
рук. мас		КАН					СТАДИЯ	МАССА	МАСШТАБ
гл ин м		КОЗИЦЫН					Р		
ГАП		ПАХОМОВ							
ГИП		КОНОВАЛОВА					ЛИСТ 5	ЛИСТОВ	
						СПЕЦИФИКАЦИЯ РАСХОДА МАТЕРИАЛОВ НА УЗЕЛ	МНИИТЭП МАСТЕРСКАЯ N 3		

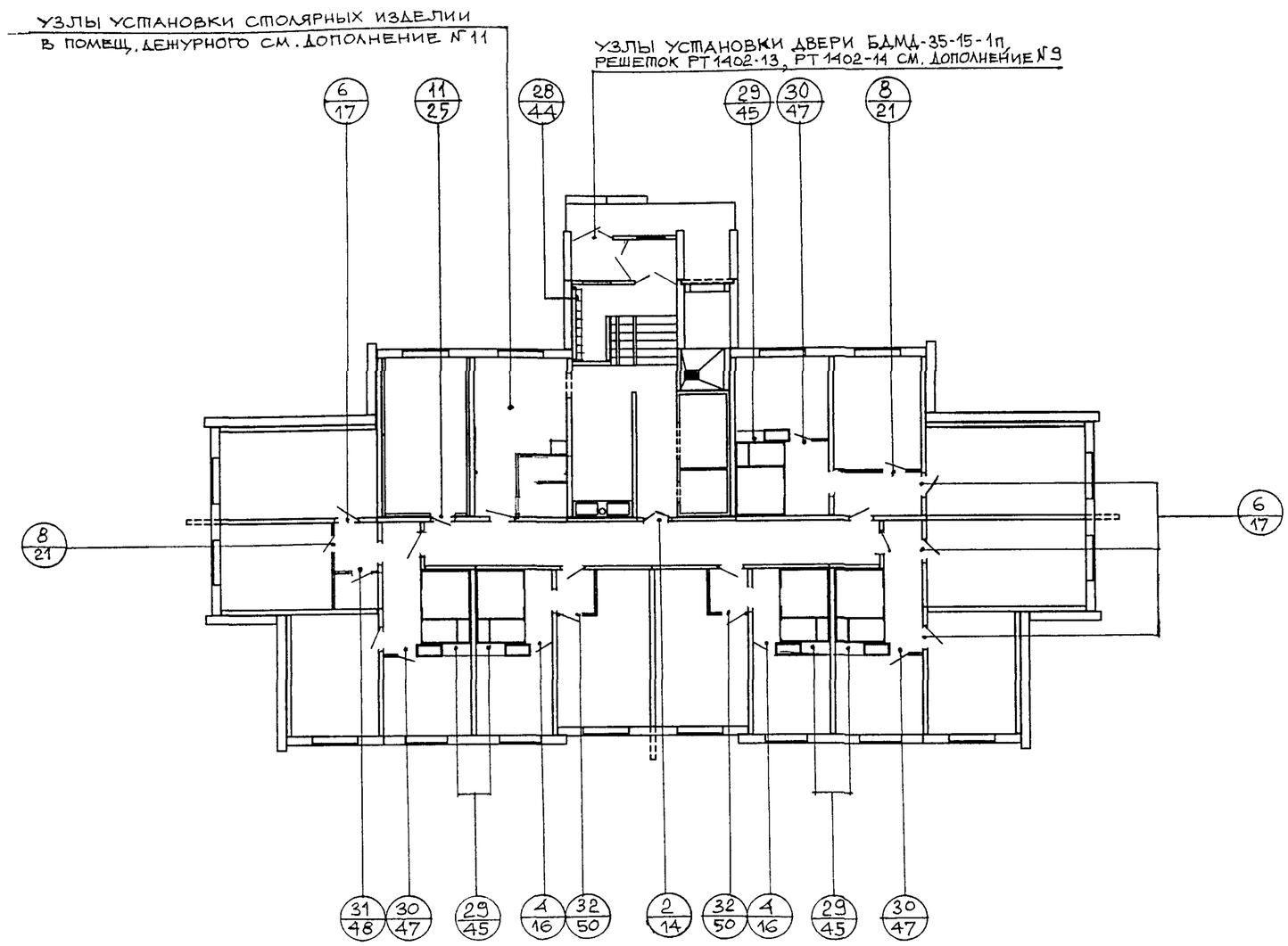

СОГЛАСОВАНО

ВЗАМ. ИНВ. N

ПОДПИСЬ И ДАТА

ИНВ. N ПОДЛ.

ИЗМ.	КОЛ.УЧ.	ЛИСТ	N ДОК.	ПОДПИСЬ	ДАТА
РУК. МАСТ.		КАН			
ГЛ.ИНЖ.МАСТ.		КОЗИЦЫН			
ГАП		ПАХОМОВ			
ГИП		КОНОВАЛОВА			
ГЛ. СПЕЦ.		МИХАЙЛОВСКАЯ			
РАЗРАБОТАЛ		РОЖКОВА			

3 ВДС часть III м

СХЕМА РАСПОЛОЖЕНИЯ УЗЛОВ 1-го ЭТАЖА

СТАДИЯ	МАССА	МАСШТАБ

ЛИСТ 6 ЛИСТОВ

МНИИТЭП
МАСТЕРСКАЯ N 3

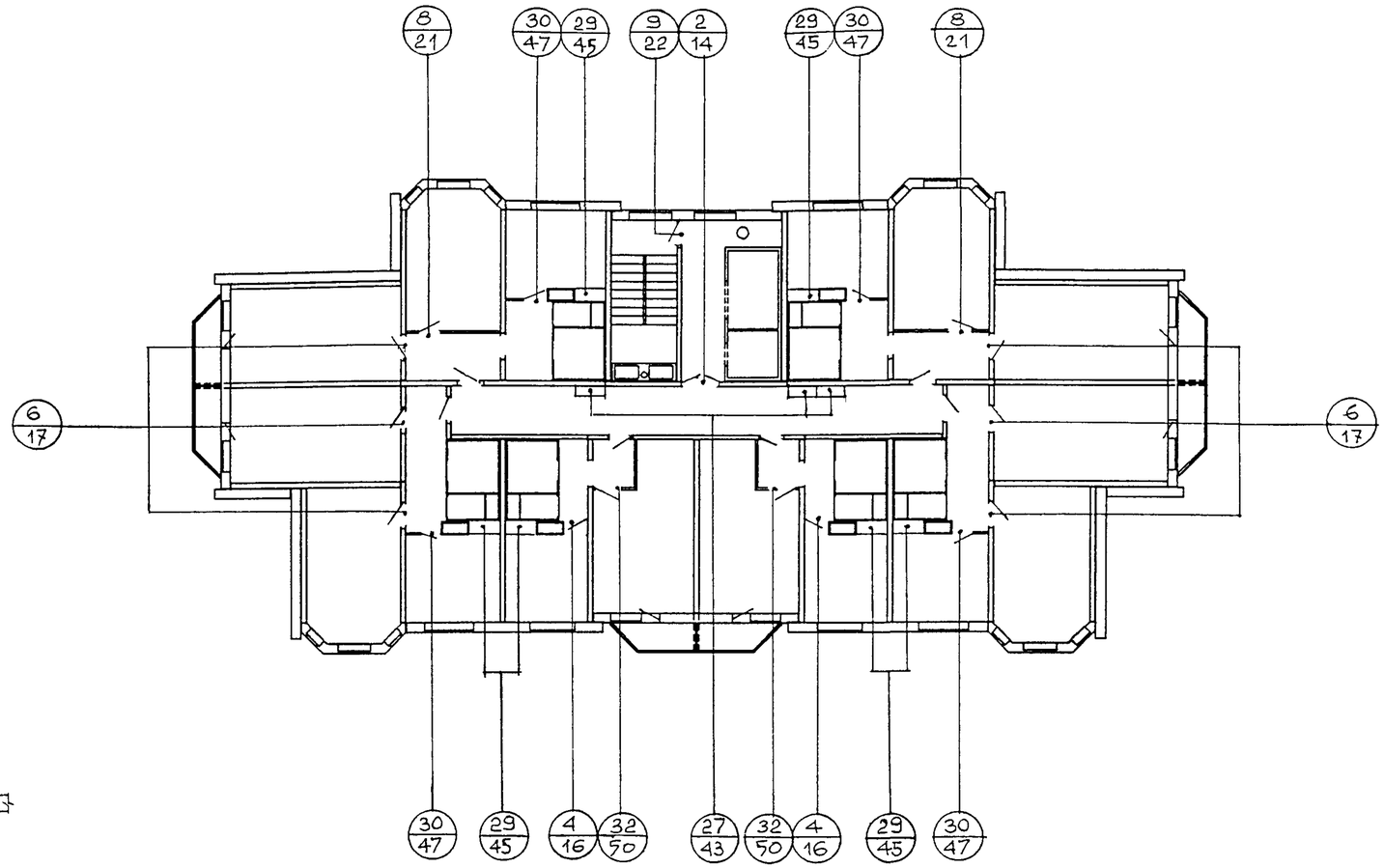

ЛЕСТНИЧНО-ЛИФТОВОЙ УЗЕЛ
ПЛАН В УРОВНЕ ЧЕРДАКА

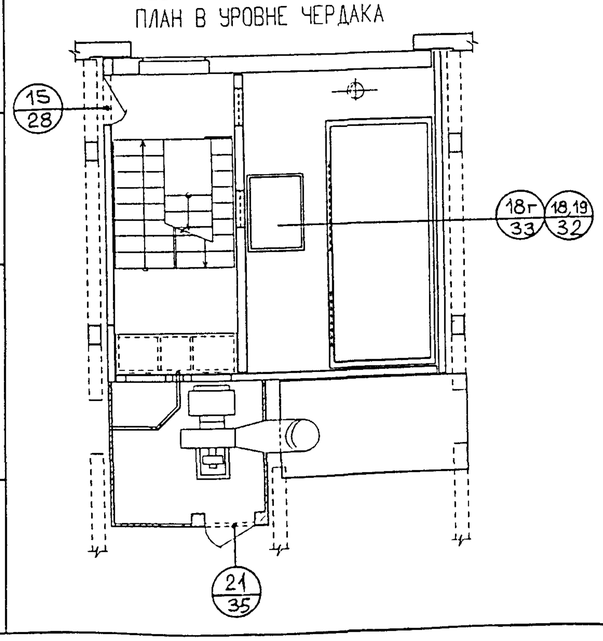

ПЛАН МАШИННОГО ПОМЕЩЕНИЯ

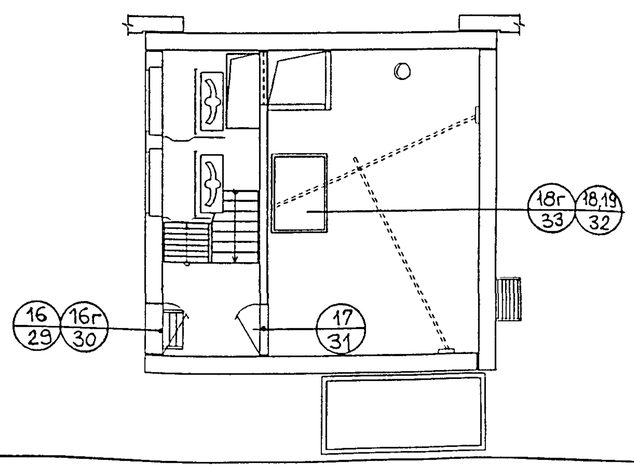

СОГЛАСОВАНО

ВЗАМ. ИНВ. N

ПОДПИСЬ И ДАТА

ИНВ. N ПОДЛ.

ИЗМ.	КОЛ.УЧ.	ЛИСТ	N ДОК.	ПОДПИСЬ	ДАТА
РУК. МАСТ.		КАН			
ГЛ.ИНЖ.МАСТ.		КОЗИЦЫН			
ГАП		ПАХОМОВ			
ГИП		КОНОВАЛОВА			
ГЛ. СПЕЦ.		МИХАЙЛОВСКАЯ			
РАЗРАБОТАЛ		РОЖКОВА			

3 ВДС часть III м

ТИПОВОЙ ЭТАЖ. МАШИННОЕ ПОМЕЩЕНИЕ, ЛЛУ В УРОВНЕ ЧЕРДАКА
СХЕМА РАСПОЛОЖЕНИЯ УЗЛОВ

СТАДИЯ	МАССА	МАСШТАБ

ЛИСТ 7 | ЛИСТОВ

МНИИТЭП
МАСТЕРСКАЯ N 3

2

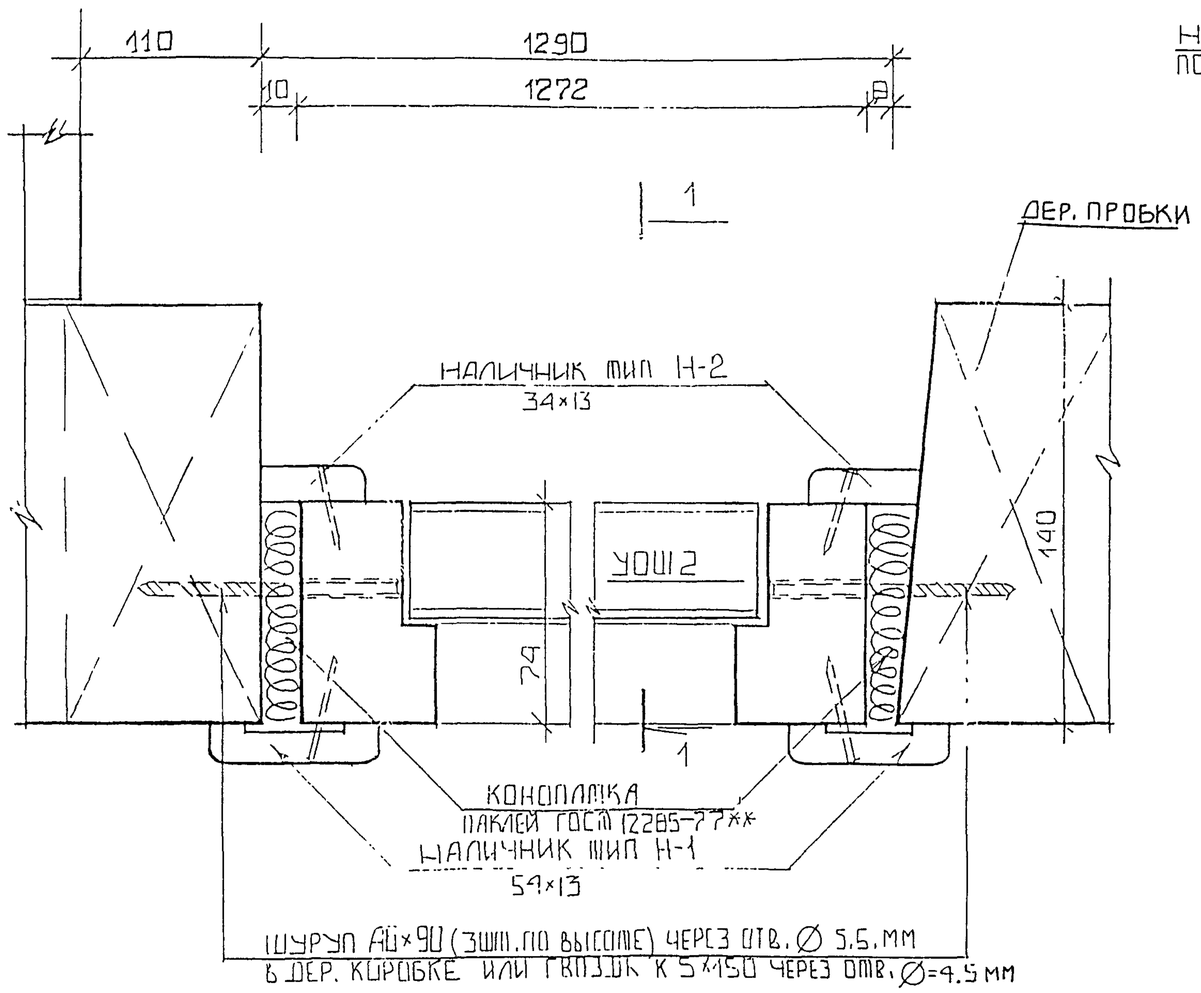

1-1

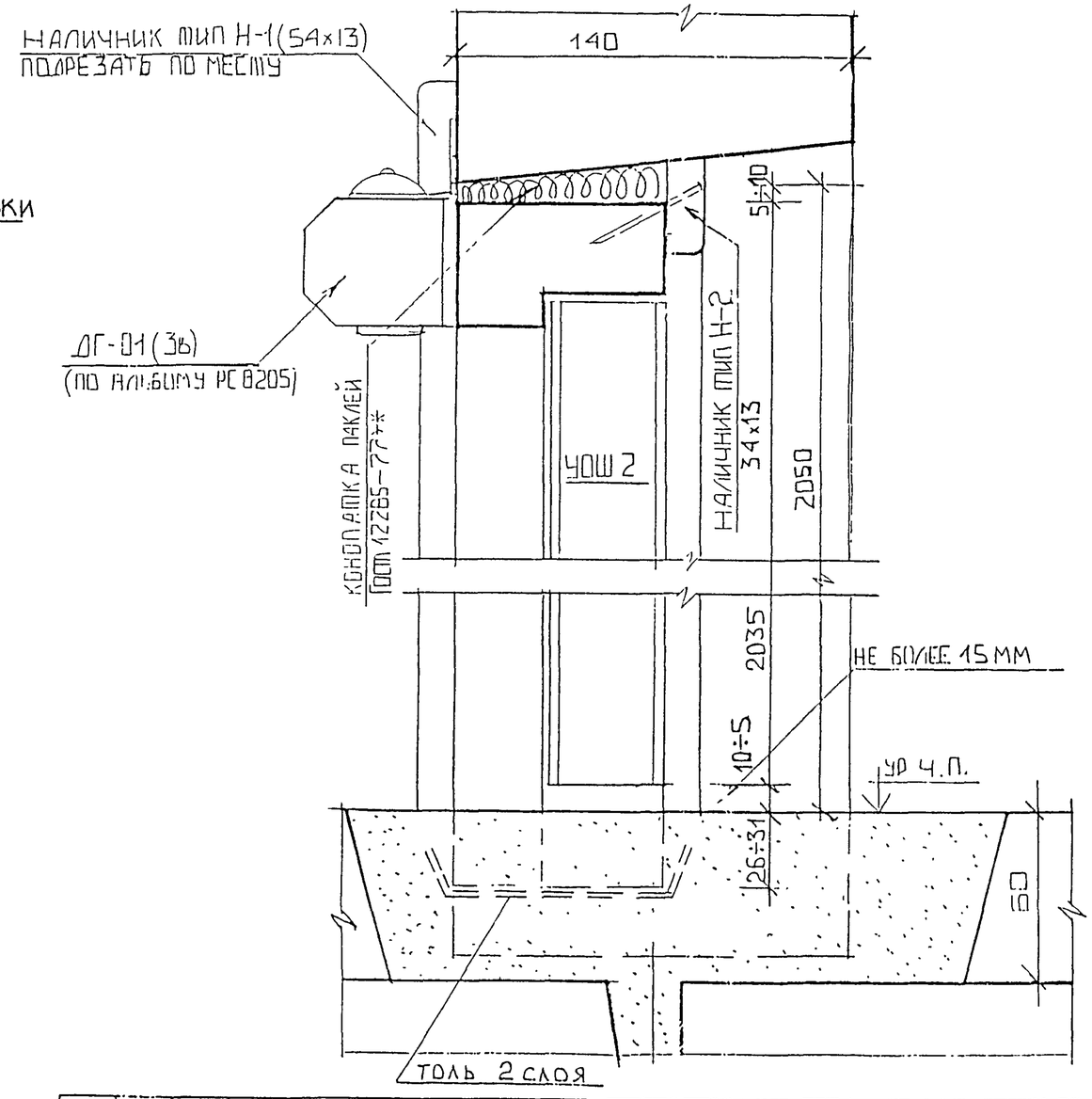

НАИМЕНОВАНИЕ		РАЗМЕРЫ	КОЛ-ВО
НАЛИЧНИК ТИП Н-1	М.П.	54×13	5.5
—//— ТИП Н-2	—//—	34×13	5.5

ИЗМ.	КОЛУЧ.	ЛИСТ	N ДОК.	ПОДПИСЬ	ДАТА
Н. КОНТР.					
НАЧ. МАСТ.		КАН			
ГЛ.СПЕЦИАЛ.		КОЗИЦЫН			
ГАП		ЧЕСНОКОВ			
ГИП		ЕГИАЗАРОВ			
ЗГИ		КРАЮХИНА			
РАЗРАБОТАЛ		РОНИКОВА			
ПРОВЕРИЛ					

3 ВДС ЧАСТЬ III м

УСТАНОВКА ДВЕРНОГО БЛОКА УОШ2. ПЛАН. СЕЧЕНИЕ 1-1 УЗЕЛ 2

СТАДИЯ	МАССА	МАСШТАБ
Р		
ЛИСТ 14	ЛИСТОВ	

МНИИТЭП
МАСТЕРСКАЯ N 3

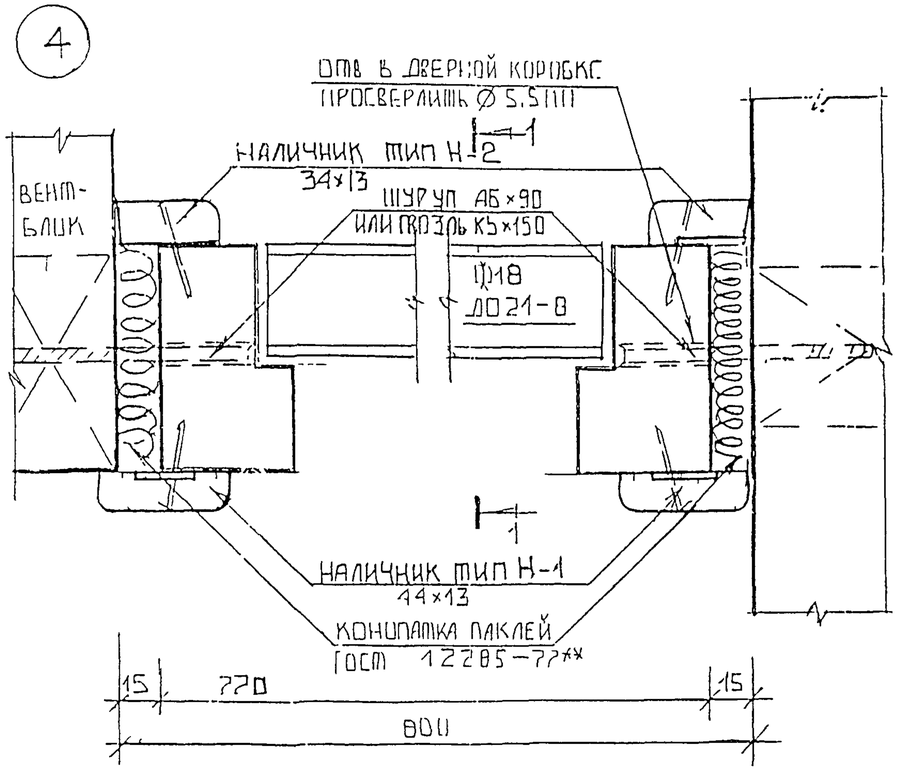

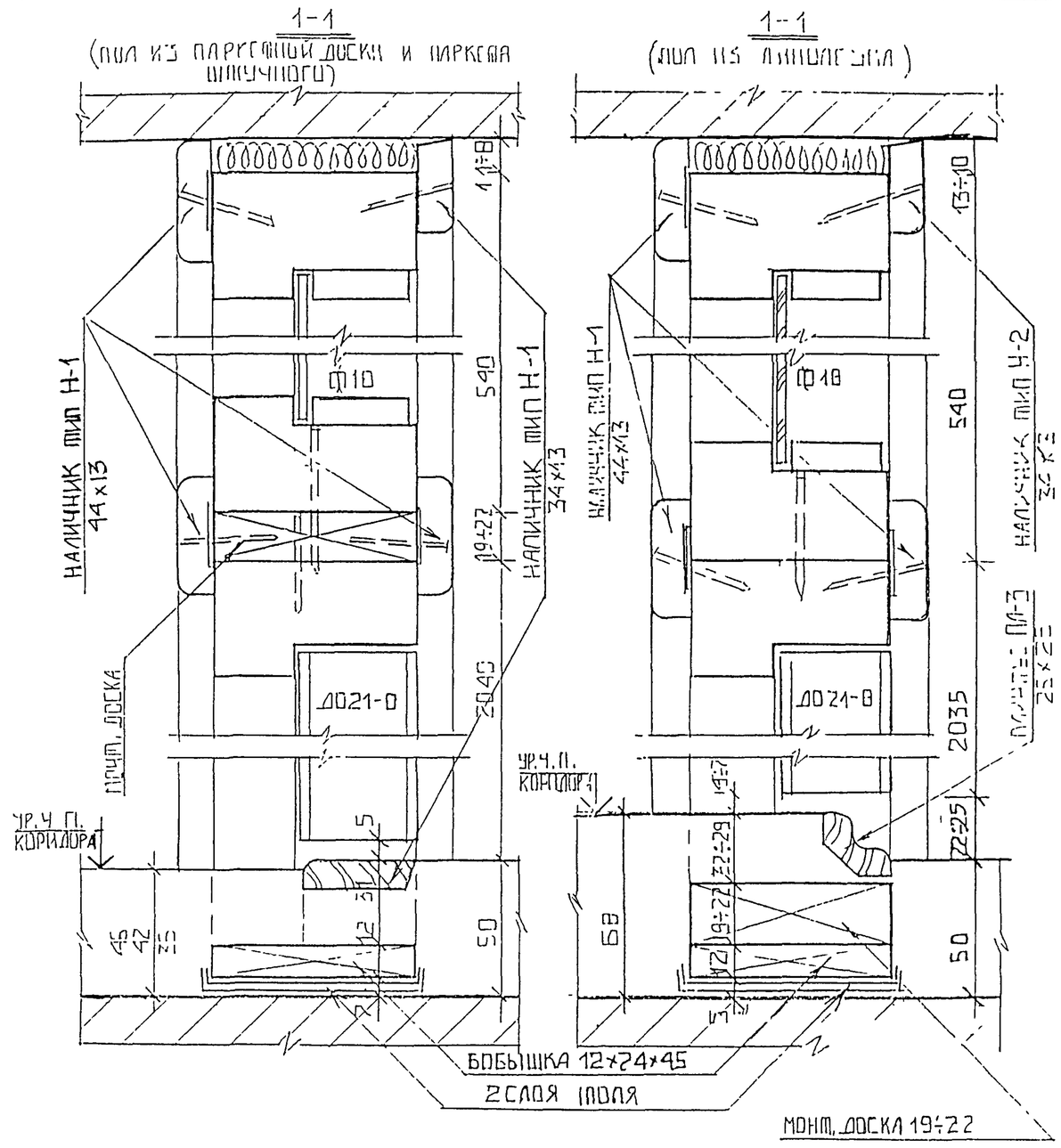

СПЕЦИФИКАЦИЯ МАТЕРИАЛОВ НА УЗЕЛ

НАИМЕНОВАНИЕ	ЕДИН. ИЗМ.	РАЗМЕРЫ	ПАРК. ШПЛ., ДОСКА ПАРК. ПОЗАПЧ.	ЛИНОЛЕУМ
НАЛИЧНИК ТИП Н-1	М.П.	44×13	7,8	7,8
—— // —— ТИП Н-2	М.П.	34×13	7,0	6,2
БОБЫШКА	ШТ.	12×24×45	2	2
ПЛИНТУС ПЛ-3	М.П.	25×25	—	0,8

ИЗМ.	КОЛУЧ.	ЛИСТ	N ДОК.	ПОДПИСЬ	ДАТА
НАЧ. МАСТ		КАП			
ГЛСПЕЦМАСТ		КОЗИЦЫН			
ГАП		ЧЕСНОКОВ			
ГИП		МЫЛЬНИКОВ			
РСИ		КРЮКОВА			
РАЗРАБОТАЛ		ГОНЧАРЕВА			
ПРОВЕРИЛ					

3 ВДС ЧАСТЬ III м

УСТАНОВКА ДВЕРНОГО БЛОКА ДО21-В ФРАМУГИ Ф18. ПЛАН. СЕЧЕНИЯ 1-1, УЗЕЛ 4

СТАДИЯ	ЛИСТ	МАСШТАБ
Р		
ЛИСТ 16	ЛИСТОВ	

МПИИТЭП
МАСТЕРСКАЯ N 3

ИНВ. N ПОДЛ. | ПОДПИСЬ И ДАТА | ВЗАМ. ИНВ. N

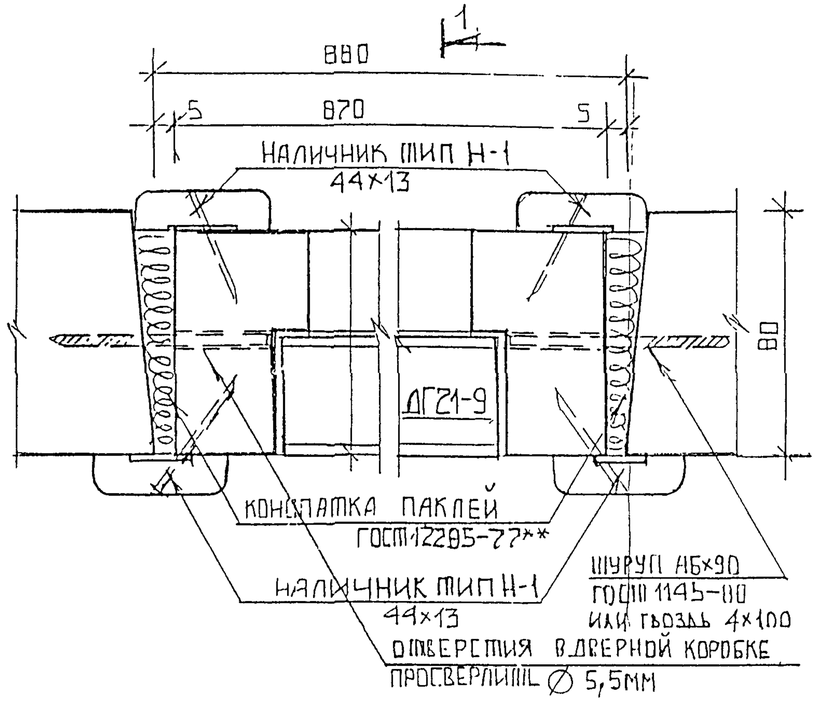

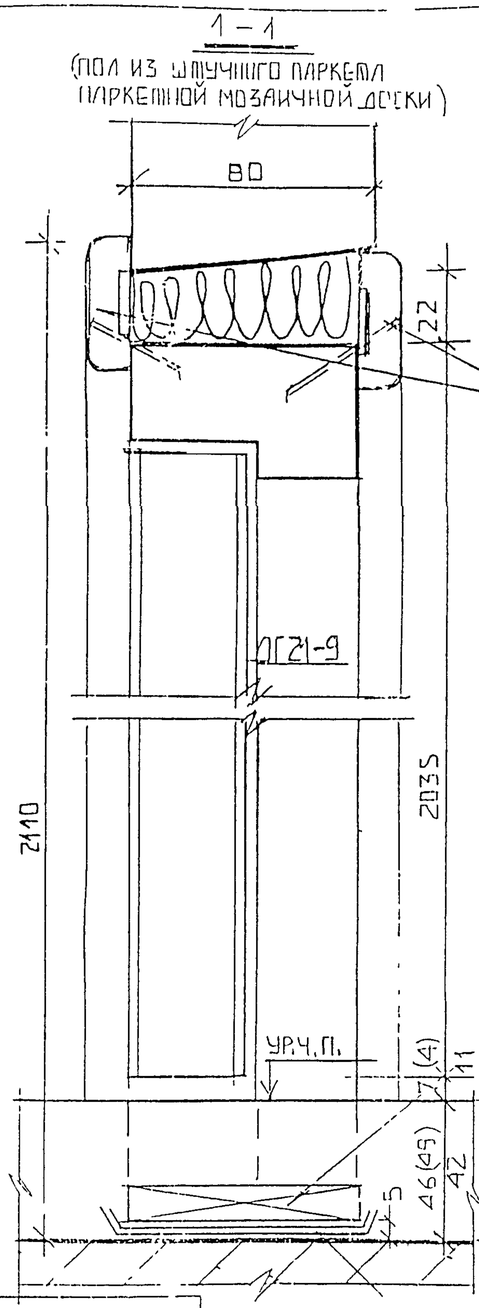

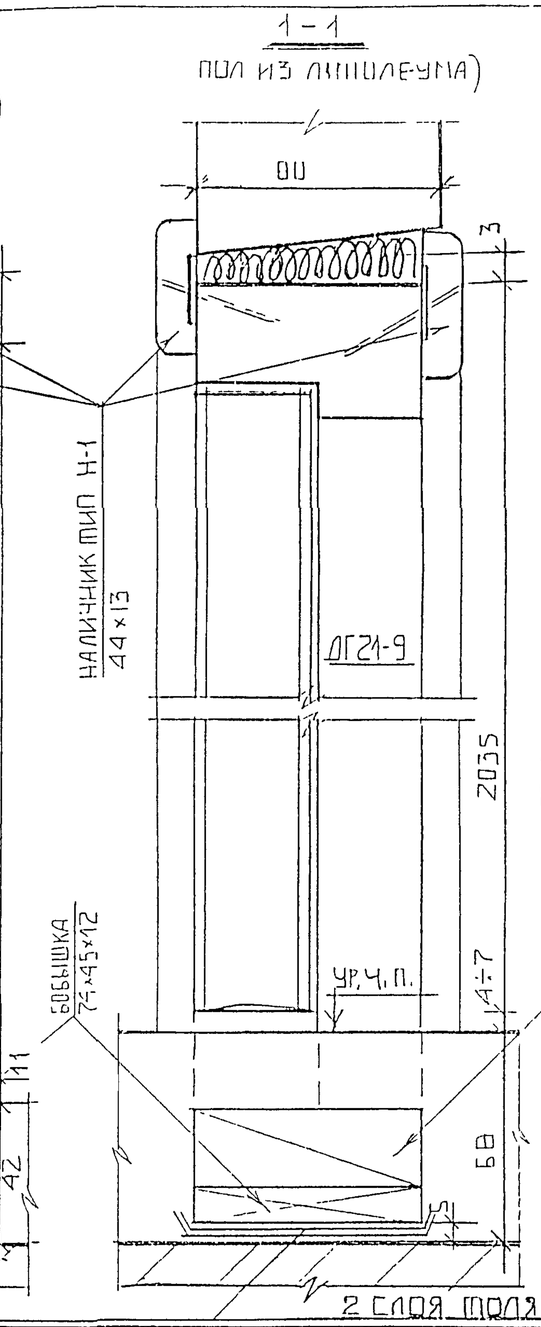

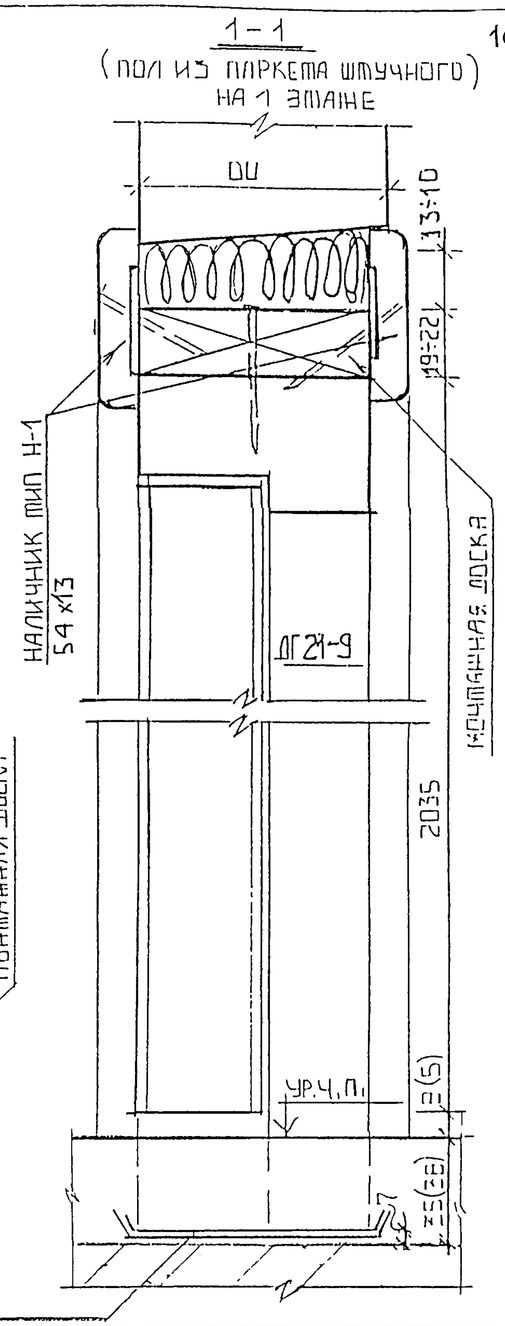

СПЕЦИФИКАЦИЯ МАТЕРИАЛОВ НА УЗЕЛ

НАИМЕНОВАНИЯ		РАЗМЕРЫ	ПАРКЕТ ШТУЧНЫЙ 1 ЭТАЖ	ПАРК. ШТ. ДОСКА ПАРК МОЗ. ПАЛ. ЭТ	ЛИНОЛЕУМ
НАЛИЧНИК ТИП Н-1	М.П.	54×13	1,8	—	—
—//—	—//—	44×13	8,4	10,2	10,2
БОБЫШКА	ШТ	72×45×12	—	2	2

ИЗМ.	КОЛУЧ.	ЛИСТ	N ДОК.	ПОДПИСЬ	ДАТА
НАЧ. МАСТ		КАН			
ГЛСПЕЦМАСТ		КУЗИЩИН			
ГАП		ЧЕСНОКОВ			
ГИП		ЕГИАЗАРОВА			
РГИ		КРАЮХИНА			
РАЗРАБОТАЛ		РОМКОВА			
ПРОВЕРИЛ					

3 ВОС ЧАСТЬ III м

УСТАНОВКА ДВЕРНОГО БЛОКА ДГ21-9. ПЛАН СЕЧЕНИЯ 1-1 УЗЕЛ 8

СТАДИЯ	МАССА	МАСШТАБ
Р		
ЛИСТ 21	ЛИСТОВ	

МНИИТЭП
МАСТЕРСКАЯ N 3

ВЗАМ. ИНВ. N | ПОДПИСЬ И ДАТА | ИНВ. N ПОДЛ. 7025-11

9

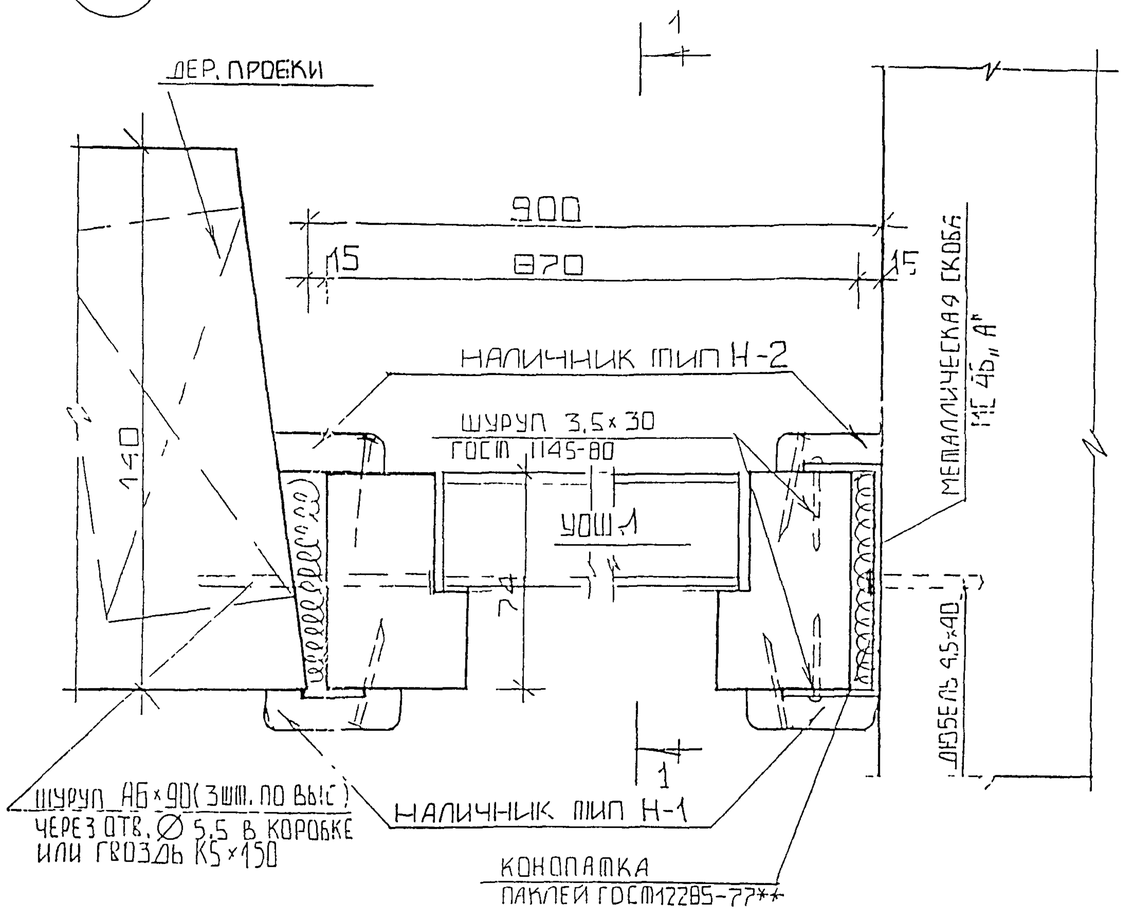

1—1

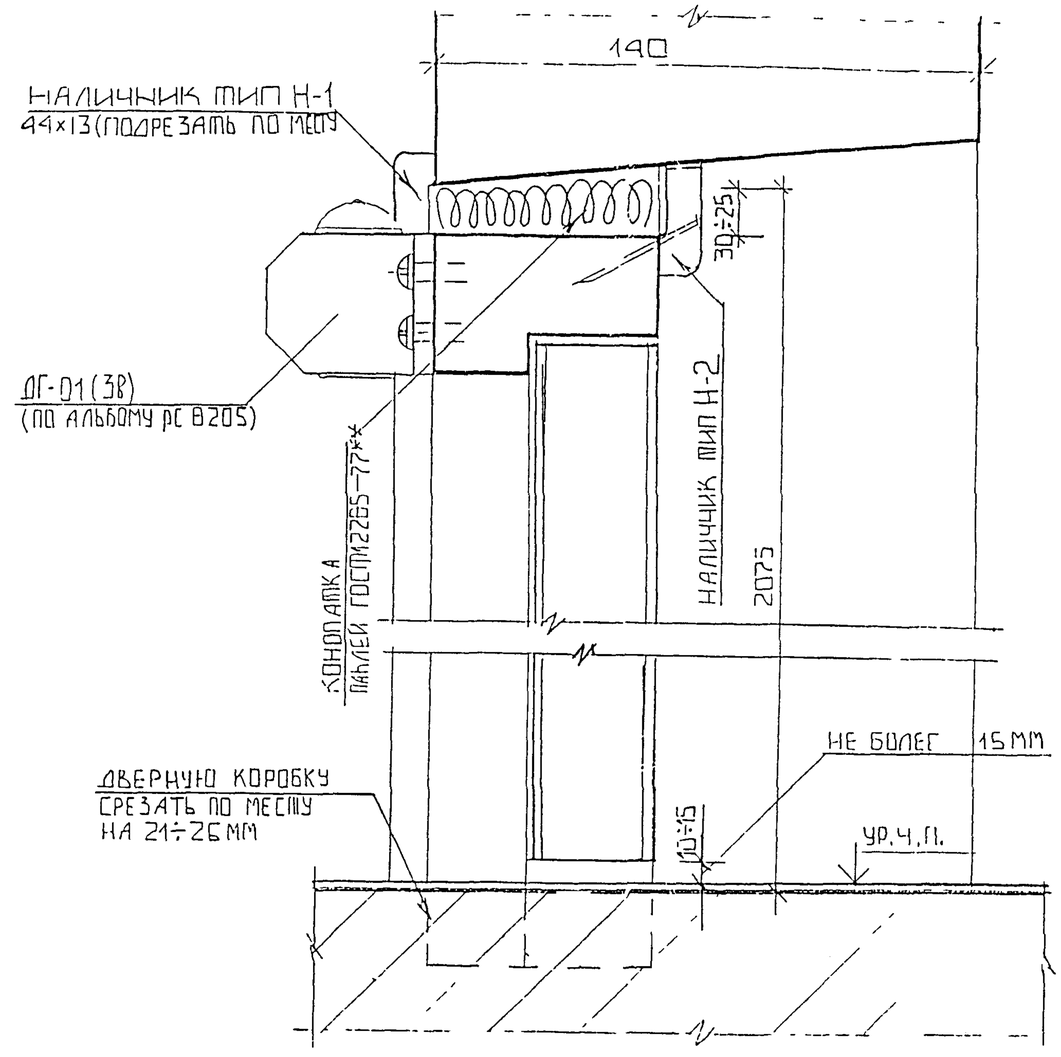

СПЕЦИФИКАЦИЯ МАТЕРИАЛОВ НА УЗЕЛ			
НАИМЕНОВАНИЕ	ЕДИН. ИЗМ.	РАЗМЕРЫ	КОЛ-ВО
НАЛИЧНИК ТИП Н-1	П.М.	44×13	5,2
—"— ТИП Н-2	П.М.	34×13	5,2
ДЮБЕЛЬ	ШТ	9,5×40	2
МЕТ. СКОБА МС 45 „А"	ШТ		2

ИЗМ.	КОЛУЧ.	ЛИСТ	N ДОК	ПОДПИСЬ	ДАТА
Н. К. ТР					
НАЧ. ЧАСТ.	КАН				
ГЛ. СПЕЦ. ЧАСТ.	КОЗИЦЫН				
ГАП	ЦЕСНОКОВ				
ГИП	ЕГИАЗАРОВА				
ЗГИ	КРАЮХИНА				
РАЗРАБОТАЛ	РОГКОВА				
ПРОВЕРИЛ					

ЗВЛС ЧАСТЬ III М

СТАДИЯ	МАССА	МАСШТАБ
Р		
ЛИСТ 22	ЛИСТОВ	

УСТАНОВКА ДВЕРНОГО БЛОКА УОШ1. ПЛАН. СЕЧЕНИЕ 1-1. УЗЕЛ 9

МПИИТЭП
МАСТЕРСКАЯ N 3

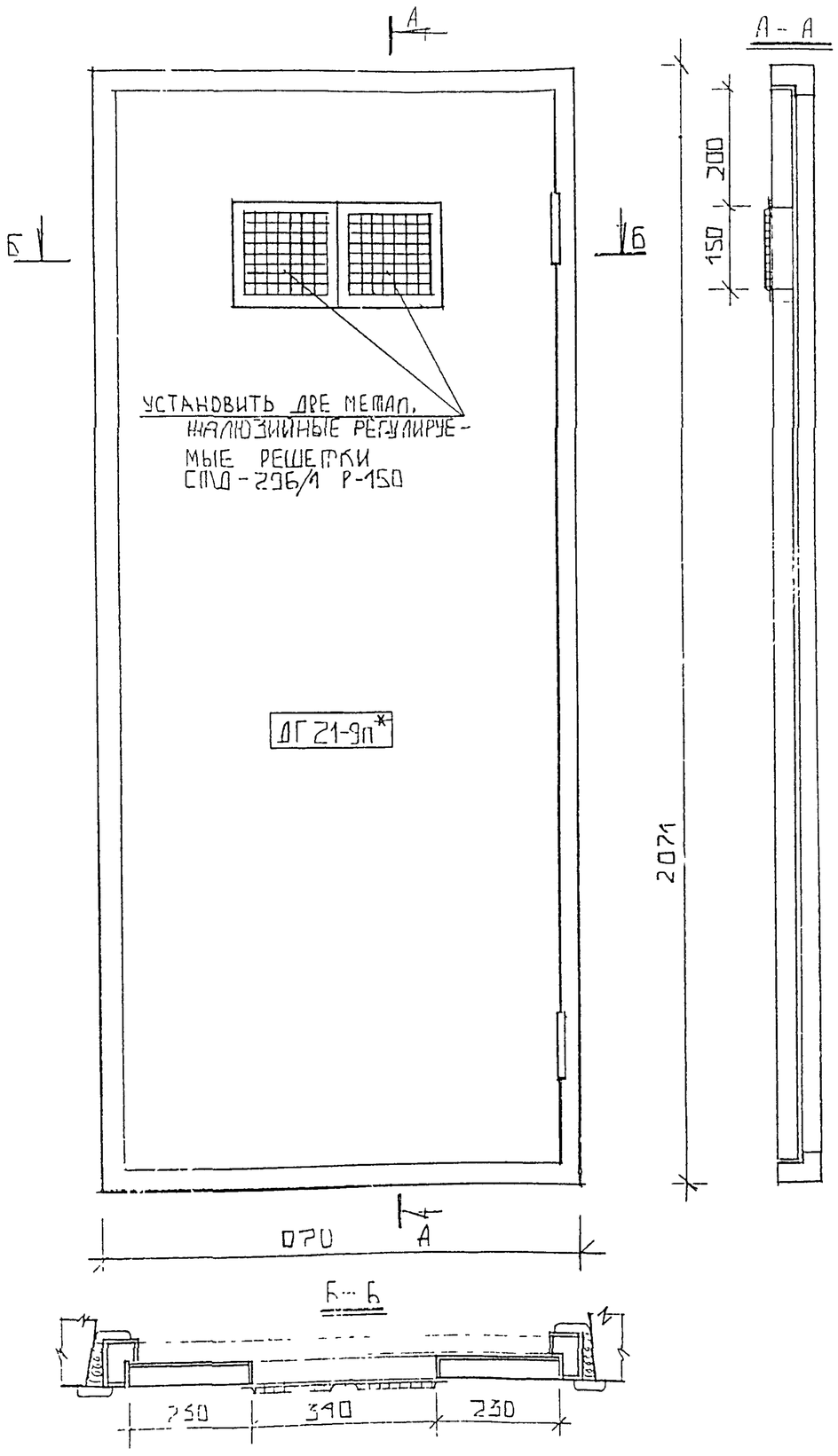

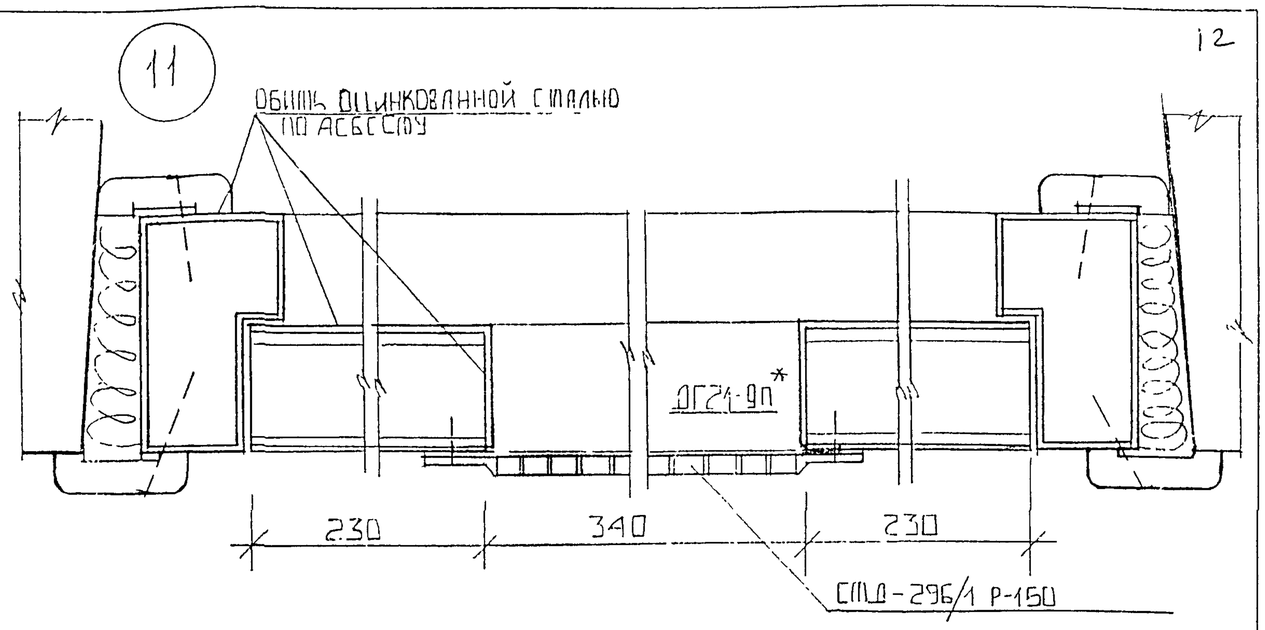

ИЗМ.	КОЛ.УЧ.	ЛИСТ	N ДОК.	ПОДПИСЬ	ДАТА
НАЧ. МАСТ		КАН			
ГЛ.СПЕЦМАСТ		КОЗИЦЫН			
ГАП		ЧЕСНОКОВ			
ГИП		МЫЛЬНИКОВ			
РГИ		КРАЮХИНА			
РАЗРАБОТАЛ		РОЖКОВА			

3 РДС ЧАСТЬ III м

ЭЛЕКТРОЩИТОВАЯ УСТАНОВКА РЕШЕТКИ СПД-296/1 Р-150 В ДВЕР. БЛОК. ДГ21-9П

СТАДИЯ	МАССА	МАСШТАБ
Р		

ЛИСТ 25 ЛИСТОВ

МНИИТЭП
МАСТЕРСКАЯ 3

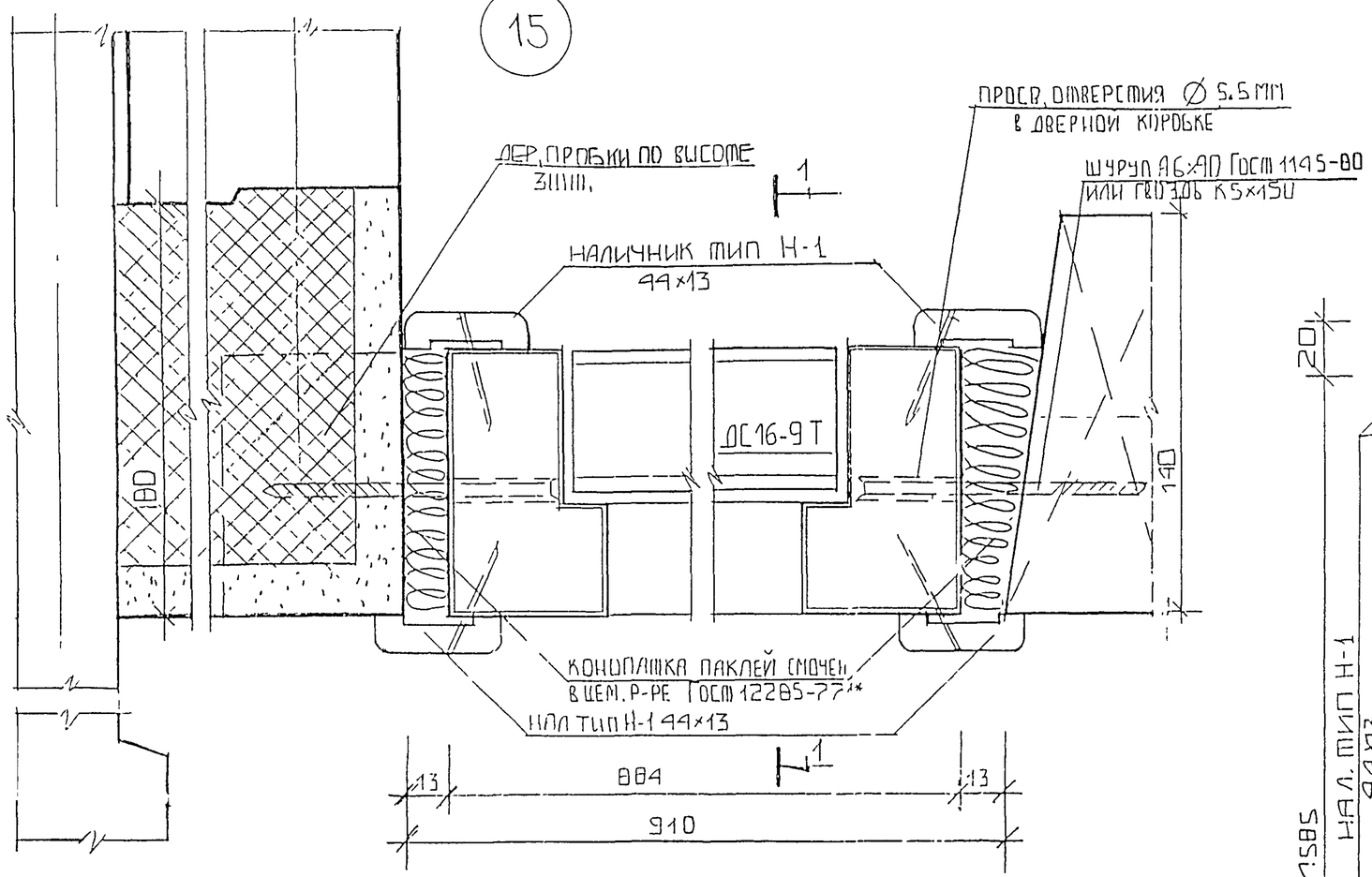

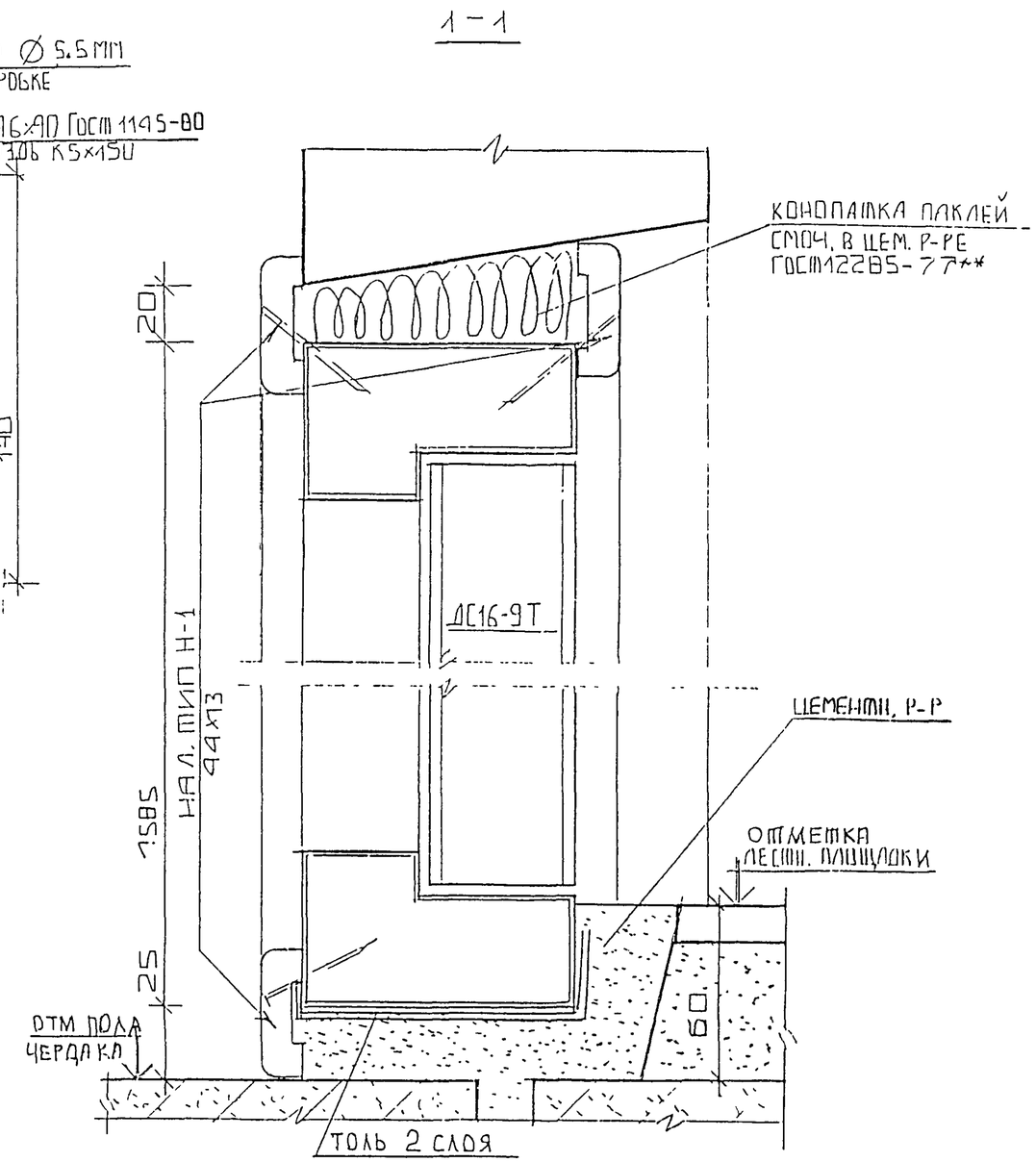

СПЕЦИФИКАЦИЯ МАТЕРИАЛОВ НА УЗЕЛ			
НАИМЕНОВАНИЕ	ЕДИН. ИЗМЕРЕН.	РАЗМЕРЫ ММ	КОЛ-ВО
НАЛИЧНИК ТИП Н-1	М.П.	44×13	9.1

ИЗМ.	КОЛУЧ.	ЛИСТ	N ДОК.	ПОДПИСЬ	ДАТА
НАЧ. НАСТ		КАН			
ГАСПЕЦНАСТ		КОЗЫЦИН			
ГАП		ЧЕСНОКОВ			
ГИП		МЫЛЬНИКОВ			
РГИ		КРАЮХИНА			
РАЗРАБОТАЛ		РОМКОВА			
ПРОВЕРИЛ					

3 ВДС ЧАСТЬ III М

УСТАНОВКА ДВЕРНОГО БЛОКА ДС16-9Т. ПЛАН. СЕЧЕНИЕ 1-1 УЗЕЛ 15

СТАДИЯ	МАССА	МАСШТАБ
Р		
ЛИСТ 28	ЛИСТОВ	

МНИИТЭП
МАСТЕРСКАЯ N 3

ВЗАМ. ИНВ. N | ПОДПИСЬ И ДАТА | ИНВ. N ПОДЛ.

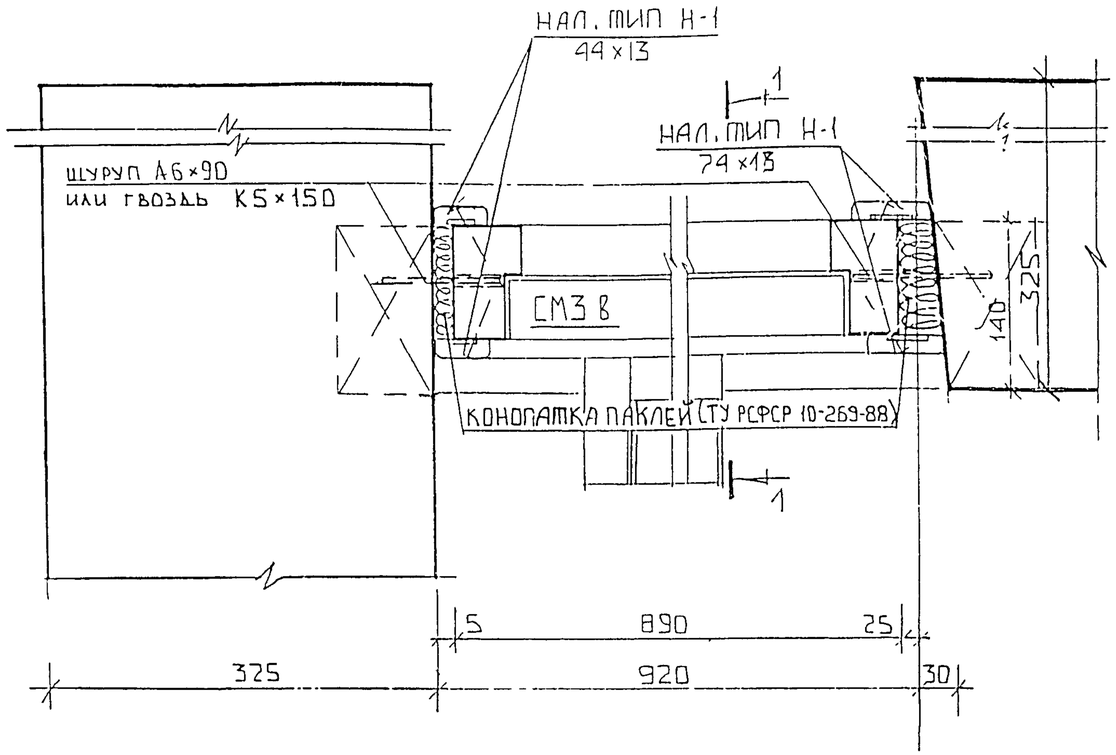

16

1-1

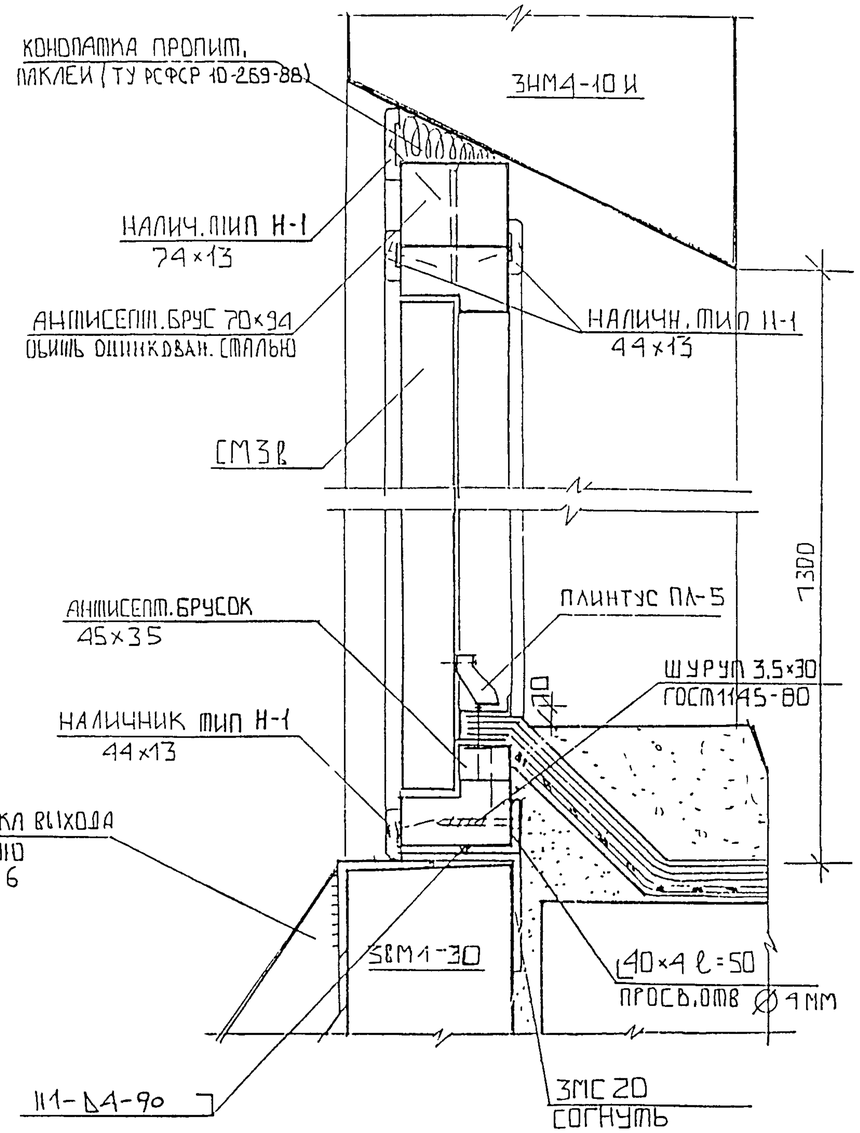

СПЕЦИФИКАЦИЯ МАТЕРИАЛОВ НА УЗЕЛ			
НАИМЕНОВАНИЕ	ЕДИНИЦЫ ИЗМЕРЕН.	РАЗМЕРЫ ММ	КОЛ-ВО
НАЛИЧНИК ТИП Н-1	М.П	74×13	3.9
—//—	—//—	44×13	5.5
ПЛИНТУС ПЛ-5	—//—	33×35	0.9
АНТИСЕПТ. БРУСОК 70×94	—//—	70×94	0.9
АНТИСЕПТ. БРУСОК 45×35	—//—	45×35	0.9
МЕТАЛ. УГОЛОК	ШТ	∟40×4 ℓ=50	2

ВЗАМЕН ИНВ.N | ПОДПИСЬ И ДАТА | ИНВ.N ПОДЛ.

ПРИВЯЗАН

ИНВ. N

ИЗМ.	КОЛ.УЧ	ЛИСТ	N ДОК.	ПОДПИСЬ	ДАТА
НАЧ. МАСТ.		КАН			
ГЛ.СПЕЦМАСТ		КОЗИЦЫН			
ГАП		ЧЕСНОКОВ			
ГИП		МЫЛЬНИКОВ			
РГИ		КРАЙДАНЦЕВ			
РАЗРАБОТАЛ		РОШКОВА			
ПРОВЕРИЛ					

3 РДС ЧАСТЬ III М

УСТАНОВКА ДВЕРНОГО БЛОКА СМ3В, ПЛАН, СЕЧЕНИЕ 1-1 УЗЕЛ 16

СТАДИЯ	МАРКА	МАСШТАБ
Р		
ЛИСТ 29	ЛИСТОВ	

МНИИТЭП
МАСТЕРСКАЯ N 3

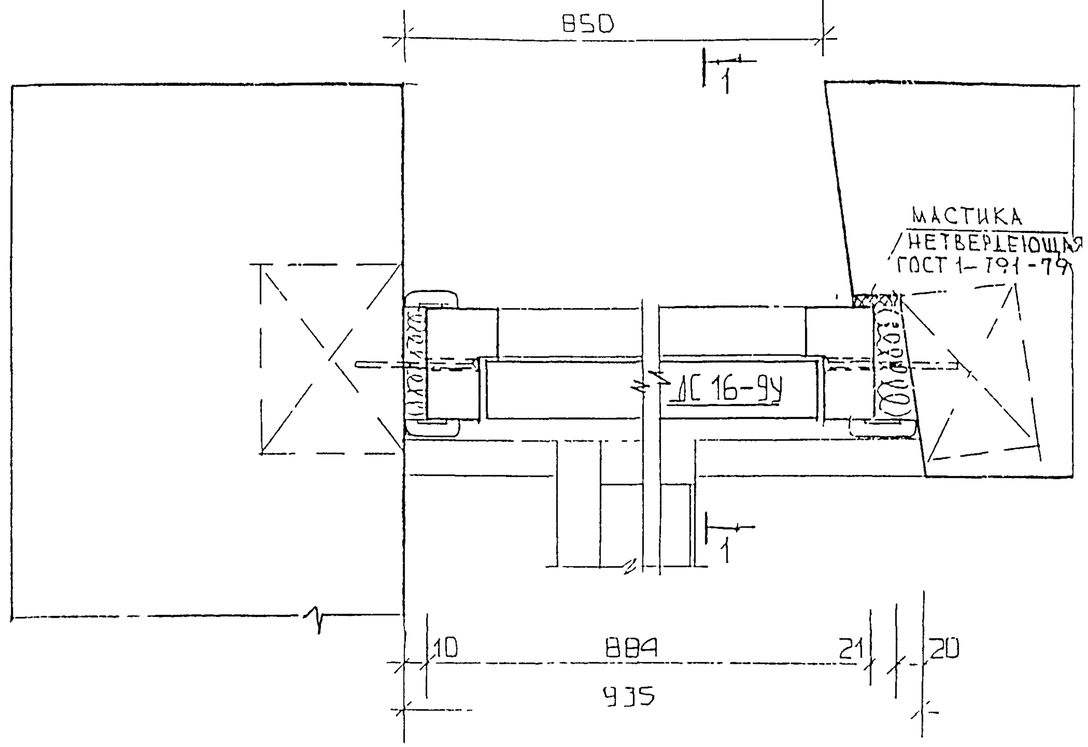

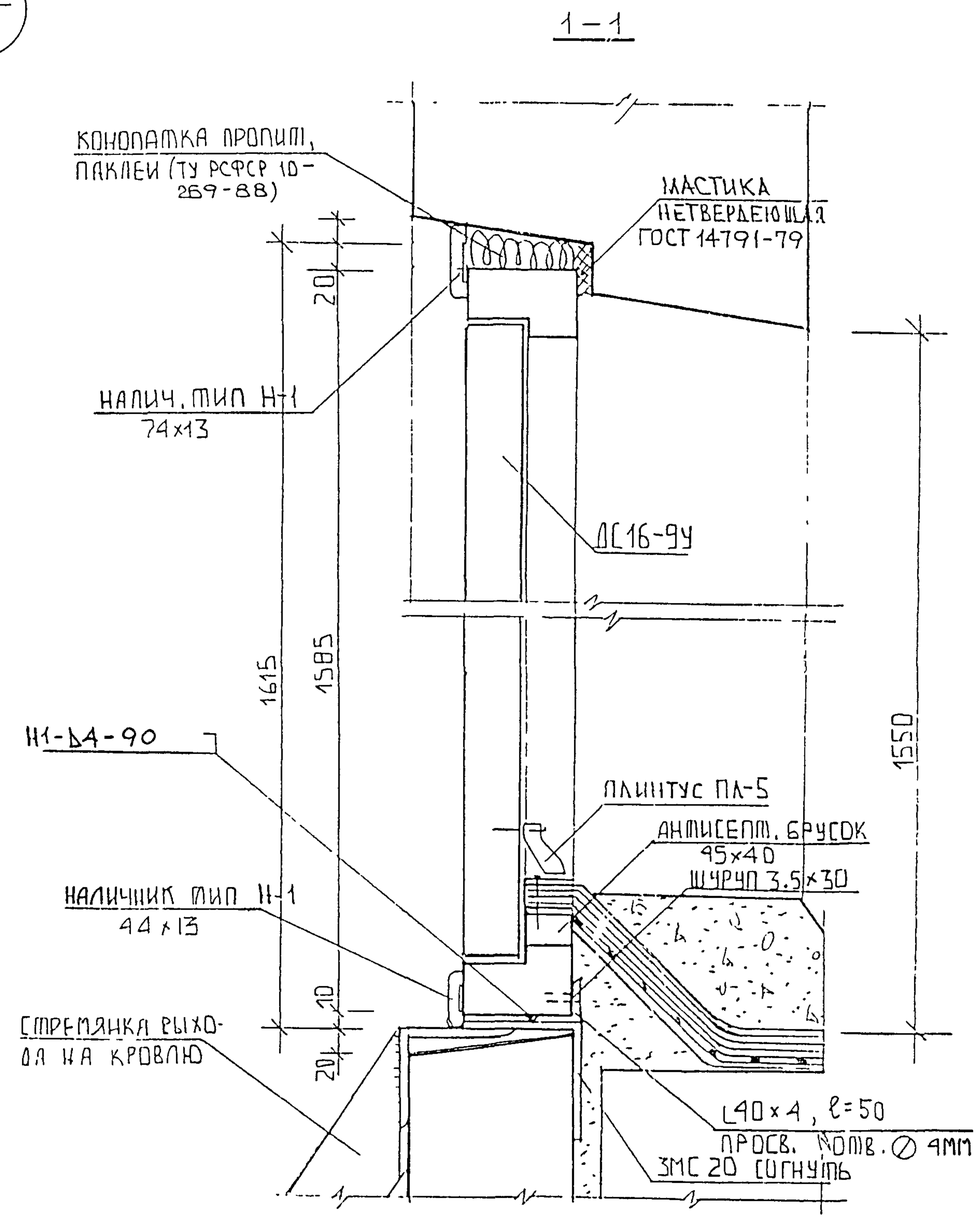

СПЕЦИФИКАЦИЯ МАТЕРИАЛОВ НА УЗЕЛ			
НАИМЕНОВАНИЕ	ЕДИН. ИЗМ.	РАЗМЕРЫ ММ	КОЛ-ВО
НАЛИЧНИК ТИП Н-1	П.М	54х13	2.6
—//—	-//-	44х13	4.2
ПЛИНТУС ПЛ-5		35х33	0.9
БРУСОК		45х40	0.9
МЕТАЛ УГОЛОК	ШТ	L40х4 ℓ 50	2

НАЧ.М	КАН	
ГИП.М	КОЗИЦЫН	
ГИП	ЧЕСНОКОВ	
ГИП	МЫЛЬНИКОВ	
ЗГА	КРАЮХИНА	
РИЗРАБ.	РОНКОВА	

3 ВДС ЧАСТЬ III М

УСТАНОВКА ДВЕРНОГО БЛОКА ДС16-9У. ПЛАН. СЕЧЕНИЕ 1-1 УЗЕЛ 16(Г)

Стадия	Масса	Масштаб
Р.		
Лист 30	Листов	

МНИИТЭП МАСТЕРСКАЯ 5

Взаим. инв. №

Подпись и дата

Инв. № подл.

17

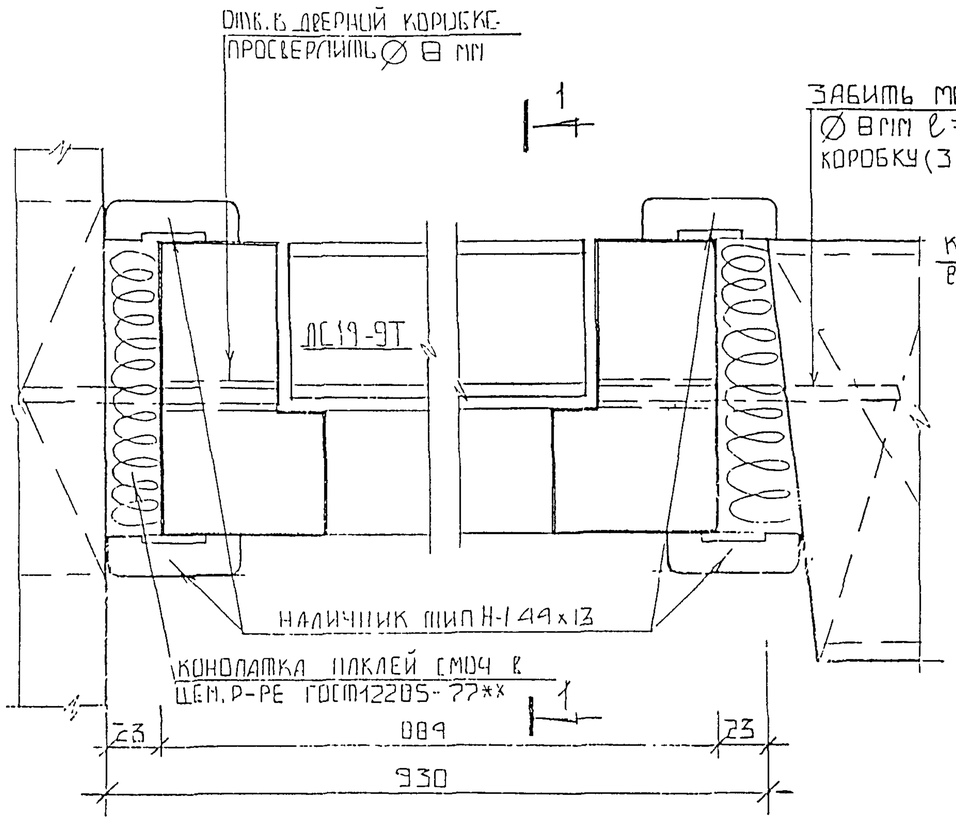

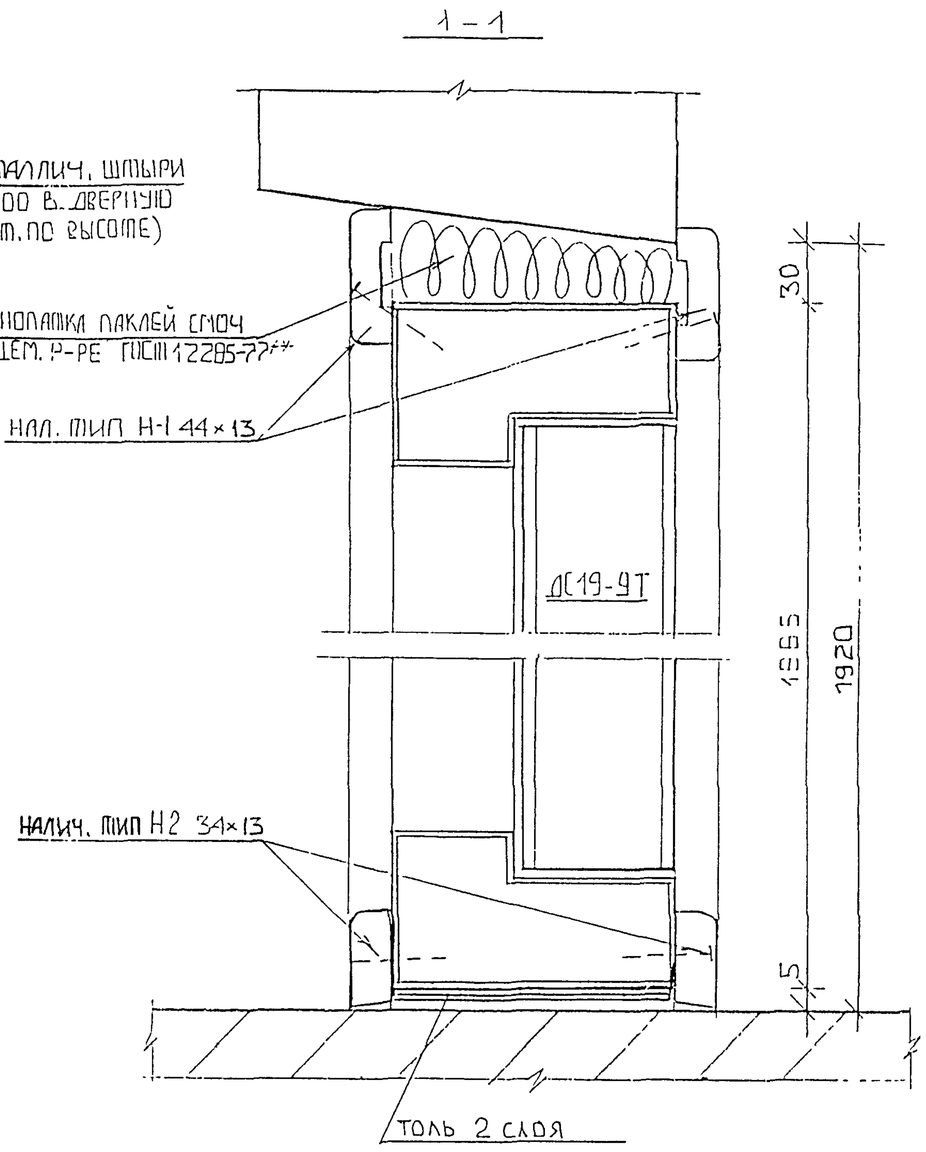

СПЕЦИФИКАЦИЯ МАТЕРИАЛОВ НА УЗЕЛ			
НАИМЕНОВАНИЕ	ЕДИН. ИЗМ.	РАЗМЕРЫ ММ	КОЛ-ВО
НАЛИЧНИК ТИП Н-1	ПП	44×13	9.7
—//— ТИП Н-2	—//—	34×13	1.9
МЕТАЛЛИЧ. ШТЫРЬ Ф8 ММ L-100	ШТ.		6

ИЗМ.	КОЛ.УЧ	ЛИСТ	N ДОК.	ПОДПИСЬ	ДАТА
НАЧ. НАСТ		КАН			
ГЛСПЕЦНАСТ		КОЗЫШЕВ			
ГАП		ЧЕСНОКОВ			
ГИП		МЫЛЬНИКОВ			
РГИ		КРЛПОХИНА			
РАЗРАБОТАЛ		ГОШКОВА			
ПРОВЕРИЛ					

3 ВДС ЧАСТЬ III М

УСТАНОВКА ДВЕРНОГО БЛОКА ДС19-9Т. ПЛАН. СЕЧЕНИЕ 1-1 УЗЕЛ 17

СТАДИЯ	МАССА	МАСШТАБ
Р		
ЛИСТ 31	ЛИСТОВ	

МНИИТЭП
МАСТЕРСКАЯ N 3

ИНВ. N ПОДЛ. | ПОДПИСЬ И ДАТА | ВЗАМ. ИНВ. N

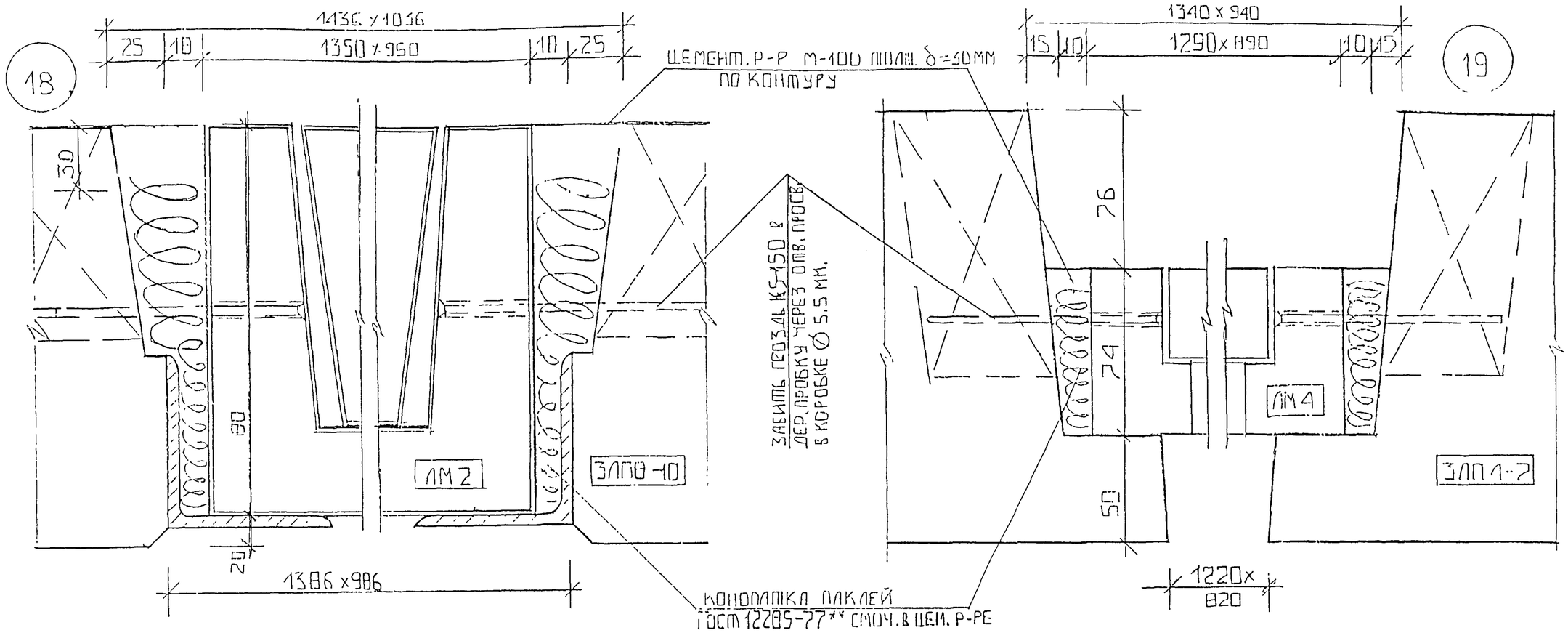

ИЗМ	КОЛ.УЧ.	ЛИСТ	N ДОК.	ПОДПИСЬ	ДАТА
НАЧ. ПАСТ		КАН			
ГЛ.СПЕЦПАСТ		КОЗИЦЫН			
ГАП		ЧЕСНОКОВ			
ГИП		МЫЛЬНИКОВ			
[illegible]		КРАЮХИНА			
РАЗРАБОТАЛ		РОЙКОВА			

ЗВДС ЧАСТЬ III М

СТАДИЯ	МАССА	МАСШТАБ
Р.		
ЛИСТ 32	ЛИСТОВ	

УСТАНОВКА СЛУЖЕБНЫХ ЛЮКОВ ЛМ2, ЛМ4
УЗЛЫ 18,19

МНИИТЭП
МАСТЕРСКАЯ 3

18г

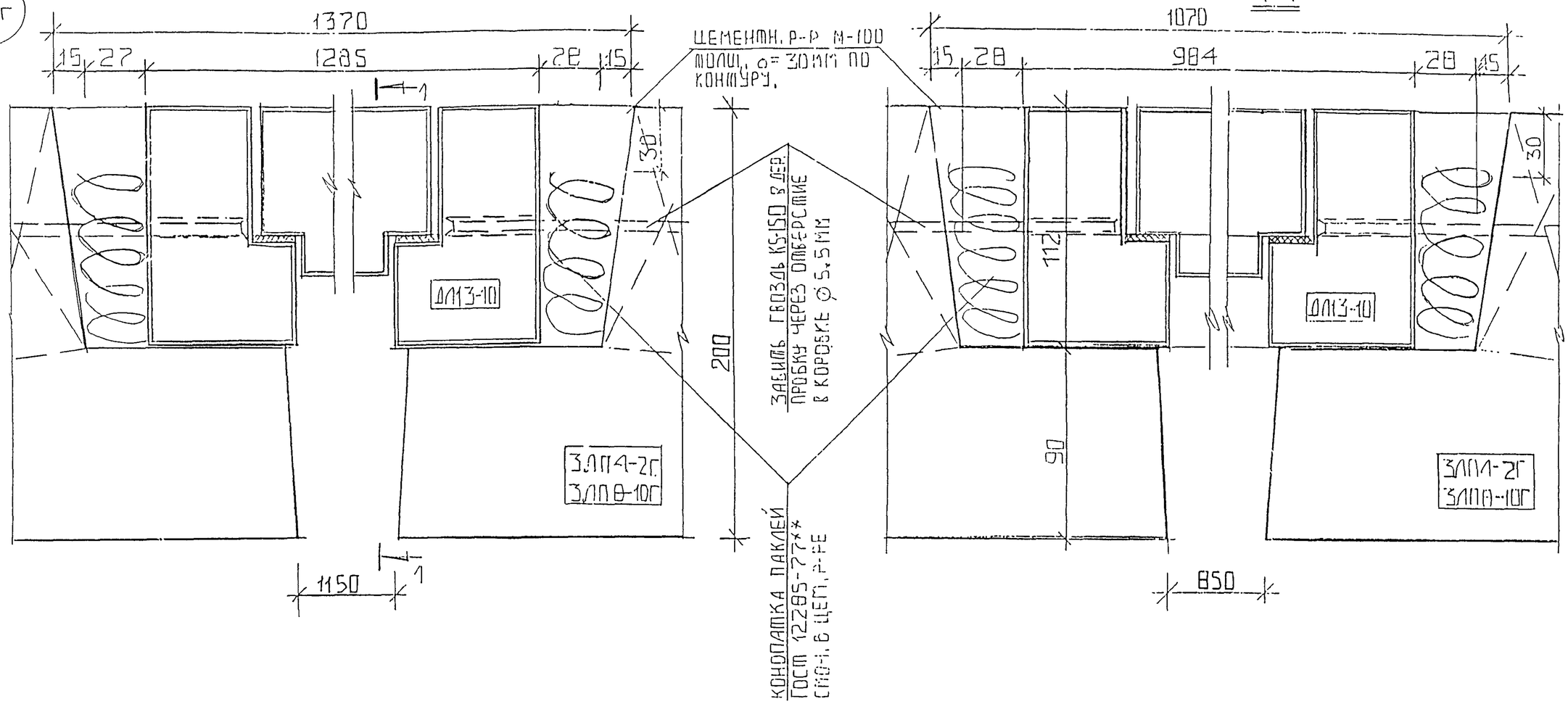

						3 ВДС ЧАСТЬ III М		
ИЗМ.	КОЛ.УЧ.	ЛИСТ	N ДОК.	ПОДПИСЬ	ДАТА			
НАЧ. МАСТ		КАН					СТАДИЯ	МАССА	МАСШТАБ
ГЛ.СПЕЦМАСТ		КОЗЛЦЫН					Р.		
ГАП		ЧЕСНОКОВ					ЛИСТ 33	ЛИСТОВ	
ГИП		МЫЛЬНИКОВ							
РГИ		КРАЮХИНА				УСТАНОВКА СЛУЖЕБНОГО ЛЮКА ДЛ13-10	МНИИТЭП	
РАЗРАБОТАЛ		РОЖКОВА				УЗЕЛ 18(Г)	МАСТЕРСКАЯ 5	

ВЗАМ. ИНВ. N		
ПОДПИСЬ И ДАТА		
ИНВ. N ПОДЛ.		

21

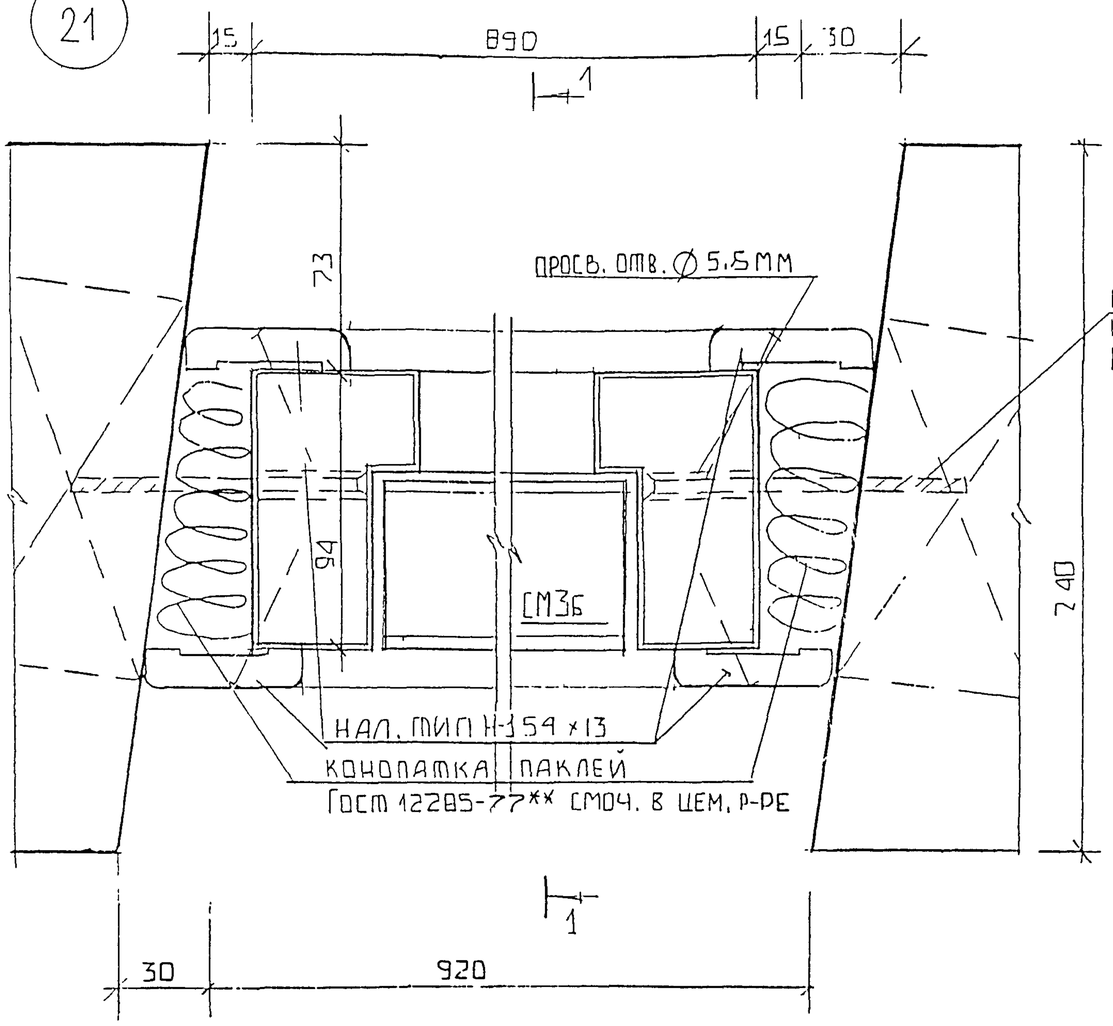

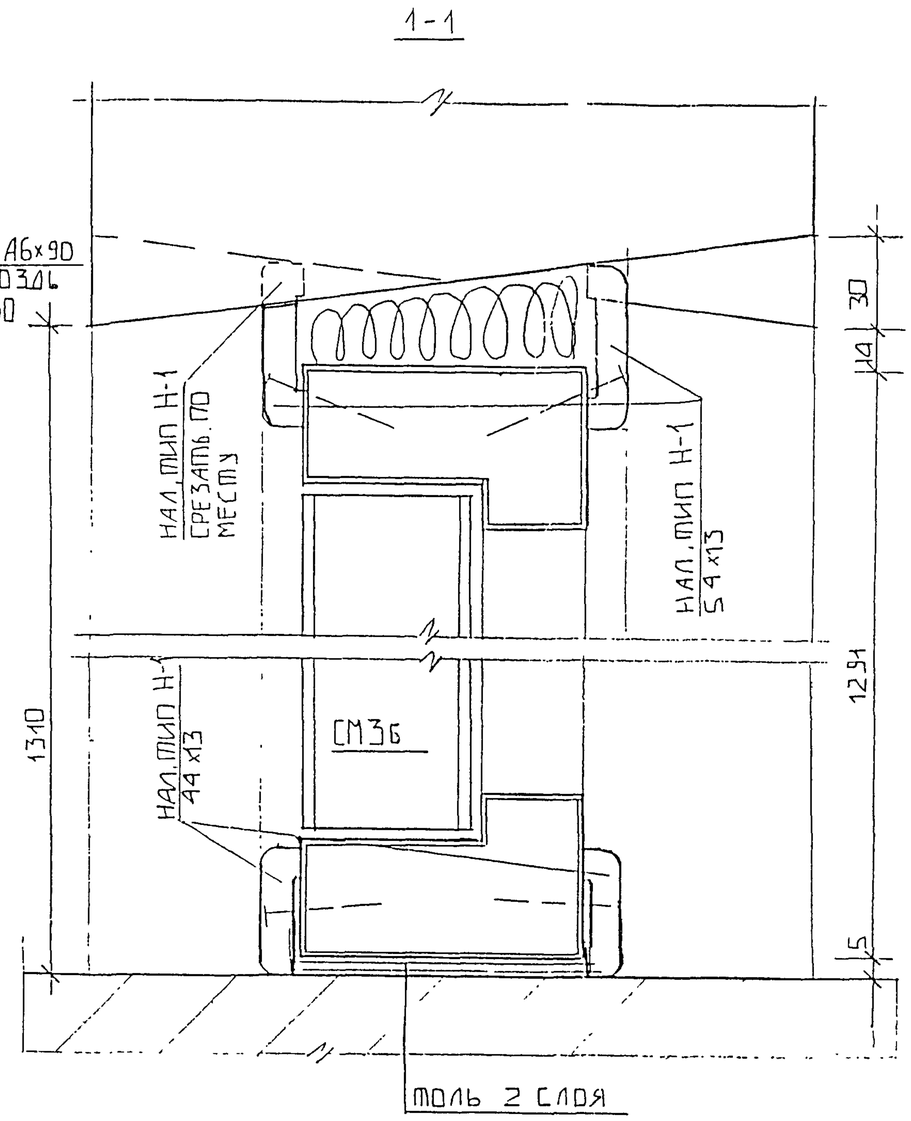

СПЕЦИФИКАЦИЯ МАТЕРИАЛОВ НА УЗЕЛ

НАИМЕНОВАНИЕ	ЕДИН. ИЗМЕР	РАЗМЕРЫ ММ	КОЛ-ВО
НАЛИЧНИК ТИП Н-1	М.П.	44×13	1,9
—//—	—//—	54×13	7,2

ИЗМ.	КОЛ.УЧ.	ЛИСТ	N ДОК.	ПОДПИСЬ	ДАТА
НАЧ. МАСТ		КАН			
ГЛ.СПЕЦМАСТ		КОЗИЦЫН			
ГАП		ЧЕСНОКОВ			
ГИП		МЫЛЬНИКОВ			
РГИ		КРАЮХИНА			
РАЗРАБОТАЛ		РОНКОВА			

ЗВДС ЧАСТЬ III М

УСТАНОВКА ДВЕРНОГО БЛОКА СМ3Б ПЛАН, СЕЧЕНИЕ 1-1 УЗЕЛ 21

СТАДИЯ	МАССА	МАСШТАБ
Р.		

ЛИСТ 35 ЛИСТОВ

МНИИТЭП МАСТЕРСКАЯ 3

ВЗАМ. ИНВ. N | ПОДПИСЬ И ДАТА | ИНВ. N ПОДЛ.

27

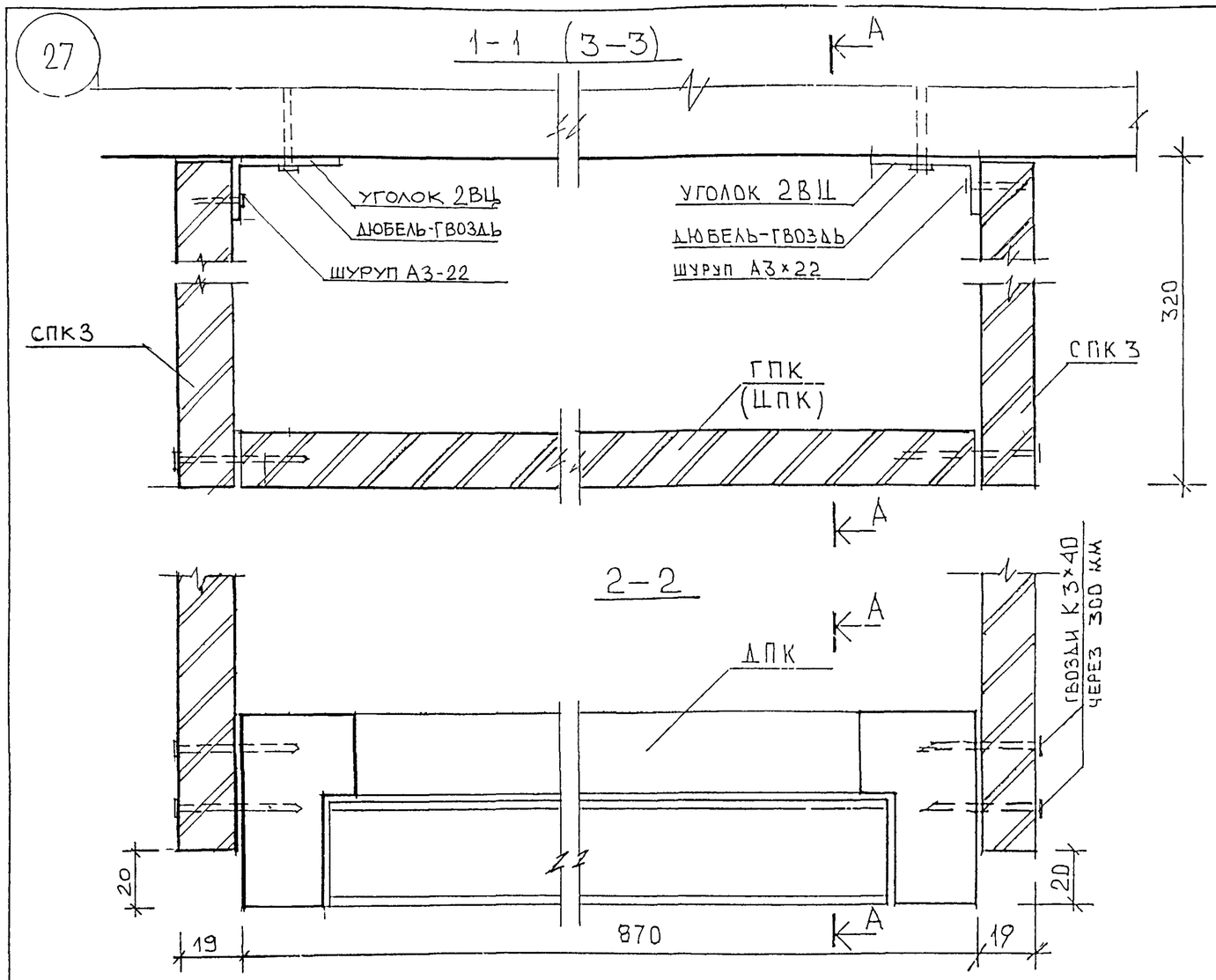

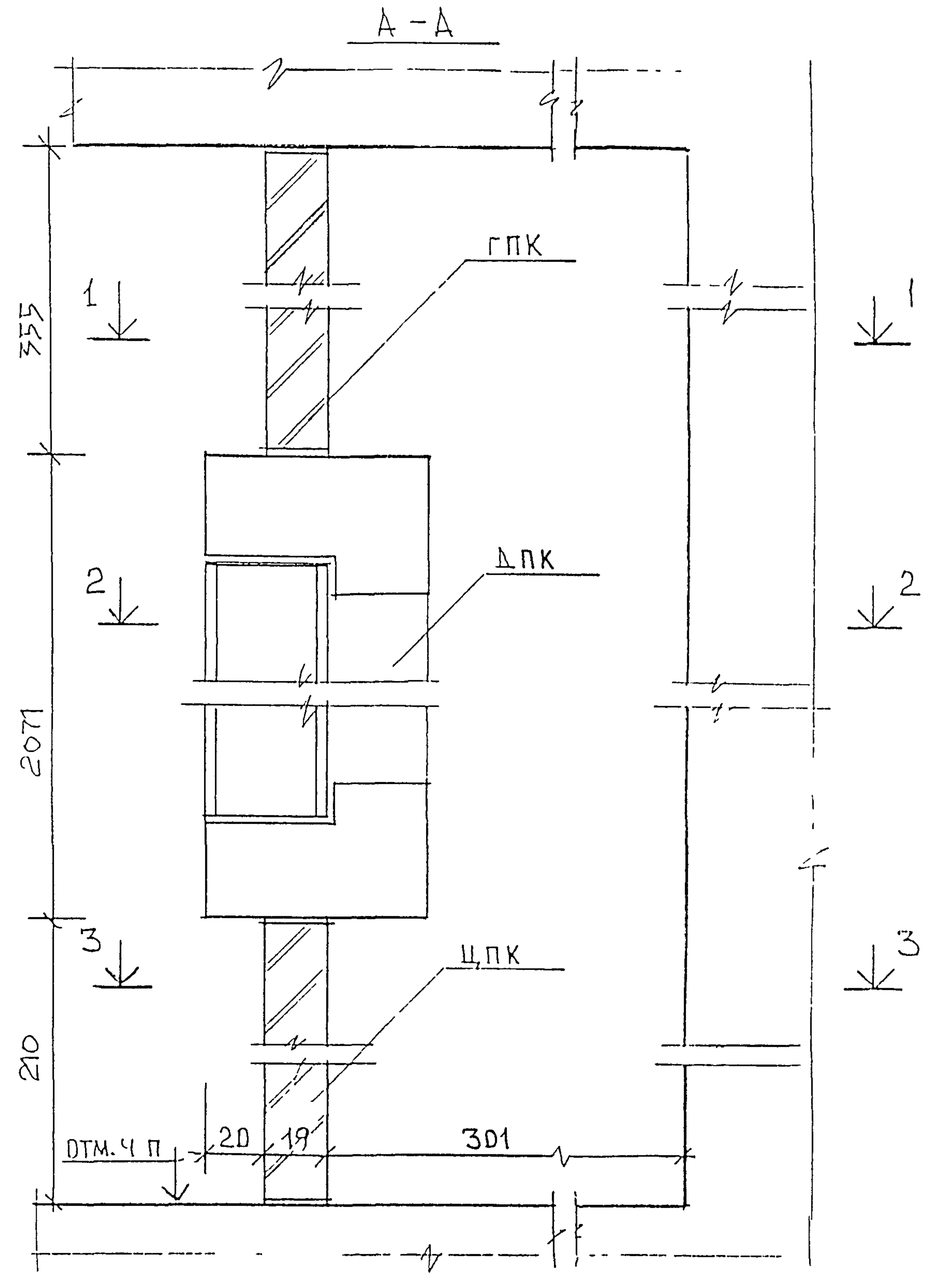

СПЕЦИФИКАЦИЯ МАТЕРИАЛОВ НА УЗЕЛ				
НАИМЕНОВАНИЕ		ЕД. ИЗМ.	РАЗМЕРЫ ММ	КОЛ-ВО
УГОЛОК МОНТАЖНЫЙ 2ВЦ		ШТ	L 20×40	10
ДЮБЕЛЬ-ГВОЗДЬ ДГП 3.5×40		—"—		10
ЩПЗ (КОМПЛЕКТ)	ГПК	—"—		1
	ДПК			
	ЦПК			
	СПК3			

ИЗМ.	КОЛ.УЧ.	ЛИСТ	N ДОК.	ПОДПИСЬ	ДАТА
НАЧ. МАСТ		КАН			
ГЛСПЕЦМАСТ		КОЗИЦЫН			
ГАП		ЧЕСНОКОВ			
ГИП		МЫЛЫННИКОВ			
РГИ		КРАЮХИНА			
РАЗРАБОТАЛ					

ЗВДС ЧАСТЬ III М

УСТАНОВКА ШКАФА ПОЖАРНЫХ КРАНОВ ШПЗ
УЗЕЛ 27

СТАДИЯ	МАССА	МАСШТАБ
ЛИСТ 43	ЛИСТОВ	

МНИИТЭП
МАСТЕРСКАЯ N 3

ВЗАМ. ИНВ. N | ПОДПИСЬ И ДАТА | ИНВ. N ПОДЛ.

28

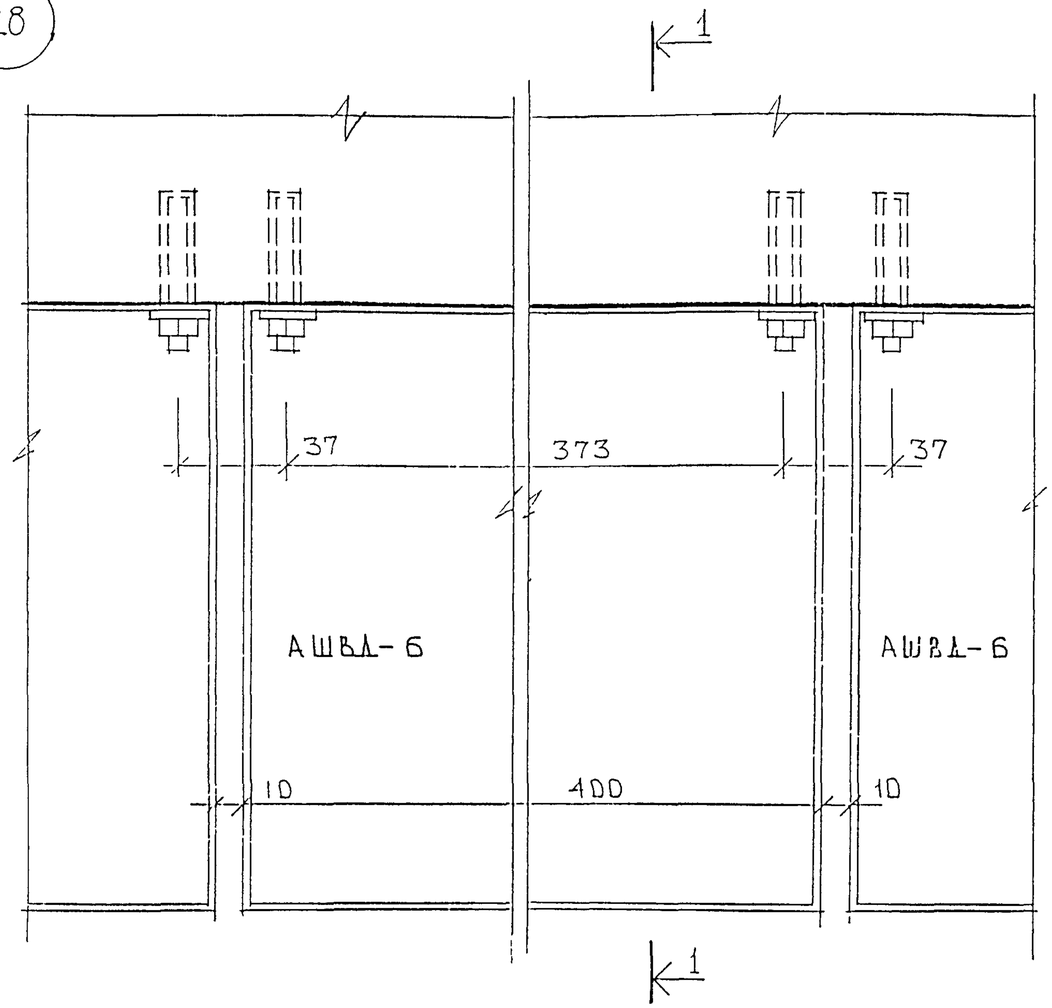

1 – 1

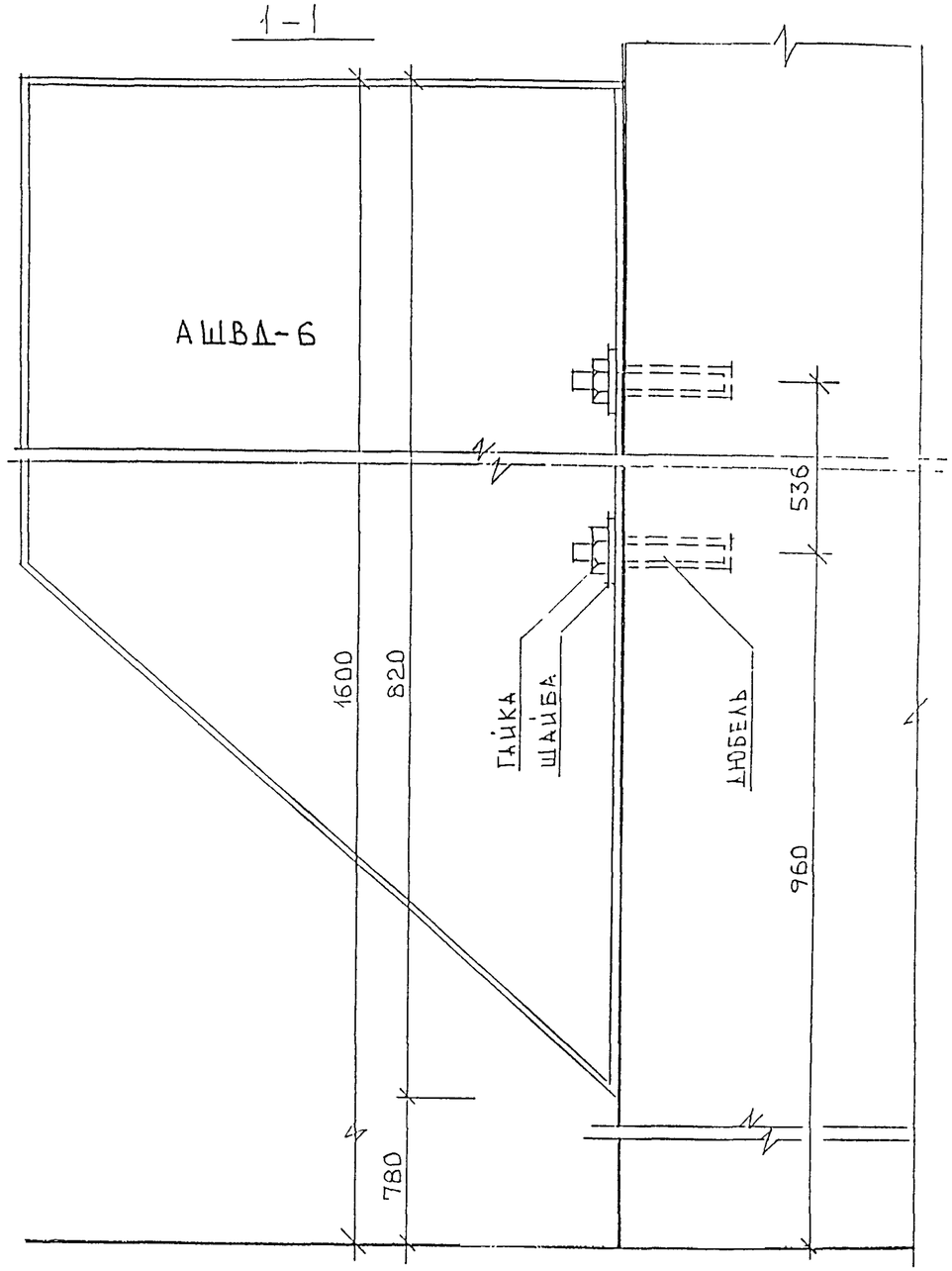

						ЗВДС часть III М		
Изм.	Кол.уч.	Лист	N док.	Подпись	Дата			
Нач. маст.		КАН					Стадия	Масса	Масштаб
Гл.спецмаст.		КОЗИЦЫН					Р		
ГИП		ЧЕСНОКОВ							
ГИП		МЫЛЬНИКОВ					Лист 44	Листов	
ГИП		КРАЮХИНА				КРЕПЛЕНИЕ АБОНЕНТСКИХ ШКАФОВ АШВД-6 УЗЕЛ 28	МНИИТЭП МАСТЕРСКАЯ N 3	
Разработал								
Проверил								

Взам. инв. N | Подпись и дата | Инв. N подл.

29

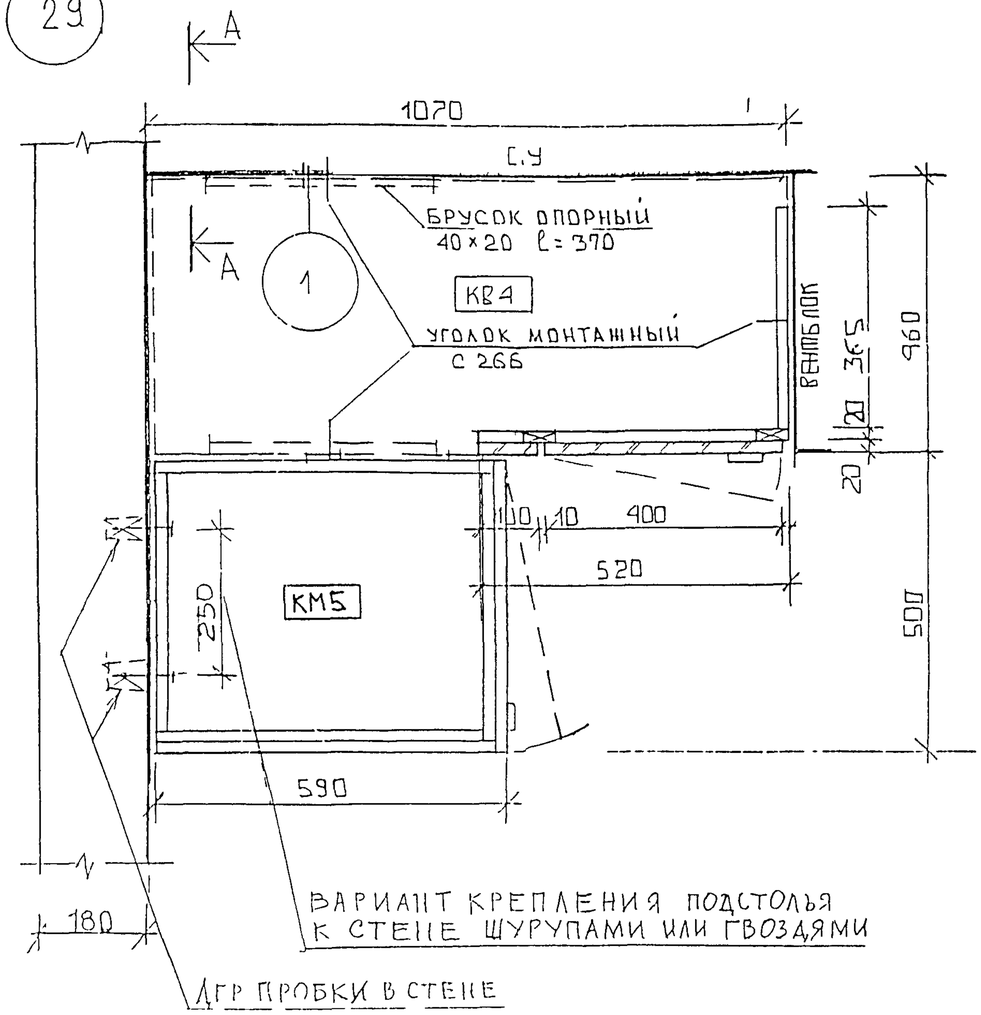

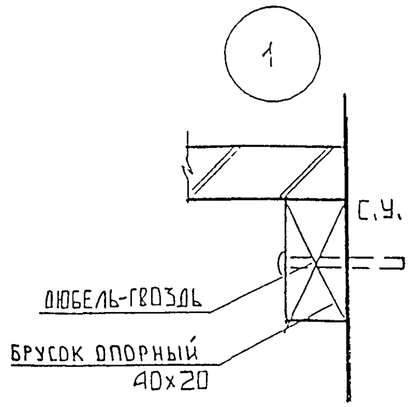

А-А

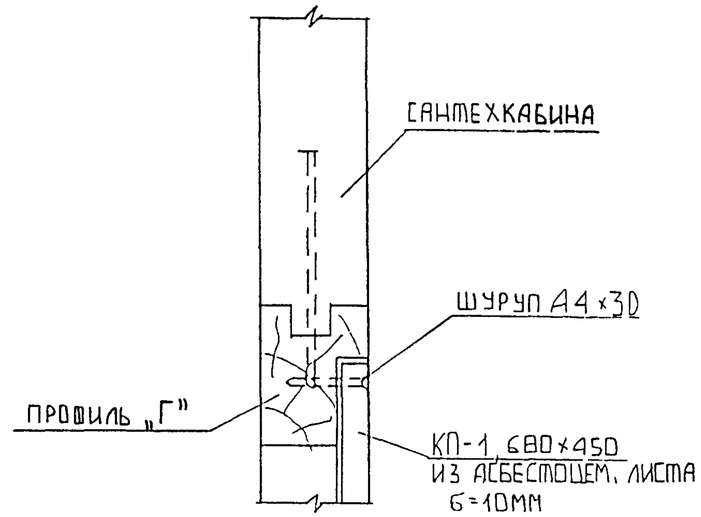

ПРИМЕЧАНИЕ:

1. ПРИ УСТАНОВКЕ КУХОННЫХ МОЕК И ПОДКЛЮЧЕНИЯ ИХ К САНТЕХНИЧЕСКИМ КАБИНАМ НИЖНИЙ МОНТАЖНЫЙ ЛЮК КАБИНЫ ДОЛЖЕН БЫТЬ ЗАКРЫТ КРЫШКОЙ КП-1, ПОСТАВЛЯЕМОЙ В КОМПЛЕКТЕ С КАБИНОЙ, СОГЛАСНО УЗЛУ 9 НА ЛИСТЕ 41 АЛЬБОМА РС 0361.
2. УЗЕЛ УСТАНОВКИ КВ4 ВЫПОЛНЕН ПО АЛЬБОМУ РС9302 ЛИСТЫ N 9,13,15.

ИЗМ	КОЛ.УЧ	ЛИСТ	N ДОК	ПОДПИСЬ	ДАТА	ЗВДС ЧАСТЬ III М		
НАЧ.МАСТ		КАН					СТАДИЯ	МАССА	МАСШТАБ
ГЛ.СПЕЦМАСТ		КОЗИШИН					Р.		
ГАП		ЧЕСНОКОВ					ЛИСТ 45	ЛИСТОВ	
ГИП		ПЫЛЬНИКОВ							
РГИ		КРАЮХИНА				УСТАНОВКА КУХОННОГО ОБОРУДОВ. КВ-4, КМ5. ЗАДЕЛКА МОНТАЖНОГО ЛЮКА САНТЕХКАБИНЫ УЗЕЛ 29	МПИИТЭП МАСТЕРСКАЯ N 3	
РАЗРАБОТАЛ		РОНИКОВА						
ПРОВЕРИЛ								

ВЗАМЕН И-3N

ПОДПИСЬ И ДАТА

ИНВ.N ПОДЛ.

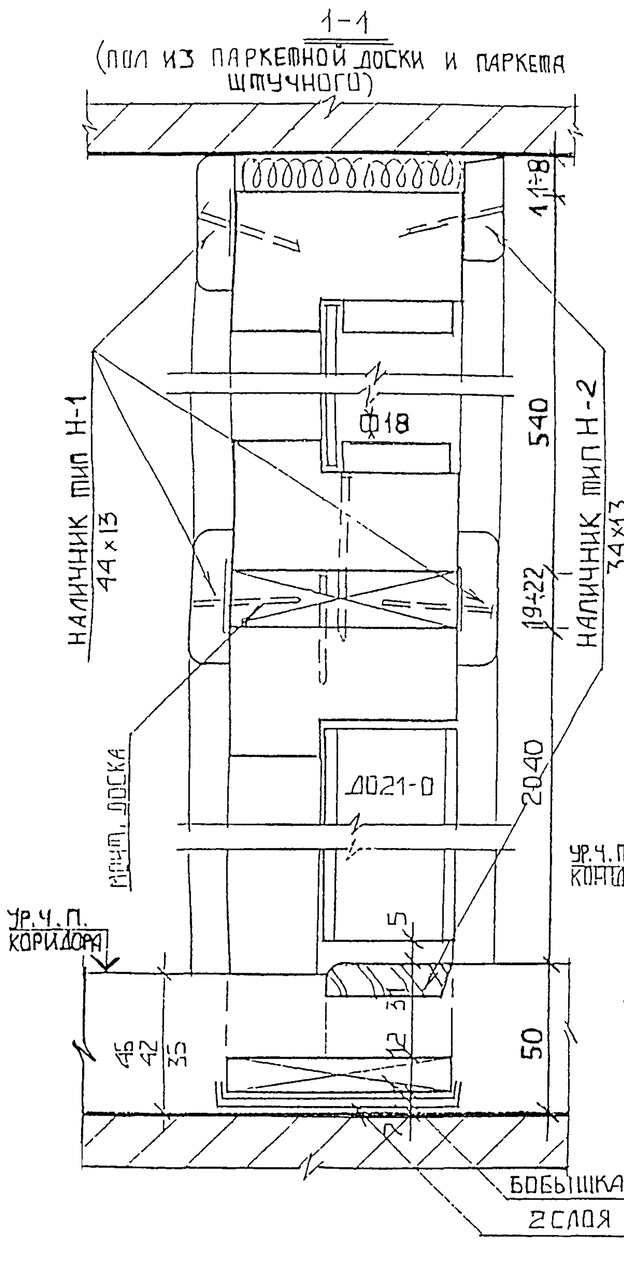

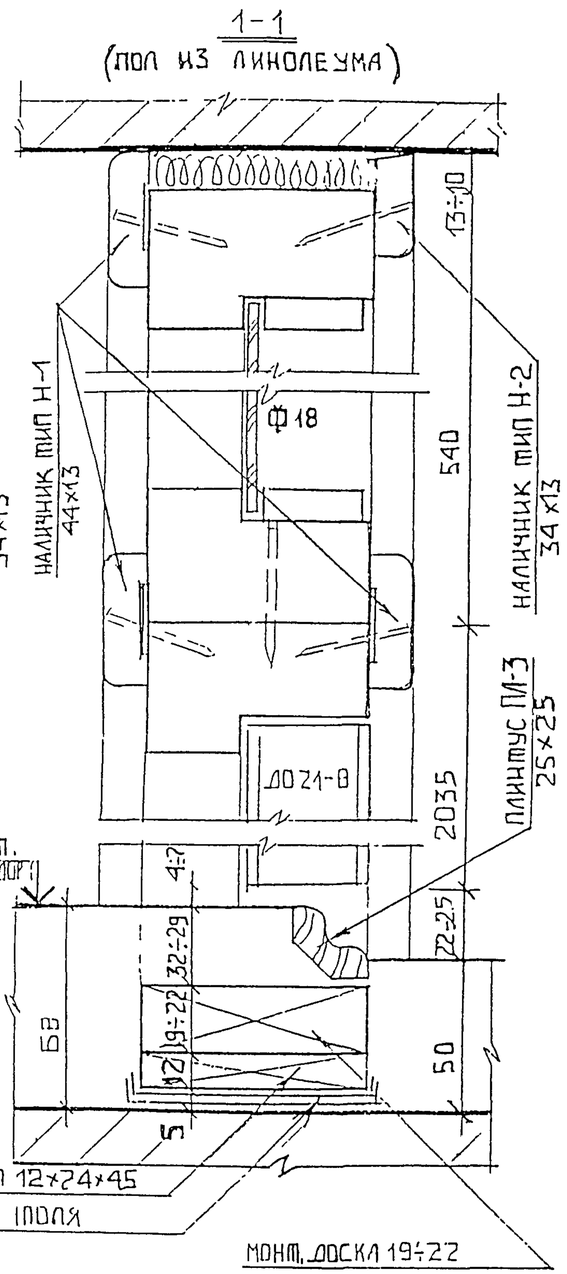

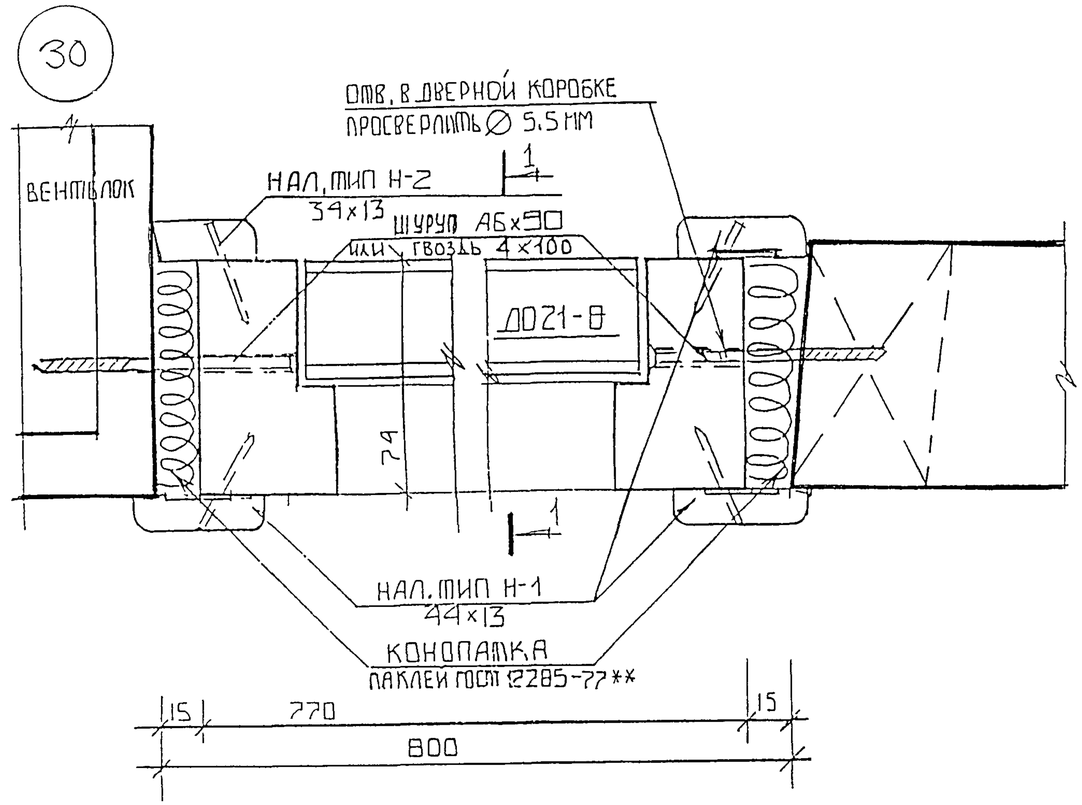

СПЕЦИФИКАЦИЯ МАТЕРИАЛОВ НА УЗЕЛ				
НАИМЕНОВАНИЕ	ЕД. ИЗМ.	РАЗМЕРЫ	ПАРКЕТ, ШТ. ДОСКА ПАРК. МОЗАИЧН.	ЛИНОЛЕУМ
НАЛИЧНИК ТИП Н-1	М.П.	44×13	10.2	10.2
НАЛИЧНИК ТИП Н-2	М.П.	34×13	4.2	3.4
БОБЫШКА	ШТ.	12×74×45	2	2
ПЛИНТУС ПЛ-3	М.П.	25×25	–	0.8

ИЗМ	КОЛ.	ЛИСТ	№ДОК	ПОДПИСЬ	ДАТА
РУК.МАС.		КАН			
ГЛ.ИН.М		КОЗИЦЫН			
ГАП		ПАХОМОВ			
ГИП		КОНОВАЛОВА			
ГЛ.СПЕЦ		МИХАЙЛОВСКИЙ			

3.ВДС ЧАСТЬ III М

УСТАНОВКА ДВЕРНОГО БЛОКА ДО21-8, ФРАМУГИ ФО-1, ПЛАН, СЕЧЕНИЯ 1-1, УЗЕЛ 30

СТАДИЯ	МАССА	МАСШТАБ
Р		
ЛИСТ 47	ЛИСТОВ	

МНИИТЭП
МАСТЕРСКАЯ N 3

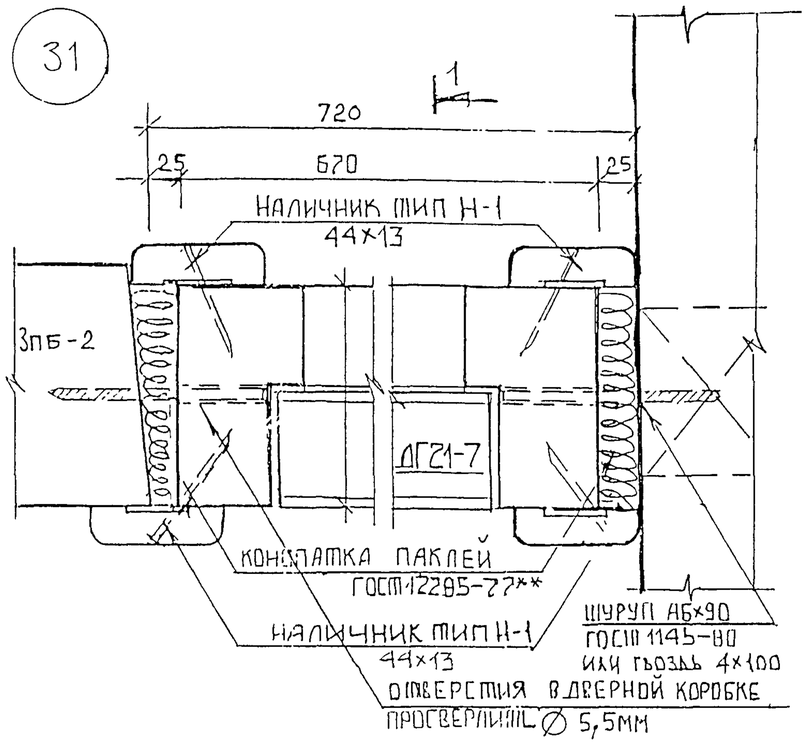

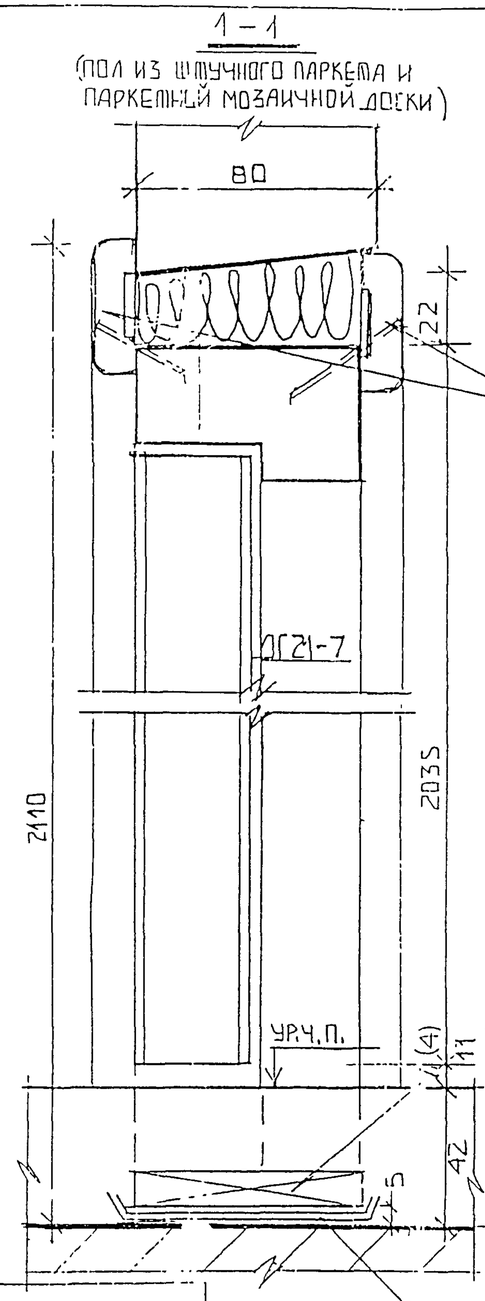

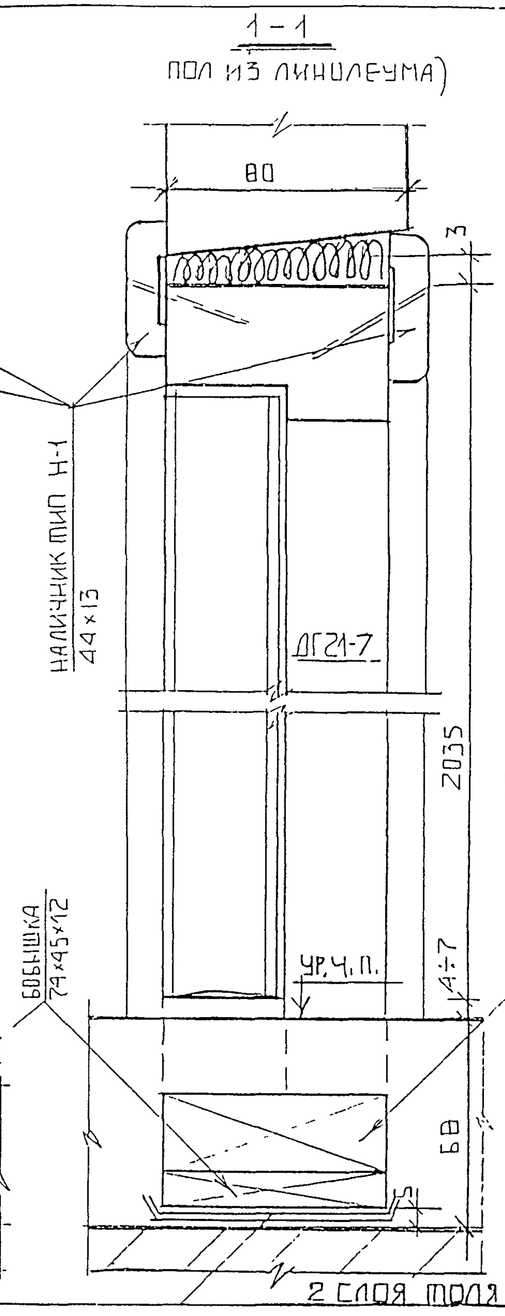

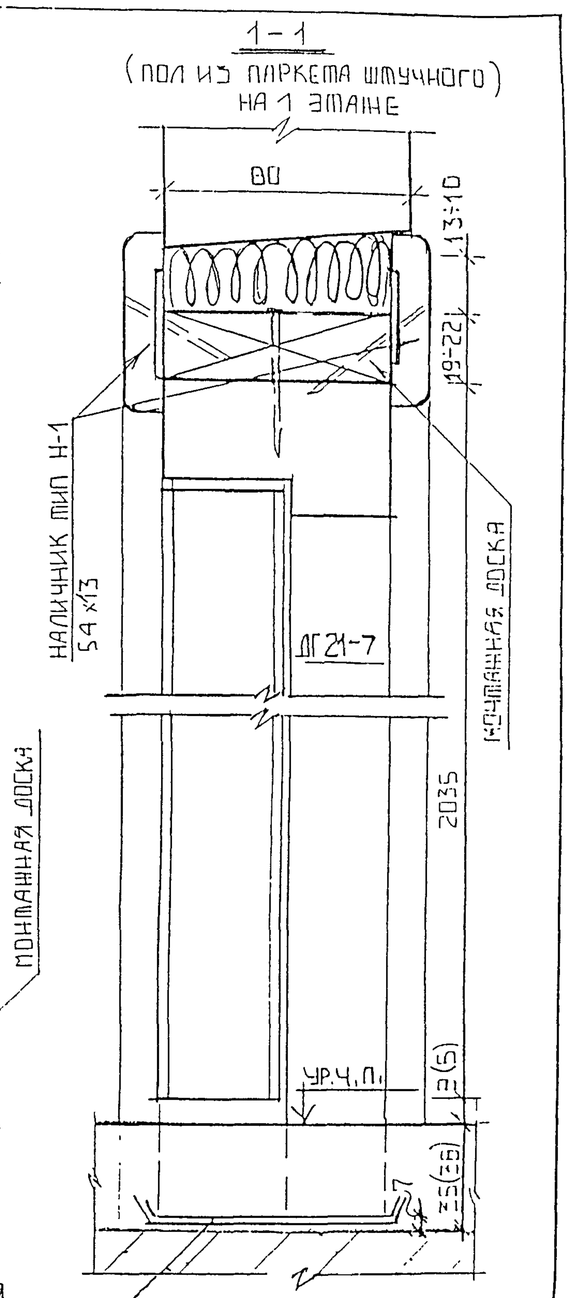

СПЕЦИФИКАЦИЯ МАТЕРИАЛОВ НА УЗЕЛ

НАИМЕНОВАНИЯ		РАЗМЕРЫ	ПАРКЕТ ШТУЧНЫЙ 1 ЭТАЖ	ПАРК. ШТ. ДОСКА МОЗ. ПИН. ЭТ	ЛИНОЛЕУМ
НАЛИЧНИК ТИП Н-1	М.П.	54×13	1,8	—	—
——//——	—//—	44×13	8 4	10,2	10,2
БОБЫШКА	ШТ	74×45×12	—	2	2

ИЗМ.	КОЛ.	ЛИСТ	N ДОК.	ПОДПИСЬ	ДАТА
РУК. МАС		КАН			
ГЛ. ИН. М		КОЗИЦЫН			
ГАП		ПАХОМОВ			
ГИП		КОНОВАЛОВА			
ГЛ СПЕЦ		МИХАЙЛОВСКАЯ			

ЗВДС ЧАСТЬ III м

СТАДИЯ	МАССА	МАСШТАБ
Р		
ЛИСТ 48	ЛИСТОВ	

УСТАНОВКА ДВЕРНОГО БЛОКА ДГ21-7, ПЛАН, СЕЧЕНИЯ 1-1, УЗЕЛ 31

МНИИТЭП
МАСТЕРСКАЯ N 3

ВЗАМ. ИНВ. N | ПОДПИСЬ И ДАТА | ИНВ. N ПОДЛ.

Б-Б

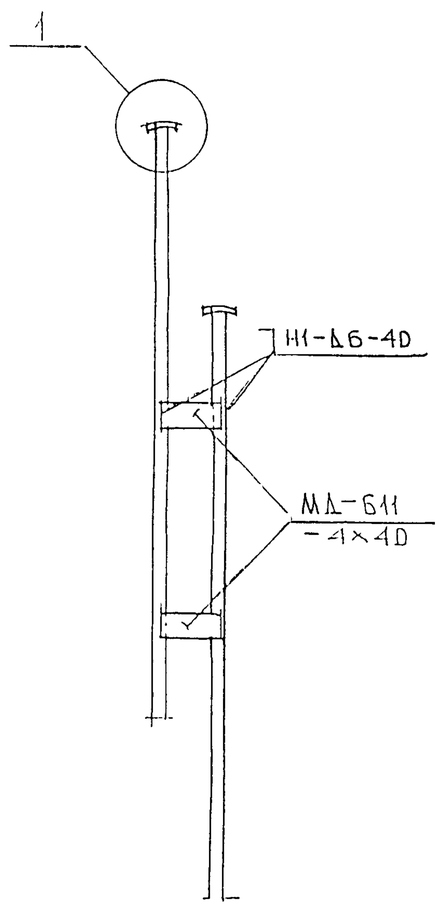

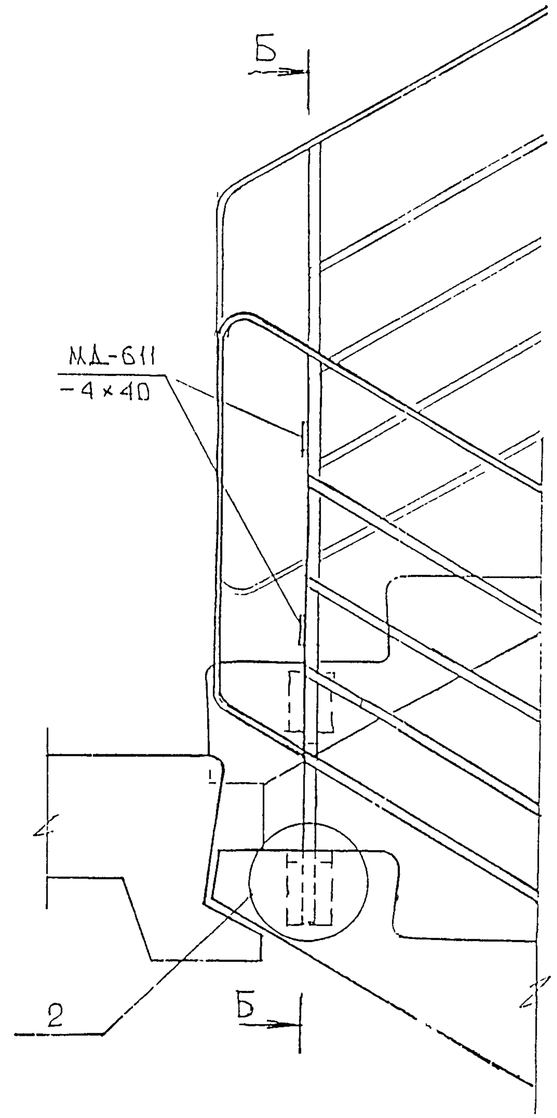

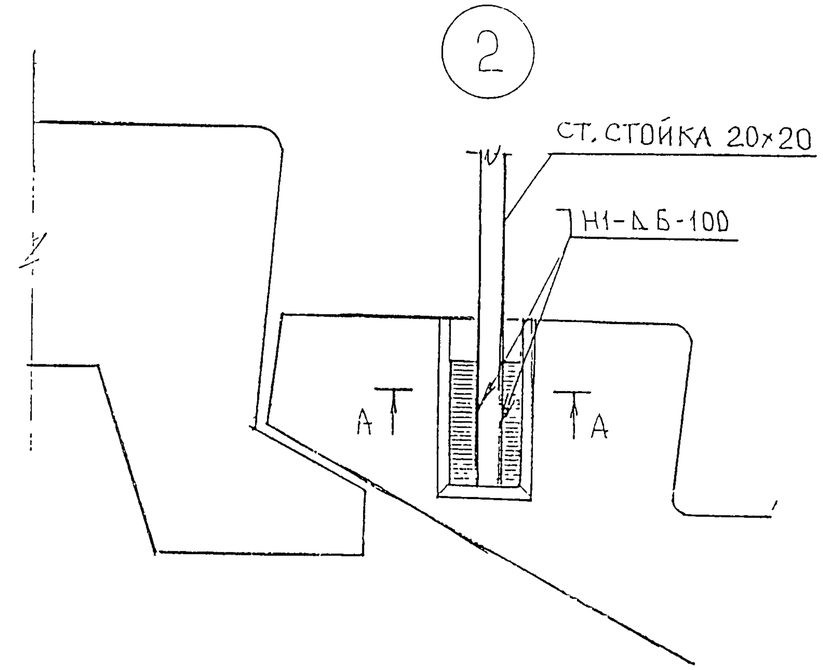

А-А

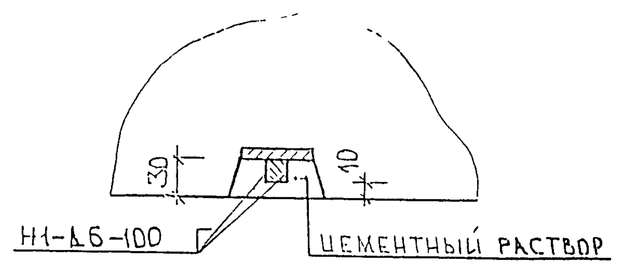

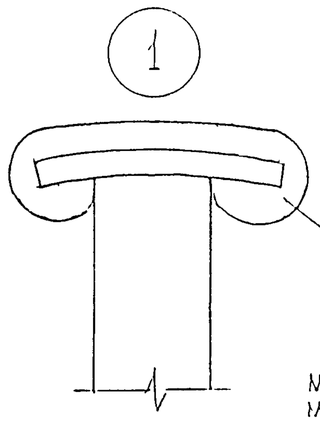

ПОРУЧЕНЬ ПХВ ТИП 2.6.1 УСТАНАВЛИВАТЬ НА ВСЮ ДЛИНУ БОКОВЫХ СТЕНОК

ПРИМЕЧАНИЕ.

МЕТАЛЛИЧЕСКИЕ ОГРАЖДЕНИЯ ЛЕСТНИЧНЫХ МАРШЕЙ ДОЛЖНЫ ПОСТУПАТЬ НА ПОСТРОЙКУ В КОМПЛЕКТЕ С МОНТАЖНЫМИ ДЕТАЛЯМИ МД-611.

ИЗМ.	КОЛ.УЧ	ЛИСТ	N ДОК.	ПОДПИСЬ	ДАТА	3ВДС ЧАСТЬ III М			
НАЧ. МАСТ		КАН					СТАДИЯ	МАССА	МАСШТАБ
ГЛСПЕЦМАСТ		КОЗИЦЫН					Р		
ГАП		ЧЕСНОКОВ					ЛИСТ 49	ЛИСТОВ	
ГИП		МЫЛЬНИКОВ							
РГИ		КРАЮХИНА				КРЕПЛЕНИЕ ОГРАЖДЕНИЙ ЛЕСТНИЧНЫХ МАРШЕЙ	МНИИТЭП МАСТЕРСКАЯ N 3		
РАЗРАБОТАЛ									
ПРОВЕРИЛ									

ИНВ N ПОДЛ | ПОДПИСЬ И ДАТА | ВЗАМ ИНВ N

32

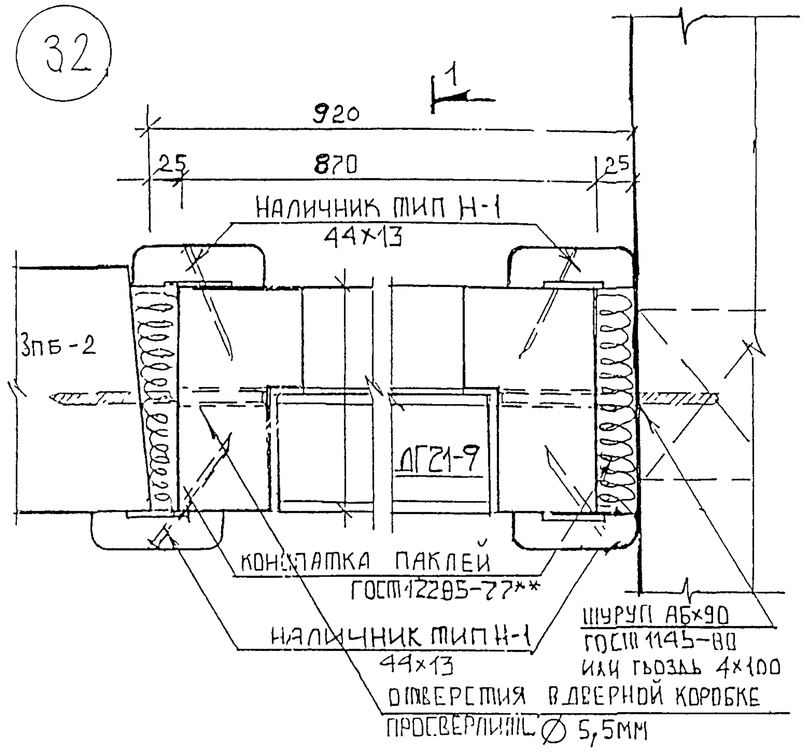

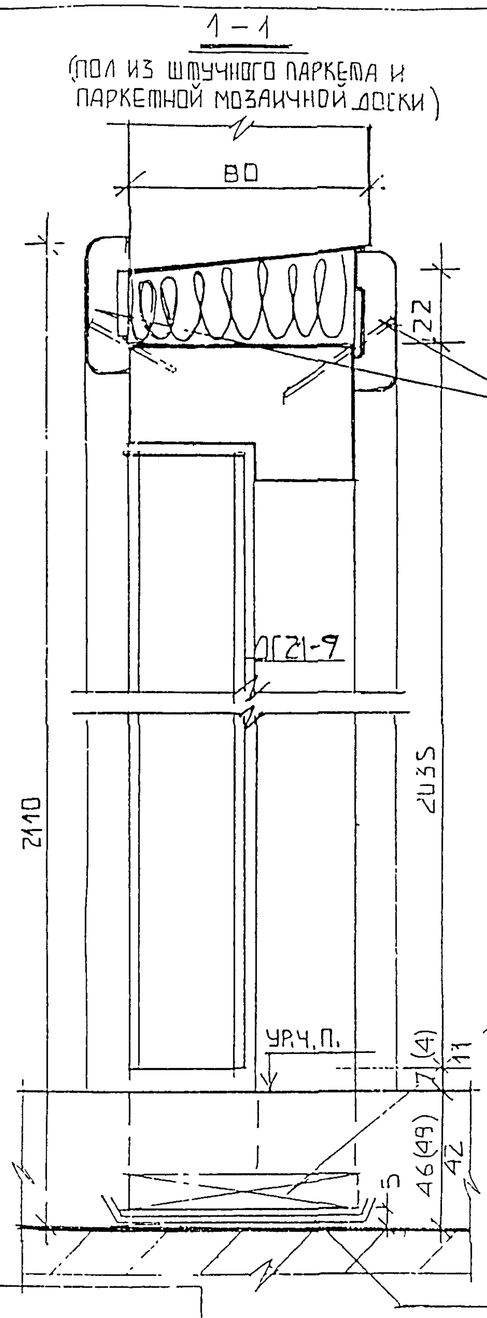

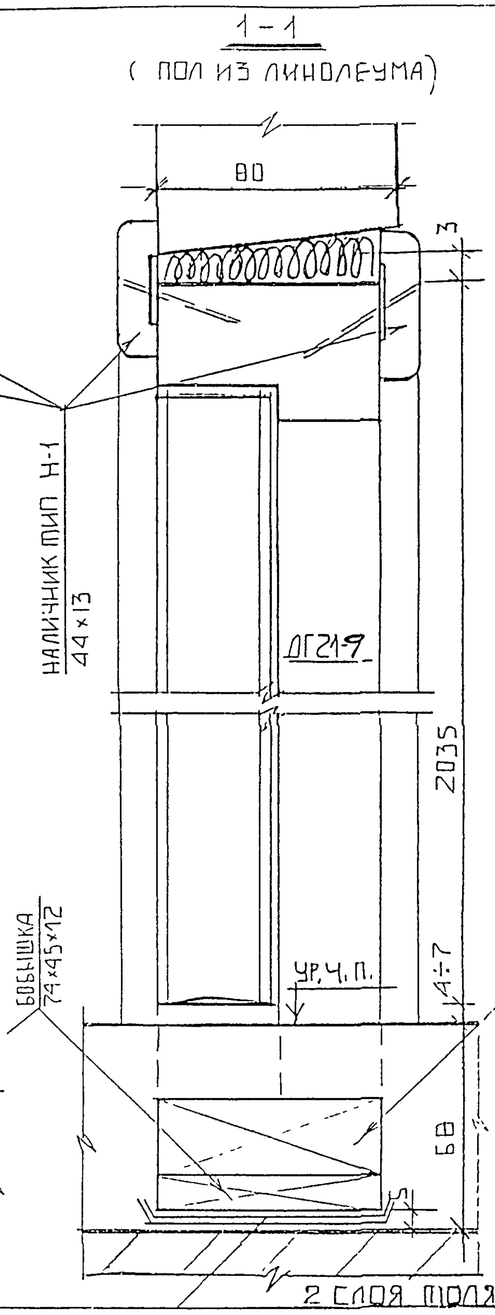

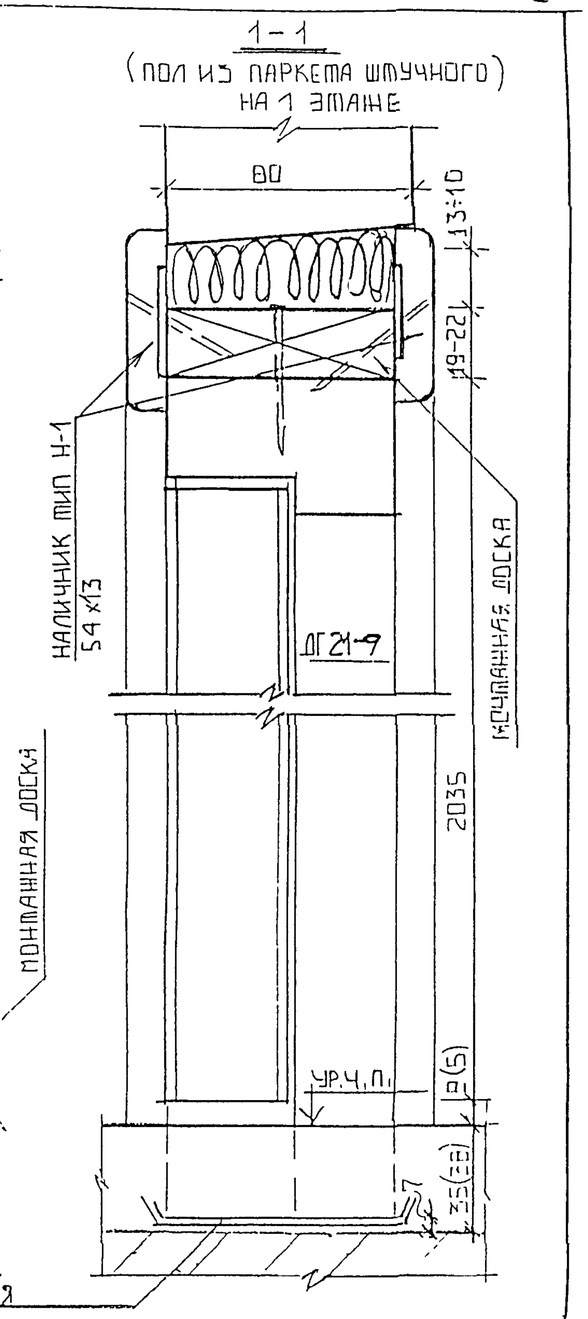

СПЕЦИФИКАЦИЯ МАТЕРИАЛОВ НА УЗЕЛ

НАИМЕНОВАНИЯ		РАЗМЕРЫ	ПАРКЕТ ШТУЧНЫЙ 1 ЭТАЖ	ПАРК. ШТ. ДОСКА ПАРК. МОЗ. П.ИЛ.ЭТ	ЛИНОЛЕУМ
НАЛИЧНИК ТИП Н-1	М.П.	54×13	1,8	—	—
—— // ——	—//—	44×13	8,4	10,2	10 2
БОБЫШКА	ШТ.	74×45×12	—	2	2

ИЗМ	КОЛ	ЛИСТ	N ДОК	ПОДПИСЬ	ДАТА
РУК.МАС		КАН			
ГЛ.ИН.М.		КОЗИЦЫН			
ГАП		ПАХОМОВ			
ГИП		КОНОВАЛОВ			
ГЛ.СПЕЦ.		МИХАЙЛОВСКАЯ			

ЗВДС ЧАСТЬ III М

УСТАНОВКА ДВЕРНОГО БЛОКА ДГ21-9, ПЛАН, СЕЧЕНИЯ 1-1, УЗЕЛ 32

СТАДИЯ	МАССА	МАСШТАБ
Р		
ЛИСТ 50	ЛИСТОВ	

МНИИТЭП
МАСТЕРСКАЯ N 3

ИНВ. N ПОДЛ. | ПОДПИСЬ И ДАТА | ВЗАМ. ИНВ. N