ПРАВИТЕЛЬСТВО МОСКВЫ
КОМПЛЕКС ПЕРСПЕКТИВНОГО РАЗВИТИЯ ГОРОДА

МНИИТЭП

МОСКОВСКИЙ НАУЧНО - ИССЛЕДОВАТЕЛЬСКИЙ
И ПРОЕКТНЫЙ ИНСТИТУТ ТИПОЛОГИИ,
ЭКСПЕРИМЕНТАЛЬНОГО ПРОЕКТИРОВАНИЯ

Жилые блок – секции серии М6 ЭКО

6 КДС

АРХИТЕКТУРНО – СТРОИТЕЛЬНЫЕ РЕШЕНИЯ
НАДЗЕМНАЯ ЧАСТЬ
ЖЕЛЕЗОБЕТОННЫЕ КОНСТРУКЦИИ ЧЕРДАКА
И КРОВЛИ ЗДАНИЯ.
ДЕТАЛИ УЗЛОВ.

Москва 1999 г.

ПРАВИТЕЛЬСТВО МОСКВЫ
КОМПЛЕКС ПЕРСПЕКТИВНОГО РАЗВИТИЯ ГОРОДА

МНИИТЭП

МОСКОВСКИЙ НАУЧНО - ИССЛЕДОВАТЕЛЬСКИЙ
И ПРОЕКТНЫЙ ИНСТИТУТ ТИПОЛОГИИ,
ЭКСПЕРИМЕНТАЛЬНОГО ПРОЕКТИРОВАНИЯ

Жилые блок – секции серии М6 ЭКО

6 КДС

АРХИТЕКТУРНО – СТРОИТЕЛЬНЫЕ РЕШЕНИЯ
НАДЗЕМНАЯ ЧАСТЬ
ЖЕЛЕЗОБЕТОННЫЕ КОНСТРУКЦИИ ЧЕРДАКА
И КРОВЛИ ЗДАНИЯ.
ДЕТАЛИ УЗЛОВ.

Главный инженер института Е. Никитин

Руководитель мастерской № 3 В. Кан

Главный инженер мастерской № 3 Я. Козицын

Главный архитектор проекта В. Розанова

Главный инженер проекта С. Мыльников

Договор № 1 – 375, 1 – 390

Москва 1999 г.

ЛИСТ	НАИМЕНОВАНИЕ	ПРИМЕЧАНИЕ
1	СОДЕРЖАНИЕ	
2-6	ТЕХНИЧЕСКОЕ ОПИСАНИЕ	
7	ВЕДОМОСТЬ НОРМАТИВНЫХ ДОКУМЕНТОВ НА МАТЕРИАЛЫ, ПРИМЕНЯЕМЫЕ В УЗЛАХ	
8, 9	МОНТАЖНЫЕ СВЯЗИ.	
10-20	СХЕМЫ РАСПОЛОЖЕНИЯ ЭЛЕМЕНТОВ СБОРНЫХ КОНСТРУКЦИЙ	
21÷23	ГЕРМЕТИЗАЦИЯ СТЫКОВ. ТИПЫ I ÷ III	
24	ТИПЫ СТАНДАРТНЫХ СВАРНЫХ ШВОВ. УСЛОВНЫЕ ОБОЗНАЧЕНИЯ.	
	РАЗДЕЛ К1. СОЕДИНЕНИЕ НАРУЖНЫХ ФРИЗОВЫХ ПАНЕЛЕЙ С НЕСУЩИМИ КОНСТРУКЦИЯМИ ЧЕРДАКА. ЗАДЕЛКА СТЫКОВ	
25÷49	УЗЛЫ 01 ÷ 13	
	РАЗДЕЛ К2. УЗЛЫ И ДЕТАЛИ МАШИННОГО ПОМЕЩЕНИЯ ЛИФТОВ	
50÷72	УЗЛЫ 01 ÷ 12	
73÷75	СЕЧЕНИЯ 1-1 ÷ 3-3	
	РАЗДЕЛ К3. УЗЛЫ И ДЕТАЛИ КРОВЛИ	
76 ÷ 91	УЗЛЫ 01 ÷ 16	
92	ИНФОРМАЦИОННАЯ КАРТА	

ВЗАМ. ИНВ. N

ПОДПИСЬ И ДАТА

ИНВ. N ПОДЛ.

НОРМ. КОНТ.		СУВОРОВА			
ИЗМ.	КОЛ.УЧ	ЛИСТ	N ДОК.	ПОДПИСЬ	ДАТА
ГЛ СПЕЦ М		КОЗИЦЫН			
ГЛ ИНЖ ПР		МЫЛЬНИКОВ			
РУК ГР ИНЖ		СИНДЕЕВА			
ИСПОЛНИЛ		КАЛИНИНА			
ПРОВЕРИЛ		СИНДЕЕВА			

6 КДС

СОДЕРЖАНИЕ

СТАДИЯ	ЛИСТ	ЛИСТОВ
Р	1	

МНИИТЭП

МАСТЕРСКАЯ N3

1. АЛЬБОМ 6КДС СОДЕРЖИТ УЗЛЫ И ДЕТАЛИ СОПРЯЖЕНИЙ КОНСТРУКЦИЙ ЧЕРДАКА И КРЫШИ ДЛЯ СБОРНО-МОНОЛИТНЫХ ЖИЛЫХ ДОМОВ СЕРИИ М6 "ЭКО".

2. АЛЬБОМ СОСТОИТ ИЗ ТРЕХ РАЗДЕЛОВ ПО ВИДАМ КОНСТРУКЦИЙ.

РАЗДЕЛ К1 - СОЕДИНЕНИЕ НАРУЖНЫХ ФРИЗОВЫХ ПАНЕЛЕЙ С НЕСУЩИМИ КОНСТРУКЦИЯМИ ЧЕРДАКА; ЗАДЕЛКА СТЫКОВ.

РАЗДЕЛ К2 - УЗЛЫ И ДЕТАЛИ МАШИННОГО ПОМЕЩЕНИЯ ЛИФТОВ.

РАЗДЕЛ К3 - УЗЛЫ И ДЕТАЛИ КРОВЛИ.

3. УЗЛЫ ХАРАКТЕРИЗУЮТ СОПРЯЖЕНИЕ СБОРНЫХ ЭЛЕМЕНТОВ И ПРОЦЕССЫ, ВЫПОЛНЯЕМЫЕ НА МОНТАЖЕ ПО КОНСТРУКТИВНОМУ СОЕДИНЕНИЮ, ЗАДЕЛКЕ, ОБРАБОТКЕ И Т.П. ПОСТРОЕЧНЫМ ОПЕРАЦИЯМ.

4. КАЖДЫЙ УЗЕЛ ИМЕЕТ НЕОБХОДИМОЕ ГРАФИЧЕСКОЕ ИЗОБРАЖЕНИЕ (ВИДЫ, СЕЧЕНИЯ, РАЗРЕЗЫ И ПР.) И ТЕКСТОВОЕ ПОЯСНЕНИЕ (ВЫНОСКИ, УКАЗАНИЯ, ПРИМЕЧАНИЯ И ПР.), РАЗМЕЩЕННЫЕ НА ОДНОМ И БОЛЕЕ ЛИСТАХ, ОБОЗНАЧЕННЫХ ОДНИМ И ТЕМ ЖЕ НОМЕРОМ УЗЛА.

ПРИНЯТА СЛЕДУЮЩАЯ МАРКИРОВКА УЗЛОВ:

НАПРИМЕР $\frac{07}{К2}$

ГДЕ В ЧИСЛИТЕЛЕ - НОМЕР УЗЛА
В ЗНАМЕНАТЕЛЕ - НОМЕР РАЗДЕЛА.

ПРИ ССЫЛКЕ НА ИСПОЛЬЗУЕМЫЙ УЗЕЛ В ПРОЕКТАХ И ДРУГОЙ ТЕХНИЧЕСКОЙ ДОКУМЕНТАЦИИ УКАЗЫВАЕТСЯ НОМЕР УЗЛА И НОМЕР РАЗДЕЛА АЛЬБОМА, СОДЕРЖАЩЕГО ДАННЫЙ УЗЕЛ.

5. МОНТАЖ ФРИЗОВЫХ ПАНЕЛЕЙ И ДРУГИХ СБОРНЫХ КОНСТРУКЦИЙ ВЫПОЛНЯЕТСЯ НА ПЛАСТИЧНОМ ЦЕМЕНТНОМ РАСТВОРЕ МАРКИ М150.

ДЛЯ МОНТАЖА ПАНЕЛЕЙ И ЗАПОЛНЕНИЯ ШВОВ РАЗРЕШАЕТСЯ ПРИМЕНЯТЬ ТОЛЬКО СВЕЖЕПРИГОТОВЛЕННЫЙ ПЛАСТИЧНЫЙ РАСТВОР. ПРИМЕНЕНИЕ РАСТВОРА, ПРОЦЕСС СХВАТЫВАНИЯ КОТОРОГО УЖЕ НАЧАЛСЯ, А ТАКЖЕ ВОССТАНОВЛЕНИЕ ПЛАСТИЧНОСТИ РАСТВОРА ПУТЕМ ДОБАВЛЕНИЯ ВОДЫ НЕ ДОПУСКАЕТСЯ. РАСКЛАДКА РАСТВОРА ПРОИЗВОДИТСЯ НЕПОСРЕДСТВЕННО ПЕРЕД УСТАНОВКОЙ ПАНЕЛЕЙ В ПРОЕКТНОЕ ПОЛОЖЕНИЕ.

ПРОЧНОСТЬ РАСТВОРА СЛЕДУЕТ КОНТРОЛИРОВАТЬ ИСПЫТАНИЕМ СЕРИИ ОБРАЗЦОВ В СООТВЕТСТВИИ С П.3.51 СНиП 3.03.01-87.

ПРИ ПРОИЗВОДСТВЕ РАБОТ В ЗИМНИХ УСЛОВИЯХ МАРКА РАСТВОРА УСТАНАВЛИВАЕТСЯ В СООТВЕТСТВИИ С РАЗДЕЛОМ ПОЯСНИТЕЛЬНОЙ ЗАПИСКИ АЛЬБОМА РАБОЧИХ ЧЕРТЕЖЕЙ ПРОЕКТА АС-4 "ПРОИЗВОДСТВО РАБОТ В ЗИМНИХ УСЛОВИЯХ".

6. МОНТАЖ ЗДАНИЯ ДОЛЖЕН ОСУЩЕСТВЛЯТЬСЯ С ПРИМЕНЕНИЕМ ИНСТРУМЕНТАЛЬНОГО ГЕОДЕЗИЧЕСКОГО КОНТРОЛЯ. ВЕЛИЧИНЫ ДОПУСКАЕМЫХ ОТКЛОНЕНИЙ ОПРЕДЕЛЯЮТСЯ ПО РАСЧЕТУ ТОЧНОСТИ В СООТВЕТСТВИИ С ГОСТ 21779-82 И СНиП 3.03.01-87.

Н.КОНТР		СИНДЕЕВА				6 КДС
ИЗМ.	КОЛ.УЧ.	ЛИСТ	N ДОК.	ПОДПИСЬ	ДАТА	
ГЛ.СПЕЦ.МАСТ		КОЗИЦЫН				ТЕХНИЧЕСКОЕ ОПИСАНИЕ
ГИП		МЫЛЬНИКОВ				

СТАДИЯ	ЛИСТ	ЛИСТОВ
Р	2	

МНИИТЭП
МАСТЕРСКАЯ N 3

ВЗАМ.ИНВ.N | ПОДПИСЬ И ДАТА | ИНВ.N ПОДЛ.

7. СОЕДИНЕНИЕ ФРИЗОВЫХ ПАНЕЛЕЙ С ВНУТРЕННИМИ МОНОЛИТНЫМИ СТЕНАМИ И ПЕРЕКРЫТИЯМИ И ДРУГИХ ЭЛЕМЕНТОВ ОСУЩЕСТВЛЯЕТСЯ МЕТАЛЛИЧЕСКИМИ СВЯЗЯМИ НА СВАРКЕ. СВАРКУ ПРОИЗВОДИТЬ ЭЛЕКТРОДАМИ Э-42А.

МЕТАЛЛИЧЕСКИЕ СВЯЗИ И ЗАКЛАДНЫЕ ДЕТАЛИ С ИНДЕКСОМ "Ц" ДОЛЖНЫ ИМЕТЬ ЗАЩИТНОЕ АНТИКОРРОЗИЙНОЕ ЦИНКОВОЕ ПОКРЫТИЕ.

НА ВСЕХ ДЕТАЛЯХ УЗЛОВ ОГОВОРЕНА МИНИМАЛЬНАЯ ДЛИНА СВАРНЫХ ШВОВ, КАЧЕСТВЕННОЕ ВЫПОЛНЕНИЕ КОТОРЫХ ДОЛЖНО БЫТЬ ОБЕСПЕЧЕНО ПРИ МОНТАЖЕ. СВАРКА ПРОИЗВОДИТСЯ В СООТВЕТСТВИИ С СНиП 3.03.01-87.

ЭЛЕКТРОСВАРКА ДОЛЖНА НЕПРЕРЫВНО СЛЕДОВАТЬ ЗА МОНТАЖОМ КОНСТРУКЦИЙ И ДО ЗАМОНОЛИЧИВАНИЯ СТЫКОВ СДАВАТЬСЯ ПО АКТУ НА СКРЫТЫЕ РАБОТЫ АВТОРСКОМУ НАДЗОРУ.

ПОВРЕЖДЕННОЕ ПРИ СВАРКЕ АНТИКОРРОЗИЙНОЕ ПОКРЫТИЕ ЗАКЛАДНЫХ ДЕТАЛЕЙ И СОЕДИНИТЕЛЬНЫХ ЭЛЕМЕНТОВ СЛЕДУЕТ ЗАЩИЩАТЬ ПРОТЕКТОРНЫМ ГРУНТОМ НА ЛАКЕ ХВ784 В СООТВЕТСТВИИ С ВСН106-75, ВСН141-77 ГМС И СНиП2.03.11-85 ИЛИ ЦИНКОСИЛИКАТНЫМ ПОКРЫТИЕМ В СООТВЕТСТВИИ С "РЕКОМЕНДАЦИЯМИ ПО ТЕХНОЛОГИИ НАНЕСЕНИЯ ЦИНКОСИЛИКАТНОГО ПОКРЫТИЯ НА ЗАВОДЕ И ЗАЩИТЕ СВАРНЫХ ШВОВ НА МОНТАЖЕ ЖЕЛЕЗОБЕТОННЫХ КОНСТРУКЦИЙ" НИИЖБ.

8. СТРУБЦИНЫ И ДРУГИЕ МОНТАЖНЫЕ ПРИСПОСОБЛЕНИЯ, УДЕРЖИВАЮЩИЕ ПАНЕЛИ НАРУЖНЫХ СТЕН В ПРОЕКТНОМ ПОЛОЖЕНИИ, МОГУТ БЫТЬ СНЯТЫ ТОЛЬКО ПОСЛЕ НАЛОЖЕНИЯ ВСЕХ СВАРНЫХ ШВОВ, ПРЕДУСМОТРЕННЫХ НАСТОЯЩИМИ УЗЛАМИ.

9. ГЕРМЕТИЗАЦИЯ СТЫКОВ ФРИЗОВЫХ ПАНЕЛЕЙ ПРОИЗВОДИТСЯ ЗАЛИВОЧНЫМ ПЕНОПОЛИУРЕТАНОМ МАРКИ "ВИЛАН-405" (КОМПОНЕНТЫ ПО ТУ6-55-221-955-88 И ТУ6-55-221-956-88).

РАБОТЫ ПО ГЕРМЕТИЗАЦИИ И ЗАДЕЛКЕ СТЫКОВ ДОЛЖНЫ ВЕСТИСЬ В СООТВЕТСТВИИ С "РЕКОМЕНДАЦИЯМИ ПО ПРИМЕНЕНИЮ ПЕНОПОЛИУРЕТАНОВ ДЛЯ ГЕРМЕТИЗАЗИИ И УТЕПЛЕНИЯ СТЫКОВ ПАНЕЛЕЙ, ЗАЗОРОВ ОКОННЫХ И ДВЕРНЫХ (БАЛКОННЫХ) БЛОКОВ В НАРУЖНЫХ СТЕНАХ ЖИЛЫХ И ОБЩЕСТВЕННЫХ ЗДАНИЙ". ЦНИИЭПжилища, М. 1988 И С УЧЕТОМ ТРЕБОВАНИЙ НОРМАТИВНЫХ ДОКУМЕНТОВ, ПРИВЕДЕННЫХ В АЛЬБОМАХ 3ПДС, 3НДС И 3КДС.

10. ГЕРМЕТИЗАЦИЯ ГОРИЗОНТАЛЬНЫХ СТЫКОВ ФРИЗОВЫХ ПАНЕЛЕЙ ПРОИЗВОДИТСЯ С ЛЮЛЬКИ ПОСЛЕ ОКОНЧАНИЯ МОНТАЖА ЗДАНИЯ (ЗАДЕЛКА УСТЬЯ СТЫКА).

ГЕРМЕТИЗАЦИЯ ВЕРТИКАЛЬНЫХ СТЫКОВ ПРОИЗВОДИТСЯ С ПЕРЕКРЫТИЯ ПОЭТАЖНО (ЗАДЕЛКА СТЫКОВ ИЗНУТРИ) И С ЛЮЛЬКИ ПОСЛЕ ОКОНЧАНИЯ МОНТАЖА ЗДАНИЯ (ЗАДЕЛКА УСТЬЯ СТЫКА).

11. В НАСТОЯЩЕМ АЛЬБОМЕ ПРЕДСТАВЛЕНЫ СЛЕДУЮЩИЕ ВАРИАНТЫ КОНСТРУКЦИИ РУЛОННОЙ КРОВЛИ ИЗ НАПЛАВЛЯЕМЫХ МАТЕРИАЛОВ

1а, 1б, 1в, 1г, 1д	-	ФИЛИЗОЛ
2а, 2б	-	СТЕКЛОМАСТ
3а, 3б, 3в, 3г	-	ДНЕПРОФЛЕКС
4а, 4б, 4в, 4г	-	ЭЛАБАТ
5а	-	MONOFLEX 4PY G/F

СМ.ТАБЛИЦУ ВАРИАНТОВ КОНСТРУКЦИИ КРОВЕЛЬ

Н.КОНТР.		СИНДЕЕВА			
ИЗМ.	КОЛ.УЧ.	ЛИСТ	N ДОК.	ПОДПИСЬ	ДАТА
ГЛ.СПЕЦ.МАСТ		КОЗИЦЫН			
ГИП		МЫЛЬНИКОВ			

6 КДС

ТЕХНИЧЕСКОЕ ОПИСАНИЕ

СТАДИЯ	ЛИСТ	ЛИСТОВ
Р	3	

МНИИТЭП
МАСТЕРСКАЯ N 3

ВЗАМ. ИНВ. N | ПОДПИСЬ И ДАТА | ИНВ. N ПОДЛ.

ТАБЛИЦА ВАРИАНТОВ КОНСТРУКЦИИ КРОВЕЛЬ

NN ВАР.	ОСНОВНОЙ РУЛОННЫЙ ВОДОИЗОЛЯЦИОННЫЙ КОВЕР	ЗАЩИТНЫЙ СЛОЙ ПО ВЕРХУ ВОДОИЗОЛЯЦИОННОГО КОВРА	СМЕТНАЯ СТОИМОСТЬ 1кв.м В ЦЕНАХ 1984г.
1	2	3	4
	ДЛЯ КРОВЕЛЬ С УКЛОНОМ 0+ МЕНЕЕ 1,5%		
1 а	- 3 СЛОЯ ФИЛИЗОЛА МАРКИ "Н" (ТУ400-1-409-5-92)	СЛОЙ ГРАВИЯ (ГОСТ 8268-82) ВТОПЛЕННОГО В РАЗОГРЕТЫЙ ПОКРОВНЫЙ СЛОЙ РУЛОННОГО МАТЕРИАЛА	
1 б	- 1 СЛОЙ ФИЛИЗОЛА МАРКИ "В" (ВЕРХНИЙ СЛОЙ ТУ400-1-409-5-92)	НЕ ТРЕБУЕТСЯ	
	- 2 СЛОЯ ФИЛИЗОЛА МАРКИ "Н" (НИЖНИЕ СЛОИ)		
1 в	- 1 СЛОЙ "ФИЛИЗОЛА - 4,5" (ВЕРХНИЙ СЛОЙ ТУ400-1-409-9-94)	НЕ ТРЕБУЕТСЯ	
	- 1 СЛОЙ ФИЛИЗОЛА МАРКИ "Н" (НИЖНИЙ СЛОЙ)		
	ДЛЯ КРОВЕЛЬ С УКЛОНОМ 1,5 ÷ 10%		
1 г	- 1 СЛОЙ ФИЛИЗОЛА МАРКИ "В" (ВЕРХНИЙ СЛОЙ)	НЕ ТРЕБУЕТСЯ	
	- 1 СЛОЙ ФИЛИЗОЛА МАРКИ "Н" (НИЖНИЙ СЛОЙ)		
1 д	- 1 СЛОЙ "ФИЛИЗОЛА - 4,5"	НЕ ТРЕБУЕТСЯ	
	ДЛЯ КРОВЕЛЬ С УКЛОНОМ 0÷ МЕНЕЕ 1,5%		
2 а	- 3 СЛОЯ СТЕКЛОМАСТА "П" (ТУ-21-5744710-519-92)	СМ. ВАРИАНТ 1 а	
	ДЛЯ КРОВЕЛЬ С УКЛОНОМ 1,5 + 10%		
2 б	- 2 СЛОЯ СТЕКЛОМАСТА "П"	СМ. ВАРИАНТ 1 а	
	ДЛЯ КРОВЕЛЬ С УКЛОНОМ 0+ МЕНЕЕ 2,5%		
3 а	- 3 СЛОЯ ДНЕПРОФЛЕКСА "П" (ТУ5770-531-00284718-93)	СМ. ВАРИАНТ 1 а	
3 б	- 1 СЛОЙ ДНЕПРОФЛЕКСА "К" (ВЕРХНИЙ СЛОЙ) (ТУ5770-531-00284718-93)	НЕ ТРЕБУЕТСЯ	
	- 2 СЛОЯ ДНЕПРОФЛЕКСА "П" (НИЖНИЕ СЛОИ)		
	ДЛЯ КРОВЕЛЬ С УКЛОНОМ 0+ МЕНЕЕ 1,5%		
4 а	- 3 СЛОЯ ЭЛАБИТА "П" (ТУ5770-528-00284718-94)	СМ. ВАРИАНТ 1 а	
4 б	- 1 СЛОЙ ЭЛАБИТА "К" (ВЕРХНИЙ СЛОЙ) (ТУ5770-528-00284718-94)	НЕ ТРЕБУЕТСЯ	
	- 2 СЛОЯ ЭЛАБИТА "П" (НИЖНИЕ СЛОИ)	НЕ ТРЕБУЕТСЯ	
	ДЛЯ КРОВЕЛЬ С УКЛОНОМ 1,5 + 10%		
4 в	- 2 СЛОЯ ЭЛАБИТА "П"	СМ. ВАРИАНТ 1 а	
4 г	- 1 СЛОЙ ЭЛАБИТА "К" (ВЕРХНИЙ СЛОЙ)	НЕ ТРЕБУЕТСЯ	
	- 1 СЛОЙ ЭЛАБИТА "П" (НИЖНИЕ СЛОИ)		
	ДЛЯ КРОВЕЛЬ С УКЛОНОМ 0 + 2,4%		
5 а	- 1 СЛОЙ ПОЛИМЕРНОГО КРОВЕЛЬНОГО МАТЕРИАЛА MONOFLEX 4 PY G/F	ВЕРХНЯЯ ЧАСТЬ СНАБЖЕНА КЕРАМИЧЕСКИМИ ГРАНУЛАМИ	

ИЗМ.	КОЛ.УЧ.	ЛИСТ	N ДОК.	ПОДПИСЬ	ДАТА
Н.КОНТР.		СИНДЕЕВА			

6 КДС

ГЛ. СПЕЦ. М.	КОЗИЦЫН		
ГЛ. ИНЖ. ПР.	МЫЛЬНИКОВ		

ТЕХНИЧЕСКОЕ ОПИСАНИЕ

СТАДИЯ	ЛИСТ	ЛИСТОВ
Р	4	

МНИИТЭП
МАСТЕРСКАЯ N 3

ПОДПИСЬ И ДАТА | ВЗАМ. ИНВ. N | ИНВ. N ПОДЛ.

12. ПРИ УСТРОЙСТВЕ ИЗОЛЯЦИОННЫХ КОВРОВ ИЗ НАПЛАВЛЯЕМЫХ МАТЕРИАЛОВ СЛЕДУЕТ ПОЛЬЗОВАТЬСЯ СЛЕДУЮЩИМИ ДОКУМЕНТАМИ РАЗРАБОТАННЫМИ ЦНИИпромзданий, ВНИИстройполимер ИСПОЛЬЗОВАННЫМИ ПРИ ВЫПУСКЕ НАСТОЯЩЕГО АЛЬБОМА :

- "РЕКОМЕНДАЦИИ ПО ПРОЕКТИРОВАНИЮ И УСТРОЙСТВУ КРОВЕЛЬ С ПРИМЕНЕНИЕМ РУЛОННЫХ КРОВЕЛЬНЫХ НАПЛАВЛЯЕМЫХ МАТЕРИАЛОВ", М. 1992г ("СТЕКЛОМАСТ"),
- "РУКОВОДСТВО ПО ПРИМЕНЕНИЮ В КРОВЛЯХ НАПЛАВЛЯЕМОГО РУЛОННОГО МАТЕРИАЛА "ФИЛИЗОЛ", М. 1994 г.
- "РЕКОМЕНДАЦИИ ПО ПРОЕКТИРОВАНИЮ И УСТРОЙСТВУ КРОВЕЛЬ С ПРИМЕНЕНИЕМ РУЛОННОГО КРОВЕЛЬНОГО И ГИДРОИЗОЛЯЦИОННОГО НАПЛАВЛЯЕМОГО БИТУМНО-ПОЛИМЕРНОГО МАТЕРИАЛА "ДНЕПРОФЛЕКС". М. 1993г.
- "РЕКОМЕНДАЦИИ ПО ПРОЕКТИРОВАНИЮ И УСТРОЙСТВУ КРОВЕЛЬ С ПРИМЕНЕНИЕМ РУЛОННОГО КРОВЕЛЬНОГО НАПЛАВЛЯЕМОГО БИТУМНО-ПОЛИМЕРНОГО МАТЕРИАЛА "ЭЛАБИТ"". М. 1992г.

А ТАКЖЕ ВСН18-95 "ВСН ПО УСТРОЙСТВУ И РЕМОНТУ СУЩЕСТВУЮЩИХ КРОВЕЛЬ ЖИЛЫХ, ОБЩЕСТВЕННЫХ И ПРОМЫШЛЕННЫХ ЗДАНИЙ С ПРИМЕНЕНИЕМ ПОЛИМЕРНЫХ, БИТУМНО-ПОЛИМЕРНЫХ И РУЛОННЫХ ГИДРОИЗОЛЯЦИОННЫХ МАТЕРИАЛОВ". ДЕПОРТАМЕНТ СТРОИТЕЛЬСТВА. М. 1995 г.

13. В МЕСТАХ ПЕРЕПАДА ВЫСОТ КРОВЛИ, ПРИМЫКАНИЙ ИЗОЛЯЦИОННЫХ СЛОЕВ К ПАРАПЕТАМ И СТЕНАМ, В МЕСТАХ ПРОПУСКА ТРУБ И ДР., ПРЕДУСМОТРЕНЫ ДОПОЛНИТЕЛЬНЫЕ ИЗОЛЯЦИОННЫЕ СЛОИ ИЗ ТЕХ ЖЕ МАТЕРИАЛОВ, ИЗ КОТОРЫХ ВЫПОЛНЯЮТ ОСНОВНЫЕ ИЗОЛЯЦИОННЫЕ СЛОИ.

В МЕСТАХ ПРИМЫКАНИЯ РУЛОННОГО КОВРА К ВЕРТИКАЛЬНЫМ ПОВЕРХНОСТЯМ УСТРАИВАЮТСЯ ПЕРЕХОДНЫЕ ФАСКИ ИЗ ЦЕМЕНТНО-ПЕСЧАНОГО РАСТВОРА МАРКИ М100 ПОД УГЛОМ 45° ВЫСОТОЙ 100 мм.

ВЕРХНИЙ КРАЙ ДОПОЛНИТЕЛЬНЫХ ИЗОЛЯЦИОННЫХ КОВРОВ, КРОМЕ ПРИКЛЕЙКИ КАЖДОГО СЛОЯ, КРЕПИТСЯ К ФРИЗОВЫМ ПАНЕЛЯМ И СТЕНАМ МАШИННЫХ ПОМЕЩЕНИЙ ЛИФТОВ ОЦИНКОВАННЫМИ ГВОЗДЯМИ К ДЕРЕВЯННОМУ БРУСКУ ЧЕРЕЗ ФАРТУК ИЗ ОЦИНКОВАННОЙ СТАЛИ. ПРИМЫКАНИЕ "MONOFLEX" К ФРИЗОВЫМ ПАНЕЛЯМ В УРОВНЕ НИЗА ФАРТУКА ДОПОЛНИТЕЛЬНО КРЕПИТСЯ ОЦИНКОВАННОЙ МЕТАЛЛИЧЕСКОЙ ПОЛОСОЙ 40x4, КОТОРАЯ ПРИБИВАЕТСЯ ГВОЗДЯМИ К5x80 ЧЕРЕЗ 500мм В ЗАРАНЕЕ ПРОСВЕРЛЕННЫЕ ОТВЕРСТИЯ В ЭТОЙ ПОЛОСЕ.

14. ПРИ НЕОБХОДИМОСТИ (СМ. ТАБЛИЦУ ВАРИАНТОВ КОНСТРУКЦИЙ КРОВЛИ) УСТРАИВАЕТСЯ ЗАЩИТНЫЙ СЛОЙ ИЗ ГРАВИЯ. ГРАВИЙ ДЛЯ ЗАЩИТНОГО СЛОЯ (ГОСТ 8268-82) ДОЛЖЕН БЫТЬ СУХИМ, ОБЕСПЫЛЕННЫМ, ИМЕТЬ ЗЕРНА РАЗМЕРОМ 5 - 10мм И МАРКУ ПО МОРОЗОСТОЙКОСТИ НЕ НИЖЕ 75.

15. ОСНОВАНИЕМ ПОД РУЛОННЫЙ КОВЕР СЛУЖИТ ОГРУНТОВАННАЯ СТЯЖКА ИЗ ЦЕМЕНТНО-ПЕСЧАНОГО РАСТВОРА МАРКИ М100 С ПОМОЩЬЮ КОТОРОЙ СОЗДАЕТСЯ УКЛОН КРОВЛИ. МИНИМАЛЬНАЯ ТОЛЩИНА СТЯЖКИ 20мм.

16. В СТЯЖКАХ ВЫПОЛНЯЮТ ТЕМПЕРАТУРНО-УСАДОЧНЫЕ ШВЫ ШИРИНОЙ 5-10мм, РАЗДЕЛЯЮЩИЕ СТЯЖКУ ИЗ ЦЕМЕНТНО-ПЕСЧАНОГО РАСТВОРА НА УЧАСТКИ НЕ БОЛЕЕ 6x6м. ШВЫ ДОЛЖНЫ РАСПОЛАГАТЬСЯ НАД ШВАМИ НЕСУЩИХ ПЛИТ. ПО ТЕМПЕРАТУРНО-УСАДОЧНЫМ ШВАМ УКЛАДЫВАЮТСЯ ПОЛОСКИ ШИРИНОЙ 150-200мм ИЗ РУБЕРОИДА С КРУПНОЗЕРНИСТОЙ ПОСЫПКОЙ МАРКИ РКК-420А, РКК-420Б И ПРИКЛЕИВАЮТ ИХ ТОЧЕЧНО С ОДНОЙ СТОРОНЫ ШВА.

17. ДЛЯ ОТГРУНТОВКИ СТЯЖКИ, А ТАКЖЕ УЧАСТКОВ ФРИЗОВЫХ ПАНЕЛЕЙ И СТЕН МАШИННОГО ПОМЕЩЕНИЯ ЛИФТА В МЕСТАХ ЗАВЕДЕНИЯ НА НИХ ОСНОВНЫХ И ДОПОЛНИТЕЛЬНЫХ СЛОЕВ КРОВЕЛЬНОГО КОВРА ПРИМЕНЯЕТСЯ РАСТВОР БИТУМА МАРКИ БН 90/10 (БН-V) В КЕРОСИНЕ, РАСТВОРИТЕЛЕ "НЕФРАС" ИЛИ СОЛЯРОВОМ МАСЛЕ В СООТВЕТСТВИИ ПО ВЕСУ ОТ 1 : 2 ДО 1 : 3. РАСХОД ГРУНТОВКИ СОСТАВЛЯЕТ 0.3-0.5 кг/м2.

18. КРОВЕЛЬНЫЕ РАБОТЫ СЛЕДУЕТ ПРОИЗВОДИТЬ В СООТВЕТСТВИИ С СНиП III-20-74*, С ЧЕРТЕЖАМИ ДАННОГО АЛЬБОМА И ДОКУМЕНТАМИ, УКАЗАННЫМИ В П.4 ПОЯСНИТЕЛЬНОЙ ЗАПИСКИ.

19. РАБОТЫ ПО УСТРОЙСТВУ КРОВЛИ ДОЛЖНЫ ВЫПОЛНЯТЬСЯ СПЕЦИАЛИЗИРОВАННОЙ ОРГАНИЗАЦИЕЙ ПО СПЕЦИАЛЬНО РАЗРАБОТАННОМУ ПРОЕКТУ ПРОИЗВОДСТВА РАБОТ (ППР) ВКЛЮЧАЯ ОСОБЕННОСТИ ПРОИЗВОДСТВА РАБОТ В ЗИМНИХ УСЛОВИЯХ.

ПЕРЕЧЕНЬ НОРМАТИВНЫХ И ССЫЛОЧНЫХ ДОКУМЕНТОВ

СНиП II-26-76	КРОВЛИ. НОРМЫ ПРОЕКТИРОВАНИЯ.
СНиП III-20-74*	КРОВЛИ, ГИДРОИЗОЛЯЦИЯ, ПАРОИЗОЛЯЦИЯ И ТЕПЛОИЗОЛЯЦИЯ. ПРАВИЛА ПРОИЗВОДСТВА И ПРИЕМКИ РАБОТ.
СНиП 3.04.01-87	ИЗОЛЯЦИОННЫЕ И ОТДЕЛОЧНЫЕ ПОКРЫТИЯ.
СНиП 3.03.01-87	НЕСУЩИЕ И ОГРАЖДАЮЩИЕ КОНСТРУКЦИИ. ОРГАНИЗАЦИЯ, ПРОИЗВОДСТВО И ПРИЕМКА РАБОТ.
СНиП III-16-80	БЕТОННЫЕ И ЖЕЛЕЗОБЕТОННЫЕ КОНСТРУКЦИИ СБОРНЫЕ. ПРАВИЛА ПРОИЗВОДСТВА И ПРИЕМКИ РАБОТ.
СНиП 3.01.01-85	ОРГАНИЗАЦИЯ СТРОИТЕЛЬНОГО ПРОИЗВОДСТВА.
СНиП III-4-80	ТЕХНИКА БЕЗОПАСНОСТИ В СТРОИТЕЛЬСТВЕ.
ГОСТ 10923-82	РУБЕРОИД. ТЕХНИЧЕСКИЕ УСЛОВИЯ.
ГОСТ 2889-80	МАСТИКА БИТУМНАЯ КРОВЕЛЬНАЯ ГОРЯЧАЯ. ТЕХНИЧЕСКИЕ УСЛОВИЯ.
ГОСТ 8268-82	ГРАВИЙ.
ГОСТ 14918-80	СТАЛЬ ТОНКОЛИСТОВАЯ ОЦИНКОВАННАЯ С НЕПРЕРЫВНЫХ ЛИНИЙ. ТЕХНИЧЕСКИЕ УСЛОВИЯ.
ГОСТ 4030-63	ГВОЗДИ КРОВЕЛЬНЫЕ. КОНСТРУКЦИЯ И РАЗМЕРЫ.
ГОСТ 12.3.040-86	ССБТ. СТРОИТЕЛЬСТВО. РАБОТЫ КРОВЕЛЬНЫЕ И ГИДРОИЗОЛЯЦИОННЫЕ. ТРЕБОВАНИЯ БЕЗОПАСНОСТИ.
ВСН 15-87 ГЛАВМОССТРОЙ	УКАЗАНИЯ ПО ГЕРМЕТИЗАЦИИ СТЫКОВ ПРИ МОНТАЖЕ ПОЛНОСБОРНЫХ ЗДАНИЙ.
ТУ 400-1-409-5-92	"ФИЛИЗОЛ" МАРОК "В" И "Н". ТЕХНИЧЕСКИЕ УСЛОВИЯ.
ТУ 400-1-409-9-94	"ФИЛИЗОЛ-4,5" С КРУПНОЗЕРНИСТОЙ ПОСЫПКОЙ. ТЕХНИЧЕСКИЕ УСЛОВИЯ.

"РУКОВОДСТВО ПО ПРИМЕНЕНИЮ В КРОВЛЯХ НАПЛАВЛЯЕМОГО РУЛОННОГО МАТЕРИАЛА "ФИЛИЗОЛ" - ЦНИИпрозданий, УТВЕРЖДЕНО 7.06.94г.

ТУ21-5744710-519-92 - "СТЕКЛОМАСТ". ТЕХНИЧЕСКИЕ УСЛОВИЯ.

"РЕКОМЕНДАЦИИ ПО ПРОЕКТИРОВАНИЮ И УСТРОЙСТВУ КРОВЕЛЬ С ПРИМЕНЕНИЕМ РУЛОННЫХ КРОВЕЛЬНЫХ НАПЛАВЛЯЕМЫХ МАТЕРИАЛОВ". (РУБЕМАСТ, БИКОЛОН, СТЕКЛОМАСТ). ВНИИстройполимер. ЦНИИпромзданий. МОСКВА - 1992 г.

ТУ5770-531-0028718-93 - "ДНЕПРОФЛЕКС "К", "ДНЕПРОФЛЕКС "П", "ДНЕПРОФЛЕКС "Г". ТЕХНИЧЕСКИЕ УСЛОВИЯ.

"РЕКОМЕНДАЦИИ ПО ПРОЕКТИРОВАНИЮ И УСТРОЙСТВУ КРОВЕЛЬ С ПРИМЕНЕНИЕМ РУЛОННОГО КРОВЕЛЬНОГО И ГИДРОИЗОЛЯЦИОННОГО НАПЛАВЛЯЕМОГО БИТУМНО-ПОЛИМЕРНОГО МАТЕРИАЛА "ДНЕПРОФЛЕКС". ЦНИИпромзданий, НПО "ПОЛИМЕРСТРОЙМАТЕРИАЛЫ", ТОО "ГИДРОЛ". МОСКВА - 1993 г.

ТУ5770-528-00284718-94 - "ЗЛАБИТ". ТЕХНИЧЕСКИЕ УСЛОВИЯ.

"РЕКОМЕНДАЦИИ ПО ПРОЕКТИРОВАНИЮ И УСТРОЙСТВУ КРОВЕЛЬ С ПРИМЕНЕНИЕМ РУЛОННОГО КРОВЕЛЬНОГО НАПЛАВЛЯЕМОГО БИТУМНО-ПОЛИМЕРНОГО МАТЕРИАЛА "ЗЛАБИТ". ЦНИИпромзданий, НИИстройполимер, МОСКВА - 1992 г.

ВСН18-95 "ВСН ПО УСТРОЙСТВУ И РЕМОНТУ СУЩЕСТВУЮЩИХ КРОВЕЛЬ ЖИЛЫХ, ОБЩЕСТВЕННЫХ И ПРОМЫШЛЕННЫХ ЗДАНИЙ С ПРИМЕНЕНИЕМ ПОЛИМЕРНЫХ, БИТУМНО-ПОЛИМЕРНЫХ И РУЛОННЫХ ГИДРОИЗОЛЯЦИОННЫХ МАТЕРИАЛОВ". ДЕПОРТАМЕНТ СТРОИТЕЛЬСТВА. М. 1995 г.

MONOFLEX 4PY G/F РАССМОТРЕН УПРАВЛЕНИЕМ ГОСУДАРСТВЕННОЙ ПРОТИВОПОЖАРНОЙ СЛУЖБЫ (ПИСЬМО N 25/8/2111 ОТ 17.07.95) И ДОПУЩЕН К ПРИМЕНЕНИЮ ЦЕНТРОМ ГОСУДАРСТВЕННОГО САНИТАРНО-ЭПИДЕМИОЛОГИЧЕСКОГО НАДЗОРА В г. МОСКВЕ (ГИГИЕНИЧЕСКИЙ СЕРТИФИКАТ N 19. МЦ.02.256.П.03956.S ОТ 7.08.95 г.) МАТЕРИАЛ РЕКОМЕНДОВАН ЛАБОРАТОРИЯМИ ОБСЛЕДОВАНИЯ ЗДАНИЙ И СТРОИТЕЛЬНЫХ МАТЕРИАЛОВ И КОРРОЗИИ МНИИТЭП ДЛЯ ЭКСПЕРИМЕНТАЛЬНОГО СТРОИТЕЛЬСТВА (НИ-4380).

ИЗМ.	КОЛ.УЧ.	ЛИСТ	N ДОК.	ПОДПИСЬ	ДАТА				
Н.КОНТР.		СИНДЕЕВА				6 КДС			
ГЛ. СПЕЦ. М.		КОЗИЦЫН				ТЕХНИЧЕСКОЕ ОПИСАНИЕ	СТАДИЯ	ЛИСТ	ЛИСТОВ
ГЛ. ИНЖ. ПР.		МЫЛЬНИКОВ					Р	6	
							МНИИТЭП МАСТЕРСКАЯ N 3		

ВЗАМ. ИНВ. N

ПОДПИСЬ И ДАТА

ИНВ. N ПОДЛ.

- РЕЗИНА МОРОЗОСТОЙКАЯ		ГОСТ 7338-77
- МАСТИКА ОТВЕРЖДАЮЩАЯ ТИОКОЛОВАЯ	АМ-0,5	ТУ 84-246-85
- МАСТИКА БИТУМНАЯ ГОРЯЧАЯ	МБК-Г-85	ГОСТ 2889-82
- РУБЕРОИД		ГОСТ 10923-82
- СТАЛЬ ОЦИНКОВАННАЯ		ГОСТ 14918-80*
- СТАЛЬ ГОРЯЧЕКАТАННАЯ ДЛЯ АРМИРОВАНИЯ ЖЕЛЕЗОБЕТОННЫХ КОНСТРУКЦИЙ		ГОСТ 5781-82*
- СТАЛЬ ПРОКАТНАЯ ПОЛОСОВАЯ		ГОСТ 103-76*
- СТАЛЬ УГЛОВАЯ РАВНОПОЛОЧНАЯ		ГОСТ 8509-86*
- ПАКЛЯ СТРОИТЕЛЬНАЯ		ГОСТ 16183-77
- МИНЕРАЛЬНАЯ ВАТА		ГОСТ 9573-82
- ПЕНОПОЛИУРЕТАН ЗАЛИВОЧНЫЙ "ВИЛАН-405"		ТУ 6-55-221-955-83
- ПРОКЛАДКА ПЕНОПОЛИЭТИЛЕНОВАЯ "ВИЛАТЕРМ-СП"		ТУ 6-05-2049-87 ГЛАВМОССТРОЯ
- ПЕРЛИТОПЛАСТБЕТОН		ТУ 5760-160-00284807-96
- ГРАВИЙ		ГОСТ 8267-79
- БИТУМ БН 90/10 (БНV)		
- КЕРОСИН		

ВЗАМ. ИНВ. N

ПОДПИСЬ И ДАТА

ИНВ. N ПОДЛ.

Н.КОНТР.	СИНДЕЕВА		
ГЛ СПЕЦ М	КОЗИЦЫН		
ГЛ ИНЖ ПР	МЫЛЬНИКОВ		

3 КДС, ЧАСТЬ III

ЧЕРДАК И КРОВЛЯ

ВЕДОМОСТЬ НОРМАТИВНЫХ ДОКУМЕНТОВ НА МАТЕРИАЛЫ, ПРИМЕНЯЕМЫЕ В УЗЛАХ

СТАДИЯ	ЛИСТ	ЛИСТОВ
Р	7	

МНИИТЭП

МАСТЕРСКАЯ N 3

ЭСКИЗ	N ПОЗ.	СЕЧЕНИЕ ММ	МАРКА	ДЛИНА ММ	МАССА, КГ ПОЗ.	МАССА, КГ ДЕТАЛИ
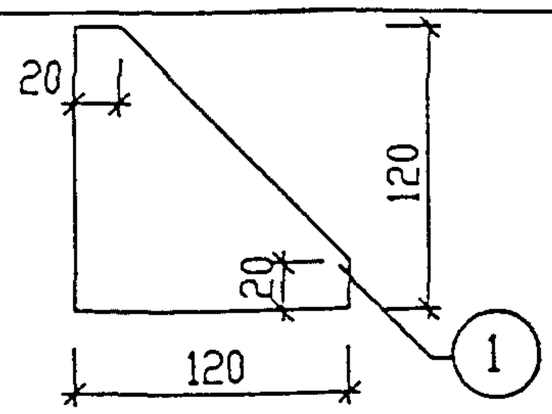	1	-6x120	6МС-1	120	0.44	0.44
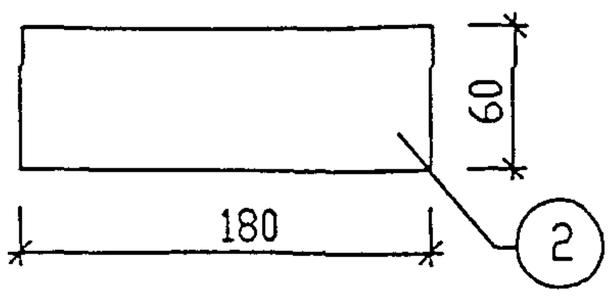	2	-6x60	6МС-2 6МС-2ц	180	0.51	0.57
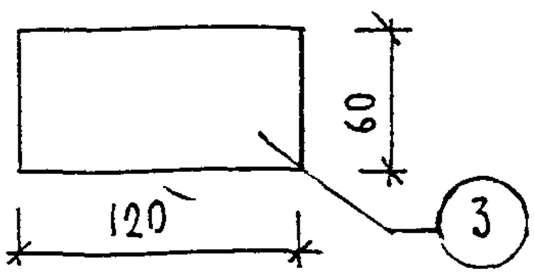	3	-6x60	6МС-6 6МС-6ц	120	0.34	0.28
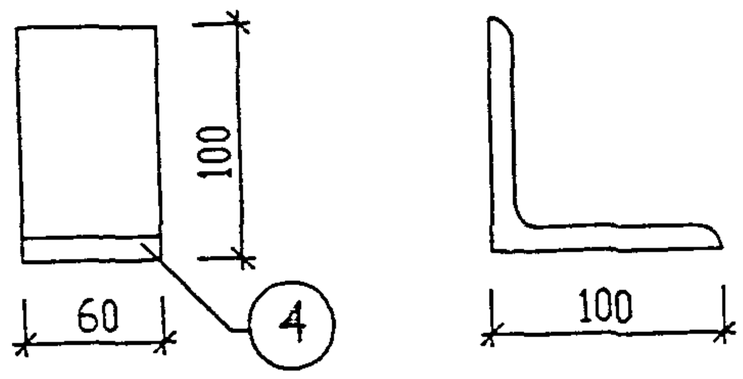	4	L100x10	6МС-8ц	60	0.91	0.91
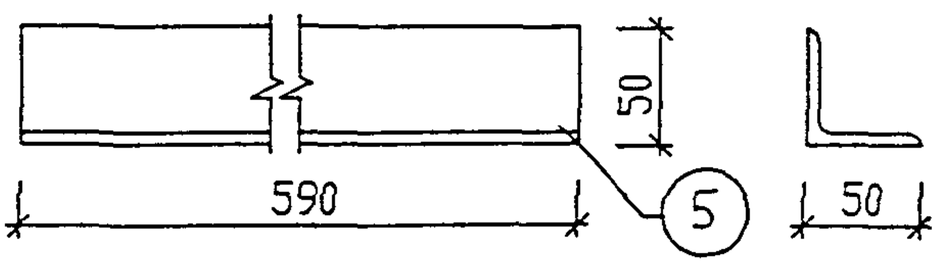	5	L50x5	6МС-9	590	2.22	2.22
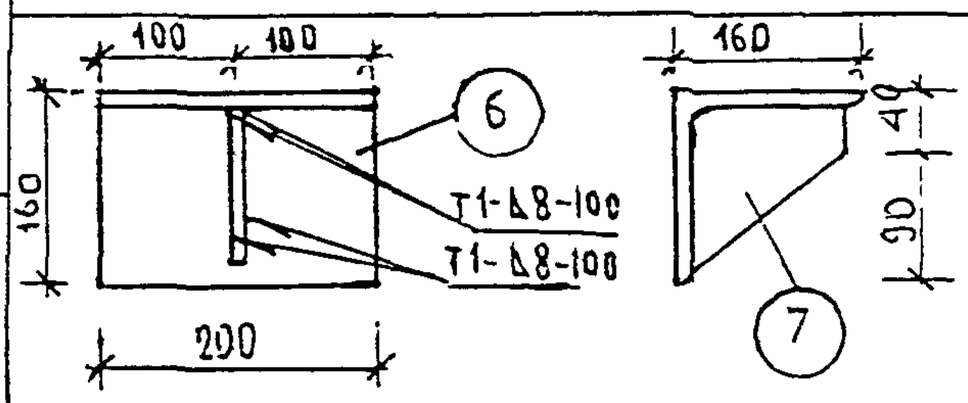	6 7	L160x12 -130x12	6МС-13	200 130	5,89 1,59	7,46

НОРМ. КОНТ.	СУВОРОВА				
ИЗМ.	КОЛ.УЧ	ЛИСТ	N ДОК.	ПОДПИСЬ	ДАТА
ГЛ СПЕЦ М	КОЗИЦЫН				
ГЛ ИНЖ ПР	МЫЛЬНИКОВ				
РУК ГР ИНЖ	СУВОРОВА				
ИСПОЛНИЛ	ШЕХИНА				
ПРОВЕРИЛ	СИНДЕЕВА				

6 КДС

МОНТАЖНЫЕ СВЯЗИ

СТАДИЯ	ЛИСТ	ЛИСТОВ
Р	8	

МНИИТЭП
МАСТЕРСКАЯ N 3

ВЗАМ. ИНВ. N | ПОДПИСЬ И ДАТА | ИНВ. N ПОДЛ.

ЭСКИЗ	N ПОЗ.	СЕЧЕНИЕ ММ	МАРКА	ДЛИНА ММ	МАССА, КГ ПОЗ.	МАССА, КГ ДЕТАЛИ
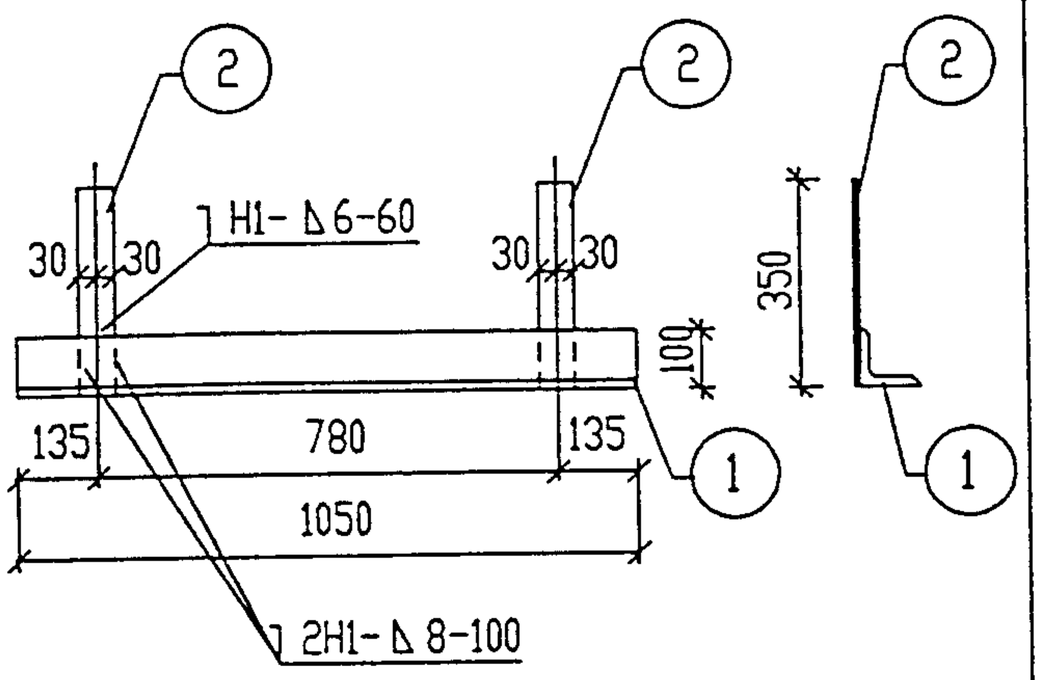	1	L 100x16	МБ-1	1050	24.47	27.11
	2	-8x60		350	2.64	
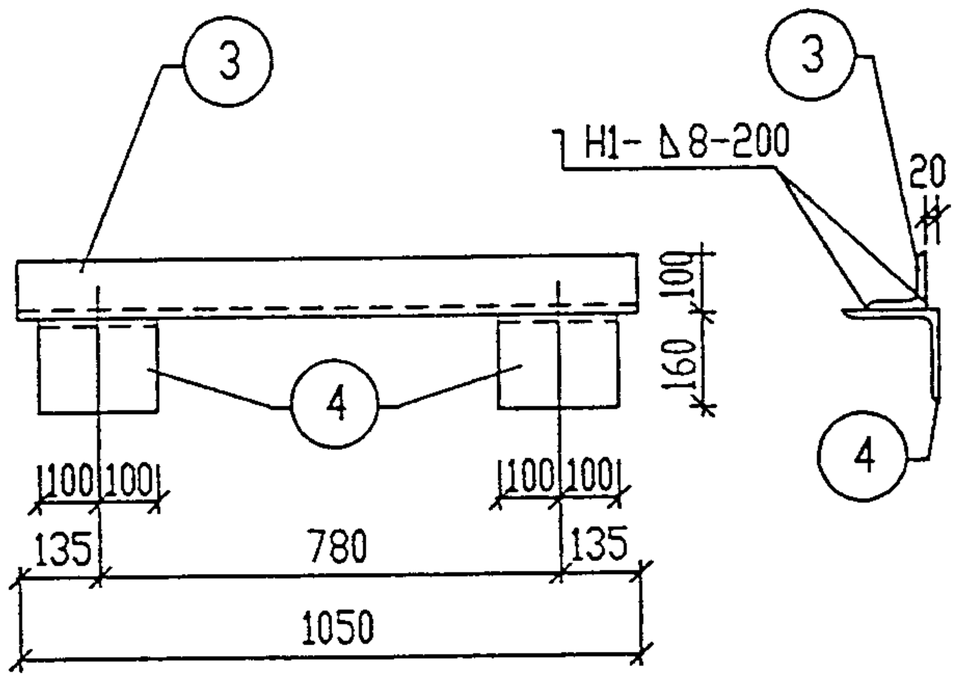	3	L 100x16	МБ-2	1050	24.47	36.23
	4	L 160x12		200	11.76	

ВЗАМ. N

ПОДПИСЬ И ДАТА

ИНВ. N ПОДЛ.

НОРМ КОНТ.		СУВОРОВА			
ИЗМ.	КОЛ.УЧ	ЛИСТ	N ДОК	ПОДПИСЬ	ДАТА
ГЛ СПЕЦ М		КОЗИЦЫН			
ГЛ ИНЖ ПР		МЫЛЬНИКОВ			
РУК ГР ИНЖ		СУВОРОВА			
ИСПОЛНИЛ		ШЕХИНА			
ПРОВЕРИЛ		СИНДЕЕВА			

6 КДС

МОНТАЖНЫЕ СВЯЗИ

СТАДИЯ	ЛИСТ	ЛИСТОВ
Р	9	

МНИИТЭП
МАСТЕРСКАЯ N 3

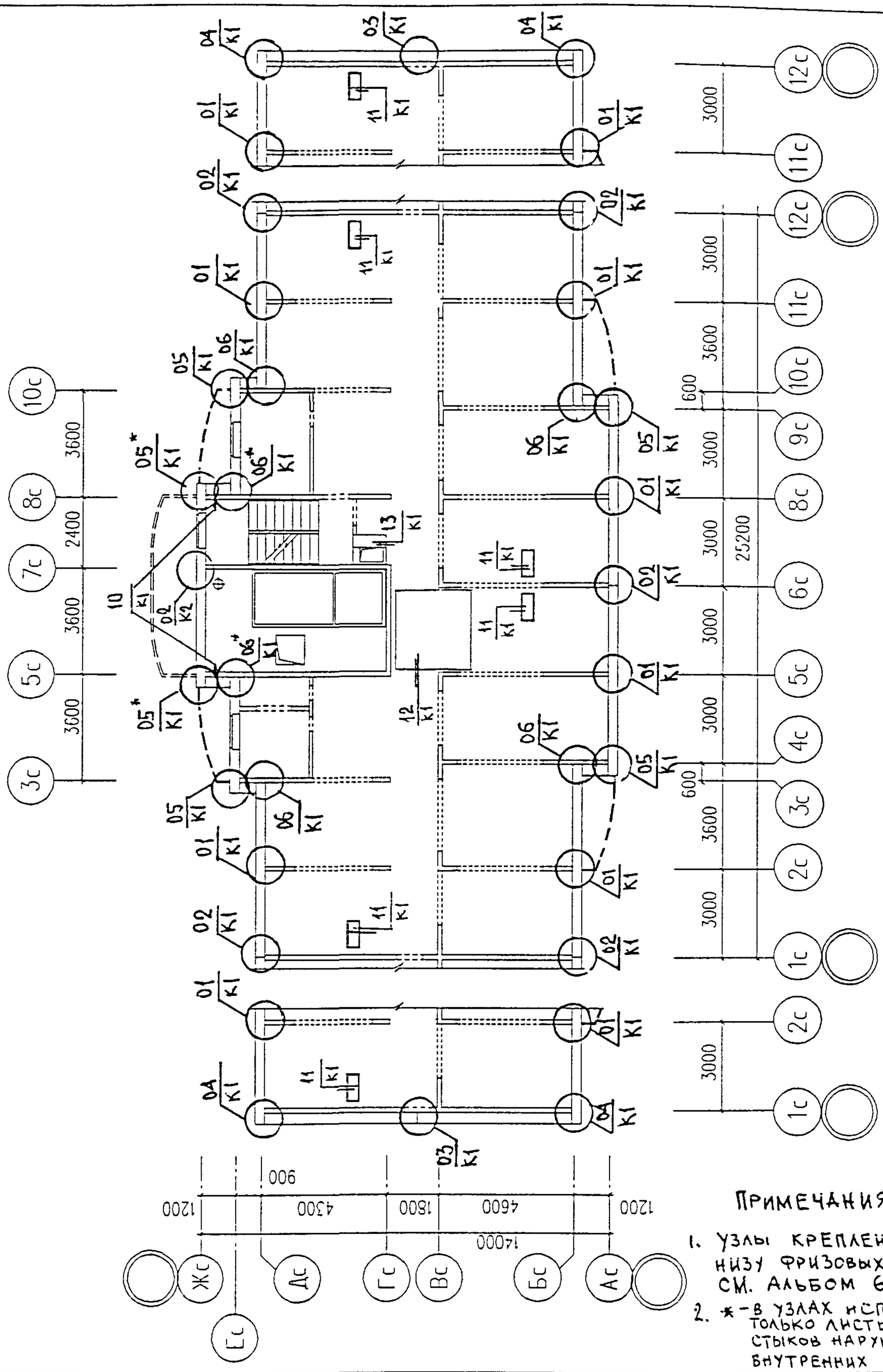

Примечания

1. Узлы крепления по низу фризовых панелей см. альбом 6НДС
2. * – в узлах использовать только листы по заделке стыков наружных и внутренних стен

НОРМ. КОНТР.	Суворова				
ИЗМ	КОЛ.УЧ	ЛИСТ	N ДОК	ПОДПИСЬ	ДАТА
ГЛ СПЕЦ М	КОЗИЦЫН				
ГЛ ИНЖ ПР	МЫЛЬНИКОВ				
РУК ГР ИНЖ	СИНДЕЕВА				
ИСПОЛНИЛ	ШЕХИНА				
ПРОВЕРИЛ	СИНДЕЕВА				

6 КДС

М6-1/17

СХЕМА РАСПОЛОЖЕНИЯ ЭЛЕМЕНТОВ ЧЕРДАКА

СТАДИЯ	ЛИСТ	ЛИСТОВ
Р	10	

МНИИТЭП
МАСТЕРСКАЯ N 3

ВЗАМ. ИНВ. N | ПОДПИСЬ И ДАТА | ИНВ. N ПОДЛ

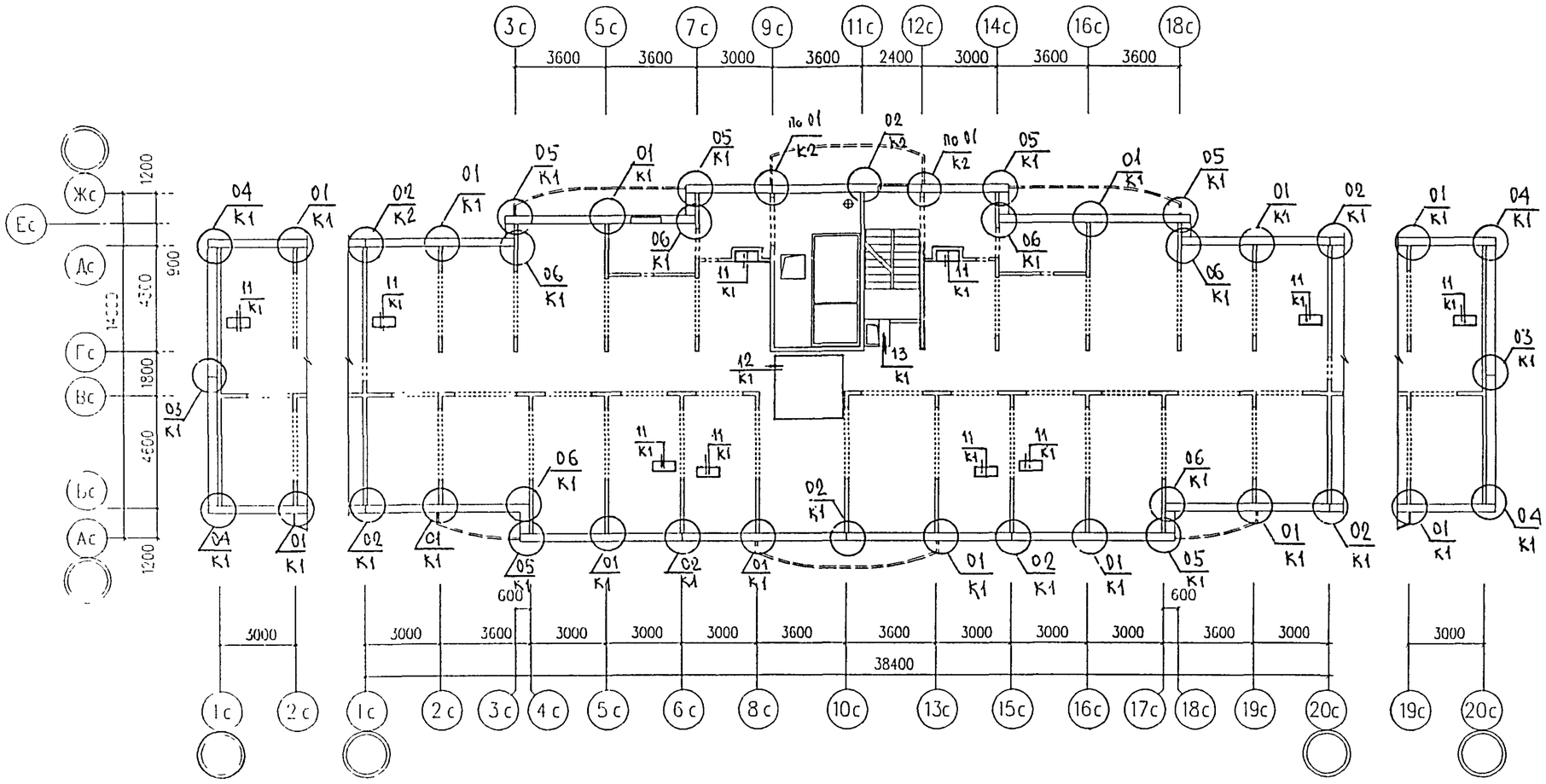

ПРИМЕЧАНИЕ

Узлы крепления по низу фризовых панелей см. Альбом 6НДС

НОРМ. КОНТР.		СУВОРОВА				6 КДС			
ИЗМ	КОЛУЧ	ЛИСТ	N ДОК.	ПОДПИСЬ	ДАТА				
ГЛ СПЕЦ М		КОЗИЦЫН				М6-2/17	СТАДИЯ	ЛИСТ	ЛИСТОВ
ГЛ ИНЖ ПР		МЫЛЬНИКОВ					Р	11	
РУК ГР ИНЖ		СИНДЕЕВА				СХЕМА РАСПОЛОЖЕНИЯ ЭЛЕМЕНТОВ ЧЕРДАКА	МНИИТЭП		
ИСПОЛНИЛ		ШЕХИНА					МАСТЕРСКАЯ N 3		
ПРОВЕРИЛ		СИНДЕЕВА							

Карт. 5706

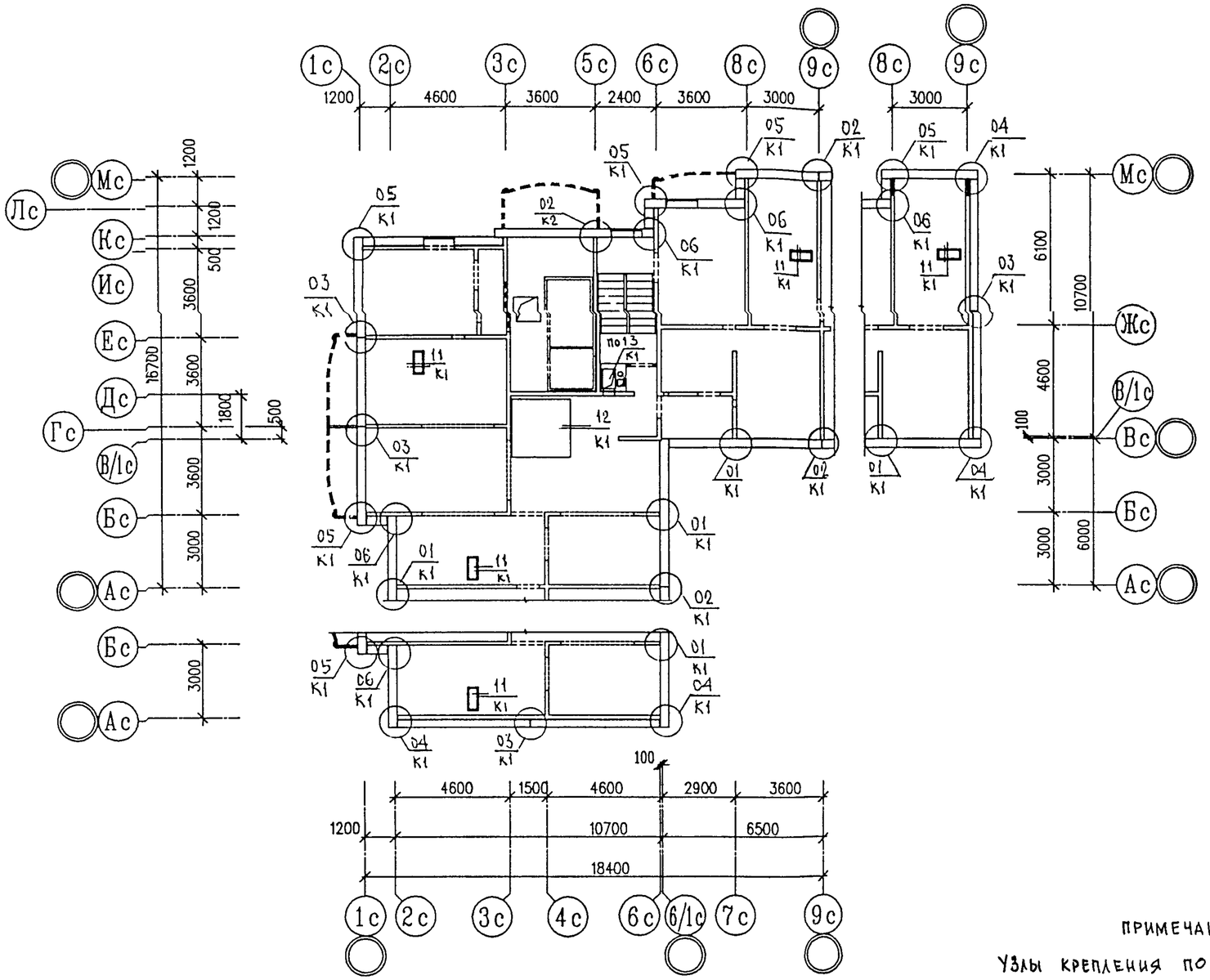

ПРИМЕЧАНИЕ

УЗЛЫ КРЕПЛЕНИЯ ПО НИЗУ ФРИЗОВЫХ ПАНЕЛЕЙ СМ. АЛЬБОМ 6НДС

НОРМ.КОНТ		СУВОРОВА			
ИЗМ.	КОЛ.УЧ	ЛИСТ	N ДОК.	ПОДПИСЬ	ДАТА
ГЛ.СПЕЦ.М.		КОЗИЦЫН			
ГЛ.ИНЖ.ПР		МЫЛЬНИКОВ			
РУК.ГР.ИНЖ.		СИНДЕЕВА			
ИСПОЛНИЛ		ШЕХИНА			
ПРОВЕРИЛ		СИНДЕЕВА			

6 КДС

М6-3/17

СХЕМА РАСПОЛОЖЕНИЯ ЭЛЕМЕНТОВ ЧЕРДАКА

СТАДИЯ	ЛИСТ	ЛИСТОВ
Р	12	

МНИИТЭП

МАСТЕРСКАЯ N3

ИНВ. № ПОДЛ. | ПОДПИСЬ И ДАТА | ВЗАМ. ИНВ. №

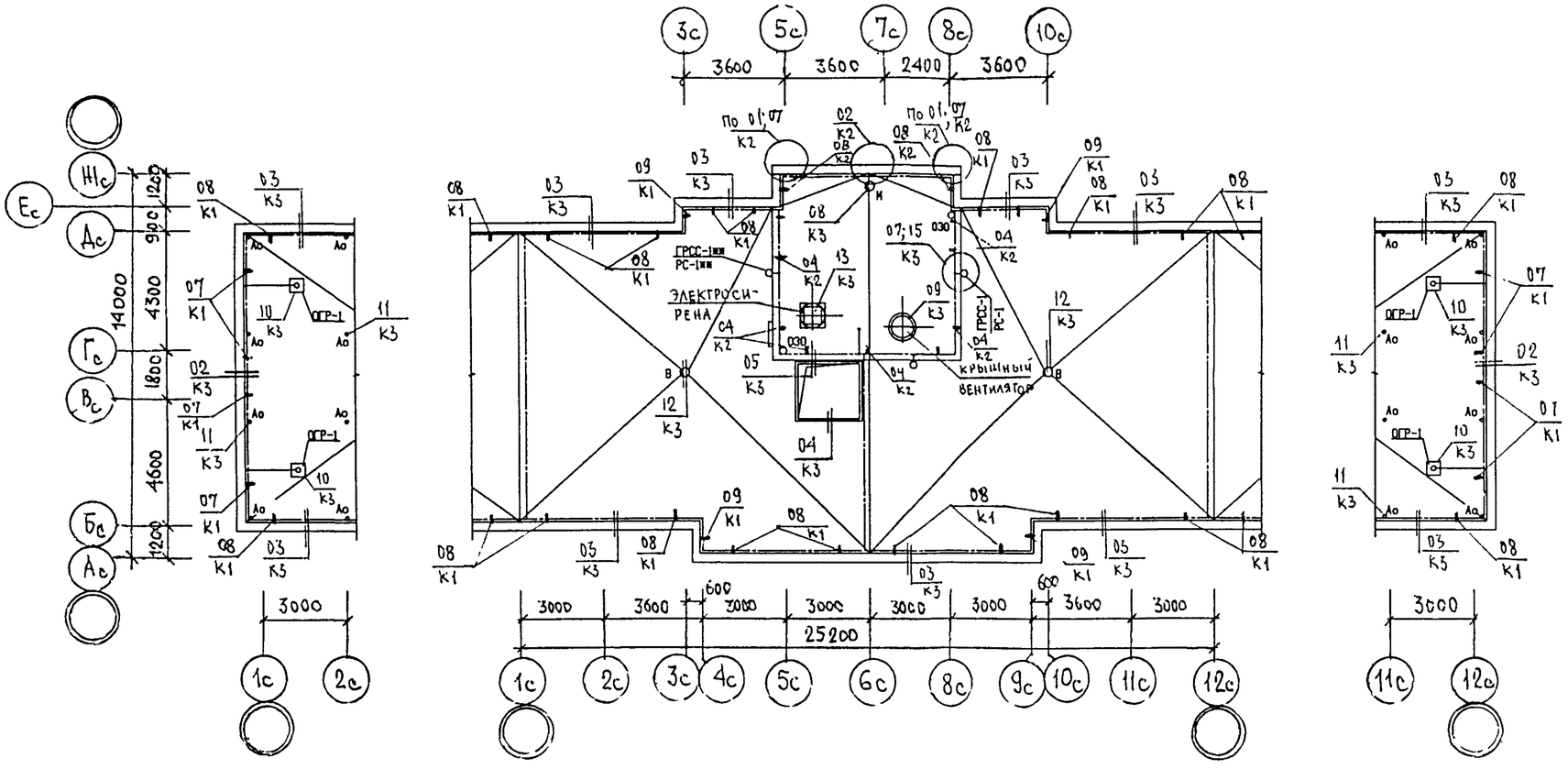

НОРМ. КОНТР.	СИНДЕЕВА					6КДС
ИЗМ.	КОЛ.УЧ.	ЛИСТ	N ДОК.	ПОДПИСЬ	ДАТА	
ГЛ.СПЕЦ.МАСТ	КОЗИЦЫН					М6-1/17 ПЛАН КРОВЛИ
ГИП	МЫЛЬНИКОВ					СТАДИЯ: Р; ЛИСТ: 13; ЛИСТОВ:
РГИ	СИНДЕЕВА					МНИИТЭП
ИСПОЛНИЛ	ШЕХИНА					МАСТЕРСКАЯ N 3
ПРОВЕРИЛ	СУВОРОВА					

ИНВ. N ПОДЛ. | ПОДПИСЬ И ДАТА | ВЗАМ. ИНВ N

Карт. 5706

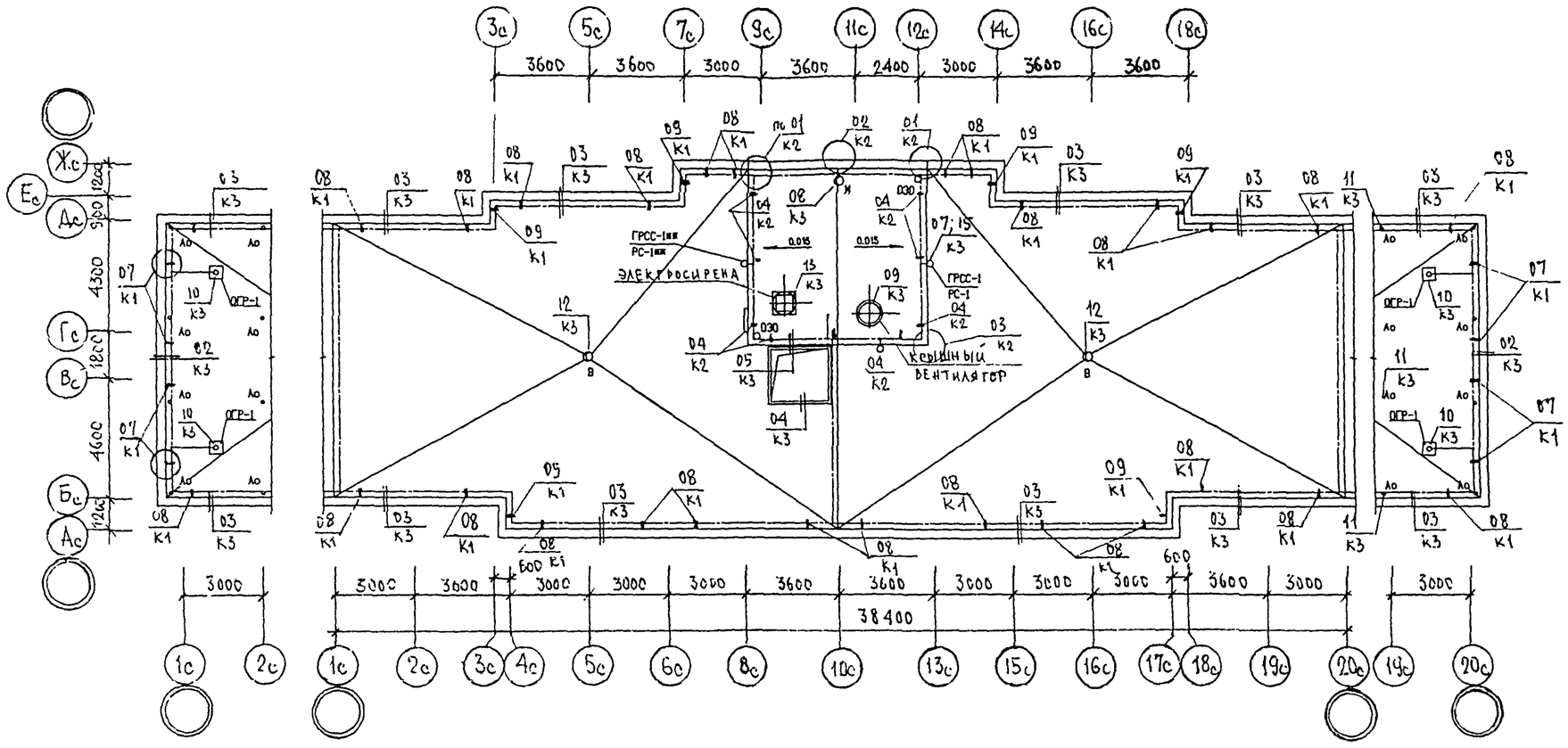

НОРМ КОНТР		СУВОРОВА				6 КДС
ИЗМ	КОЛУЧ	ЛИСТ	N ДОК	ПОДПИСЬ	ДАТА	
ГЛ СПЕЦ М		КОЗИЦЫН				М6-2/17
ГЛ ИНЖ ПР		МИЛЬНИКОВ				
РУК ГР ИНЖ		СУВОРОВА				ПЛАН КРОВЛИ
ИСПОЛНИЛ		ШЕХИНА				
ПРОВЕРИЛ		СИНДЕЕВА				

СТАДИЯ	ЛИСТ	ЛИСТОВ
Р	14	

МНИИТЭП
МАСТЕРСКАЯ N 3

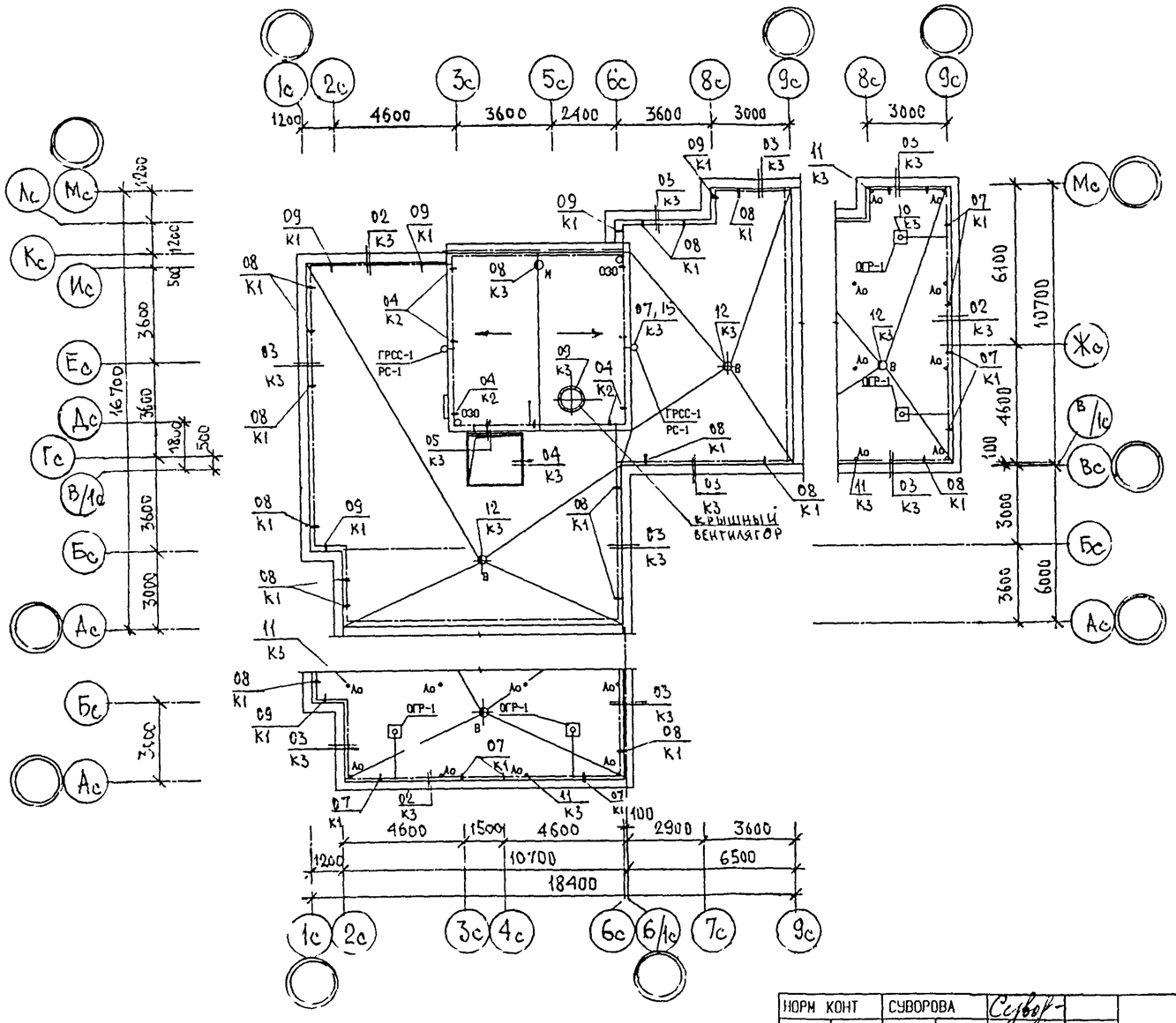

НОРМ КОНТ		СУВОРОВА				6 КДС
ИЗМ.	КОЛУЧ	ЛИСТ	N ДОК.	ПОДПИСЬ	ДАТА	
ГЛ СПЕЦ И		КОЗИЦИН				М6-3/17
ГЛ ИНЖ ПР		МЫЛЬНИКОВ				
РУК ГР ИНЖ		СИНДЕЕВА				ПЛАН КРОВЛИ
ИСПОЛНИЛ		ШЕХИНА				
ПРОВЕРИЛ		СИНДЕЕВА				

СТАДИЯ	ЛИСТ	ЛИСТОВ
Р	15	

МНИИТЭП
МАСТЕРСКАЯ N3

ИНВ N ПОДЛ | ПОДПИСЬ И ДАТА | ВЗАМ ИНВ N

Карт. 5706

ФРАГМЕНТ 1

План в уровне чердака

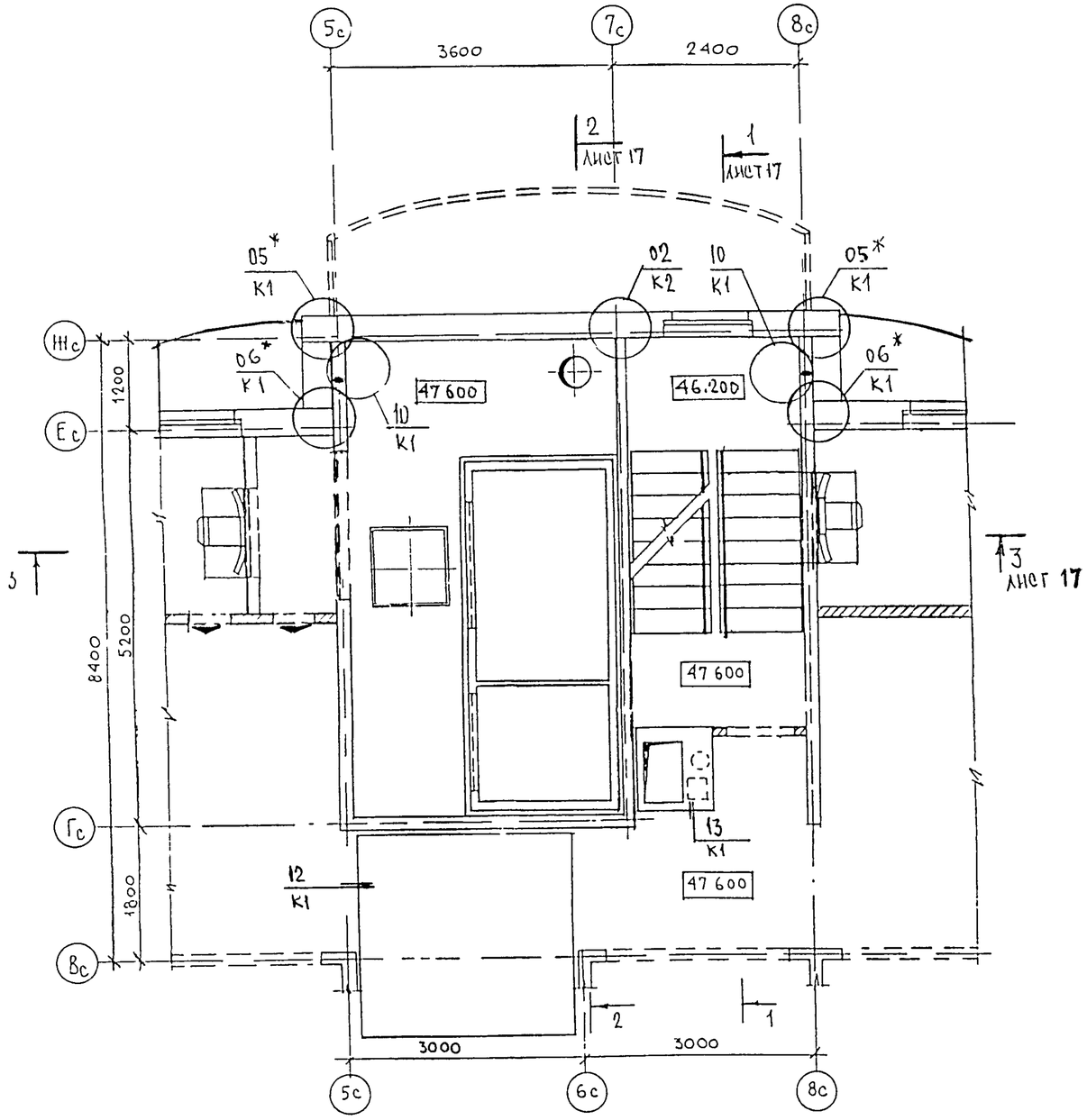

ФРАГМЕНТ 2

План в уровне машинного помещения

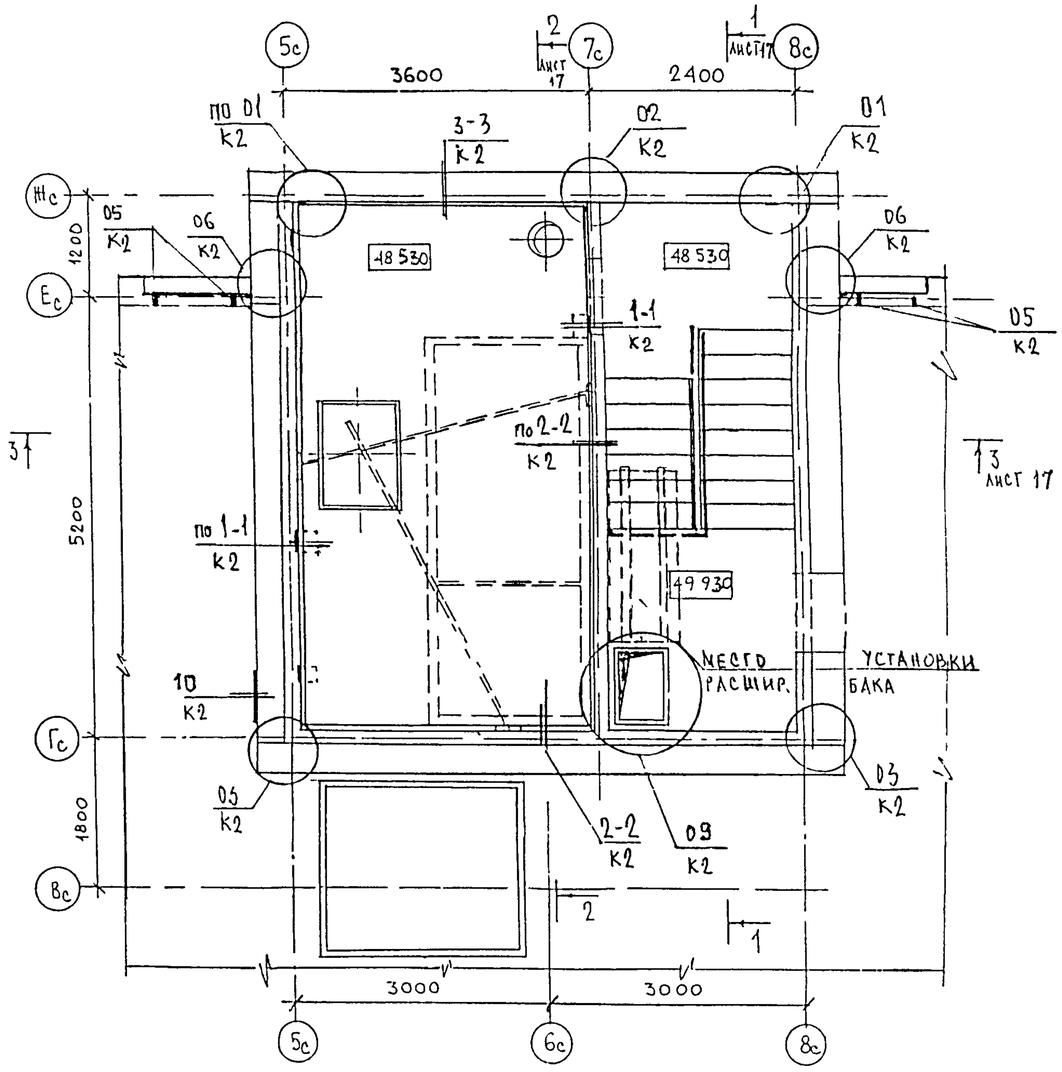

Примечания

1. На чертеже даны отметки верха монолитных перекрытий
2. * — в узлах использовать только листы по заделке стыков наружных и внутренних стен
3. Узлы крепления по низу фризовых панелей, примыкания лифтовой шахты к плите перекрытия в уровне пола чердака (▽47.600), узлы по лестнице см альбом 6КДС

Нач отд	Синдеева				6 КДС
Изм	Кол.уч.	Лист	№ док.	Подпись	Дата
Гл спец М	Козлова				М6-1/17 Машинное помещение лифта
Гл инж пр	Мильчин ов				
Зав гр инж	Синдеева				
Разработал	Шехина				
Проверил	Суворова				

Стадия	Лист	Листов
Р	16	

МНИИТЭП
Мастерская № 3

Инв № подл. | Подпись и дата | Взам. инв. №

Фрагмент 2
План в уровне покрытия машинного помещения

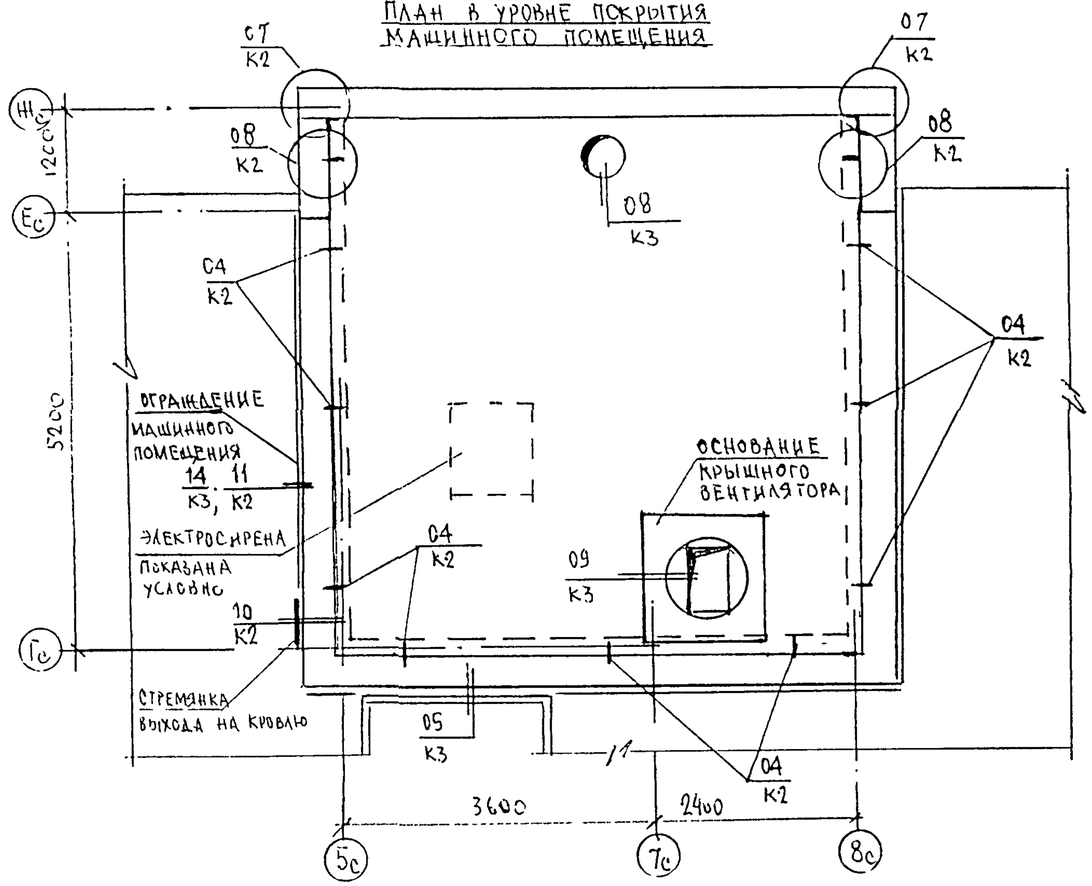

2–2

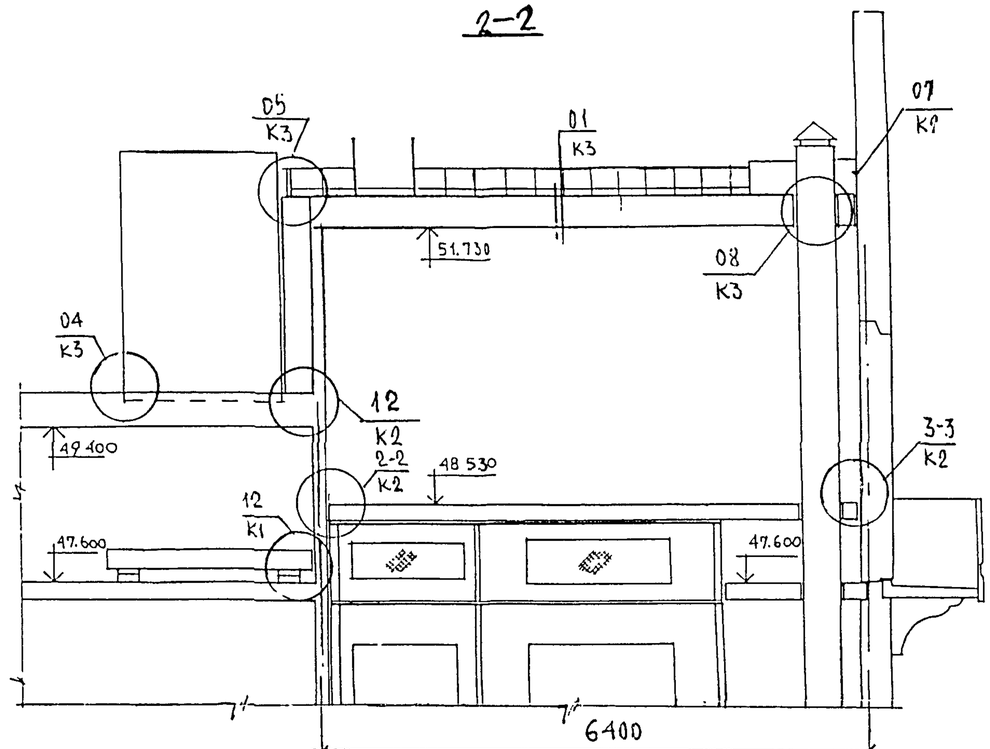

3–3

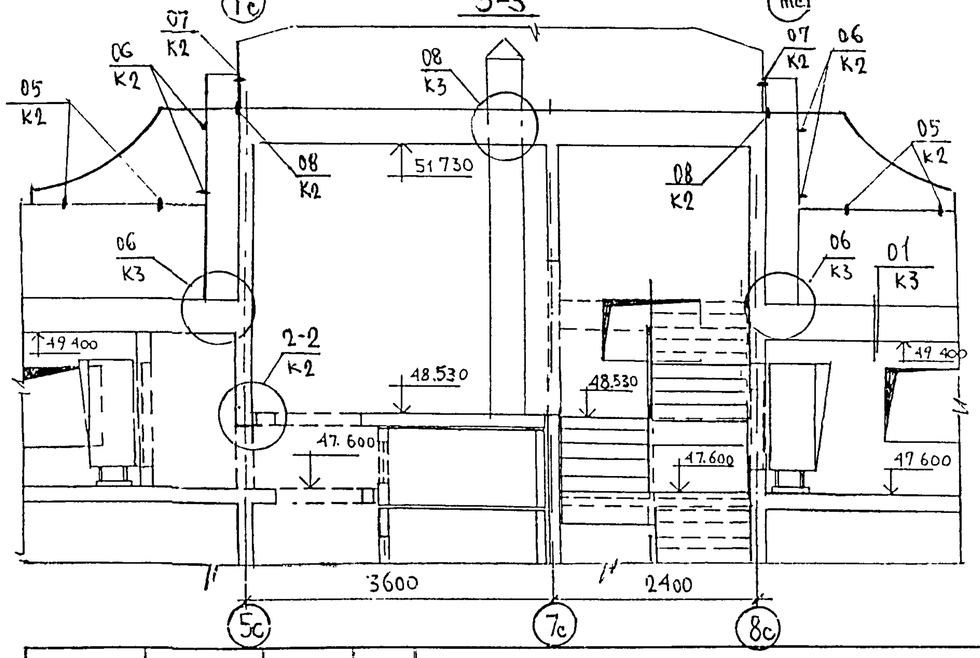

1–1

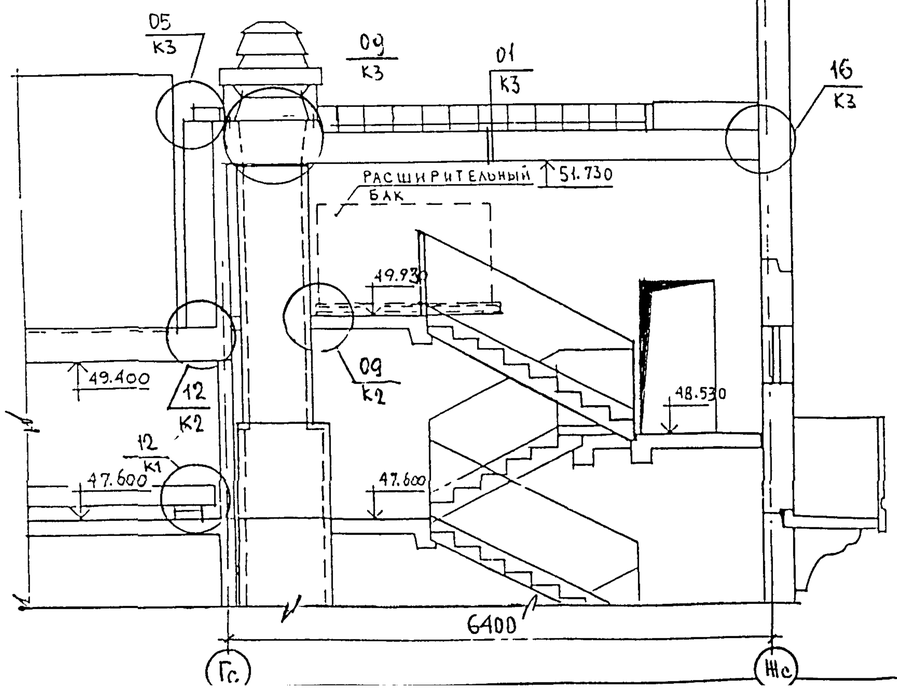

ИЗМ	КОЛУЧ	ЛИСТ	N ДОК	ПОДПИСЬ	ДАТА
ГЛ СПЕЦ М		КОЗИЦИН			
ГЛ ИНЖ ПР.		МИЛЬНИКОВ			
ЗАВ ГР ИНЖ		СИНДЕЕВА			
РАЗРАБОТАЛ		ТУЧКОВА			
Н КОНТР		СУВОРОВА			

6 КДС

М6-1/17
МАШИННОЕ ПОМЕЩЕНИЕ ЛИФТА.
РАЗРЕЗЫ 1-1; 2-2; 3-3

СТАДИЯ	ЛИСТ	ЛИСТОВ
Р	17	

МНИИТЭП
МАСТЕРСКАЯ N3

ВЗАМ. ИНВ. N | ПОДПИСЬ И ДАТА | ИНВ. N ПОДЛ.

ФРАГМЕНТ 1
ПЛАН В УРОВНЕ ЧЕРДАКА

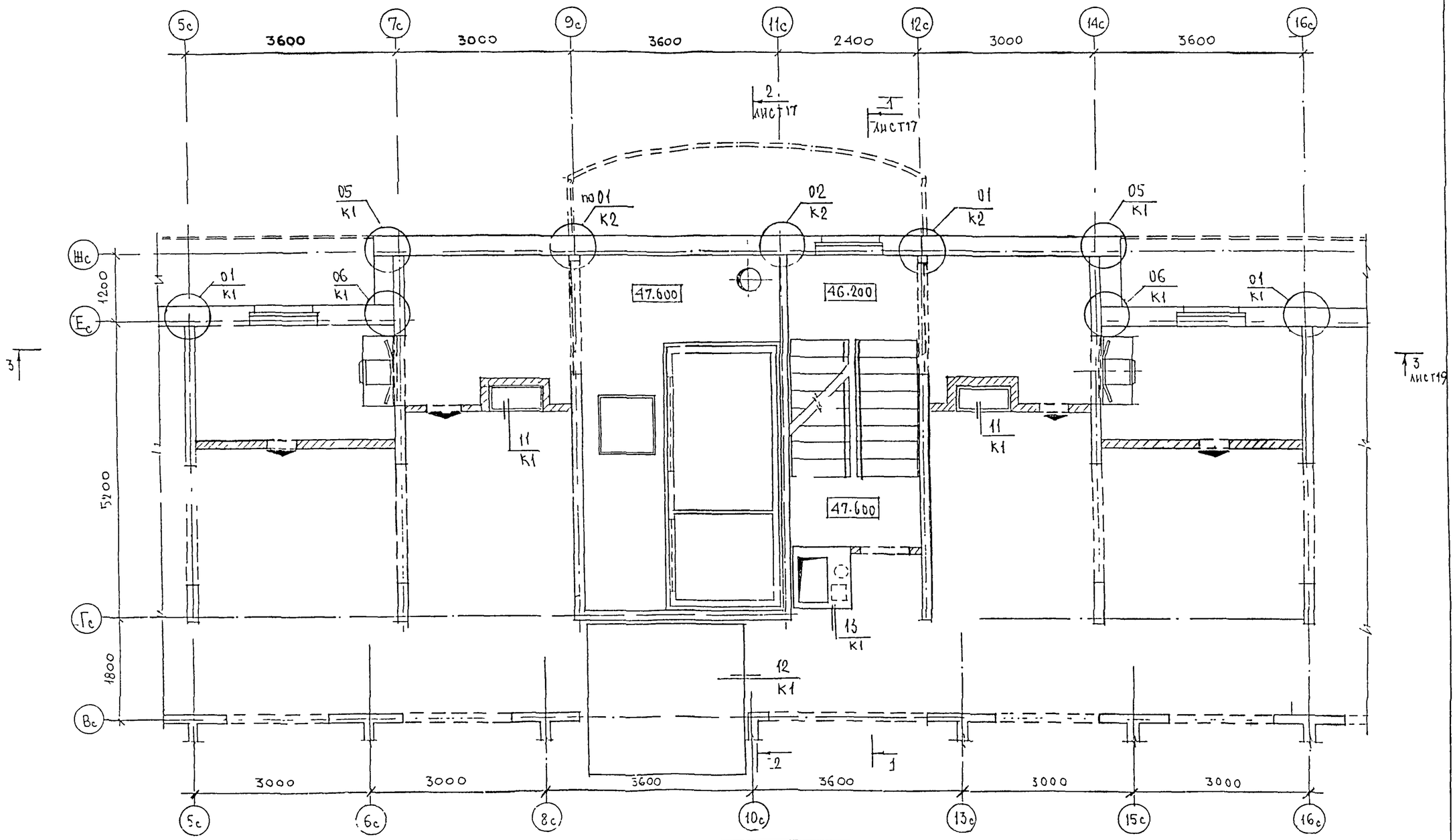

Примечания

1. На чертеже даны отметки верха монолитных перекрытий.
2. Узлы крепления по низу фризовых панелей, примыкания лифтовой шахты к плите перекрытия в уровне пола чердака (▽ 47.600), узлы по лестнице см. альбом 6КДС

НОРМ КОНТР		СУВОРОВА			
ИЗМ	КОЛ.УЧ	ЛИСТ	N ДОК	ПОДПИСЬ	ДАТА
ГЛ СПЕЦ М		КОЗИЦИН			
ГЛ ИНЖ ПР		МИЛЬНИКОВ			
ЗАВ ГР ИНЖ		СУВОРОВА			
РАЗРАБОТАЛ		ШЕХИНА			
ПРОВЕРИЛ		СИНДЕЕВА			

6 КДС

МБ-2/17

МАШИННОЕ ПОМЕЩЕНИЕ ЛИФТА
ПЛАН В УРОВНЕ ЧЕРДАКА

СТАДИЯ	ЛИСТ	ЛИСТОВ
Р	18	

МНИИТЭП
МАСТЕРСКАЯ N3

ФРАГМЕНТ 2

ПЛАН В УРОВНЕ МАШИННОГО ПОМЕЩЕНИЯ

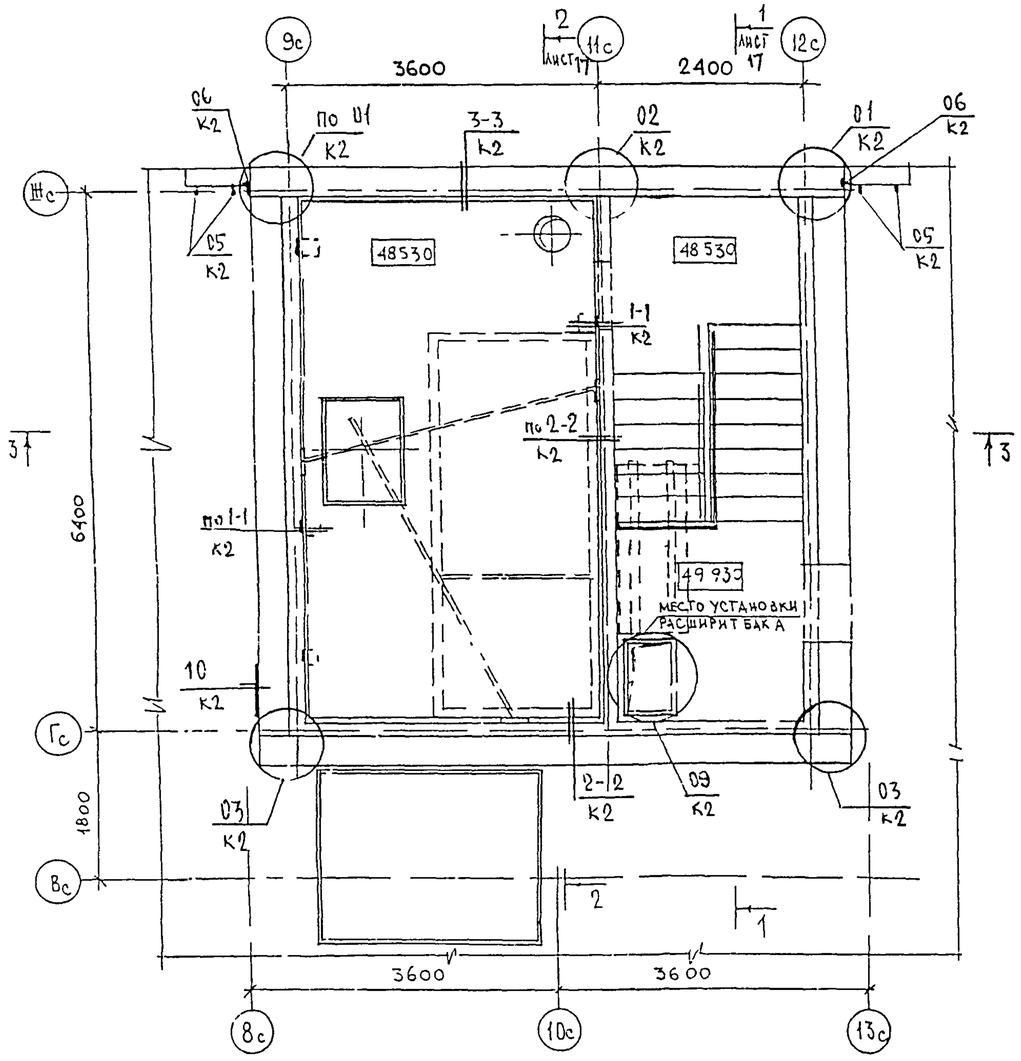

3-3

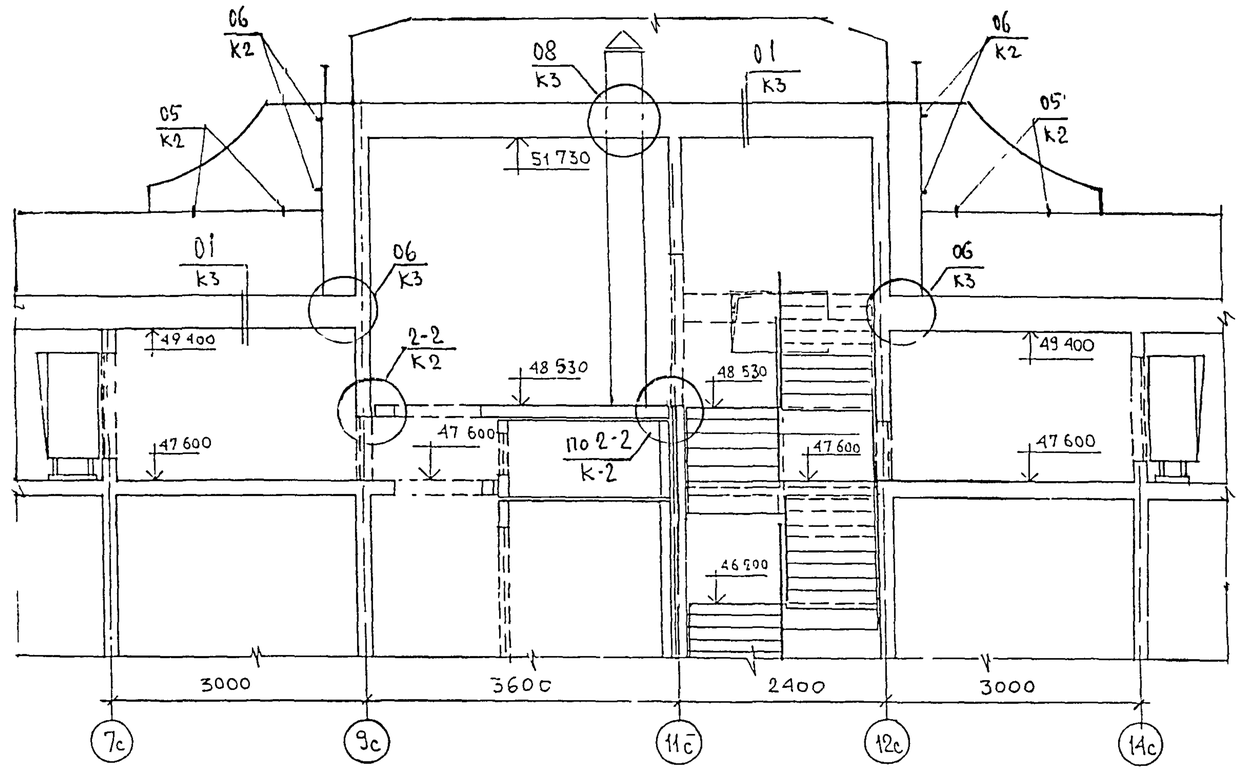

Примечания

1. На чертеже даны отметки верха монолитных перекрытий
2. Сечение 1-1 и 2-2 см лист № 17

ИЗМ	КОЛУЧ	ЛИСТ	N ДОК	ПОДПИСЬ	ДАТА
ГЛ СПЕЦ М		КОЗИЦЫН			
ГЛ ИНЖ ПР		МЫЛЬНИКОВ			
ЗАВ ГР ИНЖ		СУВОРОВА		Сувор.	
РАЗРАБОТАЛ		ТУЧКОВА			
Н КОНТР		СИНДЕЕВА			

6 КДС

М6-2/17
МАШИННОЕ ПОМЕЩЕНИЕ ЛИФТА
СЕЧЕНИЕ 3-3

СТАДИЯ	ЛИСТ	ЛИСТОВ
Р	19	

МНИИТЭП
МАСТЕРСКАЯ N3

Инв N подл | Подпись и дата | Взам инв N

ФРАГМЕНТ 1
ПЛАН В УРОВНЕ ЧЕРДАКА

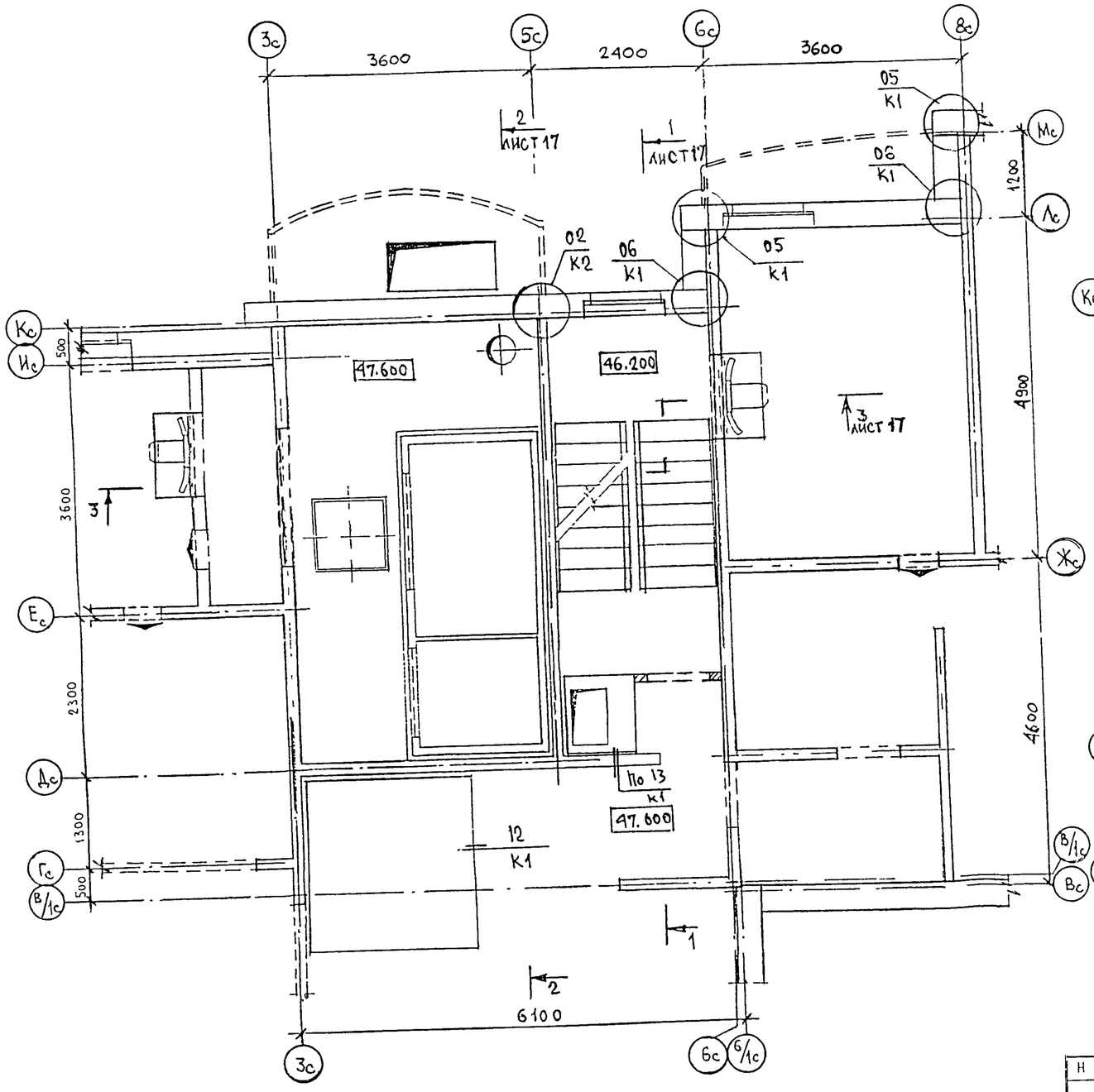

ФРАГМЕНТ 2
ПЛАН В УРОВНЕ МАШИННОГО ПОМЕЩЕНИЯ

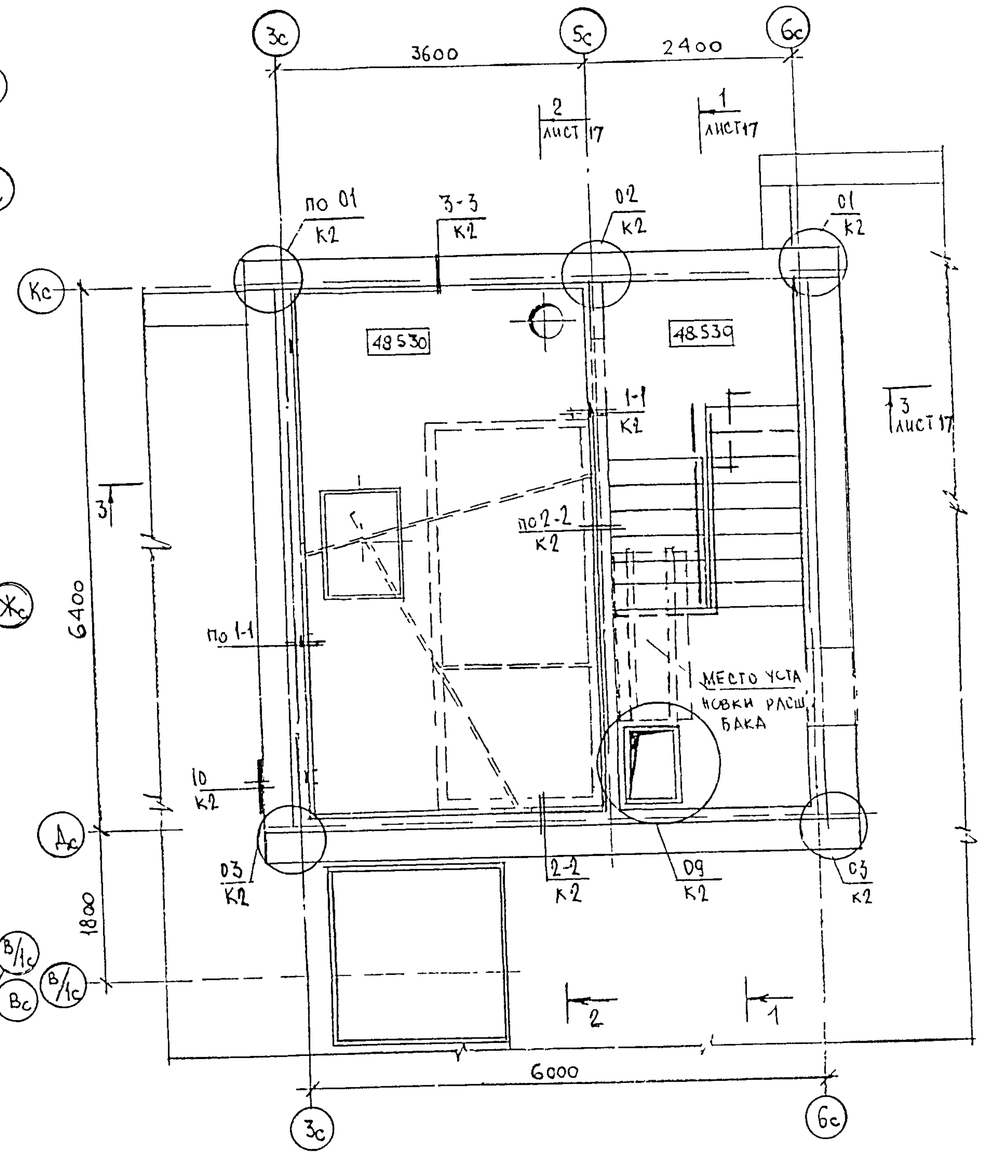

Примечани

1. На чертеже даны отметки верха монолитных перекрытий
2. Сечения 1-1; 2 2; 3-3 см. лист № 17
3. Узлы крепления по низу фризовых панелей, примыкания лифтовой шахты к плите перекрытия в уровне пола чердака (▽47.600)

Н контр		Суворова			
Изм	Кол.уч	Лист	N док	Подпись	Дата
Гл спец м		Козицын			
Гл инж пр		Мыльников			
Зав гр инж		Синдеева			
Разработал		Тучкова			
Проверил		Синдеева			

6 КДС

М 6-3/17

Машинное помещение лифта

Стадия	Лист	Листов
Р	20	

МПТИ ТЭП
Мастерская № 3

ТИП I

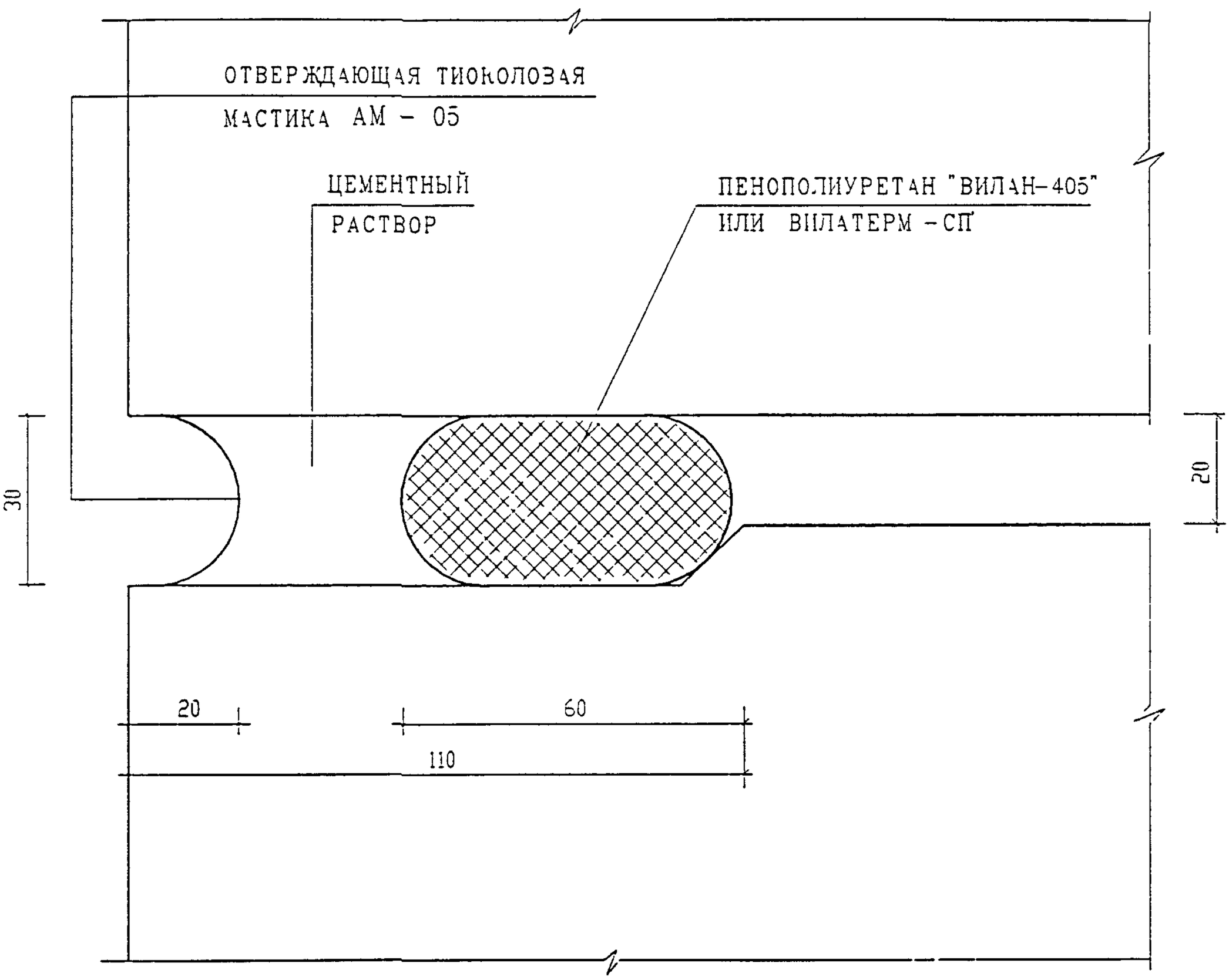

Н. КОНТР.	СУДОРОВА			
ИЗМ.	КОЛ.УЧ.	ЛИСТ	N ДОК.	ПОДПИСЬ	ДАТА
ГЛ. СПЕЦ. М.	КОЗИНЕН			
ГЛ. ИНЖ. ГР.	МЫЛЬНИКОВ			
ЗАВ. ГР. ИНЖ.	СУДОРОВА			
РАЗРАБОТАЛ	ТУЧКОВА			
ПРОВЕРИЛ	СИНДЕЕВА			

ПОДПИСЬ И ДАТА

ИНВ. N ПОДЛ.

ВЗАМ. ИНВ. N

6 КДС

ГЕРМЕТИЗАЦИЯ СТЫКОВ
ВЕРТИКАЛЬНЫЙ ШОВ
ТИП I

СТАДИЯ	ЛИСТ	ЛИСТОВ
Р	21	

МНИИТЭП
МАСТЕРСКАЯ N 3

ТИП II

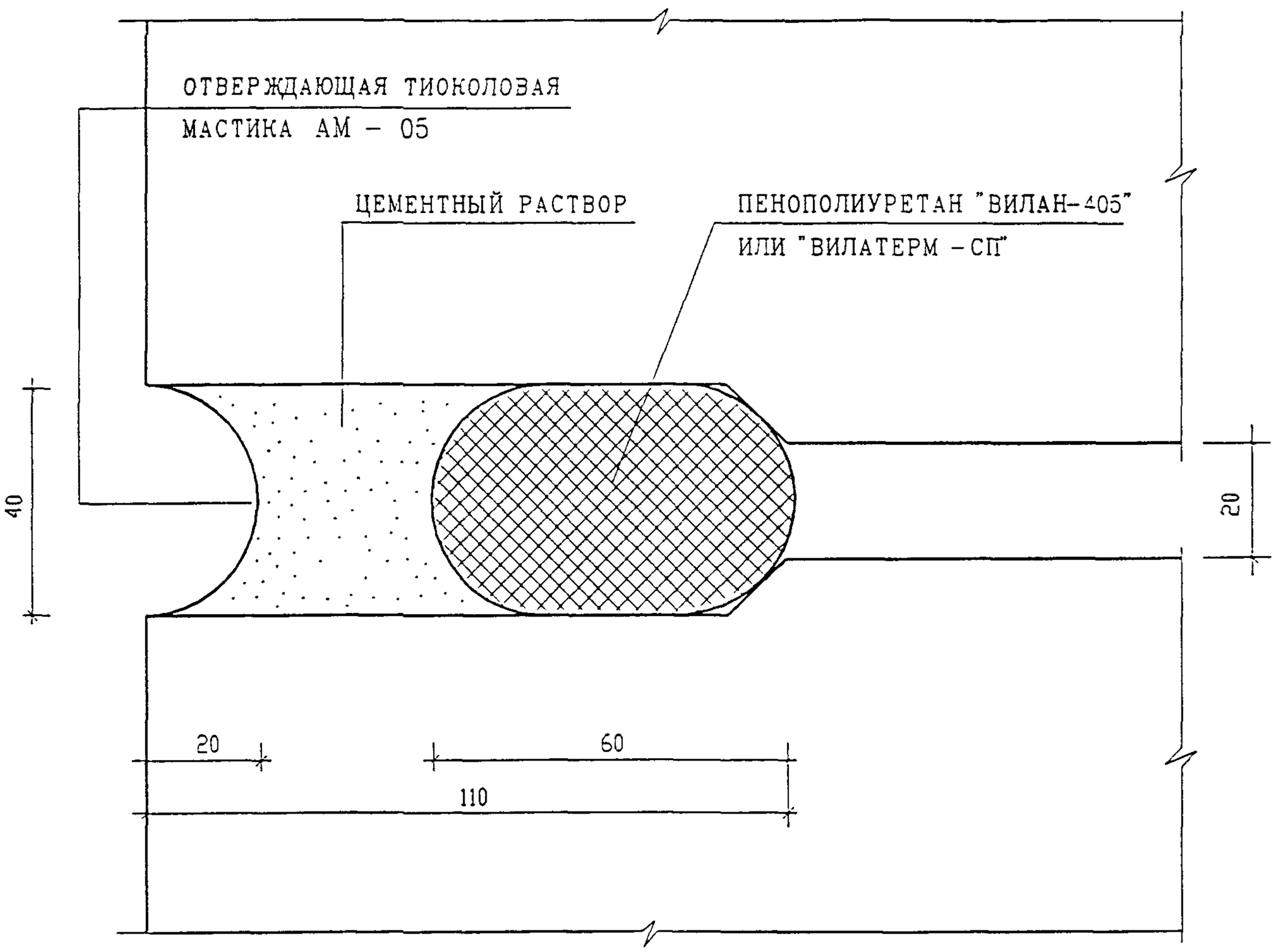

Н КОНТР		СУВОРОВА				6 КДС		
ИЗМ	КОЛ.УЧ.	ЛИСТ	N ДОК.	ПОДПИСЬ	ДАТА			
ГЛ СПЕЦ М		КОЗИЦЫН				ГЕРМЕТИЗАЦИЯ СТЫКОВ ВЕРТИКАЛЬНЫЙ ШОВ ТИП II	СТАДИЯ	ЛИСТ	ЛИСТОВ
ГЛ ИНЖ. ПР.		МЫЛЬНИКОВ					Р	22	
ЗАВ ГР ИНЖ.		СУВОРОВА					МНИИТЭП		
РАЗРАБОТАЛ		ТУЧКОВА					МАСТЕРСКАЯ N 3		
ПРОВЕРИЛ		СИНДЕЕВА							

ПОДПИСЬ И ДАТА

ВЗАМ. ИНВ. N

ИНВ. N ПОДЛ.

ТИП III

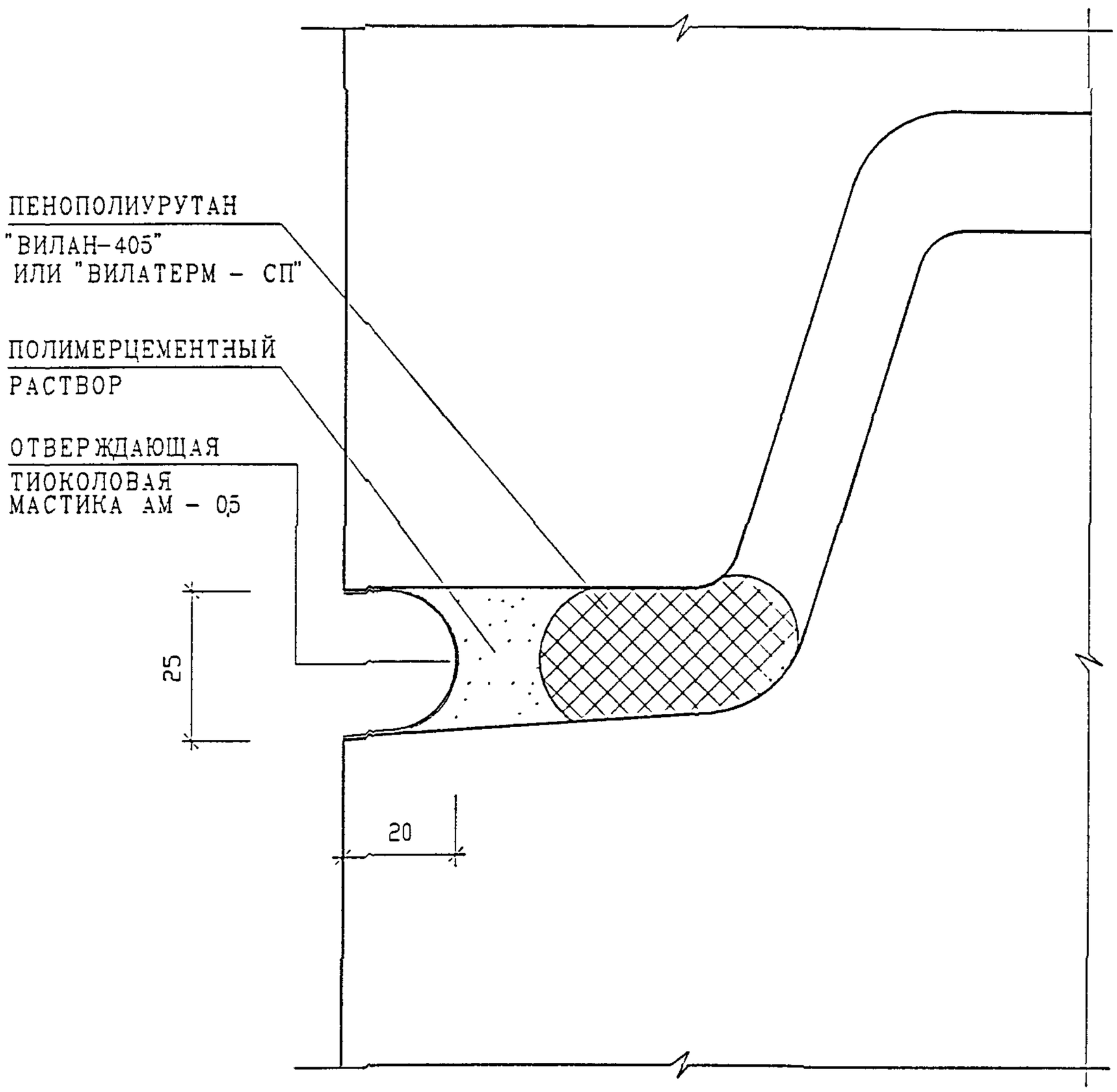

Н КОНТР		СУВОРОВА				6 КДС
ИЗМ	КОЛ.УЧ	ЛИСТ	N ДОК.	ПОДПИСЬ	ДАТА	
ГЛ СПЕЦ М		КОЗИЦЫН				ГЕРМЕТИЗАЦИЯ СТЫКОВ ГОРИЗОНТАЛЬНЫЙ ШСВ ТИП III
ГЛ ИНЖ ПР		МЫЛЬНИКОВ				
ЗАВ. ГР. ИНЖ.		СУВОРОВА				
РАЗРАБОТАЛ		ТУЧКОВА				
ПРОВЕРИЛ		СИНДЕЕВА				

СТАДИЯ	ЛИСТ	ЛИСТОВ
Р	23	

МНИИТЭП
МАСТЕРСКАЯ N 3

ВЗАМ. ИНВ. N

ПОДПИСЬ И ДАТА

ИНВ. N ПОДЛ.

ТИП СОЕДИНЕНИЯ ПО ГОСТ			ХАРАКТЕРИСТИКА ШВА	КОНСТРУКТИВНЫЕ ЭЛЕМЕНТЫ	
				ПОДГОТОВЛЕННОЙ КРОМКИ	ВЫПОЛНЕННОГО ШВА
РУЧНАЯ ДУГОВАЯ СВАРКА	ГОСТ 5264-80	Н 1	ТИП СОЕДИНЕНИЯ ВНАХЛЕСТКУ БЕЗ СКОСА КРОМОК	S_1 S $S_1 > S$	К К – по проекту
		Т 1	ТИП ТАВРОВОГО СОЕДИНЕНИЯ БЕЗ СКОСА КРОМОК ОДНОСТОРОННИЙ	S S_1 $S_1 > S$	К К К – по проекту
		Т 3	ТИП ТАВРОВОГО СОЕДИНЕНИЯ БЕЗ СКОСА КРОМОК ДВУСТОРОННИЙ	S S_1 $S_1 > S$	К К К К – по проекту
	ГОСТ 14098-85	Н 1-Рш	ТИП СОЕДИНЕНИЯ ВНАХЛЕСТКУ ДВУСТОРОННИЙ	$l_н$ S_1 $l_н = l_н > 4d_н$	b h $b = 0{,}5d_н > 8$ $h = 0{,}25d_н > 4$

УСЛОВНОЕ ОБОЗНАЧЕНИЕ СТАНДАРТНЫХ ШВОВ СВАРНЫХ СОЕДИНЕНИЙ ПО ГОСТ 2.312-72*

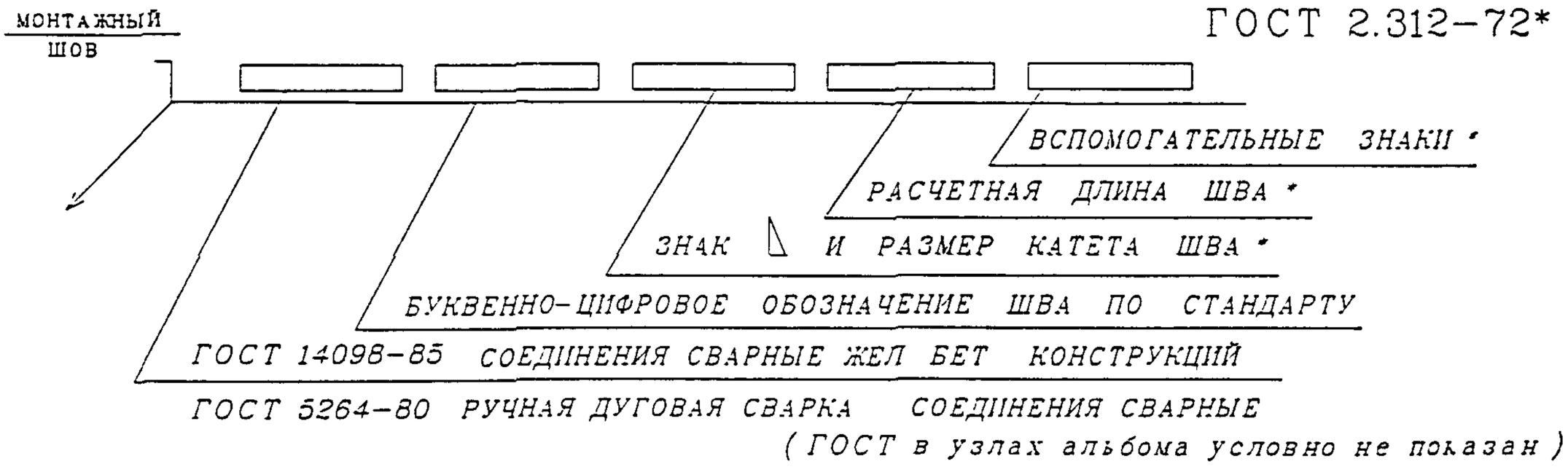

Н. КОНТР.		СУВОРОВА			6 КДС
ИЗМ.	КОЛ.УЧ.	ЛИСТ	N ДОК.	ПОДПИСЬ	ДАТА
ГЛ.СПЕЦМАСТ.		КОЗИЦЫН			ТИПЫ СТАНДАРТНЫХ СВАРНЫХ ШВОВ УСЛОВНЫЕ ОБОЗНАЧЕНИЯ
ГИП		МЫЛЬНИКОВ			
РГИ		СУВОРОВА			
ИСПОЛНИЛ		ШЕХИНА			
ПРОВЕРИЛ		СИНДЕЕВА			

СТАДИЯ	ЛИСТ	ЛИСТОВ
Р	24	

МНИИТЭП
МАСТЕРСКАЯ N 3

ВЗАМ. ИНВ. N | ДАТА | ПОДПИСЬ И ДАТА | ИНВ. N ПОДЛ.

РАЗДЕЛ К 1

СОЕДИНЕНИЕ НАРУЖНЫХ ФРИЗОВЫХ ПАНЕЛЕЙ С НЕСУЩИМИ КОНСТРУКЦИЯМИ ЧЕРДАКА. ЗАДЕЛКА СТЫКОВ

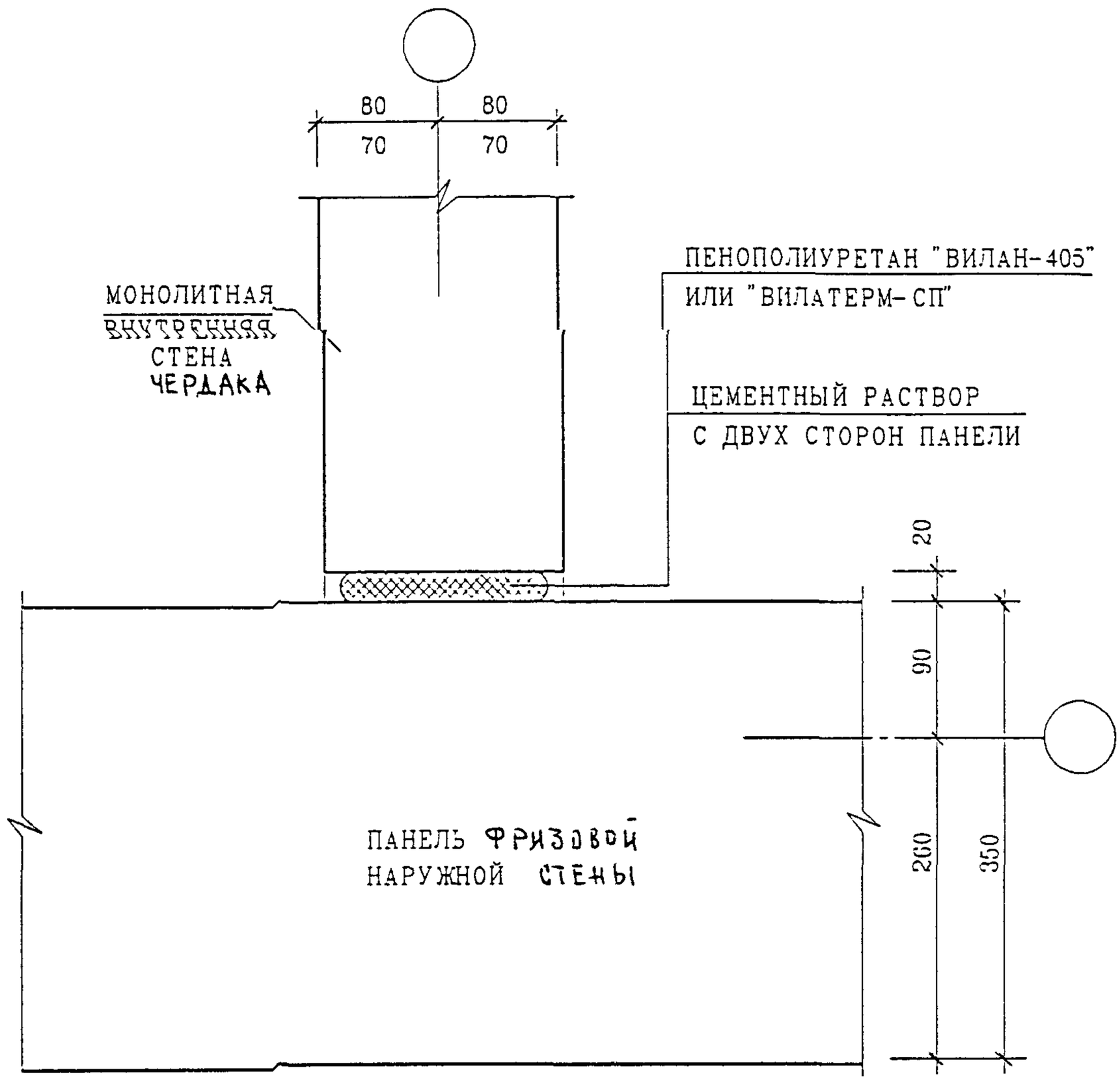

ВЗАМ. ИНВ. N

ПОДПИСЬ И ДАТА

ИНВ. N ПОДЛ.

6 КДС

ИЗМ.	КОЛ.УЧ.	ЛИСТ	N ДОК.	ПОДПИСЬ	ДАТА

ГЛ. СПЕЦ. М	КОЗИЦЫН	
ГЛ. ИНЖ. ПР	МЫЛЬНИКОВ	
ЗАВ. ГР. ИНЖ.	СИНДЕЕВА	
РАЗРАБОТАЛ	ТУЧКОВА	
Н. КОНТР.	СИНДЕЕВА	

НАРУЖНЫЕ СТЕНЫ

01
К1

ЗАДЕЛКА СТЫКА

СТАДИЯ	ЛИСТ	ЛИСТОВ
Р	25	

МНИИТЭП
МАСТЕРСКАЯ N 3

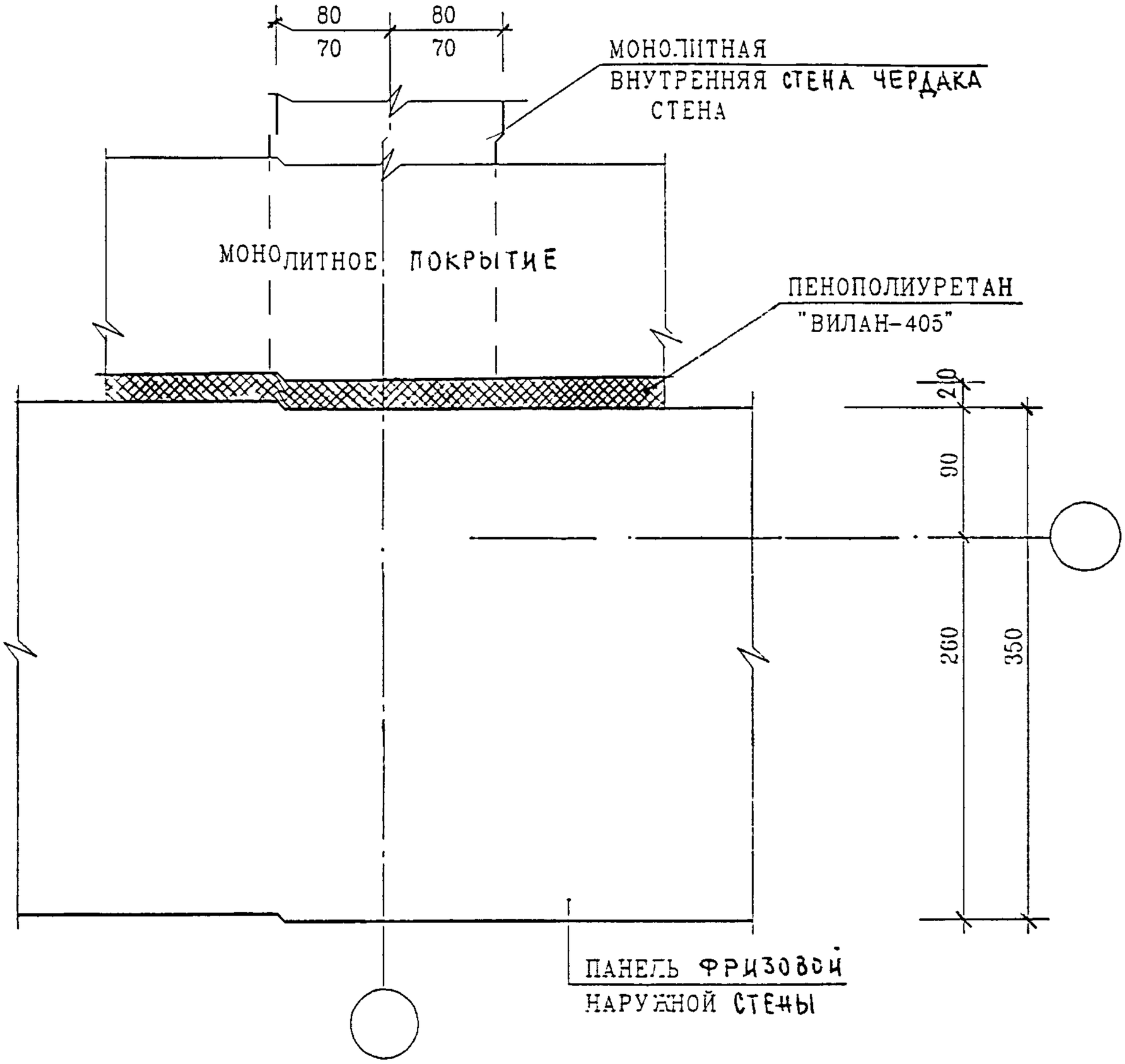

Н КОНТР	СУВОРОВА			
ИЗМ	КОЛ.УЧ	ЛИСТ	№ ДОК	ПОДПИСЬ	ДАТА
ГЛ СПЕЦ М	КОЗИЦЫН			
ГЛ. ИНЖ. ПР.	МЫЛЬНИКОВ			
ЗАВ ГР. ИНЖ	СИНДЕЕВА			
РАЗРАБОТАЛ	ТУЧКОВА			
ПРОВЕРИЛ	СИНДЕЕВА			

ПОДПИСЬ И ДАТА

ИНВ. N ПОДЛ. | ВЗАМ. ИНВ. N

6 КДС

НАРУЖНЫЕ СТЕНЫ И ПОКРЫТИЕ

01/К1

ЗАДЕЛКА СТЫКА

СТАДИЯ	ЛИСТ	ЛИСТОВ
Р	26	

МНИИТЭП

МАСТЕРСКАЯ N 3

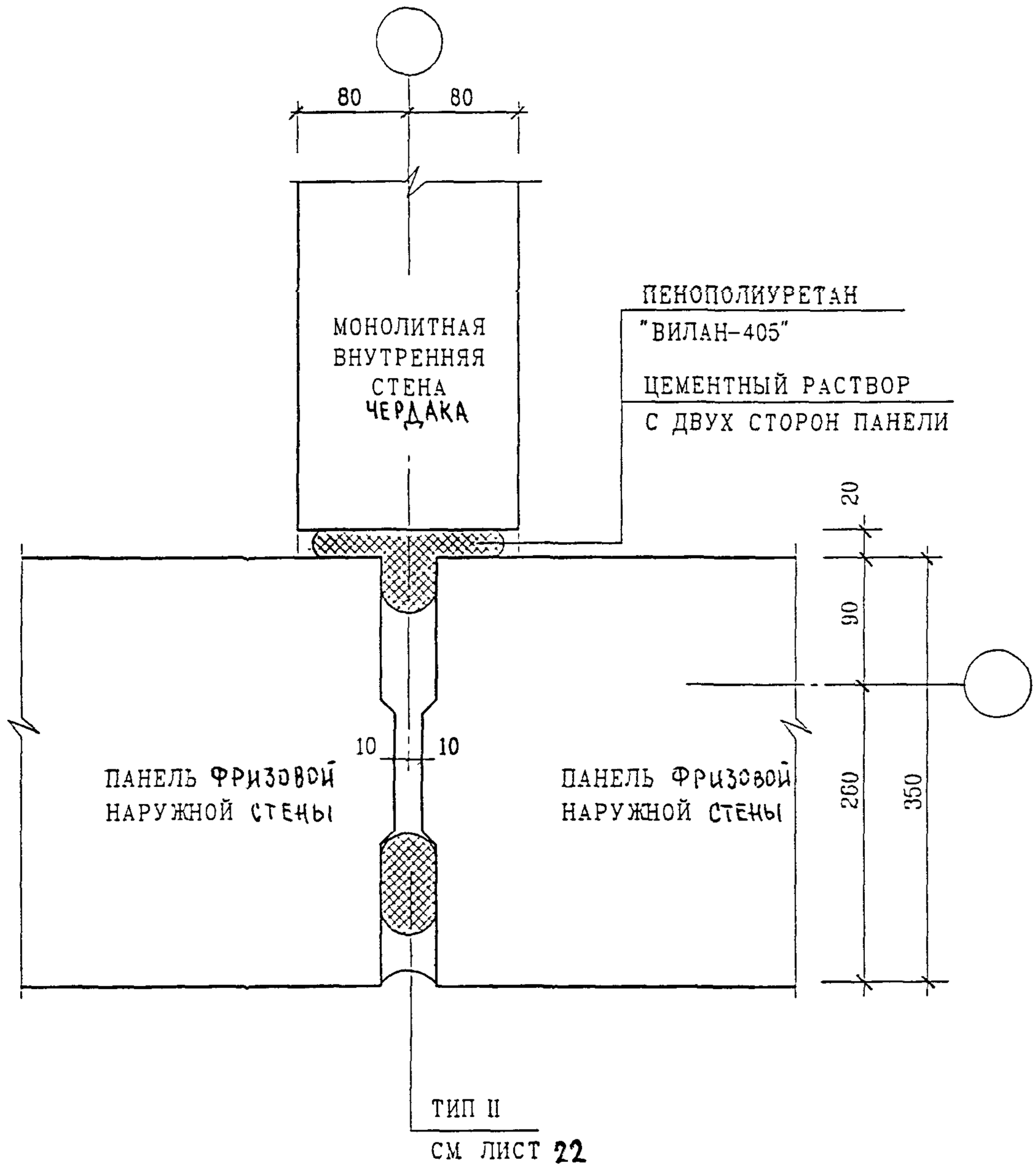

ВЗАМ. ИНВ. N

ПОДПИСЬ И ДАТА

ИНВ. N ПОДЛ.

ИЗМ.	КОЛ.УЧ.	ЛИСТ	N ДОК.	ПОДПИСЬ	ДАТА

6 КДС

ГЛ СПЕЦ М	КОЗИЦЫН	
ГЛ ИНЖ. ПР.	МЫЛЬНИКОВ	
ЗАВ ГР. ИНЖ	СИНДЕЕВА	
РАЗРАБОТАЛ	ТУЧКОВА	
Н. КОНТР.	СУВОРОВА	

НАРУЖНЫЕ СТЕНЫ

02/К1

ЗАДЕЛКА СТЫКА

СТАДИЯ	ЛИСТ	ЛИСТОВ
Р	27	

МНИИТЭП

МАСТЕРСКАЯ N 3

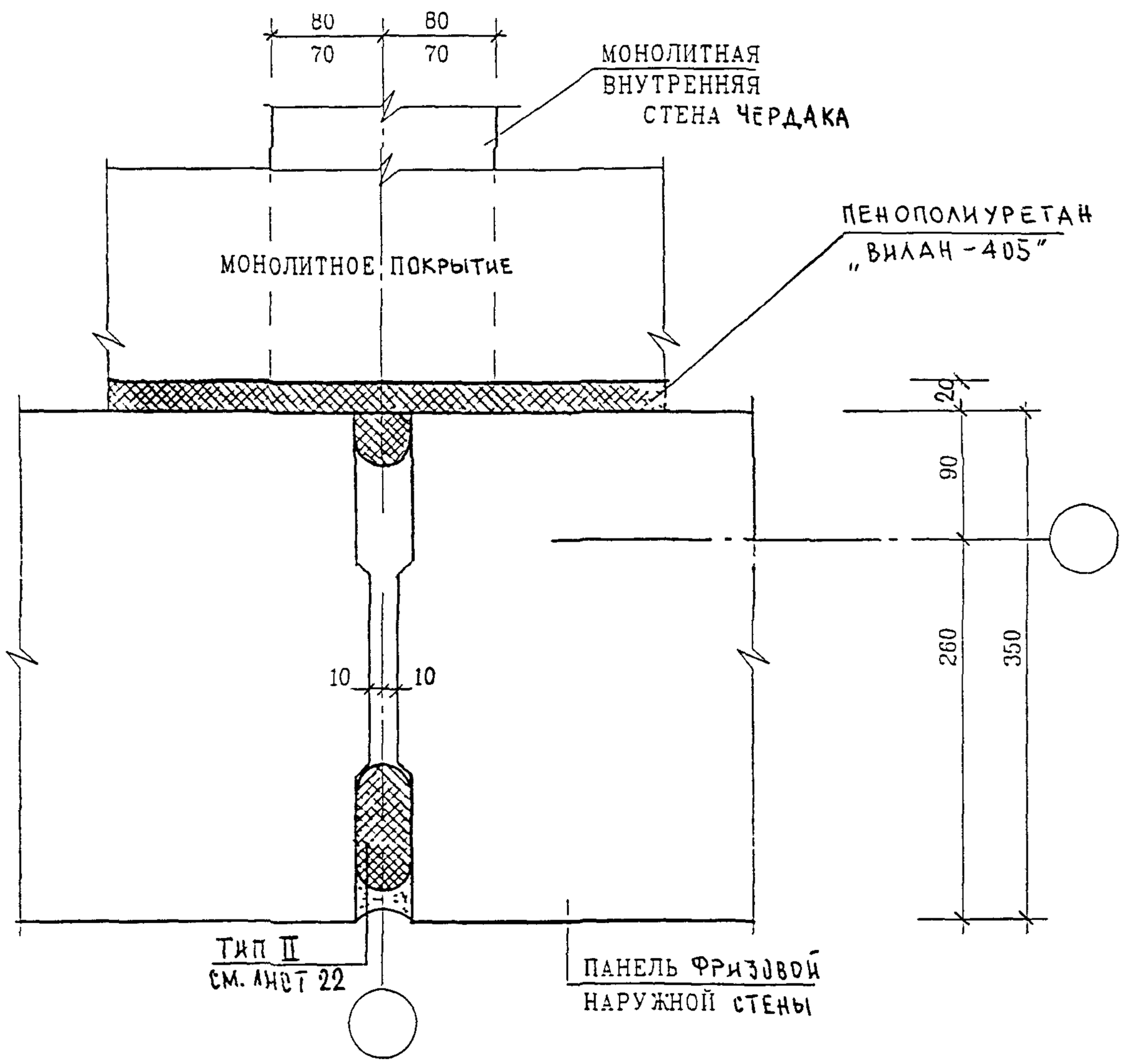

Н КОНТР	СУВОРОВА			6 КДС	
ИЗМ	КОЛ.УЧ.	ЛИСТ	N ДОК	ПОДПИСЬ	ДАТА
ГЛ СПЕЦ М	КОЗИЦЫН			НАРУЖНЫЕ СТЕНЫ И ПОКРЫТИЕ	СТАДИЯ: Р; ЛИСТ: 28; ЛИСТОВ:
ГЛ ИНЖ ПР	МЫЛЬНИКОВ			02 / К1	МНИИТЭП
ЗАВ ГР ИНЖ	СИНДЕЕВА			ЗАДЕЛКА СТЫКА	МАСТЕРСКАЯ N3
РАЗРАБОТАЛ	ТУЧКОВА				
ПРОВЕРИЛ	СИНДЕЕВА				

ПОДПИСЬ И ДАТА

ВЗАМ. ИНВ. N

ИНВ. N ПОДЛ

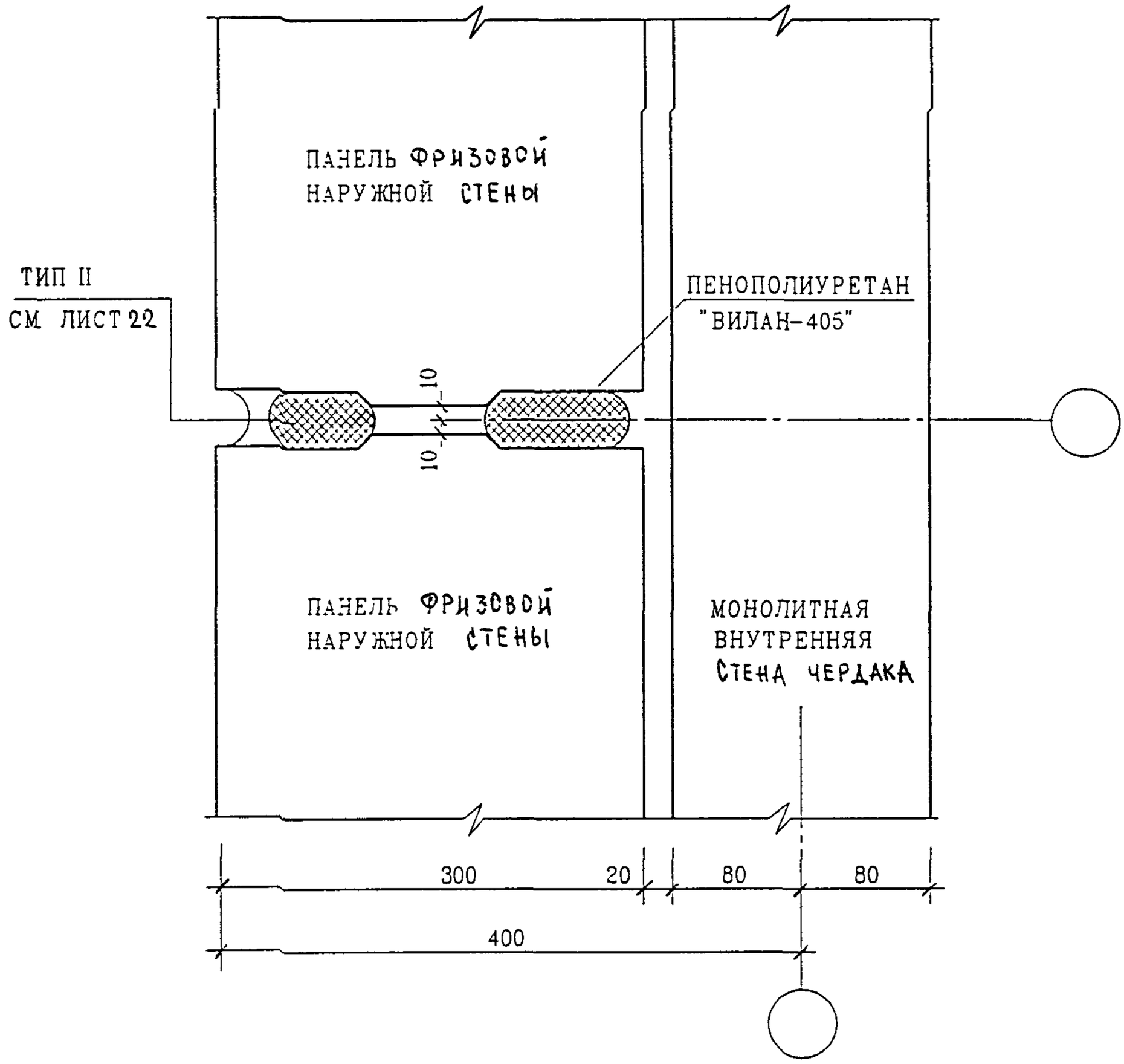

Н. КОНТР.		СУВОРОВА				6 КДС
ИЗМ	КОЛ.УЧ.	ЛИСТ	N ДОК.	ПОДПИСЬ	ДАТА	
ГЛ. СПЕЦ. М.		КОЗИЦЫН				НАРУЖНЫЕ СТЕНЫ
ГЛ. ИНЖ. ПР.		МЫЛЬНИКОВ				03/К1
ЗАВ. ГР. ИНЖ.		СИНДЕЕВА				ЗАДЕЛКА СТЫКА
РАЗРАБОТАЛ		ТУЧКОВА				
ПРОВЕРИЛ		СИНДЕЕВА				

СТАДИЯ	ЛИСТ	ЛИСТОВ
Р	29	

МНИИТЭП
МАСТЕРСКАЯ N 3

ВЗАМ. ИНВ. N

ПОДПИСЬ И ДАТА

ИНВ. N ПОДЛ.

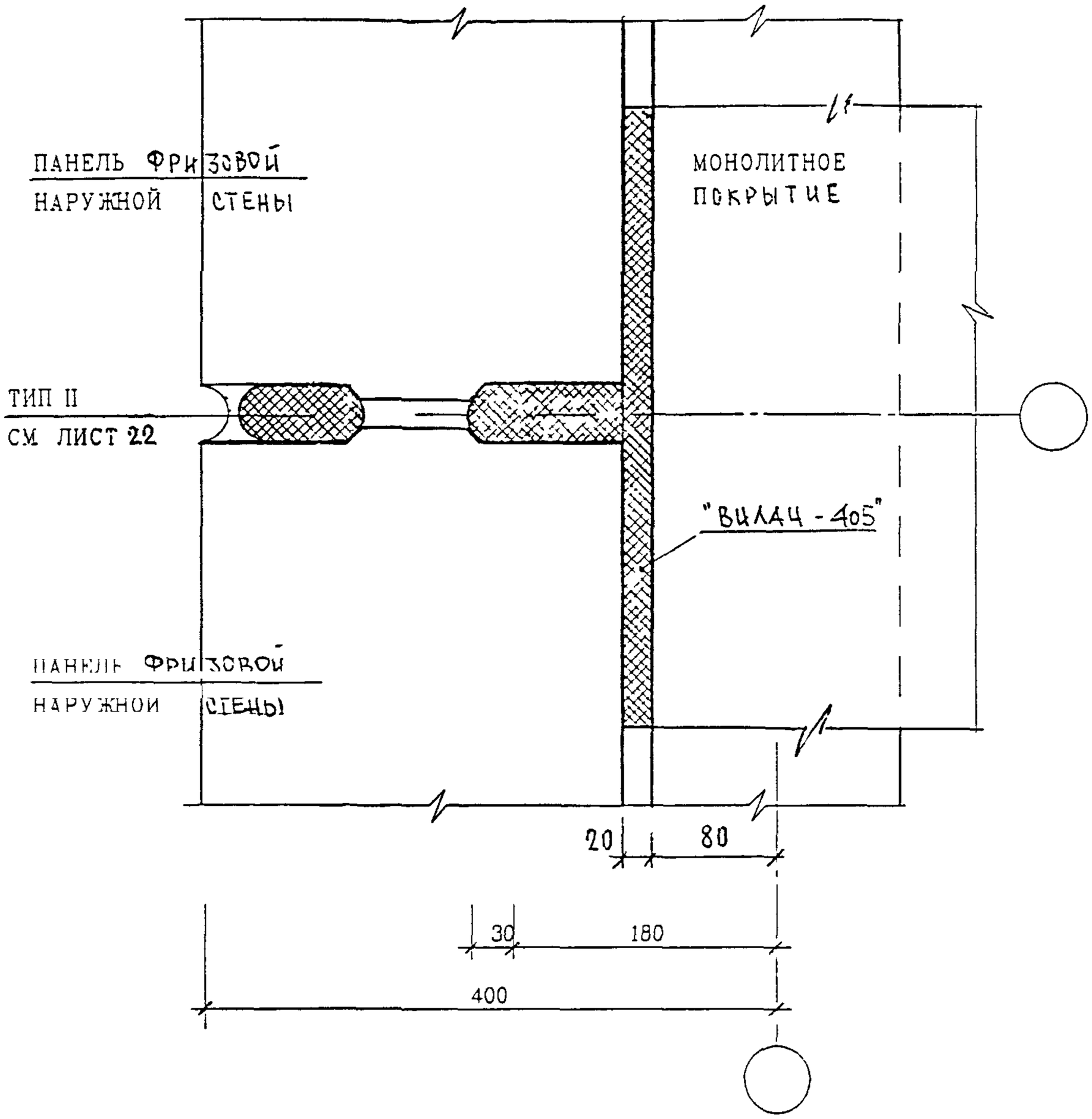

ПОДПИСЬ И ДАТА	ВЗАМ ИНВ N

Н.КОНТР.	СУВОРОВА				
ИЗМ	КОЛУЧ	ЛИСТ	N ДОК	ПОДПИСЬ	ДАТА

6 КДС

ИНВ N ПОДЛ			
ГЛ СПЕЦ М	КОЗИЦЫН		
ГЛ ИНЖ ПР	МЫЛЬНИКОВ		
ЗАВ ГР ИНЖ	СИНДЕЕВА		
РАЗРАБОТАЛ	ТУЧКОВА		
Н КОНТР	СИНДЕЕВА		

НАРУЖНЫЕ СТЕНЫ И ПОКРЫТИЕ

03/К1

ЗАДЕЛКА СТЫКА

СТАДИЯ	ЛИСТ	ЛИСТОВ
Р	30	

МНИИТЭП

МАСТЕРСКАЯ N 3

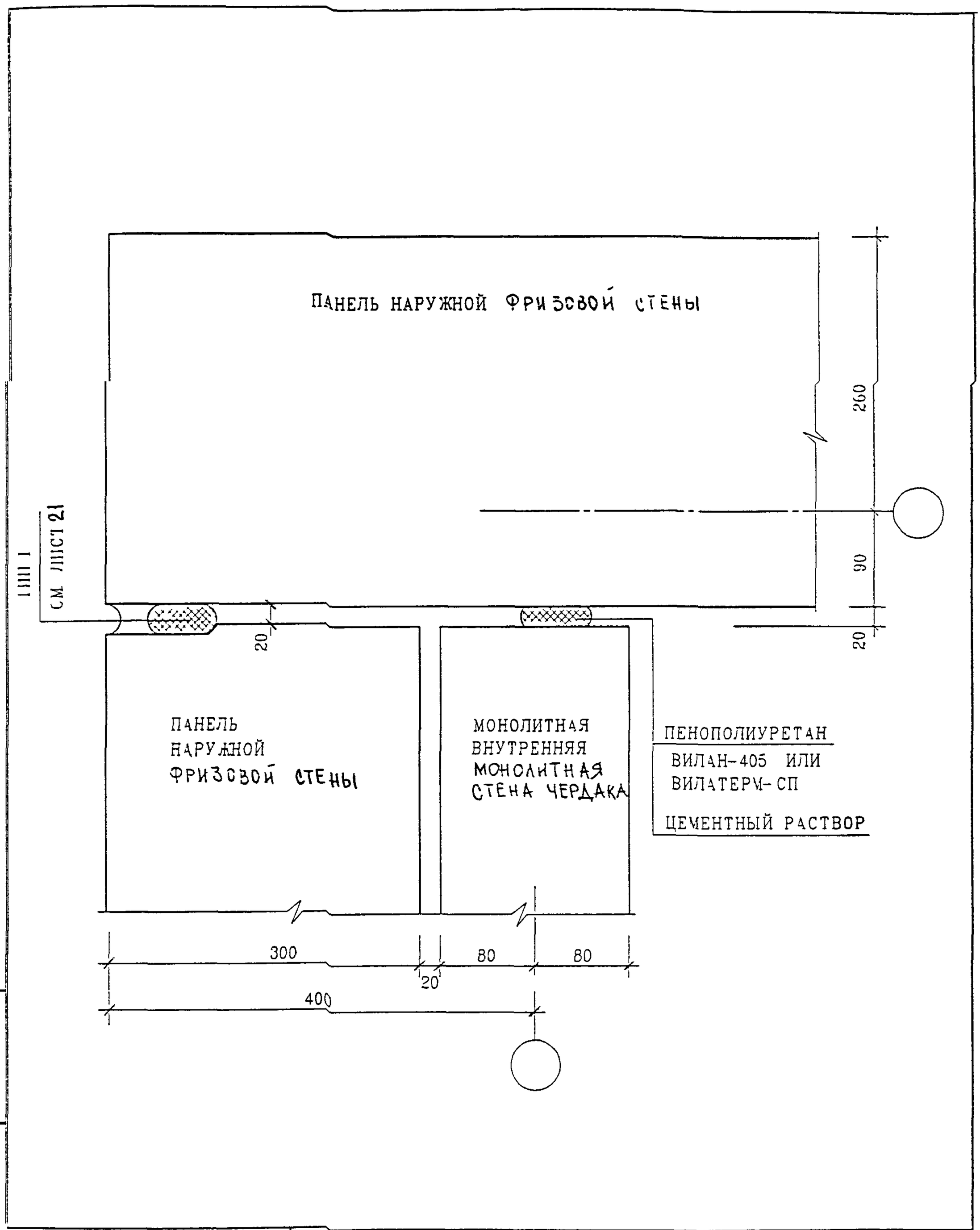

ПОДПИСЬ И ДАТА

ИНВ N ПОДЛ | ВЗАМ ИНВ N

ИЗМ	КОЛ.УЧ	ЛИСТ	N ДОК	ПОДПИСЬ	ДАТА
ГЛ СПЕЦ М	КОЗИЦЫН				
ГЛ ИНЖ ПР	МАЛЬЦЕВ				
З-В ГР ИНЖ	СУВОРОВА				
РАЗРАБОТАЛ	ТУЧКОВА				
Н КОНТР	СИНДЕЕВА				

6 КДС

НАРУЖНЫЕ СТЕНЫ

04/К1

ЗАДЕЛКА СТЫКА

СТАДИЯ	ЛИСТ	ЛИСТОВ
Р	31	

МНИИТЭП

МАСТЕРСКАЯ N 3

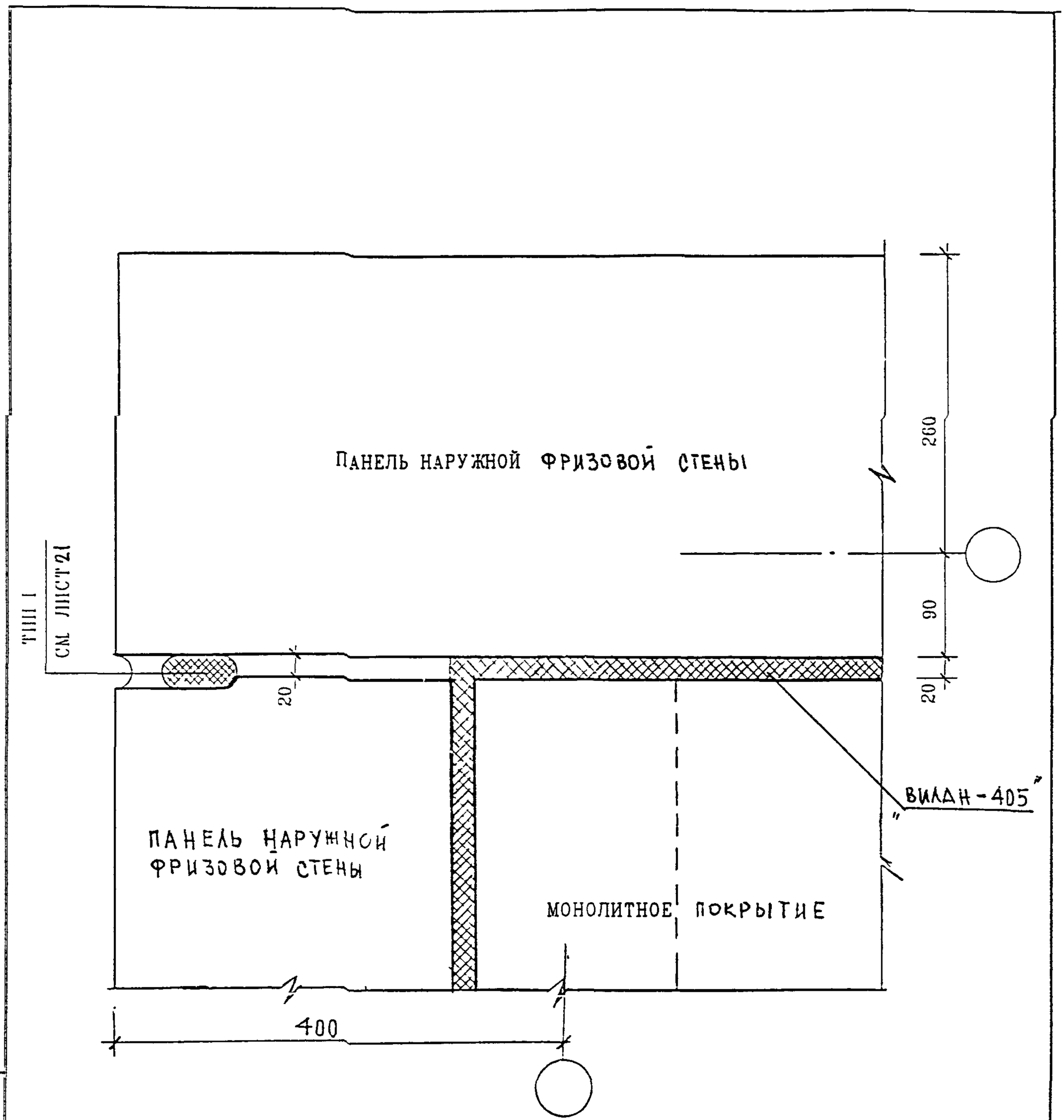

ВЗАМ ИНВ N

ПОДПИСЬ И ДАТА

ИНВ N ПОДЛ

ИЗМ	КОЛУЧ	ЛИСТ	N ДОК	ПОДПИСЬ	ДАТА

6 КДС

ГЛ СПЕЦ М	КОЗИЦЫН	
ГЛ ИНЖ ПР	МЫЛЬНИКОВ	
ЗАВ ГР ИНЖ	СУВОРОВА	
РАЗРАБОТАЛ	ТУЧКОВА	
Н КОНТР	СИНДЕЕВА	

НАРУЖНЫЕ СТЕНЫ И ПОКРЫТИЕ

ОЧ / К1

ЗАДЕЛКА СТЫКА

СТАДИЯ	ЛИСТ	ЛИСТОВ
Р	32	

МНИИТЭП

МАСТЕРСКАЯ N 3

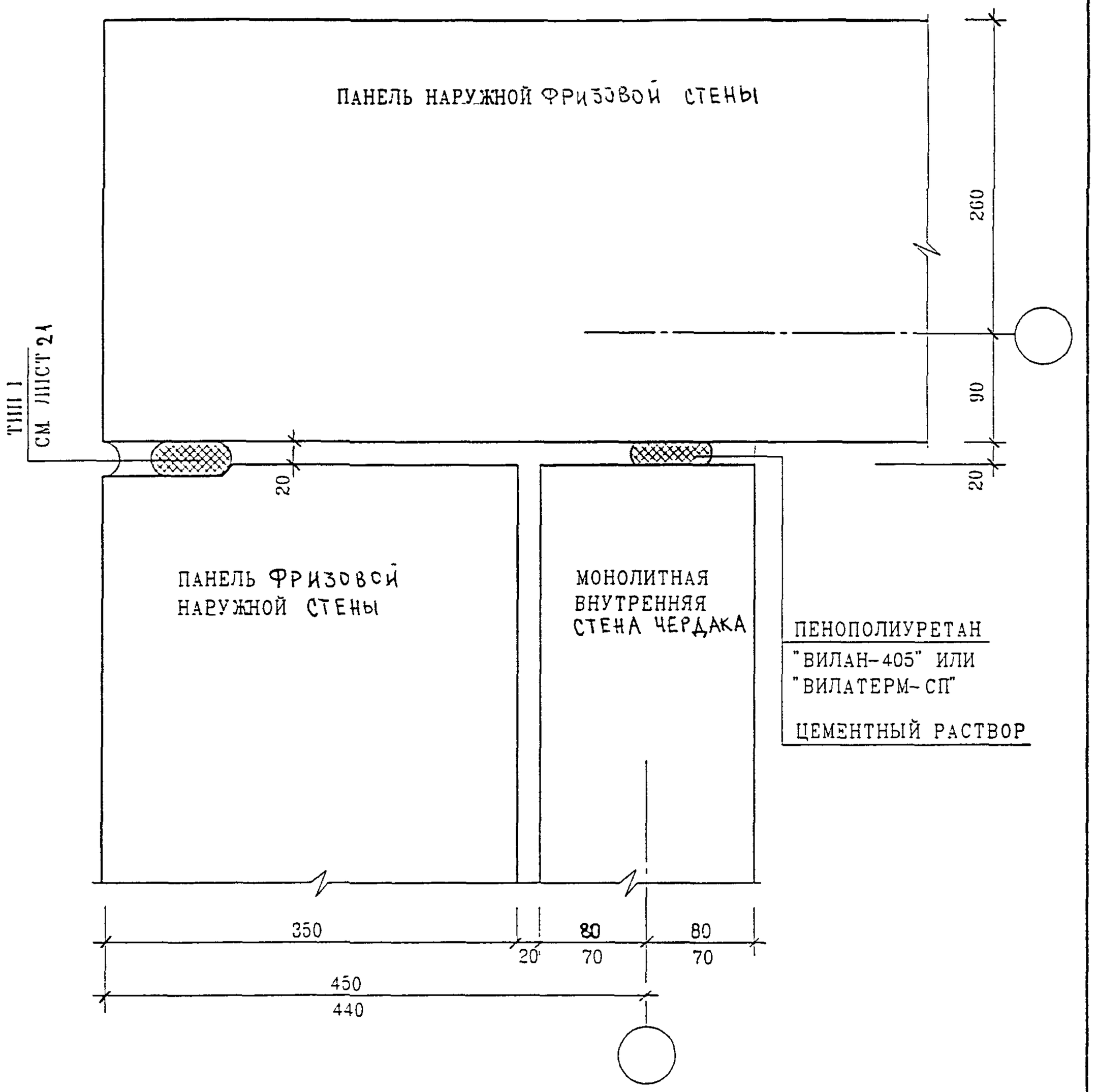

ИЗМ.	КОЛ.УЧ.	ЛИСТ	N ДОК.	ПОДПИСЬ	

6 КДС

ГЛ СПЕЦ. М	КОЗИЦЫН		
ГЛ ИНЖ. ПР	МЫЛЬНИКОВ		
ЗАВ. ГР ИНЖ	СУВОРОВА		
РАЗРАБОТАЛ	ТУЧКОВА		
Н. КОНТР	СИНДЕЕВА		

НАРУЖНЫЕ СТЕНЫ

05 / К1

ЗАДЕЛКА СТЫКА

СТАДИЯ	ЛИСТ	ЛИСТОВ
Р	33	

МНИИТЭП

МАСТЕРСКАЯ N 3

ПОДПИСЬ И ДАТА

ВЗАМ. ИНВ. N

ИНВ. N ПОДЛ

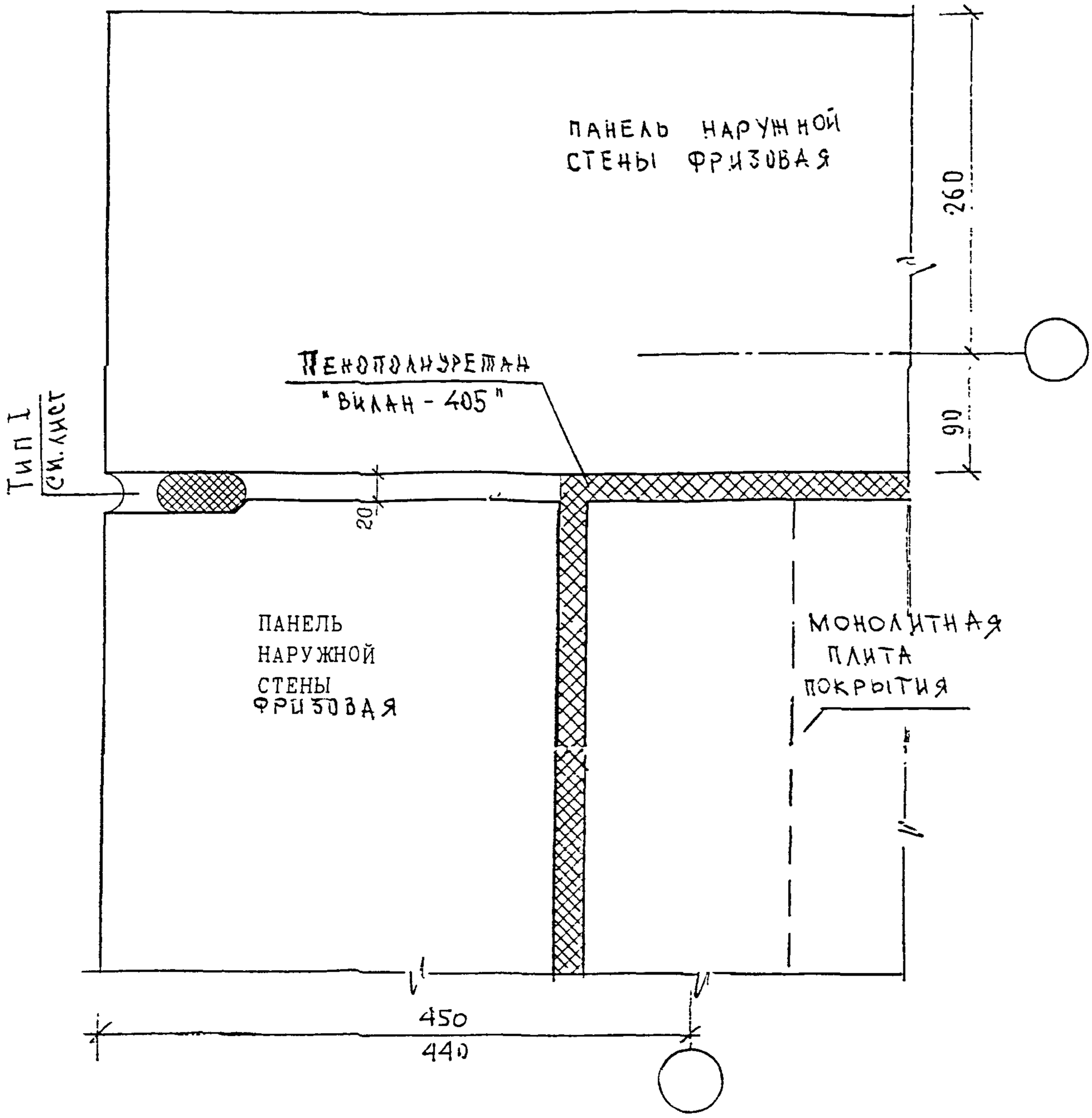

Н. контр		Синдеева				6 КДС
Изм.	Кол.уч.	Лист	N док.	Подпись	Дата	
Гл. инж. п.		Козицын				Наружные стены и покрытие 05/К1 Заделка стыка
Гл. инж. пр.		Мыльников				
Зав. гр. инж.		Синдеева				
Исполнил		Шехина				
Проверил		Суворова				

Стадия	Лист	Листов
Р	34	

МНИИТЭП
Мастерская N 3

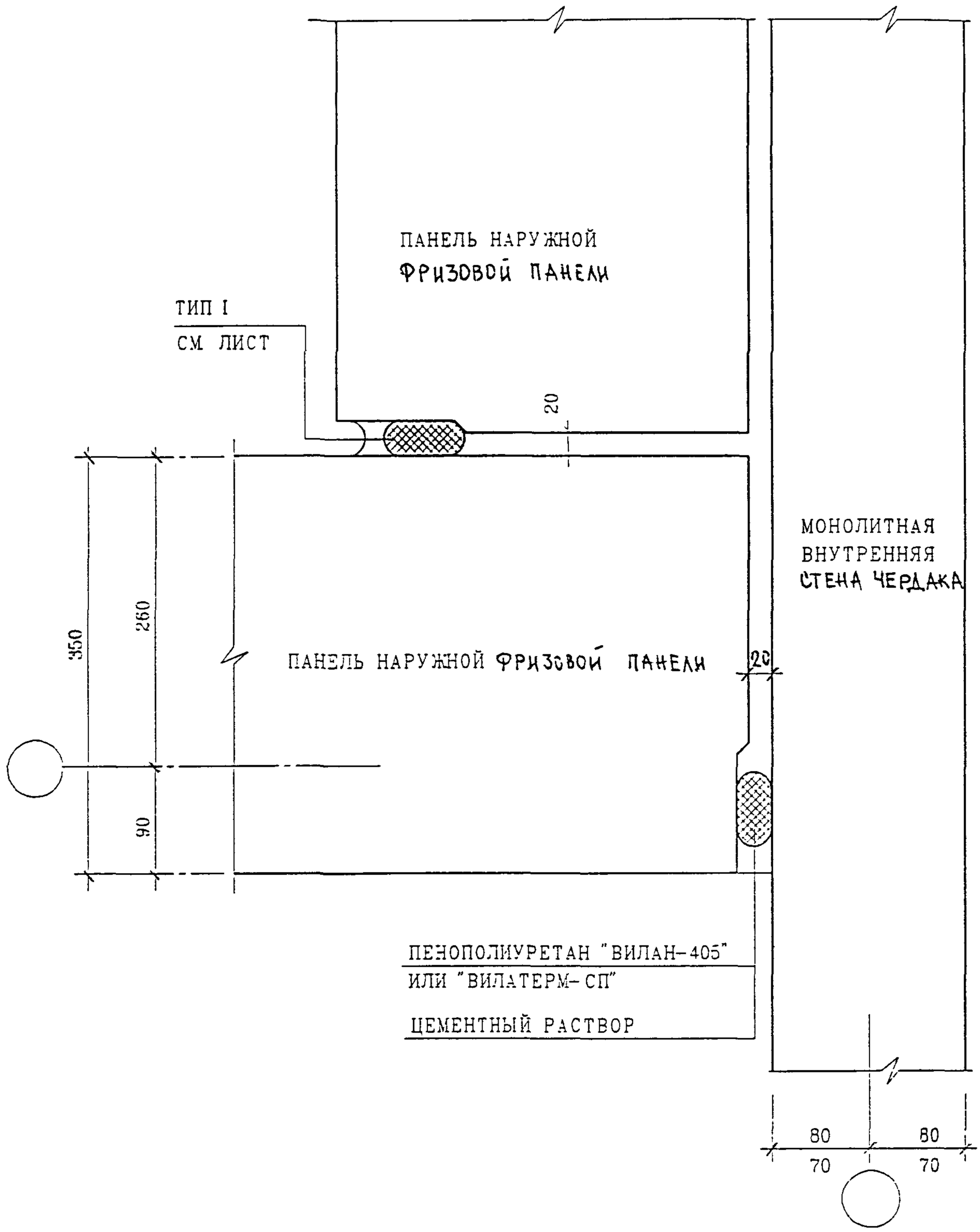

ВЗАМ. ИНВ. N

ПОДПИСЬ И ДАТА

ИНВ. N ПОДЛ

Н. КОНТР.		СЪЗОРОВА			
ИЗМ	КОЛ.УЧ.	ЛИСТ	N ДОК.	ПОДПИСЬ	ДАТА
ГЛ. СПЕЦ.		КОЗИЦЫН			
ГЛ. ИНЖ. ГР.		МЫЛЬНИКОВ			
ЗАВ. ГР. И-Х		СЪЗОРОВА			
РАЗРАБОТАЛ		ТУЧКОВА			
ПРОВЕРИЛ		СИНДЕЕВА			

6 КДС

НАРУЖНЫЕ СТЕНЫ

06 / К1

ЗАДЕЛКА СТЫКА

СТАДИЯ	ЛИСТ	ЛИСТОВ
Р	35	

МНИИТЭП

МАСТЕРСКАЯ N 3

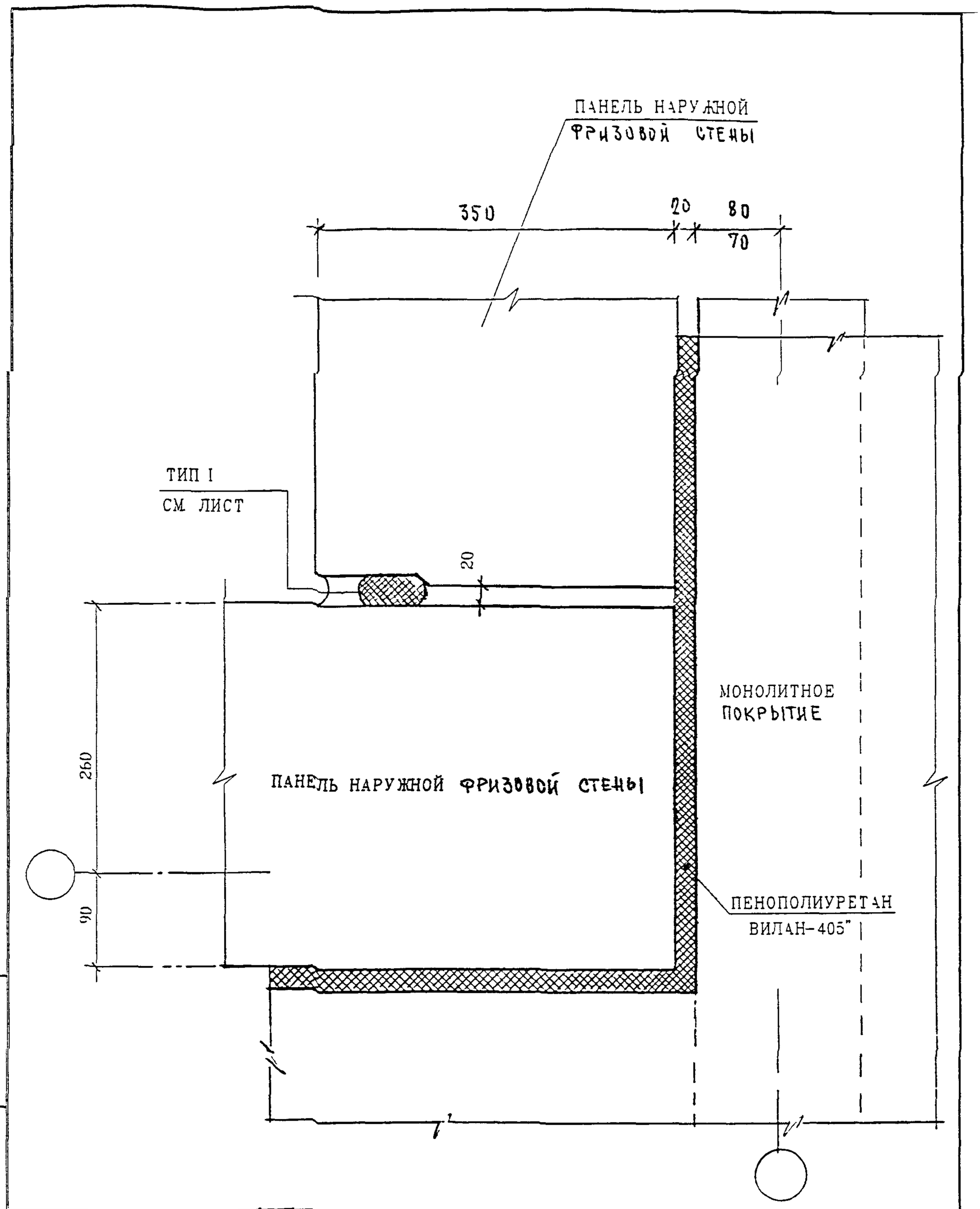

Н. КОНТР.	СУВОРОВА			
ИЗМ.	КОЛ.УЧ.	ЛИСТ	N ДОК.	ПОДПИСЬ	ДАТА

6 КДС

ГЛ. СПЕЦ. М	КОЗИЦЫН		
ГЛ. ИНЖ. ПР.	МЫЛЬНИКОВ		
ЗАВ. ГР. ИНЖ.	СУВОРОВА		
РАЗРАБОТАЛ	ТУЧКОВА		
ПРОВЕРИЛ	СИНДЕЕВА		

НАРУЖНЫЕ СТЕНЫ И ПОКРЫТИЕ

06/К1

ЗАДЕЛКА СТЫКА

СТАДИЯ	ЛИСТ	ЛИСТОВ
Р	36	

МНИИТЭП

МАСТЕРСКАЯ N 3

ПОДПИСЬ И ДАТА

ИНВ. N ПОДЛ.

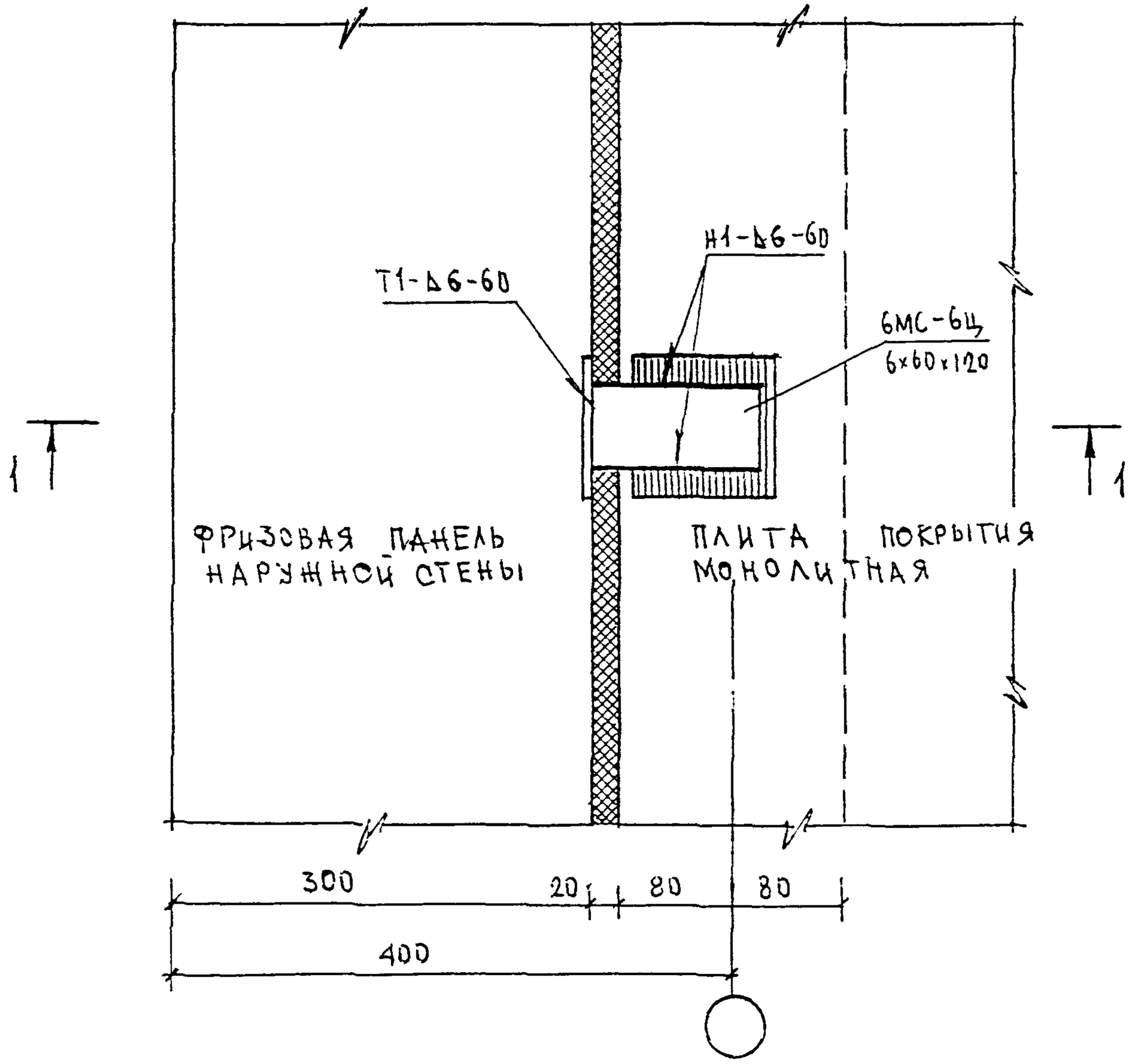

Н КОНТР	СЫВОРОВА				
ИЗМ	КОЛ УЧ	ЛИСТ	N ДОК	ПОДПИСЬ	ДАТА
ГЛ СПЕЦ М	КОЗИЦЫН				
ГЛ И-Ж ГР	МЫЛЬНИКОВ				
ЗАВ ГР И-Ж	СИНДЕЕВА				
РАЗРАБОТАЛ	ТУЧКОВА				
ПРОВЕРИЛ	СИНДЕЕВА				

ПОДПИСЬ И ДАТА

ИНВ N ПОДЛ

ВЗАМ ИНВ N

6 КДС

Наружные стены и покрытие

07

К1

План в уровне связи

СТАДИЯ	ЛИСТ	ЛИСТОВ
Р	37	

МНИИТЭП

МАСТЕРСКАЯ N 3

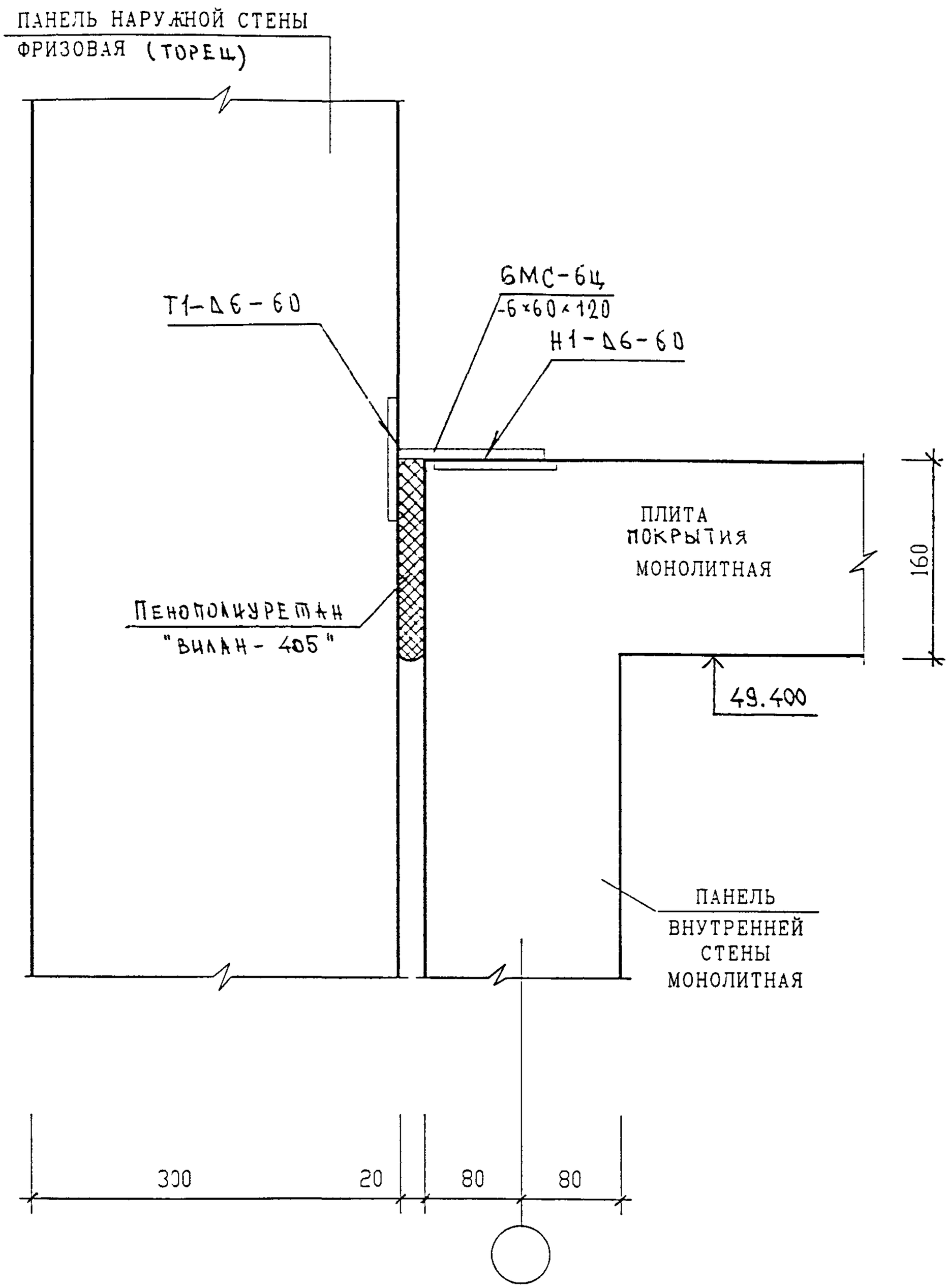

Н.контр.		Суворова			
Изм.	Кол.уч.	Лист	N док.	Подпись	Дата
Гл. спец. маст.		Козиньн			
ГИП		Мыльников			
РГИ		Синдеева			
Разработал		Тучкова			
Проверил		Мыльников			

6КДС

Наружные стены и покрытие
07
К1
Сечение 1-1

Стадия	Лист	Листов
Р	38	

МНИИТЭП
Мастерская N 3

Взам. инв. N | Подпись и дата | Инв. N подл.

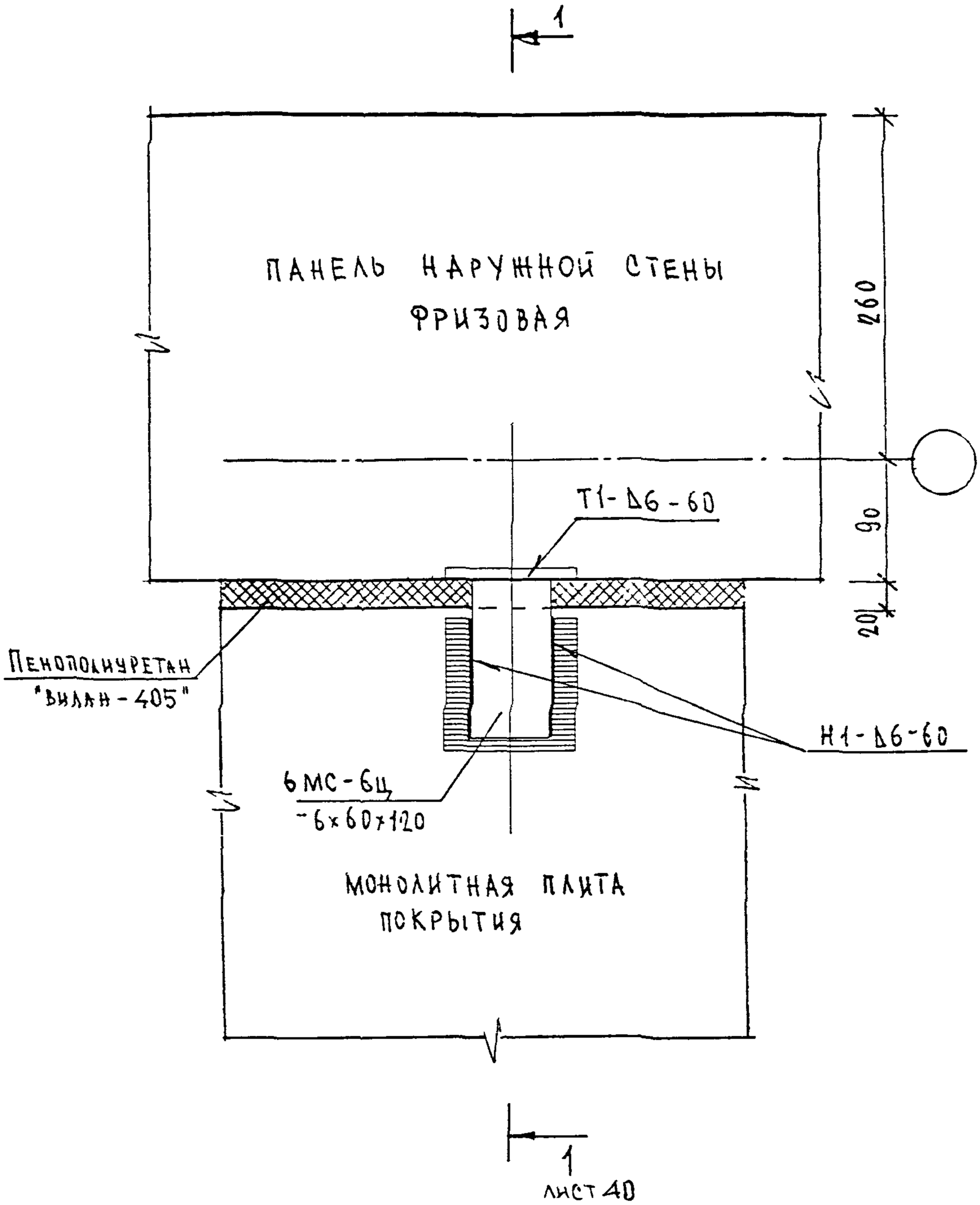

Н контр.		Синдеева				6КДС			
Изм.	Кол.уч.	Лист	N док.	Подпись	Дата				
Гл. спец. маст.		Козицын				Наружные стены и покрытие	Стадия	Лист	Листов
Г И П		Мыльников				08 / К1	Р	39	
Р Г И		Синдеева					МНИИТЭП		
Разработал		Шехина				План в уровне связи	Мастерская N 3		
Проверил		Суворова							

Взам. инв. N | Подпись и дата | Инв. N подл.

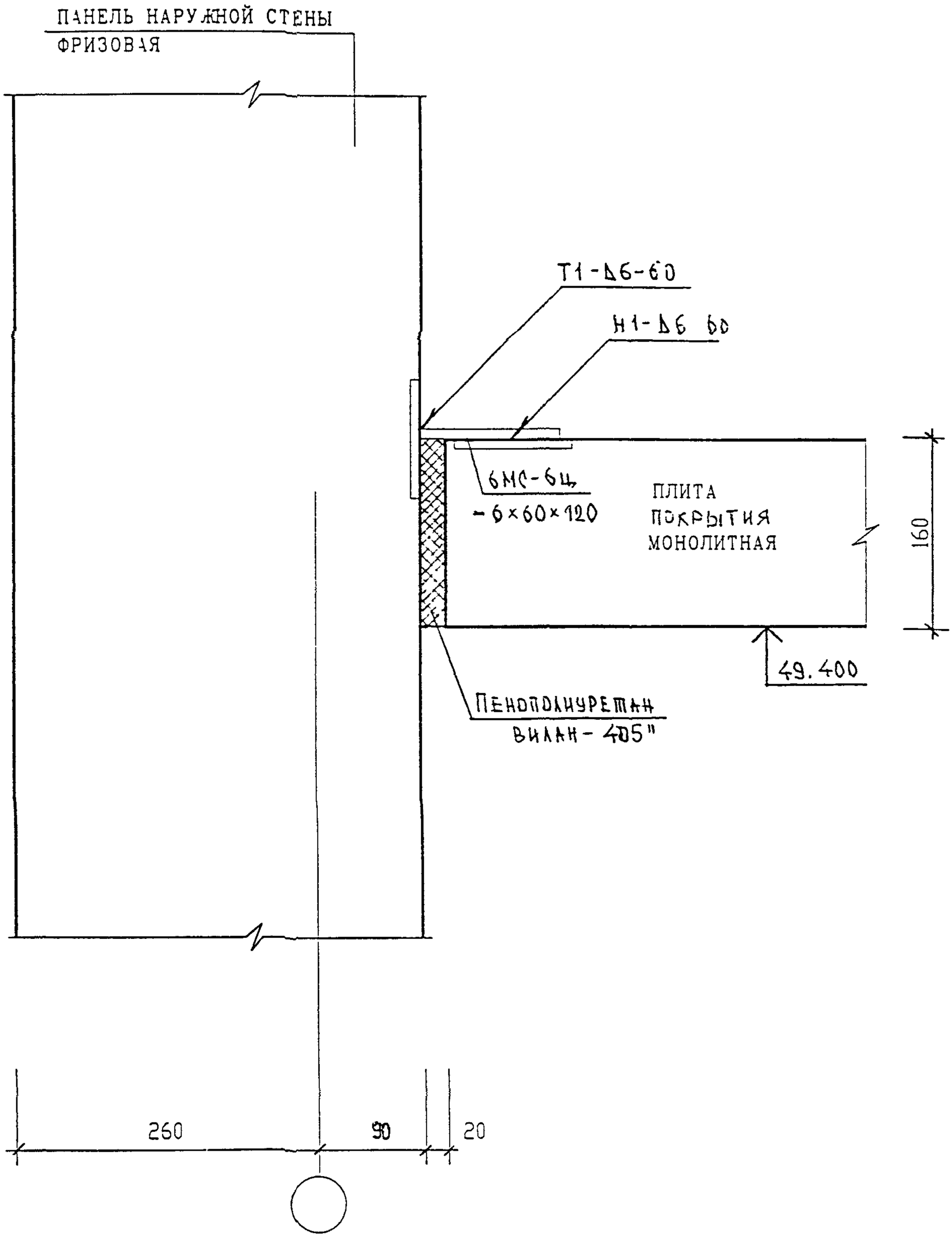

Н контр.		Синцеева			
Изм.	Кол.уч.	Лист	N док.	Подпись	Дата
Гл. инж. п.		Козицын			
Гл. инж. пр.		Мельников			
Зав. гр. инж.		Синцеева			
Исполнил		Шехина			
Проверил		Суворова			

БКДС

Наружные стены и покрытие
08
К1
Сечение 1-1

Стадия	Лист	Листов
Р	40	

МНИИТЭП
Мастерская N 3

Подпись и дата

Инв. N подл.

Взам. инв. N

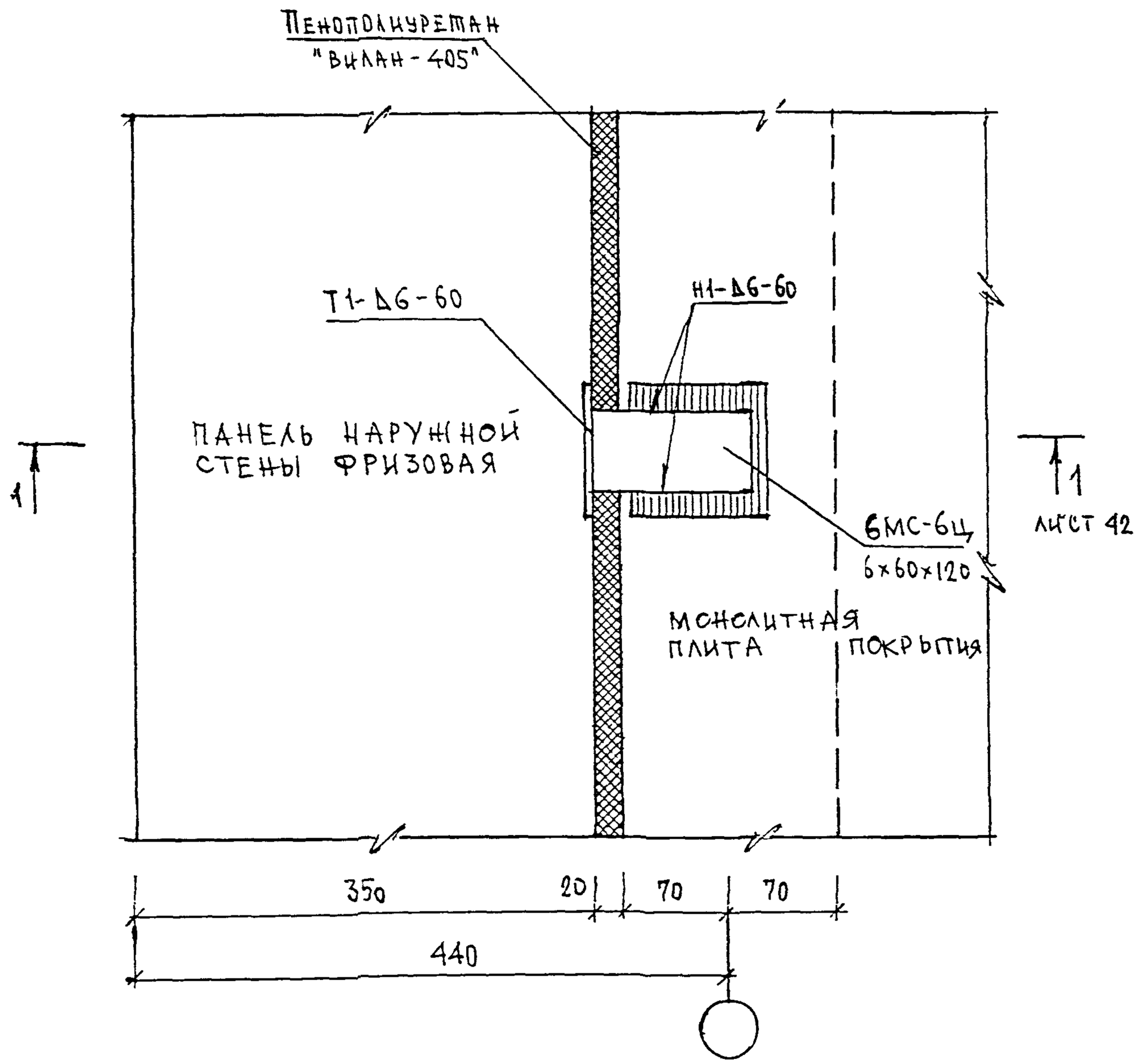

Н контр	Суворова				
Изм	Кол уч	Лист	N док	Подпись	Дата
Гл спец м	Козицын				
Гл инж пр	Мальчиков				
Зав гр инж	Синдеева				
Разработал	Тучкова				
Проверил	Синдеева				

6 КДС

Наружные стены и покрытие

09

К1

План в уровне связи

Стадия	Лист	Листов
Р	41	

МНИИТЭП

Мастерская N 3

Взам инв N

Подпись и дата

Инв N подл

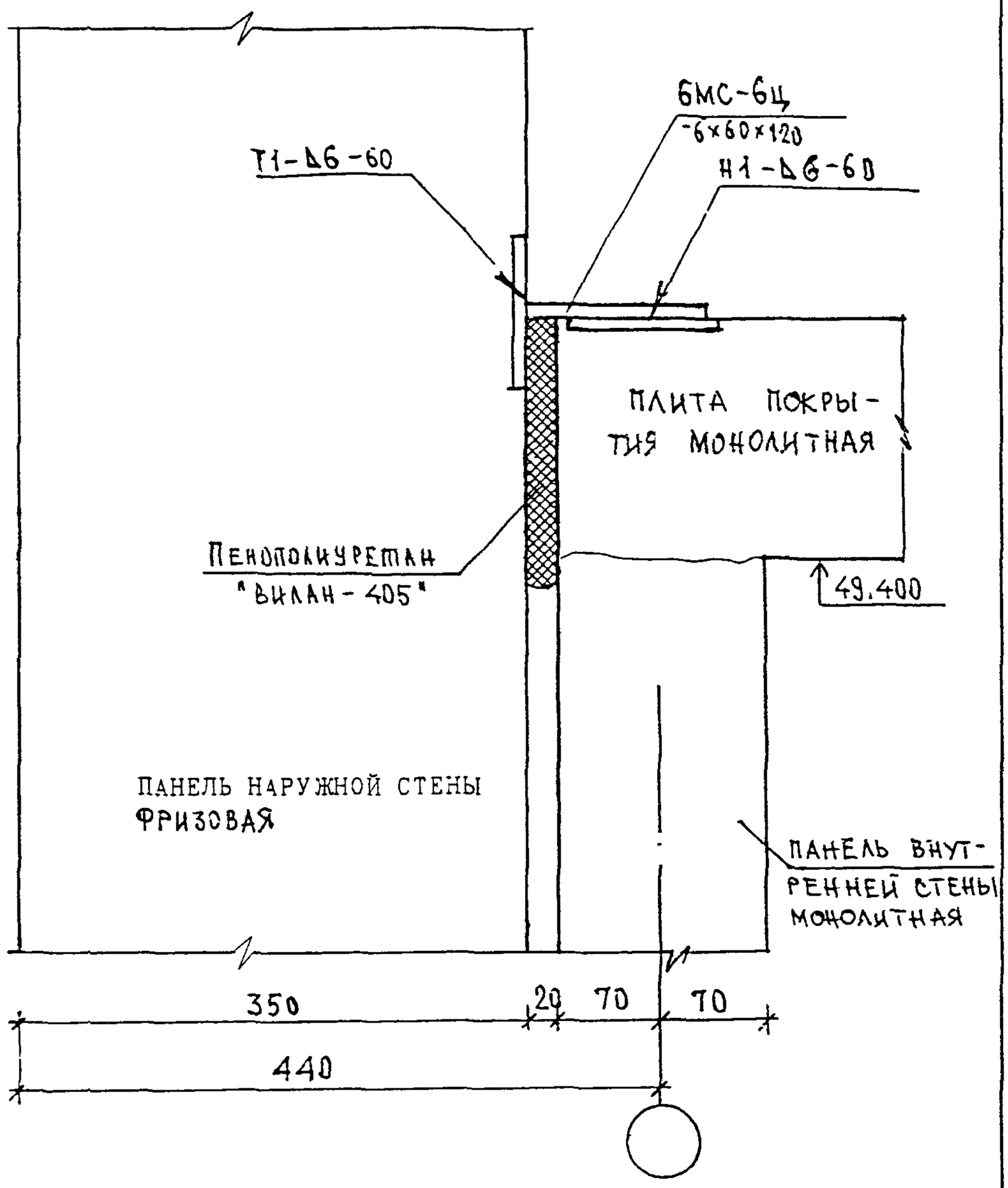

					6 КДС
ИЗМ	КОЛ.УЧ.	ЛИСТ	N ДОК.	ПОДПИСЬ	ДАТА
ГИ СПЕЦ М		КОЗИЦЫН			Наружные стены и покрытие 09/К1 Сечение 1-1
ГИ ИНЖ ПР		МЫЛЬНИКОВ			
З-В ГР ИНЖ		СИНДЕЕВА			
РАЗРАБОТАЛ		ТУЧКОВА			
КОНТР		СУВОРОВА			

СТАДИЯ	ЛИСТ	ЛИСТОВ
Р	42	

МНИИТЭП
МАСТЕРСКАЯ N 3

ВЗАМ. ИНВ. N

ПОДПИСЬ И ДАТА

ИНВ. N ПОДЛ.

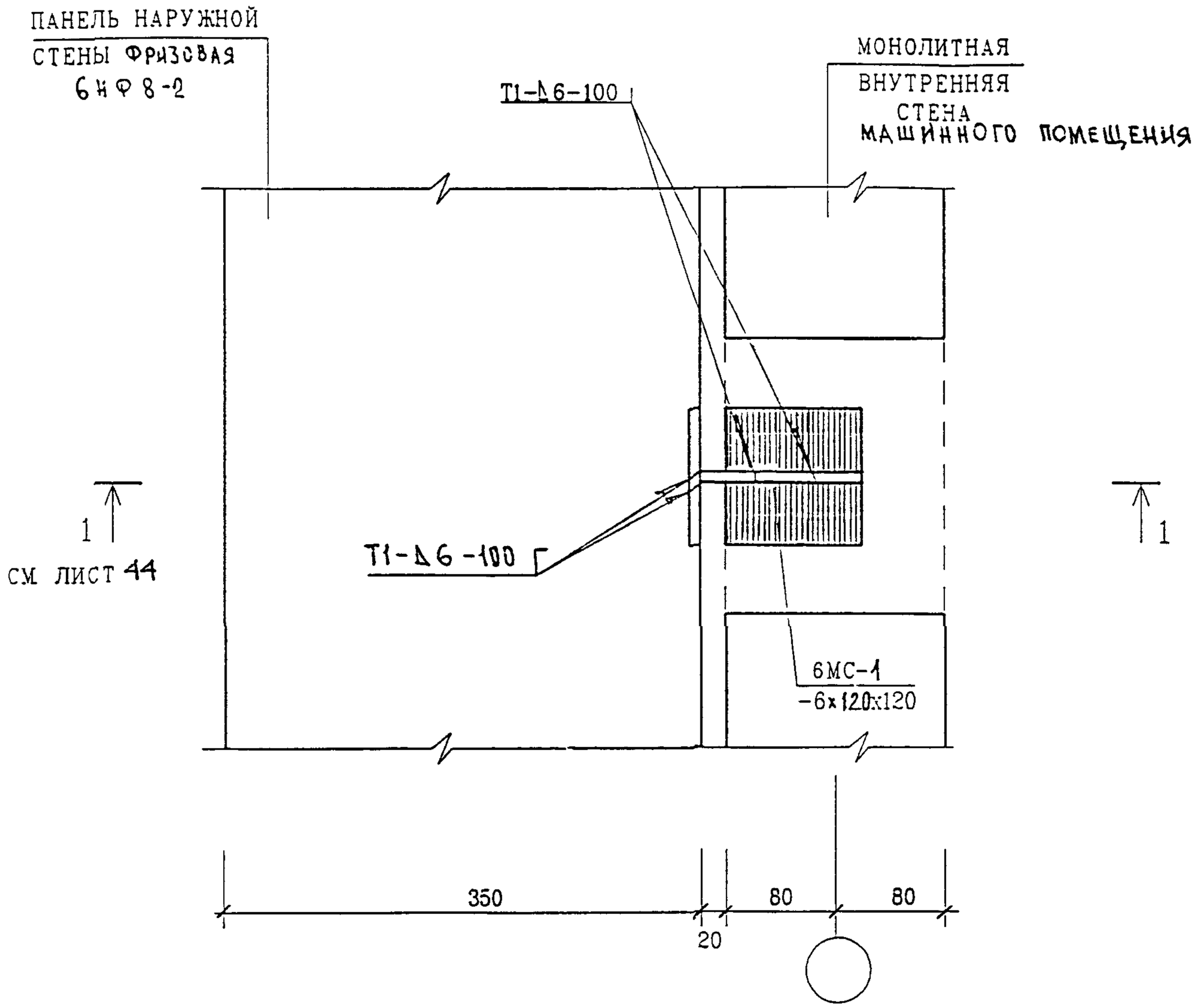

ИЗМ.	КОЛУЧ.	ЛИСТ	N ДОК	ПОДПИСЬ	ДАТА
ГЛ. СПЕЦ. М.		КОЗИЦЫН			
ГЛ. ИНЖ. ПР.		МЫЛЬНИКОВ			
ЗАВ. ГР. ИНЖ.		СИНДЕЕВА			
РАЗРАБОТАЛ		ТУЧКОВА			
Н. КОНТР.		СУВОРОВА			

ПОДПИСЬ И ДАТА

ВЗАМ. ИНВ. N

ИНВ. N ПОДЛ.

6 КДС

НАРУЖНЫЕ СТЕНЫ

10/К1

ПЛАН В УРОВНЕ СВЯЗИ

СТАДИЯ	ЛИСТ	ЛИСТОВ
Р	43	

МНИИТЭП

МАСТЕРСКАЯ N3

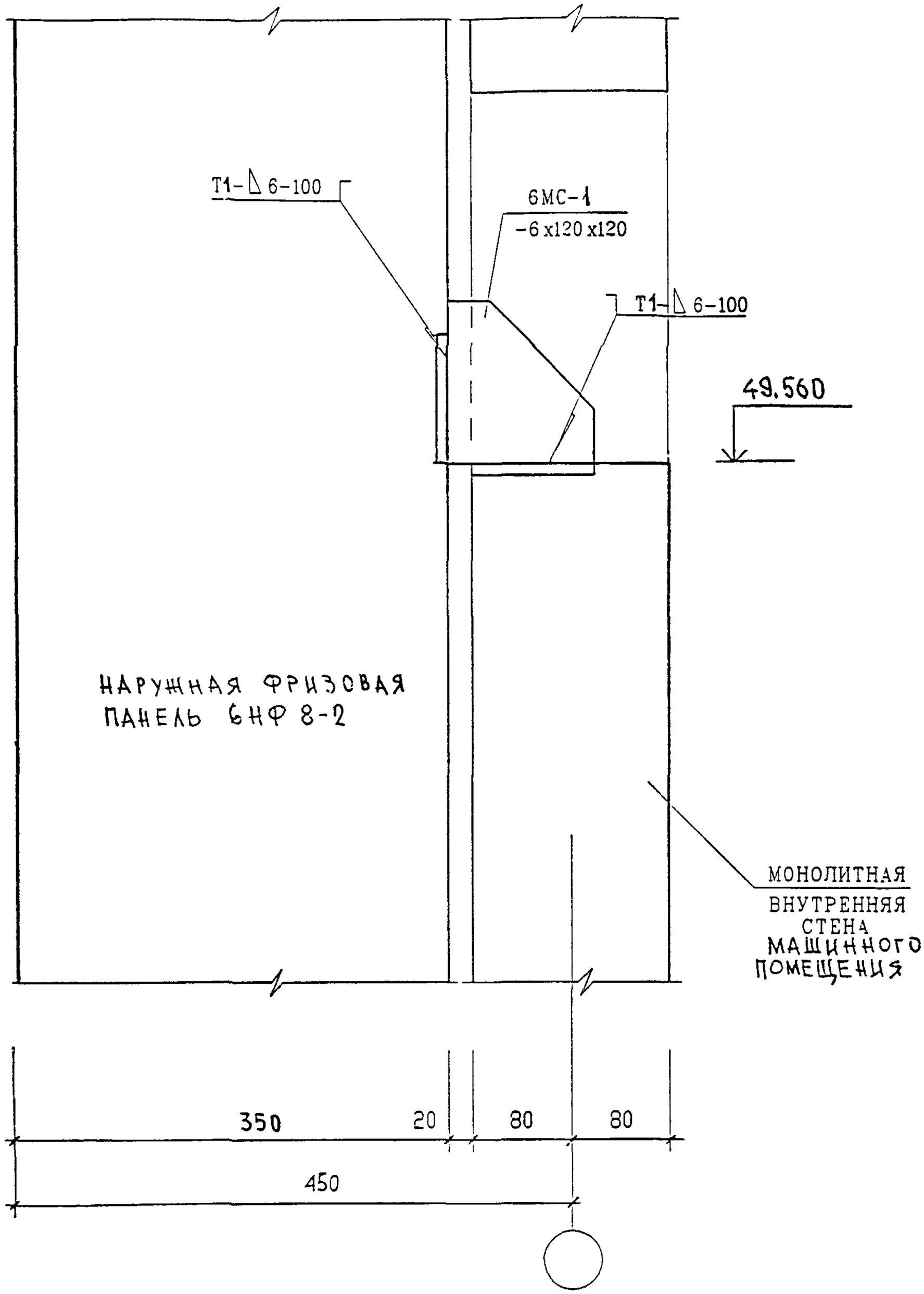

Н. КОНТР.	СУВОРОВА			6 КДС	
ИЗМ	КОЛ.УЧ.	ЛИСТ	N ДОК.	ПОДПИСЬ	ДАТА
ГЛ. СПЕЦ. М	КОЗИЦ			НАРУЖНЫЕ СТЕНЫ	СТАДИЯ: Р / ЛИСТ: 44 / ЛИСТОВ:
ГЛ. ИНЖ. ПР.	МЫЛЬН			10 / К1	МНИИТЭП
ЗАВ. ГР. ИНЖ.	СИНДЕЕВА			СЕЧЕНИЕ 1-1	МАСТЕРСКАЯ N 3
РАЗРАБОТАЛ	ТУЧКОВА				
ПРОВЕРИЛ	СИНДЕЕВА				

ВЗАМ. ИНВ. N

ПОДПИСЬ И ДАТА

ИНВ. N ПОДЛ.

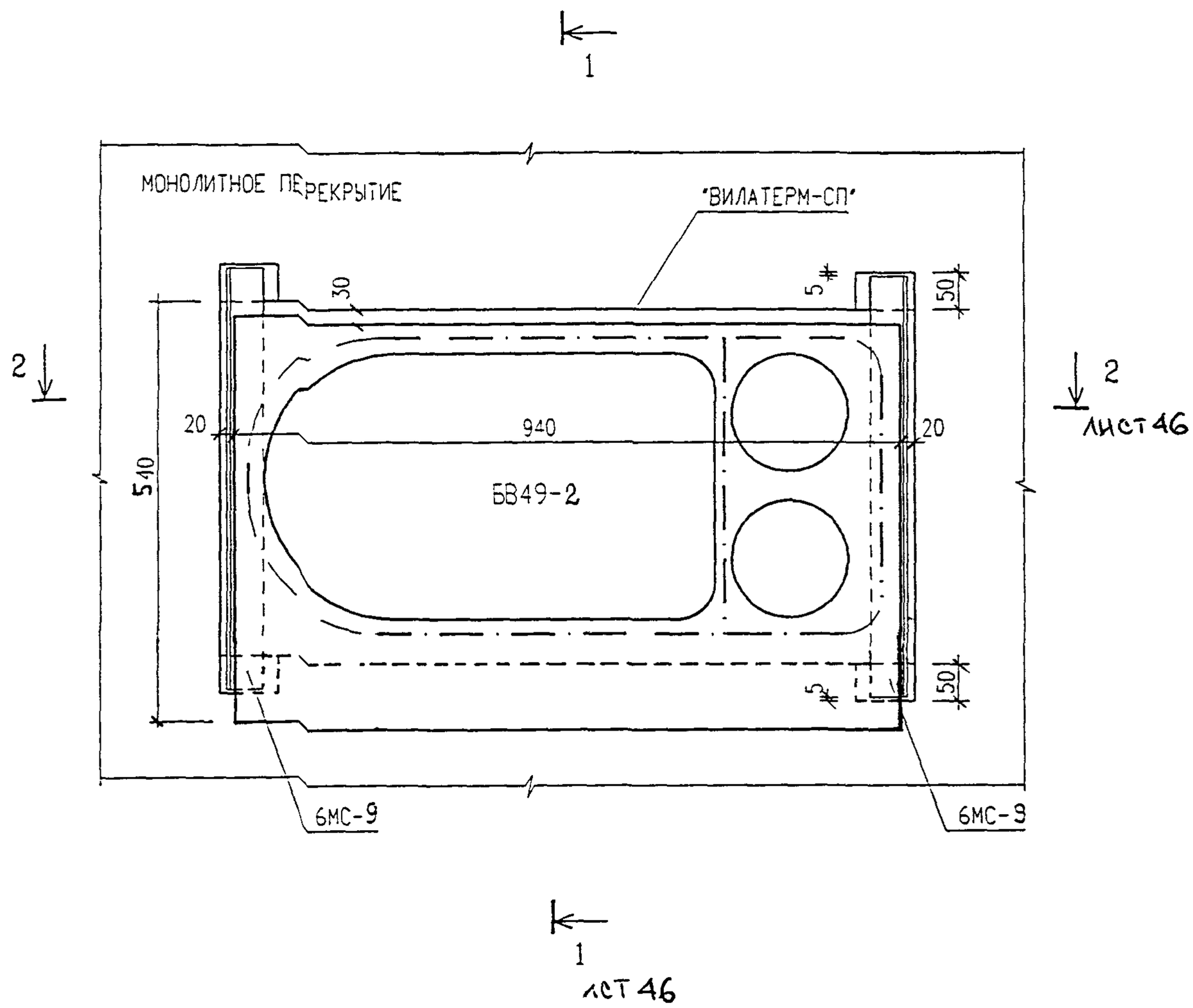

СЕЧЕНИЯ 1-1 2-2 СМ. ЛИСТ № 46

НОРМ. КОНТР.	СУВОРОВА				
ИЗМ	КОЛ.УЧ.	ЛИСТ	N ДОК	ПОДПИСЬ	ДАТА
ГЛ. СПЕЦ. М	КОЗИЦЫН				
ГЛ. ИНЖ. ПР	МЫЛЬНИКОВ				
ЗАВ. ГР. ИНЖ	СИНДЕЕВА				
РАЗРАБОТАЛ	ШЕХИНА				
ПРОВЕРИЛ	СИНДЕЕВА				

ПОДПИСЬ И ДАТА

ИНВ. N ПОДЛ

ВЗАМ. ИНВ. N

6 НДС

11 / К1

УСТАНОВКА БЕНТБЛОКА БВ49-2

СТАДИЯ	ЛИСТ	ЛИСТОВ
Р	45	

МНИИТЭП

МАСТЕРСКАЯ N 3

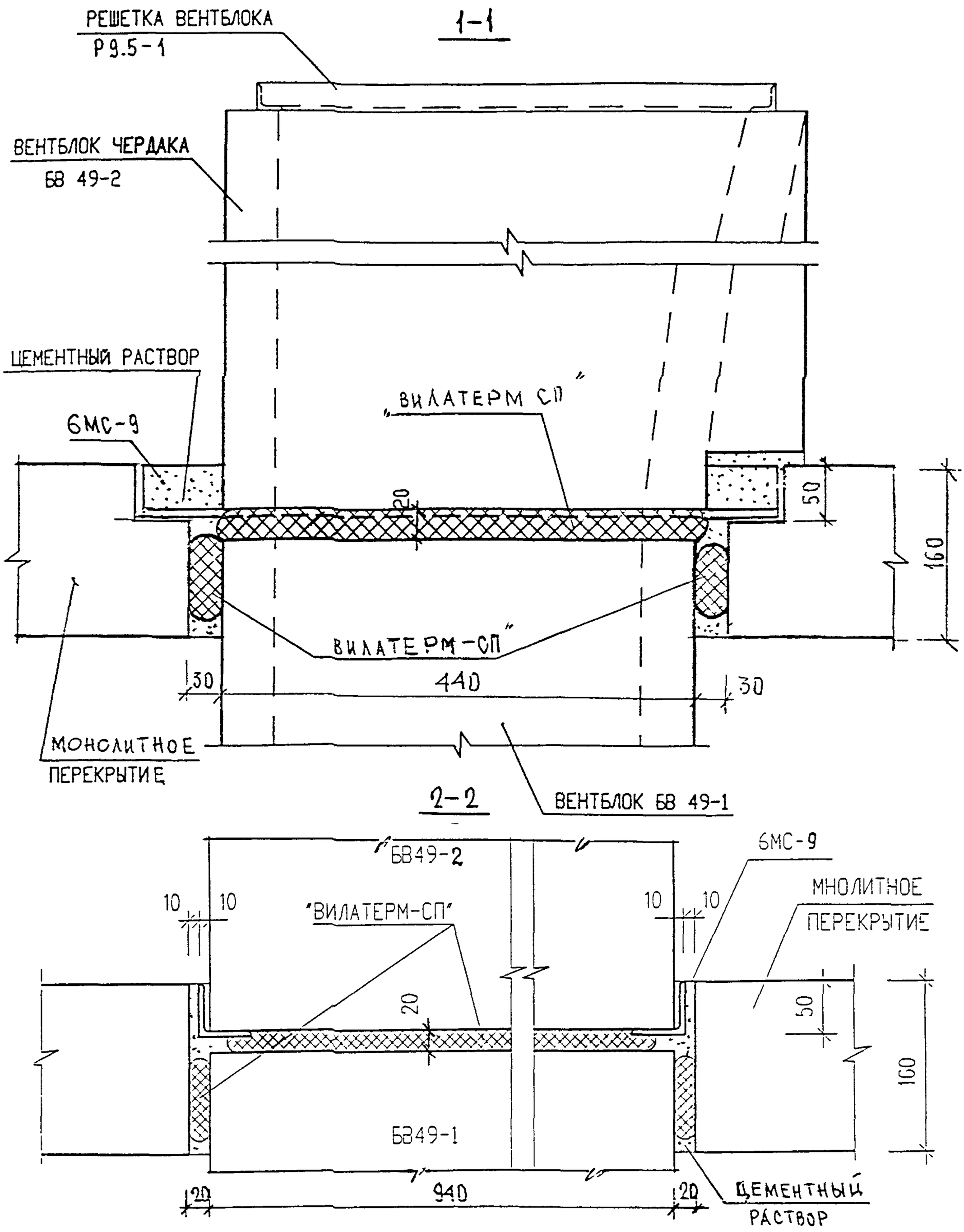

Н. КОНТР.		СУВОРОВА			
ИЗМ.	КОЛУЧ.	ЛИСТ	N ДОК.	ПОДПИСЬ	ДАТА
ГЛ. ИНЖ. М.		КОЗИЦЫН			
ГЛ. ИНЖ. ПР.		МЫЛЬНИКОВ			
ЗАВ. ГР. ИНЖ.		СИНДЕЕВА			
ИСПОЛНИЛ		ШЕХИНА			
ПРОВЕРИЛ		ВАСИЛЬКОВА			

ВЗАМ. ИНВ. N | ПОДПИСЬ И ДАТА | ИНВ. N ПОДЛ.

БКДС

11
К1

УСТАНОВКА ВЕНТБЛОКА
СЕЧЕНИЯ 1-1; 2-2

СТАДИЯ	ЛИСТ	ЛИСТОВ
Р	46	

МНИИТЭП
МАСТЕРСКАЯ N 3

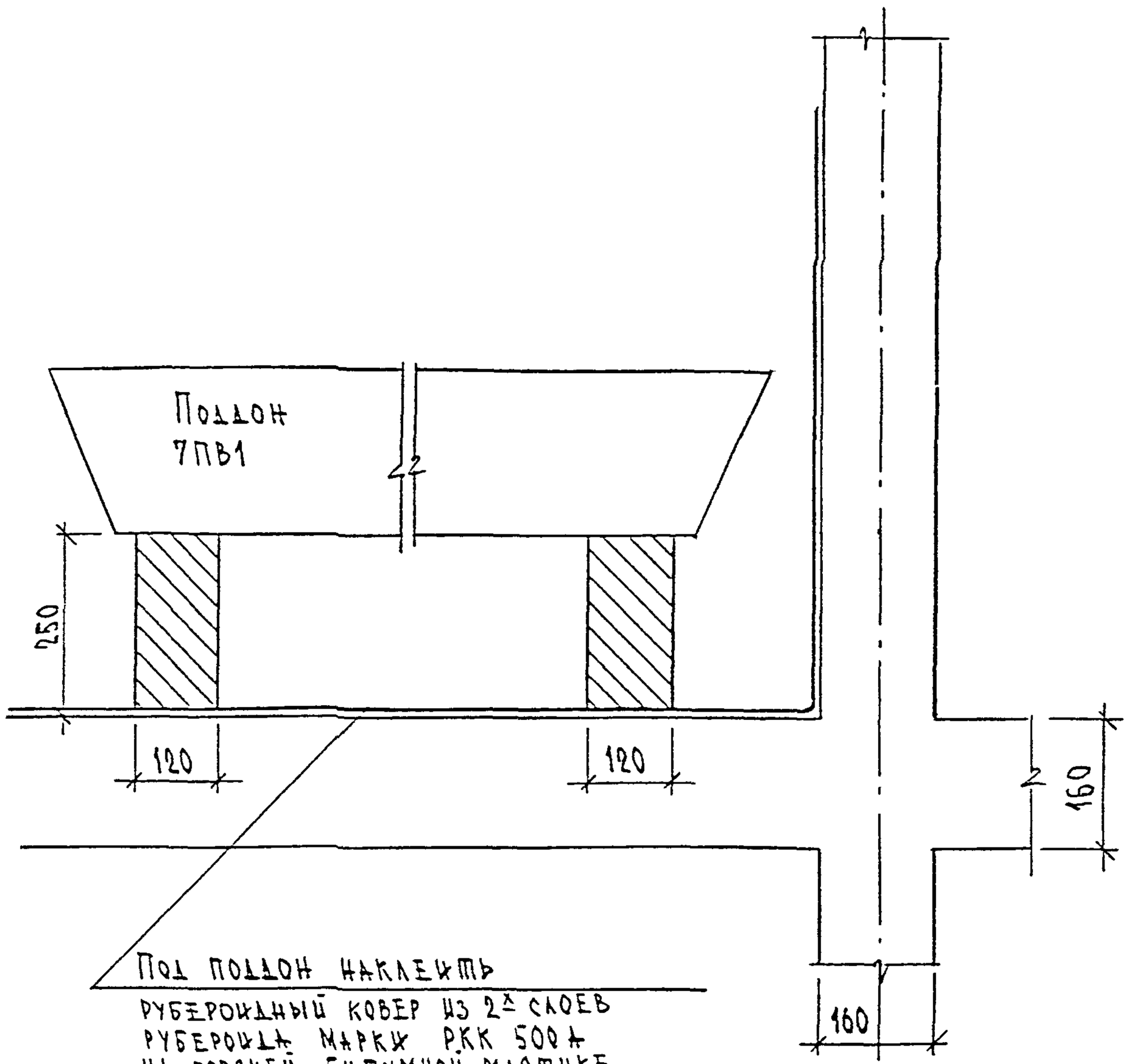

Под поддон наклеить
рубероидный ковер из 2х слоев
рубероида марки РКК 500 а
на горячей битумной мастике
рубероидный ковер должен выступать
за габариты поддона на 400 мм и
заведен на стену на высоту 500 мм.

Н. контр		Суворова			
Изм.	Кол.уч.	Лист	N док.	Подпись	Дата
Гл. спец. маст.		Козильн			
ГИП		Мыльников			
РГИ		Синдеева			
Разработал		Шехина			
Проверил		Мыльников			

БКДС

12
К1

Установка поддона

Стадия	Лист	Листов
Р	47	

МНИИТЭП
Мастерская N 3

Взам. инв. N | Подпись и дата | Инв. N подл.

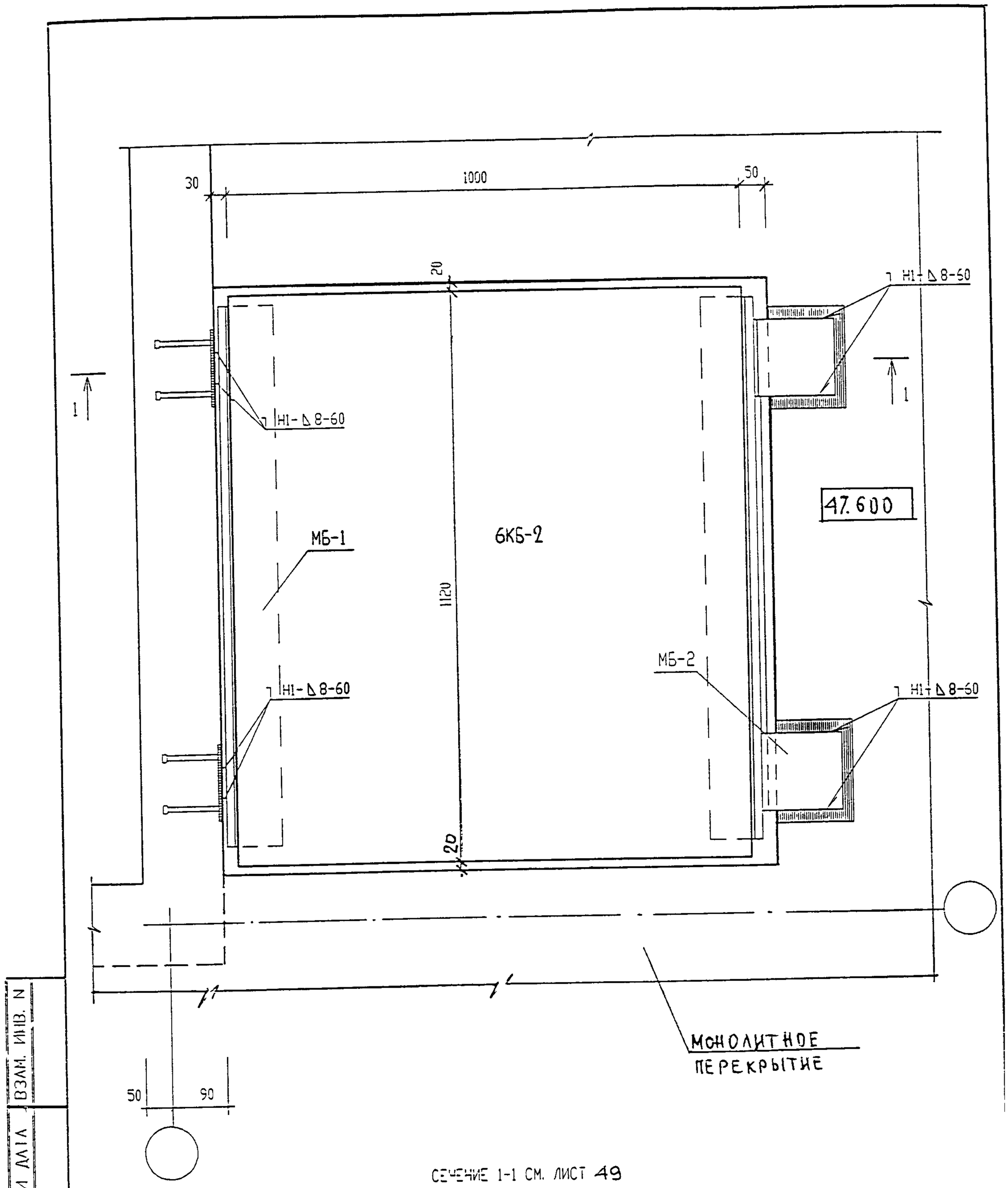

ИЗМ	КОЛ.УЧ.	ЛИСТ	N ДОК.	ПОДПИСЬ	ДАТА
ГЛ. СПЕЦ. М.		КОЗИЦЫН			
ГЛ. ИНЖ. ПР.		МЫЛЬНИКОВ			
ЗАВ. ГР. ИНЖ.		СУВОРОВА			
РАЗРАБОТАЛ		ТУЧКОВА			
Н. КОНТР.		СИНДЕЕВА			

ВЗАМ. ИНВ. N

ПОДПИСЬ И ДАТА

ИНВ. N ПОДЛ.

6 КДС

ВНУТРЕННИЕ СТЕНЫ И ПЕРЕКРЫТИЕ

13 / К1

УСТАНОВКА БЛОКА 6КБ-2

СТАДИЯ	ЛИСТ	ЛИСТОВ
Р	48	

МНИИТЭП

МАСТЕРСКАЯ N 3

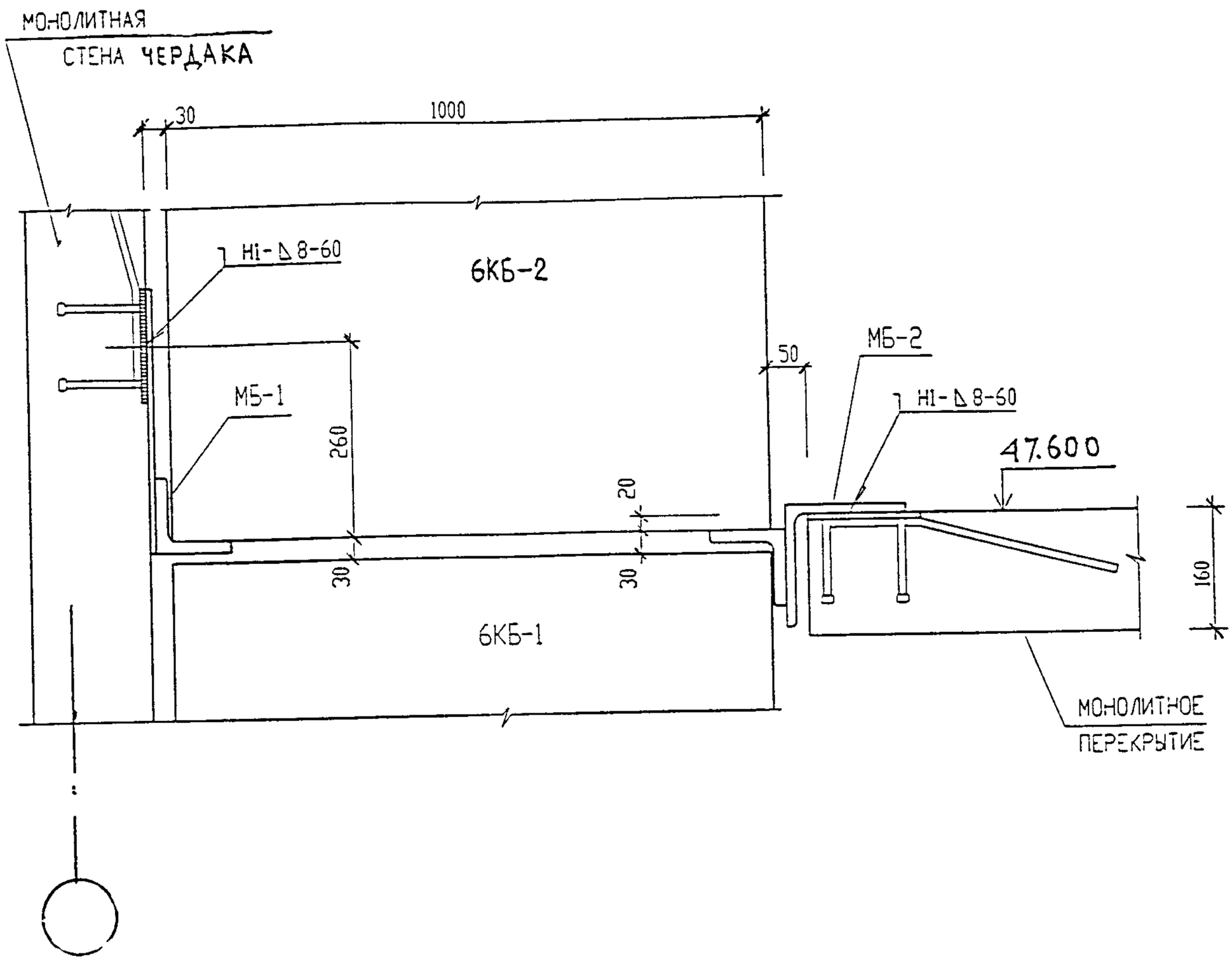

ИЗМ	КОЛ.УЧ	ЛИСТ	N ДОК.	ПОДПИСЬ	ДАТА
ГЛ СПЕЦ М		КОЗИЦЫН			
ГЛ ИНЖ ПР.		МЫЛЬНИКОВ			
ЗАВ ГР ИНЖ		СУВОРОВА			
РАЗРАБОТАЛ		ТУЧКОВА			
Н КОНТР.		СИНДЕЕВА			

ПОДПИСЬ И ДАТА

ИНВ. N ПОДЛ

ВЗАМ. ИНВ N

6 КДС

13
К1

СЕЧЕНИЕ 1-1

СТАДИЯ	ЛИСТ	ЛИСТОВ
Р	49	

МНИИТЭП
МАСТЕРСКАЯ N 3

РАЗДЕЛ К 2

УЗЛЫ И ДЕТАЛИ МАШИННОГО ПОМЕЩЕНИЯ ЛИФТОВ

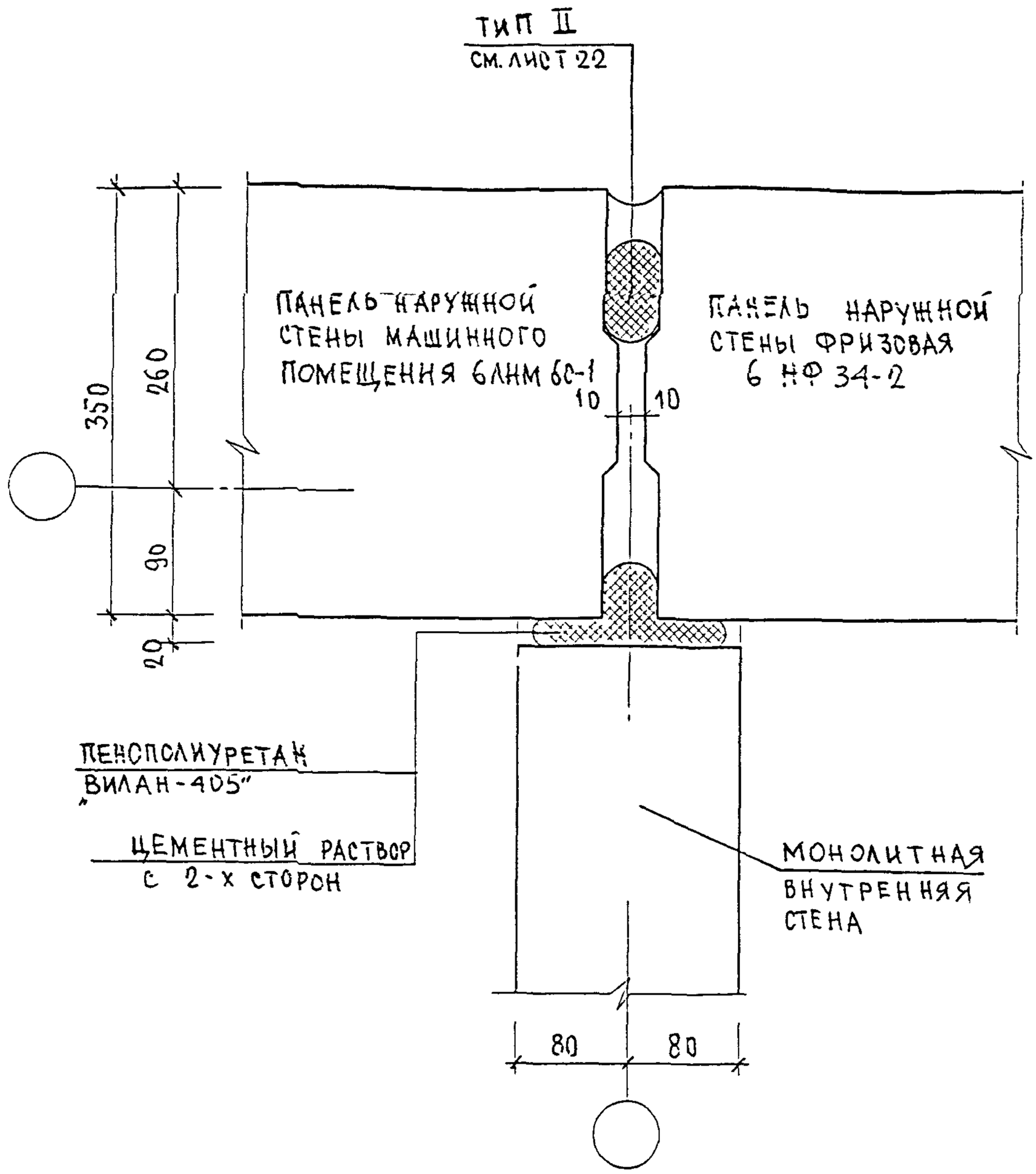

Изм	Кол.уч.	Лист	N док.	Подпись	Дата	6 КДС		
ГИ спец м		Козицын				НАРУЖНЫЕ СТЕНЫ В УРОВНЕ ЧЕРДАКА	СТАДИЯ	ЛИСТ	ЛИСТОВ
Гл инж пр		Мыль-иков				01 / К2	Р	50	
Зав гр инж		Синдеева					МНИИТЭП		
Разработал		Тучкова				ЗАДЕЛКА СТЫКА	МАСТЕРСКАЯ N 3		
Н. контр		Суворова							

Взам инв N

Подпись и дата

Инв N подл

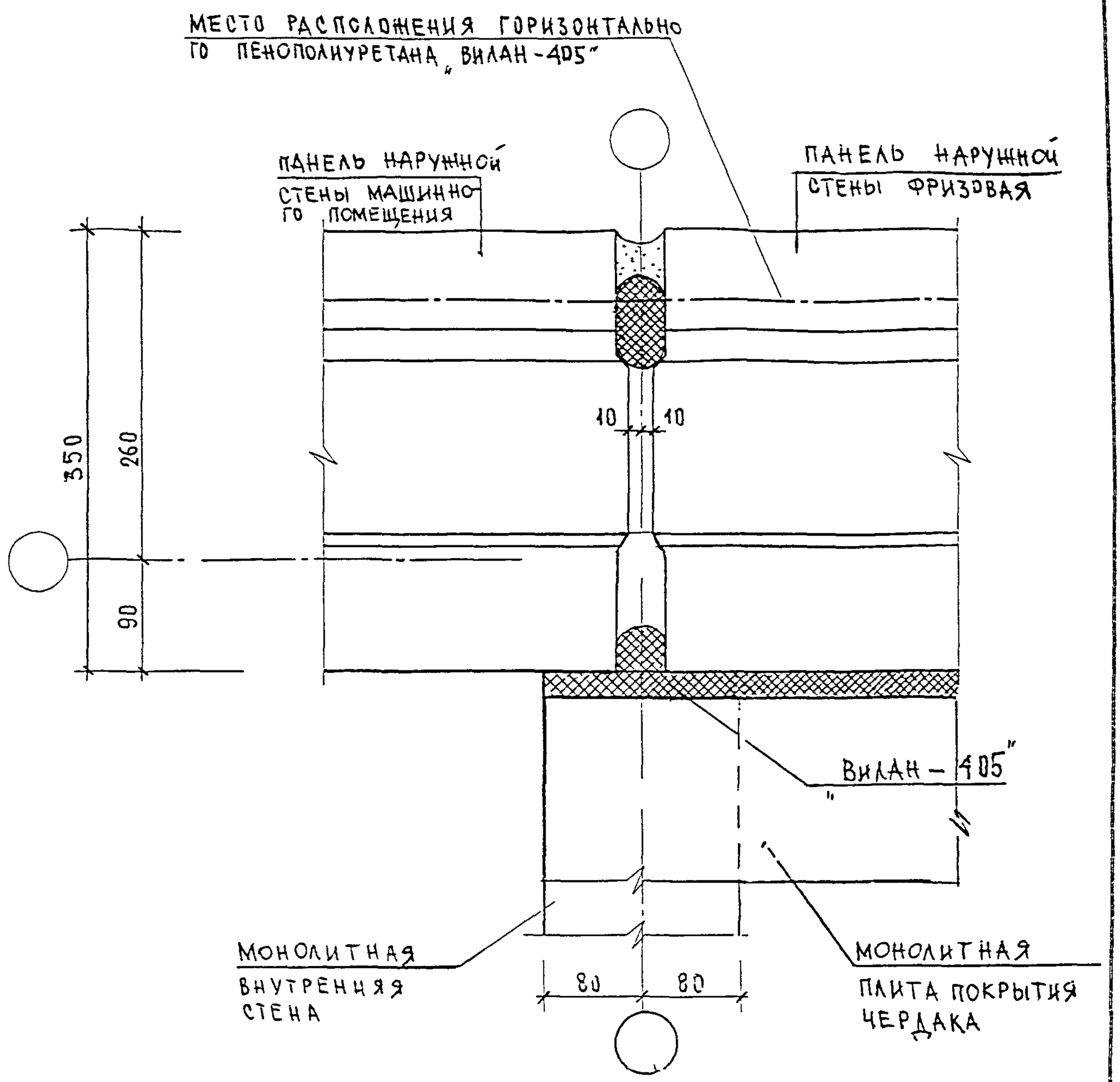

КОНТР.		СУВОРОВА			
ИЗМ	КОЛ.УЧ.	ЛИСТ	N ДОК	ПОДПИСЬ	ДАТА

6 КДС

ГЛ СПЕЦ М	КОЗИЦЫН	
ГЛ ИНЖ ПР	МЫЛЬНИКОВ	
ЗАВ ГР ИНЖ	СУВОРОВА	
РАЗРАБОТАЛ	ТУЧКОВА	
ПРОВЕРИЛ	СИНДЕЕВА	

НАРУЖНЫЕ СТЕНЫ И ПОКРЫТИЕ

01 / К2

ЗАДЕЛКА СТЫКА

СТАДИЯ	ЛИСТ	ЛИСТОВ
Р	51	

МНИИТЭП

МАСТЕРСКАЯ N 3

ВЗАМ. ИНВ. N

ПОДПИСЬ И ДАТА

ИНВ. N ПОДЛ

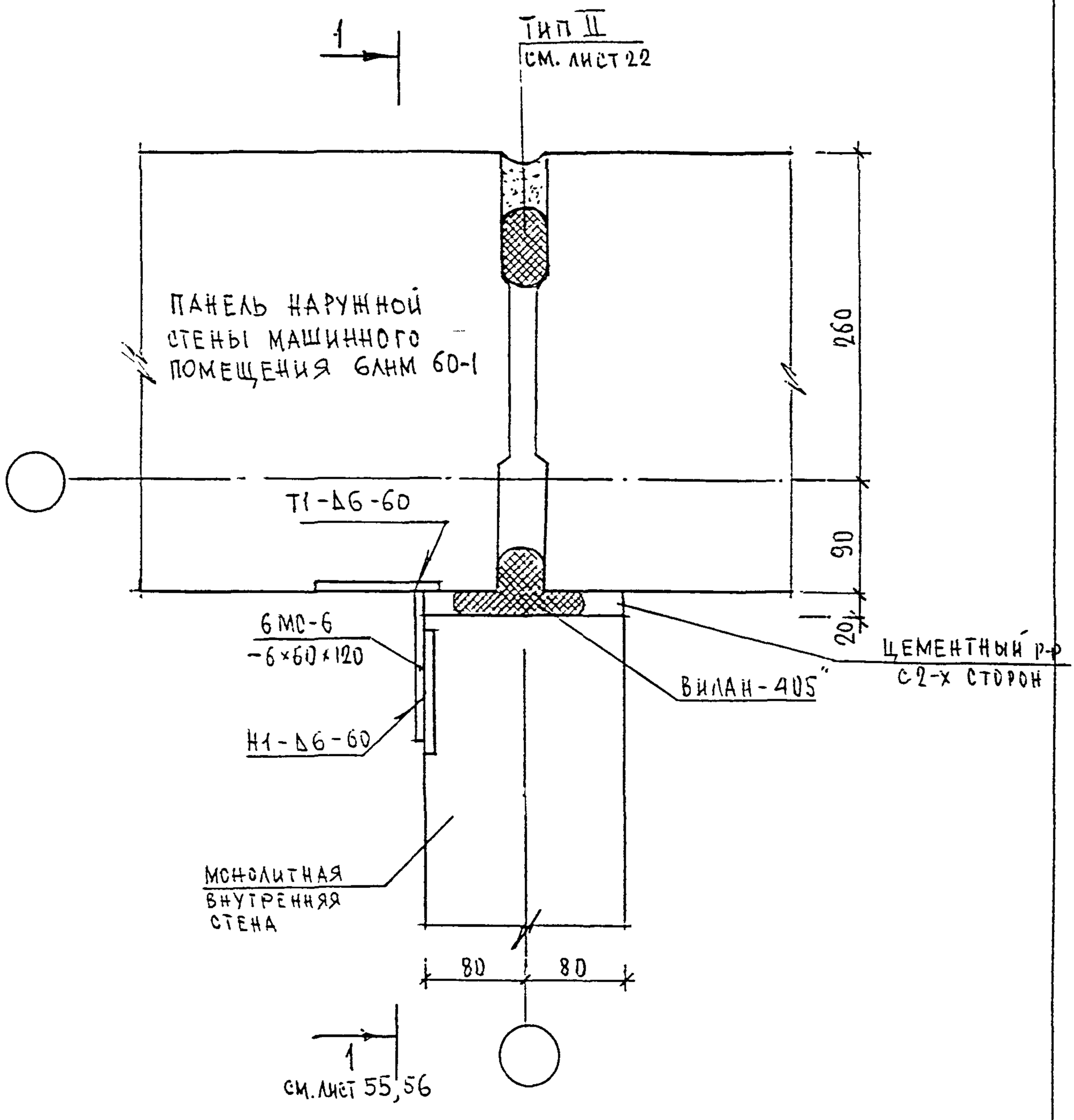

Н. контр		СУВОРОВА			
изм.	кол.уч	лист	N док.	подпись	дата
ГЛ СПЕЦ М		КОЗИЦЫН			
ГЛ ИНЖ ПР		МЫЛЬНИКОВ			
РУК ГР ИНЖ		СИНДЕЕВА			
ИСПОЛНИЛ		ШЕХИНА			
ПРОВЕРИЛ		МЫЛЬНИКОВ			

6КДС

НАРУЖНЫЕ СТЕНЫ В УРОВНЕ ЧЕРДАКА

01 / К2

ПЛАН В УРОВНЕ СВЯЗЕЙ

СТАДИЯ	ЛИСТ	ЛИСТОВ
Р	52	

МНИИТЭП
МАСТЕРСКАЯ N 3

ВЗАМ. ИНВ. N

ПОДПИСЬ И ДАТА

ИНВ. N ПОДЛ.

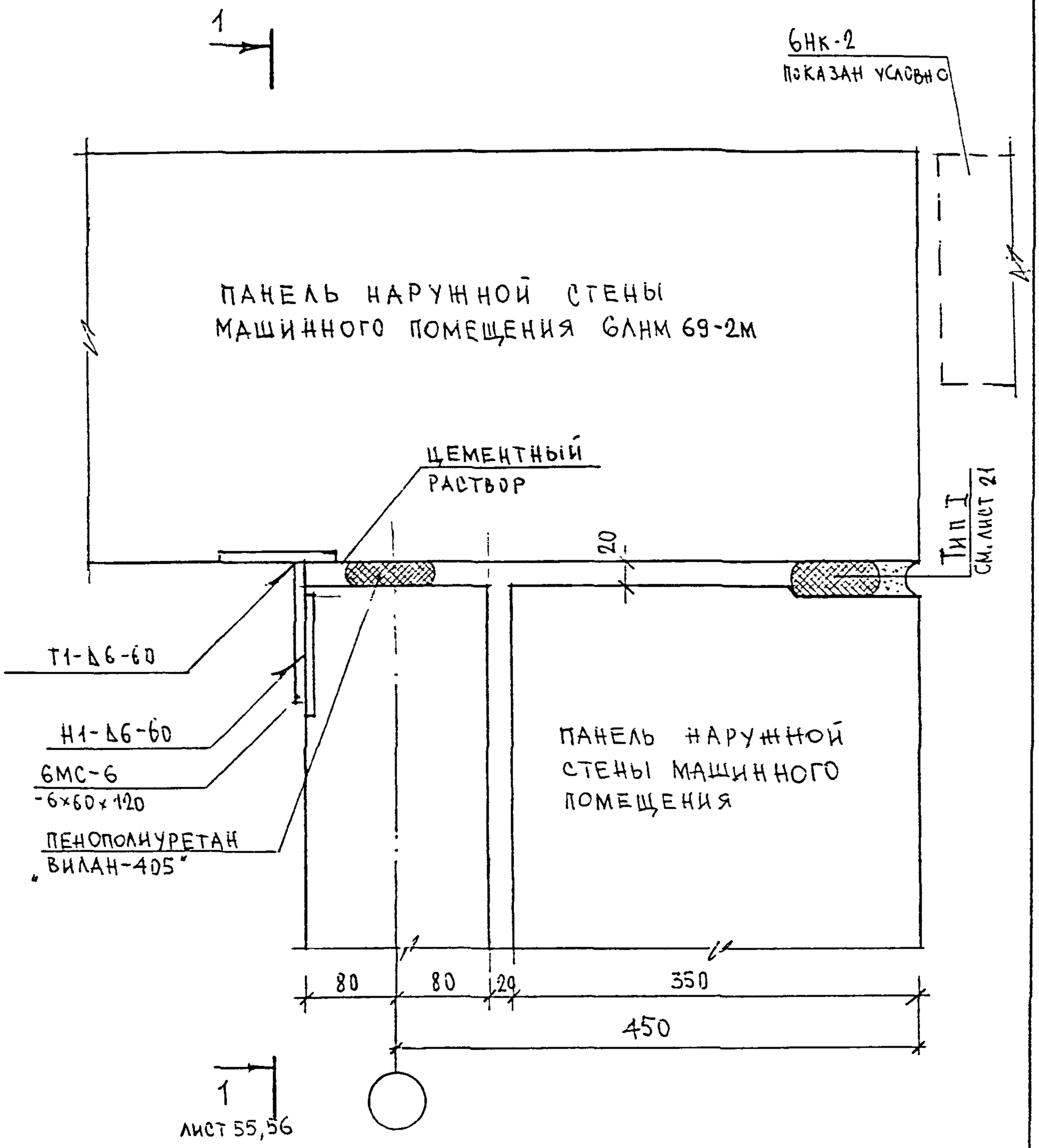

Н. контр.		Суворова				6КДС
Изм.	Кол.уч.	Лист	N док.	Подпись	Дата	
ГЛ.СПЕЦ.МАСТ		Козицын				Наружные стены в уровне машинного помещения 01/КЖ. План в уровне связей
ГИП		Мыльников				
РГИ		Синдеева				
Разработал		Калинина				
Проверил		Мыльников				

Стадия	Лист	Листов
Р	53	

МНИИТЭП
МАСТЕРСКАЯ N 3

Взам. инв. N | Подпись и дата | Инв. N подл.

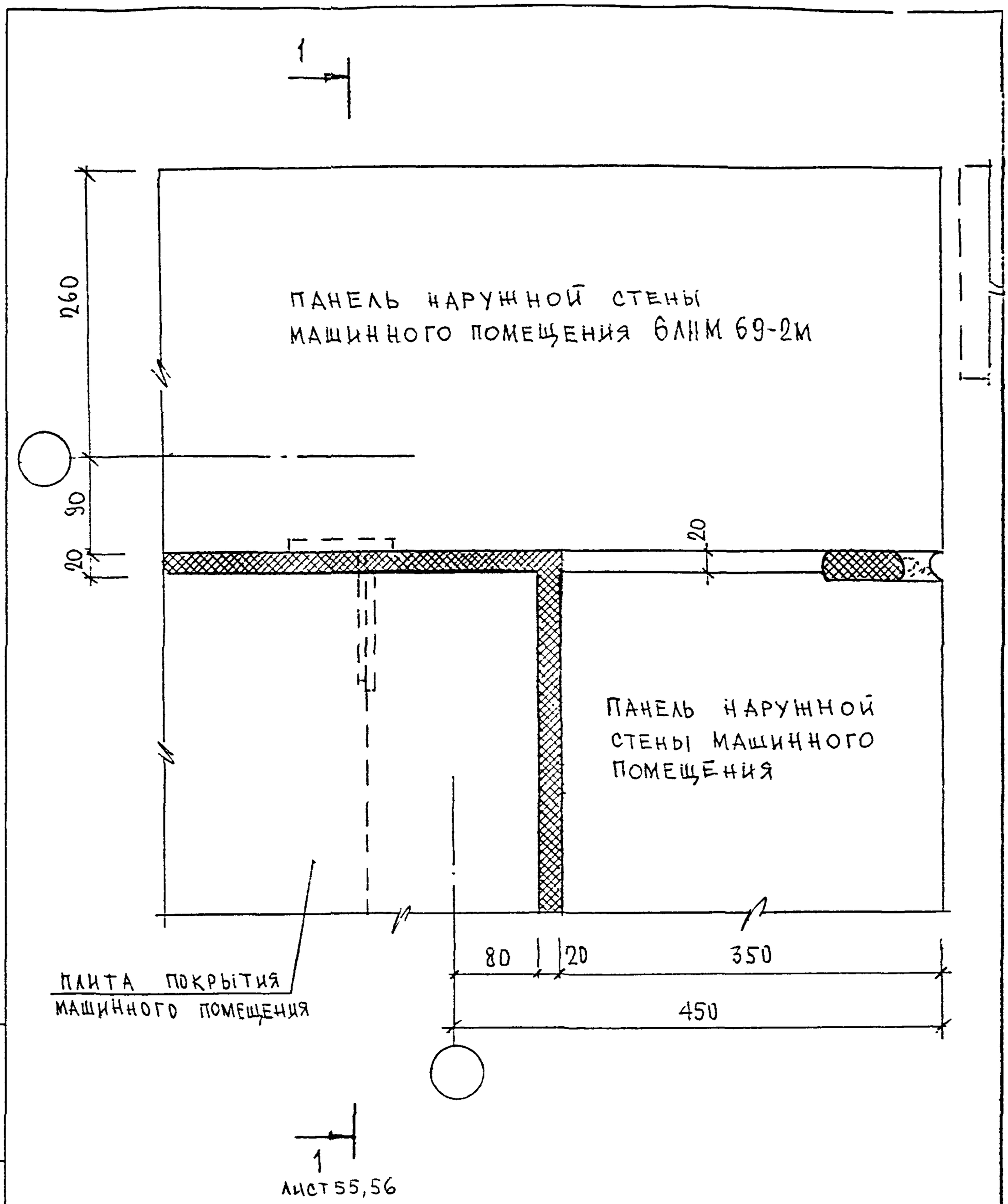

Н.КОНТР.		СИНДЕЕВА			6КДС
ИЗМ.	КОЛУЧ.	ЛИСТ	N ДОК.	ПОДПИСЬ	ДАТА
ГЛ. ИНЖ. М.		КОЗИЦЫН			НАРУЖНЫЕ СТЕНЫ И ПОКРЫТИЕ В УРОВНЕ МАШИННОГО ПОМЕЩЕНИЯ 01/К2 ЗАДЕЛКА СТЫКА
ГЛ. ИНЖ. ПР.		МЫЛЬНИКОВ			
ЗАВ. ГР. ИНЖ.		СИНДЕЕВА			
ИСПОЛНИЛ		ШЕХИНА			
ПРОВЕРИЛ		СУВОРОВА			

СТАДИЯ	ЛИСТ	ЛИСТОВ
Р	54	

МНИИТЭП
МАСТЕРСКАЯ N 3

ВЗАМ. ИНВ. N | ПОДПИСЬ И ДАТА | ИНВ. N ПОДЛ.

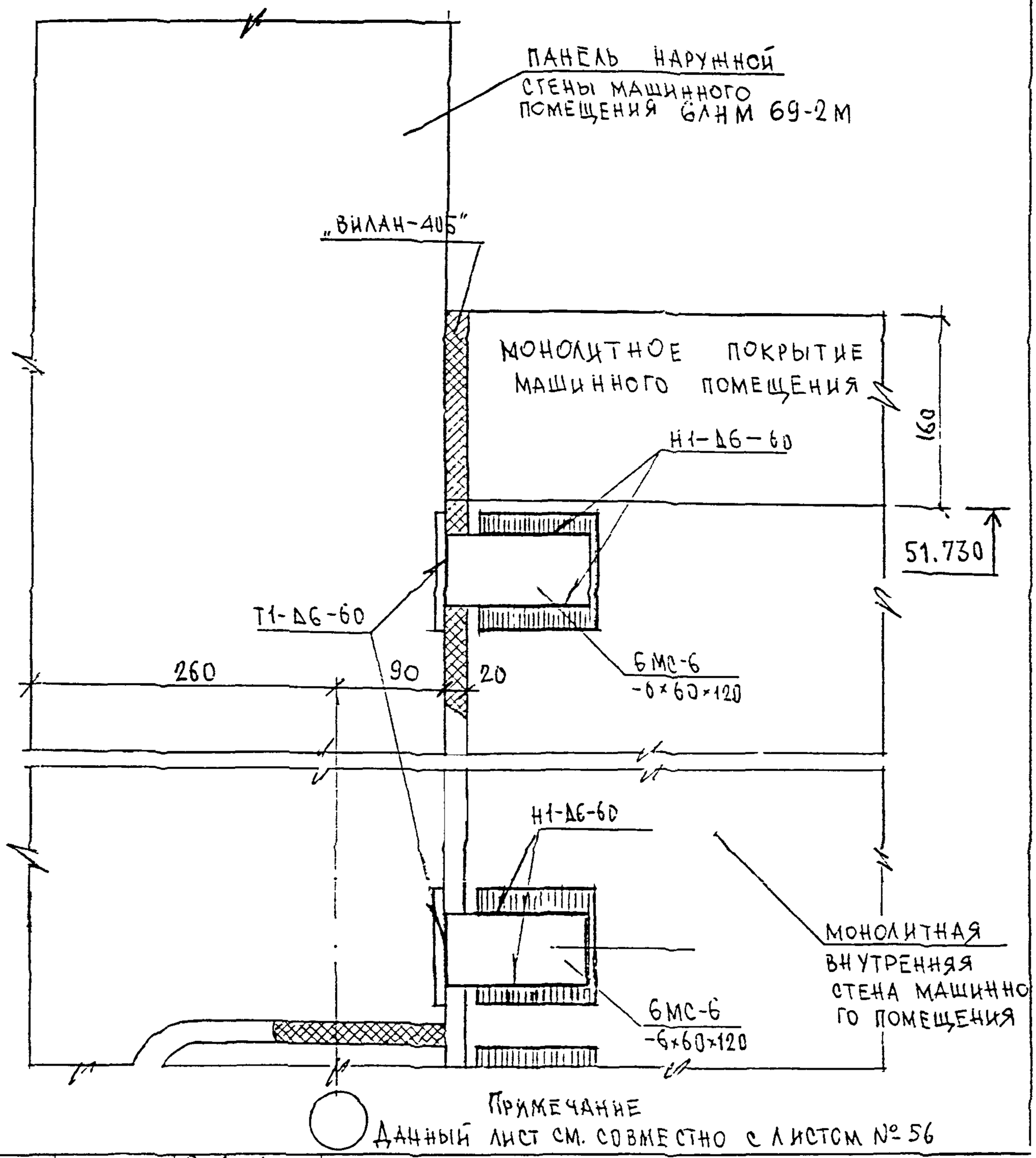

Примечание
Данный лист см. совместно с листом № 56

Н. контр.		Суворова			
Изм.	Кол.уч.	Лист	N док.	Подпись	Дата

БКДС

Гл. спец. маст.	Козицын	
ГИП	Мыльников	
РГИ	Синдеева	
Разработал	Калинина	
Проверил	Мыльников	

Наружные стены машинного помещения
01
КР
Сечение 1-1

Стадия	Лист	Листов
Р	55	

МНИИТЭП
Мастерская N 3

Взам. инв. N | Подпись и дата | Инв. N подл.

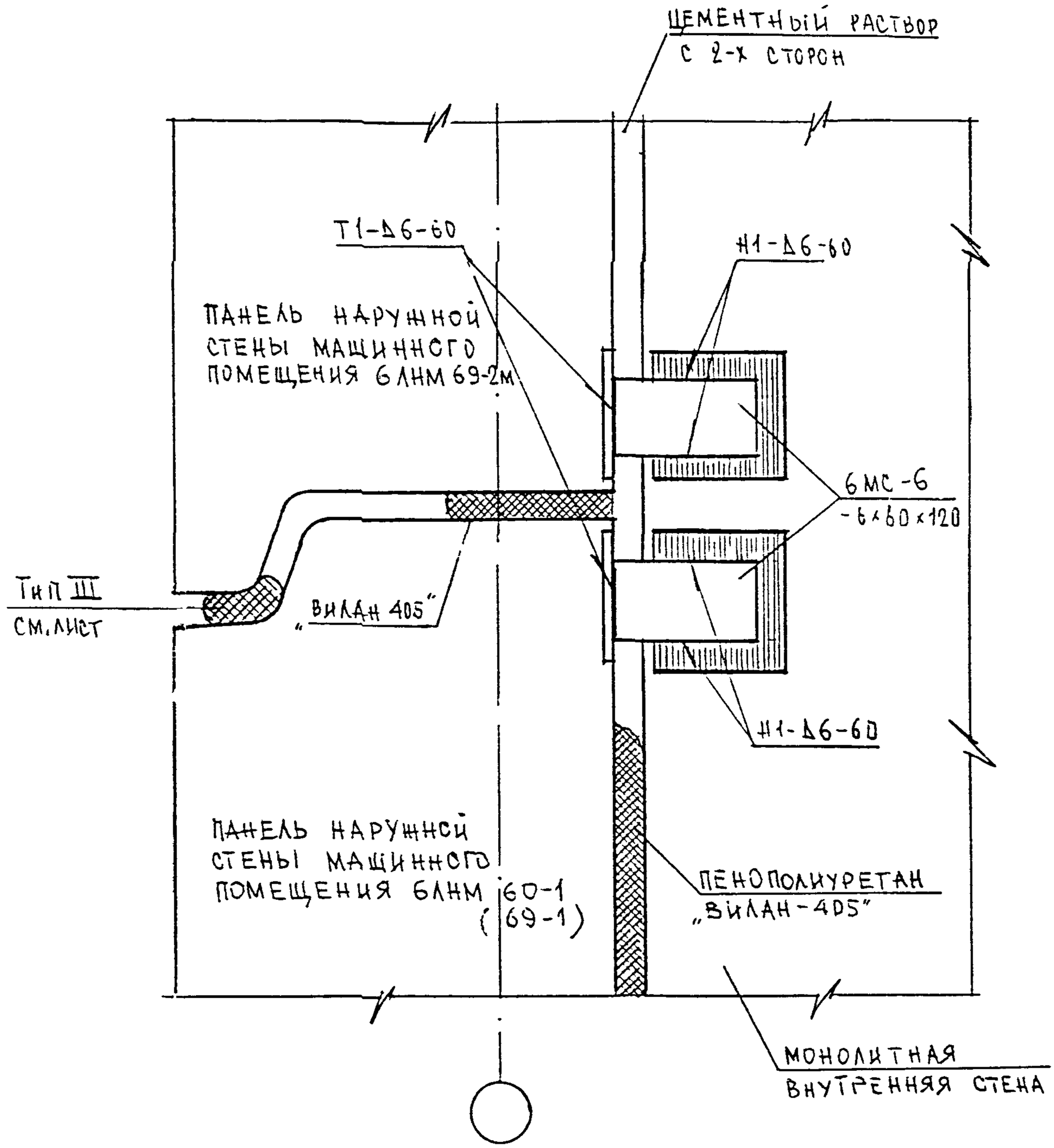

ДАННЫЙ ЛИСТ СМ. СОВМЕСТНО С ЛИСТОМ № 55

Н. КОНТР.	СУВОРОВА		
ГЛ СПЕЦ М	КОЗИЦЫН		
ГЛ ИНЖ ПР	МЫЛЬНИКОВ		
РУК ГР ИНЖ	СИНДЕЕВА		
ИСПОЛНИЛ	ШЕХИНА		
ПРОВЕРИЛ	МЫЛЬНИКОВ		

6КДС

НАРУЖНЫЕ СТЕНЫ МАШИННОГО ПОМЕЩЕНИЯ

01 / К2

СЕЧЕНИЕ 1-1

СТАДИЯ	ЛИСТ	ЛИСТОВ
Р	56	

МНИИТЭП
МАСТЕРСКАЯ N 3

ПОДПИСЬ И ДАТА

ВЗАМ. ИНВ. N

ИНВ. N ПОДЛ.

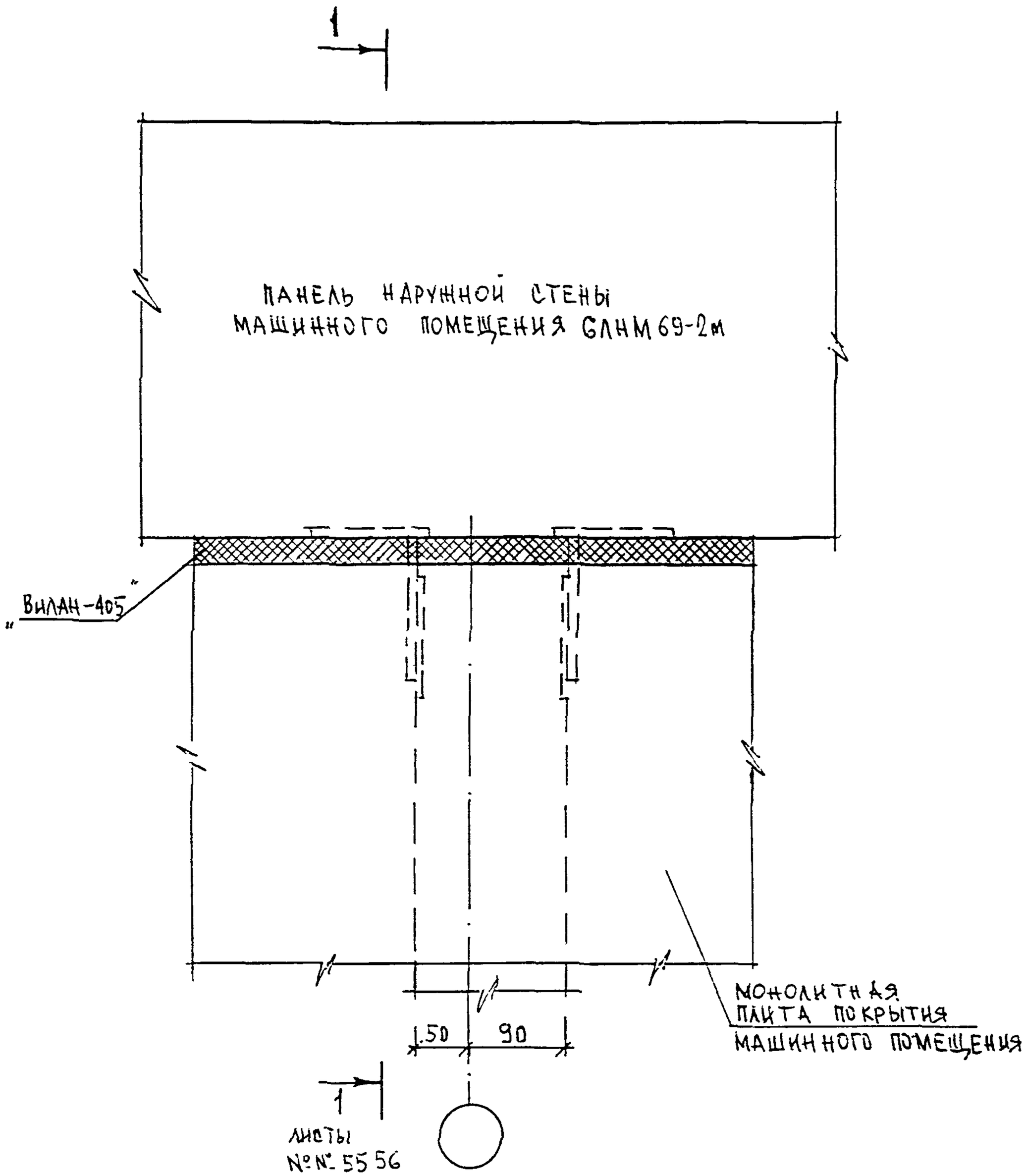

Н. контр.		СУВОРОВА			
ИЗМ.	КОЛ.УЧ.	ЛИСТ	N ДОК.	ПОДПИСЬ	ДАТА
ГЛ. СПЕЦ. МАСТ.		КОЗИЦЫН			
ГИП		МЫЛЬНИКОВ			
РГИ		СИНДЕЕВА			
РАЗРАБОТАЛ		ШЕХИНА			
ПРОВЕРИЛ		МЫЛЬНИКОВ			

ВЗАМ. ИНВ. N | ПОДПИСЬ И ДАТА | ИНВ. N ПОДЛ.

БКДС

НАРУЖНЫЕ СТЕНЫ И ПОКРЫТИЕ МАШИННОГО ПОМЕЩЕНИЯ

02 / К2

ЗАДЕЛКА СТЫКА

СТАДИЯ	ЛИСТ	ЛИСТОВ
Р	57	

МНИИТЭП

МАСТЕРСКАЯ N 3

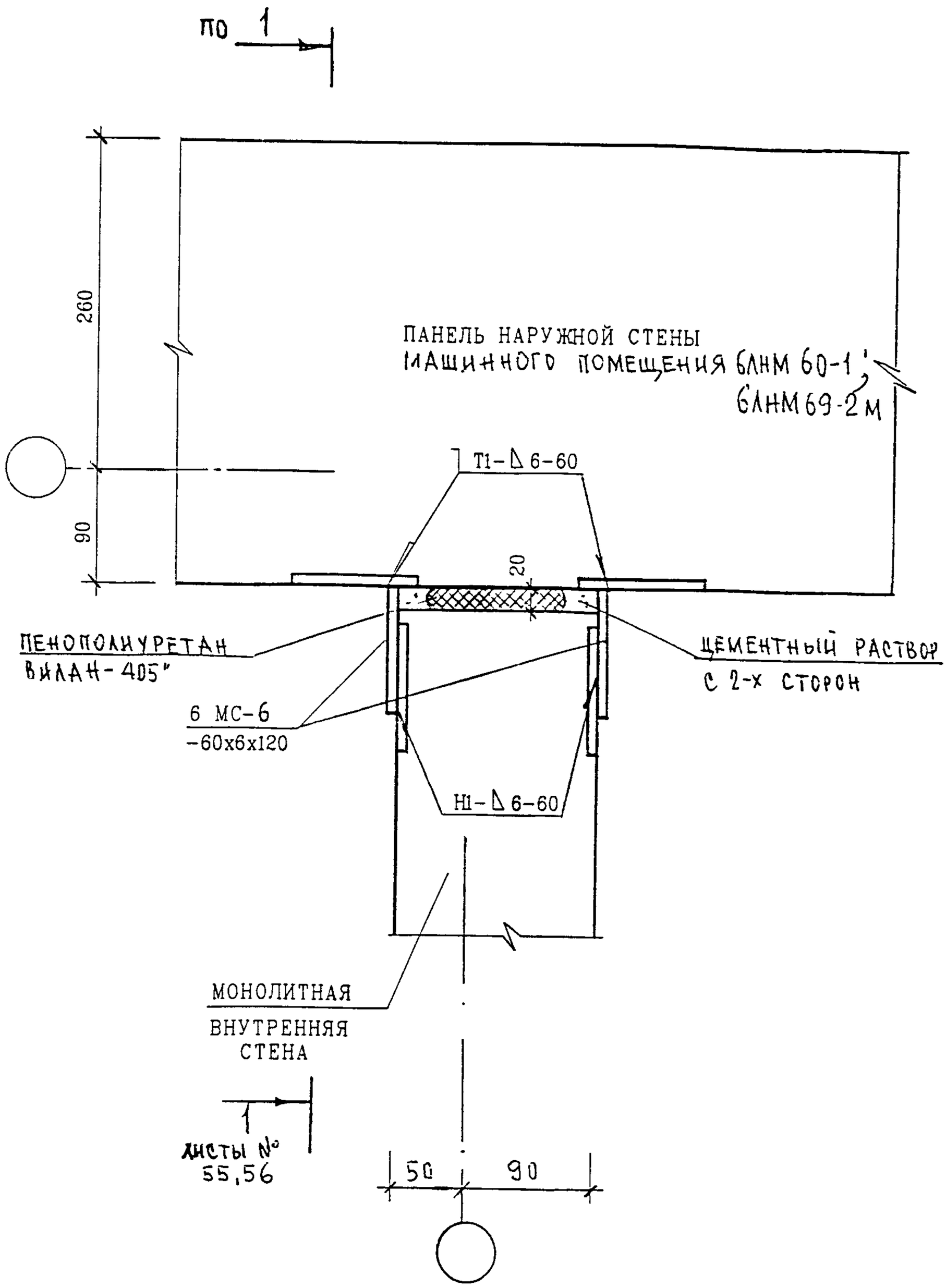

Н. КОНТР.		СУВОРОВА				БКДС			
ИЗМ.	КОЛУЧ.	ЛИСТ	N ДОК.	ПОДПИСЬ	ДАТА				
ГЛ. СПЕЦ. МАСТ.		КОЗИЦЫН				НАРУЖНЫЕ СТЕНЫ МАШИННОГО ПОМЕЩЕНИЯ 02/К2 ПЛАН В УРОВНЕ СВЯЗЕЙ	СТАДИЯ	ЛИСТ	ЛИСТОВ
ГИП		МЫЛЬНИКОВ					Р	58	
РГИ		СИНДЕЕВА					МНИИТЭП МАСТЕРСКАЯ N 3		
РАЗРАБОТАЛ		КАЛИНИНА							
ПРОВЕРИЛ		МЫЛЬНИКОВ							

ВЗАМ. ИНВ. N

ПОДПИСЬ И ДАТА

ИНВ. N ПОДЛ.

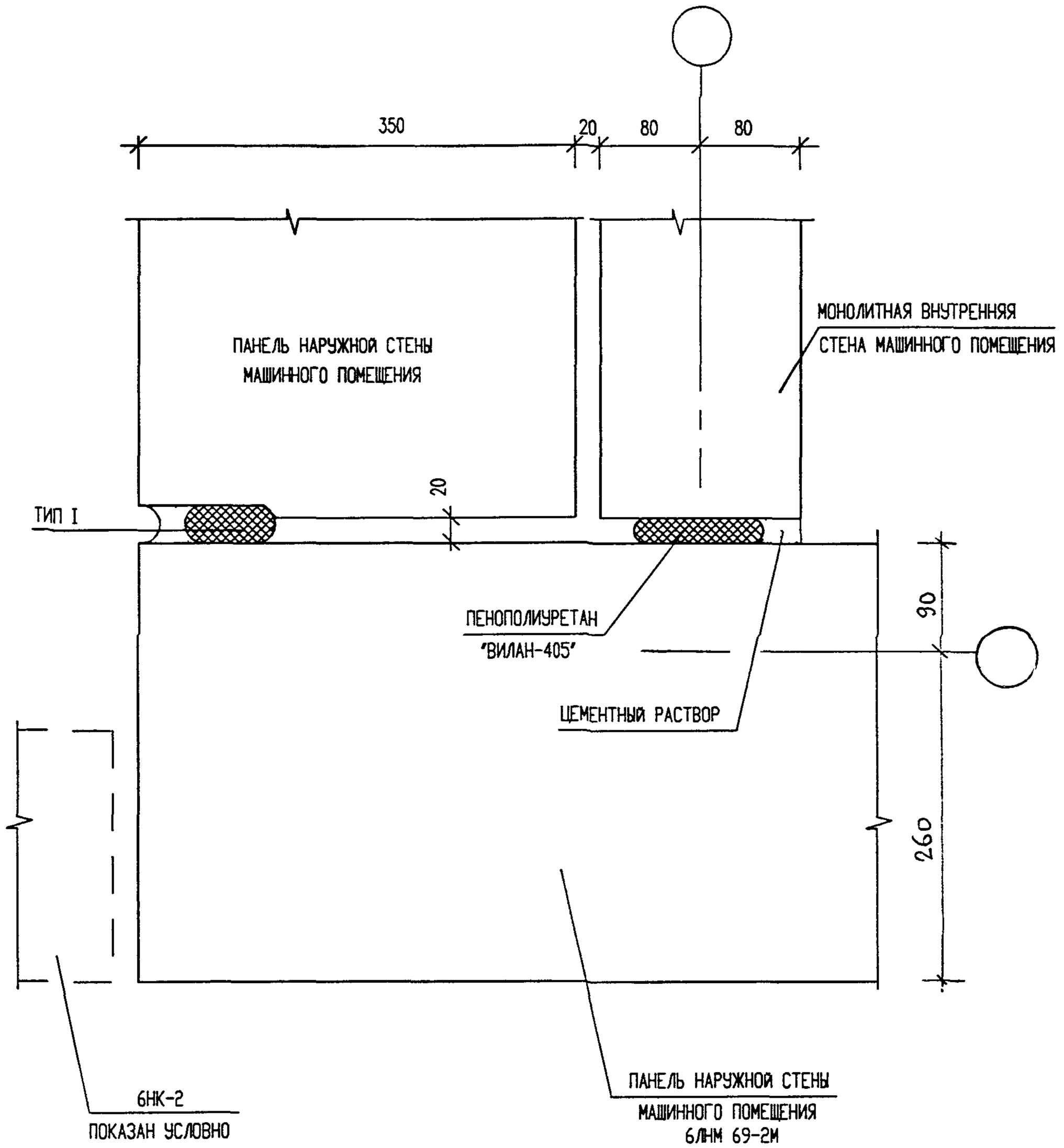

Н. КОНТР.		СИНДЕЕВА				6 КДС		
ИЗМ.	КОЛ.УЧ.	ЛИСТ	N ДОК.	ПОДПИСЬ	ДАТА			
ГЛ.ИНЖ.МАСТ.		КОЗИЦЫН				НАРУЖНЫЕ СТЕНЫ МАШИННОГО ПОМЕЩЕНИЯ	СТАДИЯ	ЛИСТ	ЛИСТОВ
ГИП		МЫЛЬНИКОВ				03/К2	Р	59	
РГИ		СИНДЕЕВА				ЗАДЕЛКА СТЫКА	МНИИТЭП МАСТЕРСКАЯ N 3		
РАЗРАБОТАЛ		КАЛИНИНА							
ПРОВЕРИЛ		СУВОРОВА							

ПОДПИСЬ И ДАТА

ВЗАМЕН ИНВ.N

ИНВ. N ПОДЛ.

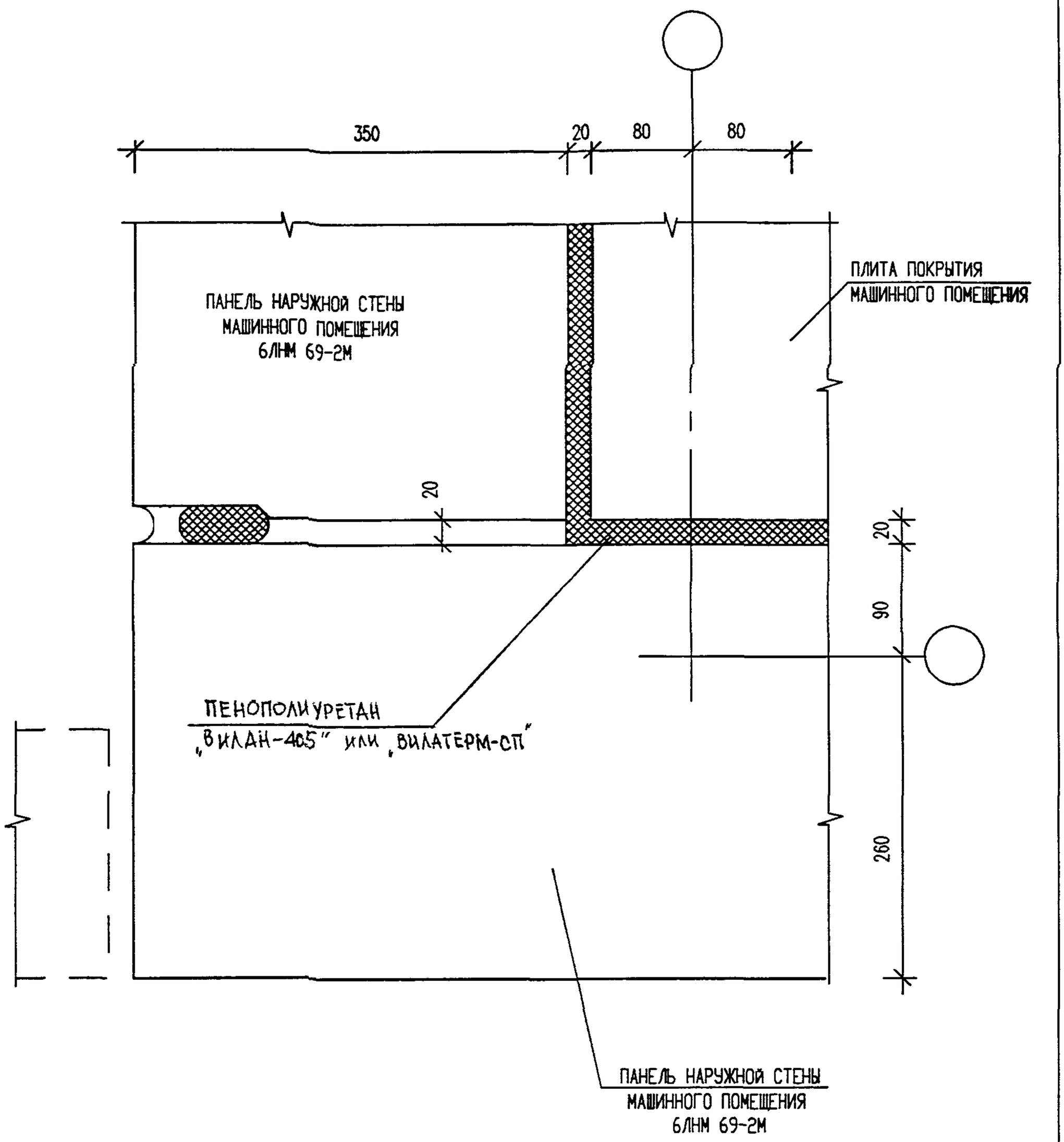

Н. КОНТР.		СИНДЕЕВА			
ИЗМ.	КОЛ.УЧ.	ЛИСТ	N ДОК.	ПОДПИСЬ	ДАТА
ГЛ.ИНЖ.МАСТ.		КОЗИЦЫН			
ГИП		МЫЛЬНИКОВ			
РГИ		СИНДЕЕВА			
РАЗРАБОТАЛ		КАЛИНИНА			
ПРОВЕРИЛ		СУВОРОВА			

ПОДПИСЬ И ДАТА

ВЗАМЕН ИНВ.N

ИНВ. N ПОДЛ.

6 КДС

НАРУЖНЫЕ СТЕНЫ И ПОКРЫТИЕ МАШИННОГО ПОМЕЩЕНИЯ

03 / К2

ЗАДЕЛКА СТЫКА

СТАДИЯ	ЛИСТ	ЛИСТОВ
Р	60	

МНИИТЭП
МАСТЕРСКАЯ N 3

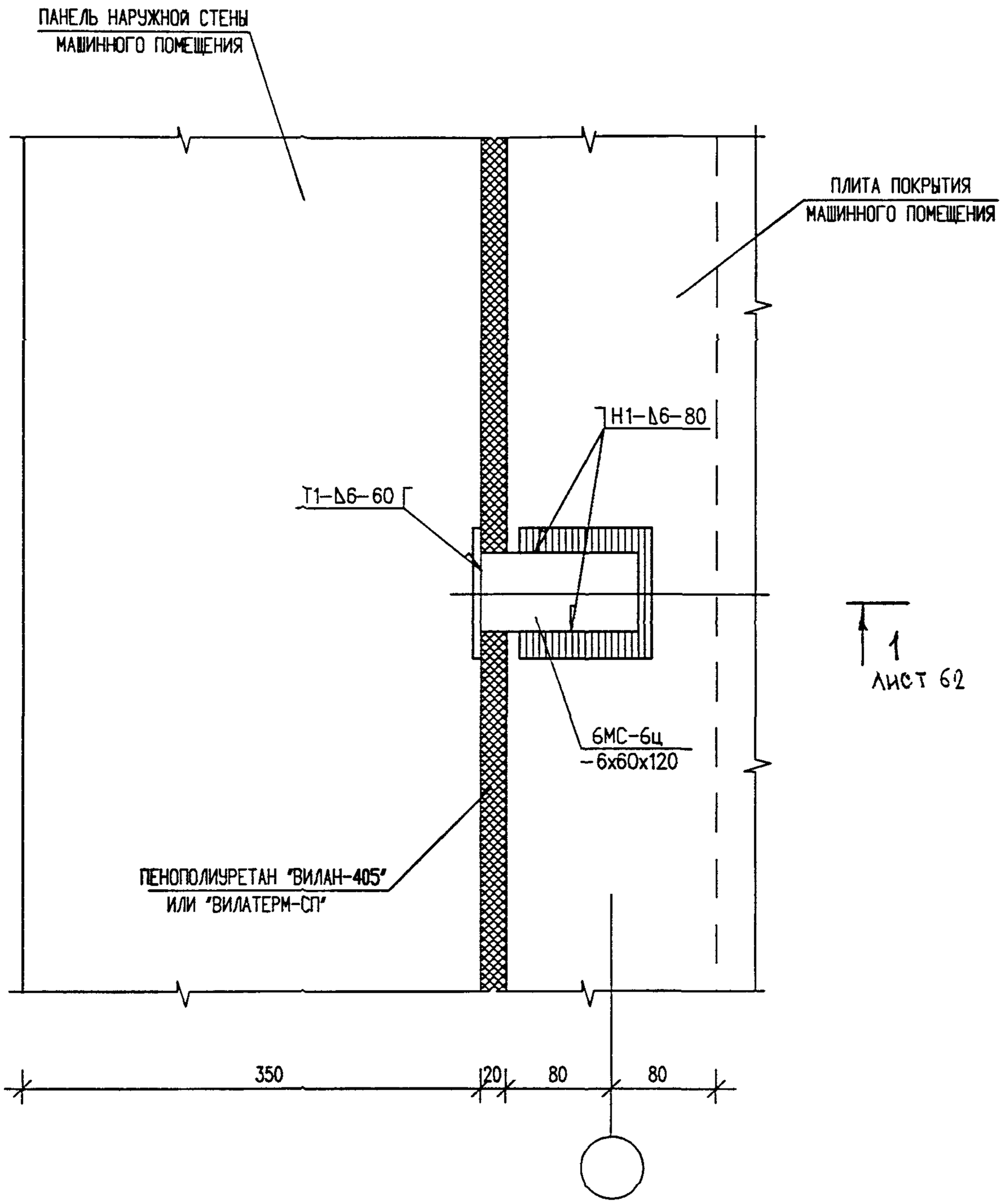

Н. КОНТР.		СИНДЕЕВА				6 КДС
ИЗМ.	КОЛ.УЧ.	ЛИСТ	N ДОК.	ПОДПИСЬ	ДАТА	
ГЛ.ИНЖ.МАСТ.		КОЗИЦЫН				НАРУЖНЫЕ СТЕНЫ И ПОКРЫТИЕ МАШИННОГО ПОМЕЩЕНИЯ 04/К2
ГИП		МЫЛЬНИКОВ				
РГИ		СИНДЕЕВА				
РАЗРАБОТАЛ		КАЛИНИНА				ПЛАН В УРОВНЕ СВЯЗЕЙ И ЗАДЕЛКИ СТЫКА
ПРОВЕРИЛ		СУВОРОВА				

СТАДИЯ	ЛИСТ	ЛИСТОВ
Р	61	

МНИИТЭП
МАСТЕРСКАЯ N 3

ПОДПИСЬ И ДАТА

ВЗАМЕН ИНВ.N

ИНВ. N ПОДЛ.

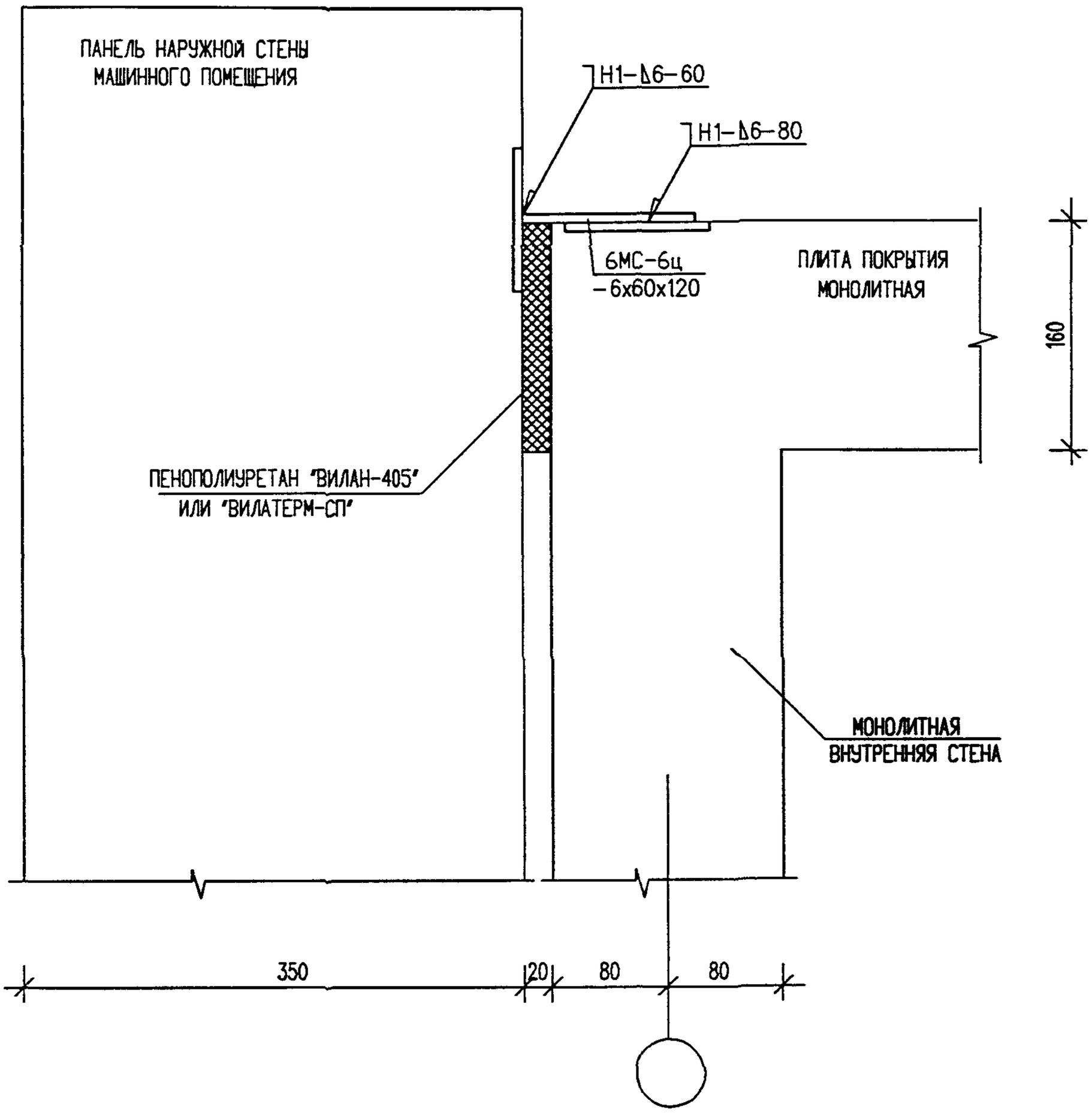

ВЗАМЕН ИНВ.N

ПОДПИСЬ И ДАТА

ИНВ. N ПОДЛ.

Н. КОНТР.		СИНДЕЕВА			
ИЗМ.	КОЛ.УЧ.	ЛИСТ	N ДОК.	ПОДПИСЬ	ДАТА
ГЛ.ИНЖ.МАСТ.		КОЗИЦЫН			
ГИП		МЫЛЬНИКОВ			
РГИ		СИНДЕЕВА			
РАЗРАБОТАЛ		КАЛИНИНА			
ПРОВЕРИЛ		СУВОРОВА			

6 КДС

НАРУЖНЫЕ СТЕНЫ И ПОКРЫТИЕ МАШИННОГО ПОМЕЩЕНИЯ

04/К2

СЕЧЕНИЕ 1-1

СТАДИЯ	ЛИСТ	ЛИСТОВ
Р	62	

МНИИТЭП
МАСТЕРСКАЯ N 3

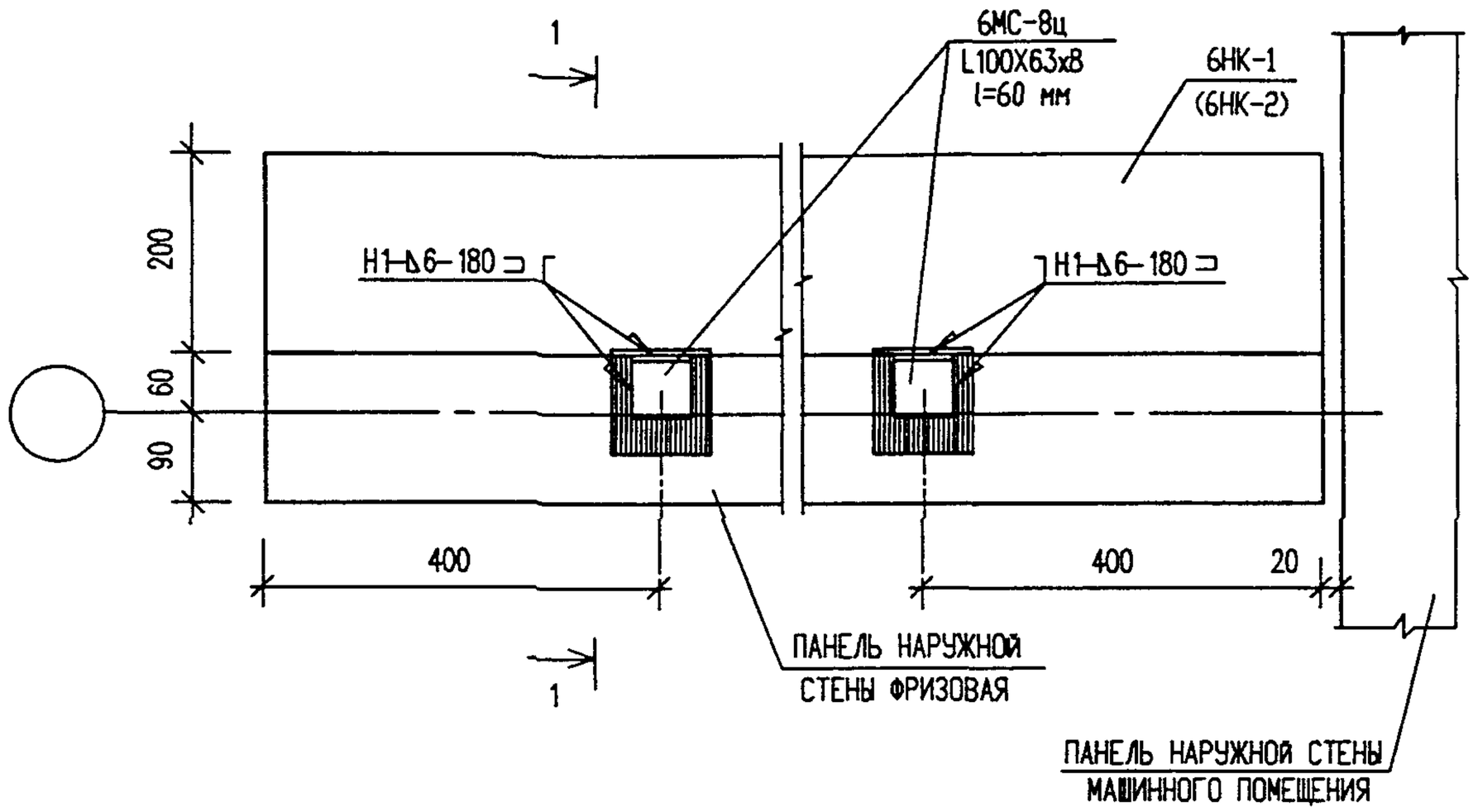

1 – 1

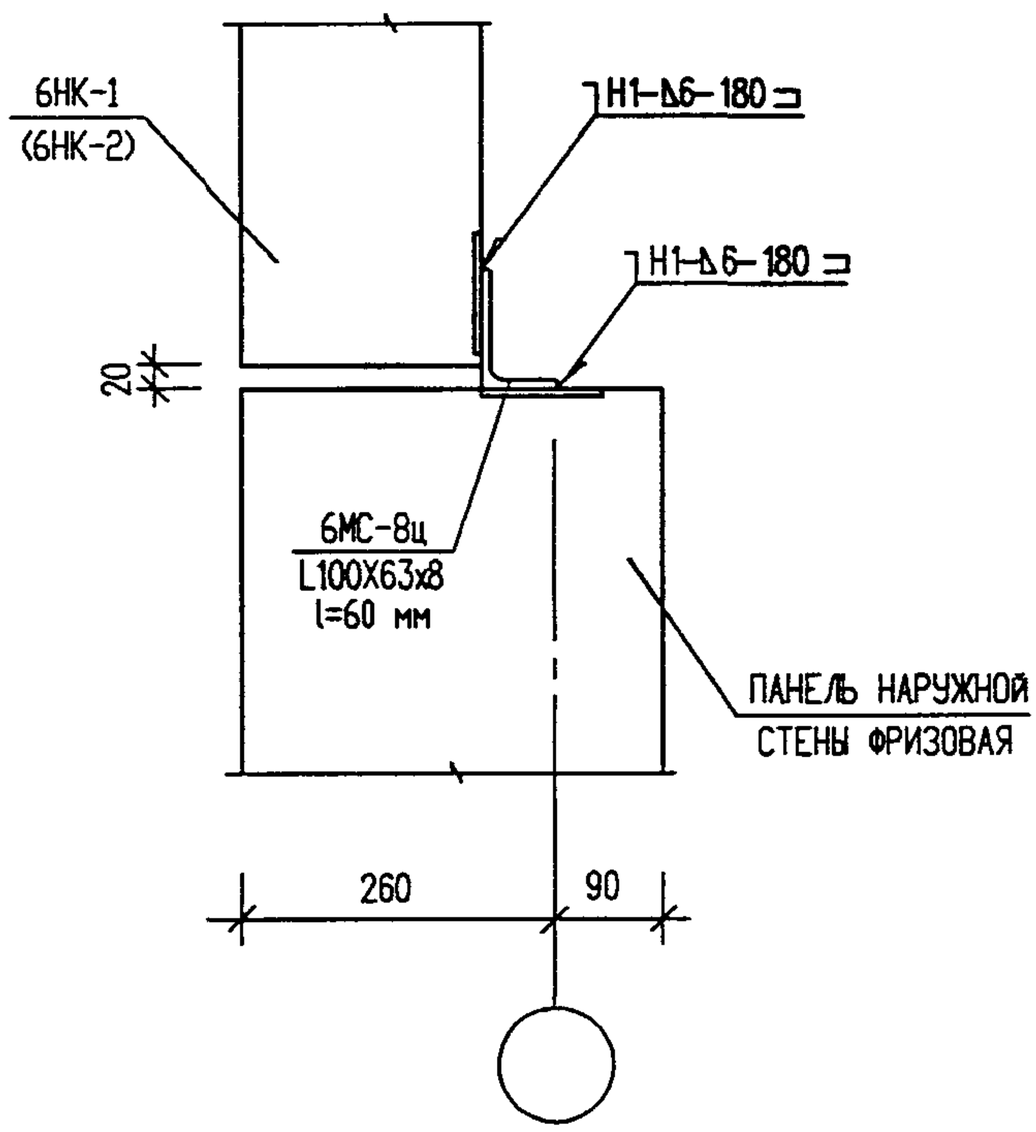

Н. КОНТР.		СИНДЕЕВА			
ИЗМ.	КОЛ.УЧ.	ЛИСТ	N ДОК.	ПОДПИСЬ	ДАТА
ГЛ.ИНЖ.МАСТ.		КОЗИЦЫН			
ГИП		МЫЛЬНИКОВ			
РГИ		СИНДЕЕВА			
РАЗРАБОТАЛ		КАЛИНИНА			
ПРОВЕРИЛ		СУВОРОВА			

ПОДПИСЬ И ДАТА | ВЗАМЕН ИНВ.N | ИНВ. N ПОДЛ.

6 КДС

НАРУЖНЫЕ СТЕНЫ МАШИННОГО ПОМЕЩЕНИЯ ЛИФТА

05 / К2

ПЛАН В УРОВНЕ СВЯЗЕЙ
СЕЧЕНИЕ 1-1

СТАДИЯ	ЛИСТ	ЛИСТОВ
Р	63	

МНИИТЭП
МАСТЕРСКАЯ N 3

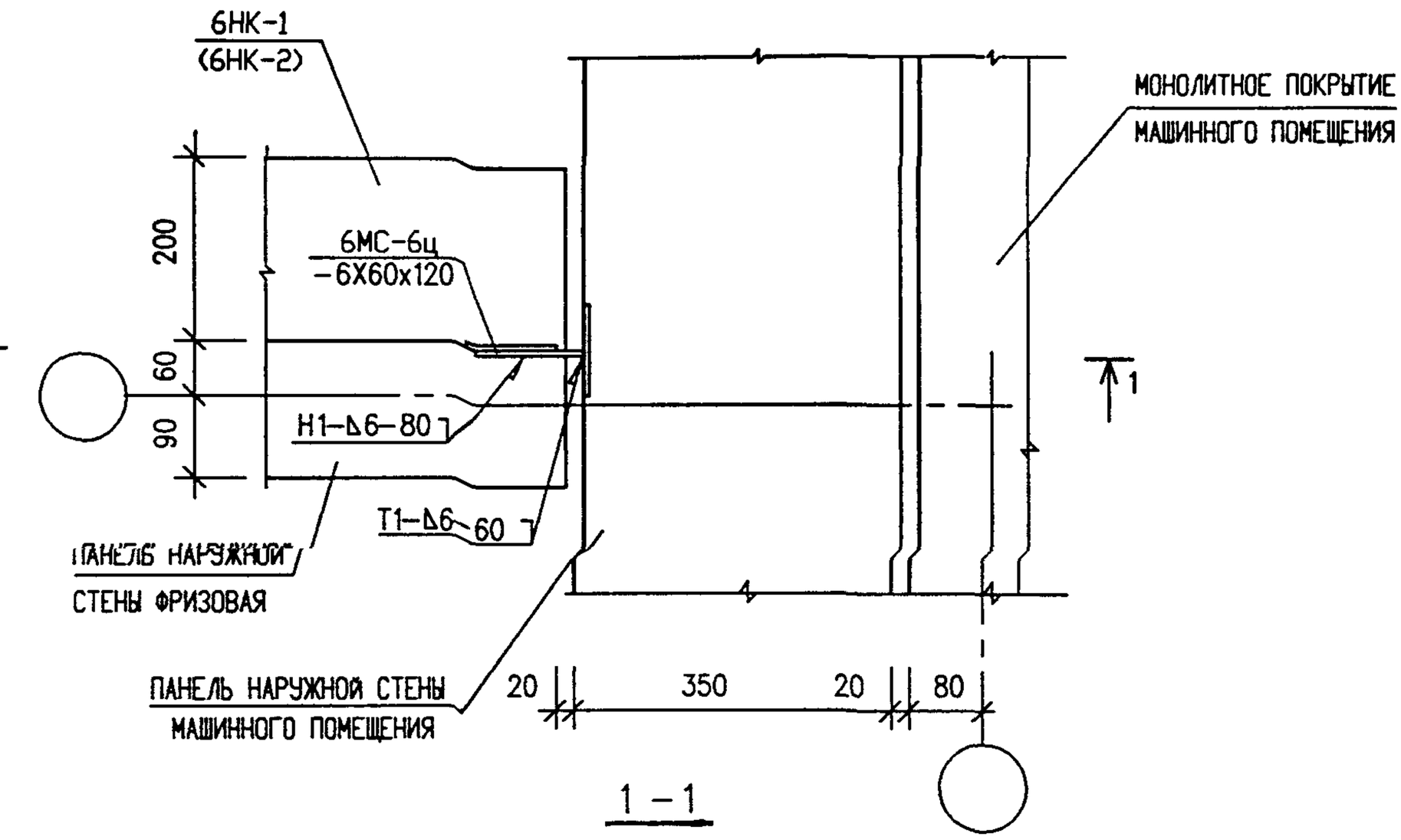

1 – 1

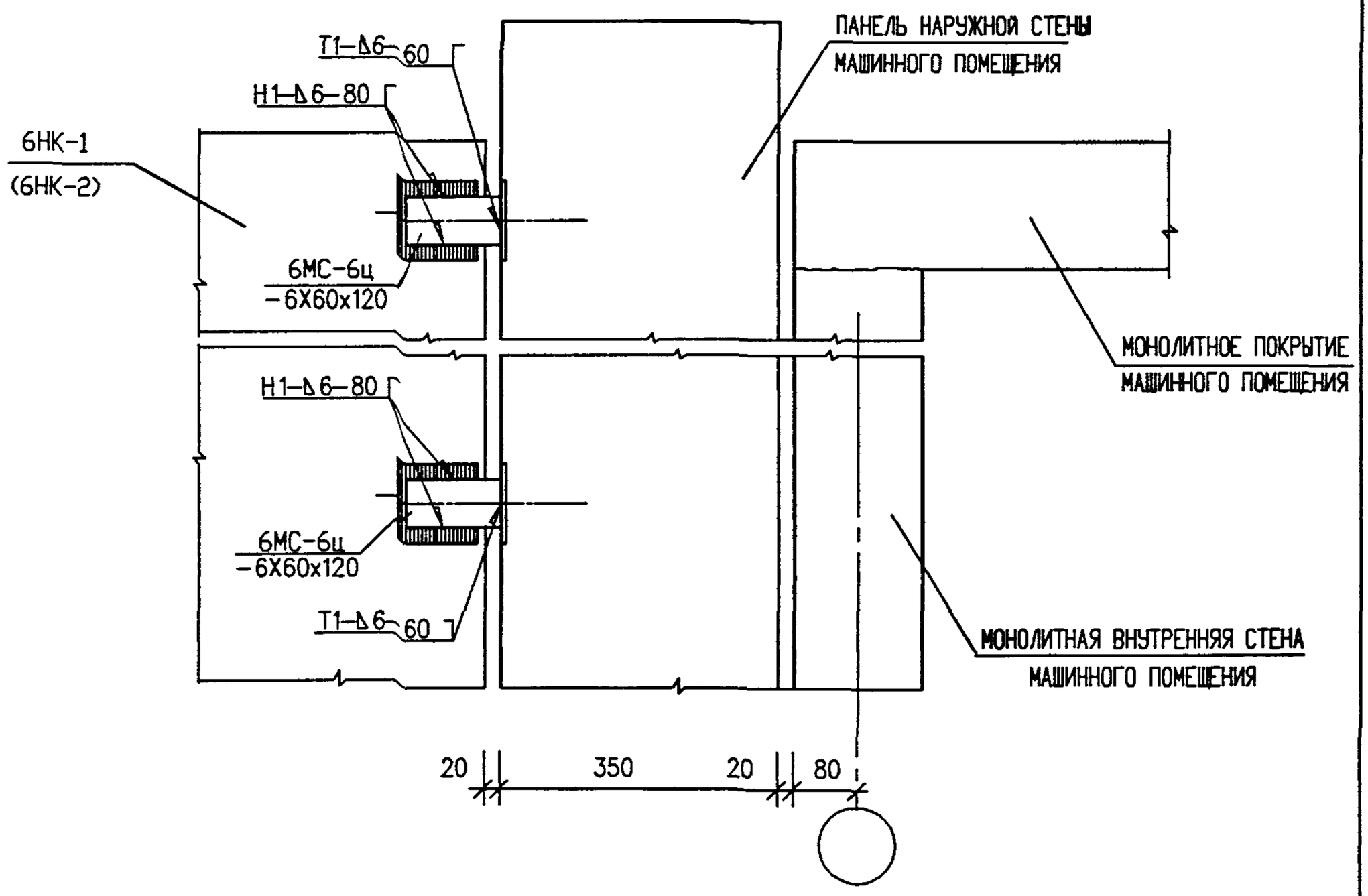

Н. КОНТР.		СИНДЕЕВА			
ИЗМ.	КОЛ.УЧ.	ЛИСТ	N ДОК.	ПОДПИСЬ	ДАТА
ГЛ.ИНЖ.МАСТ.		КОЗИЦЫН			
ГИП		МЫЛЬНИКОВ			
РГИ		СИНДЕЕВА			
РАЗРАБОТАЛ		КАЛИНИНА			
ПРОВЕРИЛ		СУВОРОВА			

ПОДПИСЬ И ДАТА

ВЗАМЕН ИНВ.N

ИНВ. N ПОДЛ.

6 КДС

НАРУЖНЫЕ СТЕНЫ МАШИННОГО ПОМЕЩЕНИЯ ЛИФТА

06/К2

ПЛАН В УРОВНЕ СВЯЗЕЙ
СЕЧЕНИЕ 1-1

СТАДИЯ	ЛИСТ	ЛИСТОВ
Р	64	

МНИИТЭП
МАСТЕРСКАЯ N 3

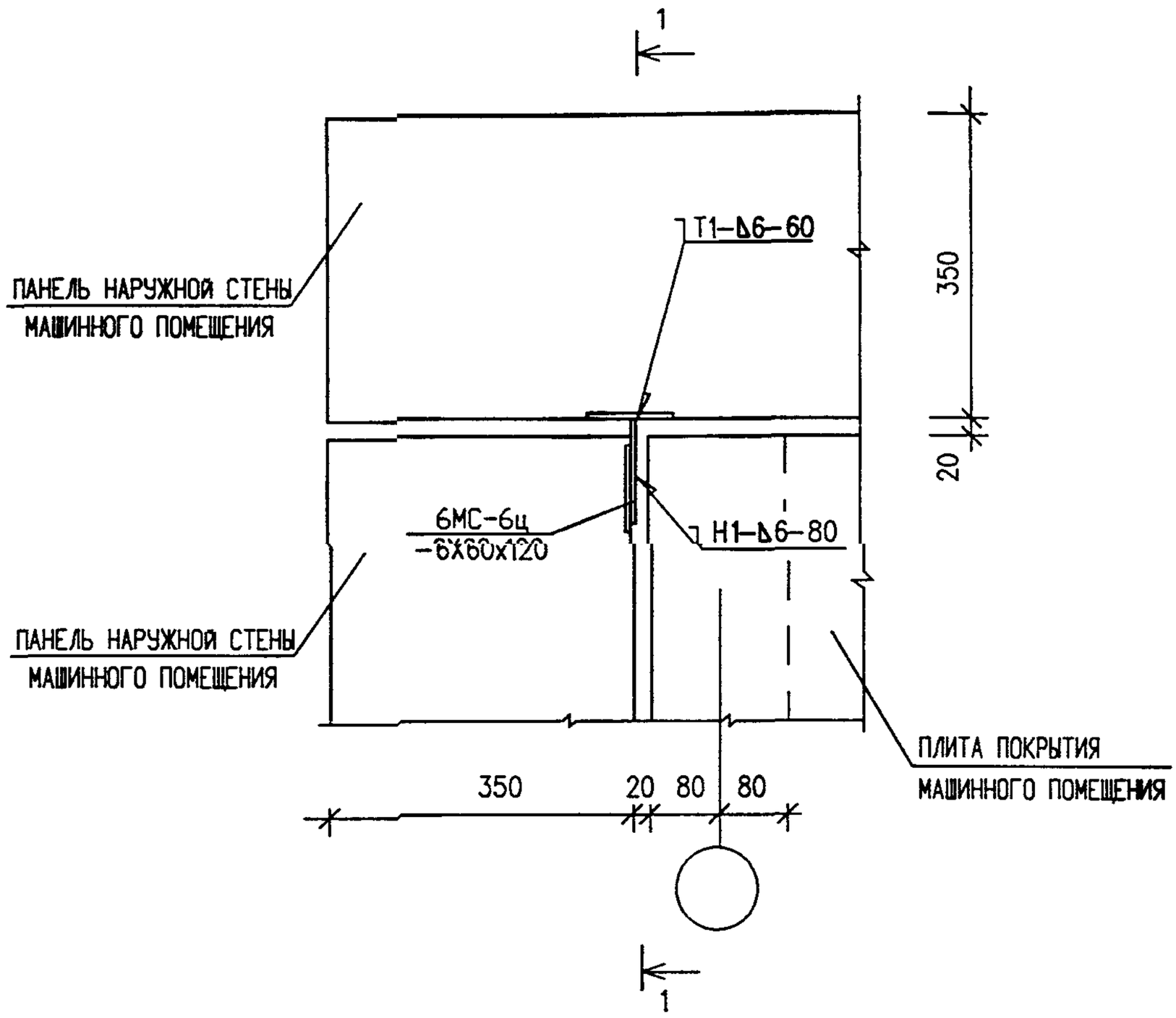

1 – 1

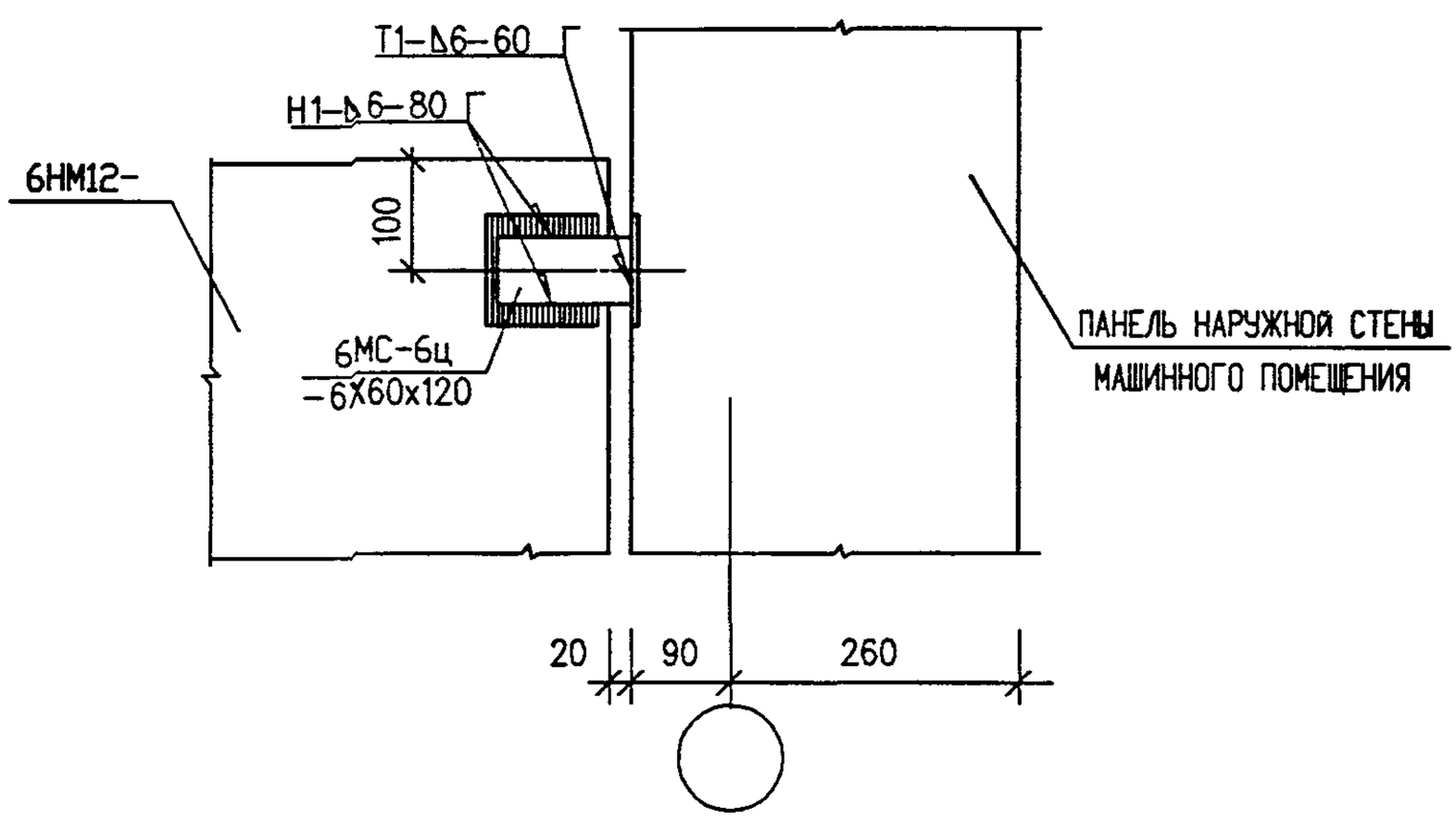

Н. КОНТР.		СИНДЕЕВА			
ИЗМ.	КОЛ.УЧ.	ЛИСТ	N ДОК.	ПОДПИСЬ	ДАТА
ГЛ.ИНЖ.МАСТ.		КОЗИЦЫН			
ГИП		МЫЛЬНИКОВ			
РГИ		СИНДЕЕВА			
РАЗРАБОТАЛ		КАЛИНИНА			
ПРОВЕРИЛ		СУВОРОВА			

ПОДПИСЬ И ДАТА

ВЗАМЕН ИНВ.N

ИНВ. N ПОДЛ.

6 КДС

НАРУЖНЫЕ СТЕНЫ МАШИННОГО ПОМЕЩЕНИЯ ЛИФТА
07
К2
ПЛАН В УРОВНЕ СВЯЗЕЙ
СЕЧЕНИЕ 1-1

СТАДИЯ	ЛИСТ	ЛИСТОВ
Р	65	

МНИИТЭП
МАСТЕРСКАЯ N 3

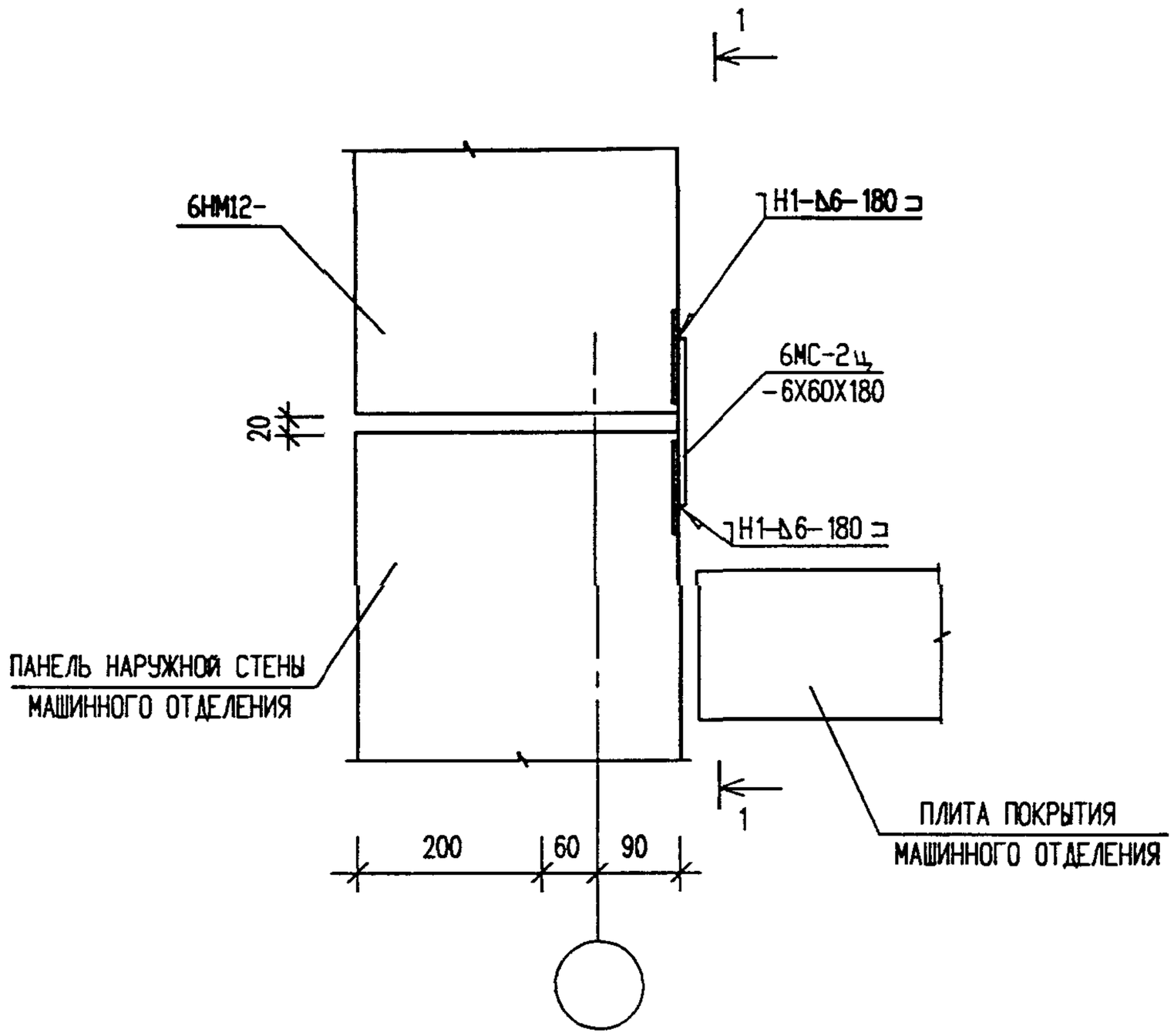

1 – 1

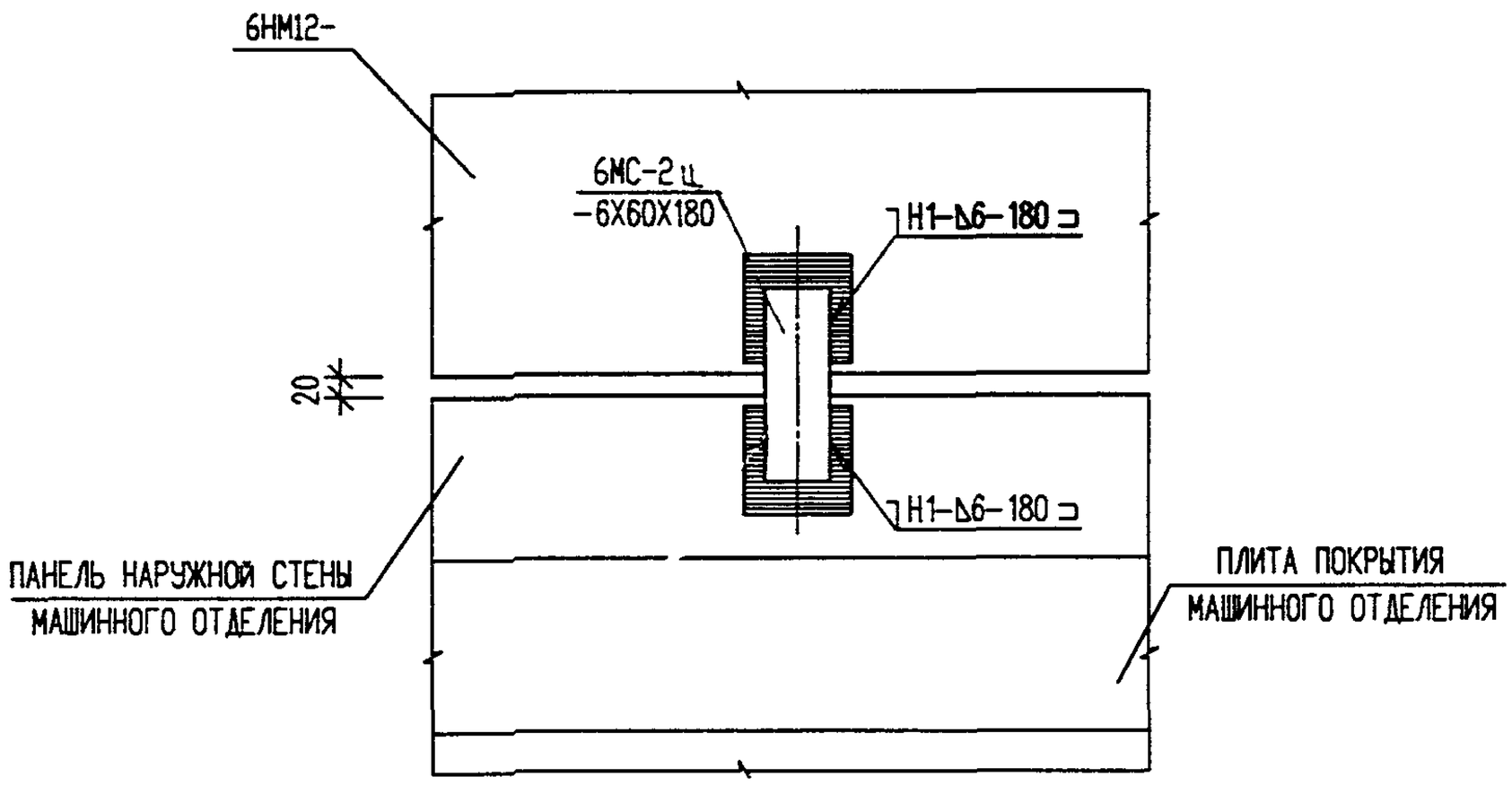

ВЗАМЕН ИНВ.N

ПОДПИСЬ И ДАТА

ИНВ. N ПОДЛ.

Н. КОНТР.		СИНДЕЕВА			
ИЗМ.	КОЛ.УЧ.	ЛИСТ	N ДОК.	ПОДПИСЬ	ДАТА
ГЛ.ИНЖ.МАСТ.		КОЗИЦЫН			
ГИП		МЫЛЬНИКОВ			
РГИ		СИНДЕЕВА			
РАЗРАБОТАЛ		КАЛИНИНА			
ПРОВЕРИЛ		СУВОРОВА			

6 КДС

НАРУЖНЫЕ СТЕНЫ МАШИННОГО ПОМЕЩЕНИЯ ЛИФТА

08/К2

ПЛАН В УРОВНЕ СВЯЗЕЙ. СЕЧЕНИЕ 1-1

СТАДИЯ	ЛИСТ	ЛИСТОВ
Р	66	

МНИИТЭП
МАСТЕРСКАЯ N 3

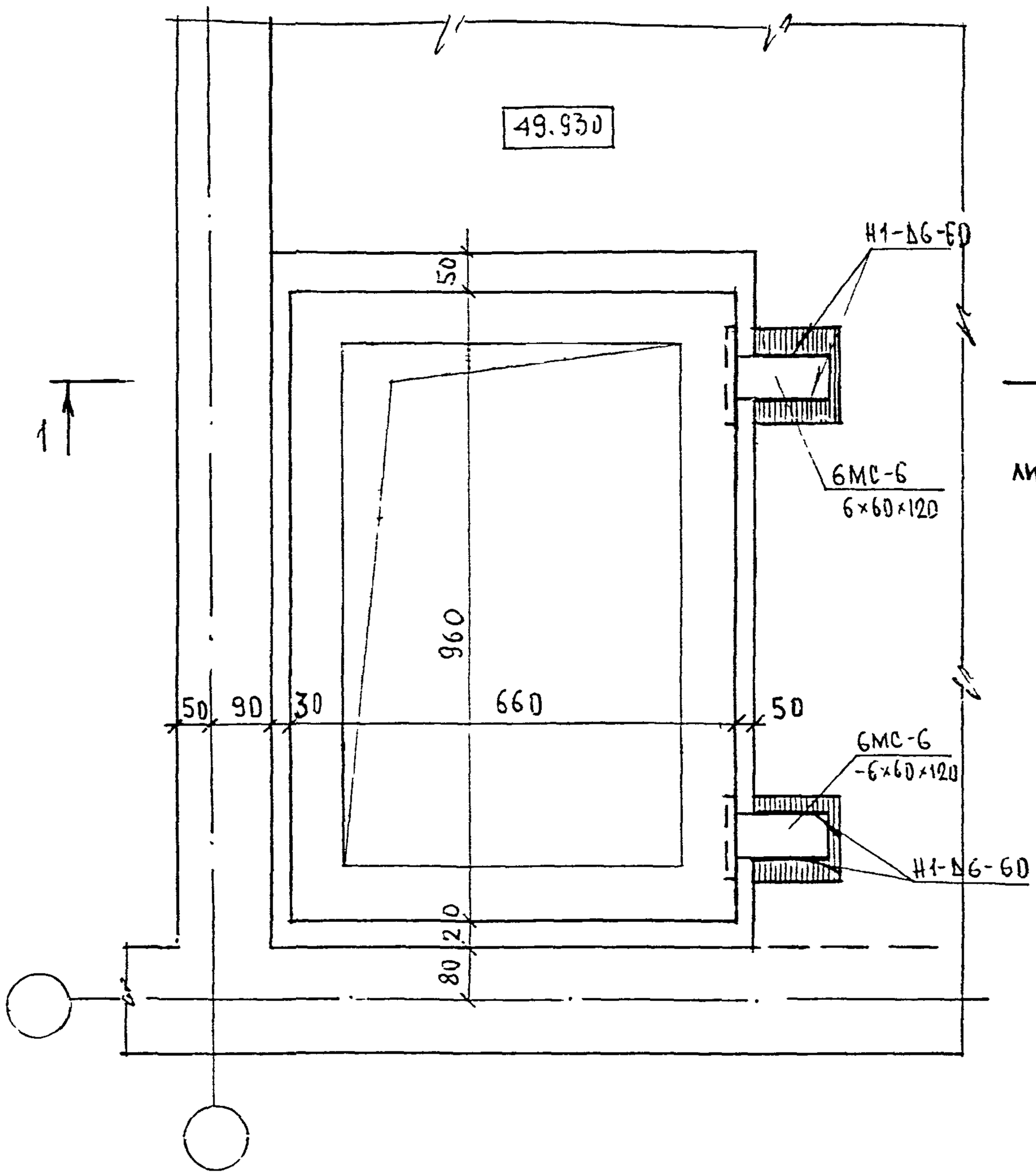

ФОРМ КОНТР	СУВОРОВА				
ИЗМ	КОЛ УЧ	ЛИСТ	N ДОК	ПОДПИСЬ	ДАТА

6 КДС

ГЛ СПЕЦ М	КОЗИЦЫН		
ГЛ ИНЖ ПР	МЫЛЬНИКОВ		
ЗАВ ГР ИНЖ	СУВОРОВА		
РАЗРАБОТАЛ	ШЕХИНА		
ПРОВЕРИЛ	СИНДЕЕВА		

09
К2

Установка шахты дымоудаления
План в уровне связей

СТАДИЯ	ЛИСТ	ЛИСТОВ
Р	67	

МНИИТЭП
МАСТЕРСКАЯ N 3

ПОДПИСЬ И ДАТА

ВЗАМ ИНВ N

ИНВ N ПОДЛ

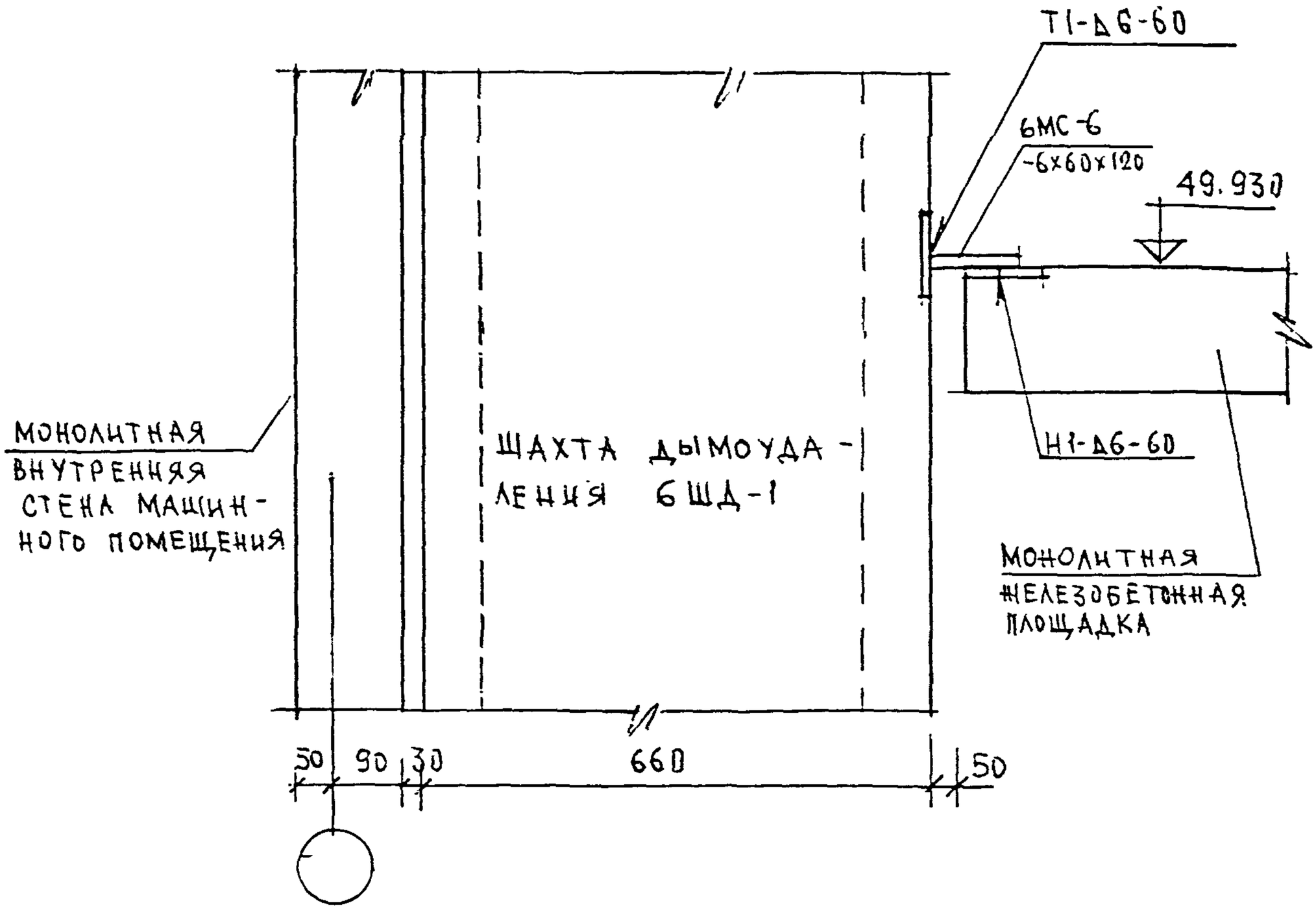

НОРМ. КОНТР.	СИНДЕЕВА			6 КДС	
ИЗМ	КОЛ.УЧ.	ЛИСТ	N ДОК	ПОДПИСЬ	ДАТА
ГЛ. СПЕЦ. М	КОЗИЦЫН			ПЕРЕКРЫТИЯ 09/К2 СЕЧЕНИЕ 1-1	СТАДИЯ: Р; ЛИСТ: 68; ЛИСТОВ:
ГЛ. ИНЖ. ПР	МЫЛЬЧИКОВ				МНИИТЭП МАСТЕРСКАЯ N3
ЗАВ ГР ИНЖ	СИНДЕЕВА				
РАЗРАБОТАЛ	ШЕХИНА				
ПРОВЕРИЛ	СУВОРОВА				

ПОДПИСЬ И ДАТА | ВЗАМ. ИНВ. N | ИНВ. N ПОДЛ.

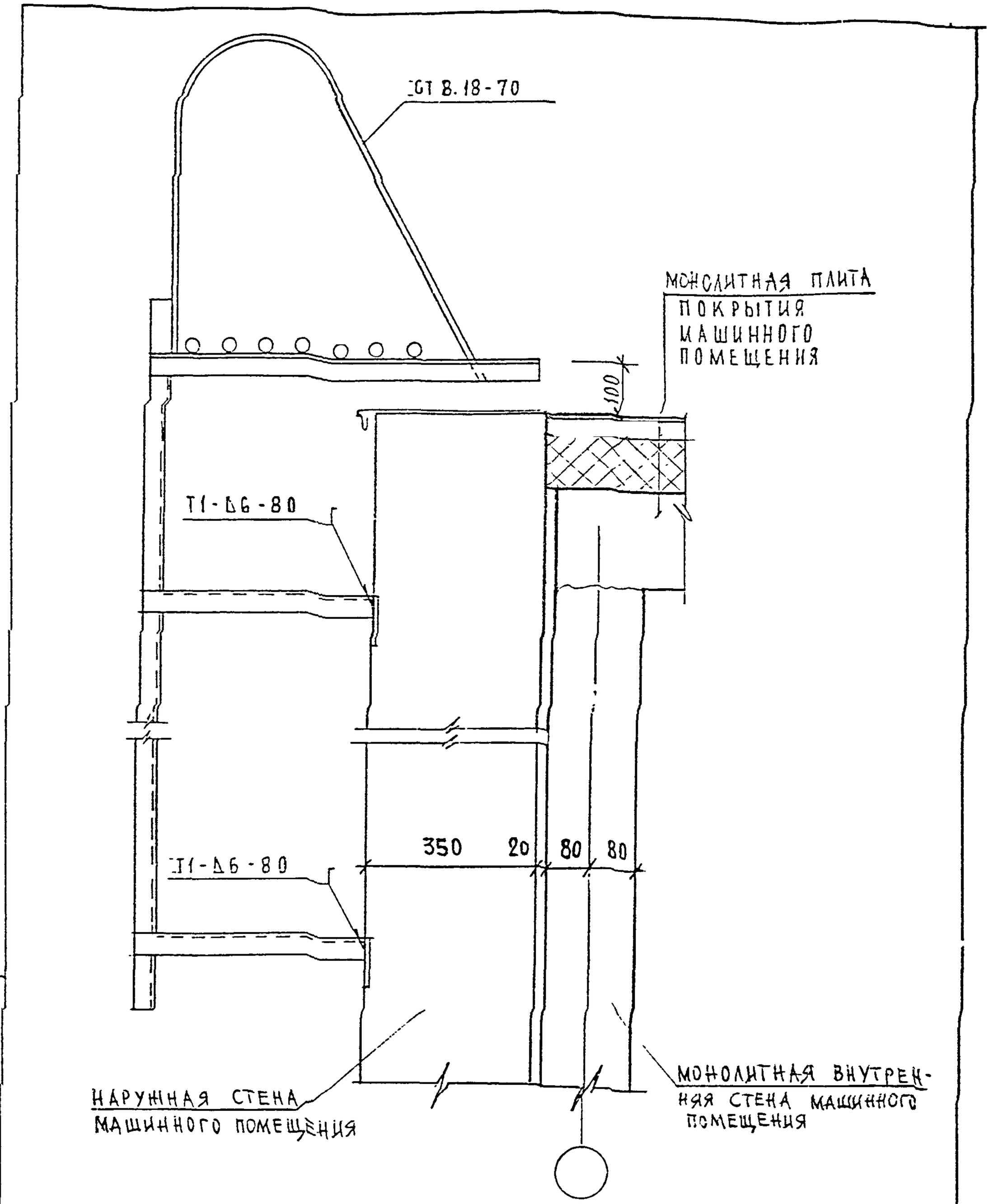

Н. контр.	Суворова				
Изм.	Кол.уч.	Лист	N док.	Подпись	Дата
Гл.спец.маст.	Козлова				
ГИП	Мыльников				
РГИ	Синдеева				
Разработал	Шехина				
Проверил	Мыльников				

6 КДС

10 / К2

Узел установки стремянки выхода на кровлю

Стадия	Лист	Листов
Р	69	

МНИИТЭП
МАСТЕРСКАЯ N 3

Взам. инв. N

Подпись и дата

Инв. N подл.

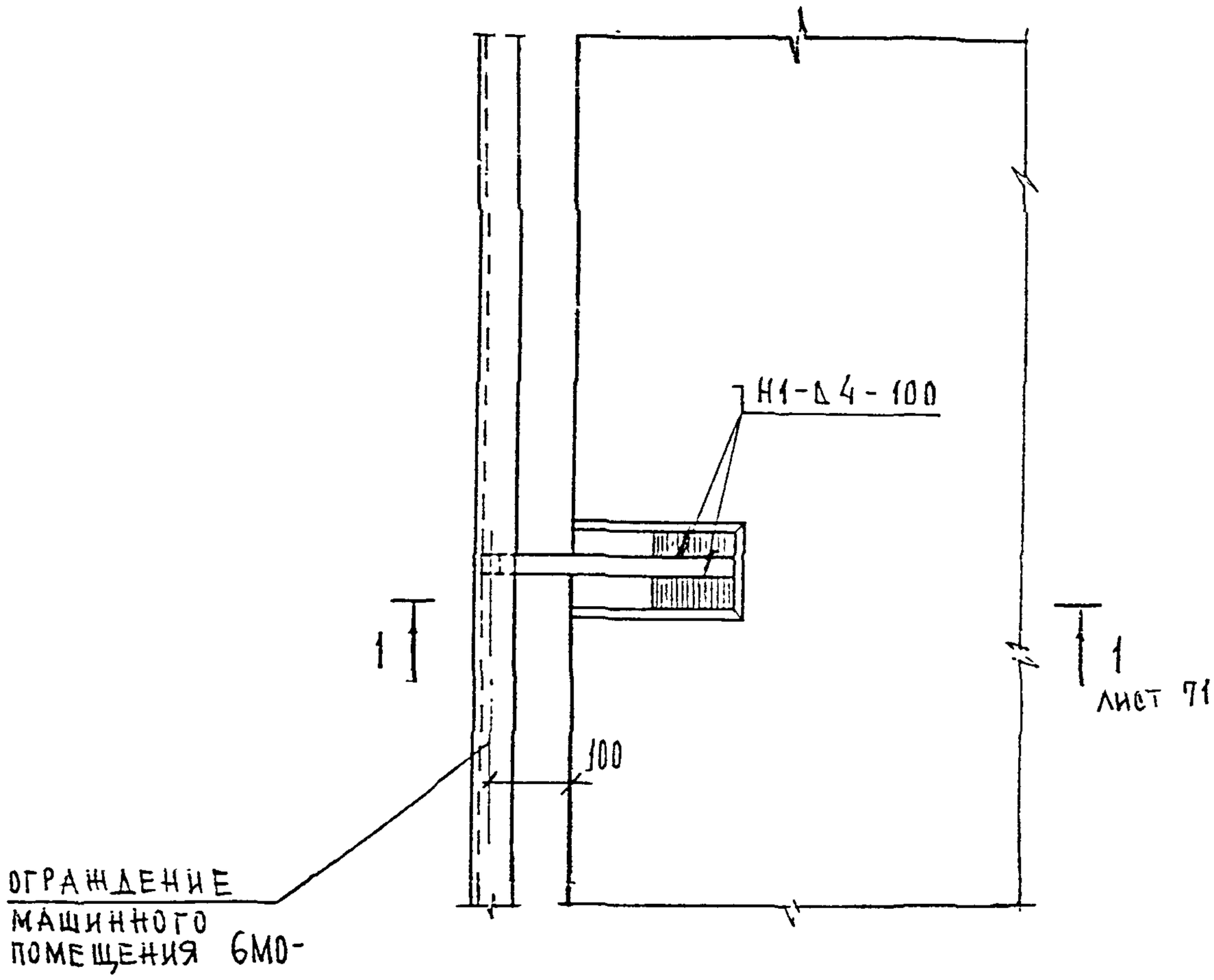

Н. контр.		Суворова			6КДС
изм.	кол.уч.	лист	N док.	подпись	дата
гл. спец. маст.		Козицын			11/К2 Узел крепления ограждения машинного помещения
Г И П		Мыльников			Стадия: Р; Лист: 10; Листов:
Р Г И		Синдеева			МНИИТЭП
Разработал		Щехина			Мастерская N 3
Проверил		Мыльников			

Взам. инв. N | Подпись и дата | Инв. N подл.

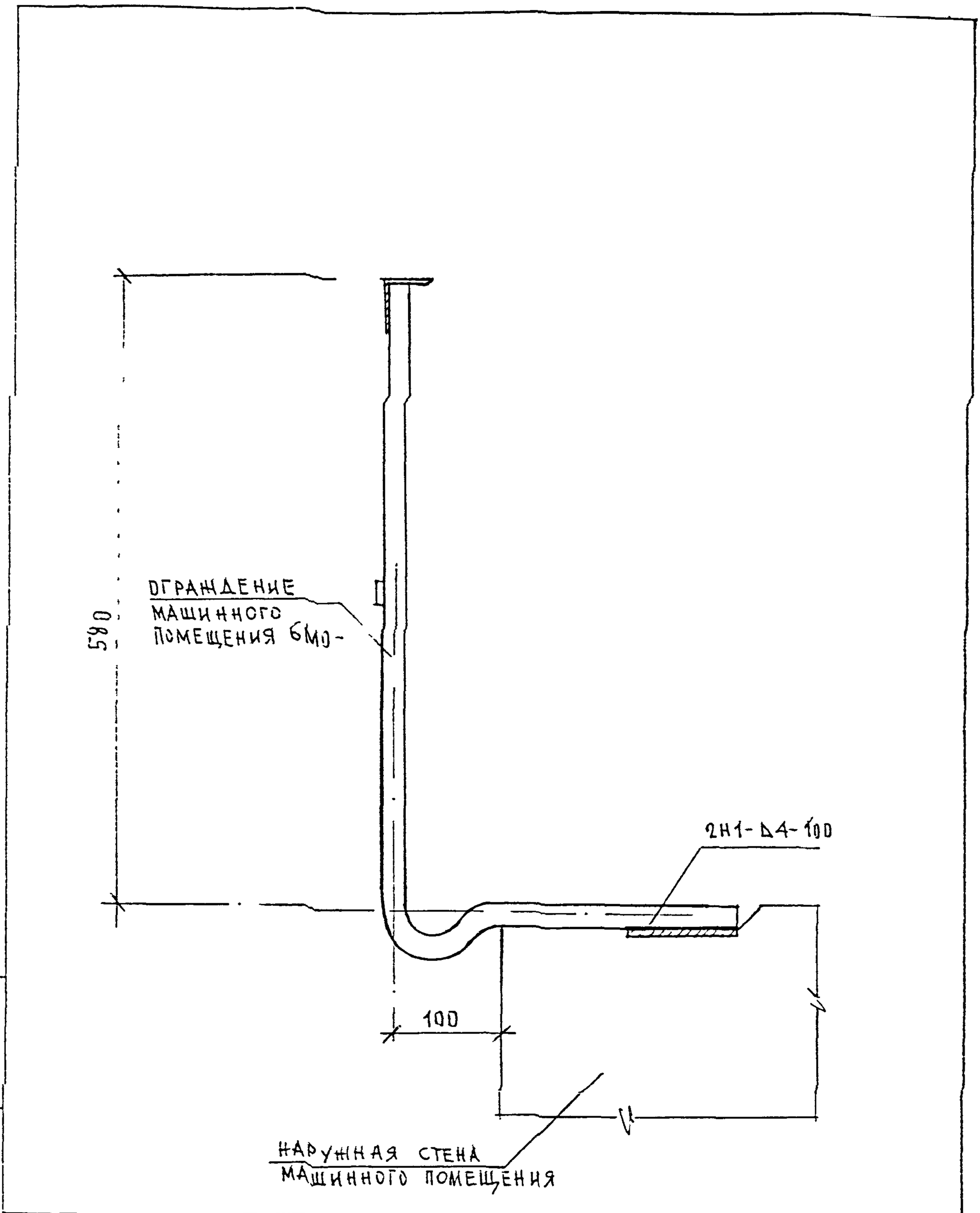

Н. КОНТР.		СУВОРОВА			
ИЗМ.	КОЛУЧ.	ЛИСТ	N ДОК.	ПОДПИСЬ	ДАТА
ГЛ. СПЕЦ. МАСТ.		КОЗИЦЫН			
ГИП		МЫЛЬНИКОВ			
РГИ		СИДЕЕВА			
РАЗРАБОТАЛ		КАЛИНИНА			
ПРОВЕРИЛ		МЫЛЬНИКОВ			

ПОДПИСЬ И ДАТА

ИНВ. N ПОДЛ. | ВЗАМ. ИНВ. N

6КДС

11
К2

СЕЧЕНИЕ 1-1

СТАДИЯ	ЛИСТ	ЛИСТОВ
Р	Т1	

МНИИТЭП
МАСТЕРСКАЯ N 3

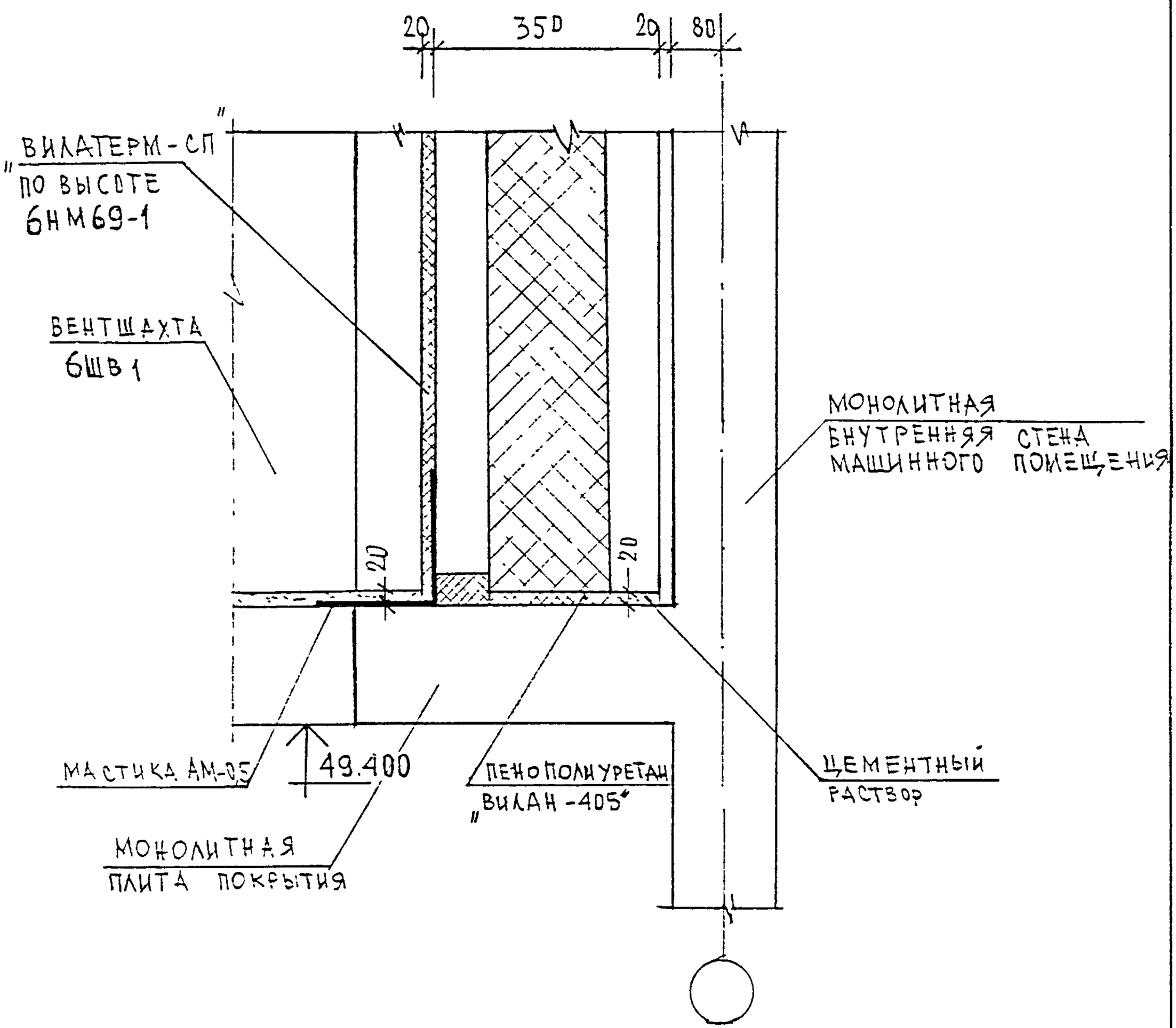

Н. КОНТР.		СУВОРОВА			6КДС
ИЗМ.	КОЛУЧ.	ЛИСТ	N ДОК.	ПОДПИСЬ	ДАТА
ГЛ. ИНЖ. М.		КОЗИЦЫН			12/К2
ГЛ. ИНЖ. ПР.		МЫЛЬНИКОВ			
ЗАВ. ГР. ИНЖ.		СИНДЕЕВА			
ИСПОЛНИЛ		ШЕХИНА			УСТАНОВКА ВЕНТШАХТЫ
ПРОВЕРИЛ		СИНДЕЕВА			

СТАДИЯ	ЛИСТ	ЛИСТОВ
Р	72	

МНИИТЭП
МАСТЕРСКАЯ N 3

ВЗАМ. ИНВ. N | ПОДПИСЬ И ДАТА | ИНВ. N ПОДЛ.

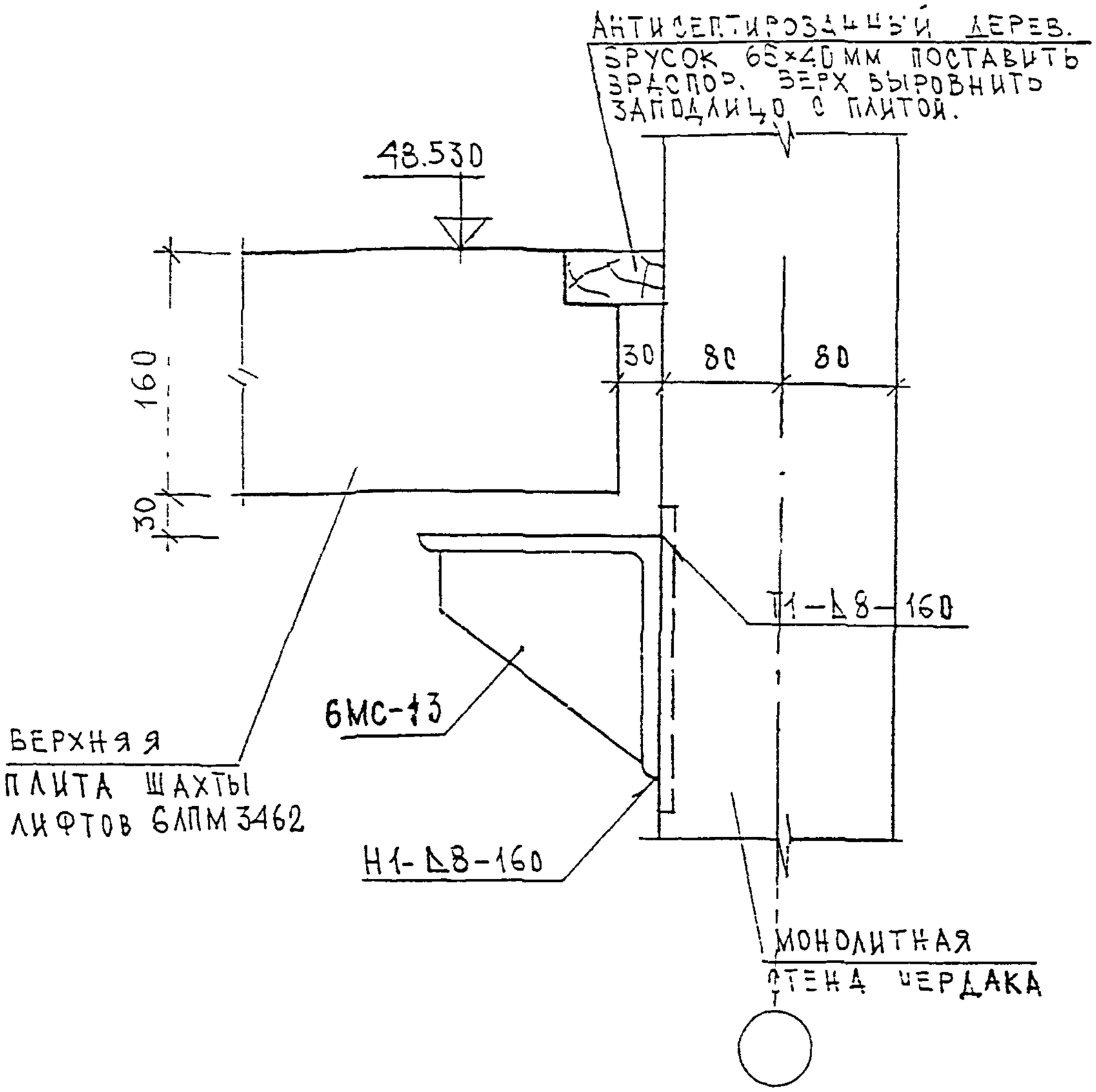

Н. ОНТР.		СУВОРОВА				6КДС			
ИЗМ.	КОЛУЧ.	ЛИСТ	N ДОК.	ПОДПИСЬ	ДАТА				
ГЛ. СПЕЦ. МАСТ.		КОЗИЦЫН				ШАХТА ЛИФТА	СТАДИЯ	ЛИСТ	ЛИСТОВ
ГИП		МЫЛЬНИКОВ				СЕЧЕНИЕ 1-1	Р	73	
РГИ		СИНДЕЕВА				К2	МНИИТЭП		
РАЗРАБОТАЛ		КАЛИНИНА					МАСТЕРСКАЯ N 3		
ПРОВЕРИЛ		МЫЛЬНИКОВ							

ПОДПИСЬ И ДАТА

ИНВ. N ПОДЛ.

ВЗАМ. ИНВ. N

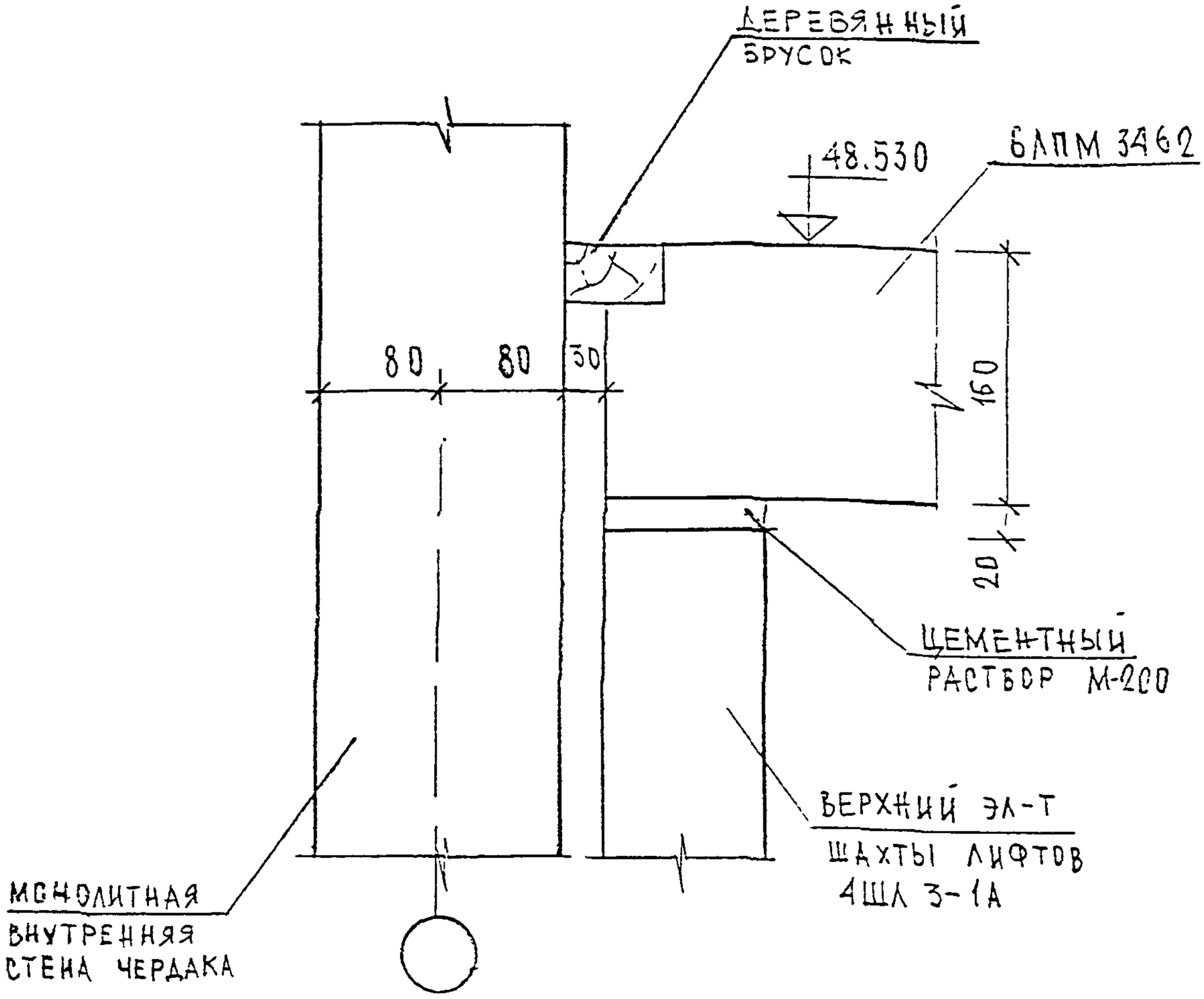

Н. КОНТР		СУВОРОВА				6КДС			
ИЗМ.	КОЛУЧ.	ЛИСТ	N ДОК.	ПОДПИСЬ	ДАТА				
ГЛ. СПЕЦ. МАСТ.		КОЗИЦЫН				ШАХТА ЛИФТА	СТАДИЯ	ЛИСТ	ЛИСТОВ
ГИП		МЫЛЬНИКОВ				СЕЧЕНИЕ 2-2	Р	74	
РГИ		СИНДЕЕВА				К2	МНИИТЭП		
РАЗРАБОТАЛ		КАЛИНИНА					МАСТЕРСКАЯ N 3		
ПРОВЕРИЛ		МЫЛЬНИКОВ							

ПОДПИСЬ И ДАТА

ВЗАМ. ИНВ. N

ИНВ. N ПОДЛ.

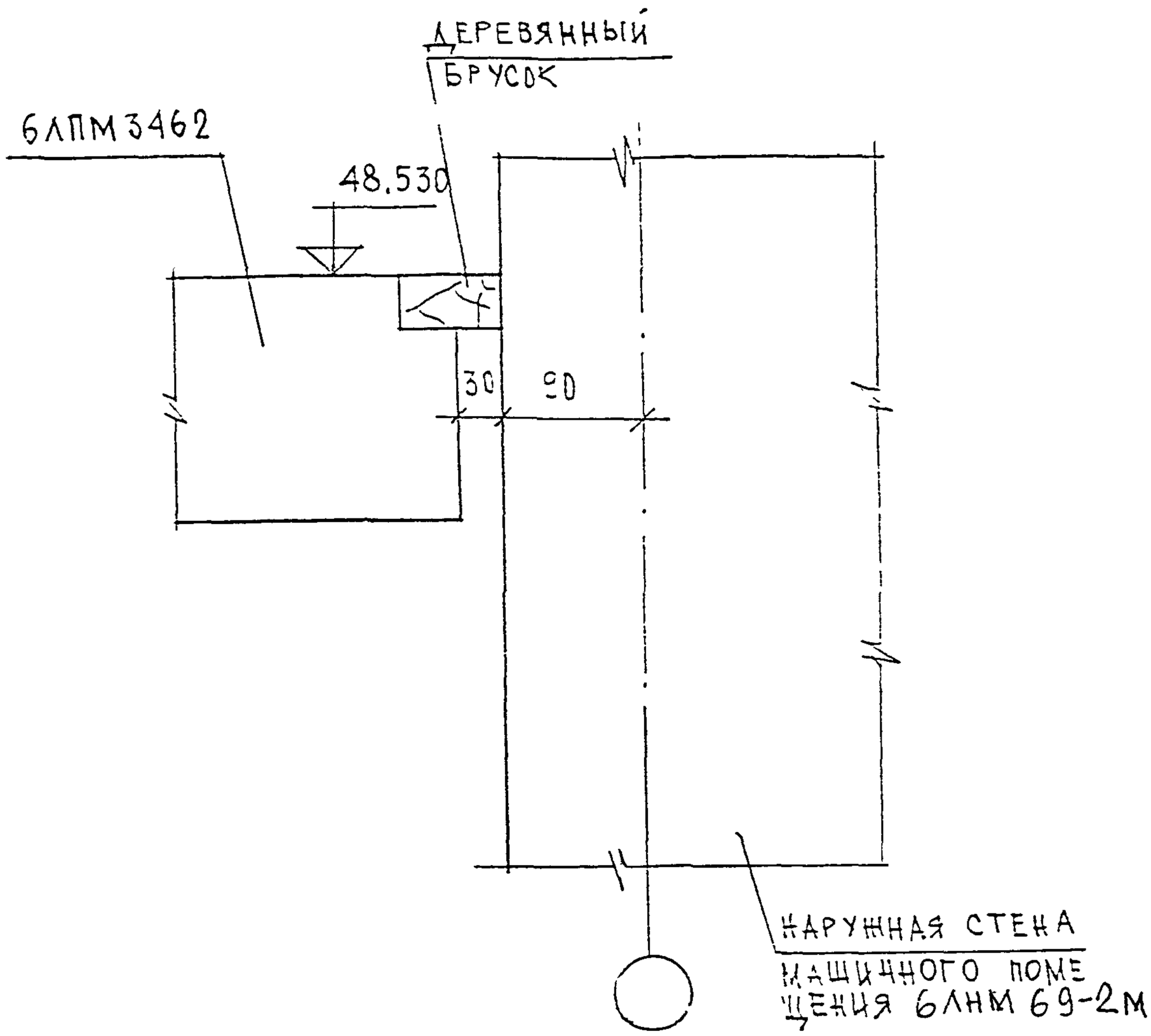

Н КОНТР.		СУВОРОВА				6КДС
ИЗМ.	КОЛ.УЧ.	ЛИСТ	N ДОК	ПОДПИСЬ	ДАТА	
ГЛ. СПЕЦ. ЧАСТ		КОЗИЦЫН				ШАХТА АНФТА СЕЧЕНИЕ 3-3 К2
ГИП		МЫЛЬНИКОВ				
РГИ		СИНДЕЕВА				
РАЗРАБОТАЛ		КАЛИНИНА				
ПРОВЕРИЛ		МЫЛЬНИКОВ				

СТАДИЯ	ЛИСТ	ЛИСТОВ
Р	75	

МНИИТЭП
МАСТЕРСКАЯ N 3

ВЗАМ. ИНВ. N | ДАТА | ПОДПИСЬ И ДАТА | ИНВ. N ПОДЛ.

РАЗДЕЛ К 3

УЗЛЫ И ДЕТАЛИ КРОВЛИ

ОСНОВНОЙ РУЛОННЫЙ КОВЕР ИЗ НАПЛАВЛЯЕМЫХ МАТЕРИАЛОВ (ФИЛИЗОЛ И Т.П)

ГРУНТОВКА-РАСТВОР БИТУМА МАРКИ БН 90/10(БНУ) И КЕРОСИНА, В СООТВЕТСТВИИ ПО ВЕСУ 1 3.

ЦЕМЕНТНО-ПЕСЧАНАЯ СТЯЖКА МАРКИ 200 ПО УКЛОНУ, АРМИРОВАННАЯ СЕТКОЙ 200/200/3/3.

УТЕПЛИТЕЛЬ-ПЕРЛИТОПЛАСТБЕТОН γ=100КГ/М3 ТУ 5760-160-00284807-96

Ж.Б. МОНОЛИТНАЯ ПЛИТА ПОКРЫТИЯ

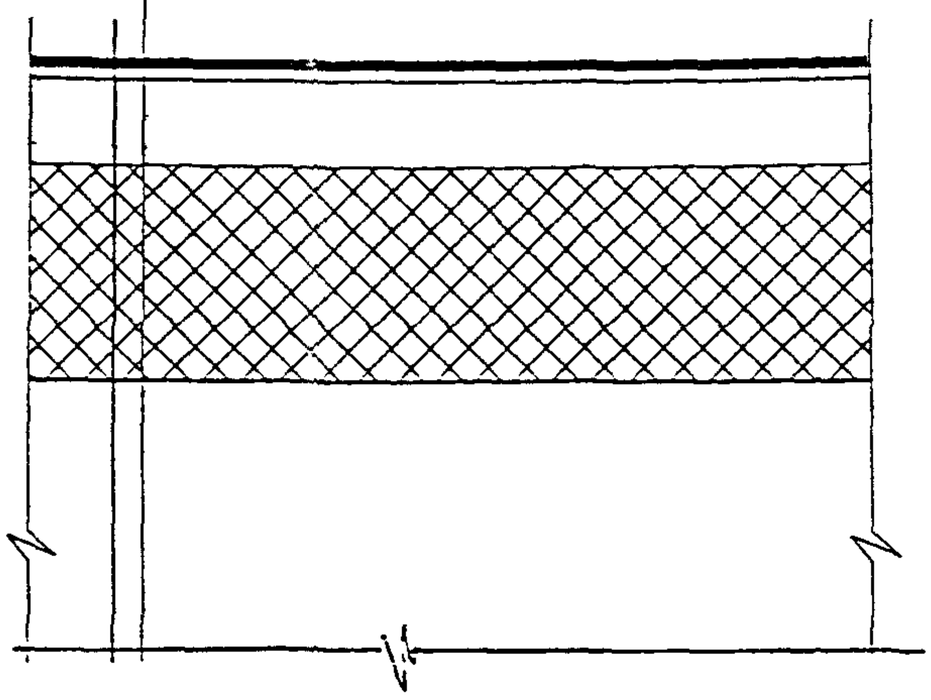

Н.контр.	Суворова		
ГЛ СПЕЦ И	Козицын		
ГЛ ИНЖ ПР	Мыльников		
РУК ГР ИНЖ	Синдеева		
ИСПОЛНИЛ	Шехина		
ПРОВЕРИЛ	Мыльников		

6КДС

01/К3

Основное кровельное покрытие

СТАДИЯ	ЛИСТ	ЛИСТОВ
Р	76	

МНИИТЭП
МАСТЕРСКАЯ N 3

ВЗАМ. ИНВ. N

ПОДПИСЬ И ДАТА

ИНВ. N ПОДЛ.

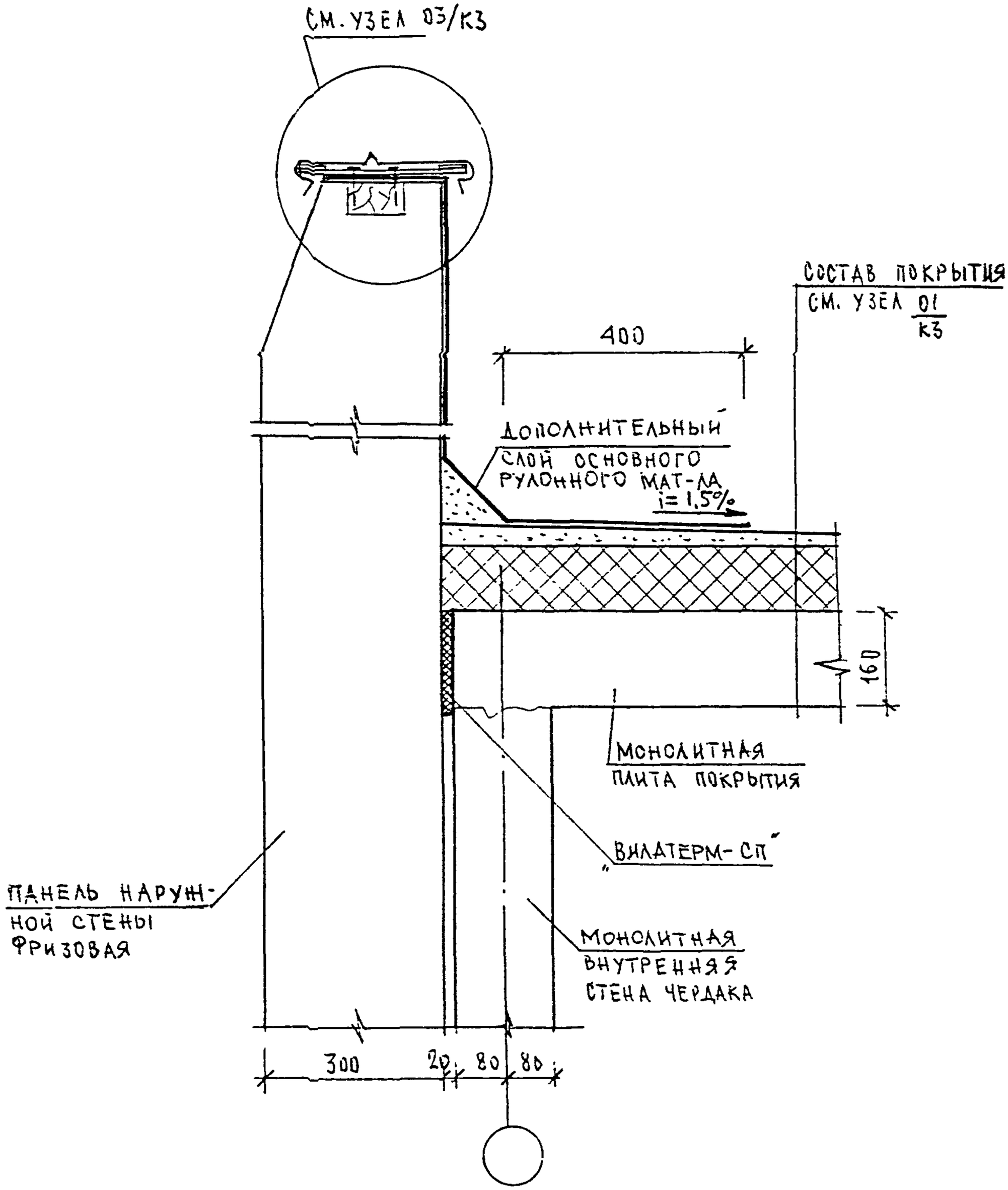

Н. КОНТР.		СУВОРОВА			6КДС
ИЗМ.	КОЛУЧ.	ЛИСТ	N ДОК.	ПОДПИСЬ	ДАТА
ГЛ. СПЕЦ. МАСТ.		КОЗИЦЫН			02/К3
ГИП		МЫЛЬНИКОВ			ПРИМЫКАНИЕ КРОВЛИ К ТОРЦЕВОЙ НАРУЖНОЙ ФРИЗОВОЙ ПАНЕЛИ ЧЕРДАКА
РГИ		СИНДЕЕВА			
РАЗРАБОТАЛ		КАЛИНИНА			
ПРОВЕРИЛ		МЫЛЬНИКОВ			

СТАДИЯ	ЛИСТ	ЛИСТОВ
Р	77	

МНИИТЭП
МАСТЕРСКАЯ N 3

ВЗАМ. ИНВ. N | ПОДПИСЬ И ДАТА | ИНВ. N ПОДЛ.

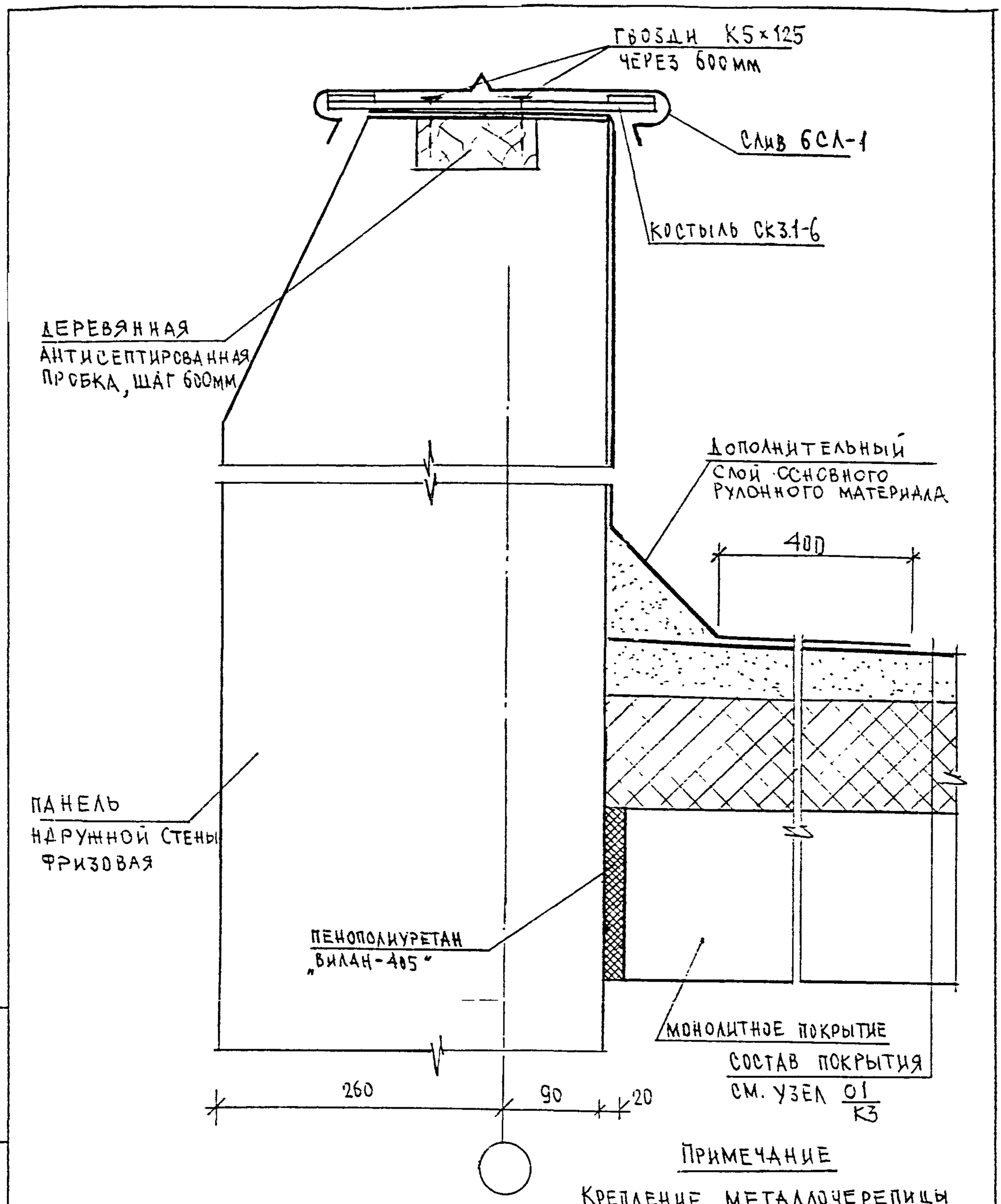

ПРИМЕЧАНИЕ

КРЕПЛЕНИЕ МЕТАЛЛОЧЕРЕПИЦЫ ТИПА „РАННИЛА" УСЛОВНО НЕ ПОКАЗАНО.

Н. КОНТР.		СУВОРОВА			
ИЗМ.	КОЛУЧ.	ЛИСТ	N ДОК.	ПОДПИСЬ	ДАТА
ГЛ. СПЕЦ. МАСТ.		КОЗИЦЫН			
ГИП		МЫЛЬНИКОВ			
РГИ		СИНДЕЕВА			
РАЗРАБОТАЛ		КАЛИНИНА			
ПРОВЕРИЛ		МЫЛЬНИКОВ			

ИНВ N ПОДЛ. | ПОДПИСЬ И ДАТА | ВЗАМ. ИНВ. N

БКДС

03/К3

УЗЕЛ УСТАНОВКИ СЛИВА НА ФРИЗОВОЙ НАРУЖНОЙ ПАНЕЛИ

СТАДИЯ	ЛИСТ	ЛИСТОВ
Р	78	

МНИИТЭП

МАСТЕРСКАЯ N 3

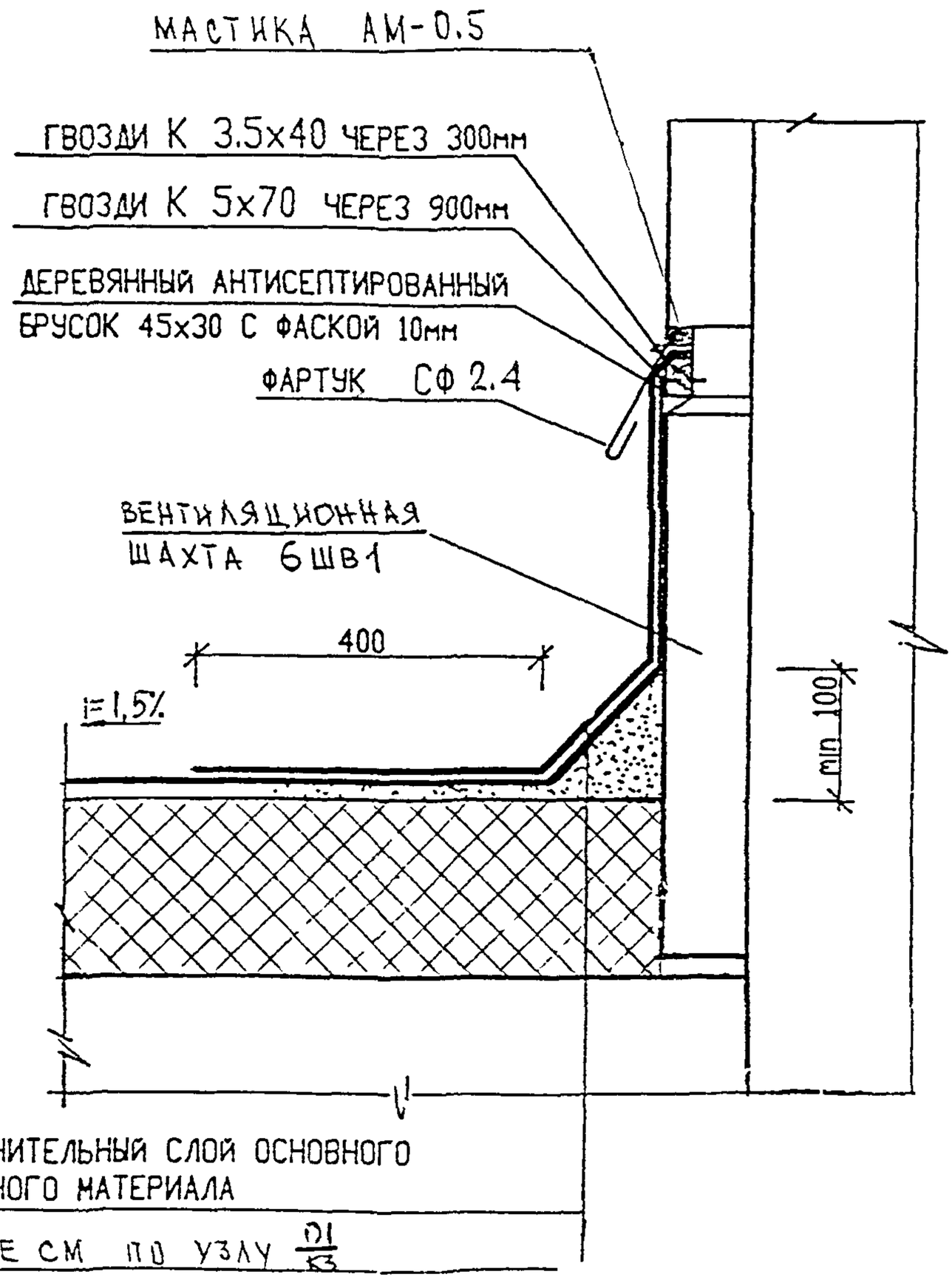

Н.контр.		Суворова			
Изм.	Кол.уч.	Лист	N док.	Подпись	Дата

6КДС

Гл спец М	Козицын		
Гл инж пр	Мыльников		
Рук гр инж	Синдеева		
Исполнил	Шехина		
Проверил	Мыльников		

04/К3

Узел примыкания кровли к вентшахте

Стадия	Лист	Листов
Р	79	

МНИИТЭП
Мастерская N 3

Взам инв. N | Подпись и дата | Инв N подл.

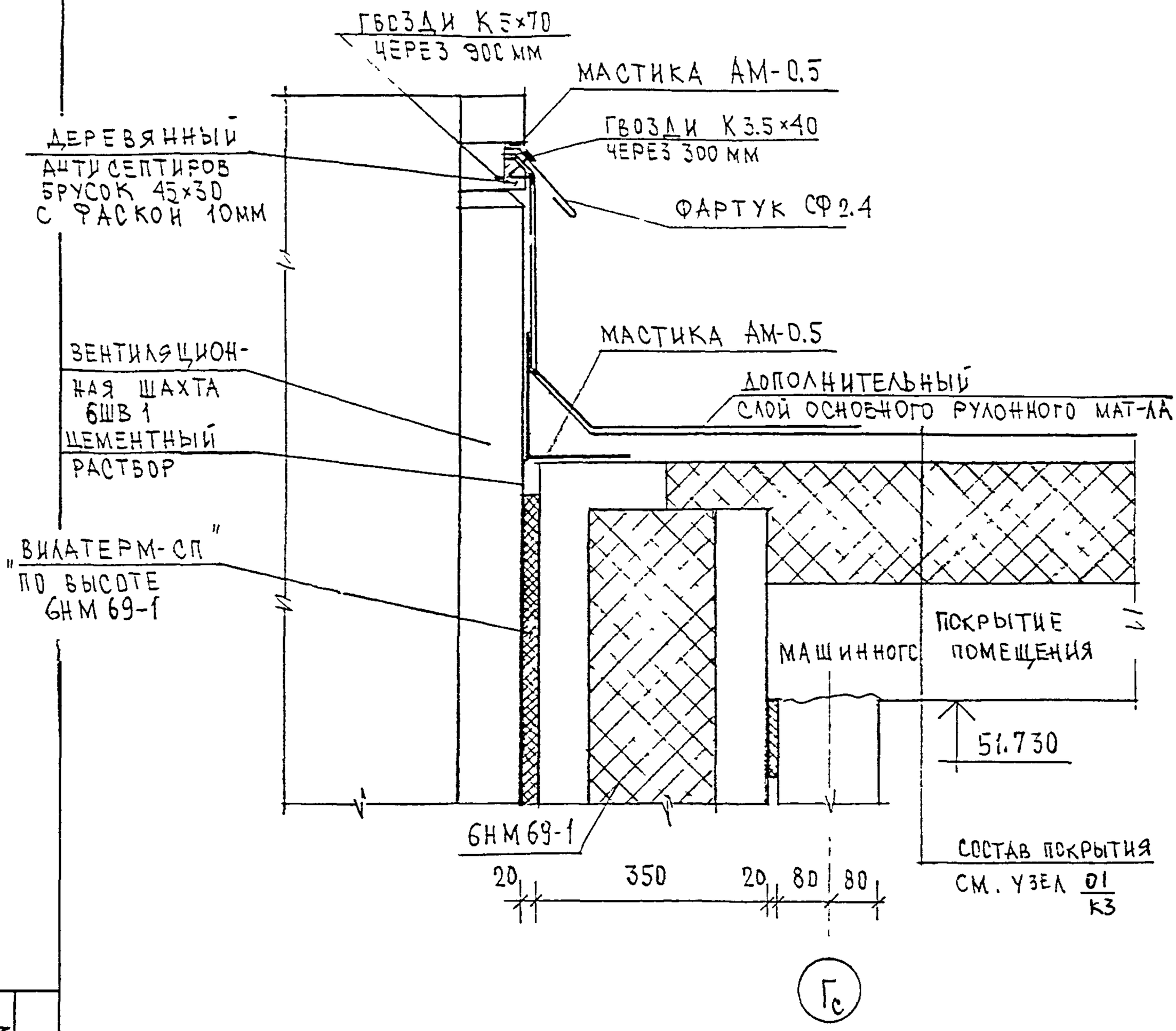

ВЗАМ. ИНВ. N	
ПОДПИСЬ И ДАТА	
ИНВ. N ПОДЛ.	

Н.КОНТР.		СУВОРОВА				6КДС
ИЗМ.	КОЛУЧ.	ЛИСТ	N ДОК.	ПОДПИСЬ	ДАТА	
ГЛ. ИНЖ. П.		КОЗИЦЫН				05/К3 Узел примыкания кровли машинного помещения к вентшахте
ГЛ. ИНЖ. ПР.		МЫЛЬНИКОВ				
ЗАВ. ГР. ИНЖ.		СИНДЕЕВА				
ИСПОЛНИЛ		ШЕХИНА				
ПРОВЕРИЛ		СИНДЕЕВА				

СТАДИЯ	ЛИСТ	ЛИСТОВ
Р	80	

МНИИТЭП
МАСТЕРСКАЯ N 3

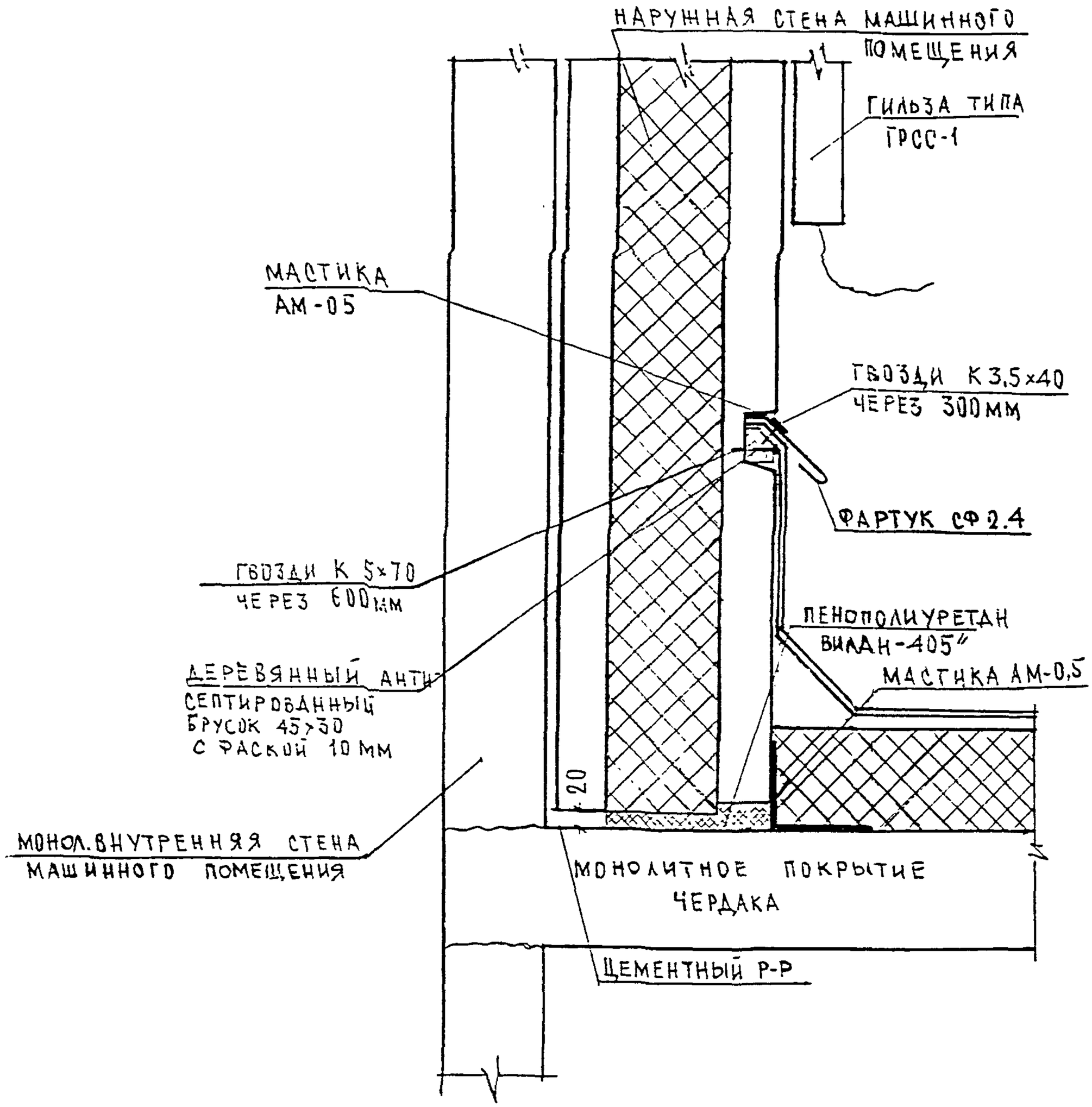

Н. КОНТР.		СУВОРОВА			
ИЗМ	КОЛУЧ	ЛИСТ	N ДОК.	ПОДПИСЬ	ДАТА
ГЛ. СПЕЦ МАСТ.		КОЗИЦЫН			
ГИП		МУЛЬНИКОВ			
РГИ		СИНДЕЕВА			
РАЗРАБОТАЛ		ТУЧКОВА			
ПРОВЕРИЛ		СИНДЕЕВА			

ВЗАМ. ИНВ. N | ПОДПИСЬ И ДАТА | ИНВ. N ПОДЛ.

БКДС

06/КЗ

УЗЕЛ ПРИМЫКАНИЯ КРОВЛИ ЧЕРДАКА К НАРУЖНОЙ СТЕНЕ МАШИННОГО ПОМЕЩЕНИЯ

СТАДИЯ	ЛИСТ	ЛИСТОВ
Р	81	

МНИИТЭП
МАСТЕРСКАЯ N 3

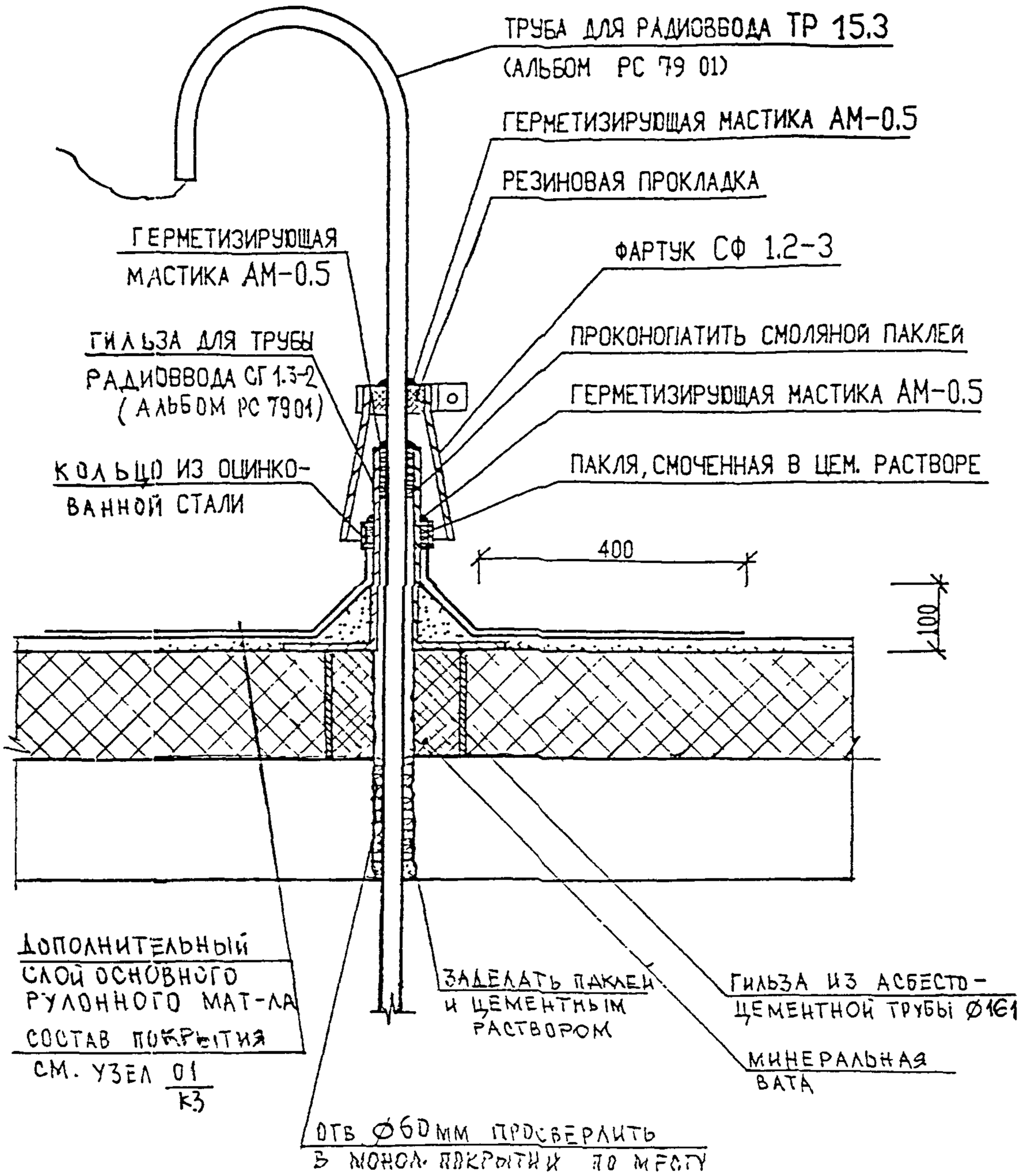

Н. КОНТР.		СУВОРОВА				БКДС
ИЗМ.	КОЛУЧ.	ЛИСТ	N ДОК.	ПОДПИСЬ	ДАТА	
ГЛ. СПЕЦ. МАСТ.		КОЗИЦЫН				07/КЗ
ГИП		МЫЛЬНИКОВ				УЗЕЛ УСТАНОВКИ ТРУБЫ РАДИОВВОДА
РГИ		СИНДЕЕВА				
РАЗРАБОТАЛ		ШЕХИНА				
ПРОВЕРИЛ		СИНДЕЕВА				

СТАДИЯ	ЛИСТ	ЛИСТОВ
Р	82	

МНИИТЭП
МАСТЕРСКАЯ N 3

ВЗАМ. ИНВ. N | ПОДПИСЬ И ДАТА | ИНВ. N ПОДЛ.

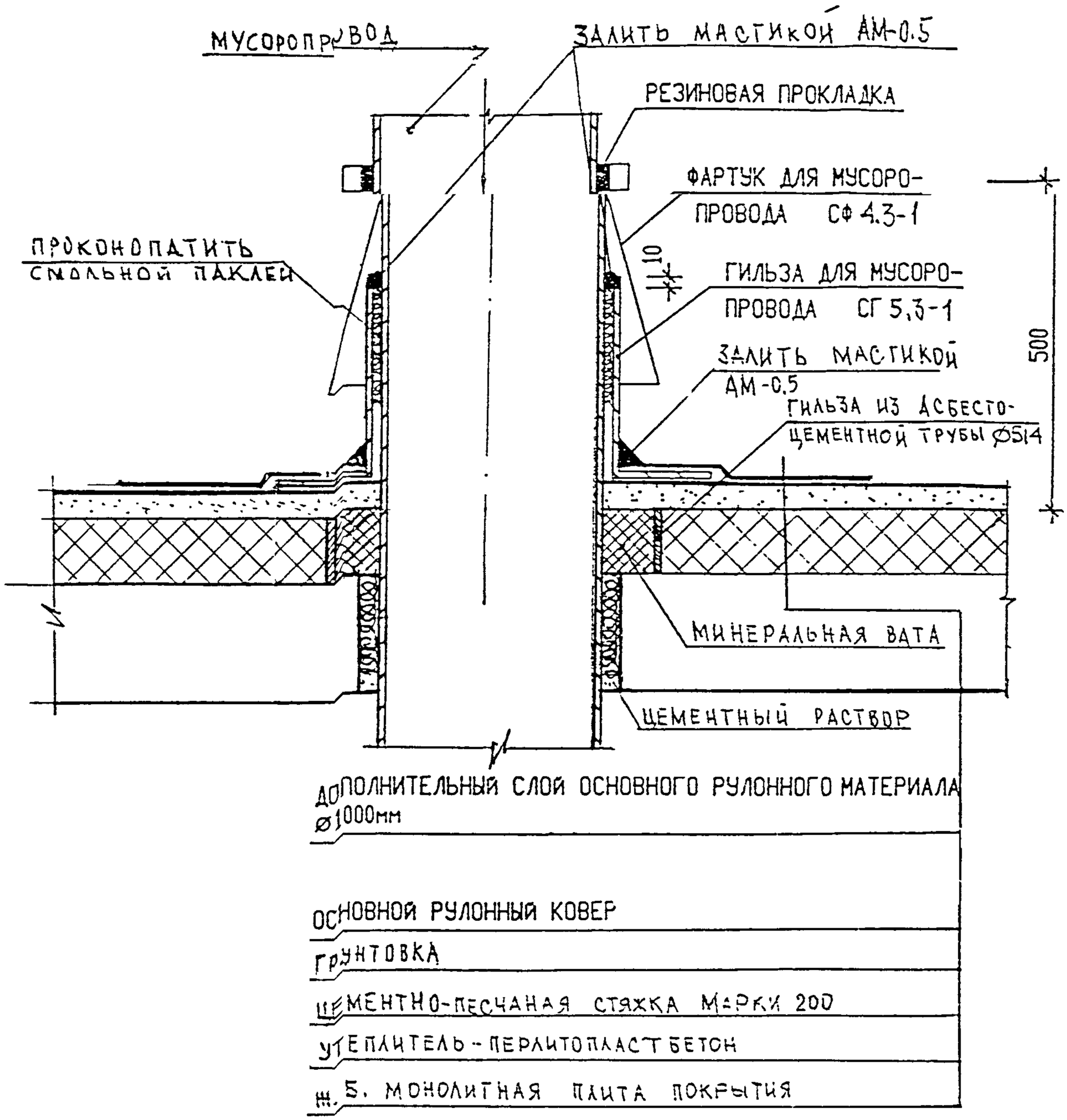

Н. контр.		СУВОРОВА			
Изм.	Кол.уч.	Лист	N док.	Подпись	Дата
ГЛСПЕЦМАСТ		КОЗИЦЫН			
ГИП		МЫЛЬНИКОВ			
РГИ		СИНДЕЕВА			
ИСПОЛНИЛ		ТУЧКОВА			
ПРОВЕРИЛ		СИНДЕЕВА			

КДС

08/КЗ

ВЕНТИЛЯЦИЯ МУСОРОПРОВОДА

СТАДИЯ	ЛИСТ	ЛИСТОВ
Р	83	

МНИИТЭП
МАСТЕРСКАЯ N 3

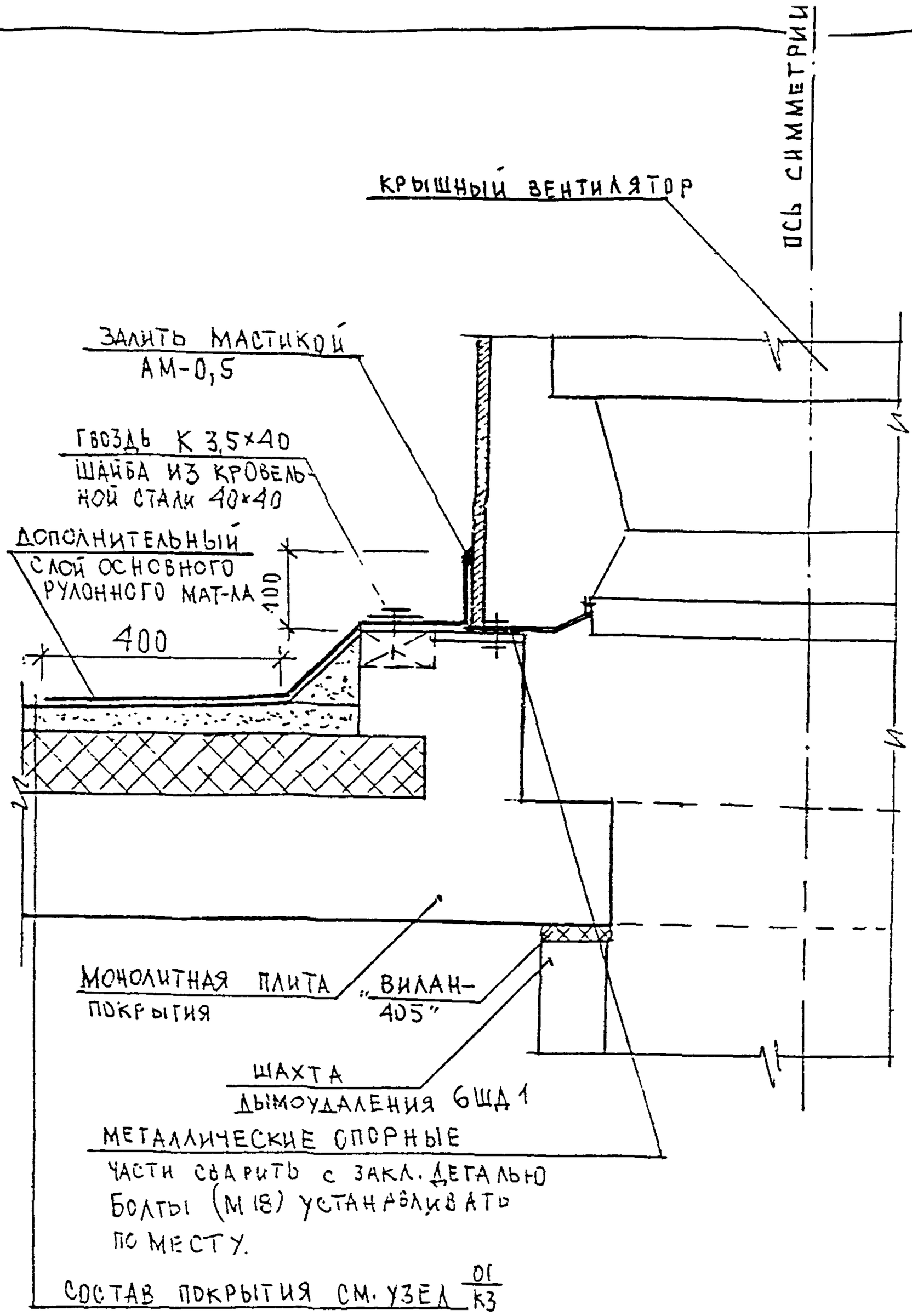

Н. контр.		Суворова				6КДС
изм.	кол.уч.	лист	N док.	подпись	дата	
Гл. инж. М.		Козицын				09/К3
Гл. инж. пр.		Мыльников				Узел установки крышного вентилятора
Зав. гр. инж.		Синдеева				
Исполнил		Калинина				
Проверил		Синдеева				

Стадия	Лист	Листов
Р	84	

МНИИТЭП
мастерская N 3

Взам. инв. N | Подпись и дата | Инв. N подл.

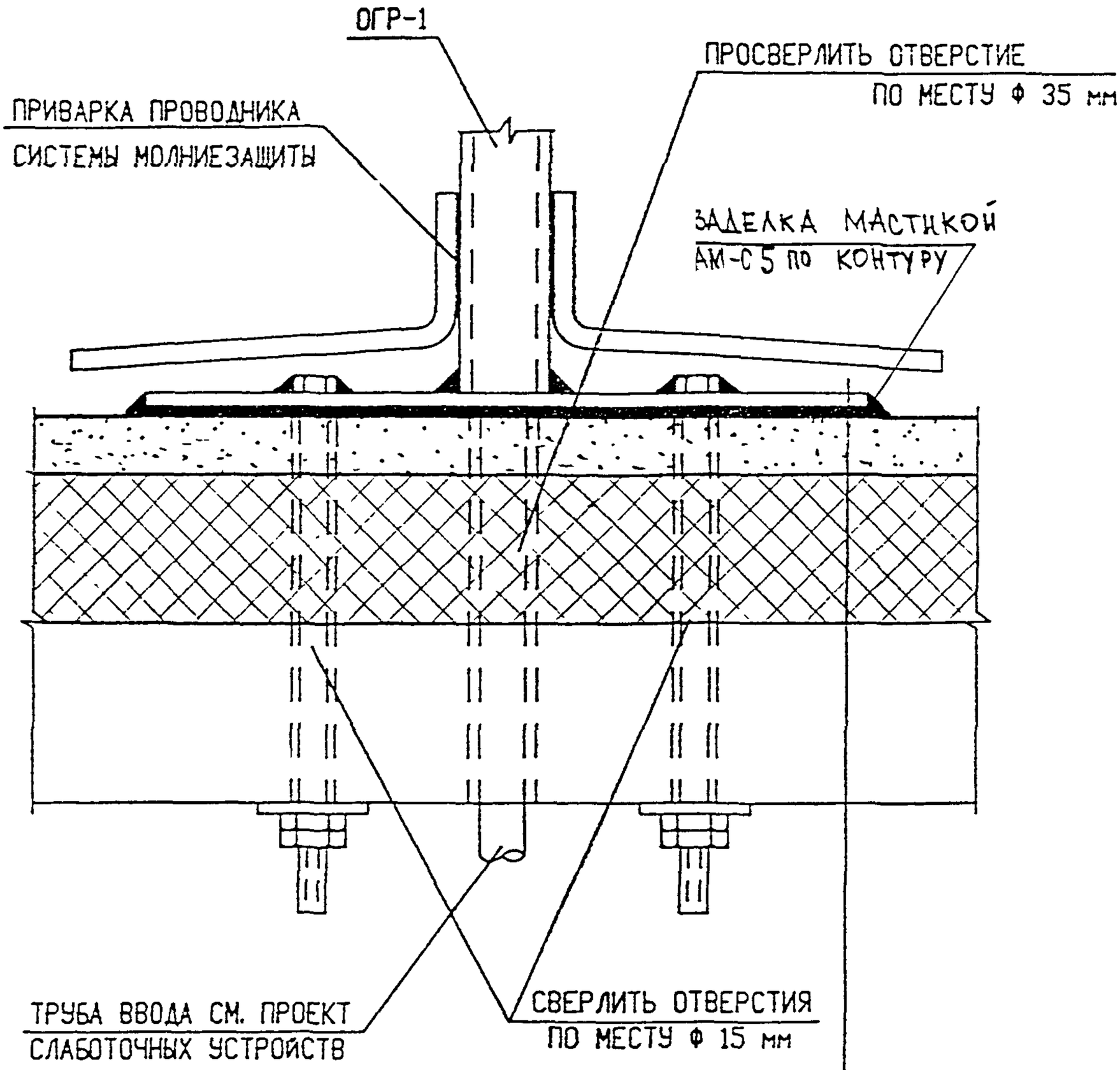

ДОПОЛНИТЕЛЬНЫЙ СЛОЙ ОСНОВНОГО РУЛОННОГО МАТЕРИАЛА
Ø1000мм - 0.8 м²

ДАЛЕЕ СМ. ПО УЗЛУ 01/КЗ

Н. КОНТР.		СУВОРОВА			
ИЗМ.	КОЛУЧ.	ЛИСТ	N ДОК.	ПОДПИСЬ	ДАТА

6КДС

ГЛ. ИНЖ. М.	КОЗИЦЫН	
ГЛ. ИНЖ. ПР.	МЫЛЬНИКОВ	
РУК.ГР. ИНЖ.	СИНДЕЕВА	
ИСПОЛНИЛ	ШЕХИНА	
ПРОВЕРИЛ	СИНДЕЕВА	

10/КЗ
УСТАНОВКА ОПОРНЫХ ГИЛЬЗ

СТАДИЯ	ЛИСТ	ЛИСТОВ
	85	

МНИИТЭП
МАСТЕРСКАЯ N 3

ВЗАМ. ИНВ. N | ПОДПИСЬ И ДАТА | ИНВ. N ПОДЛ.

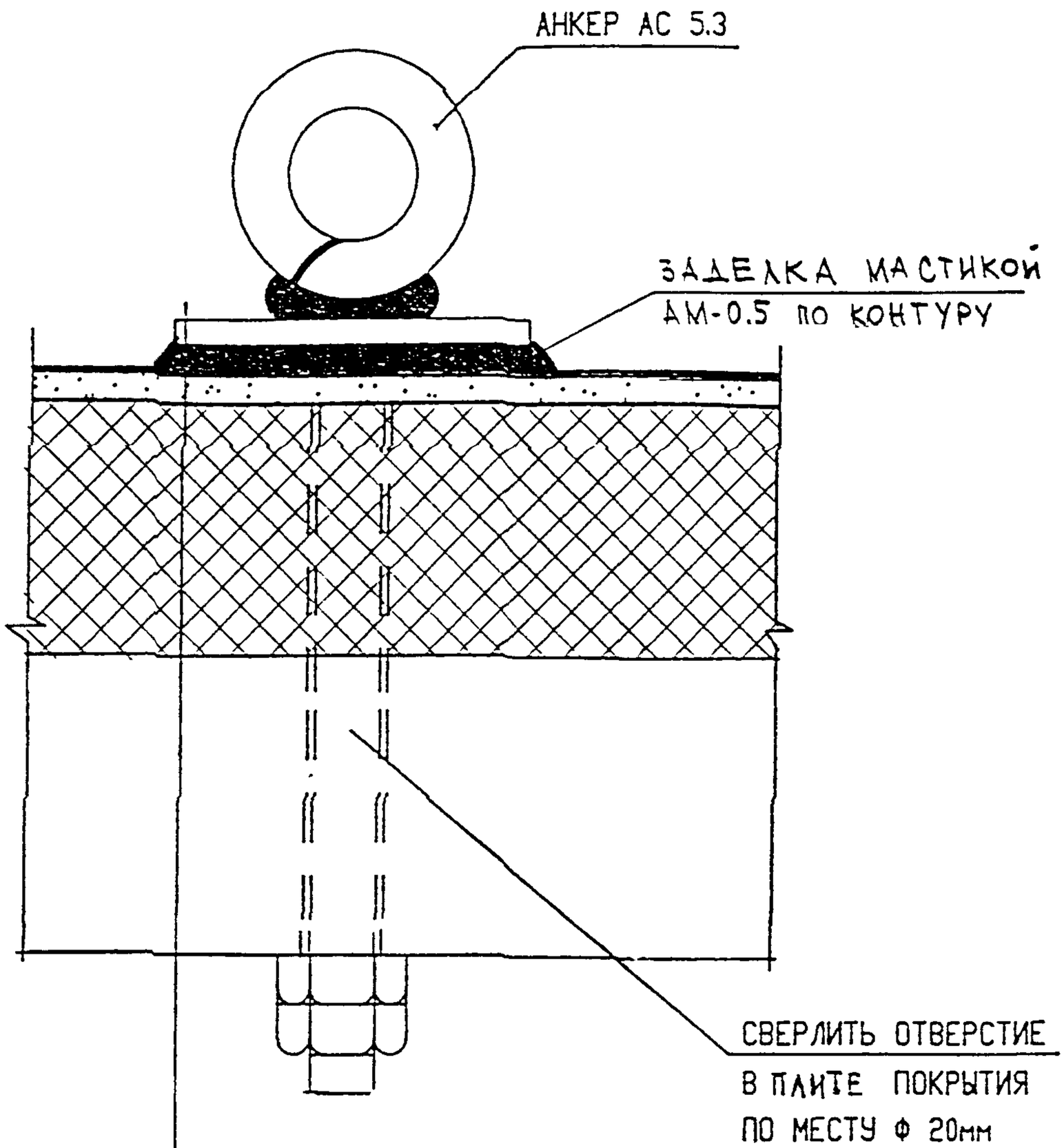

АНКЕР АС 5.3 (АЛЬБОМ РС 7901)

РЕЗИНОВАЯ ПРОКЛАДКА δ=6 мм

ДОПОЛНИТЕЛЬНЫЙ СЛОЙ ОСНОВНОГО РУЛОННОГО МАТЕРИАЛА ⌀ 1000мм - 0.8м^2

ДАЛЕЕ СМ. ПО УЗЛУ $\frac{01}{К3}$

ВЗАМ. ИНВ. N

ПОДПИСЬ И ДАТА

ИНВ. N ПОДЛ.

Н. КОНТР.		СУВОРОВА			
ИЗМ.	КОЛУЧ.	ЛИСТ	N ДОК.	ПОДПИСЬ	ДАТА
ГЛ. СПЕЦ. МАСТ.		КОЗИЦЫН			
ГИП		МЫЛЬНИКОВ			
РГИ		СИНДЕЕВА			
РАЗРАБОТАЛ		ШЕХИНА			
ПРОВЕРИЛ		МЫЛЬНИКОВ			

БКДС

11/К3

Установка анкера оттяжки

СТАДИЯ	ЛИСТ	ЛИСТОВ
Р	86	

МНИИТЭП
МАСТЕРСКАЯ N 3

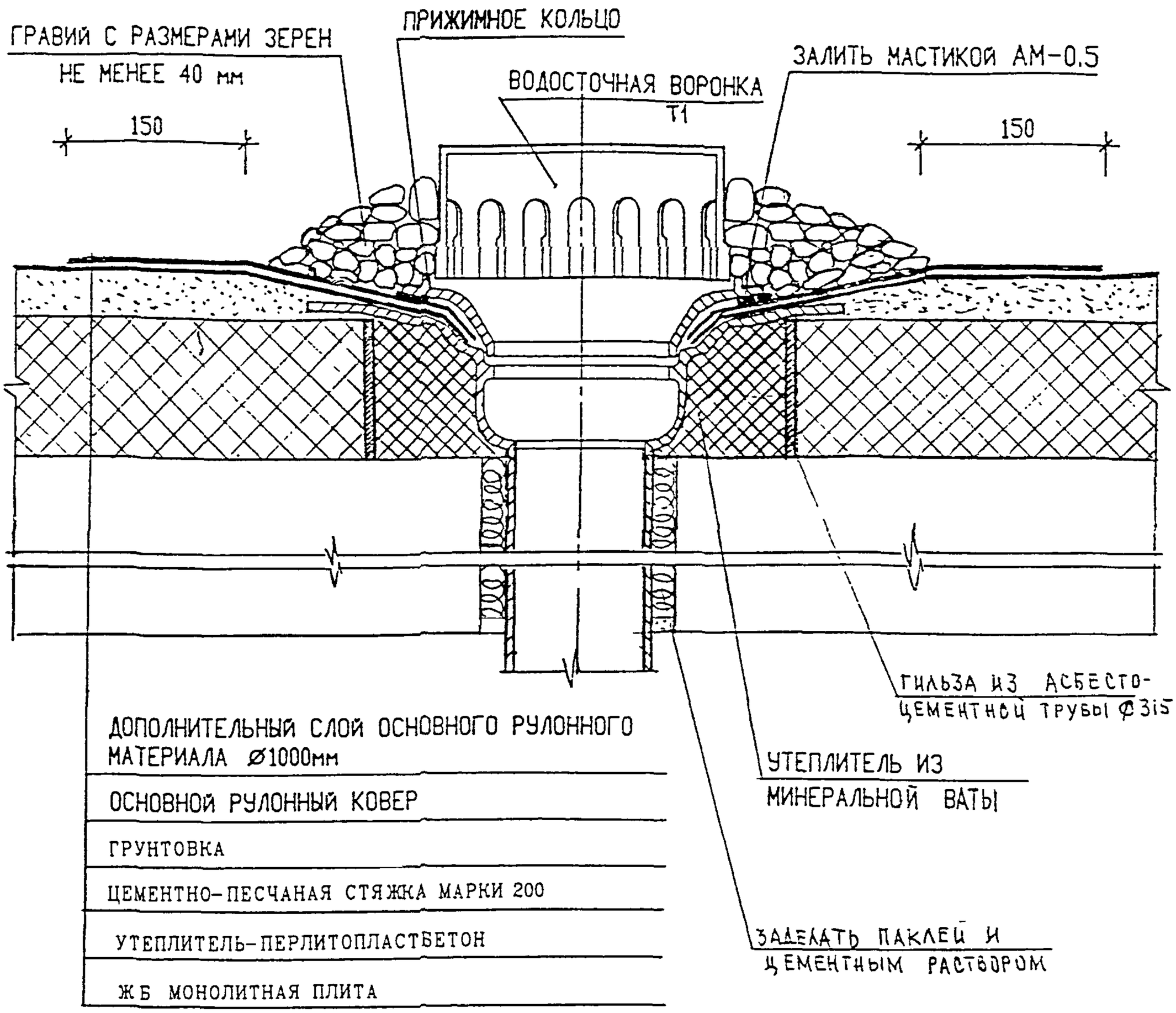

Н. КОНТР.		СУВОРОВА				6КДС
ИЗМ.	КОЛУЧ.	ЛИСТ	N ДОК.	ПОДПИСЬ	ДАТА	
ГЛ. ИНЖ. М.		КОЗИЦЫН				12/КЗ Водосток
ГЛ. ИНЖ. ПР.		МЫЛЬНИКОВ				СТАДИЯ: Р; ЛИСТ: 87; ЛИСТОВ:
ЗАВ. ГР. ИНЖ.		СИНДЕЕВА				МНИИТЭП МАСТЕРСКАЯ N 3
ИСПОЛНИЛ		ШЕХИНА				
ПРОВЕРИЛ		СИНДЕЕВА				

ВЗАМ. ИНВ. N

ПОДПИСЬ И ДАТА

ИНВ. N ПОДЛ.

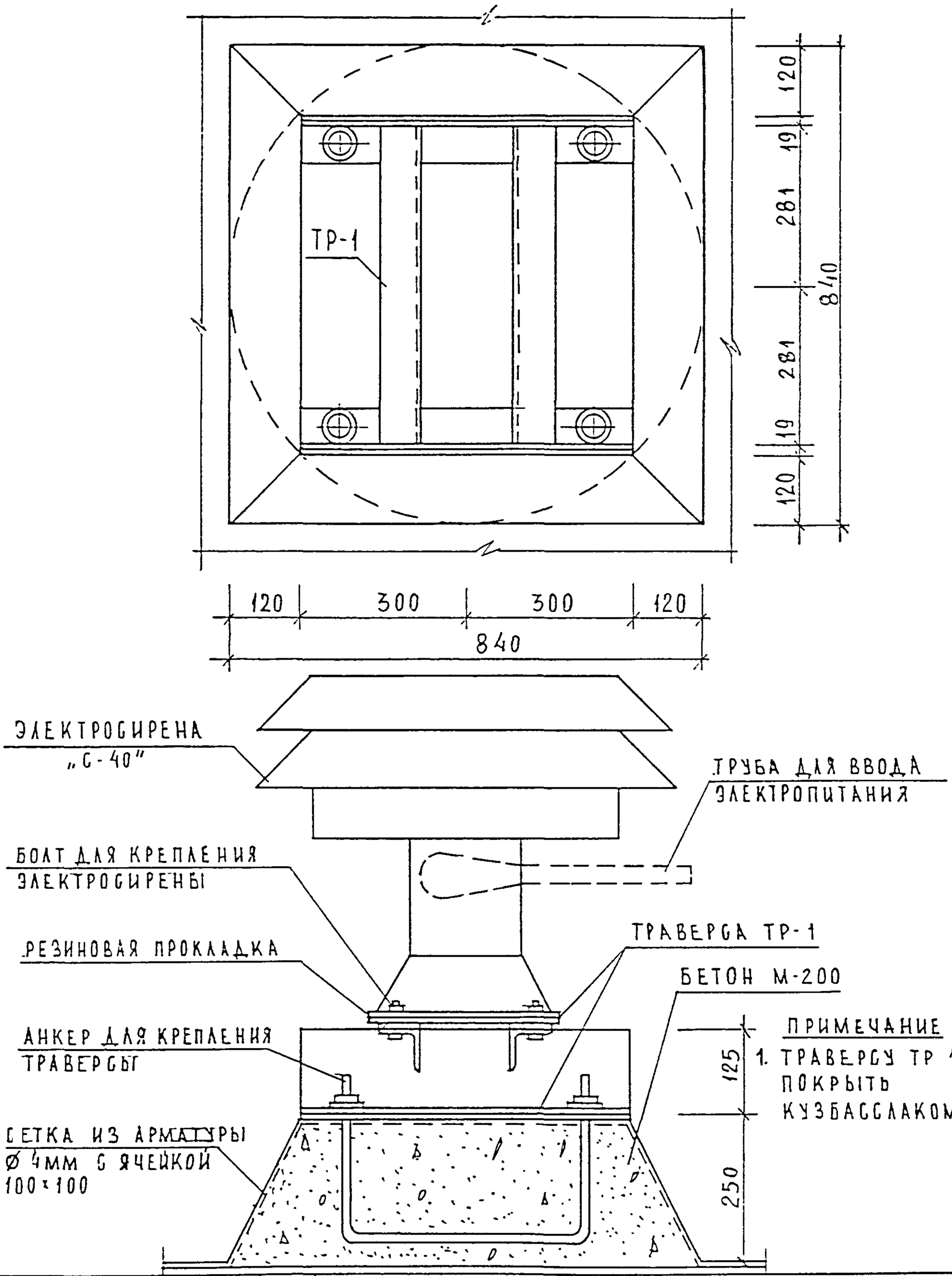

ПРИМЕЧАНИЕ

1. ТРАВЕРСУ ТР 1 ПОКРЫТЬ КУЗБАССЛАКОМ

НОРМ. КОНТР.		СУВОРОВА				БКДС
ИЗМ.	КОЛУЧ.	ЛИСТ	N ДОК.	ПОДПИСЬ	ДАТА	
ГЛ. СПЕЦ. МАСТ.		КОЗИЦЫН				13/КЗ УСТАНОВКА ЭЛЕКТРОСИРЕНЫ
ГИП		МЫЛЬНИКОВ				
РГИ		СИНДЕЕВА				
РАЗРАБОТАЛ		ШЕХИНА				
ПРОВЕРИЛ		МЫЛЬНИКОВ				

СТАДИЯ	ЛИСТ	ЛИСТОВ
Р	88	

МНИИТЭП
МАСТЕРСКАЯ N 3

ВЗАМ. ИНВ. N | ПОДПИСЬ И ДАТА | ИНВ. N ПОДЛ.

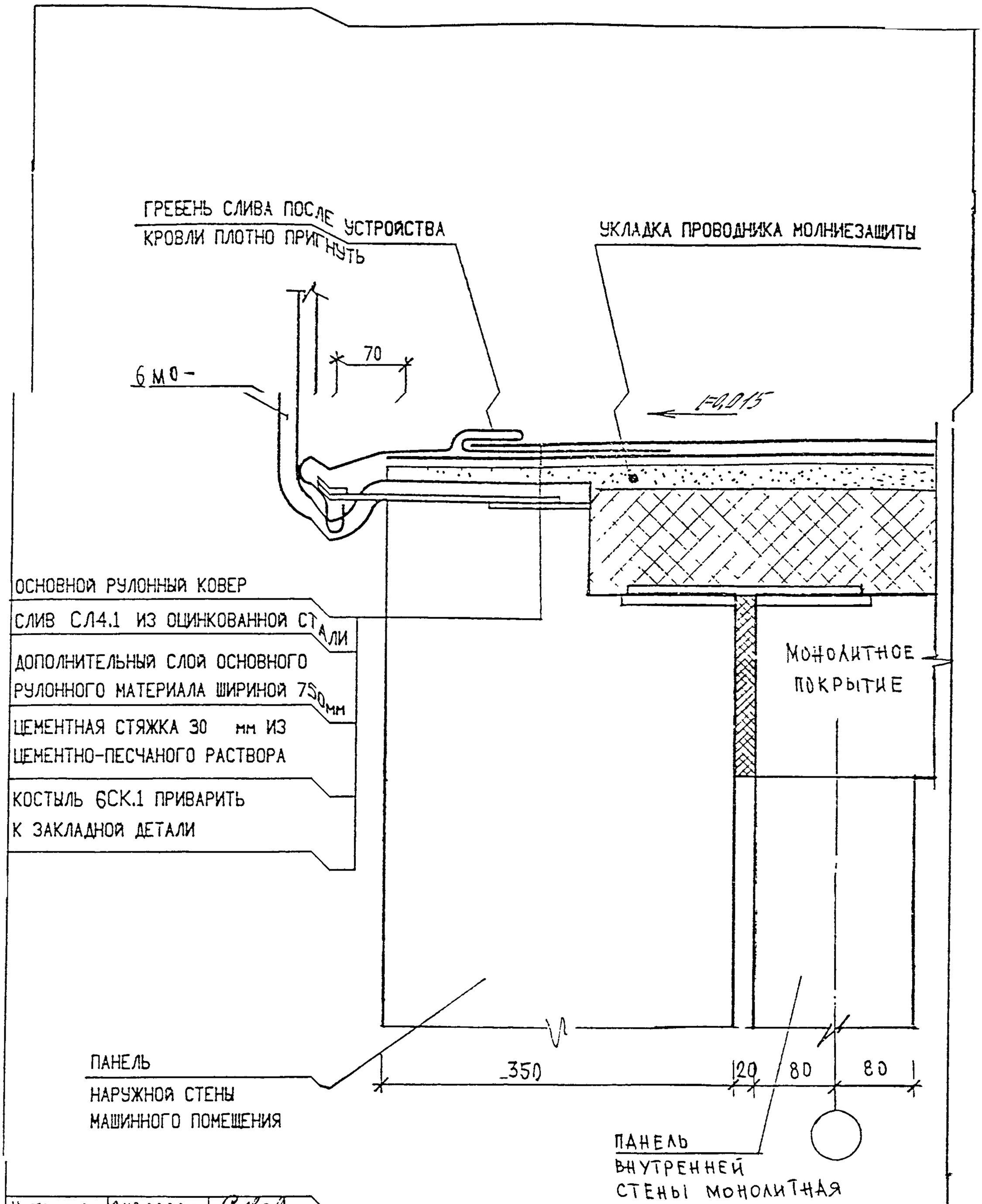

ВЗАМ. ИНВ. N	ПОДПИСЬ И ДАТА	ИНВ. N ПОДЛ.

Н. КОНТР.	СУВОРОВА				
ИЗМ.	КОЛ.УЧ.	ЛИСТ	N ДОК.	ПОДПИСЬ	ДАТА
ГЛ. СПЕЦ. МАСТ.	КОЗИЦЫН				
Г И П	МЫЛЬНИКОВ				
Р Г И	СИНДЕЕВА				
РАЗРАБОТАЛ	КАЛИНИНА				
ПРОВЕРИЛ	СИНДЕЕВА				

6КДС

14/К3

Устройство слива на машинном помещении

СТАДИЯ	ЛИСТ	ЛИСТОВ
Р	89	

МНИИТЭП
МАСТЕРСКАЯ N 3

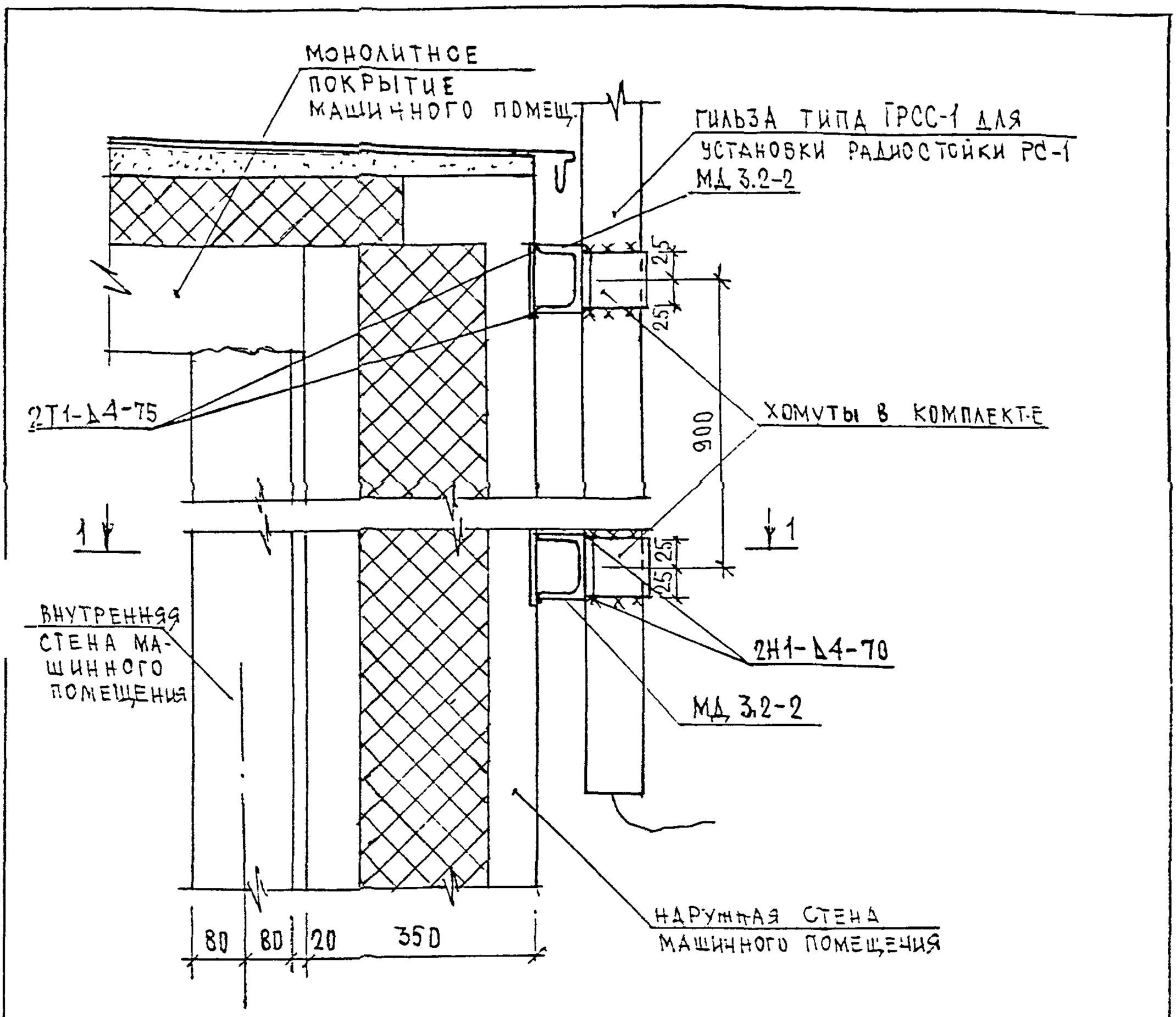

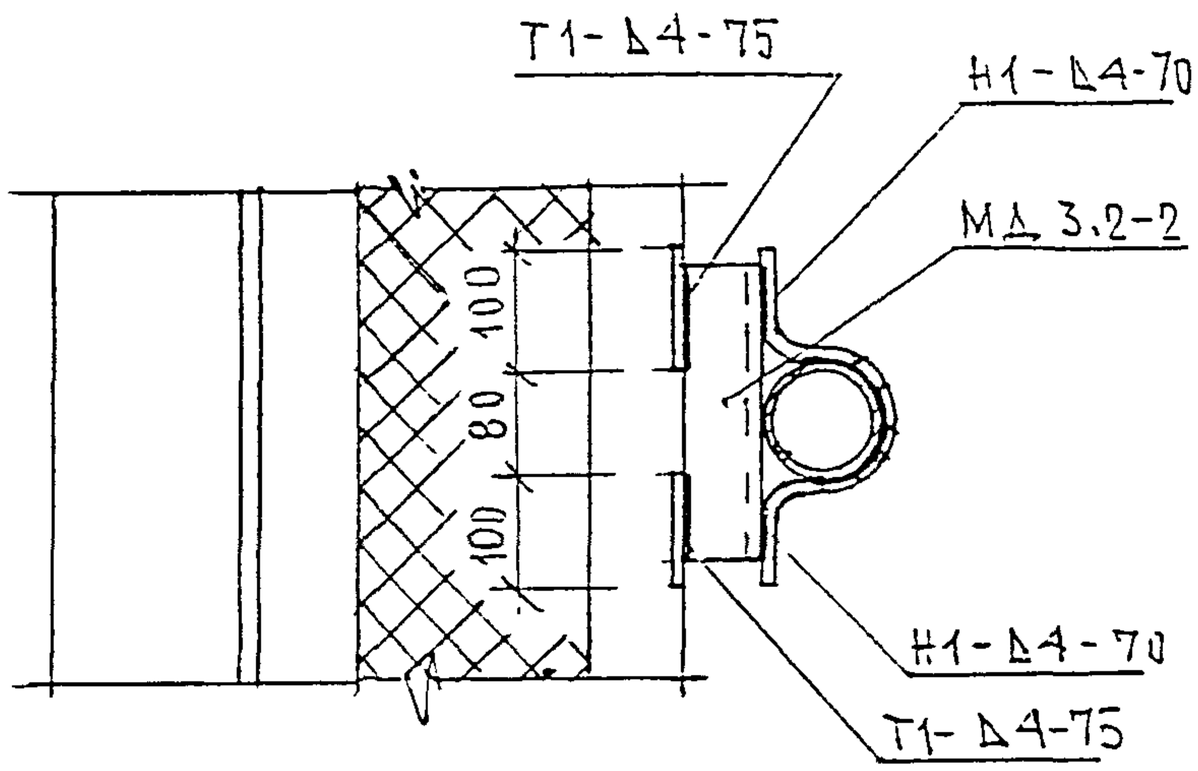

НОРМ.КОНТР		СУВОРОВА				6КДС			
ИЗМ.	КОЛУЧ.	ЛИСТ	N ДОК.	ПОДПИСЬ	ДАТА				
ГЛ. СПЕЦ. МАСТ.		КОЗИЦЫН				15 / КЗ	СТАДИЯ	ЛИСТ	ЛИСТОВ
Г. И П.		МЫЛЬНИКОВ					0	90	
Р. Г. И.		СИНДЕЕВА				Установка гильзы ГРСС-1 для радиостойки	МНИИТЭП		
РАЗРАБОТАЛ		ШЕХИНА					МАСТЕРСКАЯ N 3		
ПРОВЕРИЛ		МЫЛЬНИКОВ							

ПОДПИСЬ И ДАТА

ИНВ. N ПОДЛ.

ВЗАМ. ИНВ. N

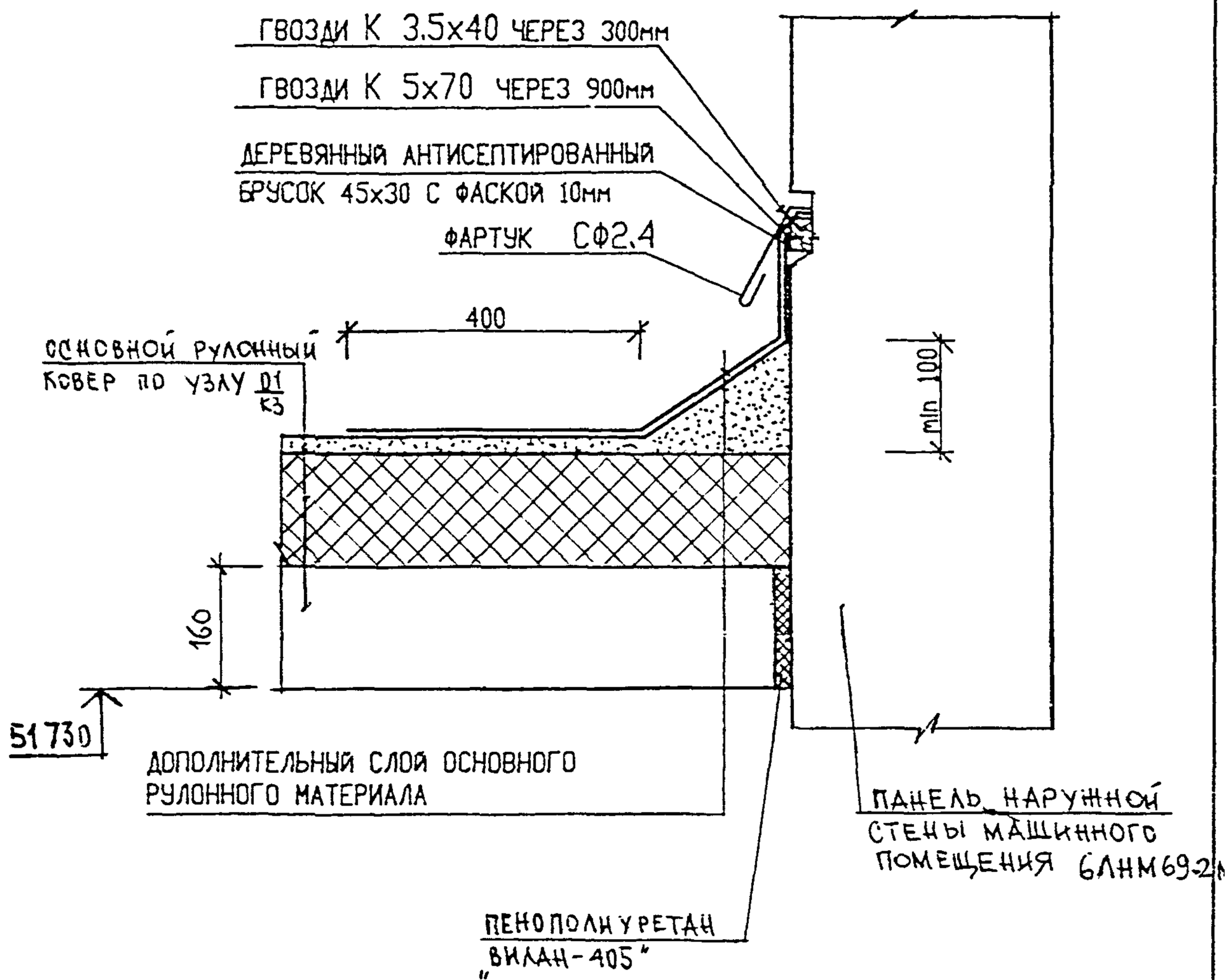

Н КОНТР		СЪЗОРОВА			
ИЗМ.	КОЛ.УЧ.	ЛИСТ	N ДОК	ПОДПИСЬ	ДАТА
ГЛ СПЕЦ М.		КОЗИЦЫН			
ГЛ ИНЖ. ПР.		МЫЛЬНИКОВ			
ЗАВ ГР ИНЖ.		СИНДЕЕВА			
РАЗРАБОТАЛ		ТУЧКОВА			
ПРОВЕРИЛ		СИНДЕЕВА			

ВЗАМ. ИНВ. N

ПОДПИСЬ И ДАТА

ИНВ. N ПОДЛ

6 КДС

16/КЗ

ПРИМЫКАНИЕ КРОВЛИ МАШИННОГО ПОМЕЩЕНИЯ К ФАСАДНОЙ НАРУЖНОЙ СТЕНЕ МАШИННОГО ПОМЕЩЕНИЯ

СТАДИЯ	ЛИСТ	ЛИСТОВ
Р	91	

МНИИТЭП

МАСТЕРСКАЯ N 3

N ПОЗ.	ШИФР	НАИМЕНОВАНИЕ	КОЛ-ВО ЛИСТОВ	ДАТА	
				ВВОДА	ОТМЕНЫ
	6 КДС	ЖЕЛЕЗОБЕТОННЫЕ КОНСТРУКЦИИ НАДЗЕМНОЙ ЧАСТИ ЗДАНИЯ. ДЕТАЛИ УЗЛОВ.			
		СОДЕРЖАНИЕ	1		
		ТЕХНИЧЕСКОЕ ОПИСАНИЕ	5		
		ВЕДОМОСТЬ НОРМАТИВНЫХ ДОКУМЕНТОВ НА МАТЕРИАЛЫ ПРИМЕНЯЕМЫЕ В УЗЛАХ	1		
		МОНТАЖНЫЕ СВЯЗИ	2		
		СХЕМЫ РАСПОЛОЖЕНИЯ ЭЛЕМЕНТОВ СБОРНЫХ КОНСТРУКЦИЙ	11		
		ГЕРМЕТИЗАЦИЯ СТЫКОВ. ТИПЫ I÷III	3		
		ТИПЫ СТАНДАРТНЫХ СВАРНЫХ ШВОВ. УСЛОВНЫЕ ОБОЗНАЧЕНИЯ	1		
		РАЗДЕЛ К1. СОЕДИНЕНИЕ НАРУЖНЫХ ФРИЗОВЫХ ПАНЕЛЕЙ С НЕСУЩИМИ КОНСТРУКЦИЯМИ ЧЕРДАКА. ЗАДЕЛКА СТЫКОВ			
		УЗЛЫ 01÷13	25		
		РАЗДЕЛ К2. УЗЛЫ И ДЕТАЛИ МАШИННОГО ПОМЕЩЕНИЯ ЛИФТОВ			
		УЗЛЫ 01 —12	23		
		СЕЧЕНИЯ 1-1÷ 3-3	3		
		РАЗДЕЛ К3. УЗЛЫ И ДЕТАЛИ КРОВЛИ			
		УЗЛЫ 01 ÷ 16	16		
		ИНФОРМАЦИОННАЯ КАРТА	1		

ВЗАМ. ИНВ. N

ПОДПИСЬ И ДАТА

ИНВ. N ПОДЛ.

НОРМ. КОНТ.		МЫЛЬНИКОВ			
ИЗМ.	КОЛ.УЧ	ЛИСТ	N ДОК.	ПОДПИСЬ	ДАТА
ГЛ СПЕЦ М		КОЗИЦЫН			
ГЛ ИНЖ ПР		МЫЛЬНИКОВ			
РУК ГР ИНЖ		СИНДЕЕВА			
ИСПОЛНИЛ		КАЛИНИНА			
ПРОВЕРИЛ		СИНДЕЕВА			

6 КДС

ИНФОРМАЦИОННАЯ КАРТА

СТАДИЯ	ЛИСТ	ЛИСТОВ
Р	92	

МНИИТЭП

МАСТЕРСКАЯ N3