ПРАВИТЕЛЬСТВО МОСКВЫ
МОСКОМАРХИТЕКТУРА

МОСКОВСКИЙ НАУЧНО - ИССЛЕДОВАТЕЛЬСКИЙ
И ПРОЕКТНЫЙ ИНСТИТУТ ТИПОЛОГИИ,
ЭКСПЕРИМЕНТАЛЬНОГО ПРОЕКТИРОВАНИЯ

МНИИТЭП

САНИТАРНО-ТЕХНИЧЕСКИЕ КАБИНЫ

РС-0374-02

КАБИНА САНИТАРНО-ТЕХНИЧЕСКАЯ

УК 1.1

САНИТАРНО ТЕХНИЧЕСКОЕ ОБОРУДОВАНИЕ

Рабочие чертежы

МОСКВА 2004 г.

Инв. №46

ПРАВИТЕЛЬСТВО МОСКВЫ
МОСКОМАРХИТЕКТУРА

МОСКОВСКИЙ НАУЧНО - ИССЛЕДОВАТЕЛЬСКИЙ
И ПРОЕКТНЫЙ ИНСТИТУТ ТИПОЛОГИИ,
ЭКСПЕРИМЕНТАЛЬНОГО ПРОЕКТИРОВАНИЯ

МНИИТЭП

САНИТАРНО-ТЕХНИЧЕСКИЕ КАБИНЫ

РС-0375-02

КАБИНА САНИТАРНО-ТЕХНИЧЕСКАЯ

УК 1.2

САНИТАРНО ТЕХНИЧЕСКОЕ ОБОРУДОВАНИЕ

Рабочие чертежы

СОГЛАСОВАНО

Нач. МТО Гуров
Нач. ОЭО Кузилин

Взам.инв.N

Подп. и дата

Инв.N подл.

Согласовано:

Калибровский завод
Технический директор
Г.В. Хухлаев

Согласовано:

Даниловский завод
Технический директор
Ф.М. Филипов

Заместитель директора института — В.А. Аникин

Главный инженер института — Е.Е. Никитин

Начальник ОСО — С.И. Прижижецкий

Главный Специалист ВК — И.Ю. Спиридонов

Введено в действие МНИИТЭП
Приказ № 27 ТО от 24.06.04 г.

МОСКВА 2004 г.

Карт. 1ННЛ6

ВЕДОМОСТЬ РАБОЧИХ ЧЕРТЕЖЕЙ ОСНОВНОГО КОМПЛЕКТА ВК

Лист	Наименование	Примечания
1	Общие данные	
2	Кабина санитарно-техническая типа УК1.1. Номенклатура.	
3	Кабина санитарно-техническая типа УК1.1п. Системы: В1; Т3; К1.	
4	Кабина санитарно-техническая типа УК1.1п. Схемы. Системы: В1; Т3.	
5	Кабина санитарно-техническая типа УК1.1п. Схема. Система: К1.	
6	Кабина санитарно-техническая типа УК1.1л. Системы: В1; Т3; К1.	
7	Кабина санитарно-техническая типа УК1.1л. Схемы. Системы: В1; Т3.	
8	Кабина санитарно-техническая типа УК1.1л. Схема. Система: К1.	

ВЕДОМОСТЬ ПРИЛАГАЕМЫХ И ССЫЛОЧНЫХ ДОКУМЕНТОВ

Обозначение	Наименование	Примечание
	Прилагаемые документы	
РС-0374-02 ВК.СО	Спецификация оборудования	Стр.10-13
	Ссылочные документы	
СНиП 2.04.01-85*	Внутренний водопровод и канализация зданий	

ВЕДОМОСТЬ ОСНОВНЫХ КОМПЛЕКТОВ РАБОЧИХ ЧЕРТЕЖЕЙ

МАРКИ ВК

Обозначение	Наименование	Примечание
ВК	Внутренние водопровод и канализация.	

УКАЗАНИЯ ПО МОНТАЖУ

1. Монтаж и приемку санитарно-технических устройств производить в соответствии со СНиП 3.05.01-85* "Санитарно-техническое оборудование зданий и сооружений. Правила производства и приемки работ".

2. Монтаж стояков холодного и горячего водоснабжения, а также врезки от стояков к внутрикабинным разводкам с установкой на них кранов шаровых, регуляторов давления и водосчетчиков производить из стальных водо-газопроводных оцинкованных труб ГОСТ 3262-75*.

3. Внутрикабинные разводки холодного и горячего водоснабжения от водосчетчиков к сантехприборам производить из напорных полипропиленовых труб.

4. Монтаж трубопроводов канализации производится из полипропиленовых труб Ø50х1.8 мм и Ø110х2.7 мм.

Технические решения, принятые в рабочих чертежах, соответствуют требованиям экологических санитарно-гигиенических, противопожарных и других норм, действующих на территории Российской Федерации, и обеспечивают безопасную для жизни и здоровья людей эксплуатацию объекта при соблюдении предусмотренных рабочими чертежами мероприятий.

Гл.Спец.ВК *И. Ю. Спиридонов*

Взамен инв. №

Подпись и

Инв. № подл. 1030252

Н. контр.	Малянина		РС-0374-02			ВК
Нач. ОСО	Прижижецкий		**Общие данные (начало)**	Стадия	Лист	Листов
Гл.Спец.ВК	Спиридонов			Р	1	8
				МНИИТЭП ОСО		

Корп. ННПБ

ТИП САНТЕХКАБИНЫ		УК1-1.1	
МАРКА СТРОИТЕЛЬНОЙ ЧАСТИ		УК1.1п	УК1.1л
ЭСКИЗ		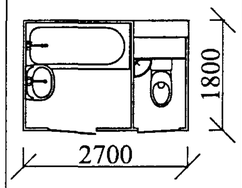	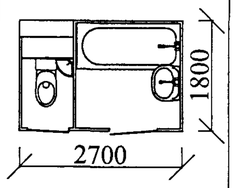
Полные марки кабин, к которым не присоединяются кухонные мойки	Типовых этажей	УК1.1п-БМ-32	УК1.1л-БМ-32
	Типовых этажей с ревизией	УК1.1п-РБМ-32	УК1.1л-РБМ-32
	Верхних этажей	УК1.1п-ВБМ-32	УК1.1л-ВБМ-32
Полные марки кабин, к которым присоединяются кухонные мойки	Типовых этажей	УК1.1п-32	УК1.1л-32
	Типовых этажей с ревизией	УК1.1п-Р-32	УК1.1л-Р-32
	Верхних этажей	УК1.1п-В-32	УК1.1л-В-32

Примечание:
Данные марки сантехкабин разработаны для жилых домов типовых серий П46М; ИП46М; П46С; П55М при применении в проекте однозонной системы холодного и горячего водоснабжения.

1. Полная марка кабин включает в себя:
   - индексы, характеризующие строительную часть (УК1.1п ; УК1.1л).
   - индексы, характеризующие особенности санитарно технических разводок (например РБМ, ВБМ).
2. Расшифровка марок сантехкабин:
   а) УК1.1 - обозначение типа кабины, где индекс "УК" обозначает "Унифицированная кабина", цифра 1.1 - отличительный индекс, присвоенный разобщенной кабине;
   б) УК1.1п или УК1.1л - марки строительной части, где индексы "п" или "л" обозначают, соответственно правое или левое исполнение строительной части;
   в) индекс "Р" поставленный через тире после марки строительной части, обозначает наличие ревизии на канализационном стояке;
   г) индекс "В" поставленный через тире после марки строительной части, обозначает кабину со специальным устроиством разводок, предназначенную:
   - для установки на верхних этажах первой зоны при двух зонном водоснабжении.
   - для установки в первых этажах, когда по условиям планировки кабина смещается от основных стояков, идущих к кабинам вышележащих этажей.
   - для установки на верхних этажах при наличии холодного чердака.
   д) индекс "БМ" (без мойки) обозначает, что кабина не предназначена для присоединения кухонной мойки;
   е) индекс "32", проставляемый в конце марки, условный диаметр стояков горячего и холодного водоснабжения.
3. Все рабочие чертежи сантехнических разводок выполнены в одном варианте правом и левый - для изготовления эталонного образца.
4. Полные марки кабин проставляются на поэтвжных планах в проектах жилых домов и наносятся на кабины после их изготовления и приемки службой ОТК завода-изготовителя.
5. Для сантехкабин 1-ой зоны при двухзонной системе холодного и горячего водоснабжения без промежуточного технического этажа или закольцовке по жилому этажу - предусматривается сантехкабина с прокладкой обратных циркуляционных стояков горячего водоснабжения в шахте сантехкабины. Сантехкабина с циркуляционными стояками к типу разрабатываются по отдельному заказу с присвоением индекса "д" - двухзонная.

				РС-0374-02			ВК
Н. Контр.	Малявина			Кабина санитарно-техническая типа УК1.1 Номенклатура.	стадия	лист	листов
Нач. ОСО	Прижижецкий				Р	2	
Гл. Спец. ВК	Спиридонов				МНИИТЭП ОСО		

Инв.№ подл. 1030352 | подпись и дата | взам.инв.№

Карт. НН16

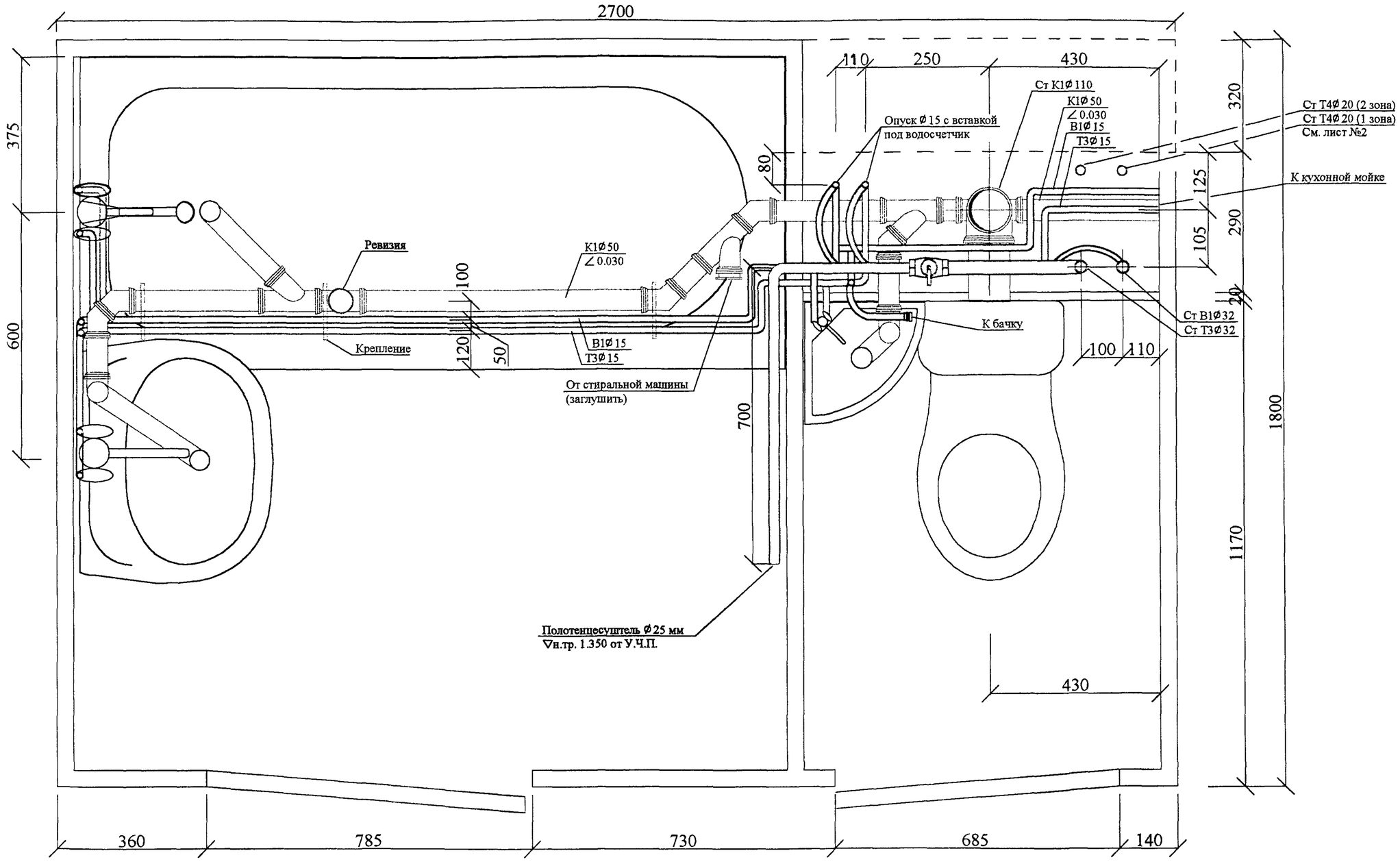

Примечания:

Контуры сантехоборудования показаны условно.

За нулевую отметку принят уровень чистого пола **кабины**.

Высота установки умывальника H= 860 мм.

Высота установки рукомойника H= 830 мм.

				РС-0374-02		ВК
Н. Контр.	Малявина			Кабина санитарно-техническая типа УК1.1п Системы: В1, Т3, К1	стадия	лист	листов
Нач. ОСО	Прижижецкий				Р	3	
Гл. Спец. ВК	Спиридонов				МНИИТЭП ОСО		

Гл. Спец. МТО Каганович

взам.инв.№

подпись и дата

Инв.№ подл. 1030259

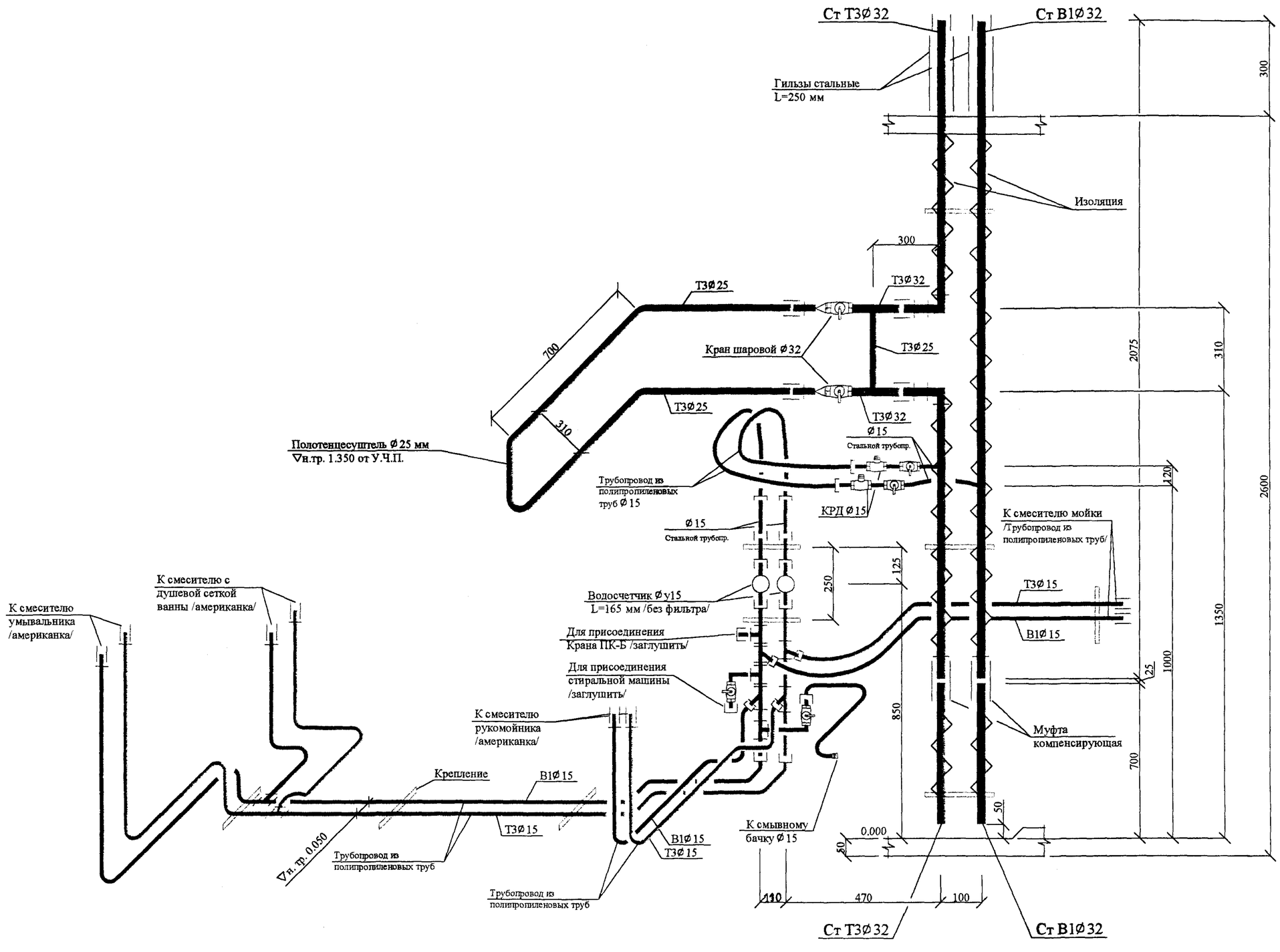

Примечания:

За нулевую отметку принят уровень чистого пола кабины.
Подводки трубопроводов холодного и горячего водоснабжения к сантех-приборам выполняются для эталонного образца по замерочным чертежам, с прокладкой и креплением по месту из пластмассовых труб.

				РС-0374-02		ВК
Н. Контр.	Малявина			Кабина санитарно-техническая типа УК1.1п Схемы. Системы: В1, Т3.	стадия	лист	листов
Нач. ОСО	Прижижецкий				Р	4	
Гл. Спец. ВК	Спиридонов				МНИИТЭП ОСО		

Инв.№ подл. 10302052 | подпись и дата | взам.инв.№

Карт. НН16

Вариант подсоединения унитаза

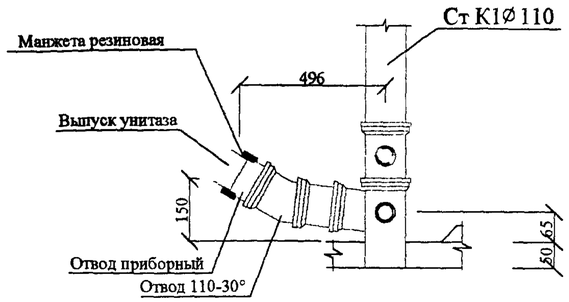

Деталировка подсоединения унитаза

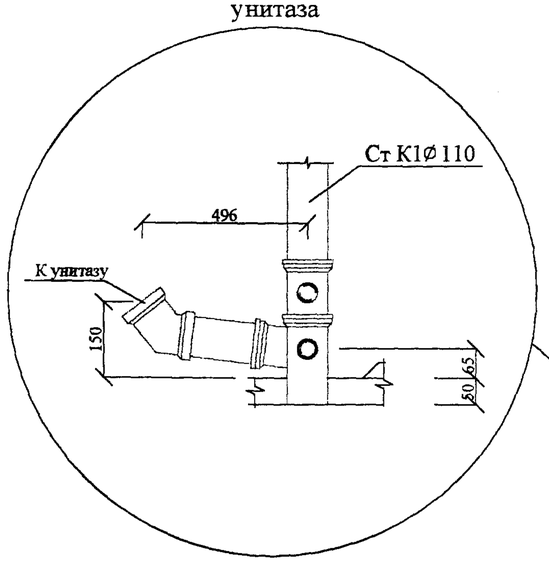

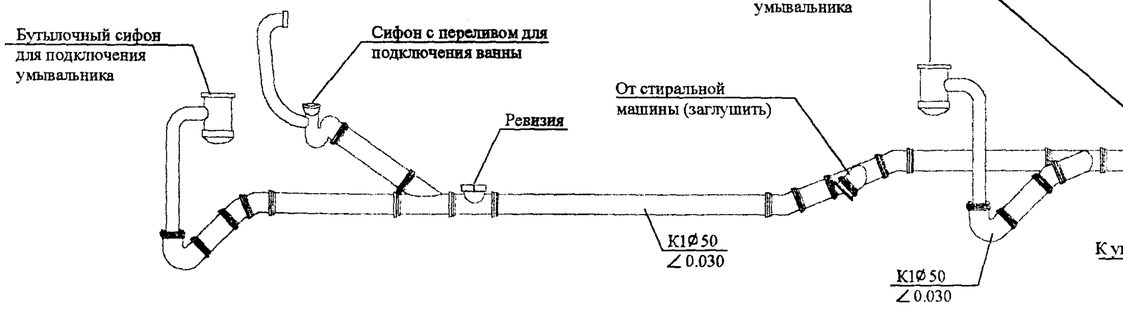

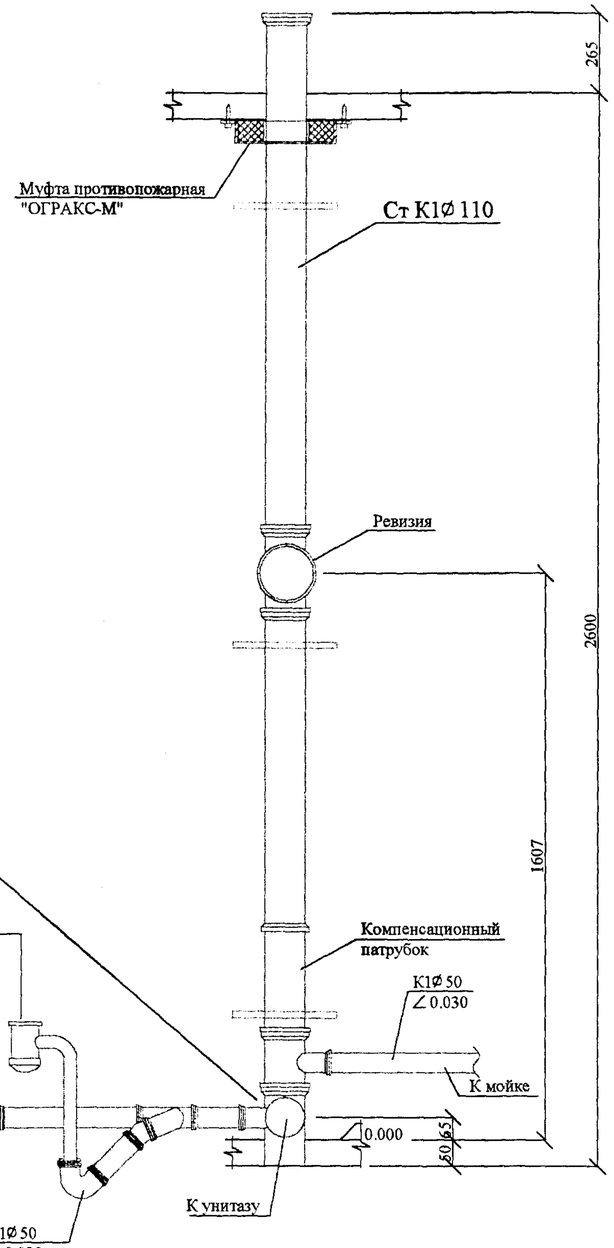

Деталировка стояка для кабины без ревизии

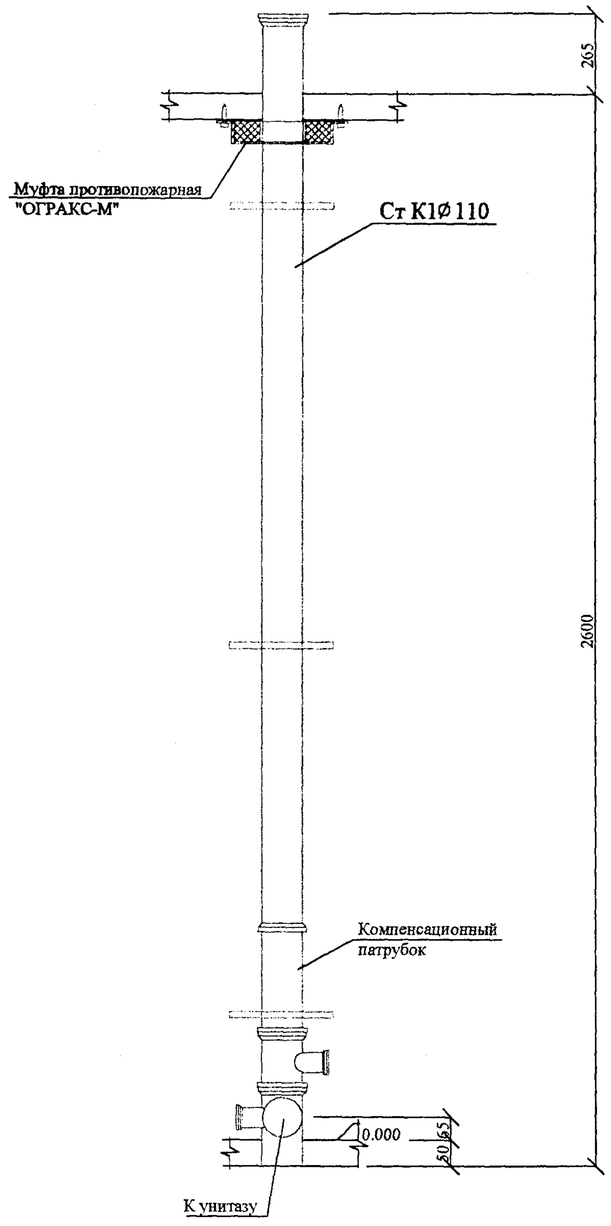

				РС-0374-02		ВК
Н. Контр.	Малявина			Кабина санитарно-техническая типа УК1.1п Схема. Система: К1.	стадия	лист	листов
Нач. ОСО	Прижижецкий				Р	5	
Гл. Спец. ВК	Спиридонов				МНИИТЭП ОСО		

Инв. № подл. 1030252 | подпись и дата | взам. инв. №

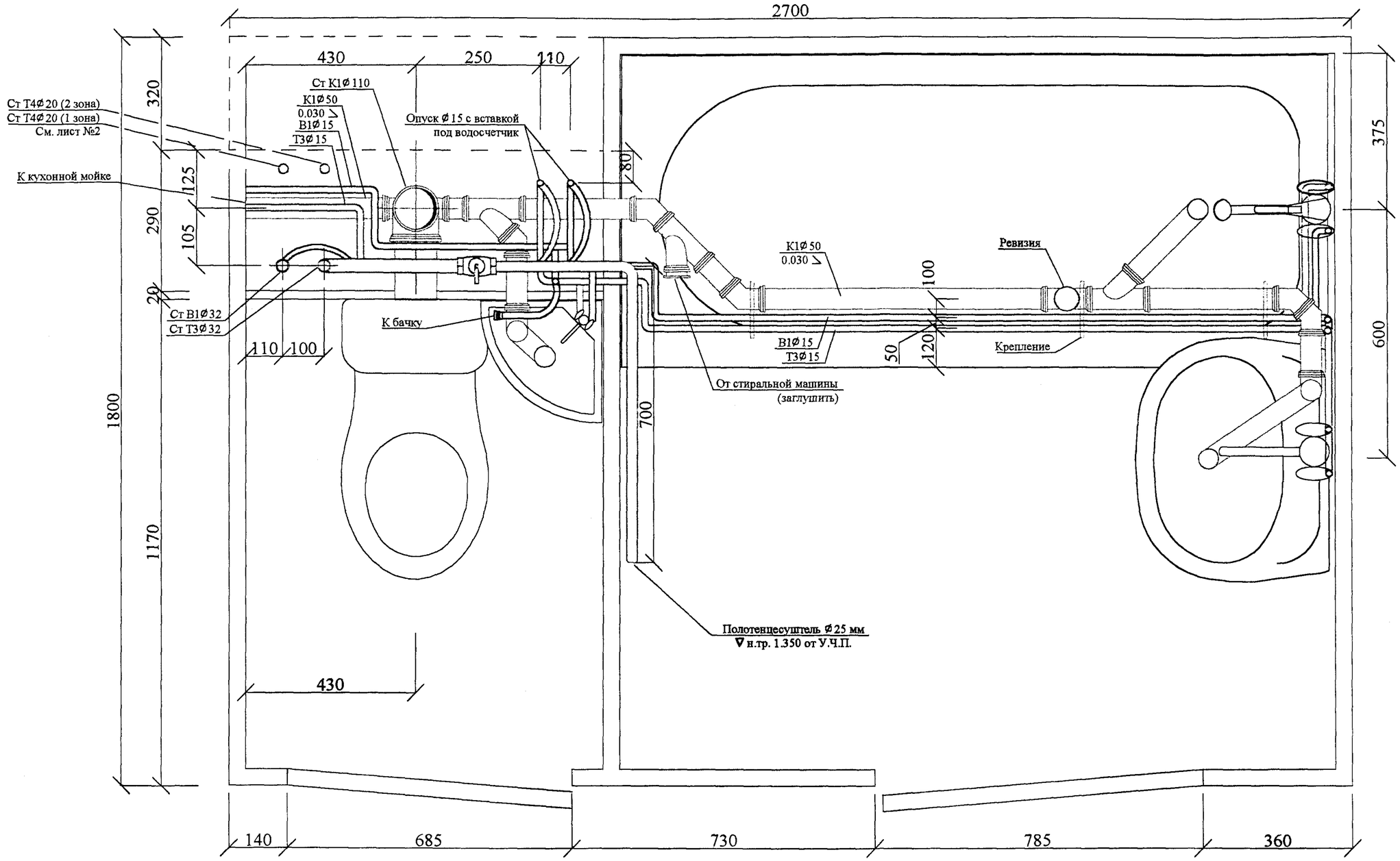

Примечания:
Контуры сантехоборудования показаны условно.
За нулевую отметку принят уровень чистого пола кабины.
Высота установки умывальника Н= 860 мм.
Высота установки рукомойника Н= 830 мм.

				РС-0374-02		ВК
Н. Контр.	Малявина			Кабина санитарно-техническая типа УК1.1л Системы: В1, Т3, К1	стадия	лист	листов
Нач. ОСО	Прижижецкий				Р	6	
Гл. Спец. ВК	Спиридонов				МНИИТЭП ОСО		

Инв.№ подл. 1030052 | подпись и дата | взам.инв.№ | Гл. Спец. М10 | Каганович

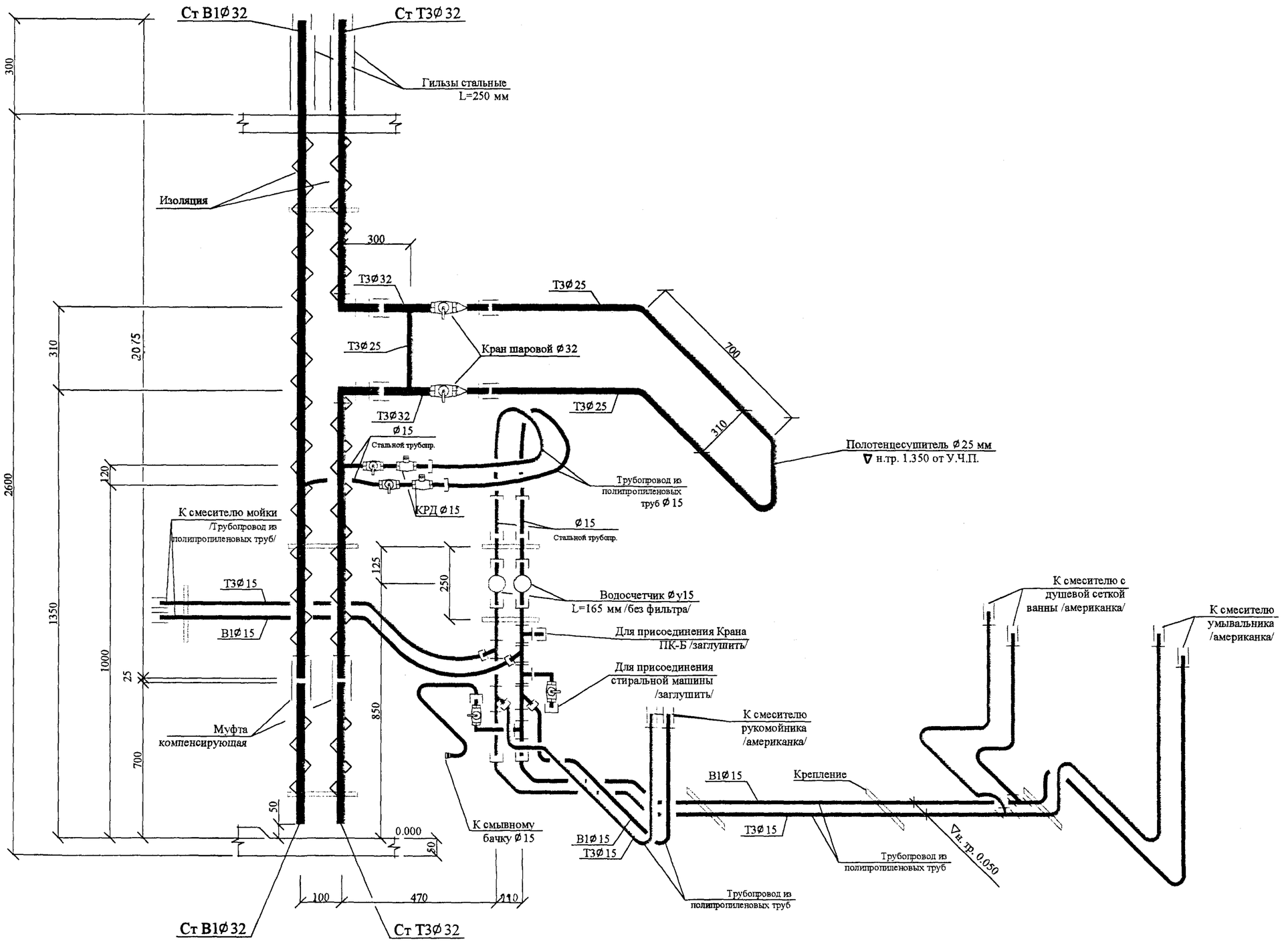

Примечания:
За нулевую отметку принят уровень чистого пола кабины.
Подводки трубопроводов холодного и горячего водоснабжения к сантех-приборам выполняются для эталонного образца по замерочным чертежам, с прокладкой и креплением по месту из пластмассовых труб.

				РС-0374-02		ВК
Н. Контр.	Малявина			Кабина санитарно-техническая типа УК1.1л Схемы. Системы: В1, Т3.	стадия	лист	листов
Нач. ОСО	Прижижецкий				Р	7	
Гл. Спец. ВК	Спиридонов				МНИИТЭП ОСО		

Инв.№ подл. 1030052 | подпись и дата | взам.инв.№

Деталировка стояка для кабины без ревизии

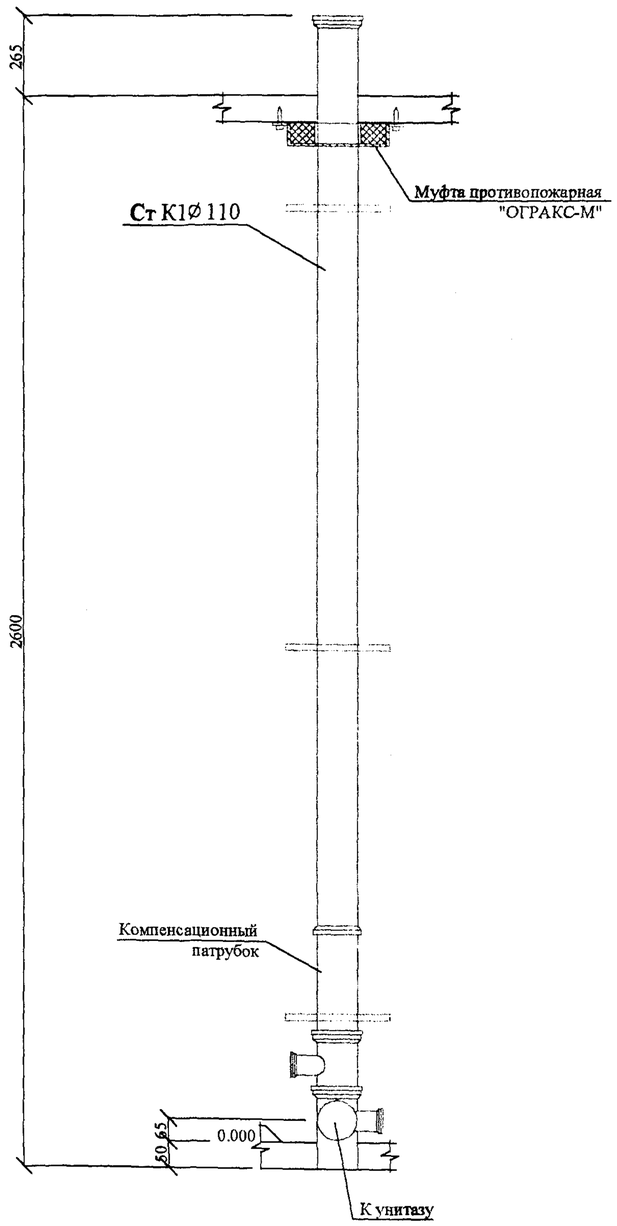

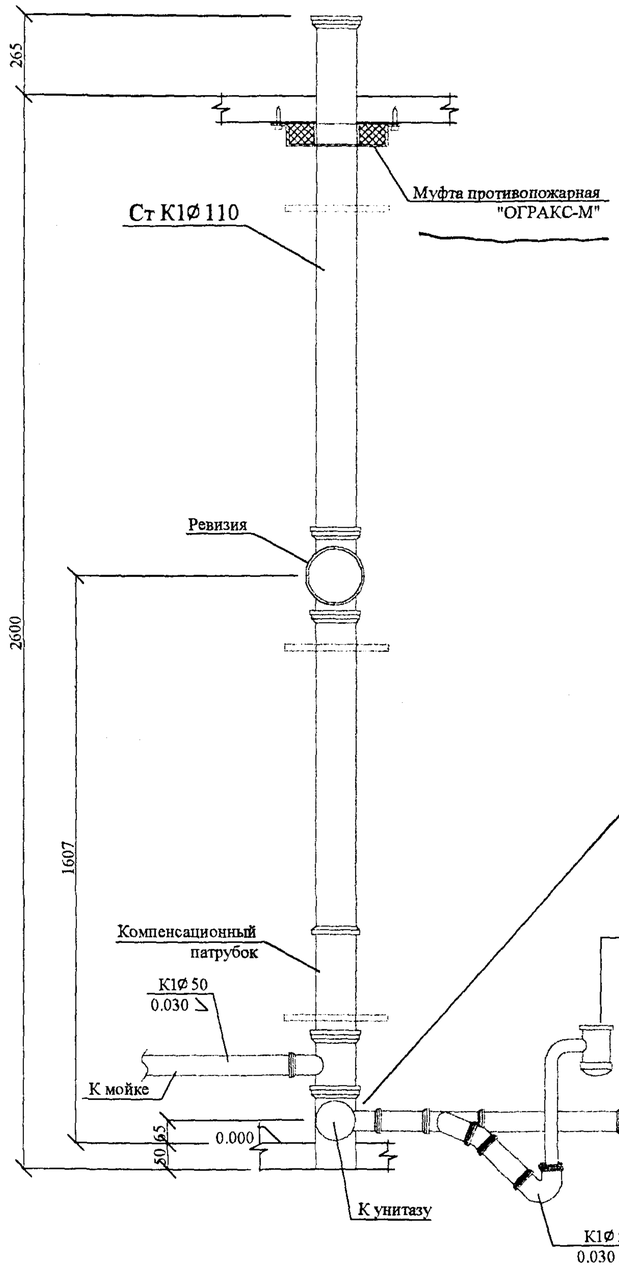

Вариант подсоединения унитаза

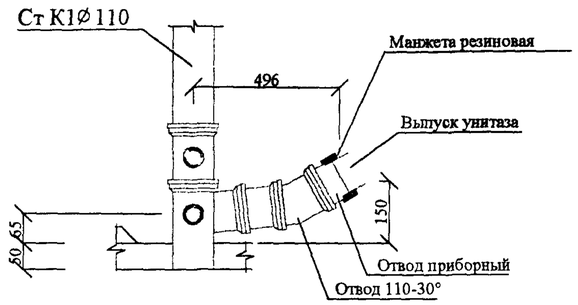

Деталировка подсоединения унитаза

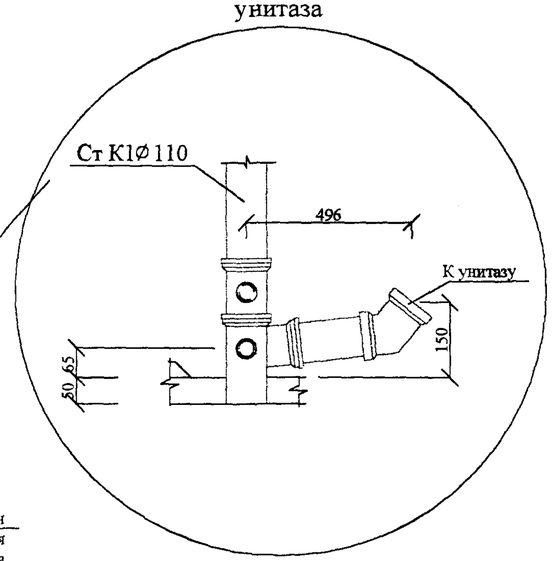

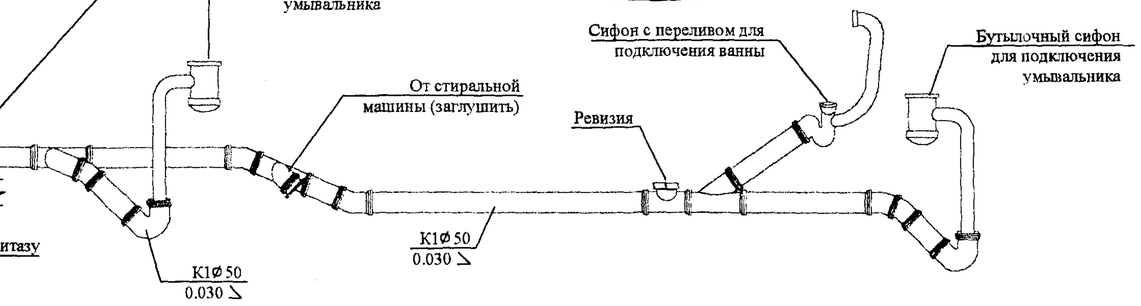

				РС-0374-02		ВК
Н. Контр.	Малявина			Кабина санитарно-техническая типа УК1.1л Схема. Система: К1.	стадия	лист	листов
Нач. ОСО	Прижижецкий				Р	8	
Гл. Спец. ВК	Спиридонов				МНИИТЭП ОСО		

Инв.№ подл. | подпись и дата | взам.инв.№

Позиция	Наименование и техническая характеристика оборудования и материалов. Завод-изготовитель (для импортного оборудования – страна-изготовитель)	Тип, марка оборудования. Обозначение документа, № опросного листа	Единица измерения		Код завода-изготовителя	Код оборудования, материала	Цена единицы оборудования,	Количество на сан-кабину	Масса единицы оборудования, кг
			наименование	код					
1	2	3	4	5	6	7	8	9	10
	Система В1								
1	Кран шаровой с устройством плавного закрытия ∅15	«GIACOMINI»	шт.	796				3	
2	Счетчик холодной воды типа СХИ ∅15	ТУ400-09-95-98	шт.	796				1	
3	Регулятор давления квартирный КРД ∅15	г. Чистополь	шт.	796				1	
4	Трубопровод из стальных водогазопроводных оцинкованных легких								
	труб ∅15	ГОСТ 3262-75*	м	006				2	
	∅32		м	006				3	
5	Трубопровод из напорных полипропиленовых труб ∅15	ТУ2248-006-	м	006				8	
	производства НПО «Стройполимер»	41989945-97							
6	Пожарный кран бытовой ПК-Б (пр-во фирмы «Крилак»)	ТУ5156-030-	компл	671				1	
		-40366225-01							
7	Опора одинарная под полипропиленовую трубу ∅15	НПО «Стройполимер»	шт.	796				3	
	Система Т3								
1	Кран шаровой с устройством плавного закрытия ∅15	«GIACOMINI»	шт.	796				1	
2	Счетчик горячкй воды типа СГИ ∅15	ТУ400-09-95-98	шт.	796				1	
3	Регулятор давления квартирный КРД ∅15	г. Чистополь	шт.	796				1	
4	Трубопровод из стальных водогазопроводных оцинкованных легких								
	труб ∅15	ГОСТ 3262-75*	м	006				2	
	∅25		м	006				3/1	
	∅32		м	006				4/4	
5	Трубопровод из напорных полипропиленовых труб ∅15	ТУ2248-006-	м	006				8	
	производства НПО «Стройполимер»	41989945-97							
6	Кран шаровой полнопроходной ∅32	«GIACOMINI»	шт.	796				2	
7	Полотенцесушитель гнутый L=700 мм ∅25		шт.	796				1	
8	Переход ∅32х25		шт.	796				2	
9	Опора одинарная под полипропиленовую трубу ∅15	НПО «Стройполимер»	шт.	796				3	

Примечания:

1. В графе “Количество” (системы В1 и Т3) в числителе дано общее количество труб, в знаменателе – количество труб, подлежащих изоляции материалом «Энергофлекс» толщиной 10 мм.

Изм.	К. уч.	Лист	№док	Подп.	Дата	РС-0374-02	ВК.СО		
Н.Контр.		Малявина				Кабина санитарно-техническая УК 1.1	Стадия	Лист	Листов
Нач. Отд.		Прижижецкий					Р	1	3
Гл.Спец.ВК		Спиридонов				Спецификация оборудования	МНИИТЭП ОСО		

Карт. ННЛ6

Арх.л 10.30.2952

Позиция	Наименование и техническая характеристика оборудования и материалов. Завод-изготовитель (для импортного оборудования – страна-изготовитель)	Тип, марка оборудования. Обозначение документа, № опросного листа	Единица измерения		Код завода-изготовителя	Код оборудования, материала	Цена единицы оборудования,	Количество на сан-кабину	Масса единицы оборудования, кг
			наименование	код					
1	2	3	4	5	6	7	8	9	10
	Система К1								
1	Умывальник полукруглый без спинки керамический на кронштейнах								
	КРУОБ 2-ой величины; разм. 550 ×420 мм; комплектно:	ГОСТ 30439-90	шт.	796				1	
	а) смеситель для умывальника См-Ум-Ц	ГОСТ 25809-96	шт.	796				1	
	б) сифон бутылочный пластмассовый с унифицированным выпуском	СБП УН ВС УМ							
	для умывальников и моек	ТУ 21-26-341-86	шт.	796				1	
2	Унитаз фаянсовый тарельчатый с цельноотлитой полочкой с косым	модель 1047							
	выпуском тип 1, комплектно	ГОСТ 30439-90	шт.	796				1	
	а) бачок смывной керамический с верхним пуском с непосредственным								
	присоединением к унитазу;	ГОСТ 21485.4-76	шт.	796				1	
	б) арматура пластмассовая к керамическому смывному бачку;	ТУ 21-26-351-88	шт.	796				1	
	в) сидение пластмассовое с крышкой;	ГОСТ 15062-83	шт.	796				1	
3	Ванна чугунная эмалированная длиной 1700 мм модернизирован-	ГОСТ 1154-80	шт.	796				1	
	ная облегченная с отверстием под установку смесителя ВЧМО-1700	(Спецзаказ)							
	с уравнителем электрических потенциалов комплектно:								
	а) смеситель для ванны с душевой сеткой на гибком шланге со	ГОСТ 25809-96	шт.	796				1	
	штангой См-В-ШлБшт	(Спецзаказ)							
	б) сифон унифицированный пластмассовый с выпуском и переливом	СПУВН							
	для ванн и глубоких душевых поддонов	ТУ 21-26-304-84	шт.	796				1	
4	Рукомойник полукруглый без спинки керамический на кронштейнах	ГОСТ 30439-90	шт.	796				1	
	разм. 250 ×250 мм; комплектно:	(Спецзаказ)							
	а) смеситель для умывальника См-Ум-Ц	ГОСТ 25809-96	шт.	796				1	
	б) сифон бутылочный пластмассовый с унифицированным вы-	СБП УН ВС УМ							
	пуском для умывальников и моек	ТУ 21-26-341-86	шт.	796				1	

Арх. п. 103262

Изм.	К. уч.	Лист	№док	Подп.	Дата	РС-0374-02		ВК.СО
Н. Контр.		Малявина				Кабина санитарно-техническая Типа УК 1.1	Стадия	Лист	Листов
Нач. Отд.		Прижижецкий					Р	2	3
Гл.Спец.ВК		Спиридонов				Спецификация оборудования	МНИИТЭП ОСО		

Карт. ННЛ6

Позиция	Наименование и техническая характеристика оборудования и материалов. Завод-изготовитель (для импортного оборудования – страна-изготовитель)	Тип, марка оборудования. Обозначение документа, № опросного листа	Единица измерения		Код завода-изготовителя	Код оборудования, материала	Цена единицы оборудования,	Количество на сан-кабину	Масса единицы оборудования, кг
			наименование	код					
1	2	3	4	5	6	7	8	9	10
5	Трубопровод из раструбных канализационных полипропиленовых труб	ТУ4926-005-							
		-41989945-97							
	∅50х1.8		м	006				5	
	∅110х2.7		м	006				4	
6	Фасонные части из полипропиленовых труб:	ТУ4926-010-							
		-41989945-98							
	Ревизия с крышкой ∅110		компл	691				1	
	∅50		компл	691				1	
	Заглушка ∅50		шт.	796				1	
	Патрубок компенсационный ∅110		шт.	796				1	
	Муфта противопожарная «ОГРАКС-М» ∅110		шт.	796				1	
	Двухплоскостная крестовина 87°50′ ∅110х110х50		шт.	796				1	
	Тройник 87°50′ ∅110х50		шт.	796				1	
	Тройник 45° ∅50х50		шт.	796				3	
	Отвод 87°50′ ∅50		шт.	796				2	
	Отвод 45° ∅50		шт.	796				5	
	Отвод 30° ∅110		шт.	796				1	
	Отвод приборный ∅110		шт.	796				1	
7	Опора конструкция для крепления полипропиленовых труб ∅50	НПО							
	к строительным конструкциям	«Стройполимер»	шт.	796				3	

Изм.	К уч	Лист	№док	Подп	Дата	РС-0374-02			ВК.СО
Н.Контр.		Малявина				Кабина санитарно-техническая Типа УК 1.1	Стадия	Лист	Листов
Нач. Отд.		Прижижецкий					Р	3	3
Гл.Спец.ВК		Спиридонов				Спецификация оборудования	МНИИТЭП ОСО		

арх.№ 1030252

Карт. НН16

№№ п/п	Шифр	Наименование	Количество листов	Дата ввода	Дата отмены
1	РС-0374-02	Кабина санитарно-техническая. Санитарно-техническое оборудование.			
		Общие данные, лист 1	1		
		Номенклатура, лист 1	1		
		Рабочие чертежи, листы 3-8	6	Приказ № 27-ТО от 24.06.04г.	
		Спецификация оборудования, листы 9-11	3		
		Информационная карта, лист 11	1		

№№ п/п	Шифр	Наименование	Количество листов	Дата ввода	Дата отмены

Взамен инв. №

Подпись и

Инв. № подл. 1030252

Н. контр.	Малявина		РС-0374-02		ВК
Нач. ОСО	Прижижецкий		Информационная карта	Стадия: Р	Лист: 1 / Листов: 1
Гл.Спец.ВК	Спиридонов			МНИИТЭП ОСО	

Карт. ННК