ПРАВИТЕЛЬСТВО МОСКВЫ
КОМИТЕТ ПО АРХИТЕКТУРЕ И ГРАДОСТРОИТЕЛЬСТВУ Г. МОСКВЫ

МОСКОВСКИЙ НАУЧНО-ИССЛЕДОВАТЕЛЬСКИЙ И ПРОЕКТНЫЙ ИНСТИТУТ
ТИПОЛОГИИ ЭКСПЕРИМЕНТАЛЬНОГО ПРОЕКТИРОВАНИЯ

РМ - 2876 - 02

КОНСТРУКЦИИ ОСТЕКЛЕНИЯ ЛОДЖИЙ ИЗ ТОНКОСТЕННЫХ СТАЛЬНЫХ ГНУТЫХ ПРОФИЛЕЙ

Технические решения

III - этап

2003

ПРАВИТЕЛЬСТВО МОСКВЫ
КОМИТЕТ ПО АРХИТЕКТУРЕ И ГРАДОСТРОИТЕЛЬСТВУ Г. МОСКВЫ

МОСКОВСКИЙ НАУЧНО-ИССЛЕДОВАТЕЛЬСКИЙ И ПРОЕКТНЫЙ ИНСТИТУТ
ТИПОЛОГИИ ЭКСПЕРИМЕНТАЛЬНОГО ПРОЕКТИРОВАНИЯ

РМ - 2876 - 02

КОНСТРУКЦИИ ОСТЕКЛЕНИЯ ЛОДЖИЙ ИЗ ТОНКОСТЕННЫХ СТАЛЬНЫХ ГНУТЫХ ПРОФИЛЕЙ

Технические решения

III - этап

Главный инженер Е.Е.Никитин

Начальник МТО С.Г.Гуров

Главный специалист МТО А.Г.Солопов

Договор № 1-М35

2003

ПОЯСНИТЕЛЬНАЯ ЗАПИСКА.

Технические решения конструкций остекления лоджий из дерева разработаны по заданию Управления научно-технической политики в строительстве (Договор № 1-М35) и включает в себя чертежи общего вида с соответствующими сечениями и узлами.

В альбоме дан пример технического решения остекления 4-х метровой лоджии из профилей окон деревянных одинарной конструкции производства предприятий ОАО "МПСМ" (в частности ОАО "ДСК-5).

Представлены два варианта остекления: одинарным стеклом марки 4М1 ГОСТ 111-90 и однокамерным стеклопакетом (4М1-16-4М1) ГОСТ 24866-99.

Данные конструкции обеспечивают создание положительной температуры на лоджии в зимнее время и повышенную комфортность их эксплуатации.

Конструкция остекления лоджии состоит из коробки с четырьмя створками с безимпостными притворами и нижней глухой остеклённой частью высотой 220мм.

Особенностью конструкции остекления является применение откидного устройства и сдвижного механизма фирмы "Roto-Frank" позволяющим частично (для проветривания) или полностью открыть средние створки и задвинуть их параллельно крайним створкам влево или вправо.

Крайние створки с распашным открыванием- с поворотом створки вокруг вертикальной оси, навешаны на штырьевые петли.

При остеклении створок стеклопакетами требуется не менее 3-х петель на каждую распашную створку.

При применении этих конструкций значительно сокращаются теплопотери в помещении примыкающем к лоджии и соответственно снижаются расходы на устройство окон помещения.

При применении этих решений дополнительные затраты на на данную систему остекления могут быть компенсированны полностью.

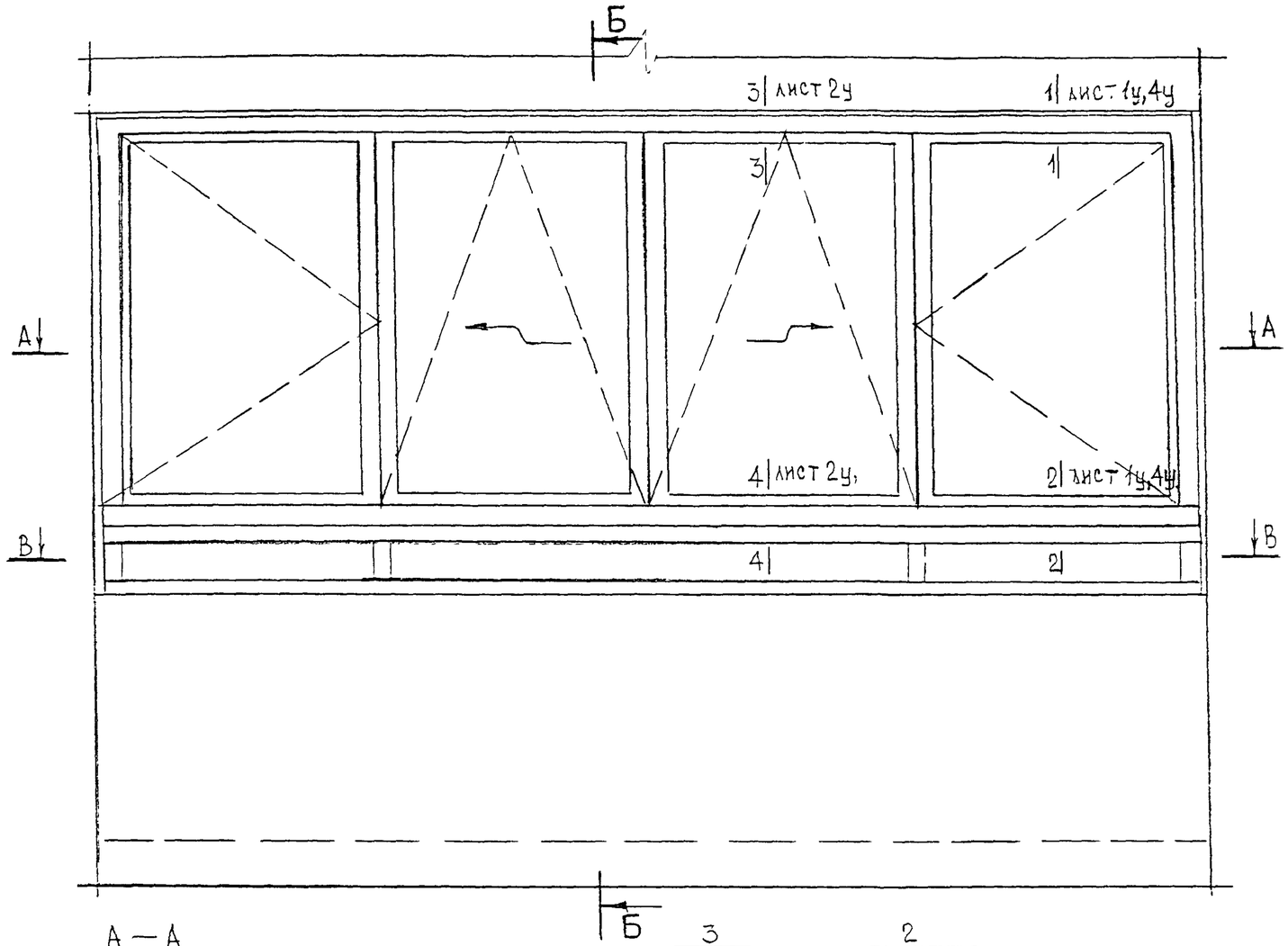

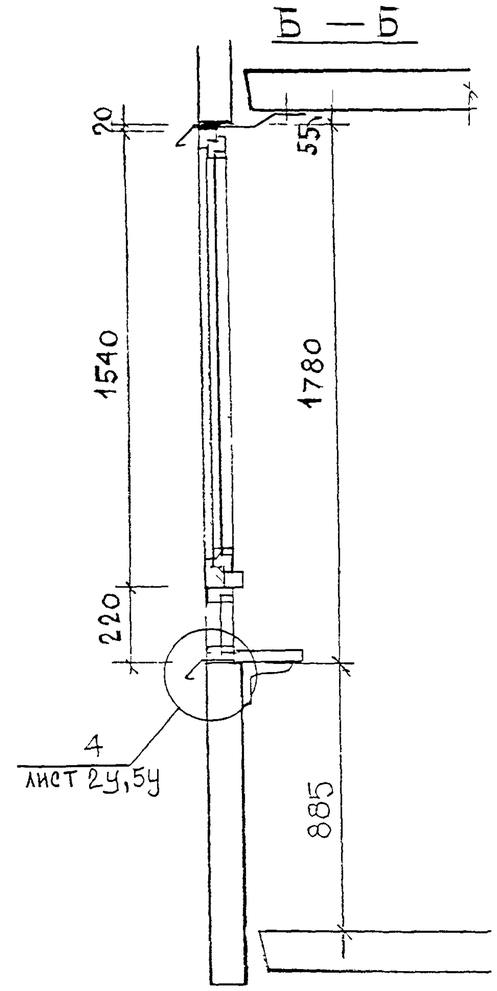

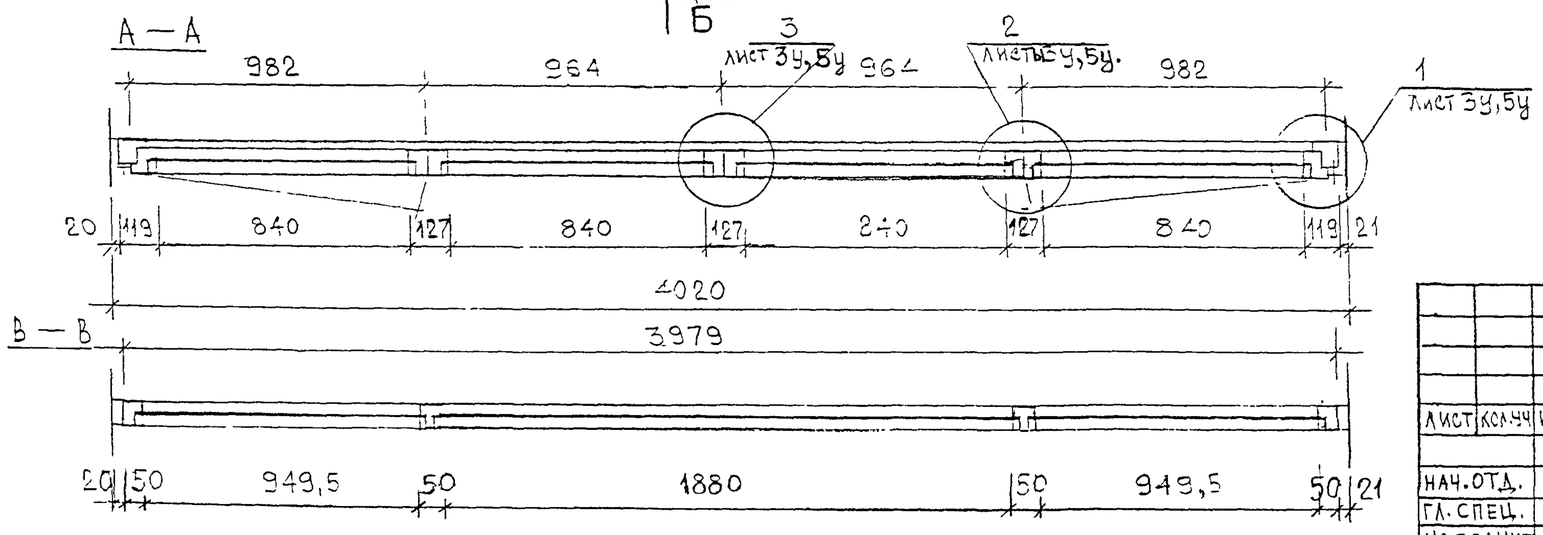

ПРОЕКТНАЯ МАССА КОНСТРУКЦИИ
ПРИ ОСТЕКЛЕНИИ ОДИНАРНЫМ СТЕКЛОМ – 155 КГ,
ОДНОКАМЕРНЫМ СТЕКЛОПАКЕТОМ – 212 КГ.

Лист	Кол.уч	Изм.	Лист	Подпись	Дата	РМ-2876-02			
						Конструкция остекления лоджий из тонкостенных стальных профилей			
Нач.отд.		Гуров				Конструкция остекления лоджий из профилей окон деревянных	Стадия	Лист	Листов
Гл.спец.		Солопов					т.р.	4	10
Исполнит		Андреева				Вид остекления с фасада, разрезы А-А, Б-Б, В-В.	МНИИТЭП МТО		

Инв. № подл. | Подпись и дата | Взам. инв. №

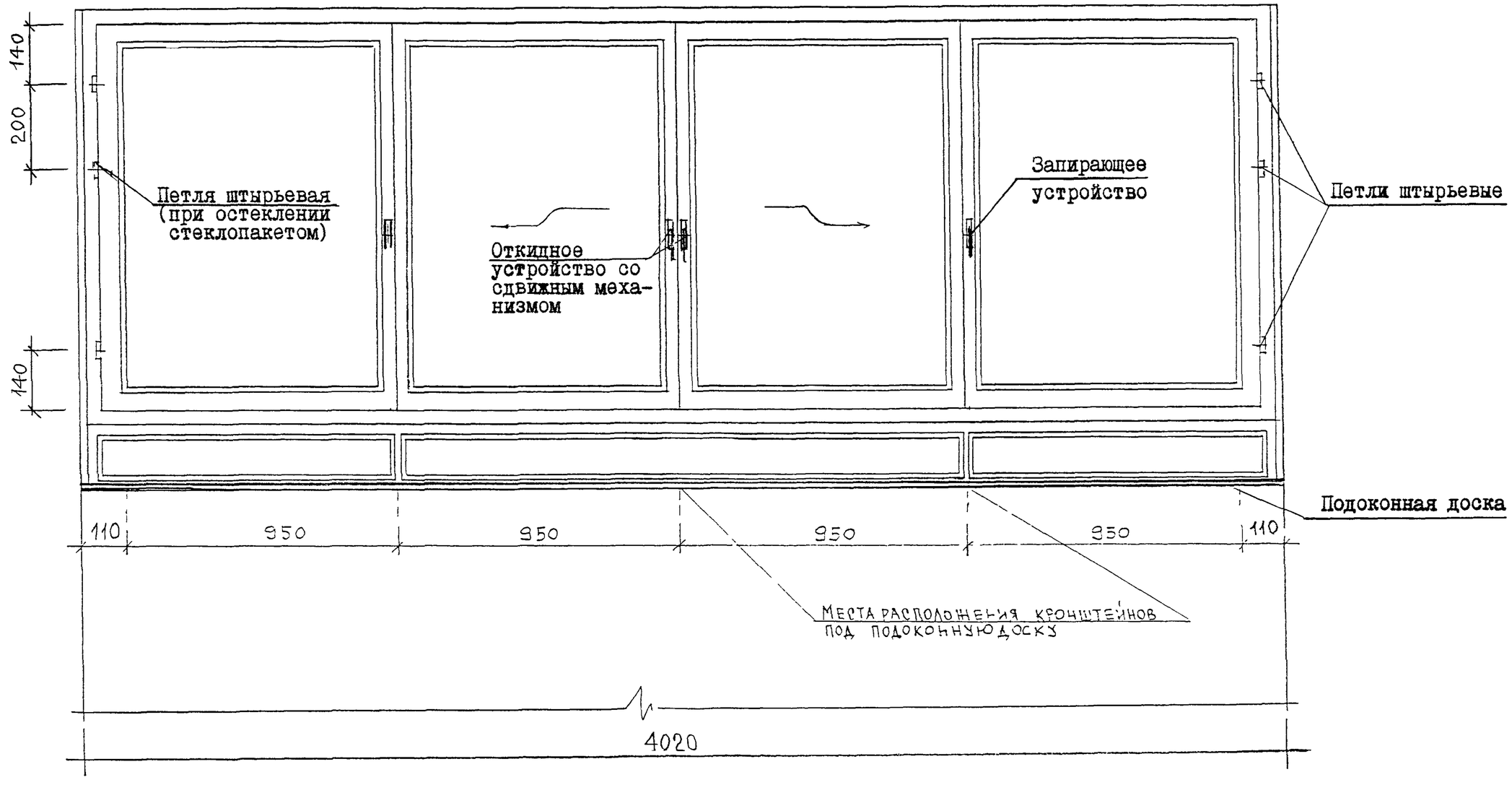

ДИСТ	КОЛ.УЧ	ИЗМ.	ЛИСТ	ПОДПИСЬ	ДАТА	РМ-2876-02
						Конструкция остекления лоджий из тонкостенных стальных профилей
НАЧ.ОТД.		ГУРОВ				Конструкция остекления лоджий из профилей окон деревянных — СТАДИЯ: Т.Р. ЛИСТ: 5 ЛИСТОВ: 10
ГЛ.СПЕЦ.		СОЛОПОВ				
ИСПОЛНИТ.		АНДРЕЕВА				Вид остекления из помещения. — МНИИТЭП МТО

ПОДП. ПОДПИСЬ И ДАТА | ВЗАМ. ИНВ №
ИНВ

1 — 1

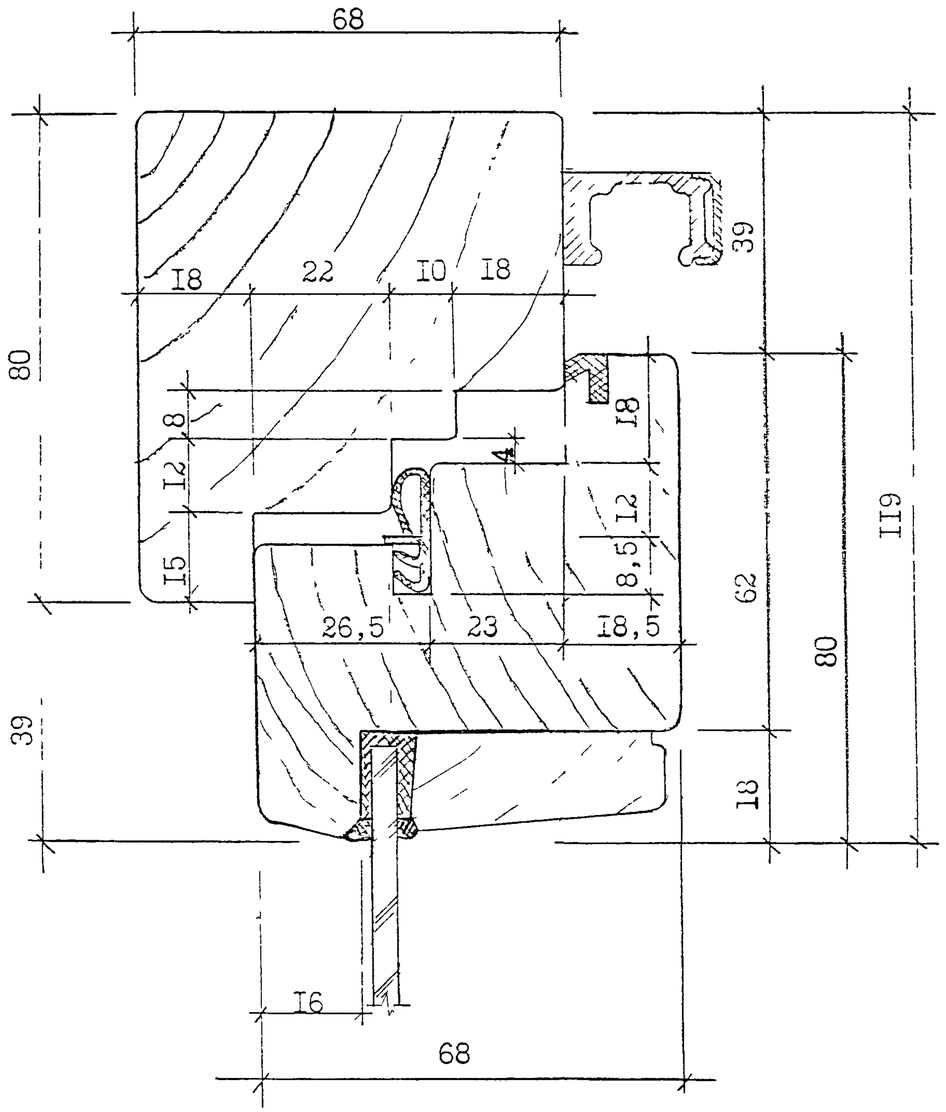

2 — 2

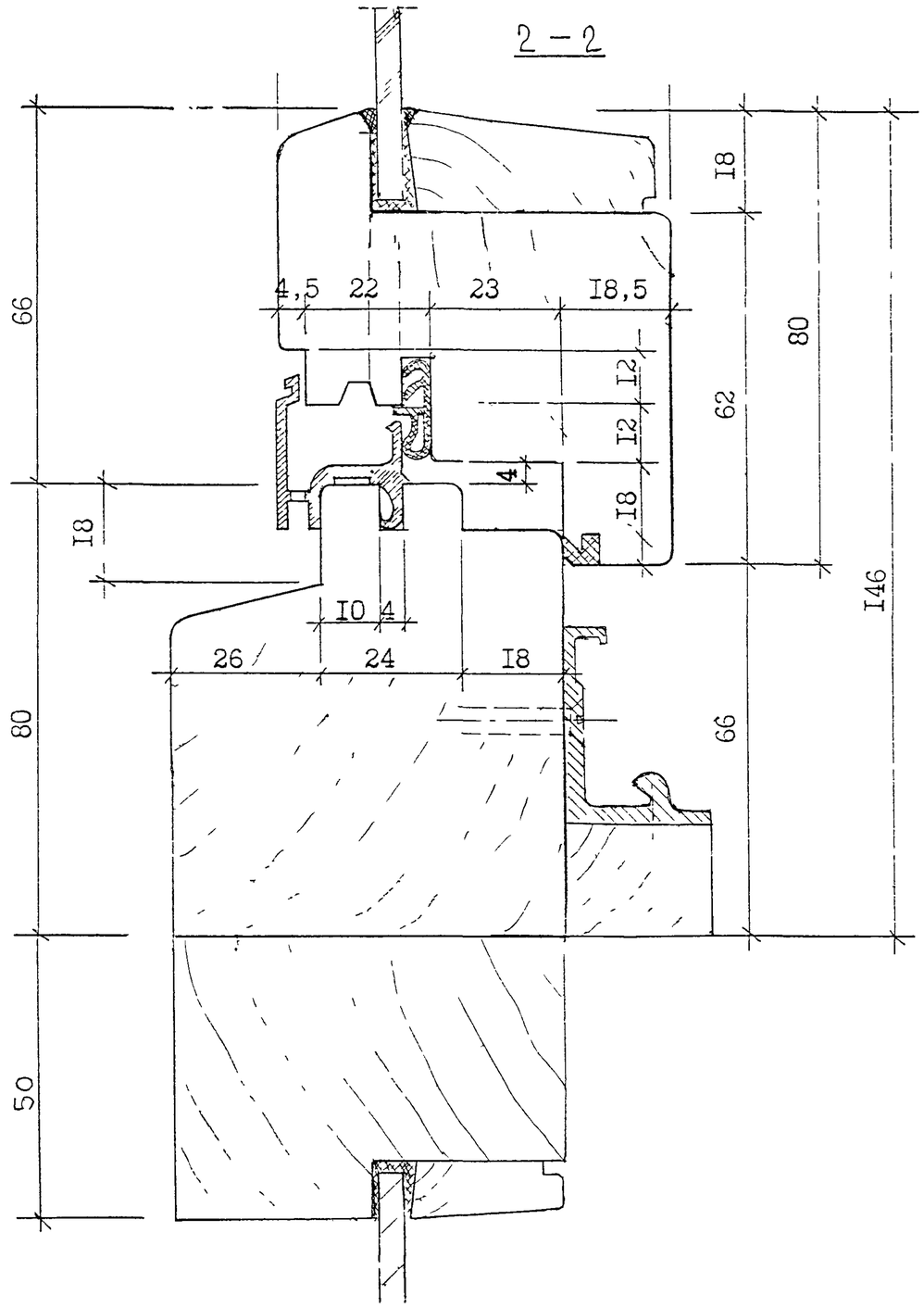

Сечения 1-1, 2-2.

3 — 3

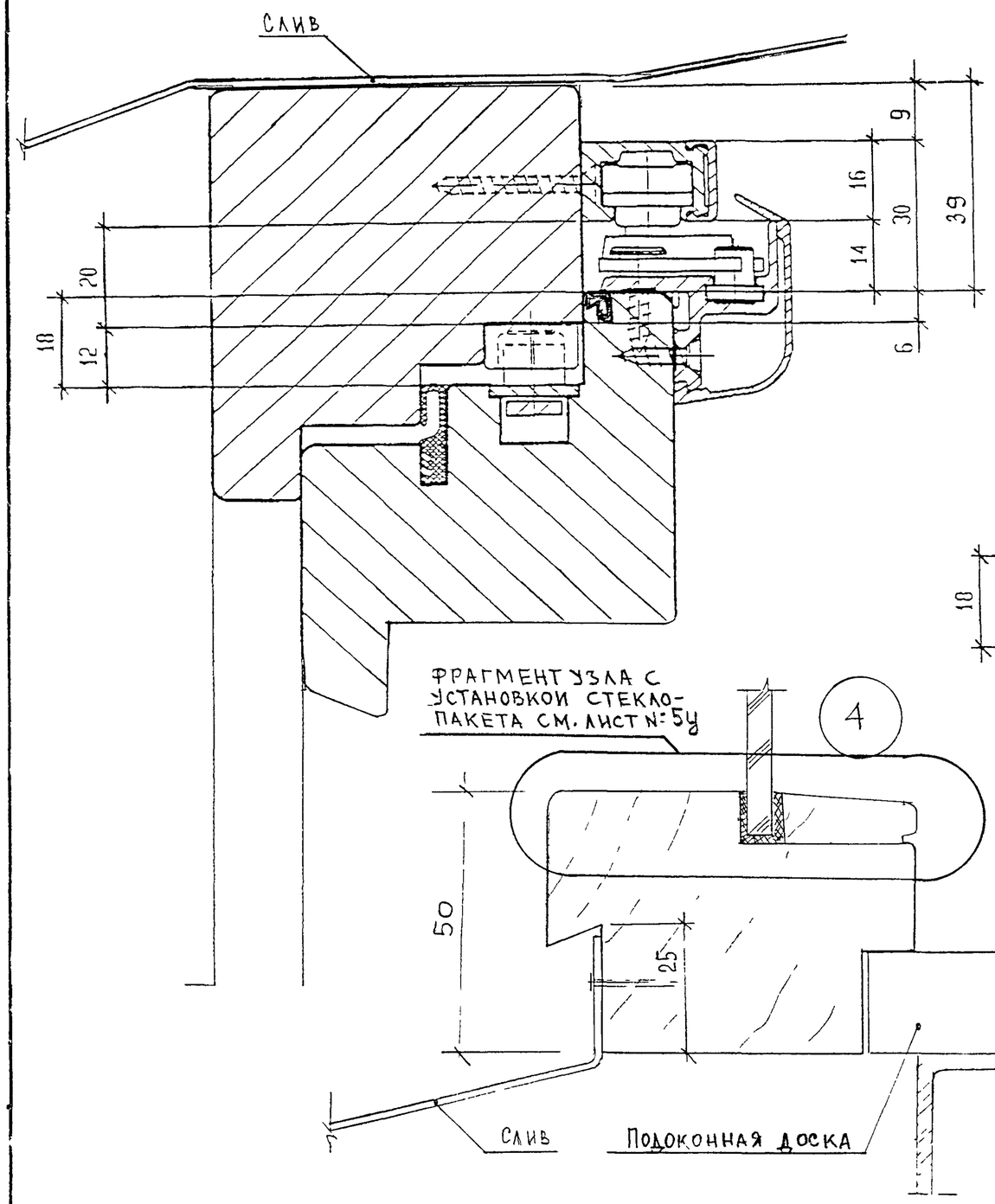

4 — 4

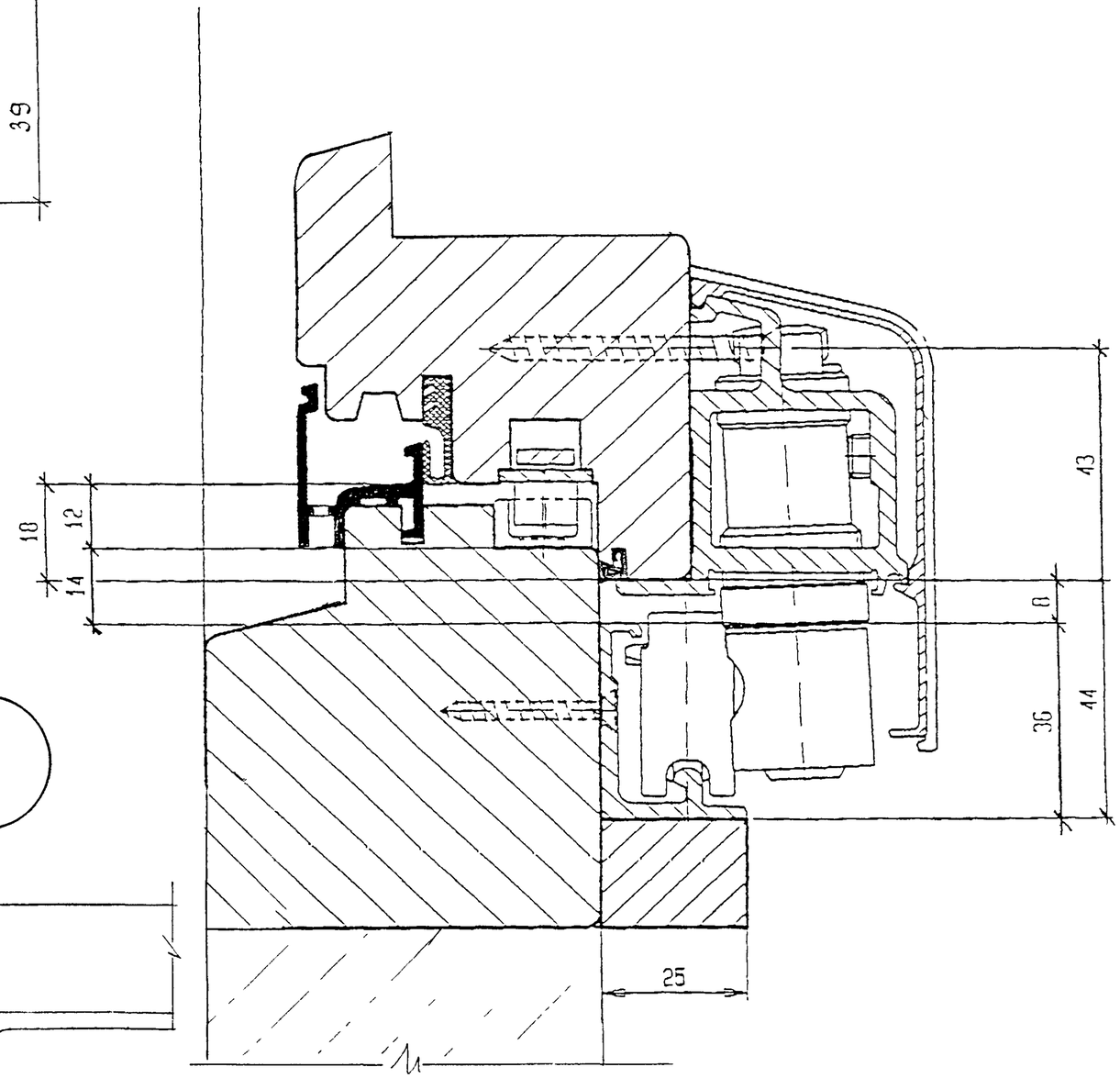

Сечения 3-3; 4-4, узел 4.

лист
7

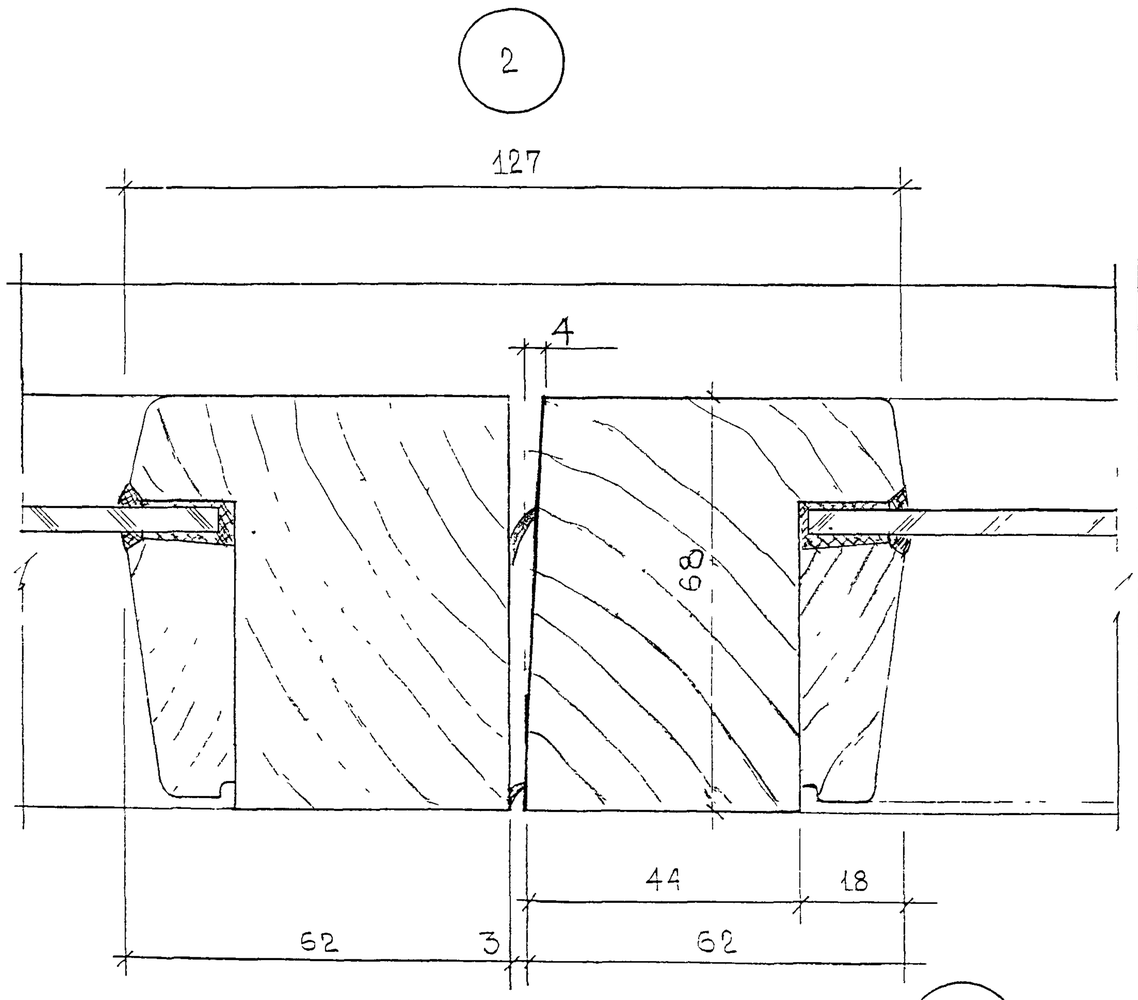

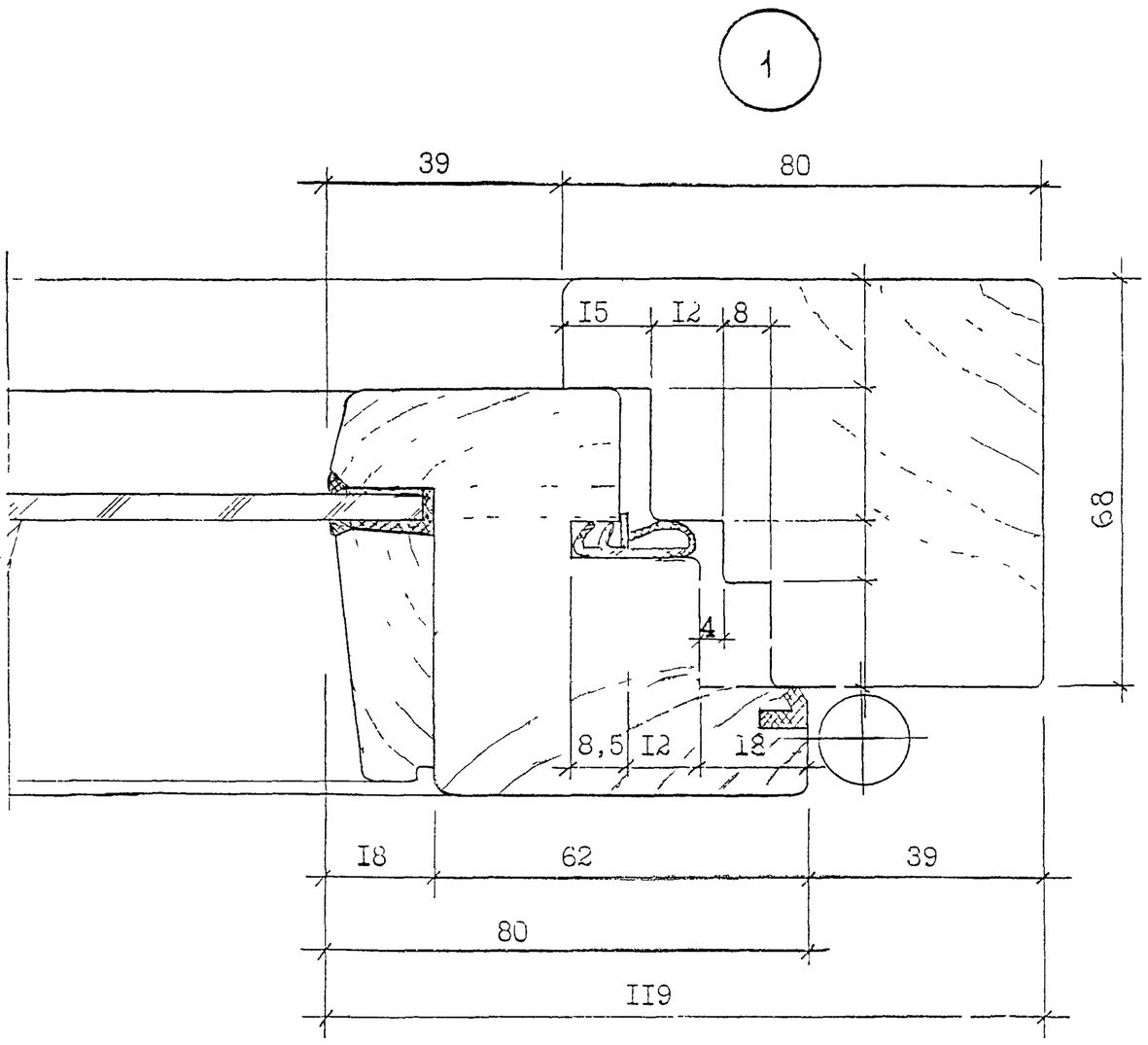

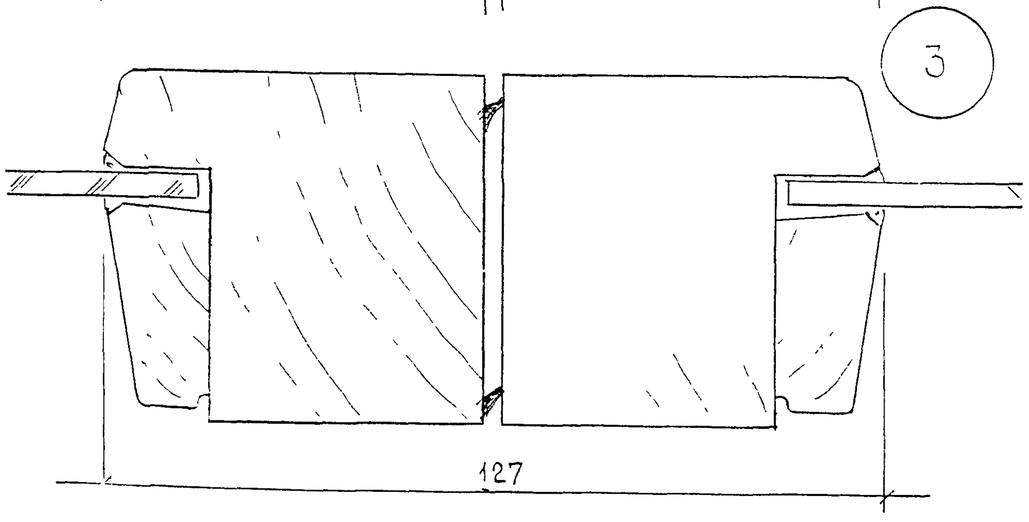

Инв. № подл.	Подпись и дата	Взам. инв. №

Узлы 1, 2 3

Лист 8

1 — 1

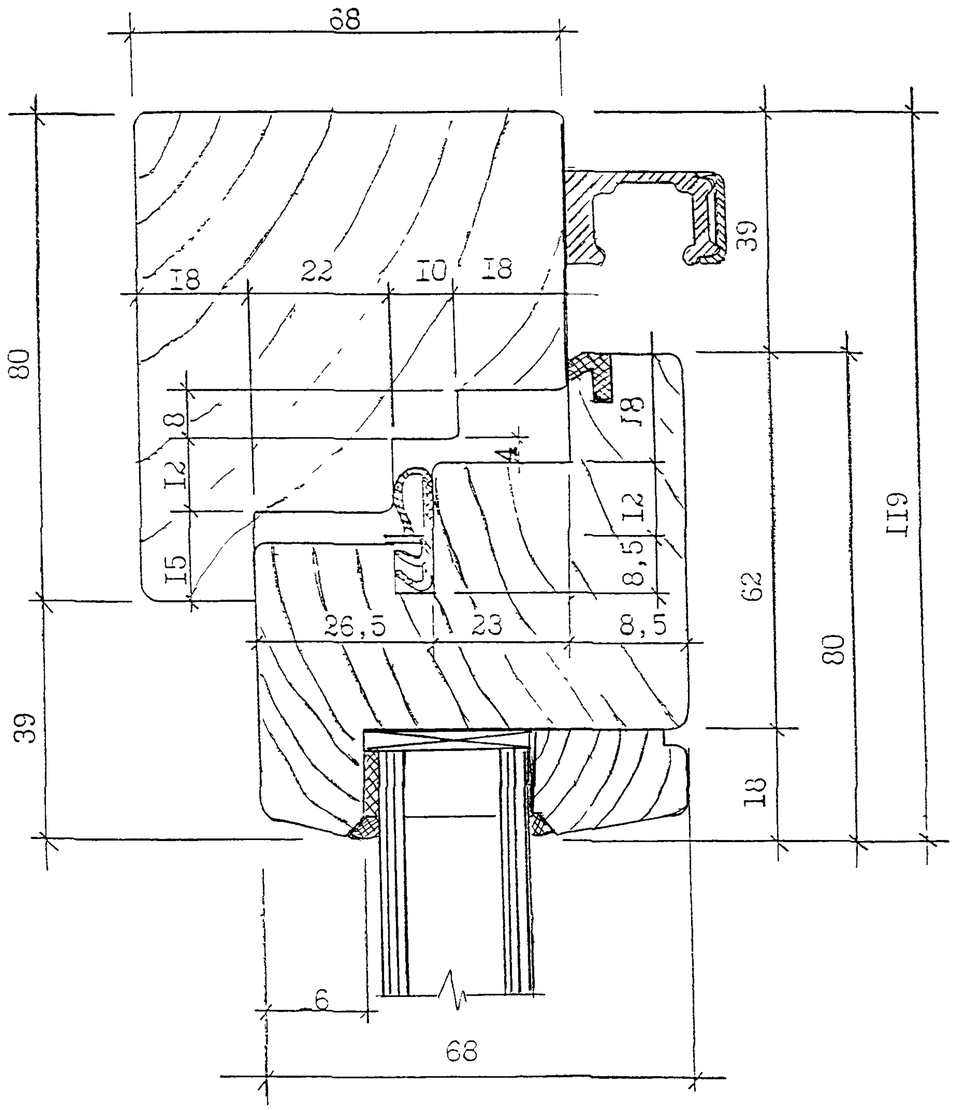

2 — 2

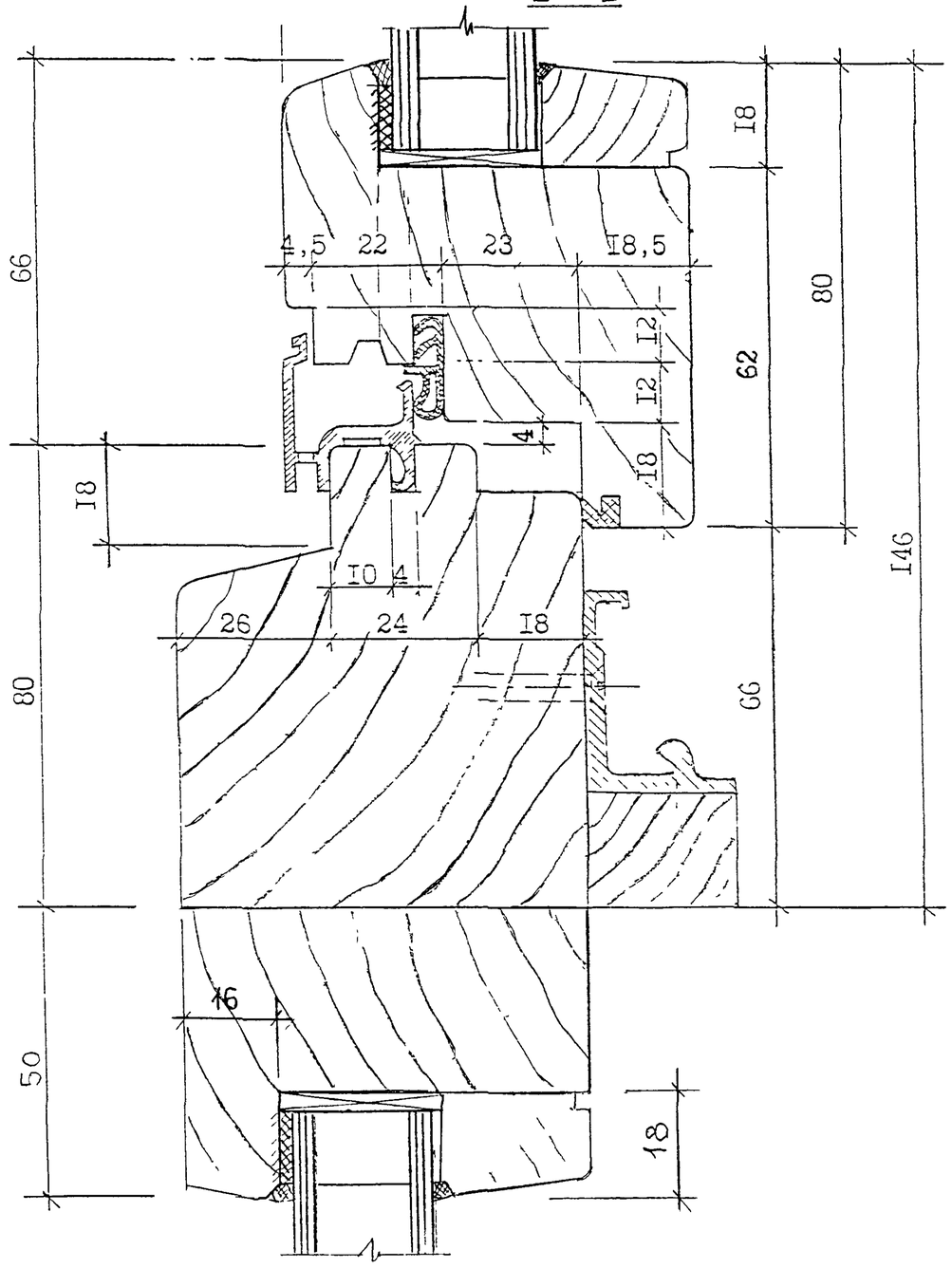

Сечения 1-1, 2-2 Вариант остекления стеклопакетом

Лист 9

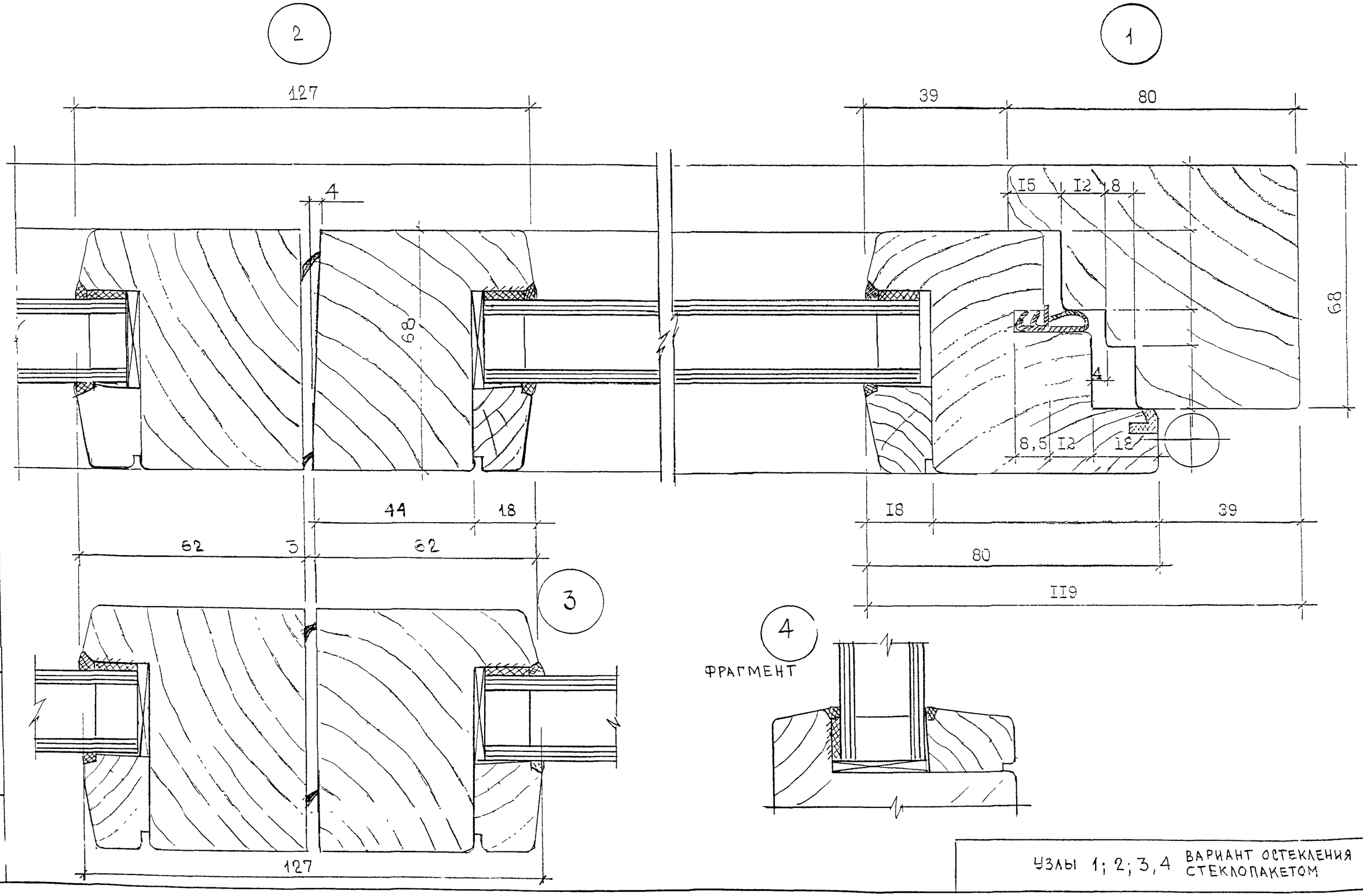

Инв. № подл.	Подпись и дата	Взам. инв. №

Узлы 1; 2; 3, 4 ВАРИАНТ ОСТЕКЛЕНИЯ СТЕКЛОПАКЕТОМ

Лист 10