ПРАВИТЕЛЬСТВО МОСКВЫ
МОСКОВСКИЙ НАУЧНО - ИССЛЕДОВАТЕЛЬСКИЙ И ПРОЕКТНЫЙ ИНСТИТУТ
ТИПОЛОГИИ И ЭКСПЕРИМЕНТАЛЬНОГО ПРОЕКТИРОВАНИЯ

МНИИТЭП

РМ - 2876 - 01

КОНСТРУКЦИИ ОСТЕКЛЕНИЯ ЛОДЖИЙ ИЗ ТОНКОСТЕННЫХ СТАЛЬНЫХ ГНУТЫХ ПРОФИЛЕЙ

Рабочие чертежи для
опытного образца

II - этап

МОСКВА 2002 г.

ПРАВИТЕЛЬСТВО МОСКВЫ
МОСКОВСКИЙ НАУЧНО - ИССЛЕДОВАТЕЛЬСКИЙ И ПРОЕКТНЫЙ ИНСТИТУТ
ТИПОЛОГИИ И ЭКСПЕРИМЕНТАЛЬНОГО ПРОЕКТИРОВАНИЯ

МНИИТЭП

РМ - 2876 - 01

КОНСТРУКЦИИ ОСТЕКЛЕНИЯ ЛОДЖИЙ ИЗ ТОНКОСТЕННЫХ СТАЛЬНЫХ ГНУТЫХ ПРОФИЛЕЙ

Рабочие чертежи для
опытного образца

II - этап

ГЛАВНЫЙ ИНЖЕНЕР ИНСТИТУТА		НИКИТИН Е.Е.
НАЧАЛЬНИК ОТДЕЛА МТО		ГУРОВ С.Г.
ГЛАВНЫЙ СПЕЦИАЛИСТ		СОЛОПОВ А.Г.

Взам. инв.№
Подпись и дата
Инв.№ подл.

Договор: № 1 - М35

МОСКВА 2002 г.

Привязан:

Листов

Инв.№

ВЕДОМОСТЬ РАБОЧИХ ЧЕРТЕЖЕЙ ОСНОВНОГО КОМПЛЕКТА

Лист	Наименование	Примечание
1	Общие данные	
2	Схема остекления лоджий	
3	Узлы : I, 2	
4	Узлы : 3, 4	
5	Узлы : 4,÷ 6	
6	Рама Р-I	
7	Связь ОП-2	
8	Уголок	
9	Створка С-I	
10	Узел соединения	
11	Опытный профиль ОП-I	
12	Вкладыш	
13	Нормаль профиля ОП-I	
14	Нормаль апрофиля ОП-2	
15	Установка стекла в профиль	

продукции на производство и внедрение её в строительство.

Проектно-сметная документация разработана в соответствии с утвержденным рабочим проектом, нормами, правилами, инструкциями, государственными стандартами, в том числе по пожаробезопасности

Гл.спец. МТО Солопов А.Г.

Общие указания.

В целях снижения стоимости конструкций остекления, ГУП МНИИТЭП разработаны варианты остекления лоджий и балконов жилых домов массовых серий П44Т, П3М, П46М, П55М с применением стальных тонкостенных гнутых профилей, в том числе на I этапе необходимо разработать технико-экономический анализ выпускаемых конструкций остекления лоджий и балконов.

С целью оптимизации выбора технических решений был проведён анализ, применяемых различными фирмами конструкций остекления.

Наиболее рациональными по стоимости и обеспечению условий эксплуатации оказались алюминиевые конструкции ЗАО "Мосмек" и СПК "Стройсортмет".

Были выбраны распашные и раздвижные схемы открывания створок конструкций, что позволяет обеспечить соблюдение проектных решений ограждения лоджий и балконов жилых домов массовых серий без изменения архитектурных решений оформления фасадов зданий.

На основе технических решений разработаны нормали гнутых профилей, из которых необходимо разработать конструкции остекления лоджий и балконов.

Ожидаемое снижение стоимости остекления составит порядка 25% и составит 60-65 у.е. за $1м^2$ против 80-85 у.е. при остеклении лоджий и балконов алюминиевыми конструкциями.

Учитывая существенные затраты на производство из гнутых, профилей, заданием на проведение работ предусматривается разработка и изготовление опытного образца. В качестве опытного образца выбрано остекления лоджий жилого дома П46М с раздвижной системой открывания створок.

После изготовления и приёмки образцов в установленном порядке комиссией строительного комплекса, будет принято решение о постановке продукции на производство и внедрение её в строительство.

Лист	Кол.уч.	Изм.	Лист	Подпись	Дата				
Нач.отд.		Гуров				РМ - 2876 - 0I			
Гл.спец.		Солопов				Конструкция остекления лоджий из тонкостенных стальных гнутых профилей			
РГИ		Лисицына					Стадия	Лист	Листов
							Р	1	15
						Общие данные	МНИИТЭП МТО		

Взам. инв. № | Подп. и дата | Инв.№ подл.

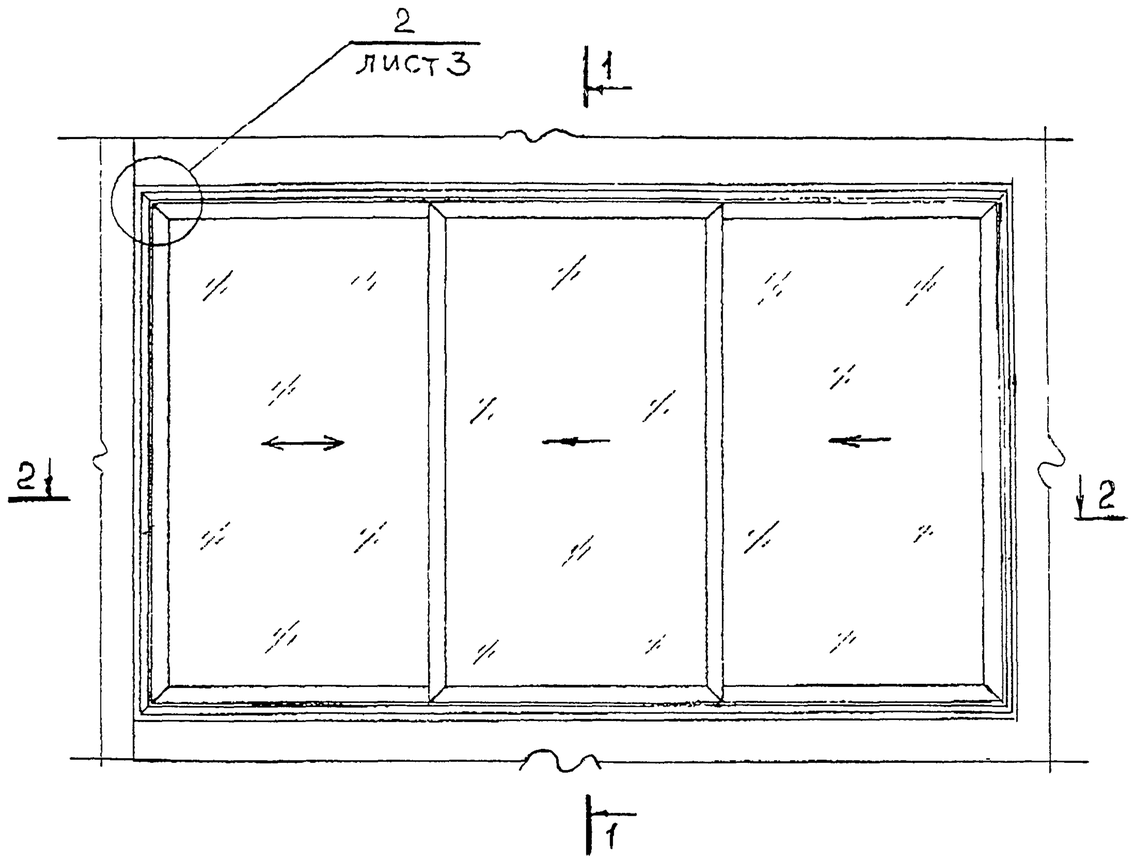

1 — 1

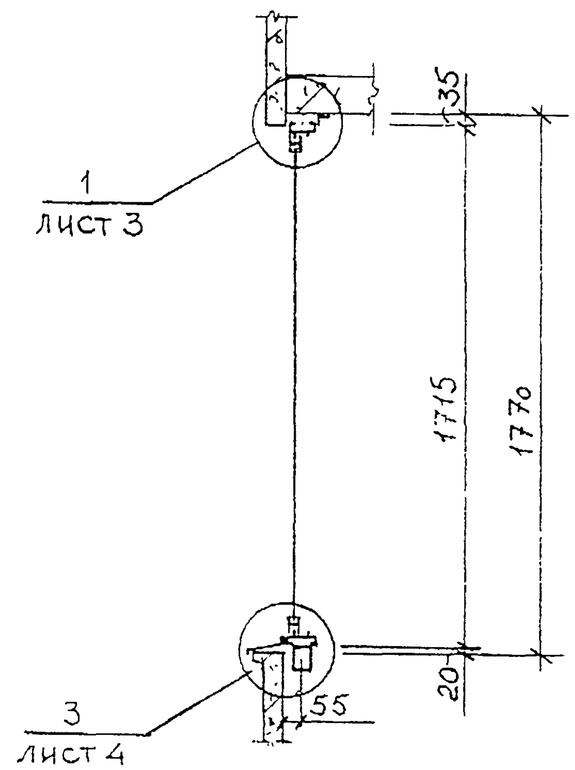

2 — 2

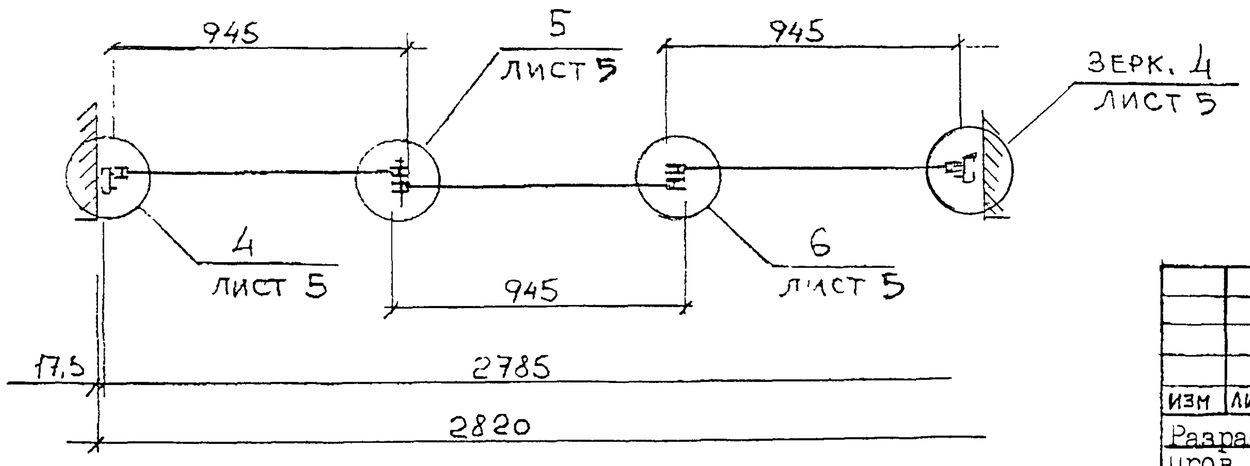

					РМ-2876-01.000 МЧ		
Изм	Лист	N Докум	Подп.	Дата	Конструкции остекления лоджий из тонкостенных стальных гнутых профилей		
Разраб.		Лисицына			Жилые блок-секции серии П46М	Масштаб	Лист	Листов
Пров		Солопов				1:20	2	15
Н.контр.		Синицына			Схема остекления лоджии	МНИИТЭП МТО		

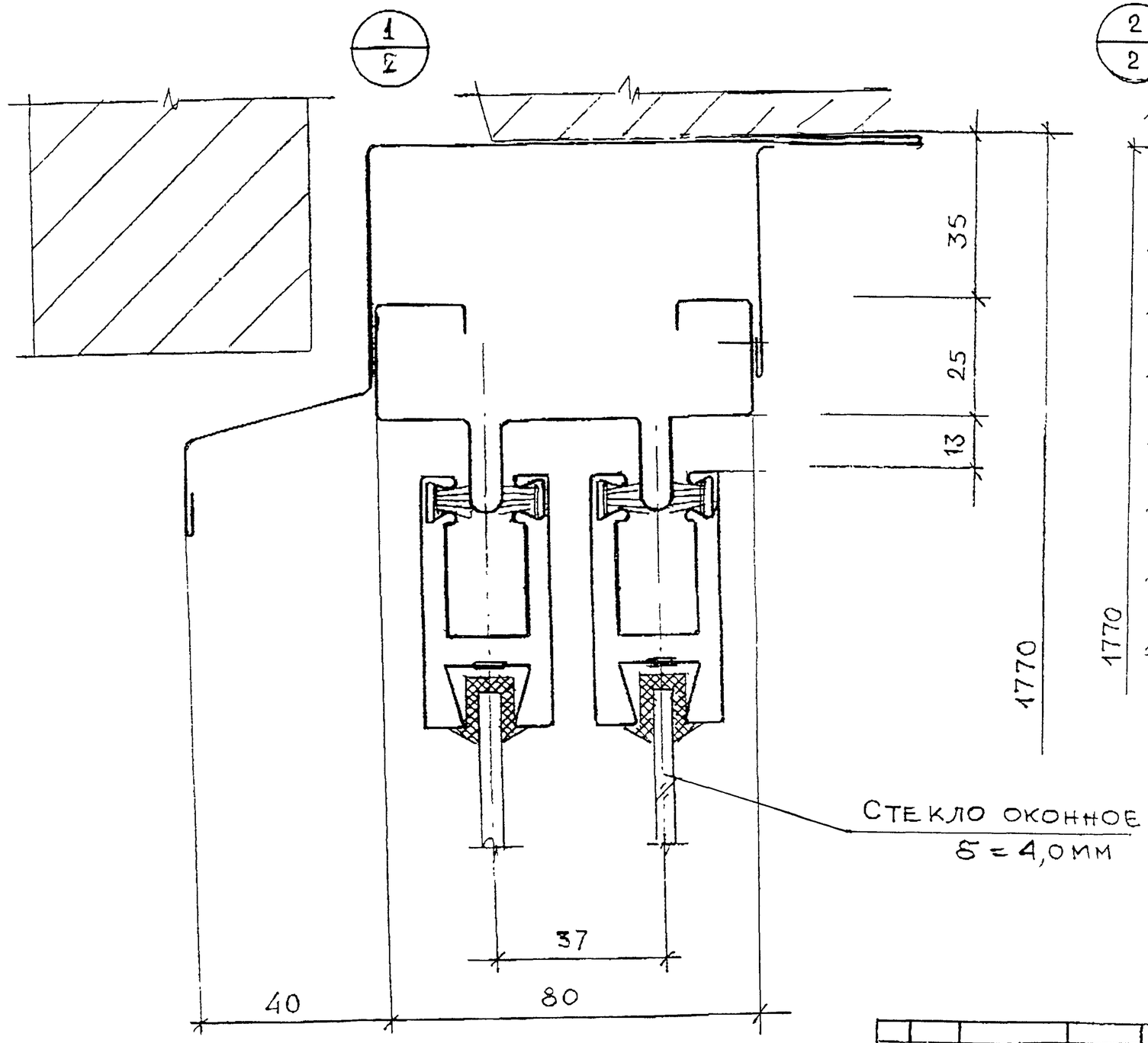

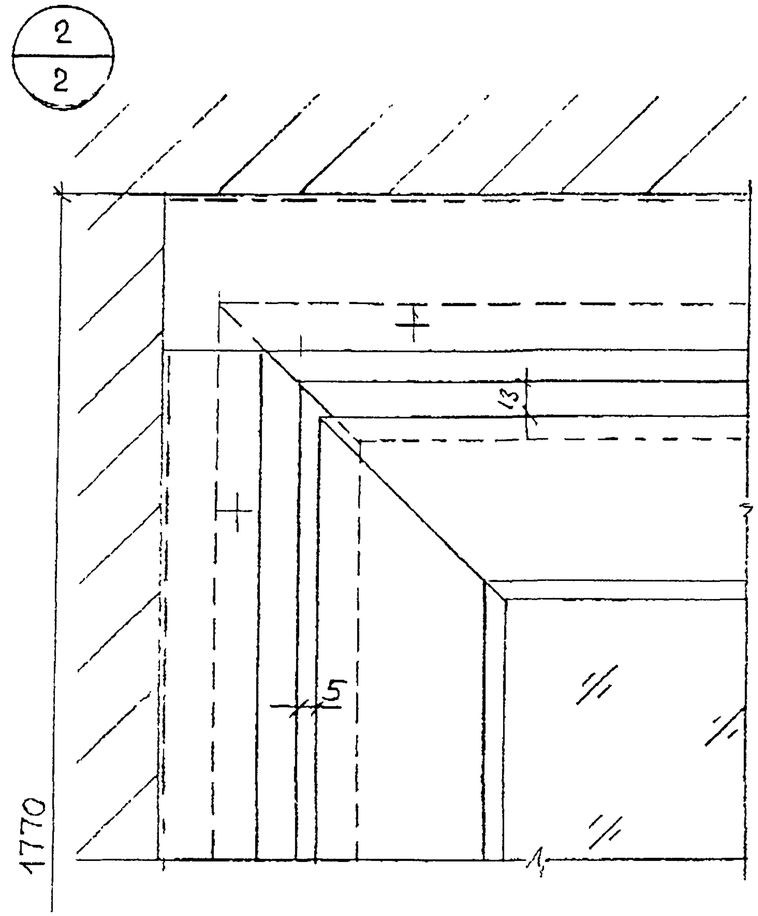

					РМ - 2876 - СI.000 МЧ			
Изм.	Лист	№ докум.	Подп.	Дата	Конструкции остекления лоджий из тонкостенных стальных гнутых профилей Жилые блок-секции серии П46М	Лит.	Масса	Масштаб
Разработ.		Лисицына						
Проверил		Солопов				Лист 3	Листов 15	
Н. контр.		Синицына			Узлы: 1, 2	МНИИТЭП МТО		

Взам. инв. № | Подпись и дата | Инв. № подл.

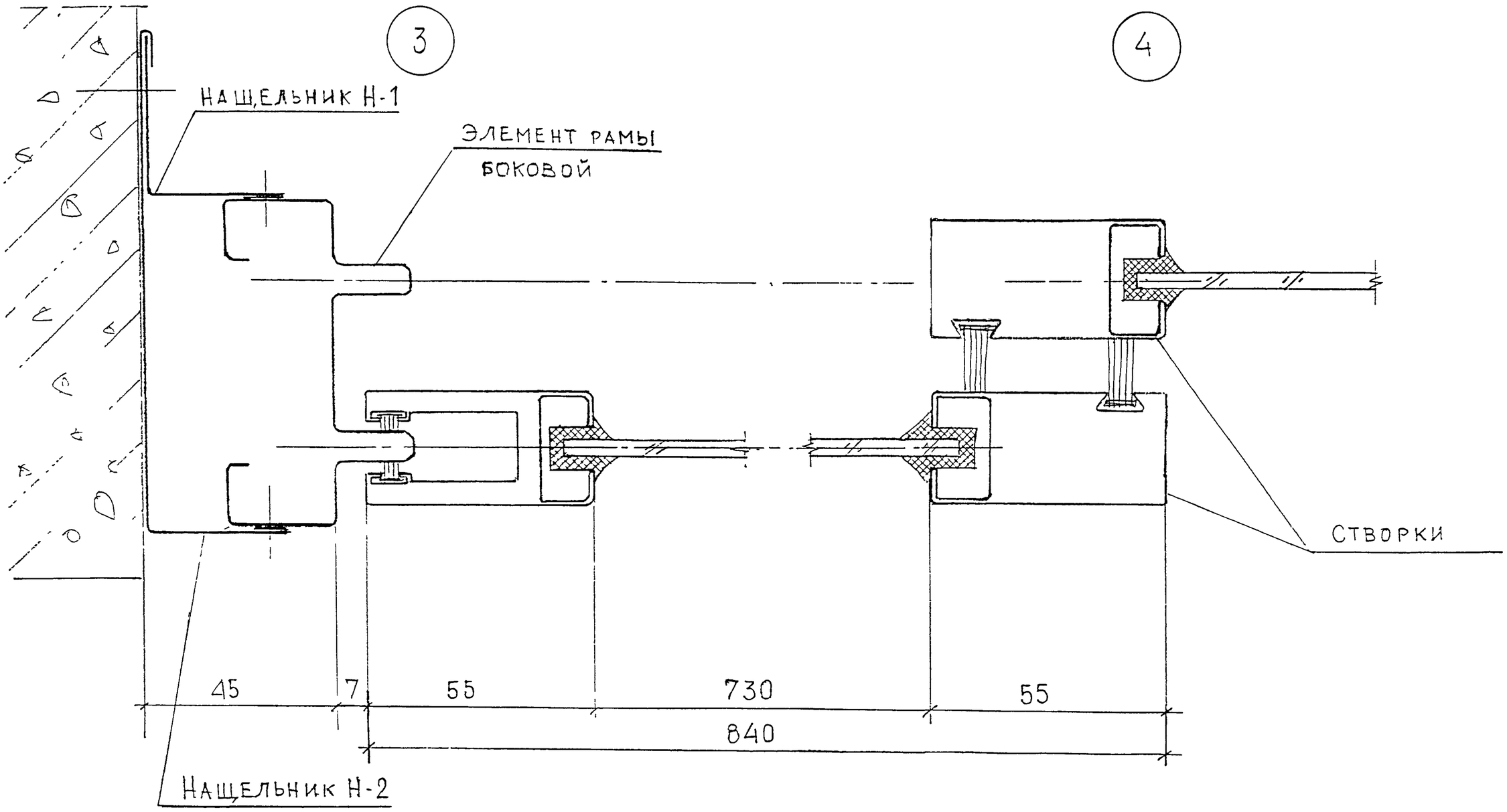

					РМ - 2876- 01.000 МЧ			
ИЗМ	ЛИСТ	№ ДОКУМ	ПОДП	ДАТА	Конструкции остекления лоджий из тонкостенных стальных гнутых профилей	ЛИТ.	МАССА	МАСШТАБ
РАЗРАБ		Лисицына			Узлы: 3, 4.			
ПРОВЕР.		Солопов				ЛИСТ 4	ЛИСТОВ 15	
Н.КОНТР		Синицына				МНИИТЭП МТО		

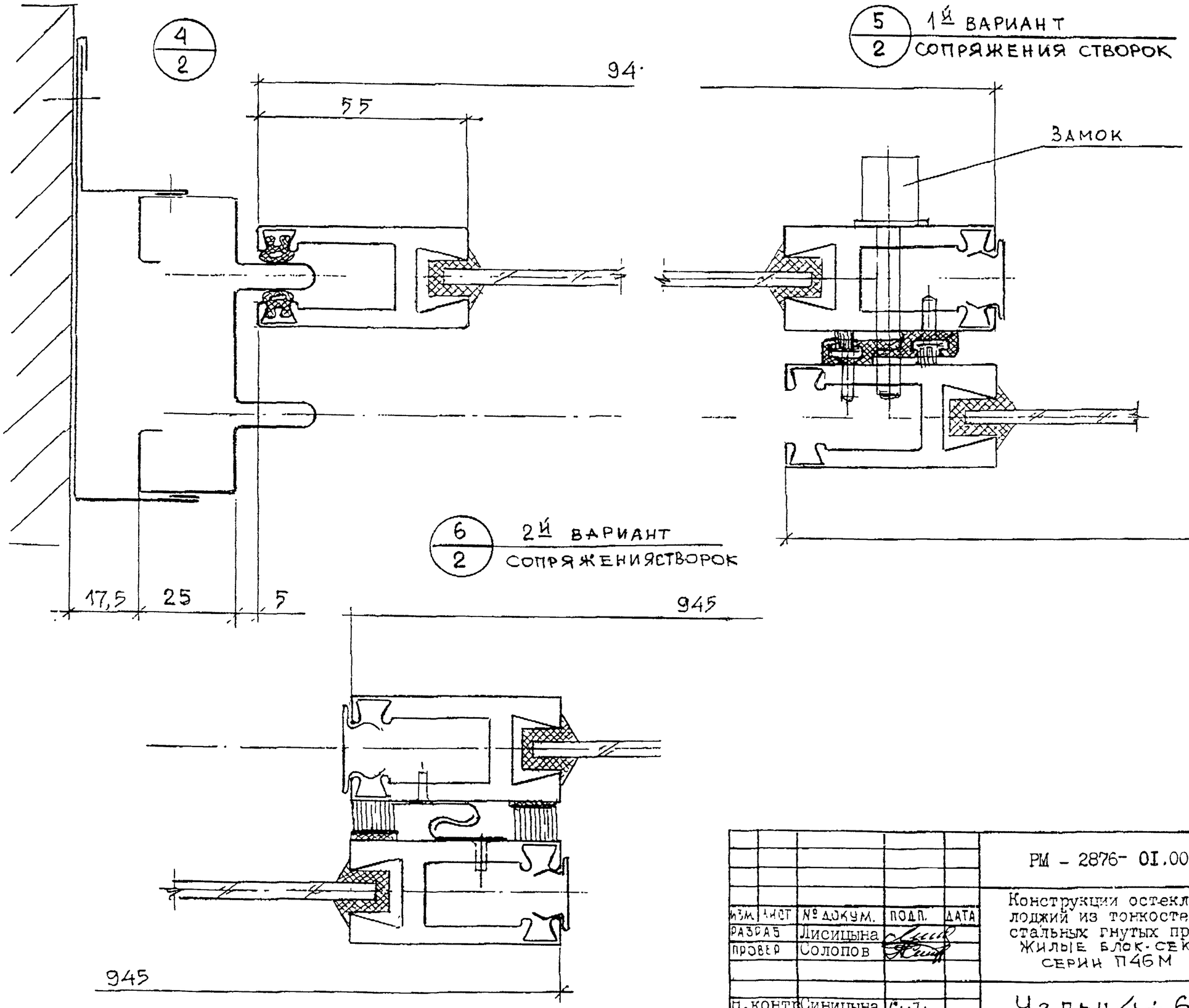

					РМ – 2876- 01.000 МЧ			
Изм.	Лист	№ докум.	Подп.	Дата	Конструкции остекления лоджий из тонкостенных стальных гнутых профилей Жилые блок-секции серии П46М	Лит.	Масса	Масштаб
Разраб		Лисицына				Лист 5	Листов 15	
Провер		Солопов						
Н.контр.		Синицына			Узлы: 4÷6	МНИИТЭП МТО		

Инв. № подл. | Подпись и дата | Взам. инв. №

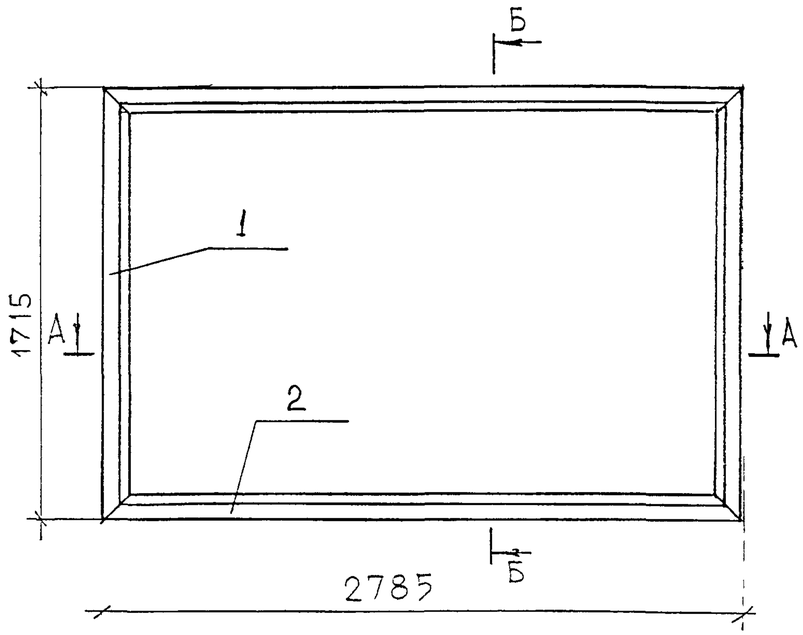

Б - Б
М1:2

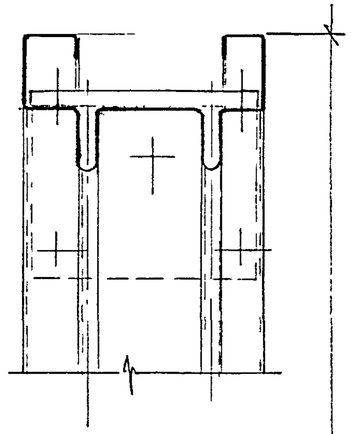

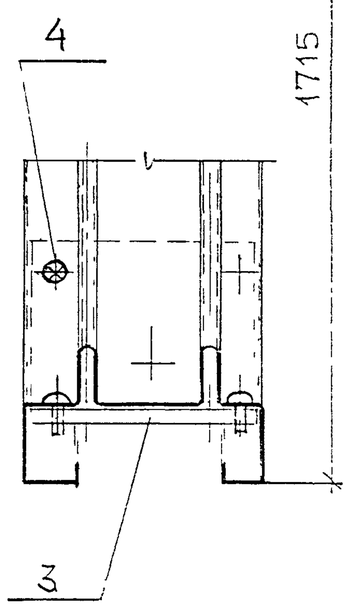

А - А
М1:2

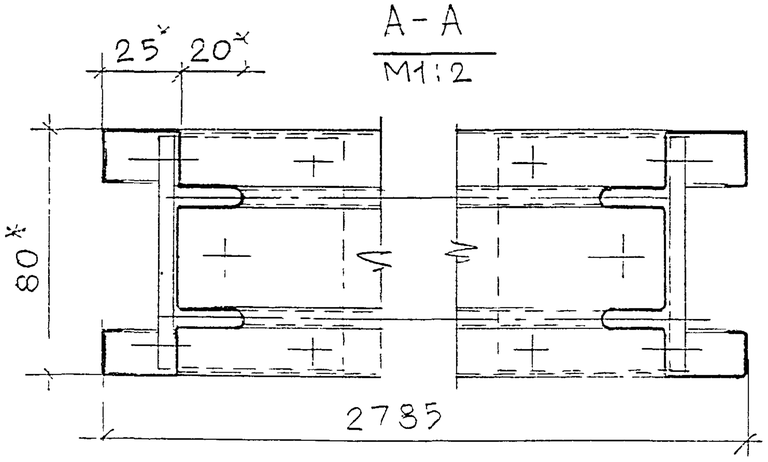

Спецификация

Поз.	Обозначение	Наименование	Кол.	Масса, кг Ед	Масса, кг Всех	Примеч.
		Детали				
1	РМ-2876-01-011	ОП-2 ; ℓ= 1715	2			
2	РМ-2876-01-011-01	ОП-2; ℓ= 2785	2			
3	РМ-2876-01-012	Уголок , ℓ= 78	4			
4	ГОСТ17473-80	Винт М4х8.58.019	12			

* Размеры для справок

					РМ - 2876 - 01.010 СБ		
Изм	Лист	№ докум	Подп	Дата	Конструкции остекления лоджий из тонкостенных стальных гнутых профилей Жилые блок-секции серии П46М	Лит	Масса	Масштаб
Разраб		Лисицына						
Пров		Солопов				Лист 6	Листов 15
Н.контр		Синицына			Рама Р-1	МНИИТЭП МТО	

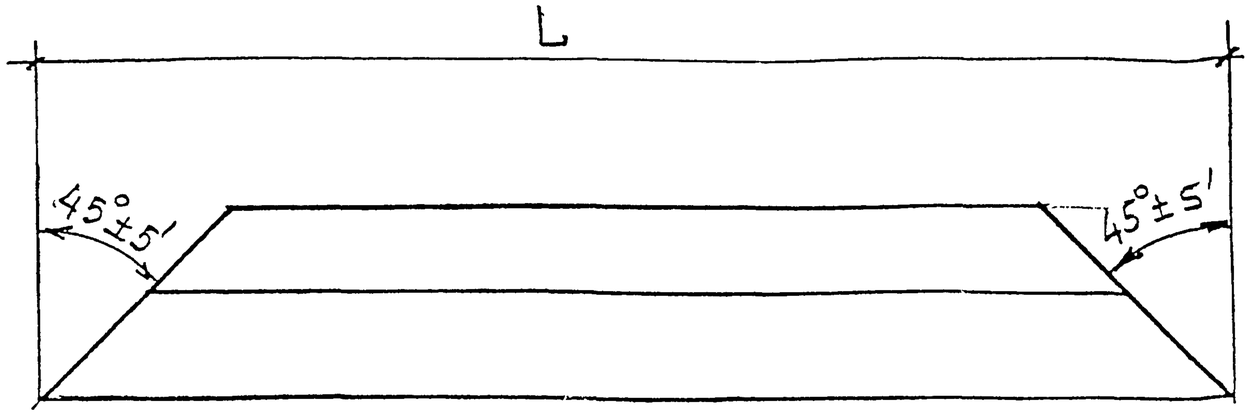

Обозначение	L, мм	Масса, кг
РМ-2876-01-011	1715	
РМ-2876-01-011-01	2785	

Труба

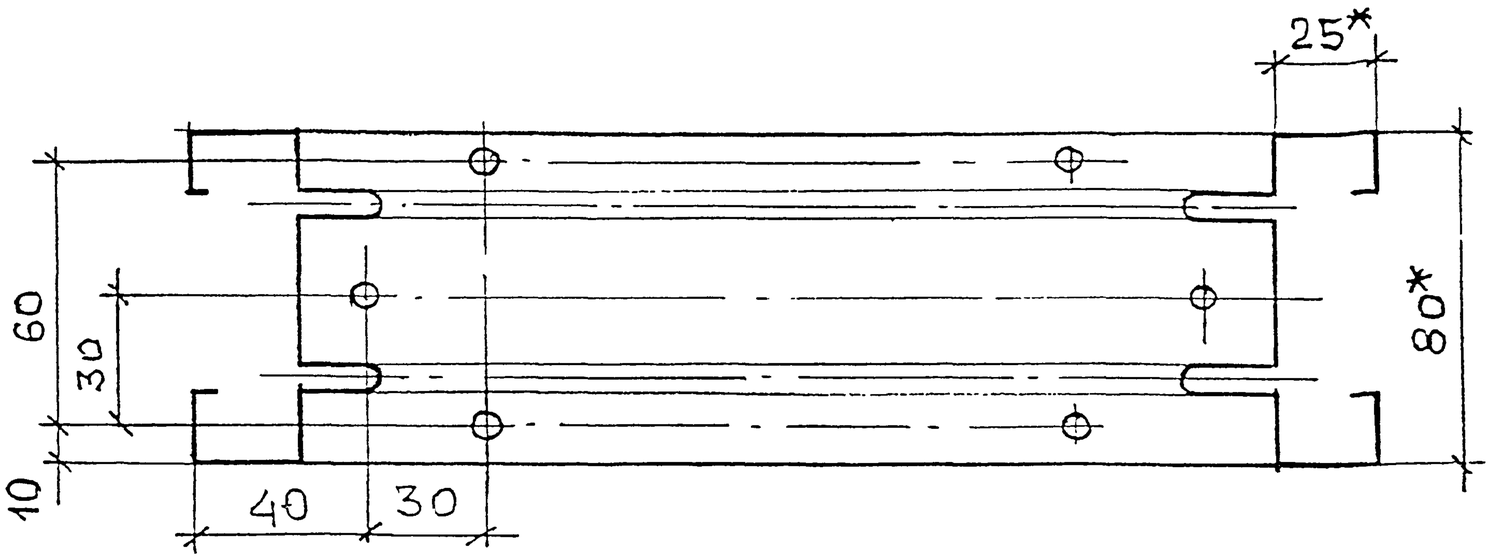

1. * Размеры для справок

Изм.	Лист	№ докум.	Подп.	Дата
Разраб.		Лисицына		
Пров.		Солопов		
Н.контр.		Синицына		

РМ -2876-01-011

Конструкции остекления лоджий из тонкостенных гнутых стальных профилей Жилые блок-секции серии 146М

Лит.	Масса	Масштаб

Лист 7 Листов 15

Связь 01-2

МНИИТЭП МТО

Подп. и дата | Инв.№дубл | Взам инв № | Подп. и дата | Инв № подл

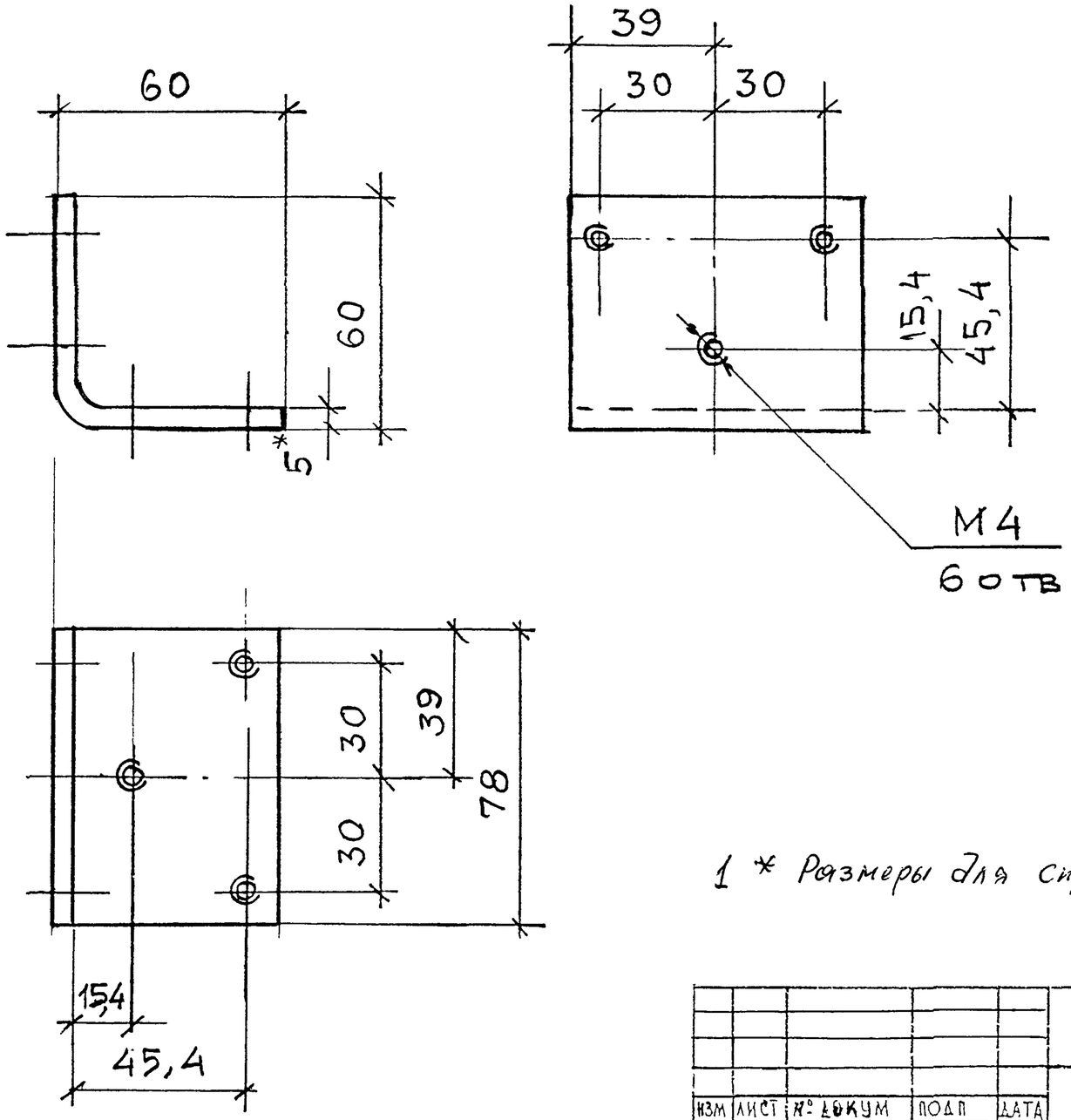

1 * Размеры для справок

					РМ - 2876 -01-012		
ИЗМ	ЛИСТ	№ ДОКУМ	ПОДП	ДАТА	Конструкции остекления лоджий из тонкостенных стальных гнутых профилей	ЛИТ.	МАССА / МАСШТАБ
РАЗРАБ		Лисицына				ЛИСТ 8	ЛИСТОВ 15
ПРОВЕР.		Солопов					
Н.КОНТР.		Синицына			Уголок. ст. лист 5. ГОСТ19903-86	МНИИТЭП МТО	

Согласовано

Взам инв №

Подп. и дата

Инв.№ подл.

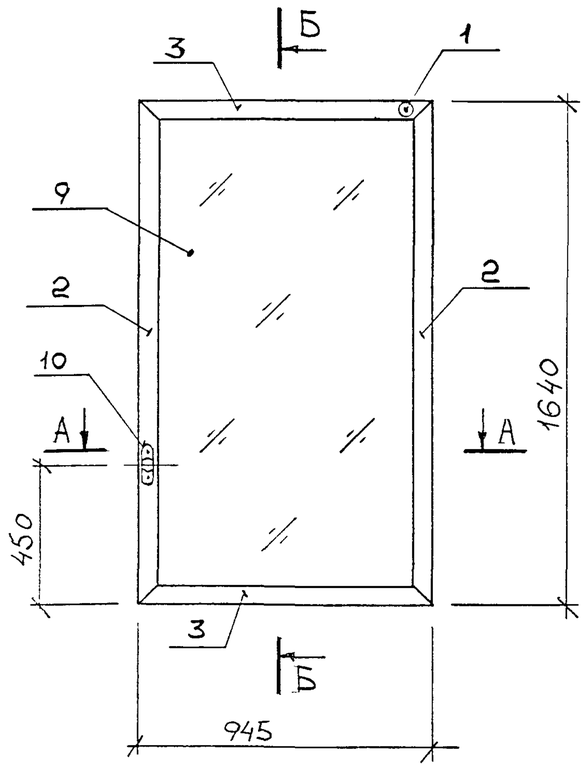

Б – Б

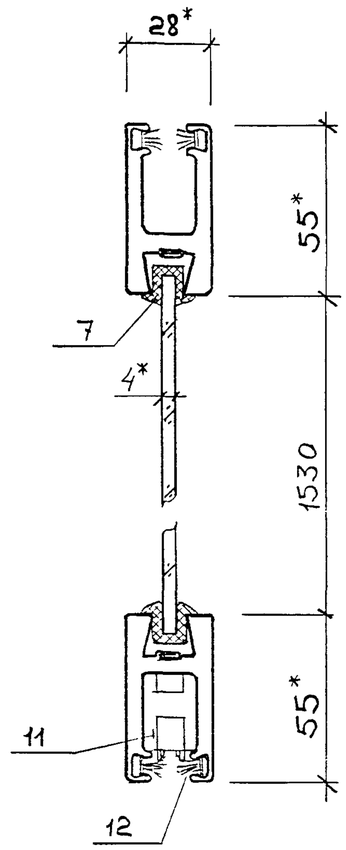

А – А

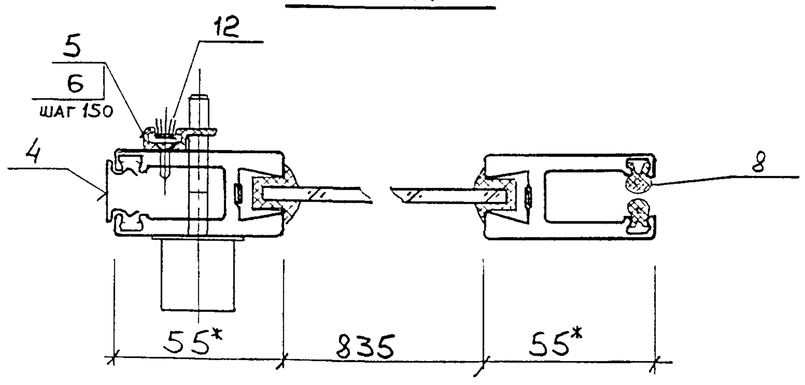

СПЕЦИФИКАЦИЯ

поз.	обозначение	наименование	кол.	масса, кг ед.	масса, кг всех	примечан.
		сборочные единицы				
1	РМ-2876-0I-02I	Узел соединения	4			
		детали				
2	РМ-2876-0I-022	ОП-1, ℓ=1640мм	2			
3	РМ-2876-0I-023	ОП-1, ℓ=945мм	2			
4		ℓ=1620мм	1			
		профиль пластмассовый				
5	РМ-2876-0I-024	ПП-1, ℓ=1640	1			
6		винт ПШ-В-ДС-4,2-15-15	11			
		материалы				
		профиль резиновый				
7		ПР-1, ℓ=4810мм	–			
8		ПР-2, ℓ=3280мм	–			
		покупные изделия				
		стекло ГОСТ 111-90				
9		4×1542×847мм	1			
10		замок ARMSTRONG	1			
11		ролик	2			
12		щетка ℓ=5340мм	–			

изм	лист	№ докум.	подп.	дата
разраб		Лисицына		
пров.		Солопов		
Н.конт		Синицына		

РМ – 2876 –0I–020

Конструкции остекления лоджий из тонкостенных стальных гнутых профилей Жилые блок-секции серии П46М

лит	масса	масштаб

лист 9 листов 15

СТВОРКА С-1

МНИИТЭП МТО

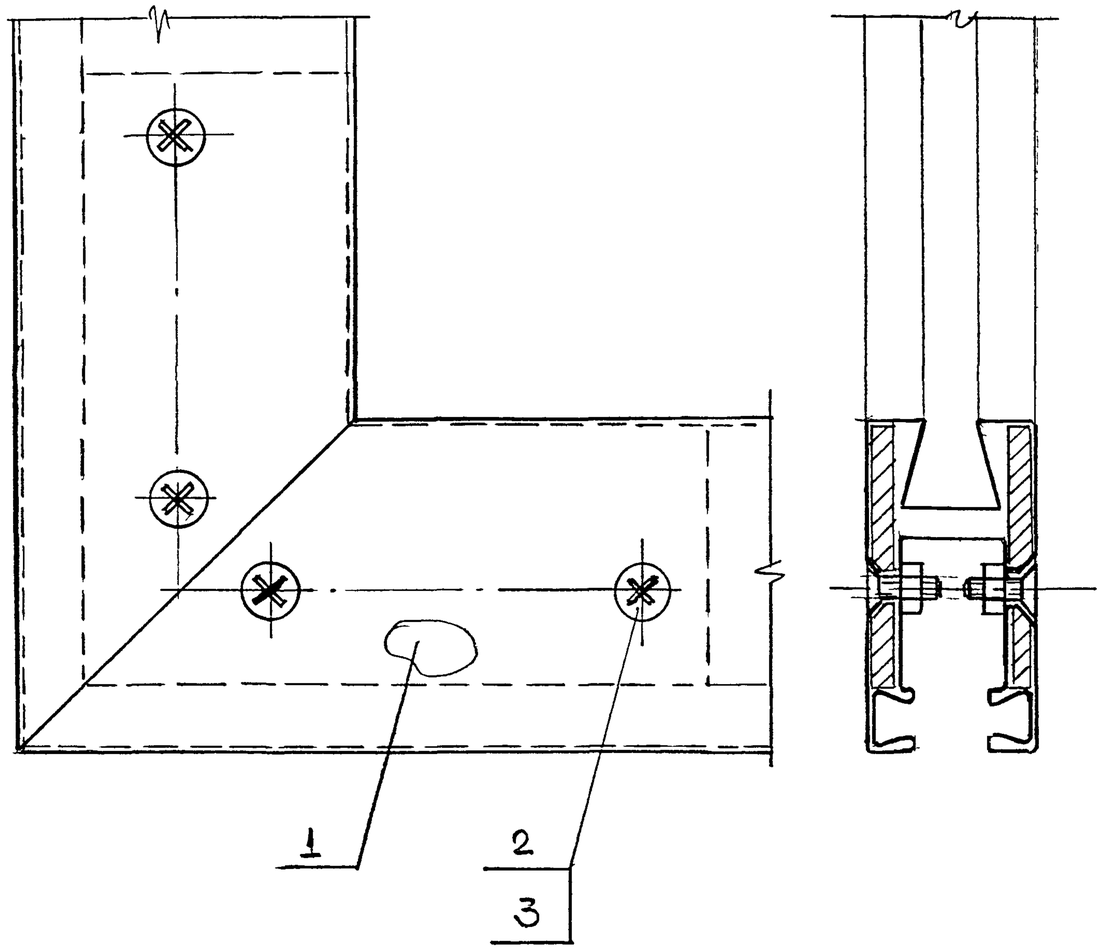

Поз.	Обозначение	Наименование	Кол.	Масса, кг Ед.	Масса, кг Всех	Примеч.
		Детали				
1	РМ-2876-01-021-01	Вкладыш	2			
2	ГОСТ 17475-86	Винт М4х12.58.019	8			
3	ГОСТ 5915-86	Гайка М4.5.	8			

Изм	Лист	№ докум	Подп	Дата				
Разраб		Лисицына			РМ - 2876- 01-021			
Пров		Солопов			Конструкции остекления лодкий из тонкостенных стальных гнутых профилей	Лит	Масса	Масштаб
						Лист 10	Листов 15	
Н.конт		Синицына			Узел соединения	МНИИТЭП МТО		

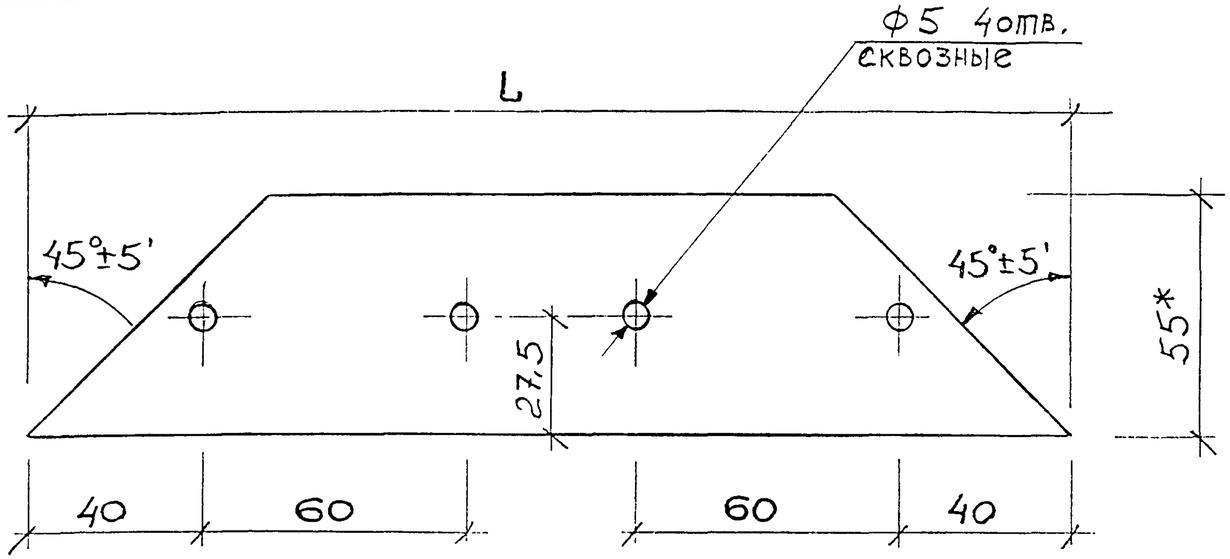

ОБОЗНАЧЕНИЕ	L, мм	МАССА, кг
РМ-2876-01-022	1640	
РМ-2876-01-023	945	

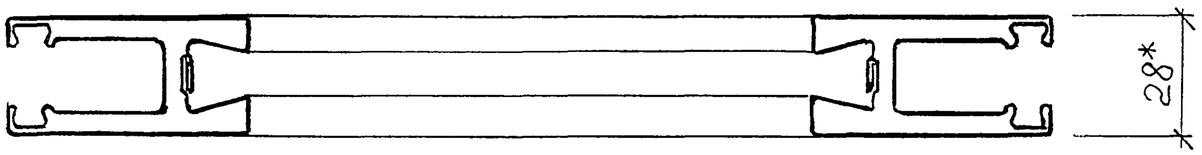

Согласовано:

Взам инв №

Подп. и дата

Инв.№ подл.

Изм	Лист	№ докум.	Подп	Дата
Разраб		Лисицына		
Провер.		Солопов		
Н.конт		Синицына		

РМ - 2876- 01-022

Конструкции остекления лоджий из тонкостенных стальных гнутых профилей

Лит.	Масса	Масштаб

Лист 11 | Листов 15

Опытный профиль ОП-1

МНИИТЭП МТО

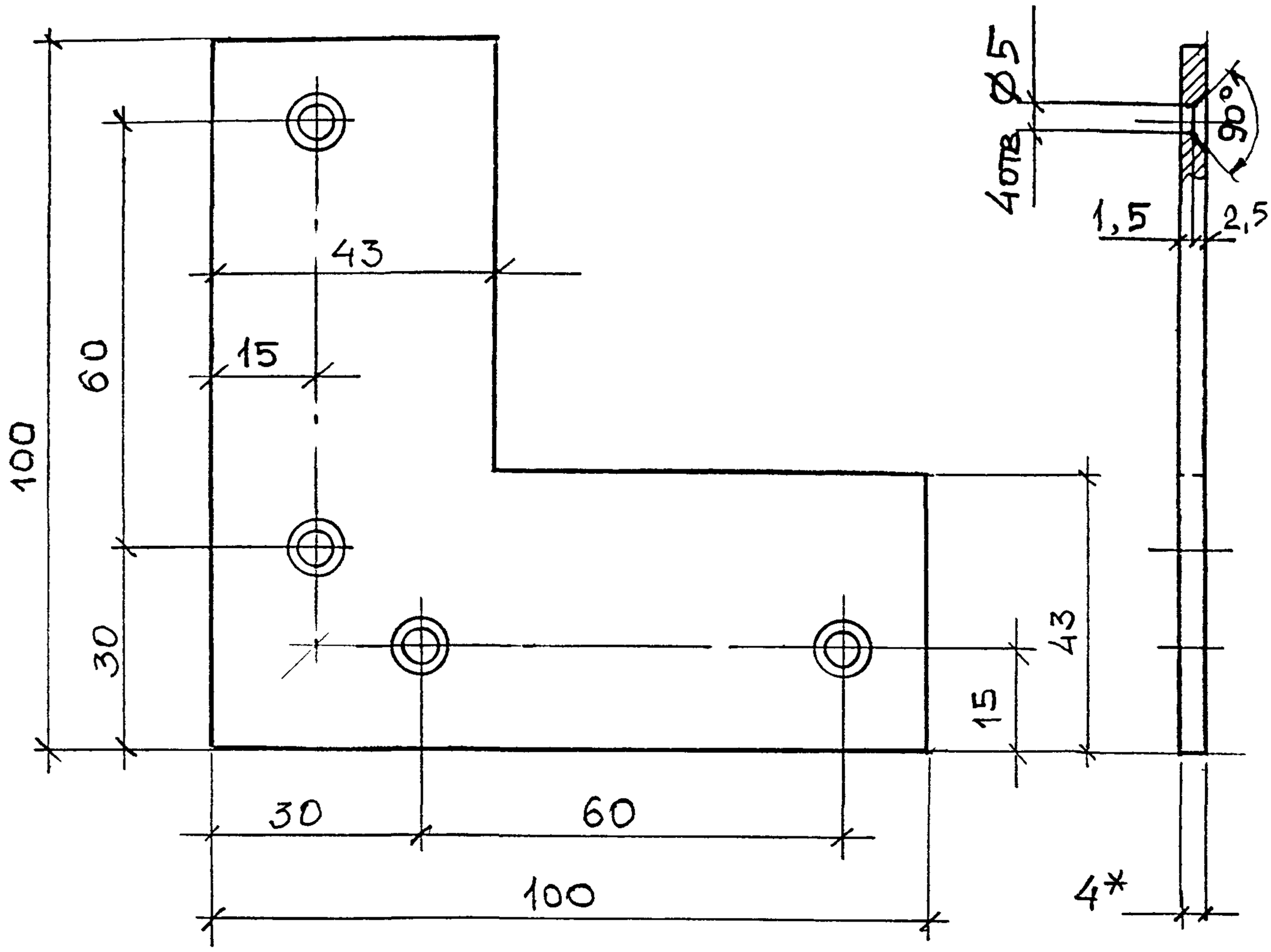

ИНВ.№ ПОДЛ.	ПОДПИСЬ И ДАТА	ВЗАМ. ИНВ. №°

ИЗМ.	ЛИСТ	№ДОКУМ.	ПОДП.	ДАТА
РАЗРАБОТ.		Лисицына		
ПРОВЕРИЛ		Солопов		
Н.КОНТ		Синицына		

РМ - 2876 -01-021-01

Конструкции остекления лоджий из тонкостенных стальных гнутых профилей

ЛИТ.	МАССА	МАСШТАБ

ЛИСТ 12 | ЛИСТОВ 15

Вкладыш
лист ст. 4. ГОСТ 19903-86

МНИИТЭП МТО

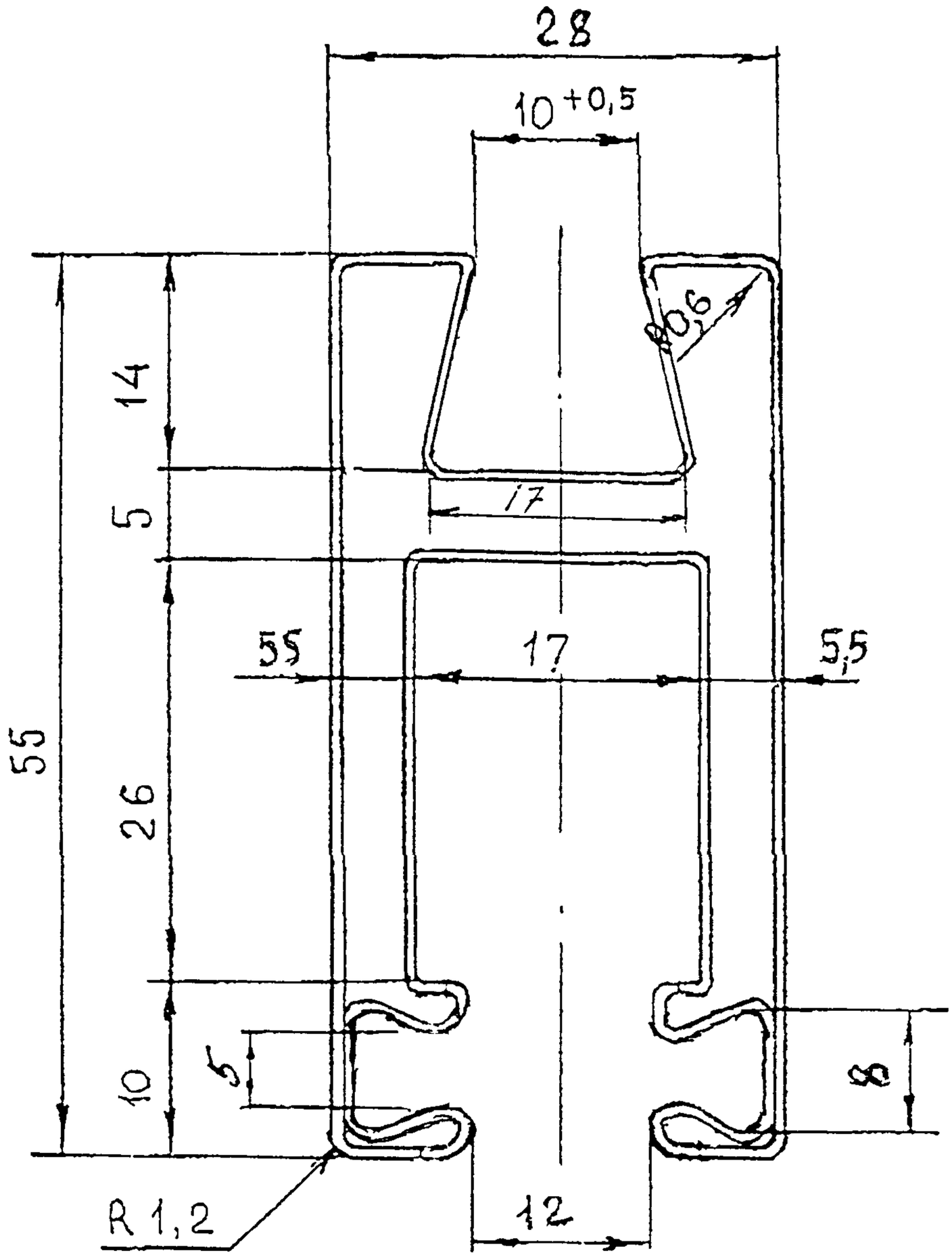

					РМ - 2876-01-022Н			
ИЗМ.	ЛИСТ	№ ДОКУМ.	ПОДП.	ДАТА	Конструкции остекления лоджий из тонкостенных стальных гнутых профилей	ЛИТ.	МАССА	МАСШТАБ
РАЗРАБ		Лисицына						
ПРОВЕР		Солопов				ЛИСТ 13	ЛИСТОВ 15	
Н.контр		Синицына			Нормаль профиля ОП-I	МНИИТЭП МТО		

ВЗАМ. ИНВ. № | ПОДПИСЬ И ДАТА | ИНВ. № ПОДЛ.

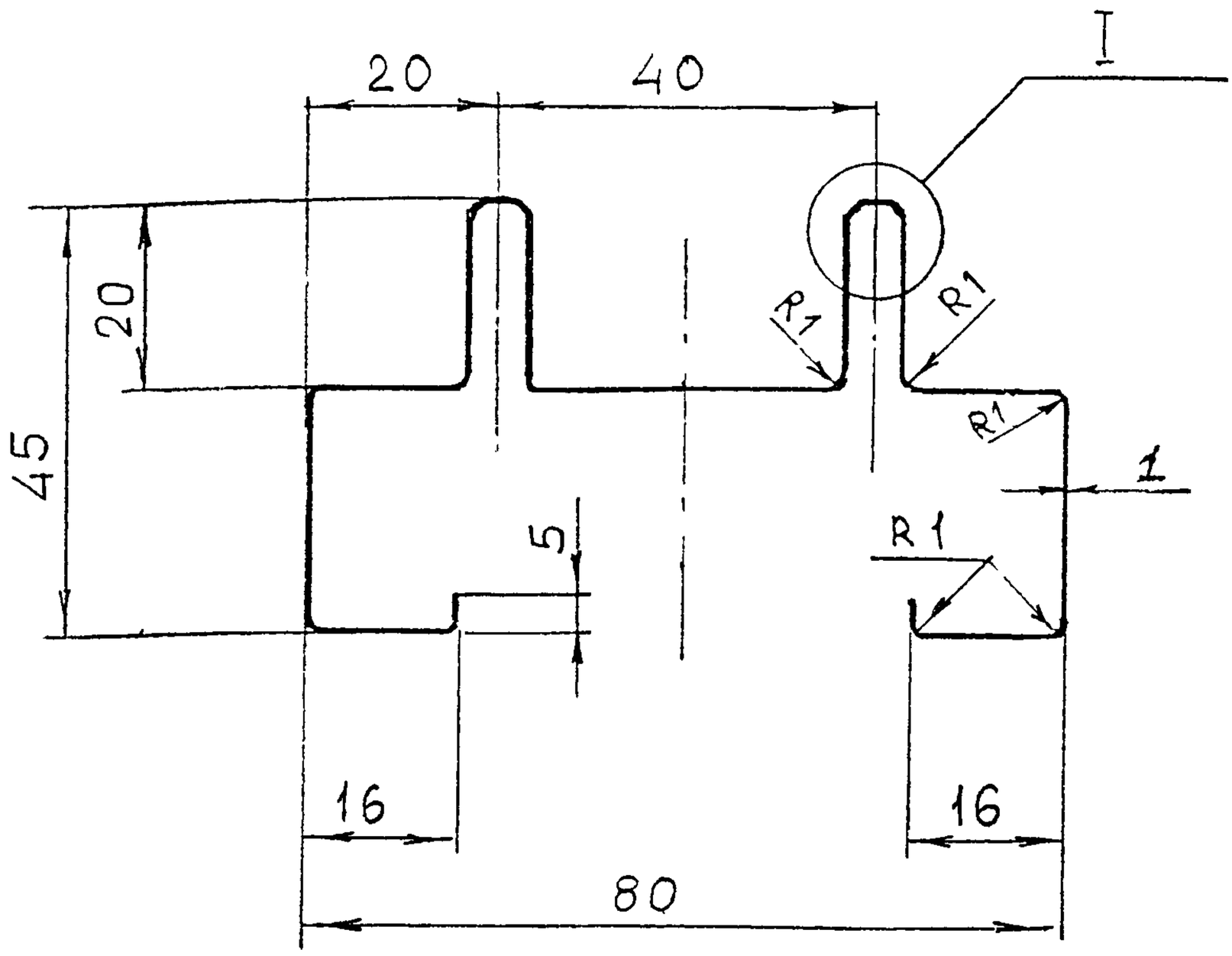

I

М 2:1

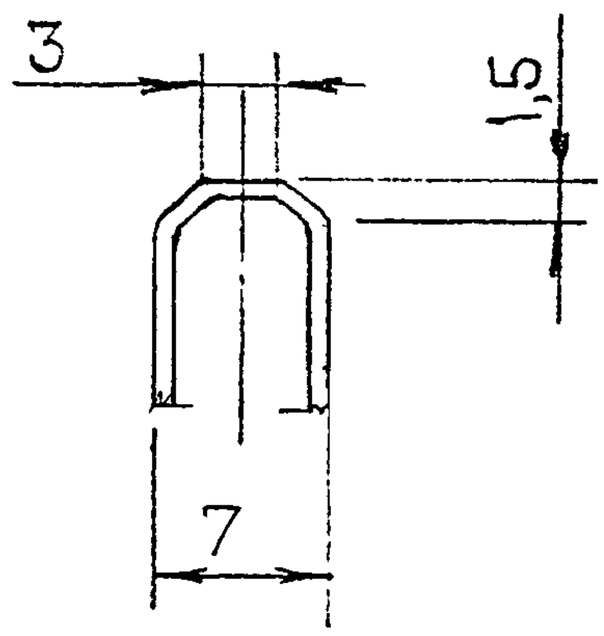

					РМ - 2876 - 01-01ІН			
Изм.	Лист	№ докум.	Подп.	Дата	Конструкции остекления лоджий из тонкостенных стальных гнутых профилей	Лит.	Масса	Масштаб
Разраб.		Лисицына						
Провер.		Солопов				Лист 14	Листов 15	
Н. конт.		Синицына			Нормаль профиля ОП-2	МНИИТЭП МТО		

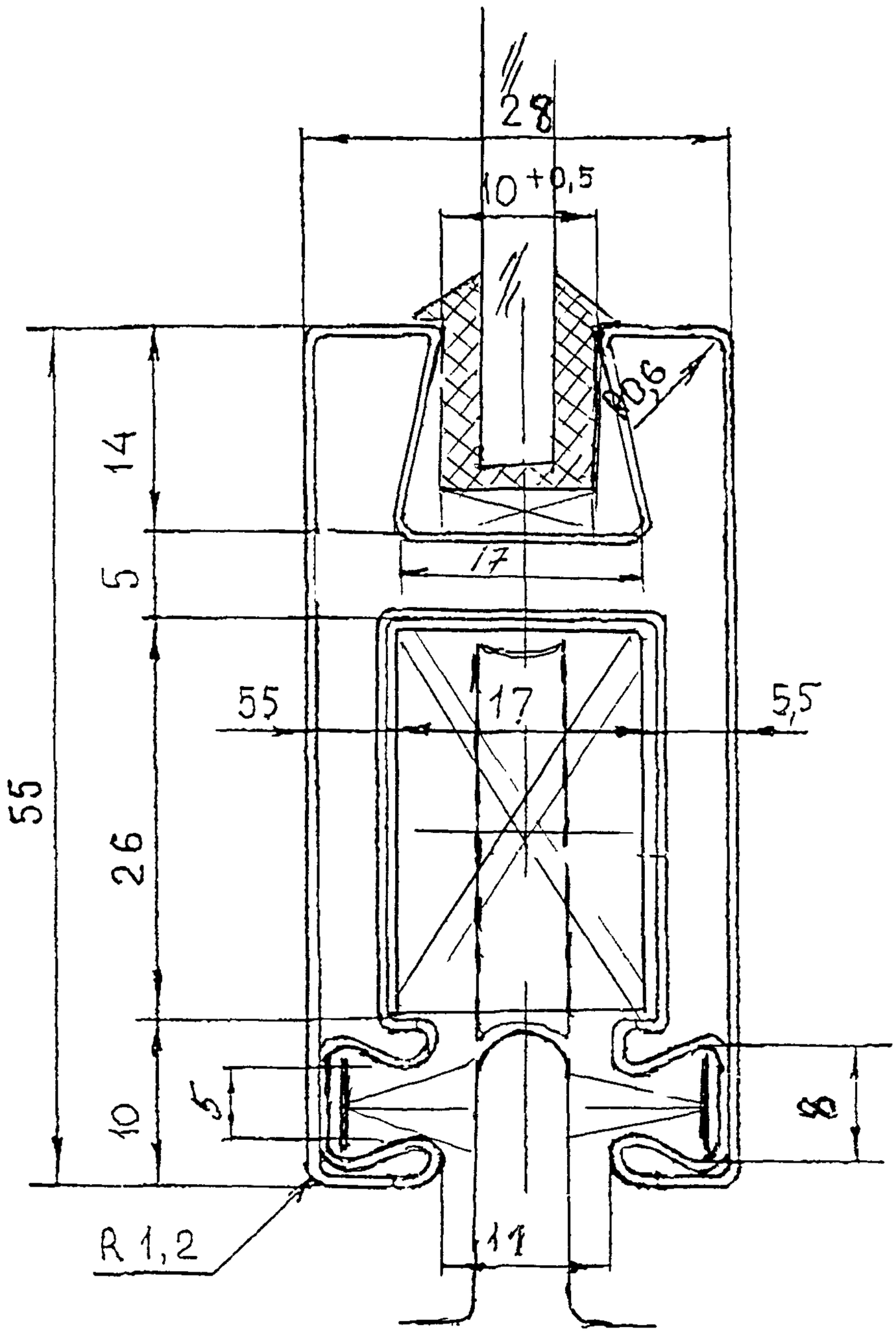

					РМ - 2876 - 01-001			
Изм	Лист	№ докум	Подп	Дата	Конструкции остекления лоджий из тонкостенных стальных гнутых профилей	Лит	Масса	Масштаб
Разраб		Лисицына						
Провер.		Солопов				Лист 15	Листов 15	
Н.конт		Синицына			Установка стекла в профиль	МНИИТЭП МТО		

Взам. инв. № | Подпись и дата | Инв. № подл.