ПРАВИТЕЛЬСТВО МОСКВЫ
КОМИТЕТ ПО АРХИТЕКТУРЕ И ГРАДОСТРОИТЕЛЬСТВУ Г. МОСКВЫ
МОСКОВСКИЙ НАУЧНО-ИССЛЕДОВАТЕЛЬСКИЙ И ПРОЕКТНЫЙ ИНСТИТУТ
ТИПОЛОГИИ ,ЭКСПЕРИМЕНТАЛЬНОГО ПРОЕКТИРОВАНИЯ

МНИИТЭП

РМ - 2876 - 03
КОНСТРУКЦИИ
ОСТЕКЛЕНИЯ ЛОДЖИЙ ИЗ ТОНКОСТЕННЫХ СТАЛЬНЫХ ГНУТЫХ ПРОФИЛЕЙ

Рабочие чертежи

IY этап

2003г.

Взам. инв №
Подп. и дата
Инв № подл

ПРАВИТЕЛЬСТВО МОСКВЫ
КОМИТЕТ ПО АРХИТЕКТУРЕ И ГРАДОСТРОИТЕЛЬСТВУ Г. МОСКВЫ
МОСКОВСКИЙ НАУЧНО-ИССЛЕДОВАТЕЛЬСКИЙ И ПРОЕКТНЫЙ ИНСТИТУТ
ТИПОЛОГИИ .ЭКСПЕРИМЕНТАЛЬНОГО ПРОЕКТИРОВАНИЯ

МНИИТЭП

РМ - 2876 - 03

КОНСТРУКЦИИ

ОСТЕКЛЕНИЯ ЛОДЖИЙ ИЗ ТОНКОСТЕННЫХ СТАЛЬНЫХ ГНУТЫХ ПРОФИЛЕЙ

Рабочие чертежи

IY этап

Главный инженер	Е.Е.Никитин
Начальник МТО	С.Г.Гуров
Главный инженер МТО	Е.С.Лелюхина
Главный специалист МТО	А.Г.Солопов

Договор № 1-М35

2003г.

Взам. инв.№
Подп. и дата
Инв.№ подл.

ПРАВИТЕЛЬСТВО МОСКВЫ
КОМИТЕТ ПО АРХИТЕКТУРЕ И ГРАДОСТРОИТЕЛЬСТВУ Г. МОСКВЫ

МОСКОВСКИЙ НАУЧНО-ИССЛЕДОВАТЕЛЬСКИЙ И ПРОЕКТНЫЙ ИНСТИТУТ
ТИПОЛОГИИ. ЭКСПЕРИМЕНТАЛЬНОГО ПРОЕКТИРОВАНИЯ

МНИИТЭП

РМ-2876-03

КОНСТРУКЦИИ ОСТЕКЛЕНИЯ ЛОДЖИЙ ИЗ ТОНКОСТЕННЫХ СТАЛЬНЫХ ГНУТЫХ ПРОФИЛЕЙ

Рабочие чертежи
IV - ЭТАП

Главный инженер Е.Е.Никитин

Начальник МТО С.Г.Гуров

Главный специалист МТО А.Г.Солопов

Договор № I-М35

"СОГЛАСОВАНО"

Генеральный директор
ООО " Пульс-Ложстрой"
Баралейчук

2003.

Формат	Зона	Поз.	ОБОЗНАЧЕНИЕ	НАИМЕНОВАНИЕ	Кол.	ПРИМЕЧАНИЕ
				Документация		
А3			РМ-2876-03.10.00.00.00.П44Т МЧ	Монтажный чертеж		
				Сборочные единицы		
А3		1	РМ-2876-03.11.00.00.00.П44Т	ОЛС-1л-П44Т	1	
А3		2	РМ-2876-03.12.00.00.00.П44Т	ОЛС-1п-П44Т	1	

Подп.и дата | Инв.N дубл | Взам.инв.N | Подп. и дата | Инв.N подл.

Изм	Лист	N докум.	Подп.	Дата	РМ-2876-03.10.00.00.00.П44Т МЧ		
Разраб.		Бочкарева			КОНСТРУКЦИИ ОСТЕКЛЕНИЯ ЛОДЖИЙ ИЗ ТОНКОСТЕННЫХ СТАЛЬНЫХ ГНУТЫХ ПРОФИЛЕЙ	Лит.	Лист	Листов 1
Пров.		Солопов				МНИИТЭП МТО	
Н.контр.		Лисицына					

СОДЕРЖАНИЕ

		Стр.
1	Конструкции остекления лоджий для серии домов П44Т	3-39
2	Конструкции остекления лоджий для серии домов П3М	40-62
3	Конструкции остекления лоджий для серии домов П46М	63-72
4	Конструкции остекления лоджий для серии домов П55М	73-78
5	Профили и детали конструкций	79-92

Подп.и дата | Инв.N дубл | Взам.инв.N | Подп. и дата | Инв.N подл.

Изм	Лист	N докум.	Подп.	Дата	РМ-2876.03			
Разраб.		Бочкарева			КОНСТРУКЦИИ ОСТЕКЛЕНИЯ ЛОДЖИЙ ИЗ ТОНКОСТЕННЫХ СТАЛЬНЫХ ГНУТЫХ ПРОФИЛЕЙ	Лит.	Масса	Масштаб
Пров.		Солопов				Лист	Листов	
Н.контр.		Лисицына			СОДЕРЖАНИЕ	МНИИТЭП МТО		

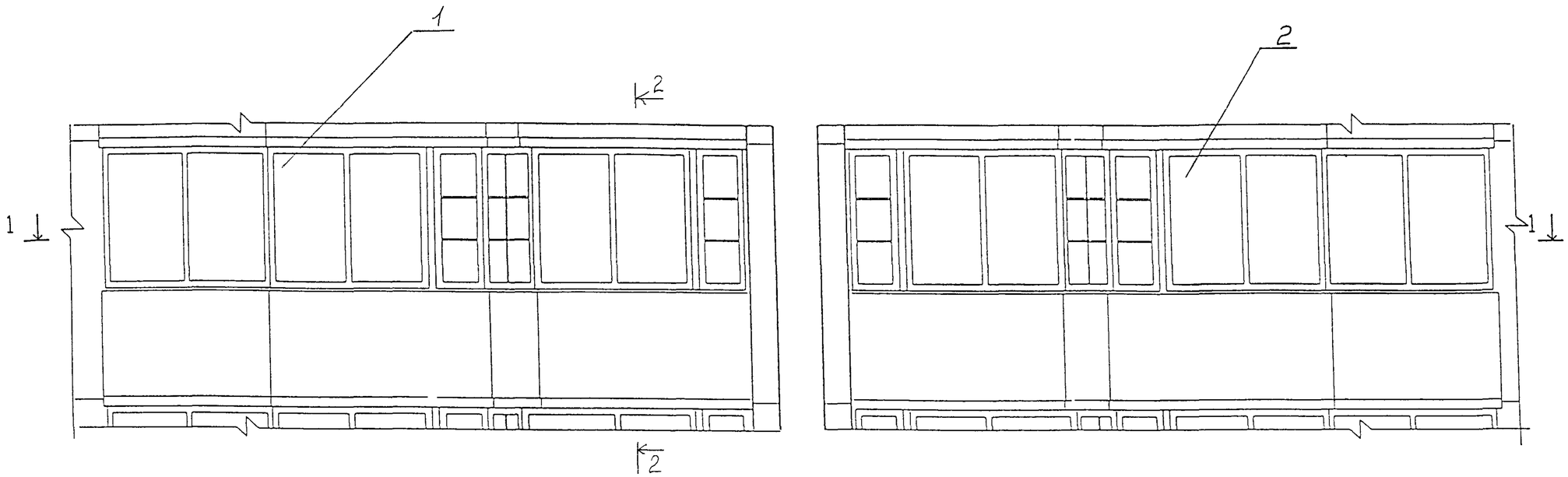

1-1

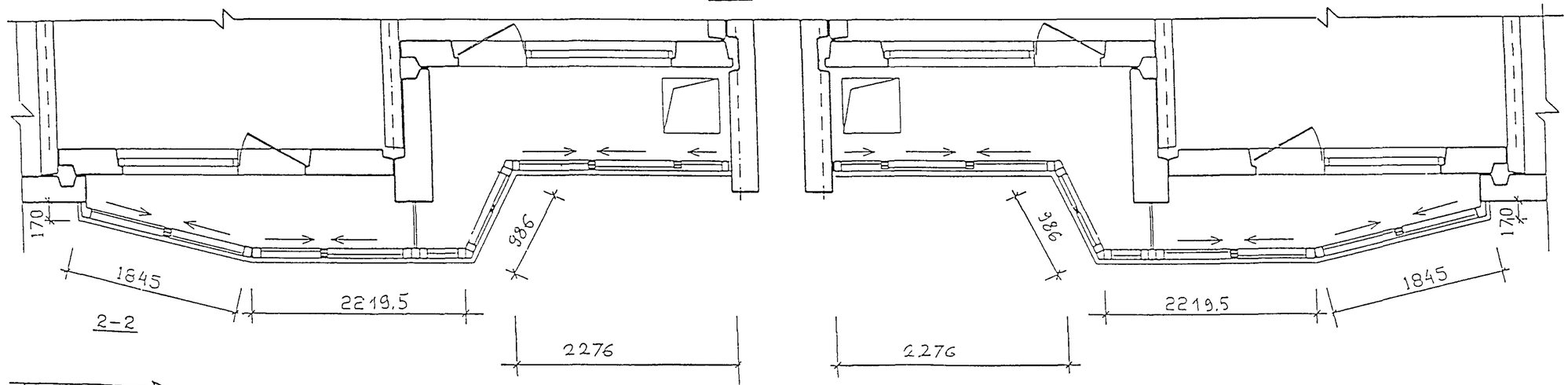

2-2

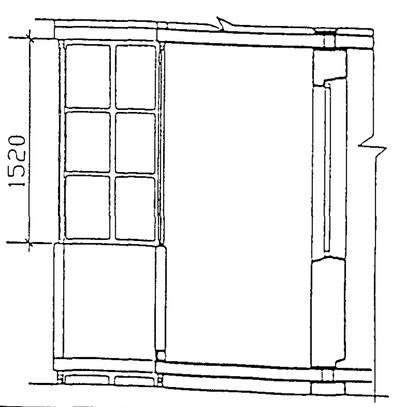

Подп.и дата	Инв.N дубл	Взам.инв.N	Подп. и дата	Инв.N подл.

Изм	Лист	N докум.	Подп.	Дата
Разраб.		Бочкарева		
Пров.		Солопов		
Н.контр.		Лисицына		
Утв.		Гуров		

РМ-2876-03.10.00.00.00.П44Т МЧ

КОНСТРУКЦИИ ОСТЕКЛЕНИЯ ЛОДЖИЙ ИЗ ТОНКОСТЕННЫХ СТАЛЬНЫХ ГНУТЫХ ПРОФИЛЕЙ

Лит.	Масса	Масштаб
Лист	Листов	

МОНТАЖНЫЙ ЧЕРТЕЖ

МНИИТЭП МТО

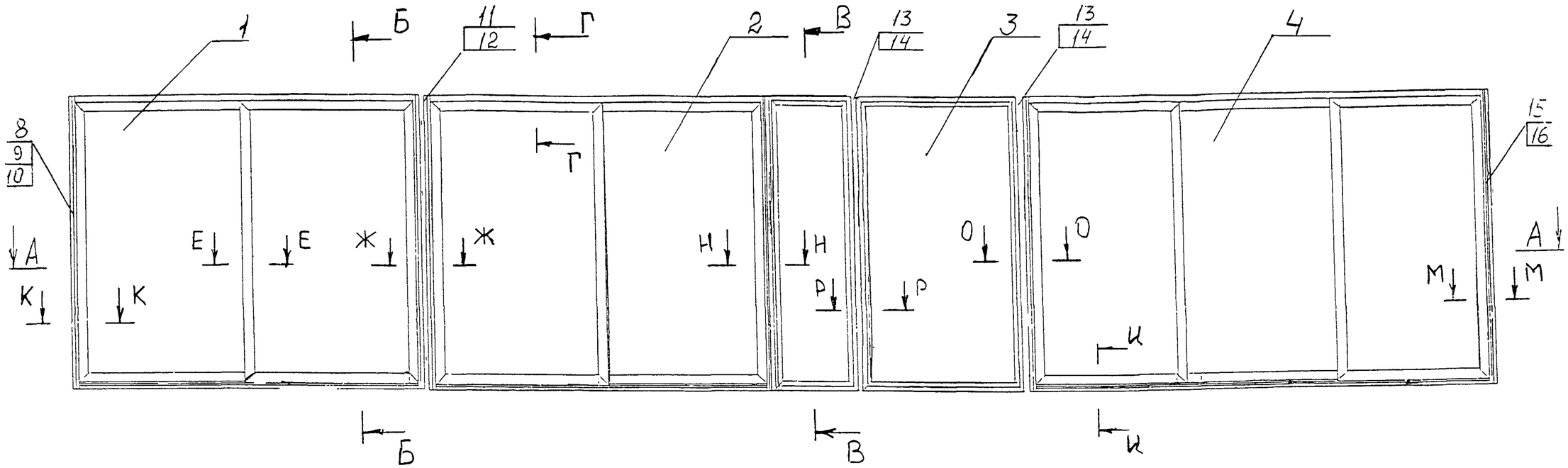

А - А

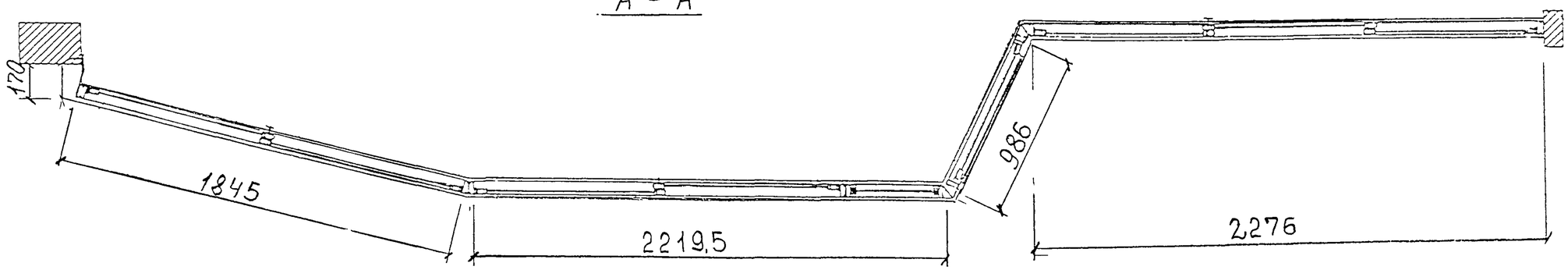

В — В

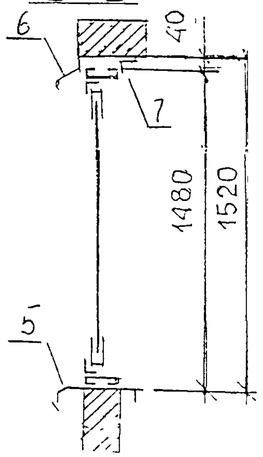

Б — Б

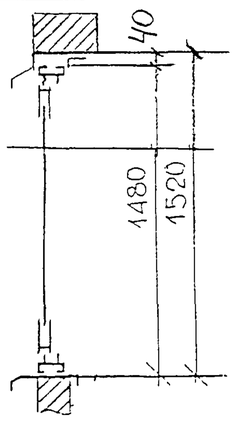

					РМ-2876-03.11.00.00.00.П44Т СБ		
Изм	Лист	N докум.	Подп.	Дата	ОЛС-1л-П44Т	Лит.	Масса / Масштаб
Разраб.		Бочкарева				Лист	Листов
Пров.		Солопов					
Н.контр.		Лисицына			СБОРОЧНЫЙ ЧЕРТЕЖ	МНИИТЭП МТО	

Подп.и дата | Инв.N дубл | Взам.инв.N | Подп. и дата | Инв.N подл.

Формат	Зона	Поз.	Обозначение	Наименование	Кол.	Примечание
				Документация		
А3			РМ-2876-03.11.00.00.00.П44Т СБ	Сборочный чертеж		
				Сборочные единицы		
А3		1	РМ-2876-03.11.01.00.00.П44Т	Рама РОС-2-1	1	
А3		2	РМ-2876-03.11.02.00.00.П44Т	Рама РОС-4-1	1	
А3		3	РМ-2876-03.11.03.00.00.П44Т	Рама РГ-1	1	
А3		4	РМ-2876-03.11.04.00.00.П44Т	Рама РОС-3	1	
				Детали		
А3		5	РМ-2876-03.11.00.00.01.П44Т	СЛ-2	1	
А3		6	РМ-2876-03.11.00.00.02.П44Т	СЛ-1	1	
А3		7	РМ-2876-03.11.00.00.03.П44Т	Н-1	1	
А3		8	РМ-2876-03.11.00.00.04.П44Т	Н-2	1	
А3		9	РМ-2876-03.11.00.00.05.П44Т	Н-3	1	
А3		10	РМ-2876-03.11.00.00.06.П44Т	Н-4	1	
А3		11	РМ-2876-03.11.00.00.07.П44Т	Н-5	1	
А3		12	РМ-2876-03.11.00.00.08.П44Т	Н-6	1	
А3		13	РМ-2876-03.11.00.00.09.П44Т	Н-7	1	
А3		14	РМ-2876-03.11.00.00.10.П44Т	Н-8	1	
А4		15	РМ-2876-03.11.00.00.11.П44Т	Н-9	1	
А4		16	РМ-2876-03.11.00.00.12.П44Т	Н-10	1	
А4		17	РМ-2876-03.11.00.00.13.П44Т	Д-1	1	

Подп.и дата | Инв.N дубл | Взам.инв.N | Подп. и дата | Инв.N подл.

Изм	Лист	N докум.	Подп.	Дата	РМ-2876-03.11.00.00.00.П44Т		
Разраб.		Бочкарева			ОЛС-1л-П44Т	Лит.	Лист	Листов
Пров.		Солопов				МНИИТЭП МТО	
Н.контр.		Лисицына					

Формат	Зона	Поз.	Обозначение	Наименование	Кол.	Примечание
				Документация		
А3			РМ-2876-03.12.00.00.00.П44Т СБ	Сборочный чертеж		
				Сборочные единицы		
А3		1	РМ-2876-03.11.01.00.00.П44Т-01	Рама РОС-2-2	1	
А3		2	РМ-2876-03.11.02.00.00.П44Т-01	Рама РОС-4-2	1	
А3		3	РМ-2876-03.11.03.00.00.П44Т	Рама РГ-1	1	
А3		4	РМ-2876-03.11.04.00.00.П44Т	Рама РОС-3	1	
				Детали		
А3		5	РМ-2876-03.11.00.00.00.П44Т-01	СЛ-2-1	1	
А3		6	РМ-2876-03.11.00.00.02.П44Т-01	СЛ-1-1	1	
А3		7	РМ-2876-03.11.00.00.03.П44Т-01	Н-1-1	1	
А3		8	РМ-2876-03.11.00.00.04.П44Т	Н-2	1	
А3		9	РМ-2876-03.11.00.00.05.П44Т	Н-3	1	
А3		10	РМ-2876-03.11.00.00.06.П44Т	Н-4	1	
А3		11	РМ-2876-03.11.00.00.07.П44Т	Н-5	1	
А3		12	РМ-2876-03.11.00.00.08.П44Т	Н-6	1	
А3		13	РМ-2876-03.11.00.00.09.П44Т	Н-7	1	
А3		14	РМ-2876-03.11.00.00.10.П44Т	Н-8	1	
А4		15	РМ-2876-03.11.00.00.11.П44Т	Н-9	1	
А3		16	РМ-2876-03.11.00.00.12.П44Т	Н-10	1	
А4		17	РМ-2876-03.11.00.00.13.П44Т	Д-1	1	

Подп.и дата | Инв.N дубл | Взам.инв.N | Подп. и дата | Инв.N подл.

Изм	Лист	N докум.	Подп.	Дата	РМ-2876-03.12.00.00.00.П44Т		
Разраб.		Бочкарева			ОЛС-1п-П44Т	Лит.	Лист	Листов
Пров.		Солопов				МНИИТЭП МТО	
Н.контр.		Лисицына					

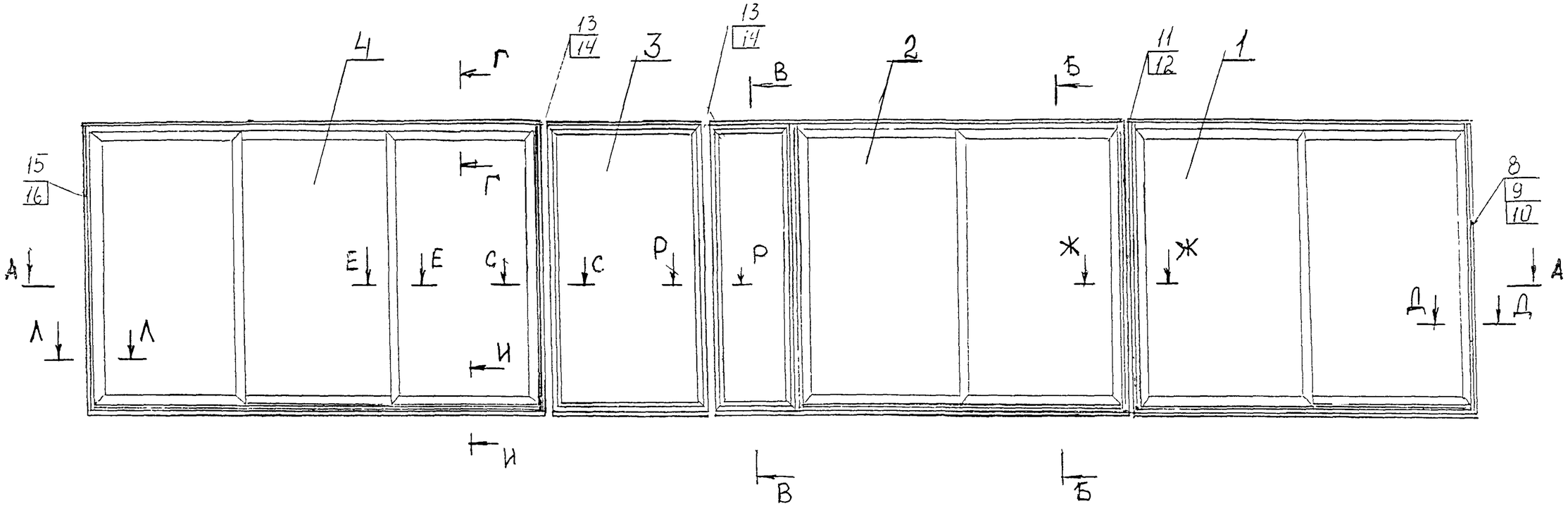

А – А

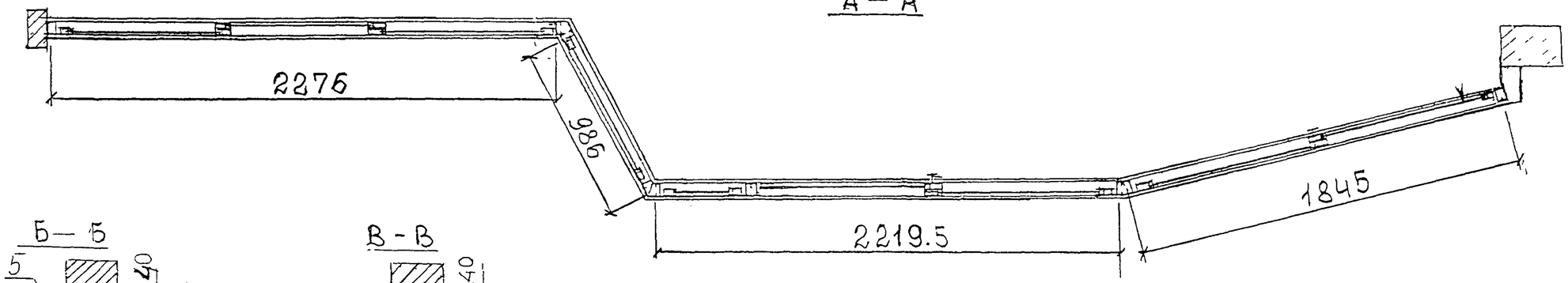

Б – Б

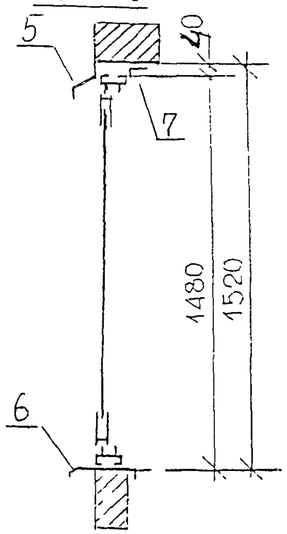

В - В

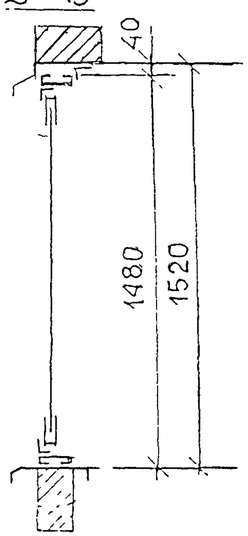

					РМ-2876-03.12.00.00.00.П44Т СБ			
Изм	Лист	N докум.	Подп	Дата	ОЛС-1п-П44Т	Лит.	Масса	Масштаб
Разраб		Бочкарева						
Пров		Солопов				Лист		Листов
Н.контр		Лисицына			СБОРОЧНЫЙ ЧЕРТЕЖ	МНИИТЭП МТО		

Подп.и дата | Инв.N дубл | Взам.инв N | Подп. и дата | Инв.N подл.

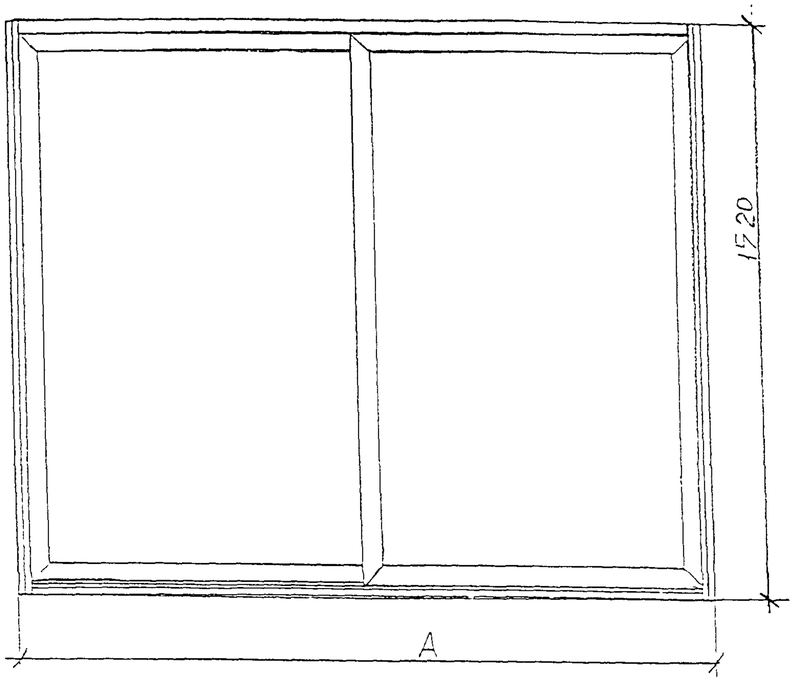

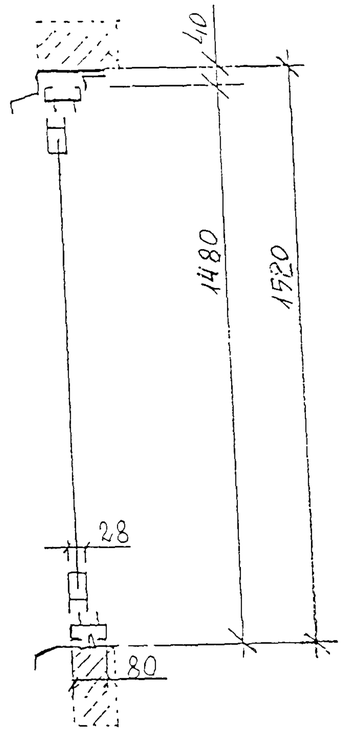

ОБОЗНАЧЕНИЕ	НАИМЕНОВАНИЕ	А,мм	ПРИМЕЧАНИЕ
РМ-2876-03.11.01.00.00.П44Т	РОС-2-1	1845	
РМ-2876-03.11.01.00.00.П44Т-01	РОС-2-2	1845	зерк. РОС-2-1

Подп.и дата | Инв.N дубл | Взам.инв.N | Подп. и дата | Инв.N подл.

Изм	Лист	N докум.	Подп.	Дата	РМ-2876-03.11.01.00.00.П44Т
Разраб.		Бойкарева			РАМА С 2-мя ОТКАТНЫМИ СТВОРКАМИ РОС-2
Пров.		Солопов			
Н.контр.		Лисицына			СБОРОЧНЫЙ ЧЕРТЕЖ

Лит.	Масса	Масштаб
Лист	Листов	

МНИИТЭП МТО

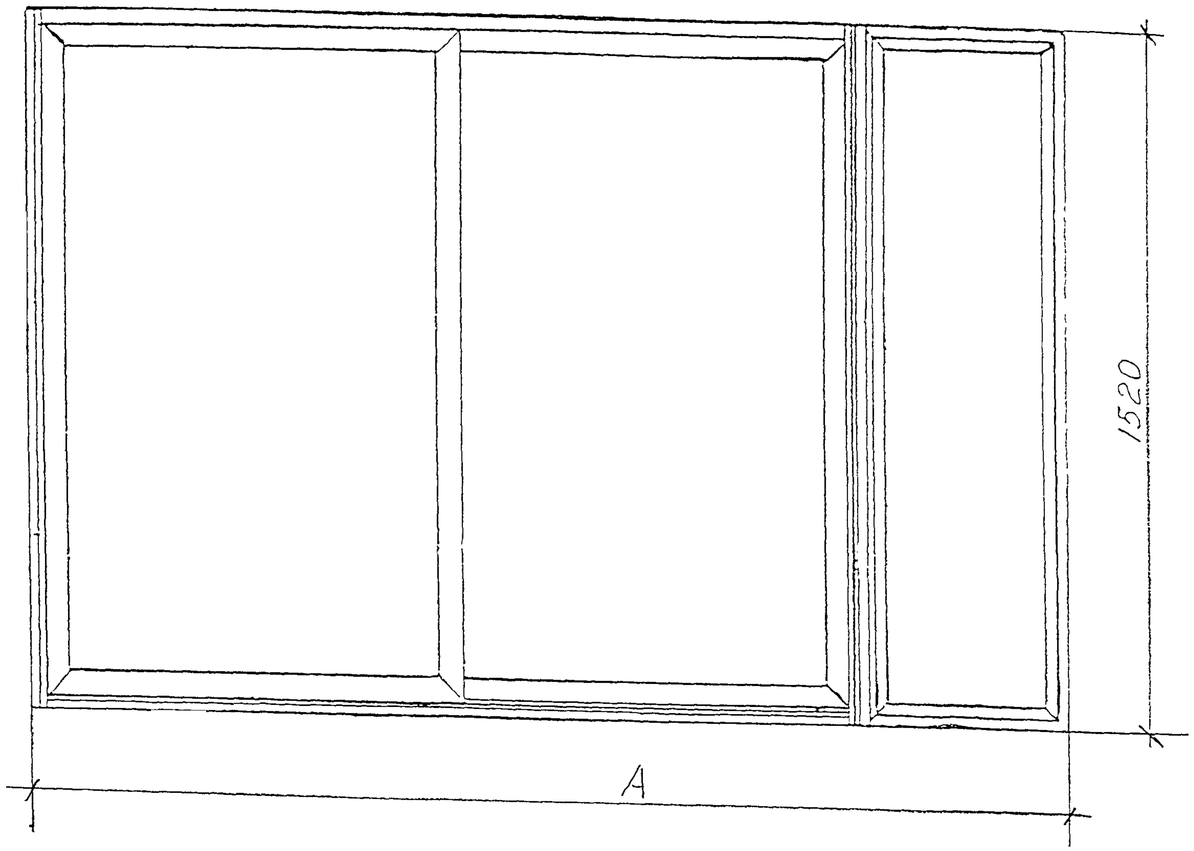

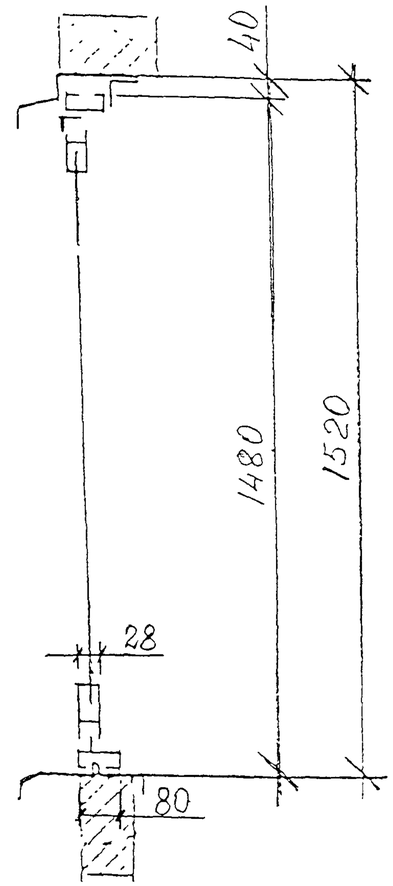

ОБОЗНАЧЕНИЕ	НАИМЕНОВАНИЕ	А, мм	ПРИМЕЧАНИЕ
РМ-2876-03 11 02 00 00.П44Т	РОС-4-1	2219,5	
-01	РОС-4-2	2219,5	зеркальн

					РМ-2876-03.11.02.00.00.П44Т		
Изм	Лист	N докум.	Подп.	Дата	РАМА С 2-мя ОТКАТНЫМИ СТВОРКАМИ И ГЛУХОЙ ВСТАВКОЙ РОС-4	Лит.	Масса / Масштаб
Разраб.		Бочкарева				Лист	Листов
Пров.		Солопов					
Н.контр.		Лисицына			СБОРОЧНЫЙ ЧЕРТЕЖ	МНИИТЭП МТО	

Инв.N подл. | Подп. и. дата | Взам.инв.N | Инв.N дубл. | Подп.и дата

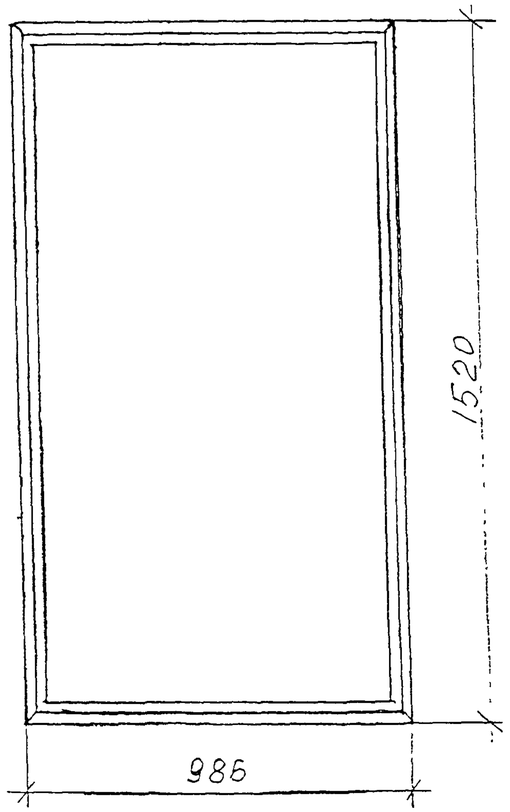

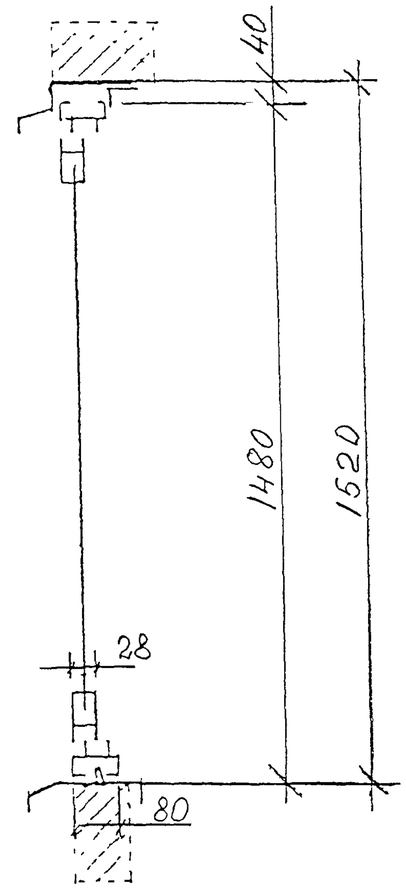

Подп.и дата								
Инв.N дубл								
Взам.инв.N								
Подп. и дата								
Инв.N подл.								

					РМ-2876-03.11.03.00.00.П44Т			
Изм	Лист	N докум.	Подп.	Дата	РАМА ГЛУХАЯ РГ	Лит.	Масса	Масштаб
Разраб.		Бочкарева						
Пров.		Солопов				Лист		Листов
Н.контр.		Лисицына			СБОРОЧНЫЙ ЧЕРТЕЖ	МНИИТЭП МТО		

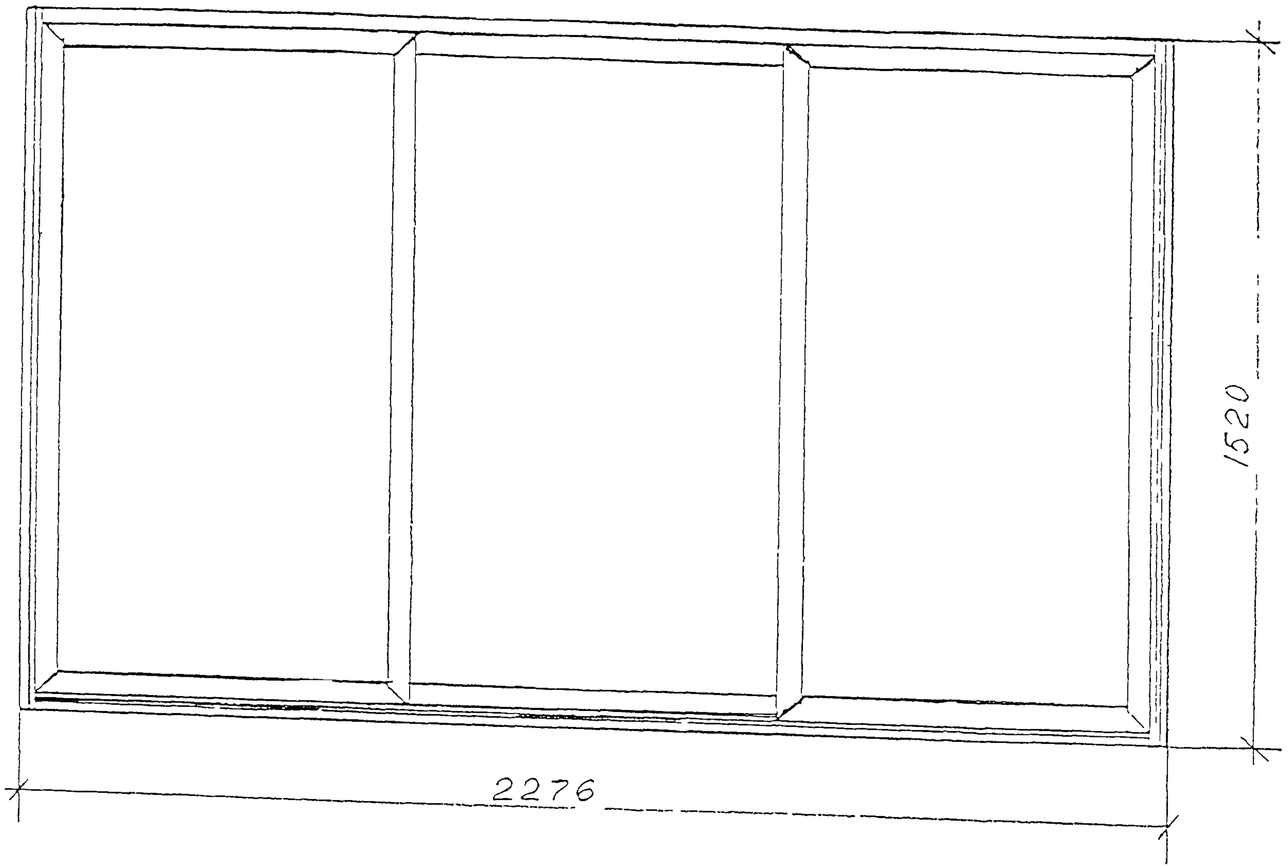

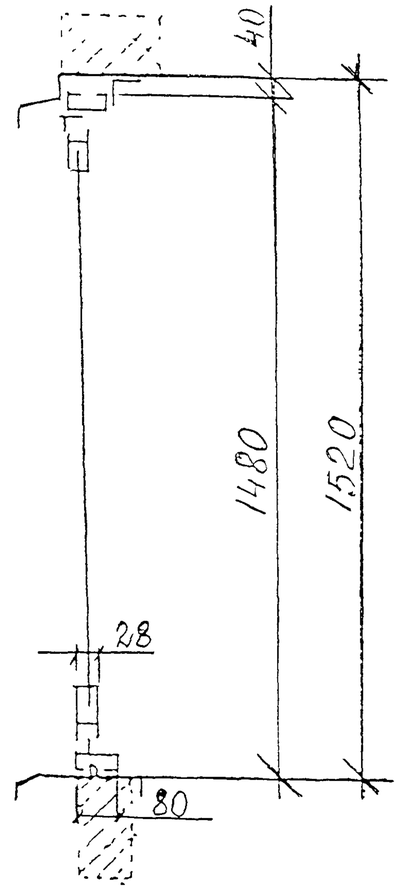

Подп.и дата	Инв.N дубл	Взам.инв.N	Подп. и дата	Инв.N подл.

Изм	Лист	N докум	Подп.	Дата
Разраб		Бочкарева		
Пров		Солопов		
Н.контр.		Лисицына		

РМ-2876-03.11.04.00.00.П44Т

РАМА
С 3-мя ОТКАТНЫМИ СТВОРКАМИ
РОС-3

Лит	Масса	Масштаб
Лист		Листов

СБОРОЧНЫЙ ЧЕРТЕЖ

МНИИТЭП
МТО

Формат	Зона	Поз.	Обозначение	Наименование	Кол.	Примечание
				Документация		
А3			РМ-2876-03.21.00.00.00.П44Т СБ	Сборочный чертеж		
				Сборочные единицы		
А3		1	РМ-2876-03.21.01.00.00.П44Т	Рама РОС-2-1	1	
А3		2	-01	Рама РОС-2-2	1	
				Детали		
А3		3	РМ-2876-03.21.00.00.01.П44Т	СЛ-2	1	
А3		4	РМ-2876-03.21.00.00.02.П44Т	СЛ-1	1	
А3		5	РМ-2876-03.21.00.00.03.П44Т	Н-1	2	
А3		6	РМ-2876-03.21.00.00.04.П44Т	Н-2	2	
А3		7	РМ-2876-03.21.00.00.05.П44Т	Н-3	1	
А3		8	РМ-2876-03.21.00.00.06.П44Т	Н-4	1	
А3		9	РМ-2876-03.21.00.00.07.П44Т	Н-5	1	
А3		10	РМ-2876-03.21.00.00.08.П44Т	Н-6	1	

Подп.и дата | Инв.N дубл. | Взам.инв.N | Подп. и дата | Инв.N подл.

Изм	Лист	N докум.	Подп.	Дата
Разраб.		Бочкарева		
Пров.		Солопов		
Н.контр.		Лисицына		

РМ-2876-03.21.00.00.00.П44Т

ОЛС-2л-П44Т

Лит.	Лист	Листов

МНИИТЭП МТО

Формат	Зона	Поз.	Обозначение	Наименование	Кол.	Примечание
				Документация		
А3			РМ-2876-03.20.00.00.00.П44Т МЧ	Монтажный чертеж		
				Сборочные единицы		
А3		1	РМ-2876-03.21.00.00.00.П44Т	ОЛС-2л-П44Т	1	
А3		2	РМ-2876-03.22.00.00.00.П44Т	ОЛС-2п-П44Т	1	

Подп.и дата | Инв.N дубл. | Взам.инв.N | Подп. и дата | Инв.N подл.

Изм	Лист	N докум.	Подп.	Дата
Разраб.		Бочкарева		
Пров.		Солопов		
Н.контр.		Лисицына		

РМ-2876-03.20.00.00.00.П44Т МЧ

КОНСТРУКЦИИ ОСТЕКЛЕНИЯ ЛОДЖИЙ ИЗ ТОНКОСТЕННЫХ СТАЛЬНЫХ ГНУТЫХ ПРОФИЛЕЙ

Лит.	Лист	Листов

МНИИТЭП МТО

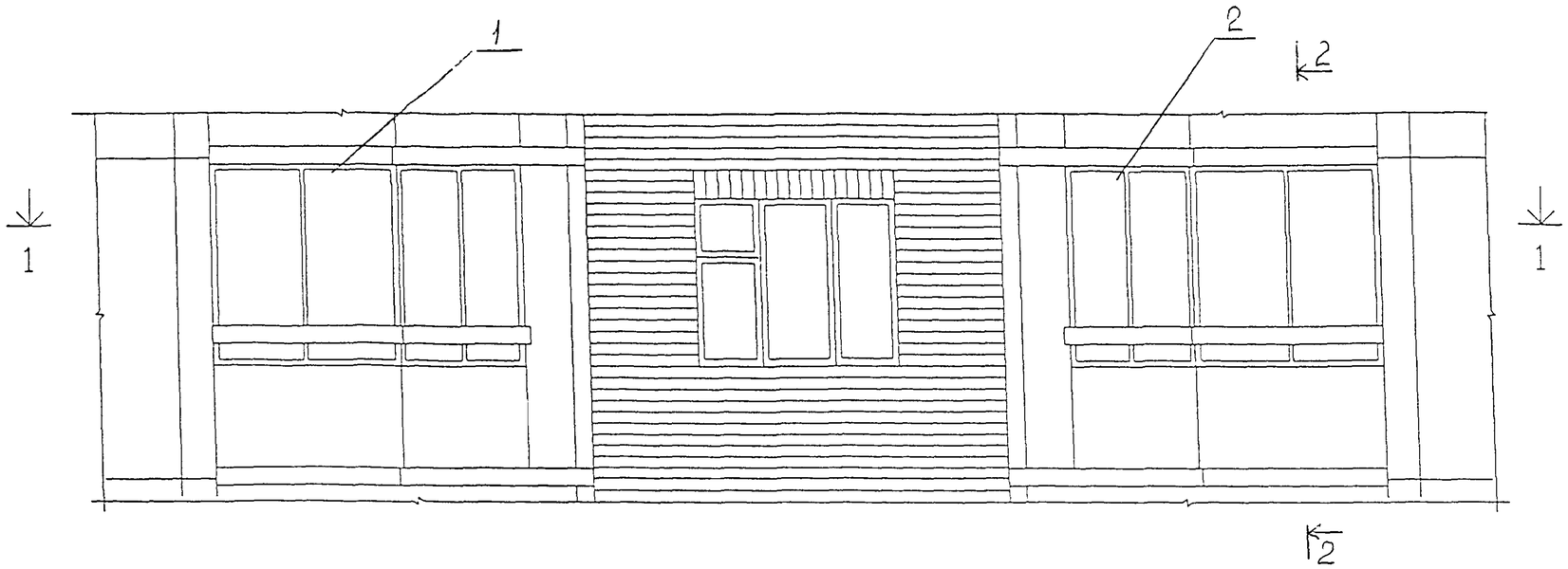

1-1

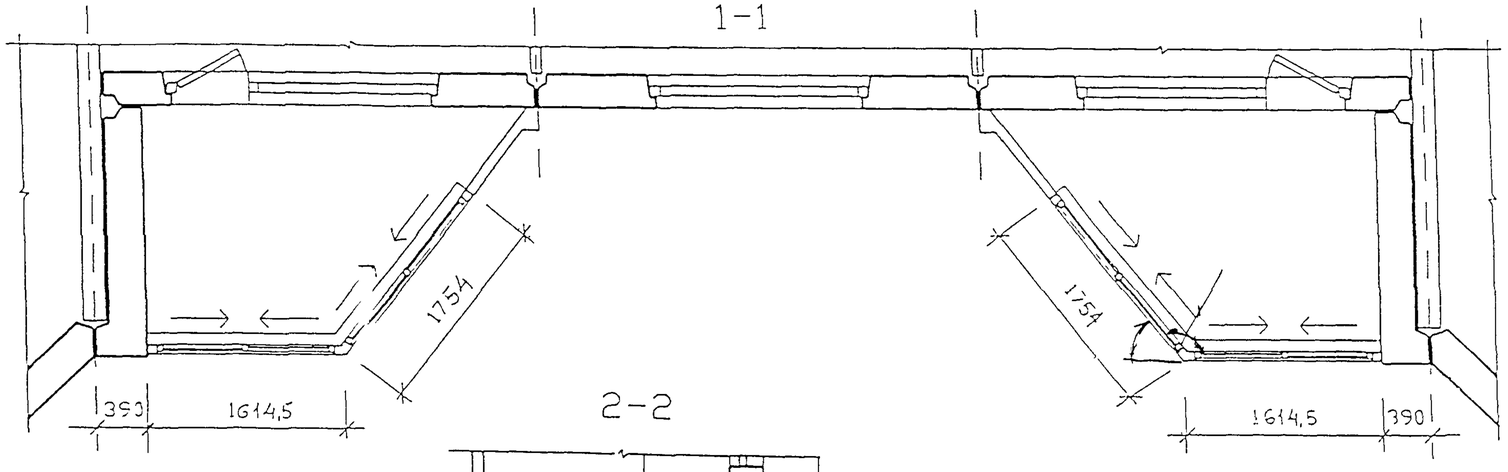

2-2

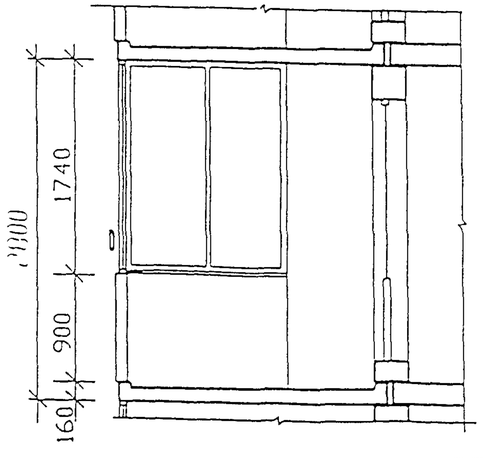

Изм	Лист	N докум.	Подп.	Дата	
Разраб		Бочкарева			
Пров		Солопов			
Н.контр.		Лисицына			

РМ-2876-03.20.00.00.00.П44Т МЧ

КОНСТРУКЦИИ ОСТЕКЛЕНИЯ ЛОДЖИЙ ИЗ ТОНКОСТЕННЫХ СТАЛЬНЫХ ГНУТЫХ ПРОФИЛЕЙ

Лит.	Масса	Масштаб

Лист | Листов

МОНТАЖНЫЙ ЧЕРТЕЖ

МНИИТЭП МТО

Подп.и дата | Инв.N дубл | Взам.инв.N | Подп. и дата | Инв.N подл.

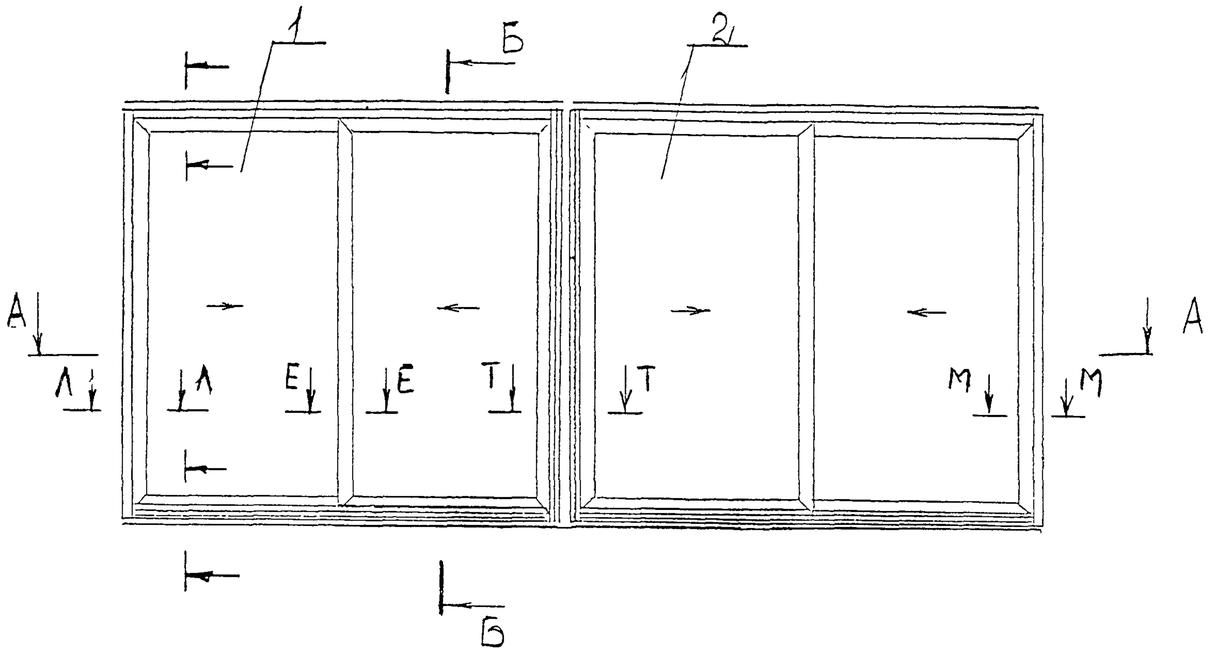

Б-Б

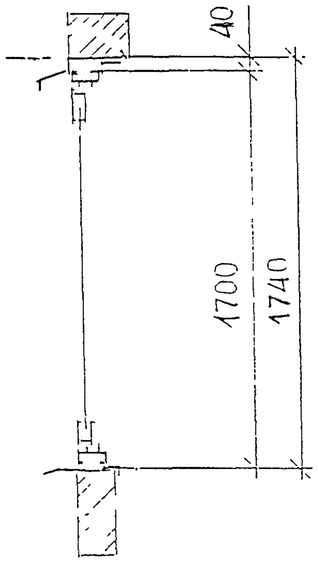

А - А

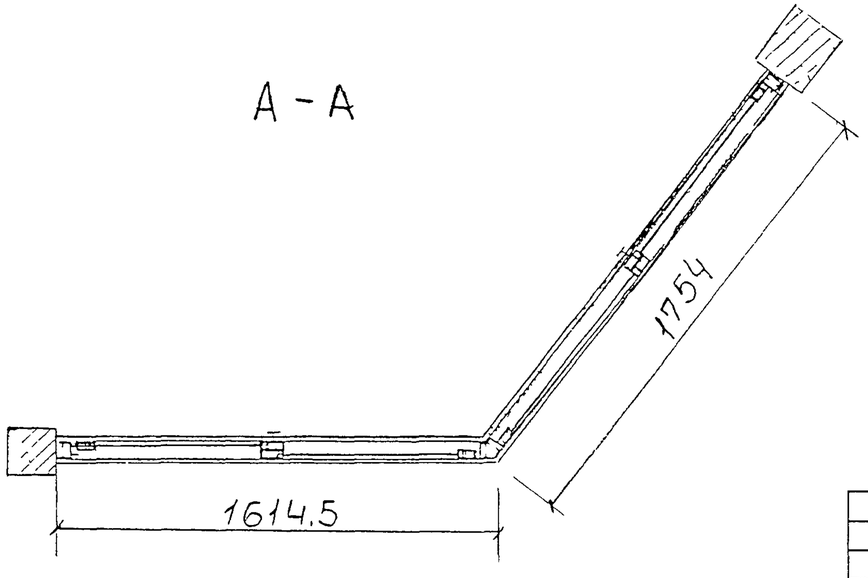

					РМ-2876-0321.00.00.00.П44Т СБ		
Изм	Лист	N докум.	Подп.	Дата	ОЛС-2л-П44Т	Лит.	Масса / Масштаб
Разраб.		Бочкарева					
Пров.		Солопов				Лист	Листов
Н.контр.		Лисицына			СБОРОЧНЫЙ ЧЕРТЕЖ	МНИИТЭП МТО	

Подп.и дата | Инв.N дубл | Взам.инв.N | Подп. и дата | Инв.N подл.

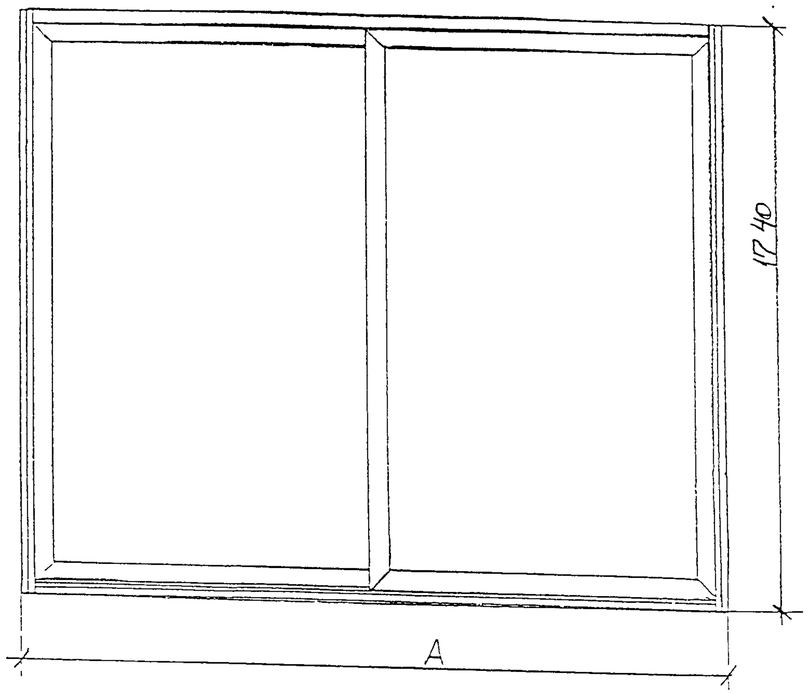

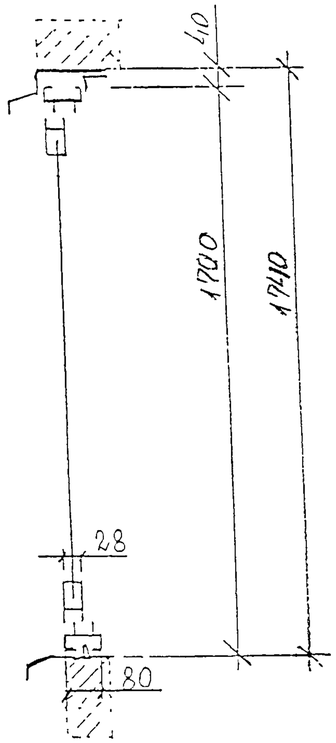

ОБОЗНАЧЕНИЕ	НАИМЕНОВАНИЕ	А,мм	ПРИМЕЧАНИЕ
РМ-2876-03.21.01.00.00.П44Т	РОС-2-1	1614,5	
-01	РОС-2-2	1754	
-02	РОС-2-3	1614,5	зерк. РОС-2-1
-03	РОС-2-4	1754	зерк. РОС-2-3

Подп.и дата | Инв.N дубл | Взам.инв.N | Подп. и дата | Инв.N подл.

					РМ-2876-03.21.01.00.00.П44Т			
Изм	Лист	N докум.	Подп.	Дата	РАМА С 2-мя ОТКАТНЫМИ СТВОРКАМИ РОС-2	Лит.	Масса	Масштаб
Разраб		Бочкарева						
Пров.		Солопов				Лист		Листов
Н.контр.		Лисицына			СБОРОЧНЫЙ ЧЕРТЕЖ	МНИИТЭП МТО		

Формат	Зона	Поз.	ОБОЗНАЧЕНИЕ	НАИМЕНОВАНИЕ	Кол.	ПРИМЕЧАНИЕ
				Документация		
А3			РМ-2876-03.22.00.00.00.П44Т СБ	Сборочный чертеж		
				Сборочные единицы		
А3		1	РМ-2876-03.21.01.00.00.П44Т-02	Рама РОС-2-3	1	
А3		2	-03	Рама РОС-2-4	1	
				Детали		
А3		3	РМ-2876-03.21.00.00.01.П44Т	СЛ-2	1	
А3		4	РМ-2876-03.21.00.00.02.П44Т	СЛ-1	1	
А3		5	РМ-2876-03.21.00.00.03.П44Т	Н-1	2	
А3		6	РМ-2876-03.21.00.00.04.П44Т	Н-2	2	
А3		7	РМ-2876-03.21.00.00.05.П44Т	Н-3	1	
А3		8	РМ-2876-03.21.00.00.06.П44Т	Н-4	1	
А3		9	РМ-2876-03.21.00.00.07.П44Т	Н-5	1	
А3		10	РМ-2876-03.21.00.00.08.П44Т	Н-6	1	

Подп.и дата | Инв.N дубл | Взам.инв.N | Подп. и дата | Инв.N подл.

Изм	Лист	N докум.	Подп.	Дата
Разраб.		Бочкарева		
Пров.		Солопов		
Н.контр.		Лисицына		

РМ-2876-03.22.00.00.00.П44Т

ОЛС-2п-П44Т

Лит.	Лист	Листов

МНИИТЭП МТО

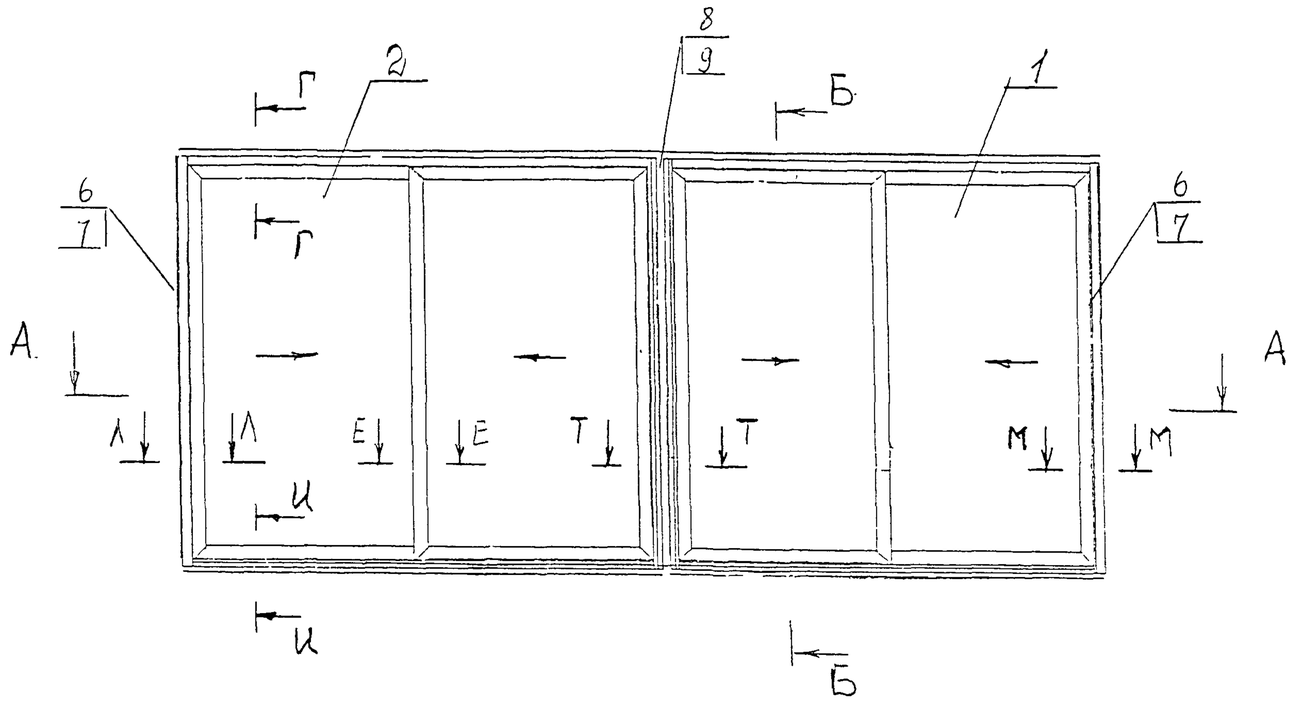

Б-Б

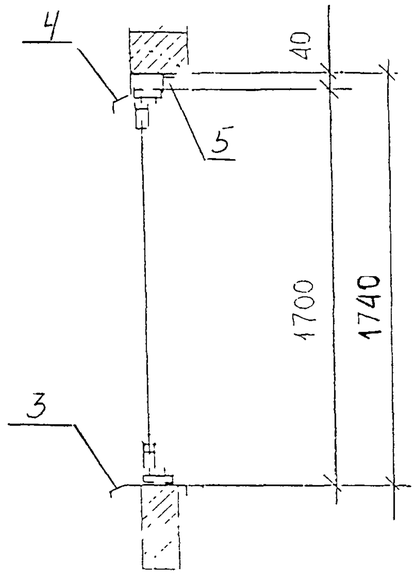

А-А

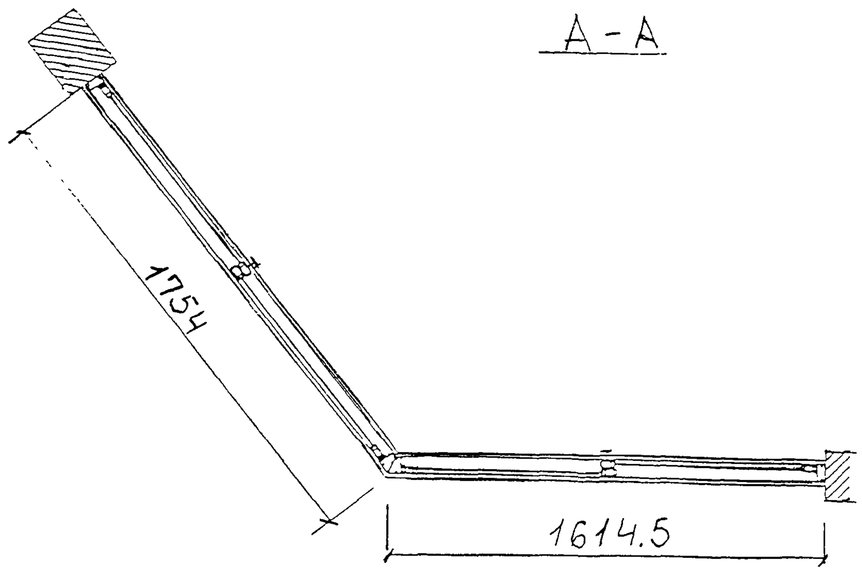

					РМ-2876-03 22.00.00.00.П44Т СБ		
Изм	Лист	N докум.	Подп.	Дата	ОЛС-2п-П44Т	Лит.	Масса / Масштаб
Разраб.		Бочкарева					
Пров.		Солопов				Лист	Листов
Н.контр.		Лисицына			СБОРОЧНЫЙ ЧЕРТЕЖ	МНИИТЭП МТО	

Подп.и дата | Инв.N дубл | Взам.инв.N | Подп. и дата | Инв.N подл.

Формат	Зона	Поз.	ОБОЗНАЧЕНИЕ	НАИМЕНОВАНИЕ	Кол.	ПРИМЕЧАНИЕ
				Документация		
А3			РМ-2876-03.30.00.00.00.П44Т МЧ	Монтажный чертеж		
				Сборочные единицы		
А3		1	РМ-2876-03.31.00.00.00.П44Т	ОЛС-3л-П44Т	1	
А3		2	РМ-2876-03.32.00.00.00.П44Т	ОЛС-3п-П44Т	1	

Подп.и дата | Инв.N дубл | Взам.инв.N | Подп. и дата | Инв.N подл.

Изм	Лист	N докум.	Подп.	Дата
Разраб.		Бочкарева		
Пров.		Солопов		
Н.контр.		Лисицына		

РМ-2876-03.30.00.00.00.П44Т МЧ

КОНСТРУКЦИИ ОСТЕКЛЕНИЯ ЛОДЖИЙ ИЗ ТОНКОСТЕННЫХ СТАЛЬНЫХ ГНУТЫХ ПРОФИЛЕЙ

Лит.	Лист	Листов

МНИИТЭП МТО

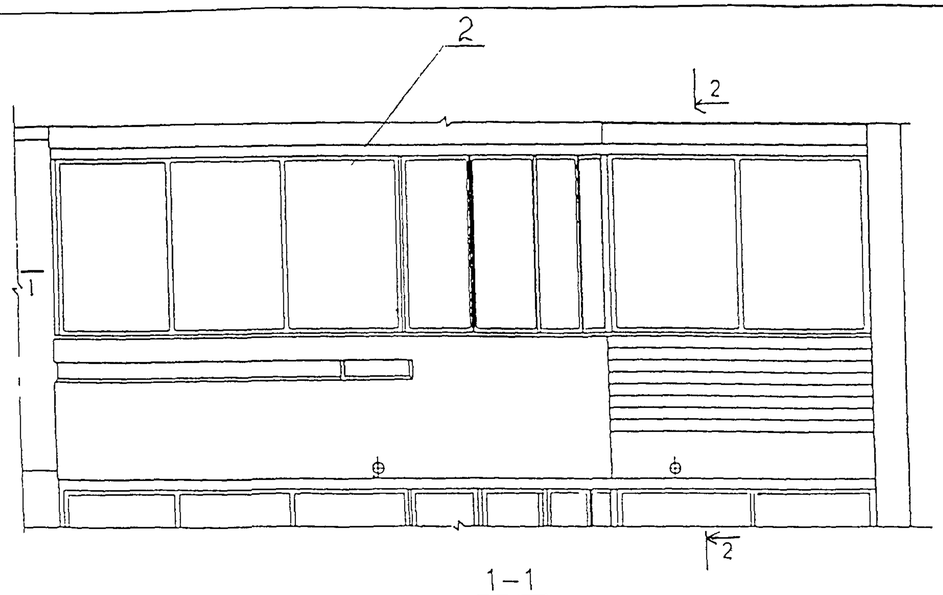

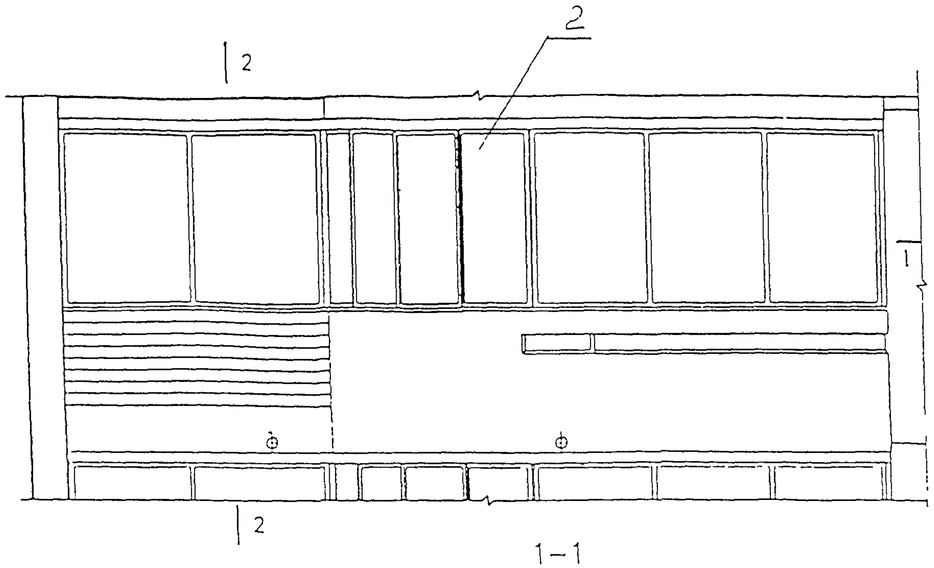

1–1

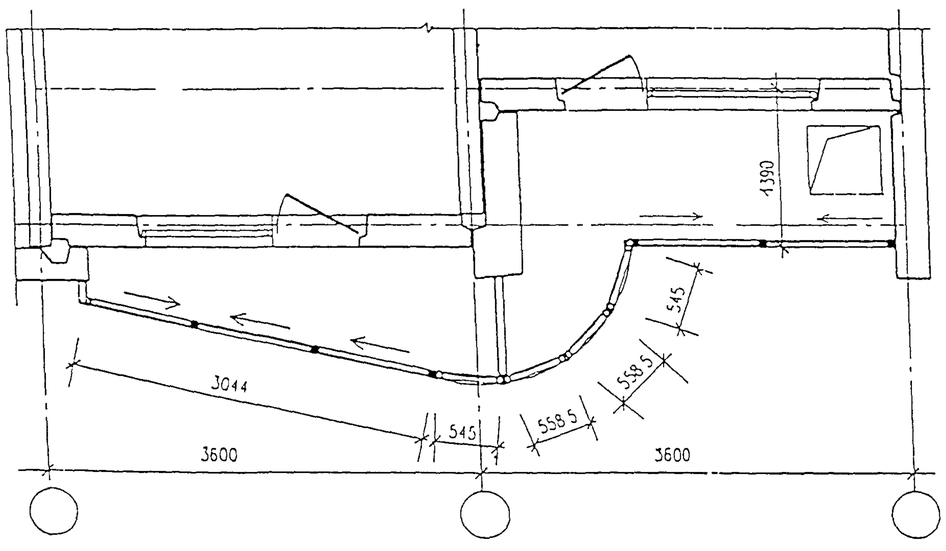

1–1

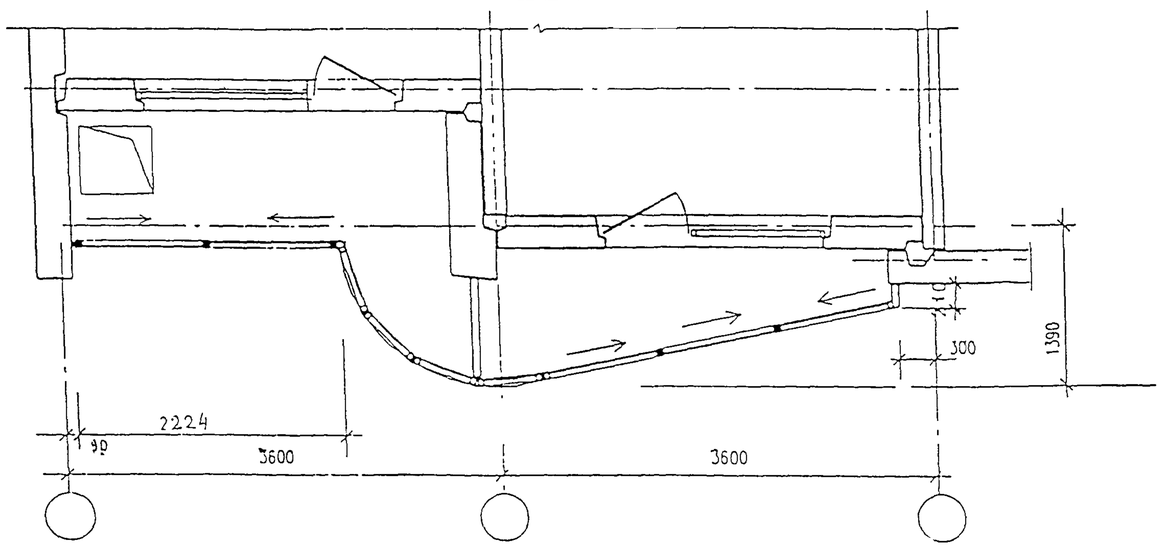

2–2

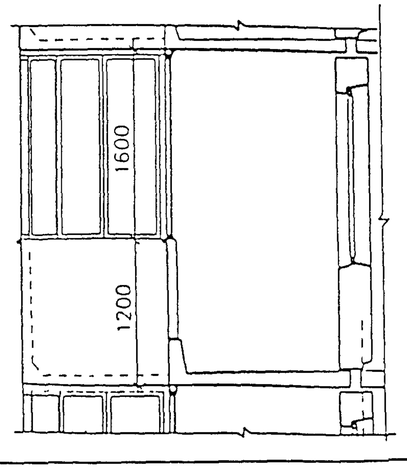

					РМ-2876-03.30.00.00.00.П44Т МЧ		
Изм.	Лист	N докум.	Подп.	Дата	КОНСТРУКЦИИ ОСТЕКЛЕНИЯ ЛОДЖИЙ ИЗ ТОНКОСТЕННЫХ СТАЛЬНЫХ ГНУТЫХ ПРОФИЛЕЙ	Лит.	Масса / Масштаб
Разраб.		Бойкарева					
Пров.		Солопов				Лист	Листов
Н.контр.		Лисицына			МОНТАЖНЫЙ ЧЕРТЕЖ	МНИИТЭП МТО	

Подп.и дата | Инв.N дубл | Взам.инв.N | Подп. и дата | Инв.N подл.

Формат	Зона	Поз.	ОБОЗНАЧЕНИЕ	НАИМЕНОВАНИЕ	Кол.	ПРИМЕЧАНИЕ
				Документация		
А3			РМ-2876-03.31.00.00.00.П44Т СБ	Сборочный чертеж		
				Сборочные единицы		
А3		1	РМ-2876-03.31.01.00.00.П44Т	Рама РОС-2-1	1	
А3		2	РМ-2876-03.31.02.00.00.П44Т	Рама РГ-1	2	
А3		3	РМ-2876-03.31.02.00.00.П44Т-01	Рама РГ-2	2	
А3		4	РМ-2876-03.31.03.00.00.П44Т	Рама РОС-3	1	
				Детали		
А3		5	РМ-2876-03.31.00.00.01.П44Т	СЛ-2	1	
А3		6	РМ-2876-03.31.00.00.02.П44Т	СЛ-1	1	
А3		7	РМ-2876-03.31.00.00.03.П44Т	Н-1	1	
А3		8	РМ-2876-03.31.00.00.04.П44Т	Н-2	1	
А3		9	РМ-2876-03.31.00.00.05.П44Т	Н-3	1	
А3		10	РМ-2876-03.31.00.00.06.П44Т	Н-4	1	
А3		11	РМ-2876-03.31.00.00.07.П44Т	Н-5	1	
А3		12	РМ-2876-03.31.00.00.08.П44Т	Н-6	1	
А3		13	РМ-2876-03.31.00.00.09.П44Т	Н-7	1	
А3		14	РМ-2876-03.31.00.00.10.П44Т	Н-8	1	
А4		15	РМ-2876-03.31.00.00.11.П44Т	Н-9	1	
А4		16	РМ-2876-03.31.00.00.12.П44Т	Н-10	1	
А4		17	РМ-2876-03.31.00.00.13.П44Т	Н-11	1	
А4		18	РМ-2876-03.31.00.00.13.П44Т	Н-11	1	

Подп.и дата | Инв.N дубл | Взам.инв.N | Подп. и дата | Инв.N подл.

Изм	Лист	N докум.	Подп.	Дата	РМ-2876-03.31.00.00.00.П44Т			
Разраб.		Бочкарева			ОЛС-2л-П44Т	Лит.	Лист	Листов
Пров.		Солопов						
Н.контр.		Лисицына				МНИИТЭП МТО		

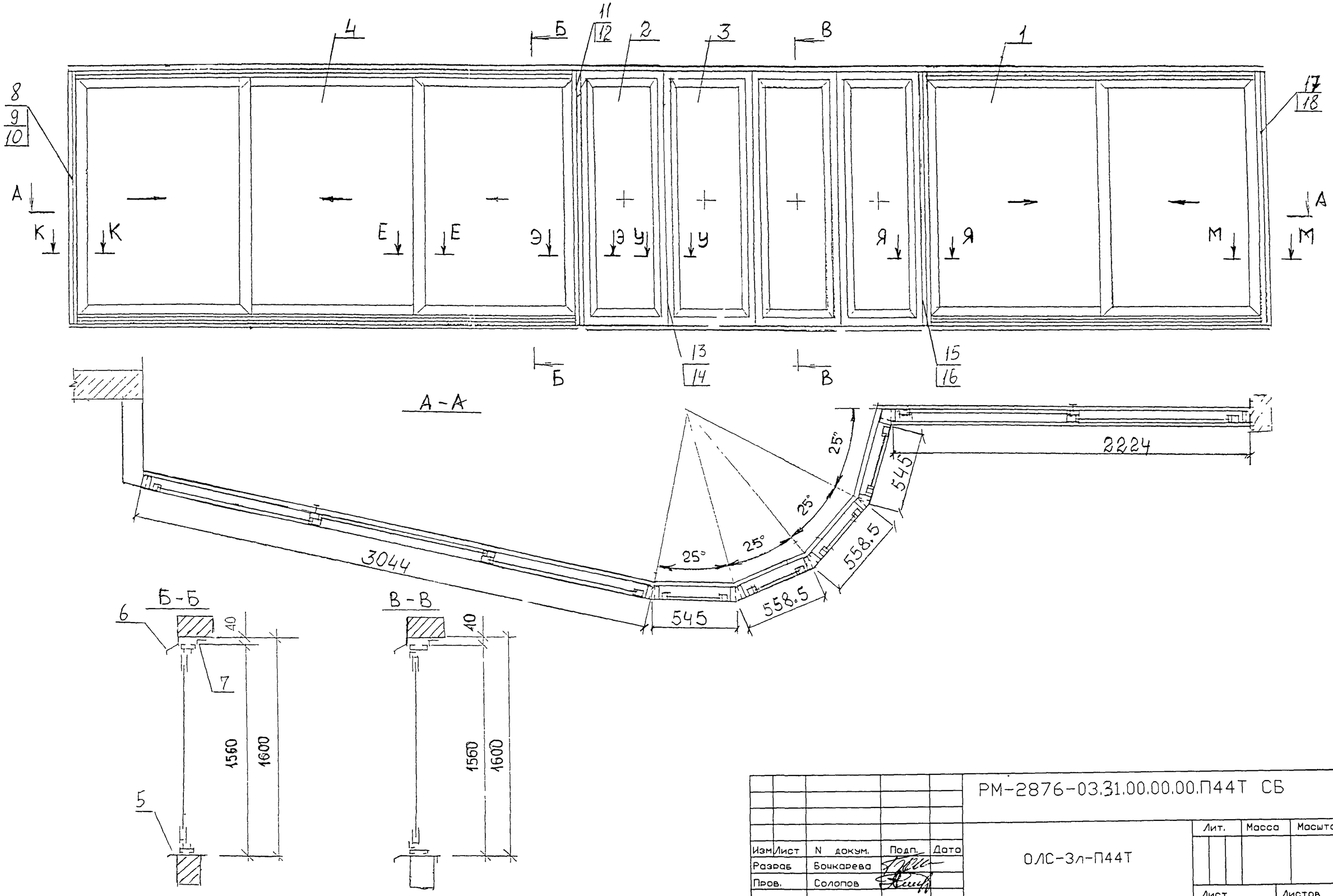

					РМ-2876-03.31.00.00.00.П44Т СБ			
Изм	Лист	N докум.	Подп.	Дата	ОЛС-3л-П44Т	Лит.	Масса	Масштаб
Разраб		Бочкарева						
Пров.		Солопов				Лист		Листов
Н.контр.		Лисицына			СБОРОЧНЫЙ ЧЕРТЕЖ	МНИИТЭП МТО		

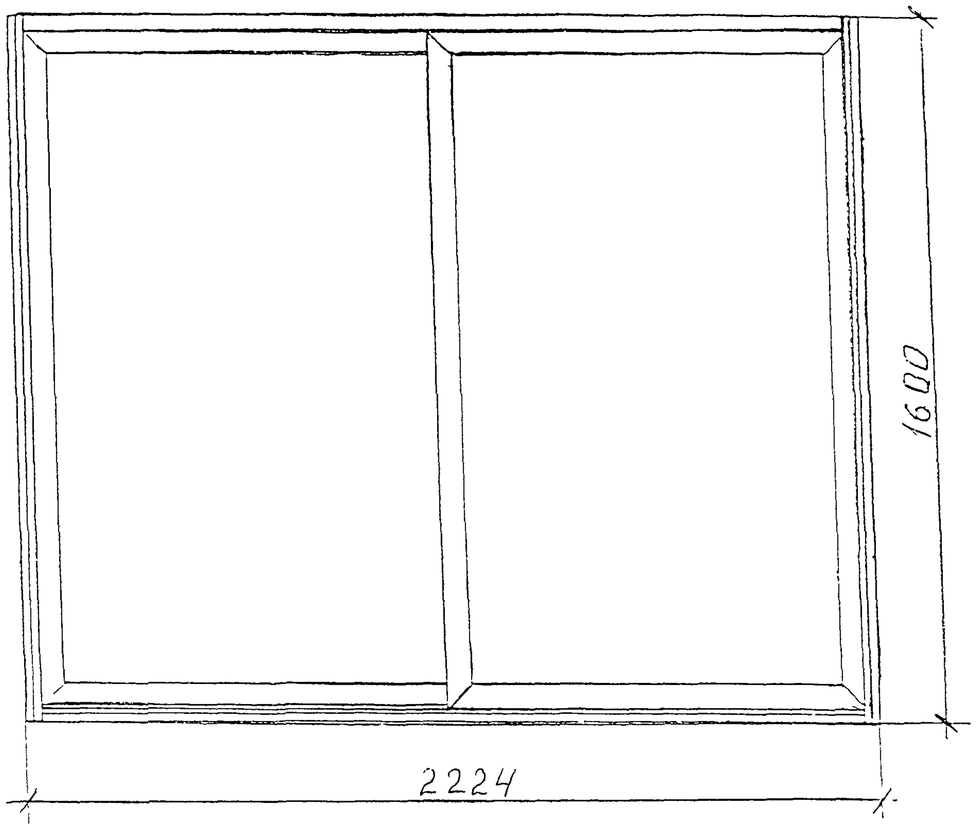

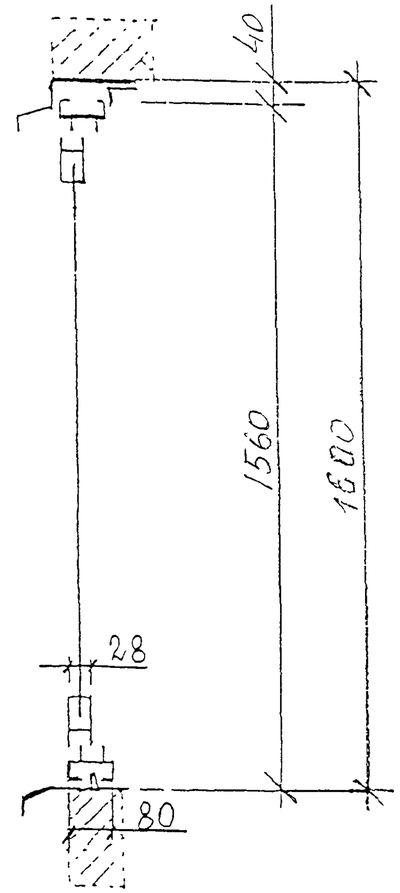

ОБОЗНАЧЕНИЕ	НАИМЕНОВАНИЕ	А, мм	ПРИМЕЧАНИЕ
РМ-2876-03 31.01 00 00.	РОС-2-1	2224	
-01	РОС-2-2	2224	зерк. РОС-2-1

					РМ-2876-03.31.01.00.00.П44Т
Изм.	Лист	N докум.	Подп.	Дата	
Разраб.		Бочкарева			РАМА С 2-мя ОТКАТНЫМИ СТВОРКАМИ РОС-2
Пров.		Солопов			
Н.контр.		Лисицына			СБОРОЧНЫЙ ЧЕРТЕЖ

Лит.	Масса	Масштаб
Лист	Листов	

МНИИТЭП МТО

Подп.и дата | Инв.N дубл | Взам.инв.N | Подп. и дата | Инв.N подл.

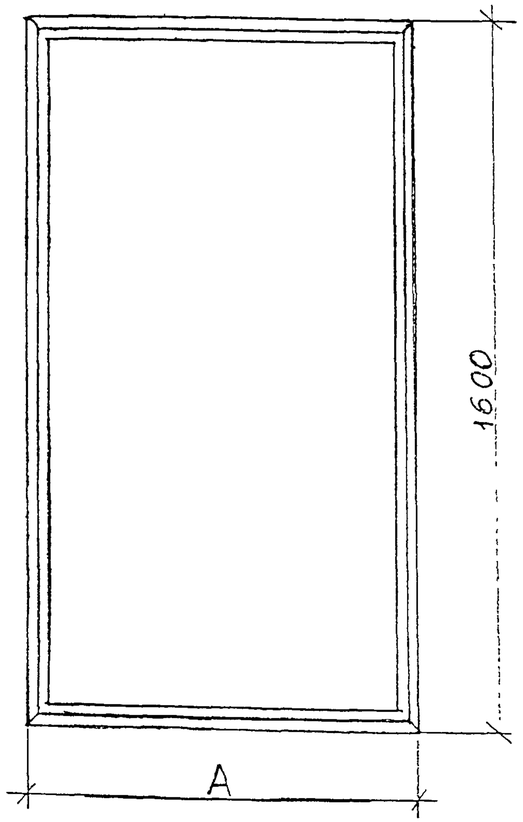

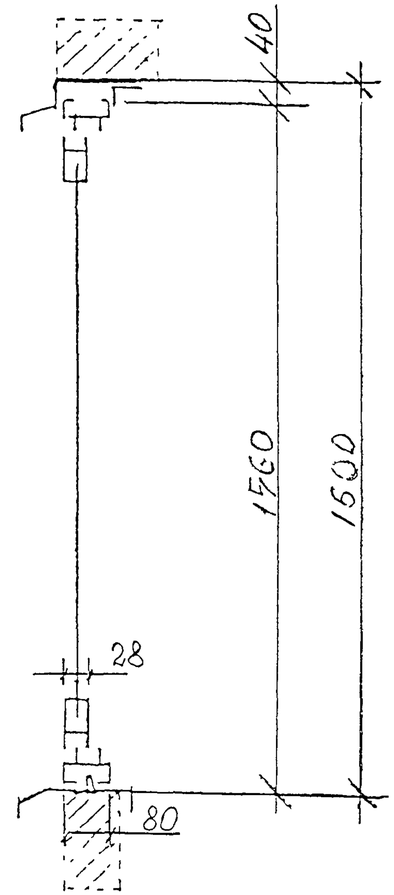

ОБОЗНАЧЕНИЕ	НАИМЕНОВАНИЕ	А, мм	ПРИМЕЧАНИЕ
РМ-2876-0331.02 00.00.	РГ-1	545	
-01	РГ-2	558,5	

					РМ-2876-0331.02.00.00.П44ТСБ		
Изм	Лист	N докум.	Подп	Дата	РАМА ГЛУХАЯ РГ	Лит	Масса	Масштаб
Разраб.		Лисицына						
Пров.		Солопов				Лист	Листов
Н.контр.		Синицына			СБОРОЧНЫЙ ЧЕРТЕЖ	МНИИТЭП МТО	

Подп.и дата | Инв.N дубл | Взам.инв.N | Подп. и дата | Инв.N подл.

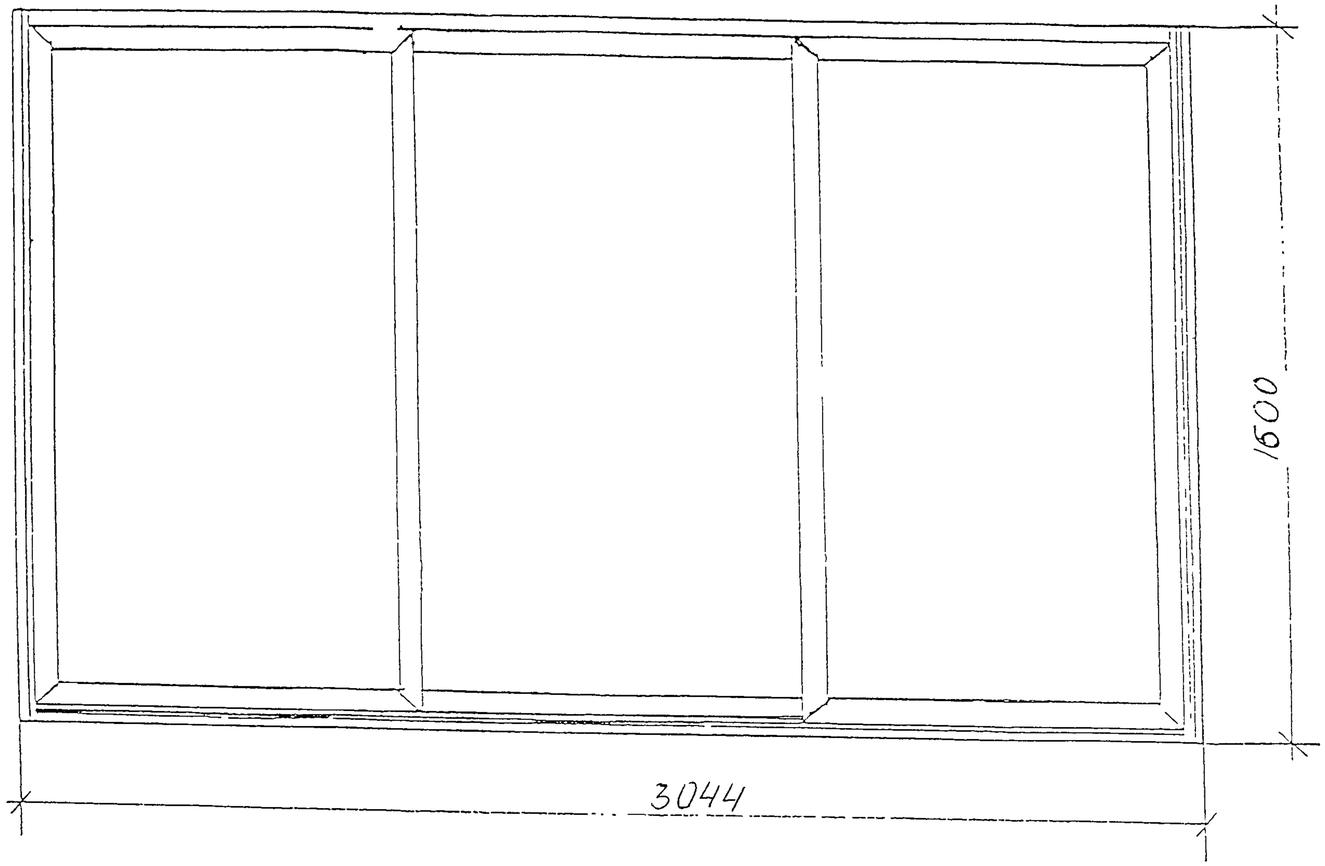

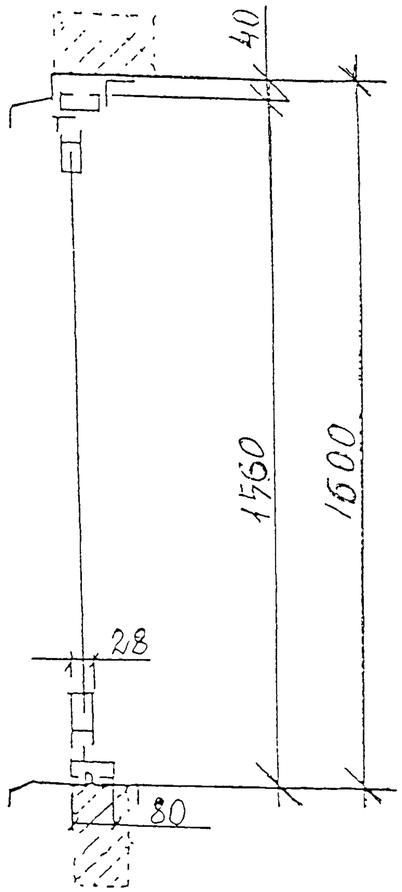

					РМ-2876-03.31 03.00.00..П44Т			
Изм	Лист	N докум.	Подп.	Дата	РАМА С 3-мя ОТКАТНЫМИ СТВОРКАМИ РОС-3	Лит.	Масса	Масштаб
Разраб		Лисицына						
Пров.		Солопов				Лист		Листов
Н.контр.		Синицына			СБОРОЧНЫЙ ЧЕРТЕЖ	МНИИТЭП МТО		

Формат	Зона	Поз.	ОБОЗНАЧЕНИЕ	НАИМЕНОВАНИЕ	Кол.	ПРИМЕЧАНИЕ
				Документация		
А3			РМ-2876-03.32.00.00.00.П44Т СБ	Сборочный чертеж		
				Сборочные единицы		
А3		1	РМ-2876-03.31.01.00.00.П44Т-01	Рама РОС-2-2	1	
А3		2	РМ-2876-03.31.02.00.00.П44Т	Рама РГ-1	2	
А3		3	РМ-2876-03.31.02.00.00.П44Т-01	Рама РГ-2	2	
А3		4	РМ-2876-03.31.03.00.00.П44Т	Рама РОС-3	1	
				Детали		
А3		5	РМ-2876-03.31.00.00.01.П44Т-01	СЛ-2-1	1	
А3		6	РМ-2876-03.31.00.00.02.П44Т-01	СЛ-1-1	1	
А3		7	РМ-2876-03.31.00.00.03.П44Т-01	Н-1-1	1	
А3		8	РМ-2876-03.31.00.00.04.П44Т	Н-2	1	
А3		9	РМ-2876-03.31.00.00.05.П44Т	Н-3	1	
А3		10	РМ-2876-03.31.00.00.06.П44Т	Н-4	1	
А3		11	РМ-2876-03.31.00.00.07.П44Т	Н-5	1	
А3		12	РМ-2876-03.31.00.00.08.П44Т	Н-6	1	
А3		13	РМ-2876-03.31.00.00.09.П44Т	Н-7	1	
А3		14	РМ-2876-03.31.00.00.10.П44Т	Н-8	1	
А4		15	РМ-2876-03.31.00.00.11.П44Т	Н-9	1	
А4		16	РМ-2876-03.31.00.00.12.П44Т	Н-10	1	
А4		17	РМ-2876-03.31.00.00.13.П44Т	Н-11	1	
А4		18	РМ-2876-03.31.00.00.13.П44Т	Н-11	1	

Подп.и дата | Инв.N дубл | Взам.инв.N | Подп. и дата | Инв.N подл.

Изм	Лист	N докум.	Подп.	Дата
Разраб.		Бочкарева		
Пров.		Солопов		
Н.контр.		Лисицына		

РМ-2876-03.32.00.00.00.П44Т

ОЛС-2п-П44Т

Лит.	Лист	Листов

МНИИТЭП МТО

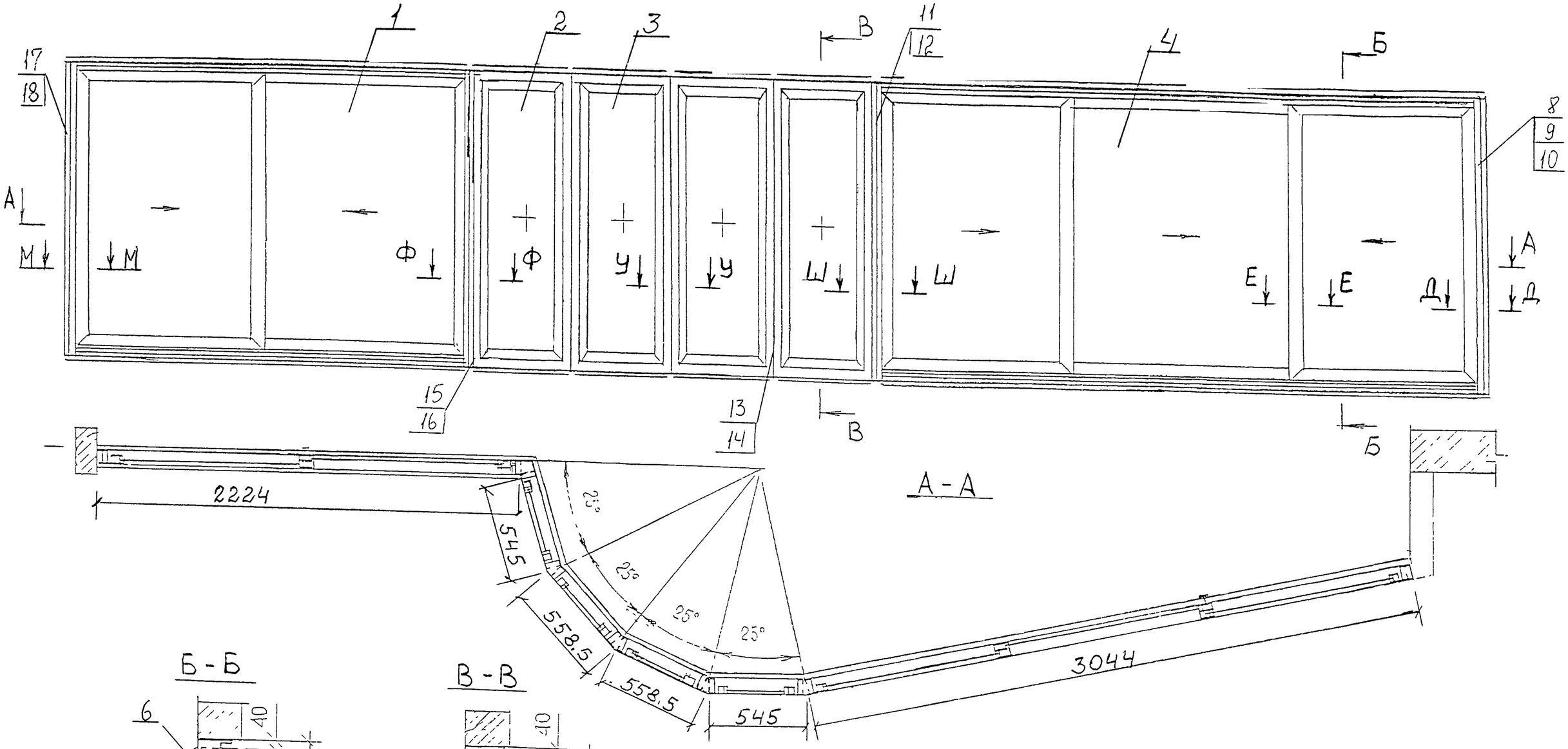

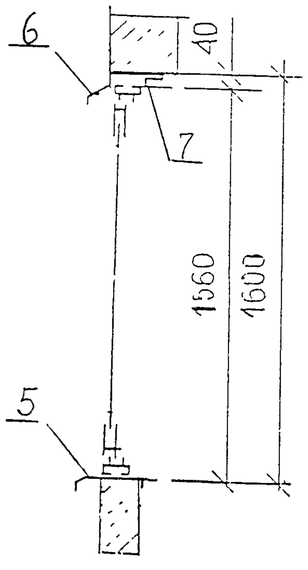

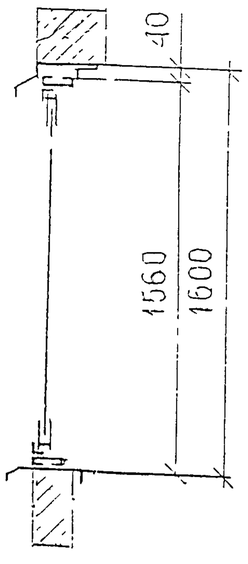

					РМ-2876-03.32.00.00.00.П44Т СБ			
Изм	Лист	N докум.	Подп.	Дата	ОЛС-3п-П44Т	Лит	Масса	Масштаб
Разраб		Бочкарева						
Пров		Солопов				Лист		Листов
Н контр		Лисицына			СБОРОЧНЫЙ ЧЕРТЕЖ	МНИИТЭП МТС		

РМ-2876

Г–Г

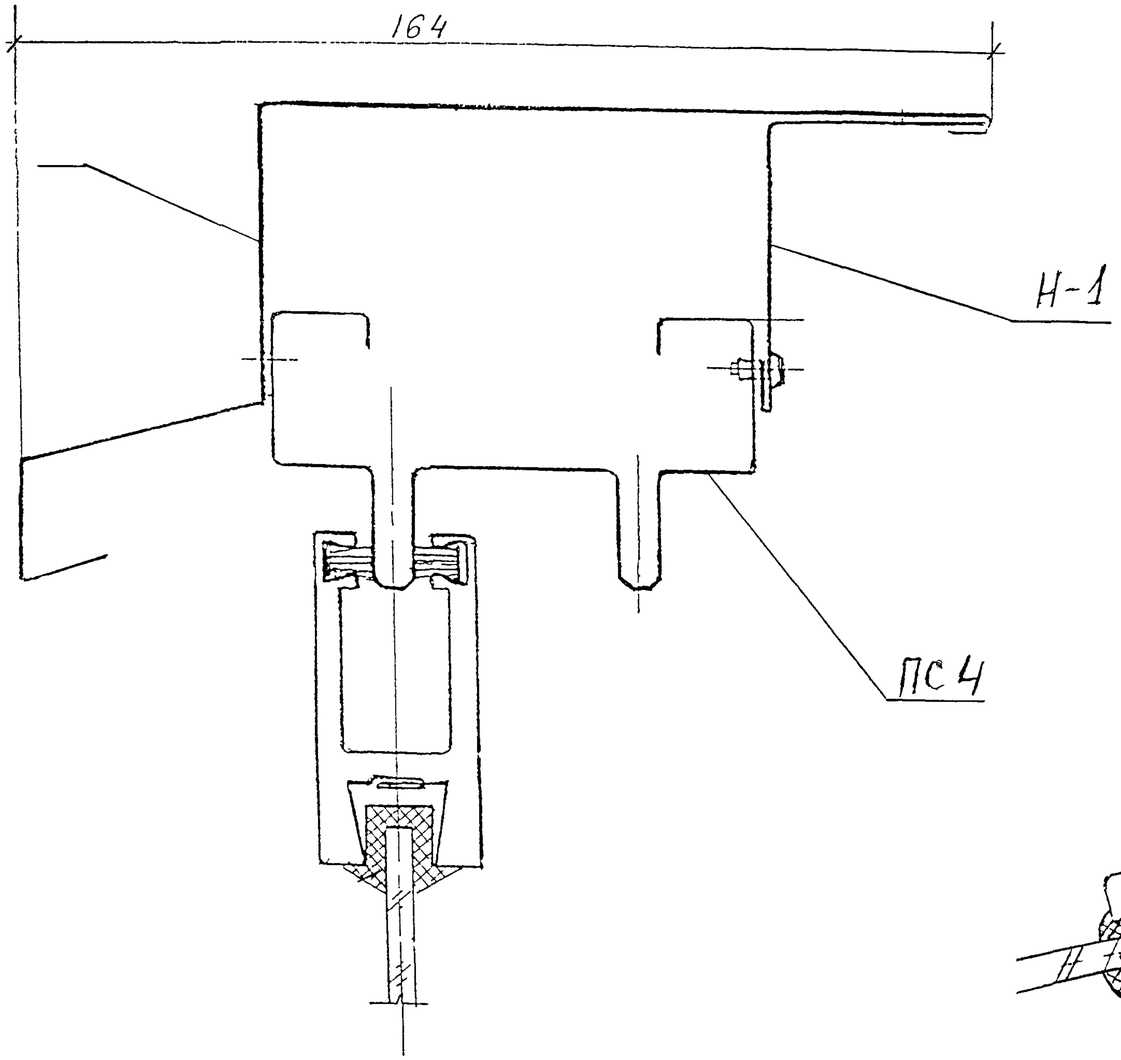

Д–Д

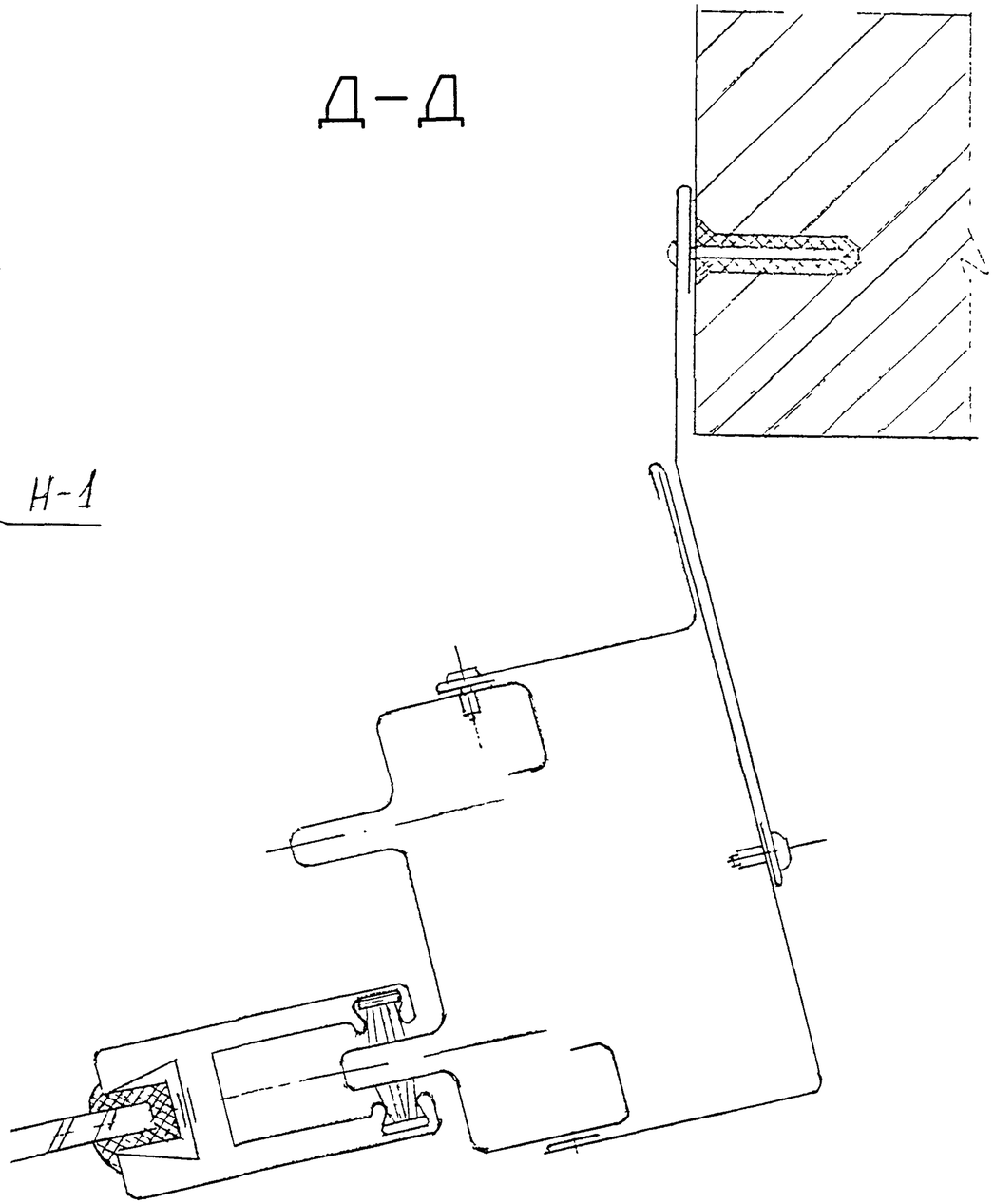

					РМ-2876-03.00.00.00.00.П44Т		
Изм	Лист	N докум	Подп.	Дата	КОНСТРУКЦИИ ОСТЕКЛЕНИЯ ЛОДЖИЙ ИЗ ТОНКОСТЕННЫХ СТАЛЬНЫХ ГНУТЫХ ПРОФИЛЕЙ	Лит.	Масса / Масштаб
Разраб.		Бойкарева				Лист	Листов
Пров.		Солопов					
Н.контр.		Лисицына			РАЗРЕЗЫ	МНИИТЭП МТО	

Инв.N подл. | Подп. и дата | Взам.инв.N | Инв.N дубл. | Подп.и дата

Ж-Ж

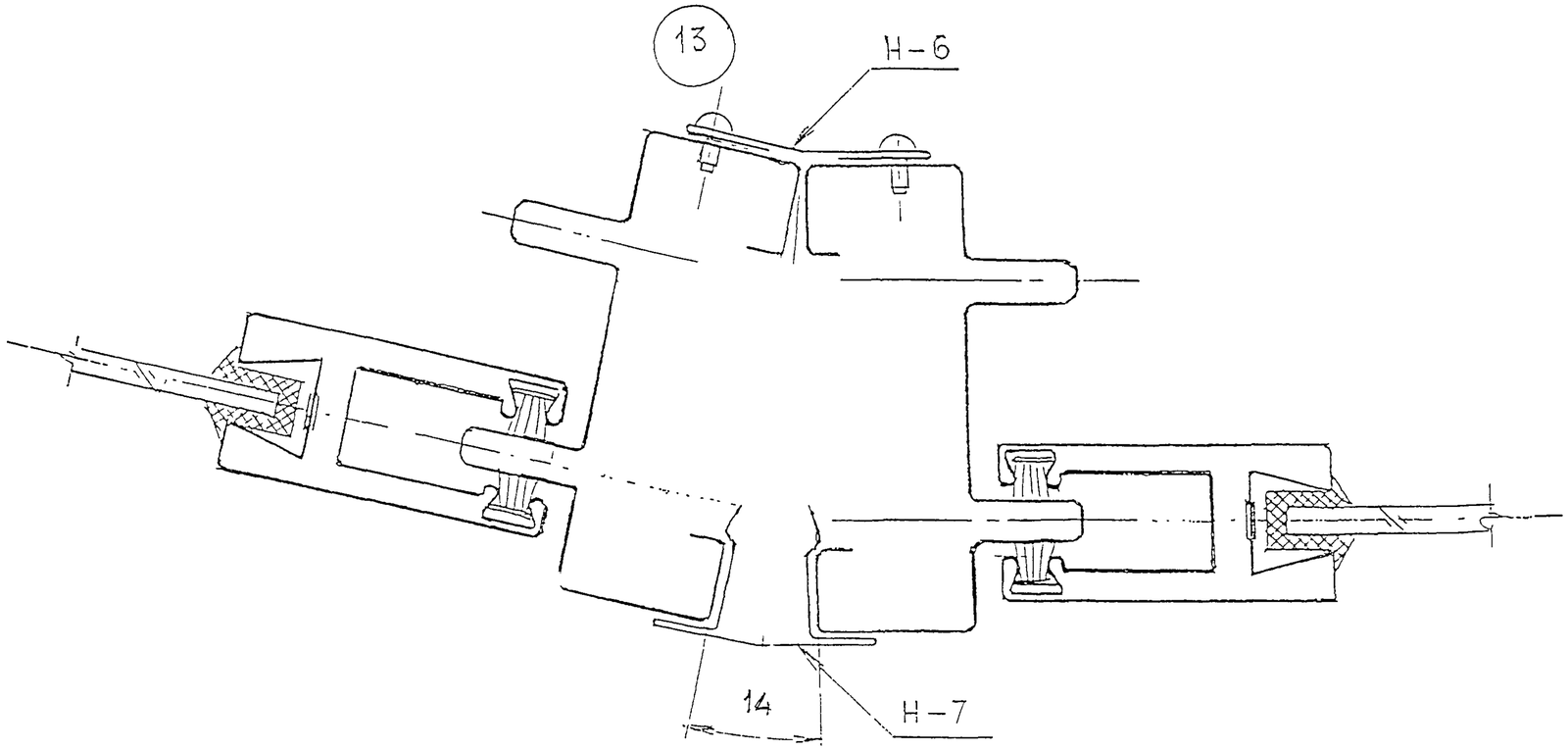

Е-Е

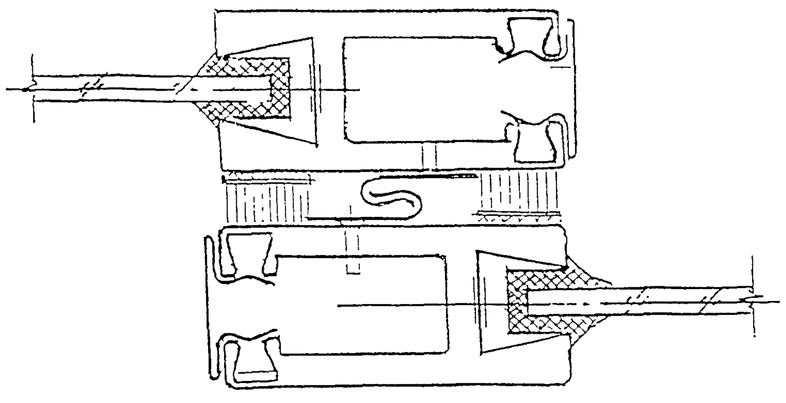

					РМ-2876-03.00.00.00.00.П44Т		
Изм	Лист	N докум.	Подп.	Дата	КОНСТРУКЦИИ ОСТЕКЛЕНИЯ ЛОДЖИЙ ИЗ ТОНКОСТЕННЫХ СТАЛЬНЫХ ГНУТЫХ ПРОФИЛЕЙ	Лит.	Масса	Масштаб
Разраб.		Бочкарева						
Пров.		Солопов				Лист		Листов
Н.контр.		Лисицына			РАЗРЕЗЫ	МНИИТЭП МТО		

Инв.N подл. | Подп. и дата | Взам.инв.N | Инв.N дубл. | Подп.и дата

И–И

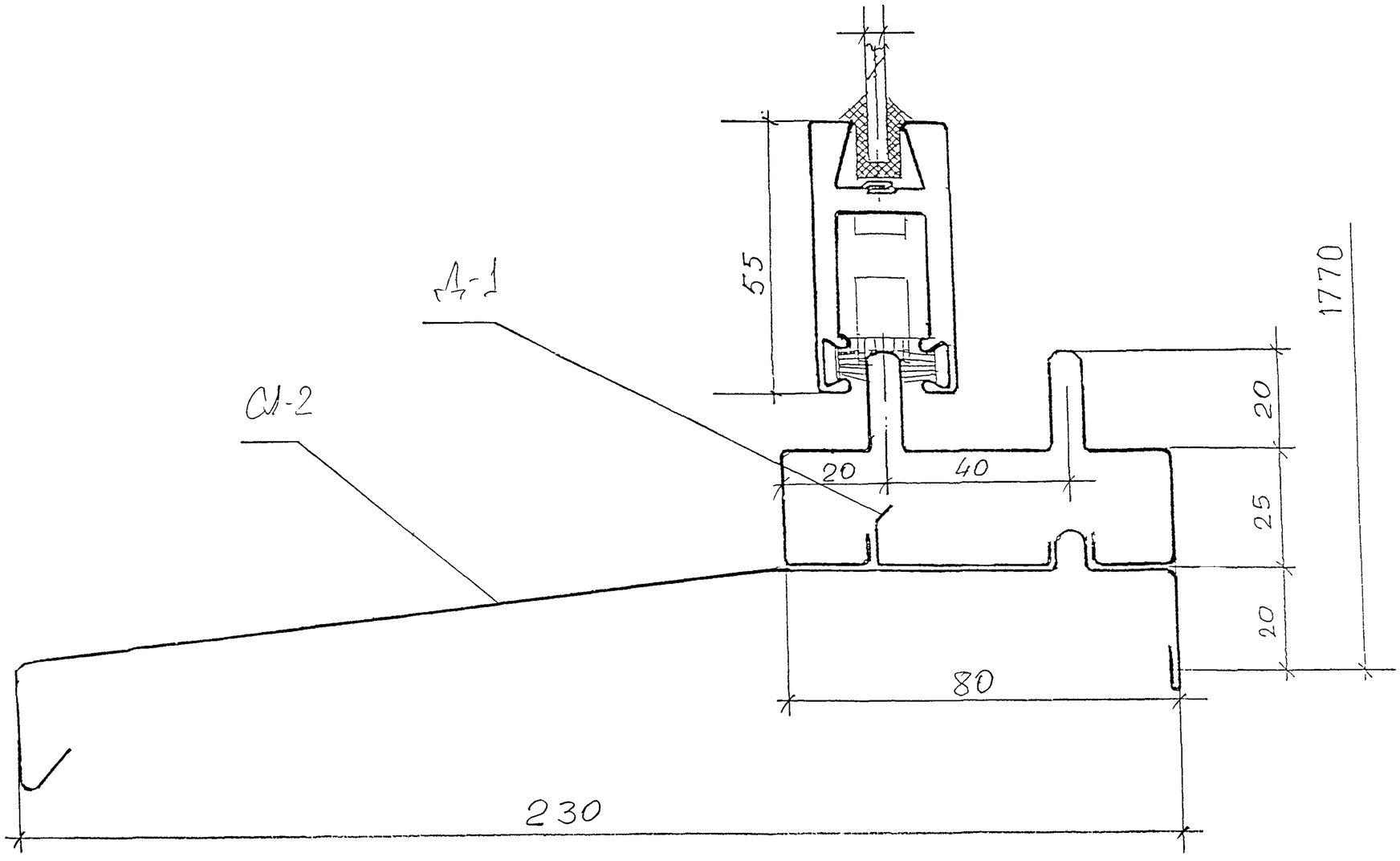

Инв.N подл.	Подп. и дата	Взам.инв.N	Инв.N дубл.	Подп.и дата

					РМ-2876-03.00.00.00.00.П44Т		
Изм.	Лист	N докум.	Подп.	Дата	КОНСТРУКЦИИ ОСТЕКЛЕНИЯ ЛОДЖИЙ ИЗ ТОНКОСТЕННЫХ СТАЛЬНЫХ ГНУТЫХ ПРОФИЛЕЙ	Лит.	Масса / Масштаб
Разраб.		Бочкарева					
Пров.		Солопов				Лист	Листов
Н.контр.		Лисицына			РАЗРЕЗЫ	МНИИТЭП МТО	
Утв.		Гуров					

РМ-2876

К-К

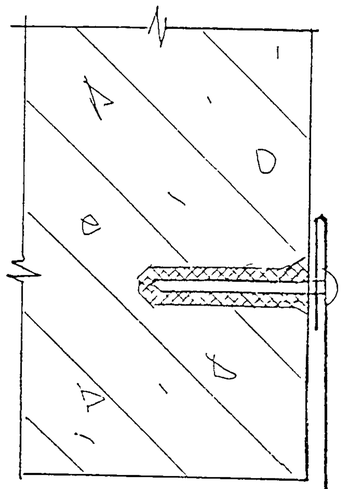

Л-Л

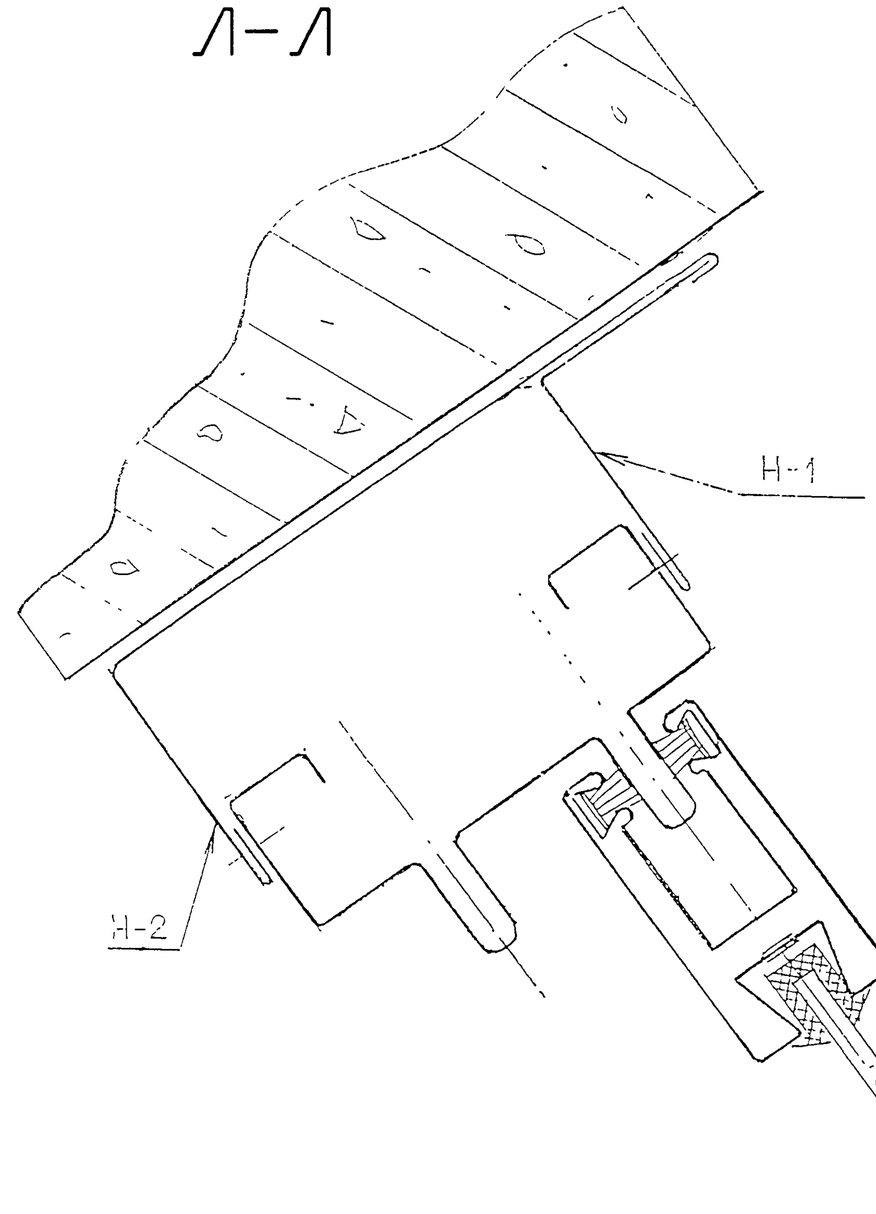

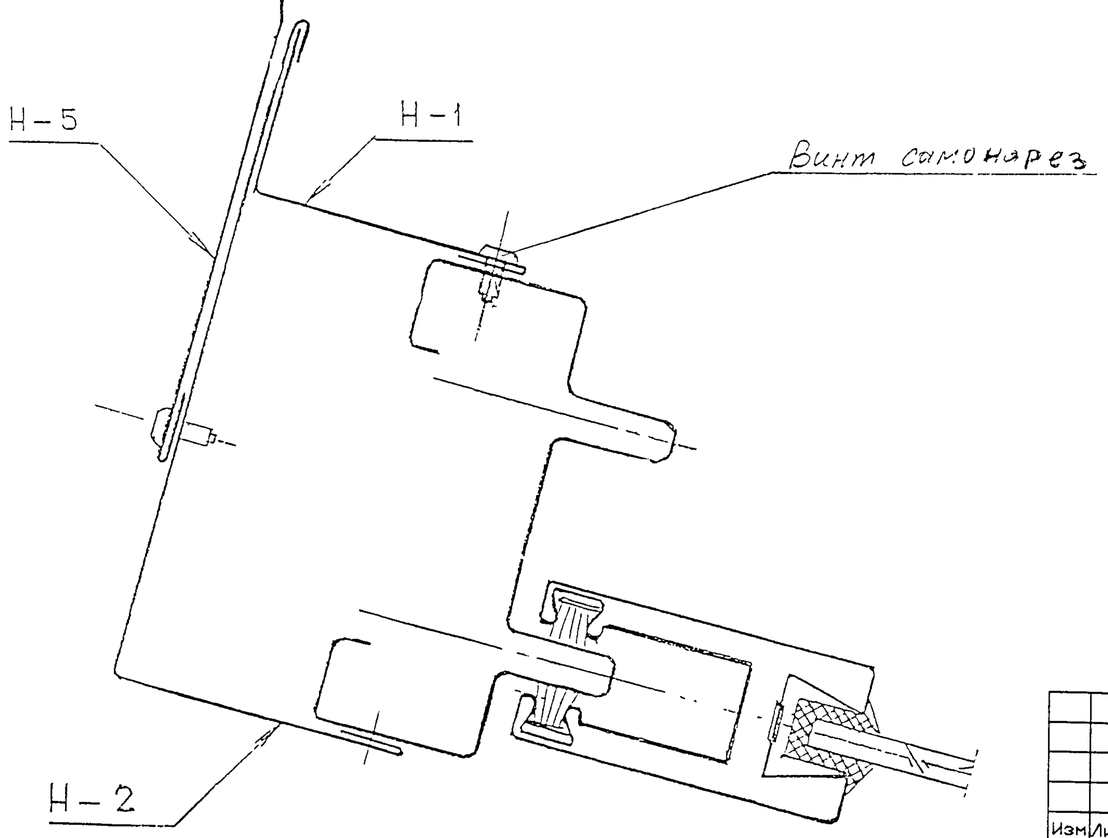

Инв.N подл.	Подп. и дата	Взам.инв.N	Инв.N дубл.	Подп.и дата

Изм	Лист	N докум.	Подп.	Дата	РМ-2876-03.00.00.00.00.П44Т			
Разраб		Бочкарева			КОНСТРУКЦИИ ОСТЕКЛЕНИЯ ЛОДЖИЙ ИЗ ТОНКОСТЕННЫХ СТАЛЬНЫХ ГНУТЫХ ПРОФИЛЕЙ	Лит.	Масса	Масштаб
Пров.		Солопов				Лист		Листов
Н.контр.		Лисицына			РАЗРЕЗЫ	МНИИТЭП МТО		

РМ-2876

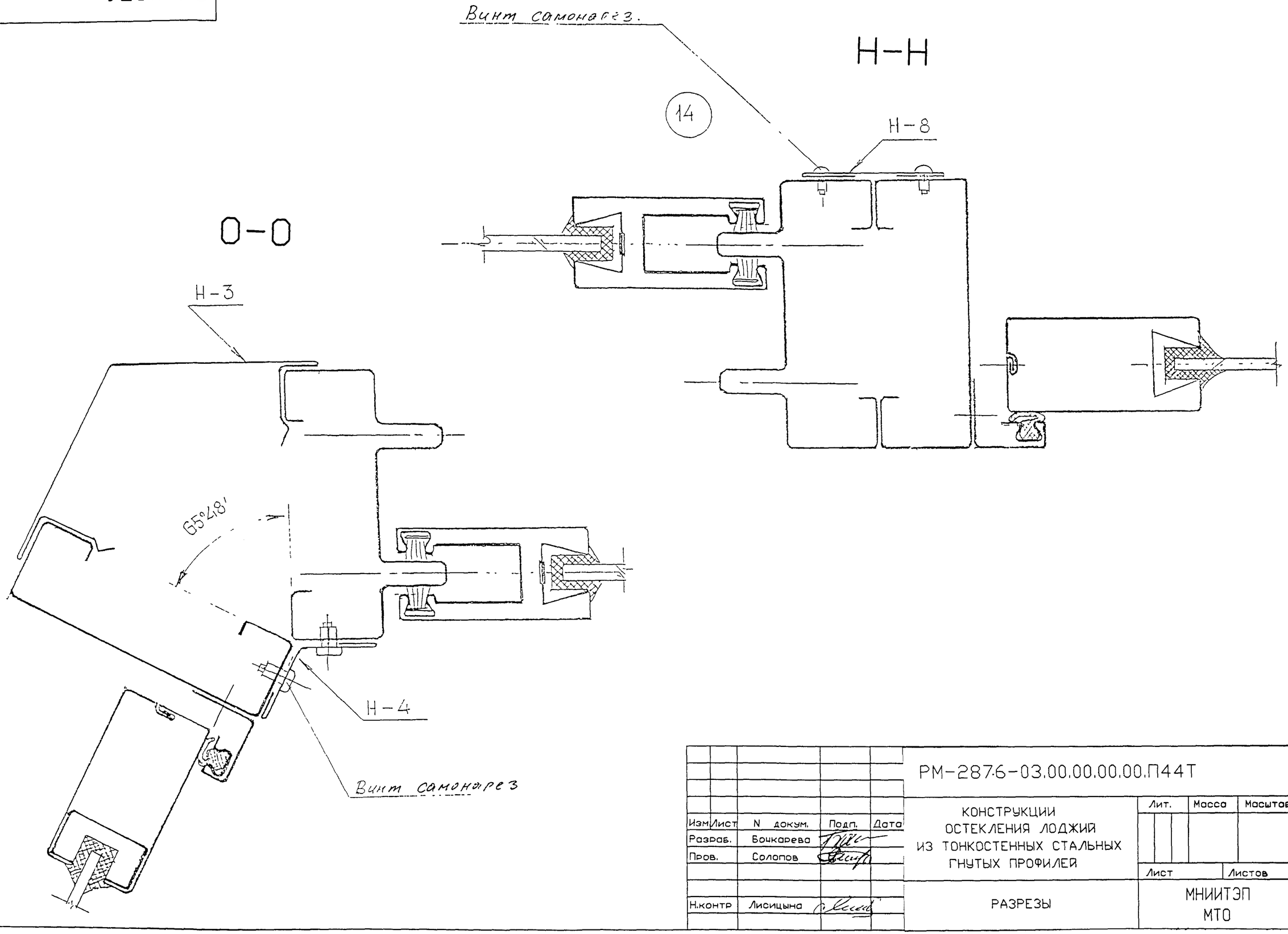

Инв.N подл.	Подп. и дата	Взам.инв.N	Инв.N дубл	Подп.и дата

					РМ-2876-03.00.00.00.00.П44Т		
Изм	Лист	N докум.	Подп.	Дата	КОНСТРУКЦИИ ОСТЕКЛЕНИЯ ЛОДЖИЙ ИЗ ТОНКОСТЕННЫХ СТАЛЬНЫХ ГНУТЫХ ПРОФИЛЕЙ	Лит.	Масса / Масштаб
Разраб.		Бочкарева					
Пров.		Солопов				Лист	Листов
Н.контр		Лисицына			РАЗРЕЗЫ	МНИИТЭП МТО	

РМ-2876

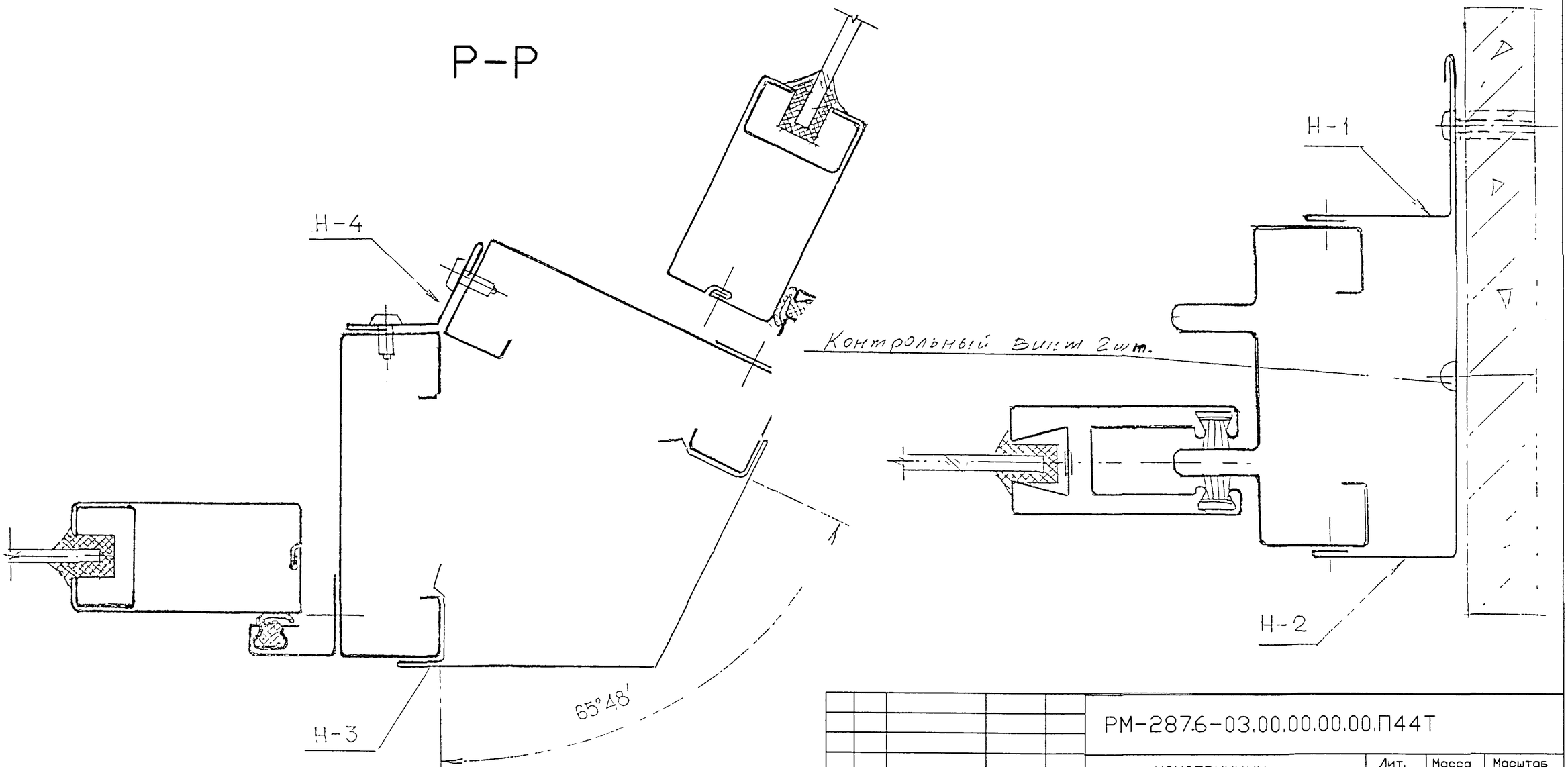

Подп.и дата	Инв.N дубл	Взам.инв.N	Подп. и дата	Инв.N подл.

Изм	Лист	N докум	Подп.	Дата
Разраб.		Бочкарева		
Пров.		Солопов		
Н контр.		Лисицына		

РМ-2876-03.00.00.00.00.П44Т

КОНСТРУКЦИИ ОСТЕКЛЕНИЯ ЛОДЖИЙ ИЗ ТОНКОСТЕННЫХ СТАЛЬНЫХ ГНУТЫХ ПРОФИЛЕЙ

Лит.	Масса	Масштаб

Лист | Листов

РАЗРЕЗЫ

МНИИТЭП МТО

РМ-2876

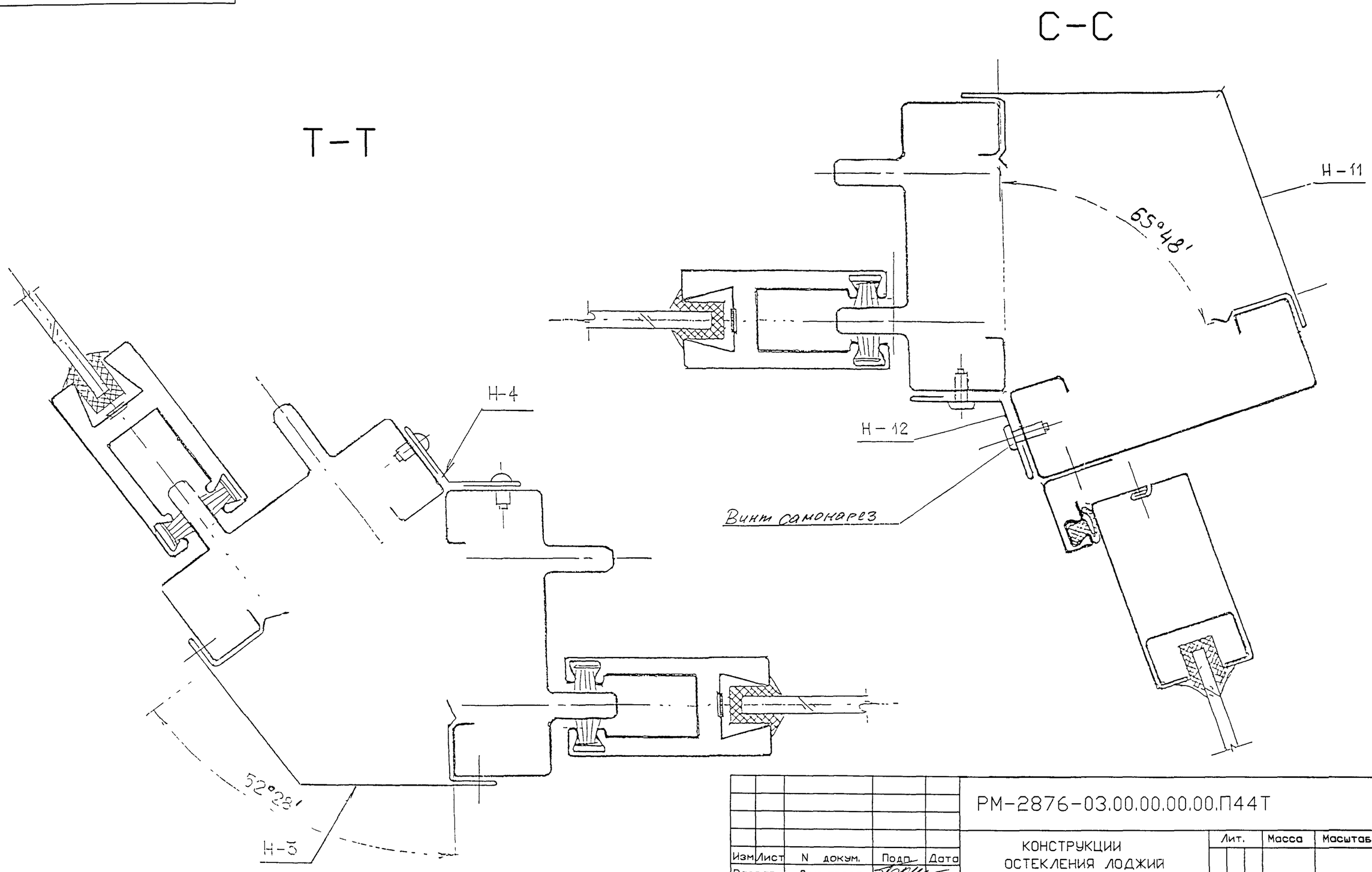

					РМ-2876-03.00.00.00.00.П44Т			
Изм	Лист	N докум.	Подп.	Дата	КОНСТРУКЦИИ ОСТЕКЛЕНИЯ ЛОДЖИЙ ИЗ ТОНКОСТЕННЫХ СТАЛЬНЫХ ГНУТЫХ ПРОФИЛЕЙ	Лит.	Масса	Масштаб
Разраб.		Бочкарева						
Пров.		Солопов				Лист		Листов
Н.контр.		Лисицына			РАЗРЕЗЫ	МНИИТЭП МТО		

Подп.и дата | Инв.N дубл | Взам.инв.N | Подп. и дата | Инв.N подл.

РМ-2876

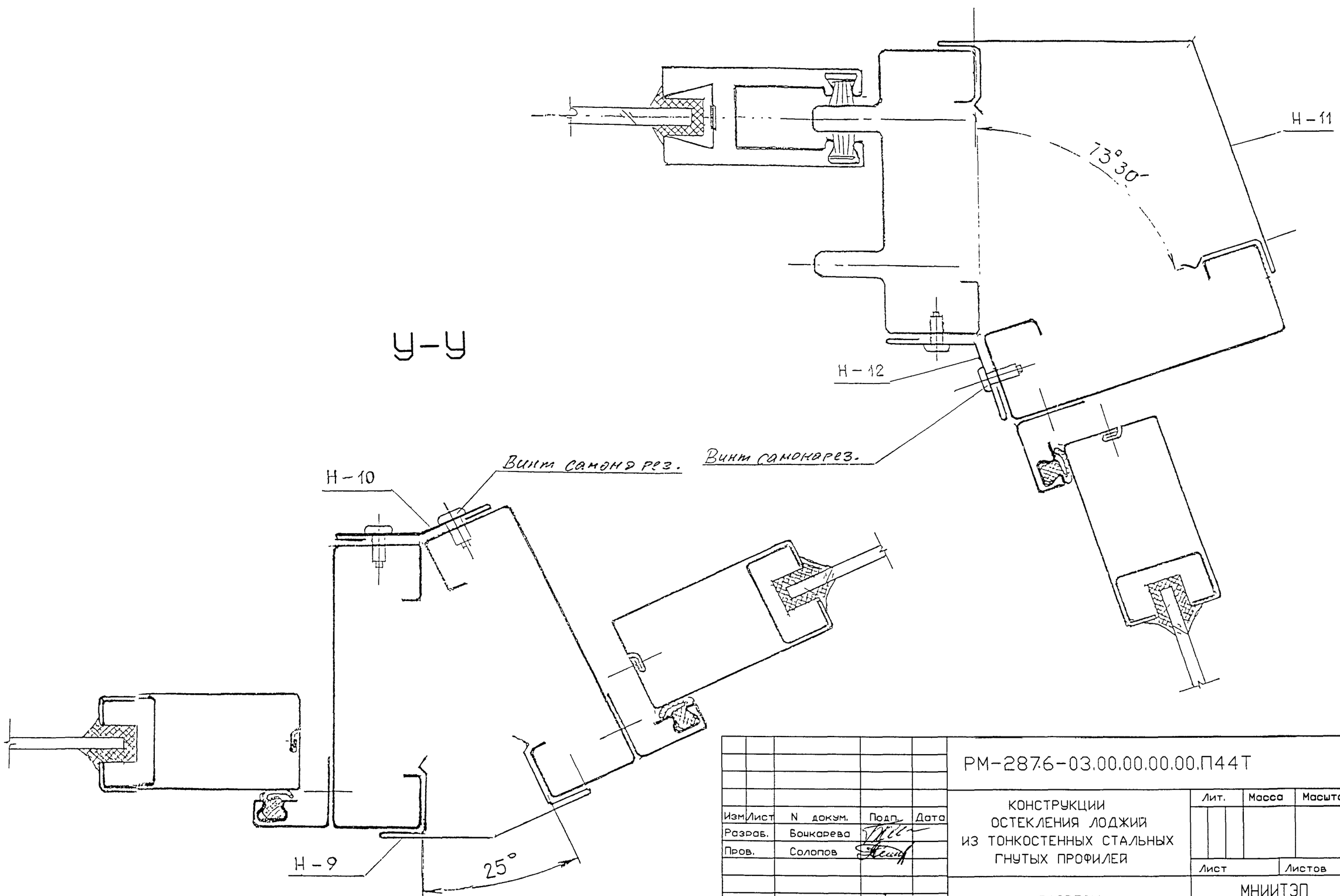

Изм	Лист	N докум.	Подп.	Дата	
Разраб.		Бочкарева			
Пров.		Солопов			
Н.контр.		Лисицына			

РМ-2876-03.00.00.00.00.П44Т

КОНСТРУКЦИИ ОСТЕКЛЕНИЯ ЛОДЖИЙ ИЗ ТОНКОСТЕННЫХ СТАЛЬНЫХ ГНУТЫХ ПРОФИЛЕЙ

Лит.	Масса	Масштаб

Лист | Листов

РАЗРЕЗЫ

МНИИТЭП МТО

Инв.N подл. | Подп. и дата | Взам.инв.N | Инв.N дубл. | Подп.и дата

РМ-2876

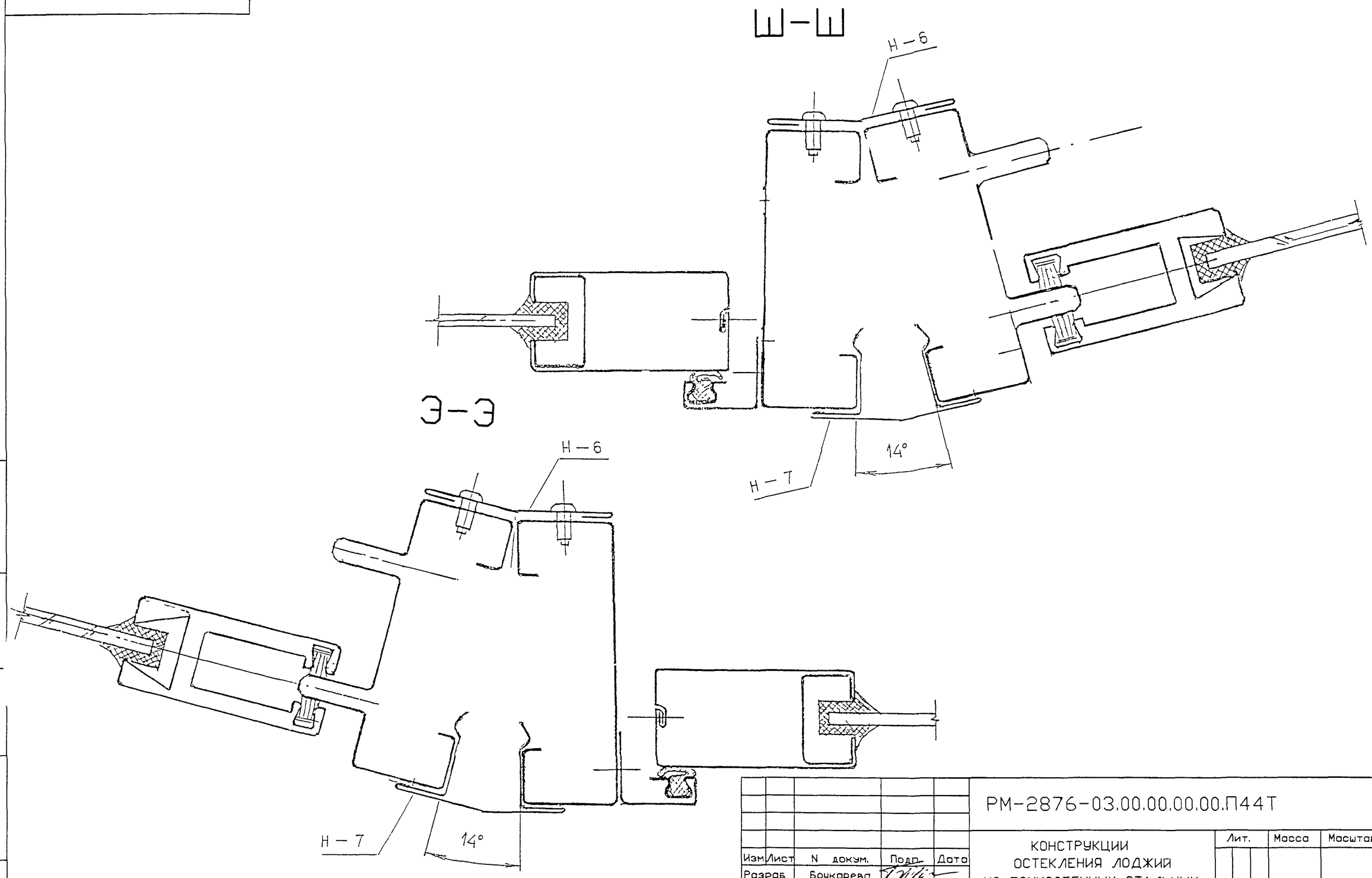

					РМ-2876-03.00.00.00.00.П44Т		
Изм	Лист	N докум.	Подп.	Дата	КОНСТРУКЦИИ ОСТЕКЛЕНИЯ ЛОДЖИЙ ИЗ ТОНКОСТЕННЫХ СТАЛЬНЫХ ГНУТЫХ ПРОФИЛЕЙ	Лит.	Масса	Масштаб
Разраб		Бойкарева						
Пров.		Солопов				Лист		Листов
Н.контр		Лисицына			РАЗРЕЗЫ	МНИИТЭП МТО		

Подп.и дата | Инв.N дубл | Взам.инв.N | Подп. и дата | Инв.N подл.

РМ-2876

Я–Я

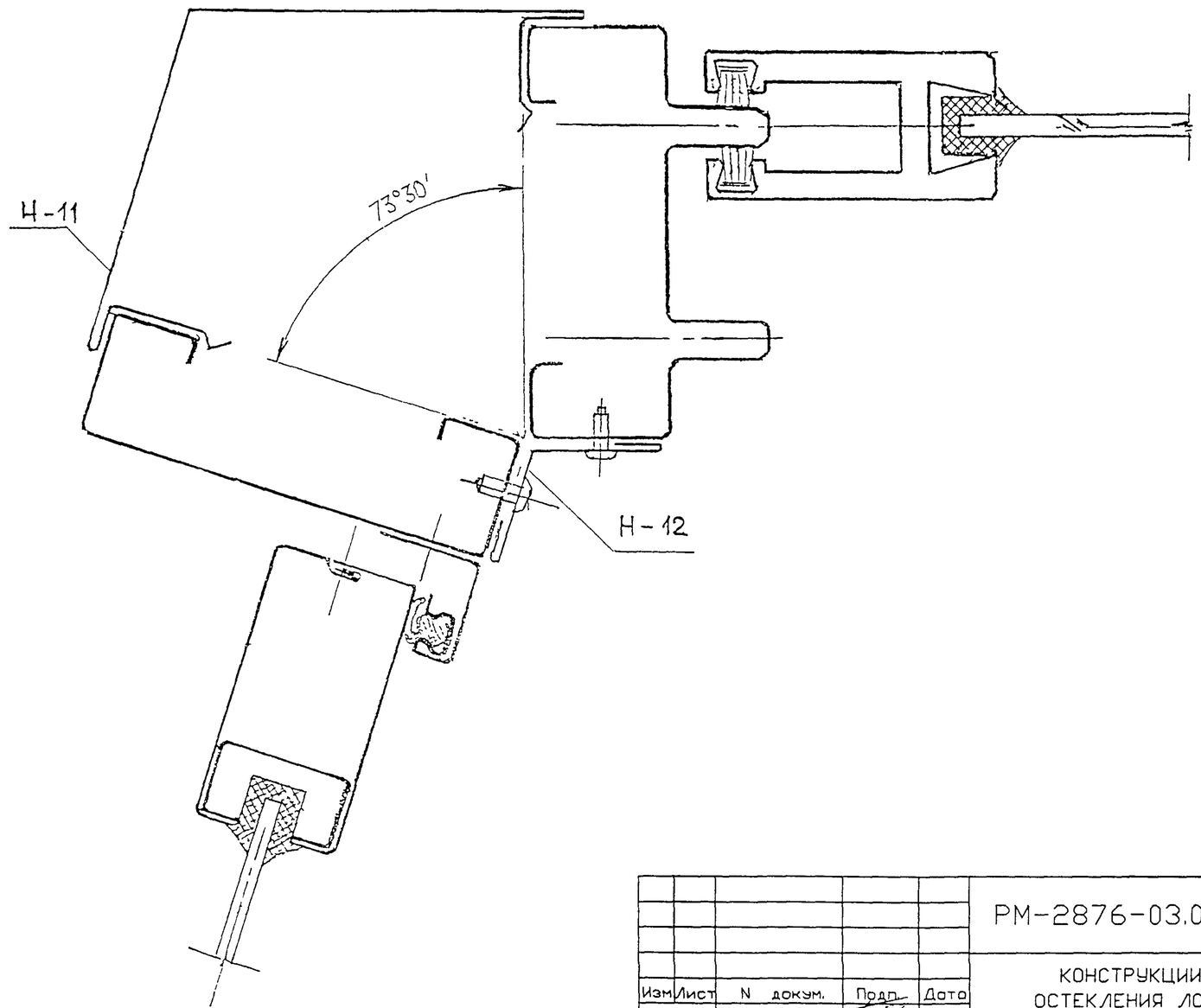

					РМ-2876-03.00.00.00.00.П44Т		
Изм	Лист	N докум.	Подп.	Дата	КОНСТРУКЦИИ ОСТЕКЛЕНИЯ ЛОДЖИЙ ИЗ ТОНКОСТЕННЫХ СТАЛЬНЫХ ГНУТЫХ ПРОФИЛЕЙ	Лит.	Масса / Масштаб
Разраб		Бочкарева					
Пров.		Солопов				Лист	Листов
Н.контр		Лисицына			РАЗРЕЗЫ	МНИИТЭП МТО	

Инв.N подл. | Подп. и дата | Взам.инв.N | Инв.N дубл | Подп.и дата

Формат	Зона	Поз.	Обозначение	Наименование	Кол.	Примечание
				Документация		
А3			РМ-2876-03.10.00.00.00.ПЗМ МЧ	Монтажный чертеж		
				ОЛС-1-ПЗМ		
				Сборочные единицы		
А3		1	РМ-2876-03.10.01.00.00.ПЗМ	Рама РГ-1	2	
А3		2	-01	Рама РГ-2	2	
А3		3	-02	Рама РГ-3	2	
А3		4	РМ-2876-03.10.02.00.00.ПЗМ	Рама РС-1	1	
А3		5	-01	Рама РС-2	1	
А3		6	-02	Рама РС-3	1	
А3		7	-03	Рама РС-4	1	
А3		8	РМ-2876-03.10.03.00.00.ПЗМ	Рама РОС-2-1	2	
А3		9	-01	Рама РОС-2-2	2	
А3		10	-02	Рама РОС-2-3	2	
А3		11	-03	Рама РОС-2-4	1	
				Детали		
А3		12	РМ-2876-03.10.00.00.01.ПЗМ	СЛ-2	1	
А3		13	РМ-2876-03.10.00.00.02.ПЗМ	СЛ-1	1	
А3		14	РМ-2876-03.10.00.00.03.ПЗМ	Н-1	1	
А3		15	РМ-2876-03.10.00.00.04.ПЗМ	Н-2	2	

Подп.и дата | Инв.N дубл. | Взам.инв.N | Подп. и дата | Инв.N подл.

Изм	Лист	N докум.	Подп.	Дата
Разраб.		Лисицына		
Пров.		Солопов		
Н.контр.		Синицына		

РМ-2876-03.10.00.00.00.ПЗМ МЧ

КОНСТРУКЦИИ ОСТЕКЛЕНИЯ ЛОДЖИЙ ИЗ ТОНКОСТЕННЫХ СТАЛЬНЫХ ГНУТЫХ ПРОФИЛЕЙ

Лит.	Лист	Листов
	1	2

МНИИТЭП МТО

Формат	Зона	Поз.	Обозначение	Наименование	Кол.	Примечание
А3		16	РМ-2876-03.10.00.00.05.ПЗМ	Н-3	4	
А3		17	РМ-2876-03.10.00.00.06.ПЗМ	Н-4	12	
А3		18	РМ-2876-03.10.00.00.07.ПЗМ	Н-5	2	
А3		19	РМ-2876-03.10.00.00.08.ПЗМ	Н-6	2	
А3		20	РМ-2876-03.10.00.00.09.ПЗМ	Н-7	2	
А3		21	РМ-2876-03.10.00.00.10.ПЗМ	Н-8	2	
А3		22	РМ-2876-03.10.00.00.11.ПЗМ	Н-9	2	
А3		23	РМ-2876-03.10.00.00.12.ПЗМ	Н-10	2	
А3		24	РМ-2876-03.10.00.00.13.ПЗМ	Д-1	1	

Подп.и дата | Инв.N дубл. | Взам.инв.N | Подп. и дата | Инв.N подл.

Изм	Лист	N докум.	Подп.	Дата

РМ-2876-03.10.00.00.00.ПЗМ МЧ

Лист 2

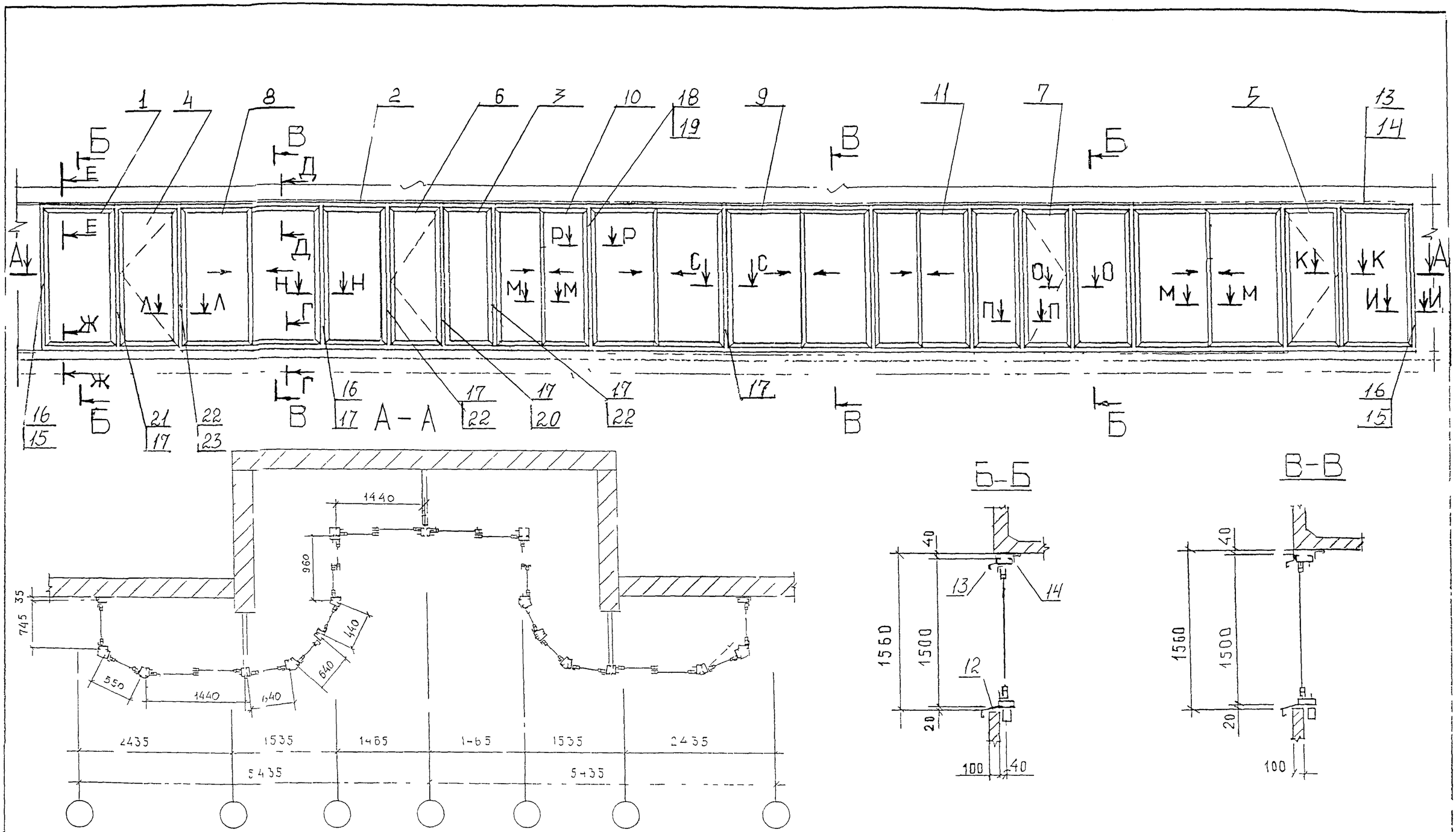

					РМ-2876-03.10 00 00 00 ПЗМ МЧ		
Изм	Лист	N докум	Подп	Дата	КОНСТРУКЦИИ ОСТЕКЛЕНИЯ ЛОДЖИЙ ИЗ ТОНКОСТЕННЫХ СТАЛЬНЫХ ГНУТЫХ ПРОФИЛЕЙ	Лит	Масса	Масштаб
Разраб		Лисицына						
Пров		Солопов				Лист		Листов
Н контр		Синицына			ОЛС-1-ПЗМ МОНТАЖНЫЙ ЧЕРТЕЖ	МНИИТЭП МТП		
Утв		Гуров						

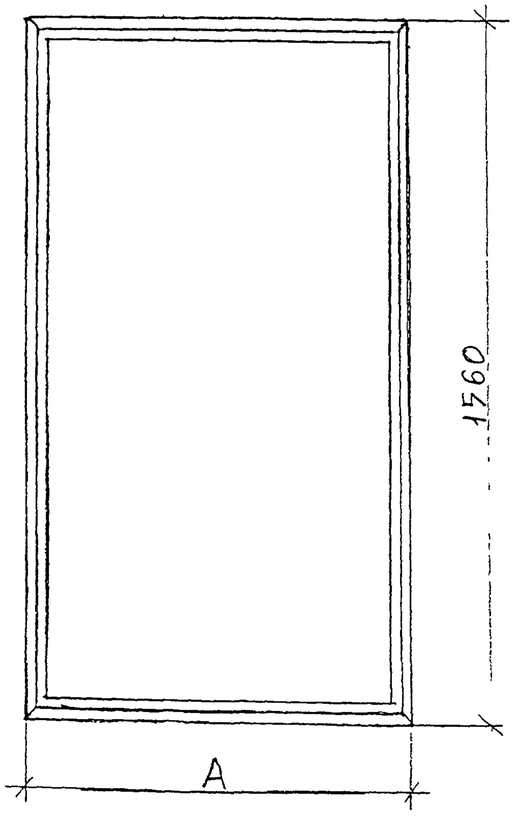

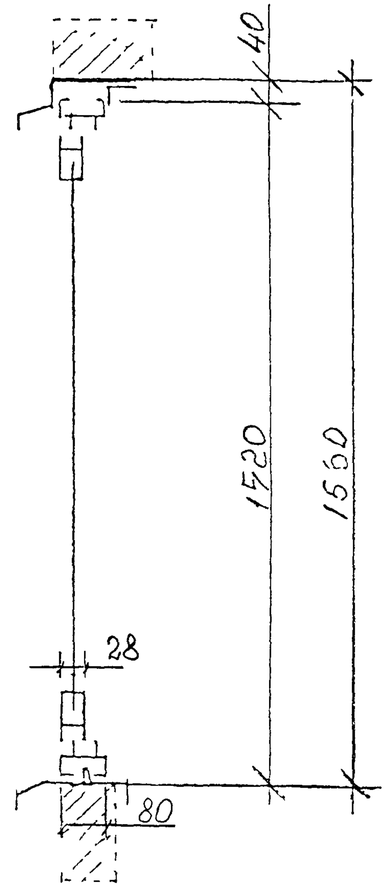

ОБОЗНАЧЕНИЕ	НАИМЕНОВАНИЕ	A, мм	ПРИМЕЧАНИЕ
РМ-2876-03 10 01 00 00	РГ-1	745	
-01	РГ-2	640	
-02	РГ-3	440	

					РМ-2876-03 10 01 00 00 ПЗМ СБ		
Изм	Лист	N докум	Подп	Дата	РАМА ГЛУХАЯ РГ	Лит	Масса	Масштаб
Разраб		Лисицына						
Пров		Солопов				Лист	Листов
Н контр		Синицына			СБОРОЧНЫЙ ЧЕРТЕЖ	МНИИТЭП МТО	

Подп и дата | Инв N дубл | Взам инв N | Подп и дата | Инв N подл

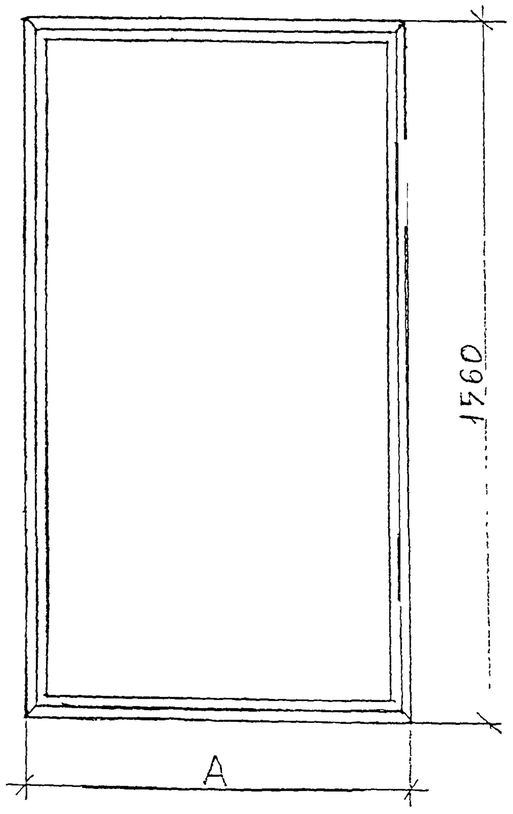

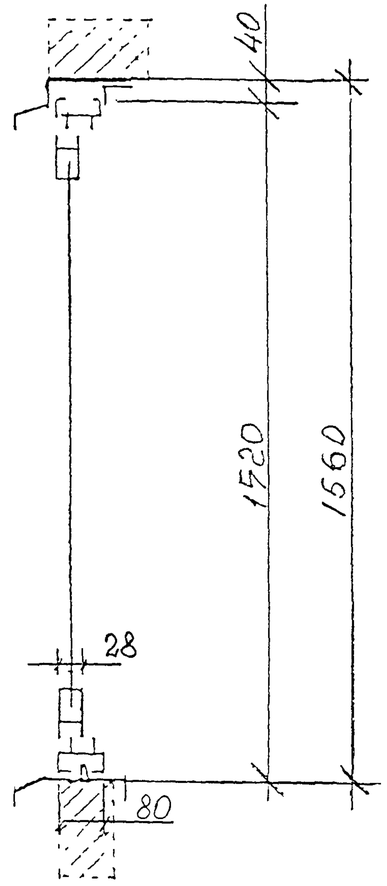

ОБОЗНАЧЕНИЕ	НАИМЕНОВАНИЕ	А, мм	ПРИМЕЧАНИЕ
РМ-2876-0310.02.0000.	РС-1	550	
-01	РС-2	550	зерк. РС-1
-02	РС-3	640	
-03	РС-4	640	зерк. РС-3

					РМ-2876-03.10.02.00.00ПЗМ СБ
Изм	Лист	N докум.	Подп	Дата	РАМА СО СТВОРКОЙ РС
Разраб		Лисицына			
Пров.		Солопов			
Н.контр.		Синицына			СБОРОЧНЫЙ ЧЕРТЕЖ

Лит.	Масса	Масштаб
Лист	Листов	
МНИИТЭП МТО		

Подп.и дата | Инв.N дубл | Взам.инв.N | Подп. и дата | Инв.N подл.

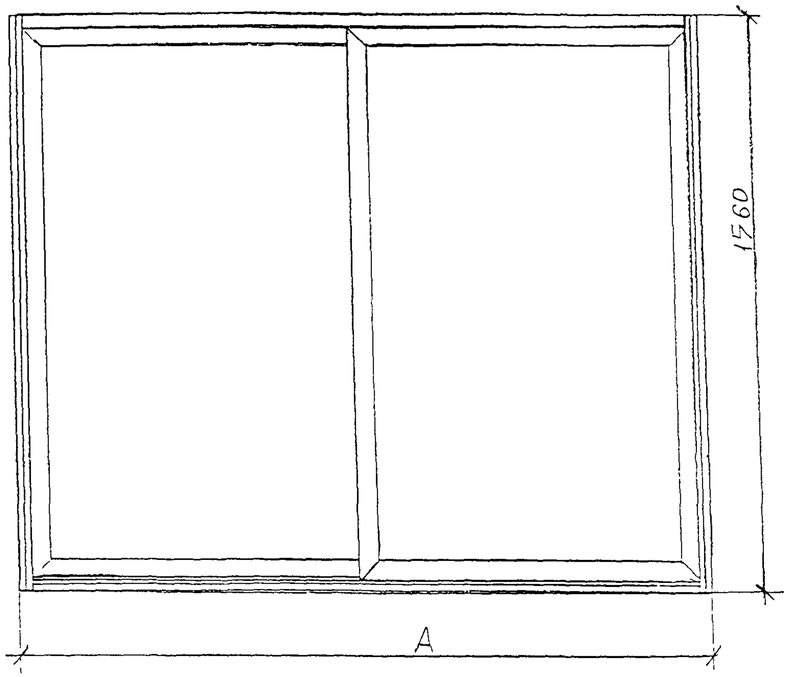

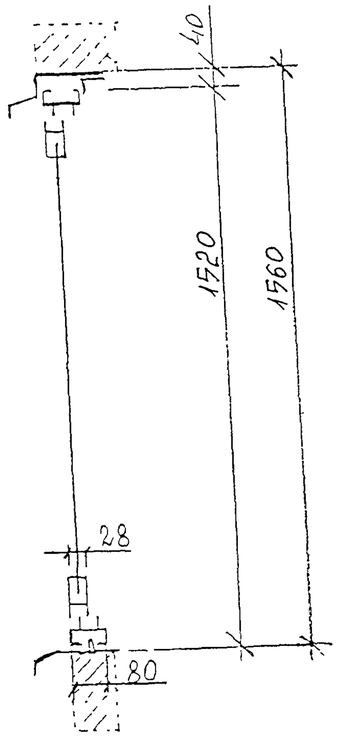

ОБОЗНАЧЕНИЕ	НАИМЕНОВАНИЕ	А, мм	ПРИМЕЧАНИЕ
РМ-2876-03 10.03.00.00	РОС-2-1	1440	
-01	РОС-2-2	1440	зерк. РОС-2-1
-02	РОС-2-3	960	
-03	РОС-2-4	960	зерк. РОС-2-3
-04	РОС-2-5	1280	
-05	РОС-2-6	1150	
-06	РОС-2-7	1150	зерк. РОС-2-6
-07	РОС-2-8	1900	
-08	РОС-2-9	1900	зерк. РОС-2-8
-09	РОС-2-10	1340	
-10	РОС-2-11	1340	зерк. РОС-2-10

Подп.и дата | Инв.N дубл. | Взам.инв.N | Подп. и дата | Инв.N подл.

					РМ-2876-03.10.03.00.00.ПЗМ			
Изм	Лист	N докум.	Подп.	Дата				
Разраб		Лисицына			С 2-мя ОТКАТНЫМИ СТВОРКАМИ РОС-2	Лит.	Масса	Масштаб
Пров		Солопов						
						Лист		Листов
Н.контр.		Синицына			СБОРОЧНЫЙ ЧЕРТЕЖ	МНИИТЭП МТО		

Формат	Зона	Поз.	Обозначение	Наименование	Кол.	Примечание
А3		16	РМ-2876-03.10.00.00.08.ПЗМ	Н-6	2	
А3		17				
А3		18	РМ-2876-03.10.00.00.09.ПЗМ	Н-7	2	
А3		19	РМ-2876-03.10.00.00.10.ПЗМ	Н-8	2	
А3		20	РМ-2876-03.10.00.00.11.ПЗМ	Н-9	4	
А3		21	РМ-2876-03.10.00.00.12.ПЗМ	Н-10	2	
А3		22	РМ-2876-03.10.00.00.13.ПЗМ	Н-1	1	
А3		23	РМ-2876-03.20.00.00.14.ПЗМ	Д-1	1	

Подп.и дата | Инв.N дубл | Взам.инв.N | Подп. и дата | Инв.N подл.

Изм	Лист	N докум.	Подп.	Дата	РМ-2876-03.20.00.00.00.ПЗМ МЧ	Лист 2

Формат	Зона	Поз.	Обозначение	Наименование	Кол.	Примечание
				Документация		
А3			РМ-2876-03.20.00.00.00.ПЗМ МЧ	Монтажный чертеж		
				ОЛС-2/3-ПЗМ		
				Сборочные единицы		
А3		1	РМ-2876-03.10.01.00.00.ПЗМ	Рама РГ-1	1	
А3		2	-01	Рама РГ-2	1	
А3		3	-02	Рама РГ-3	1	
А3		4	РМ-2876-03.10.02.00.00.ПЗМ	Рама РС-1	1	
А3		5	-03	Рама РС-3	1	
А3		6	РМ-2876-03.10.03.00.00.ПЗМ	Рама РОС-2-1	1	
А3		7	-02	Рама РОС-2-3	1	
А3		8	-04	Рама РОС-2-5	1	
				Детали		
А3		9	РМ-2876-03.20.00.00.01.ПЗМ	СЛ-2	1	
А3		10	РМ-2876-03.20.00.00.02.ПЗМ	СЛ-1	1	
А3		11	РМ-2876-03.20.00.00.03.ПЗМ	Н-1	1	
А3		12	РМ-2876-03.10.00.00.04.ПЗМ	Н-2	2	
А3		13	РМ-2876-03.10.00.00.05.ПЗМ	Н-3	2	
А3		14	РМ-2876-03.10.00.00.06.ПЗМ	Н-4	4	
А3		15	РМ-2876-03.10.00.00.07.ПЗМ	Н-5	5	

Подп.и дата | Инв.N дубл | Взам.инв.N | Подп. и дата | Инв.N подл.

Изм	Лист	N докум.	Подп.	Дата	РМ-2876-03.20.00.00.00.ПЗМ МЧ			
Разраб.		Лисицына			КОНСТРУКЦИИ ОСТЕКЛЕНИЯ ЛОДЖИЙ ИЗ ТОНКОСТЕННЫХ СТАЛЬНЫХ ГНУТЫХ ПРОФИЛЕЙ	Лит.	Лист 1	Листов 2
Пров.		Солопов				МНИИТЭП МТО		
Н.контр.		Синицына						

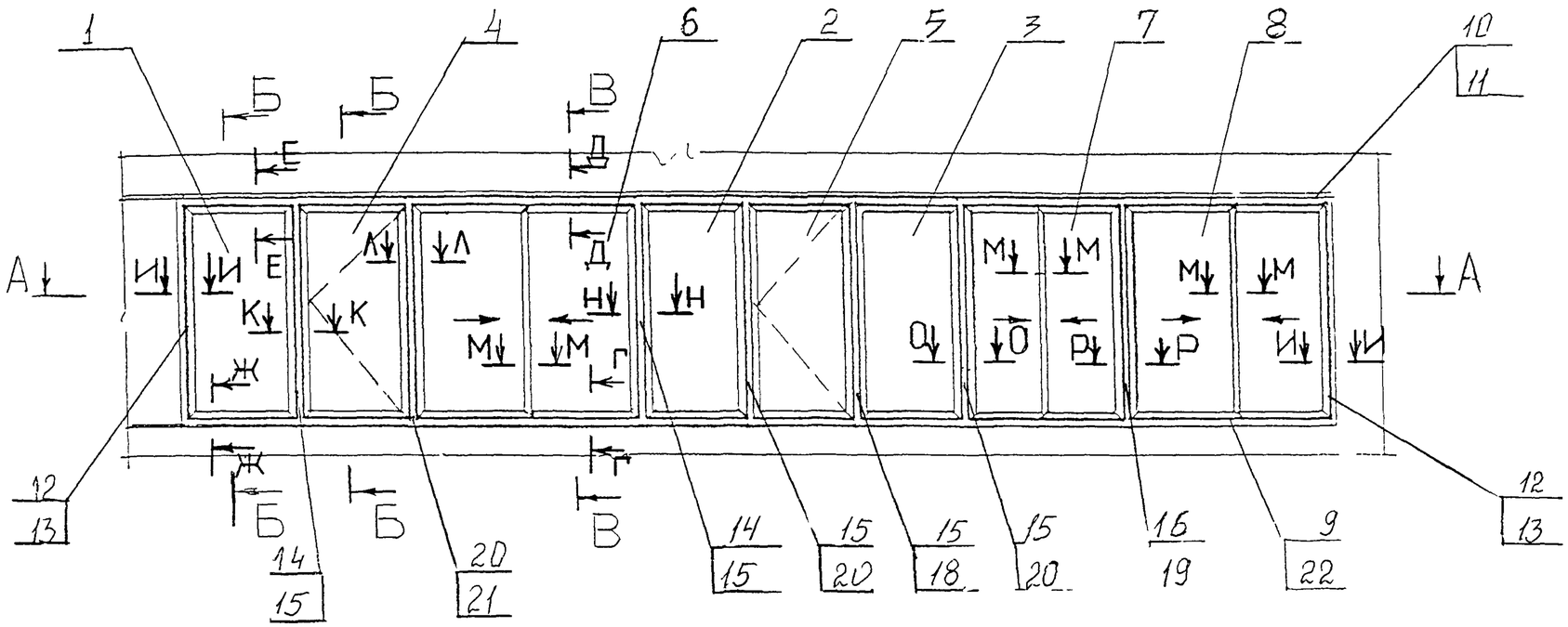

Б-Б

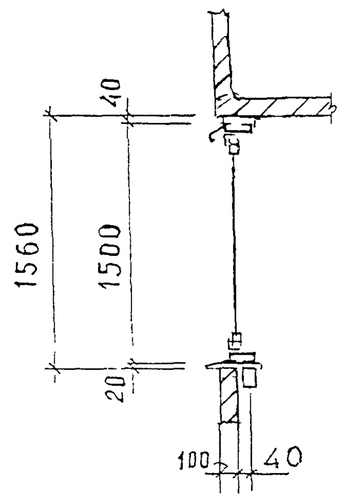

В-В

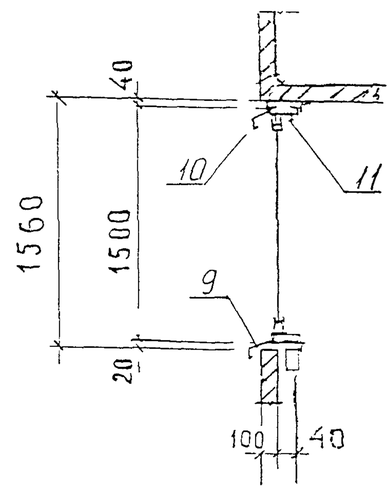

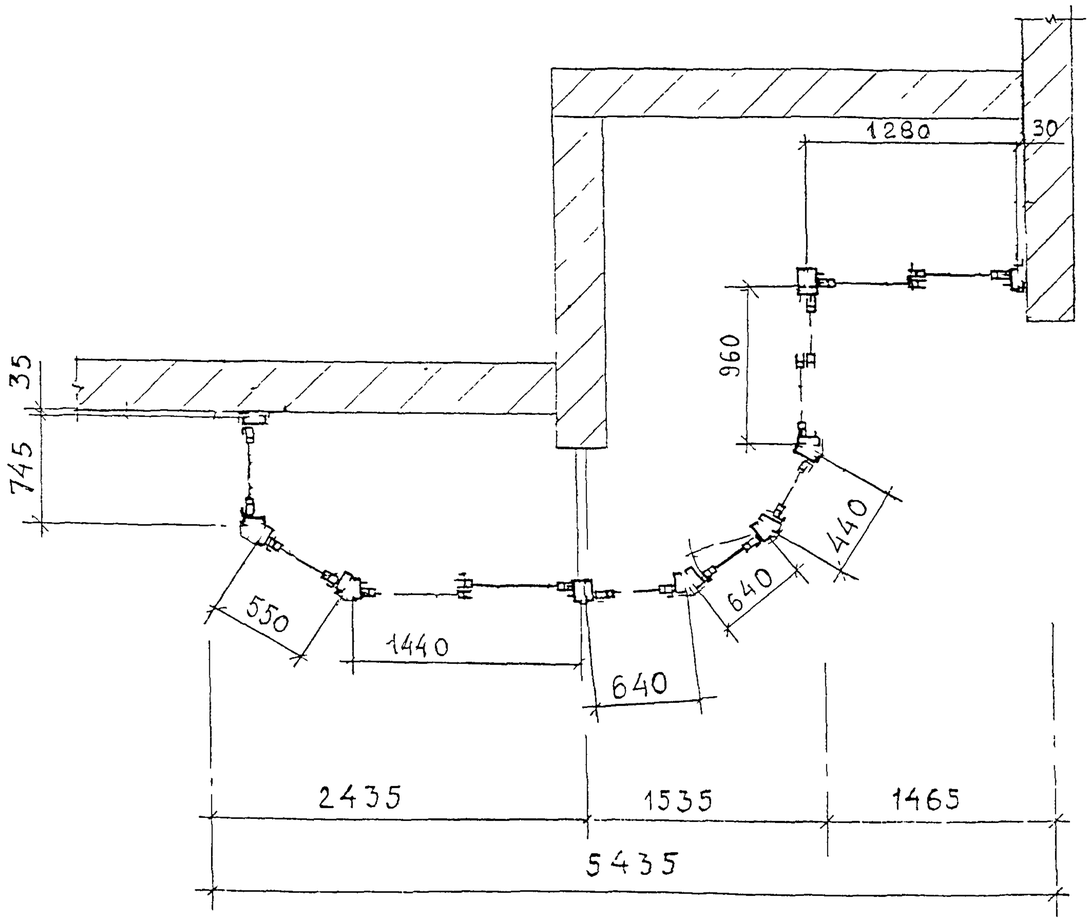

					РМ-2876-03.20.00.00.00.ПЗМ МЧ			
Изм.	Лист	N докум.	Подп.	Дата	КОНСТРУКЦИИ ОСТЕКЛЕНИЯ ЛОДЖИЙ ИЗ ТОНКОСТЕННЫХ СТАЛЬНЫХ ГНУТЫХ ПРОФИЛЕЙ	Лит.	Масса	Масштаб
Разраб.		Лисицына						
Пров.		Солопов				Лист		Листов
Н.контр.		Синицына			ОЛС-2/3-ПЗМ МОНТАЖНЫЙ ЧЕРТЕЖ	МНИИТЭП МТО		

Взам инв N

Подп и дата

Инв N подл

Формат	Зона	Поз.	ОБОЗНАЧЕНИЕ	НАИМЕНОВАНИЕ	Кол.	ПРИМЕЧАНИЕ
				Документация		
А3			РМ-2876-03.30.00.00.00.ПЗМ МЧ	Монтажный чертеж		
				ОЛС-4-ПЗМ		
				Сборочные единицы		
А3		1	РМ-2876-03.10.03.00.00.ПЗМ-05	Рама РОС-2-6	1	
А3		2	-06	Рама РОС-2-7	1	
А3		3	-07	Рама РОС-2-8	1	
А3		4	-08	Рама РОС-2-9	1	
				Детали		
А3		5	РМ-2876-03.30.00.00.01.ПЗМ	СЛ-2	1	
А3		6	РМ-2876-03.30.00.00.02.ПЗМ	СЛ-1	1	
А3		7	РМ-2876-03.30.00.00.03.ПЗМ	Н-1	1	
А3		8	РМ-2876-03.10.00.00.04.ПЗМ	Н-2	2	
А3		9	РМ-2876-03.10.00.00.05.ПЗМ	Н-3	2	
А3		10	РМ-2876-03.10.00.00.06.ПЗМ	Н-4	2	
А3		11	РМ-2876-03.10.00.00.07.ПЗМ	Н-5	2	
А3		12	РМ-2876-03.20.00.00.08.ПЗМ	Д-1	1	

Подп.и дата

Инв.N дубл

Взам.инв.N

Подп. и дата

Инв.N подл.

Изм	Лист	N докум.	Подп.	Дата
Разраб.		Лисицына		
Пров.		Солопов		
Н.контр.		Синицына		

РМ-2876-03.30.00.00.00.ПЗМ МЧ

КОНСТРУКЦИИ ОСТЕКЛЕНИЯ ЛОДЖИЙ ИЗ ТОНКОСТЕННЫХ СТАЛЬНЫХ ГНУТЫХ ПРОФИЛЕЙ

Лит.	Лист	Листов

МНИИТЭП МТО

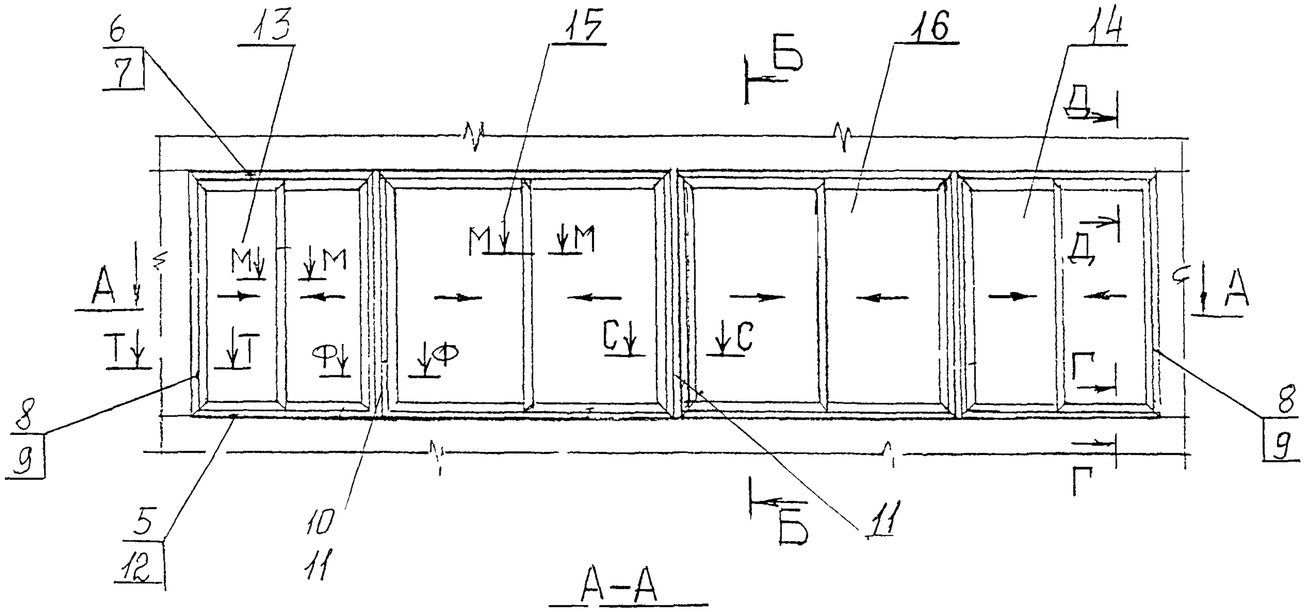

А–А

Б-Б

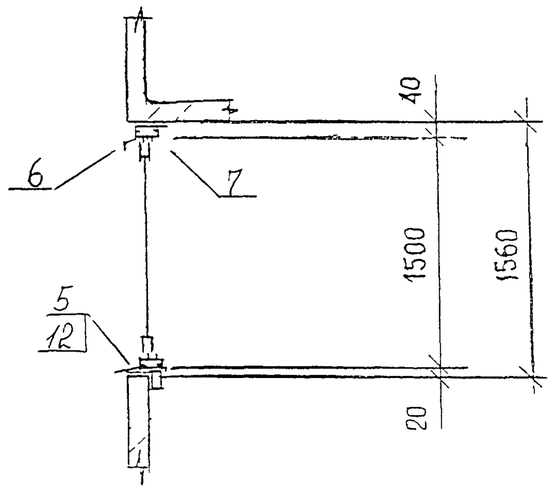

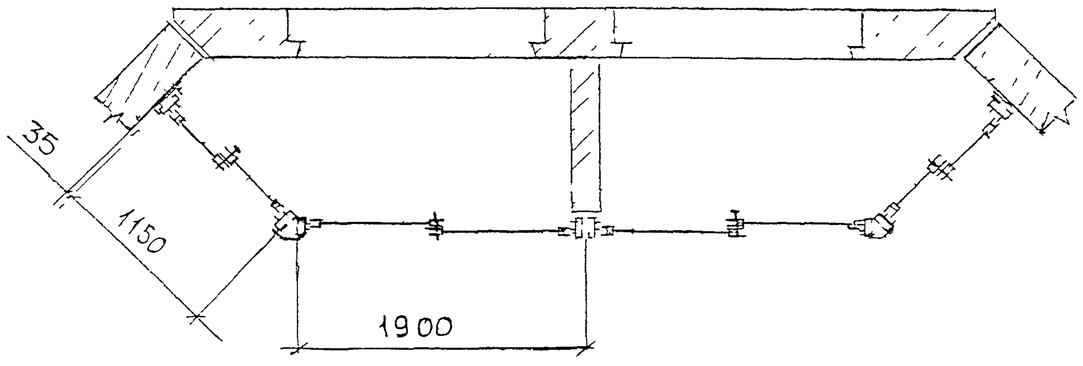

					РМ-2876-03.30.00 00.00 ПЗМ МЧ		
Изм	Лист	N докум	Подп	Дата	КОНСТРУКЦИИ ОСТЕКЛЕНИЯ ЛОДЖИЙ ИЗ ТОНКОСТЕННЫХ СТАЛЬНЫХ ГНУТЫХ ПРОФИЛЕЙ	Лит	Масса	Масштаб
Разраб		Лисицына						
Пров		Солопов				Лист		Листов
Н контр		Синицына			ОЛС-4-ПЗМ МОНТАЖНЫЙ ЧЕРТЕЖ	МНИИТЭП МТО		

Взам инв N

Подп и дата

Инв N подл

Формат	Зона	Поз.	ОБОЗНАЧЕНИЕ	НАИМЕНОВАНИЕ	Кол.	ПРИМЕЧАНИЕ
				Документация		
А3			РМ-2876-03.40.00.00.00.ПЗМ МЧ	Монтажный чертеж		
				ОЛС-5-ПЗМ		
				Сборочные единицы		
А3		1	РМ-2876-03.10.01.00.00.ПЗМ	Рама РГ-1	2	
А3		2	РМ-2876-03.10.02.00.00.ПЗМ	Рама РС-1	1	
А3		3	-03	Рама РС-3	1	
А3		4	РМ-2876-03.10.03.00.00.ПЗМ-09	Рама РОС-2-10	1	
А3		5	-10	Рама РОС-2-11	1	
А3		6	РМ-2876-03.40.01.00.00.ПЗМ	Рама РОС-3-1	1	
А3		7	-01	Рама РОС-3-2	1	
				Детали		
А3		8	РМ-2876-03.40.00.00.01.ПЗМ	СЛ-2	1	
А3		9	РМ-2876-03.40.00.00.02.ПЗМ	СЛ-1	1	
А3		10	РМ-2876-03.40.00.00.03.ПЗМ	Н-1	1	
А3		11	РМ-2876-03.10.00.00.04.ПЗМ	Н-2	2	
А3		12	РМ-2876-03.10.00.00.05.ПЗМ	Н-3	2	
А3		13	РМ-2876-03.10.00.00.06.ПЗМ	Н-4	4	
А3		14	РМ-2876-03.10.00.00.07.ПЗМ	Н-5	5	
А3		15	РМ-2876-03.10.00.00.13.ПЗМ	Д-1	1	

Подп.и дата | Инв.N дубл | Взам.инв.N | Подп. и дата | Инв.N подл.

Изм	Лист	N докум.	Подп.	Дата
Разраб.		Лисицына		
Пров.		Солопов		
Н.контр.		Синицына		

РМ-2876-03.40.00.00.00.ПЗМ МЧ

КОНСТРУКЦИИ ОСТЕКЛЕНИЯ ЛОДЖИЙ ИЗ ТОНКОСТЕННЫХ СТАЛЬНЫХ ГНУТЫХ ПРОФИЛЕЙ

Лит.	Лист	Листов

МНИИТЭП МТО

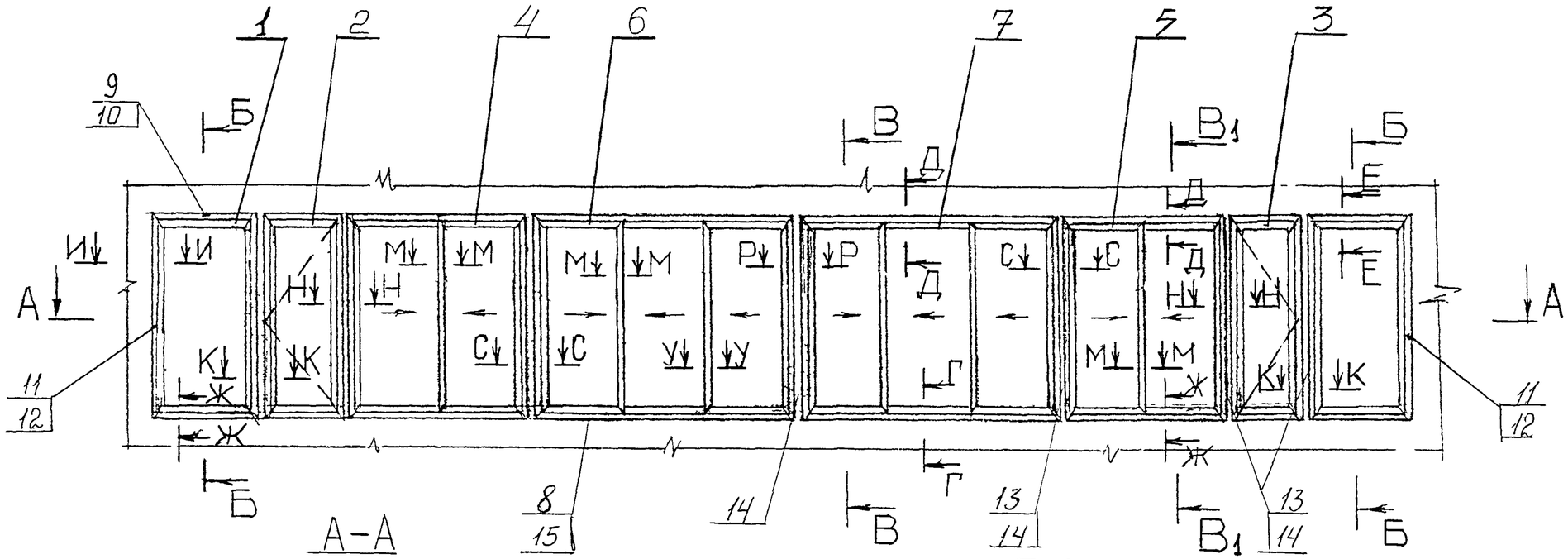

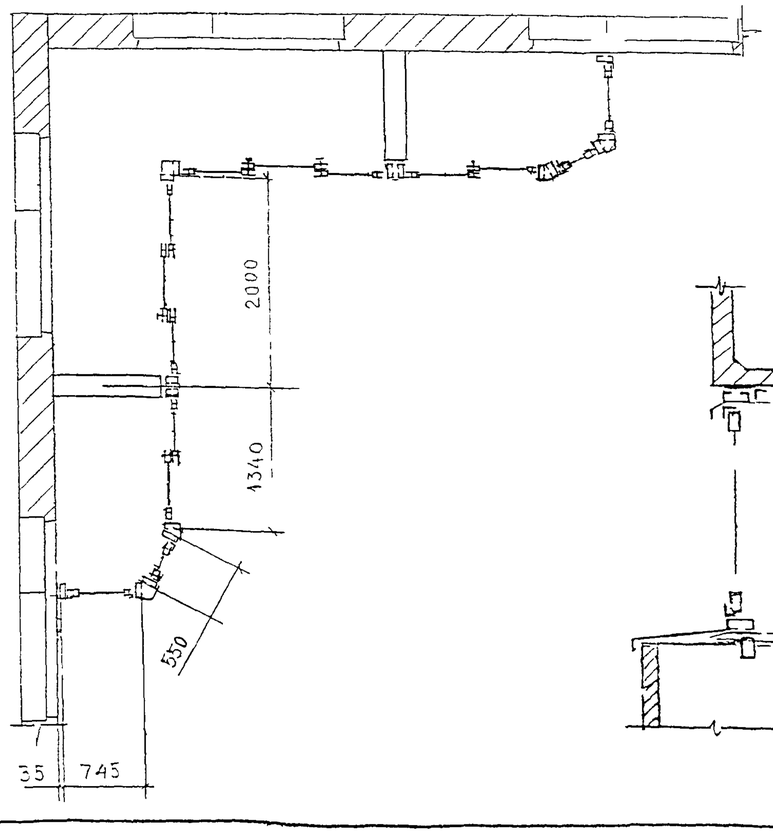

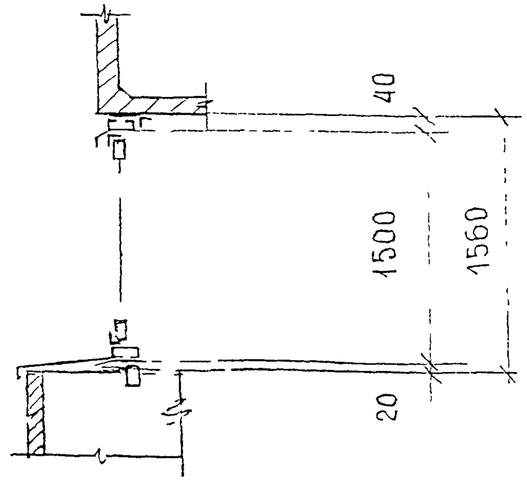

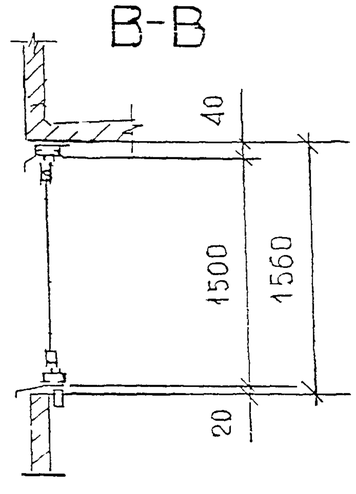

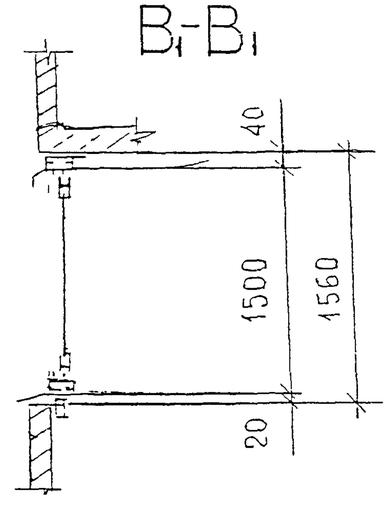

					РМ-2876-03.40.00.00.00.ПЗМ МЧ			
Изм	Лист	N докум.	Подп	Дата	КОНСТРУКЦИИ ОСТЕКЛЕНИЯ ЛОДЖИЙ ИЗ ТОНКОСТЕННЫХ СТАЛЬНЫХ ГНУТЫХ ПРОФИЛЕЙ	Лит.	Масса	Масштаб
Разраб.		Лисицына						
Пров.		Солопов				Лист		Листов
Н контр.		Синицына			ОЛС-5-ПЗМ МОНТАЖНЫЙ ЧЕРТЕЖ	МНИИТЭП МТО		

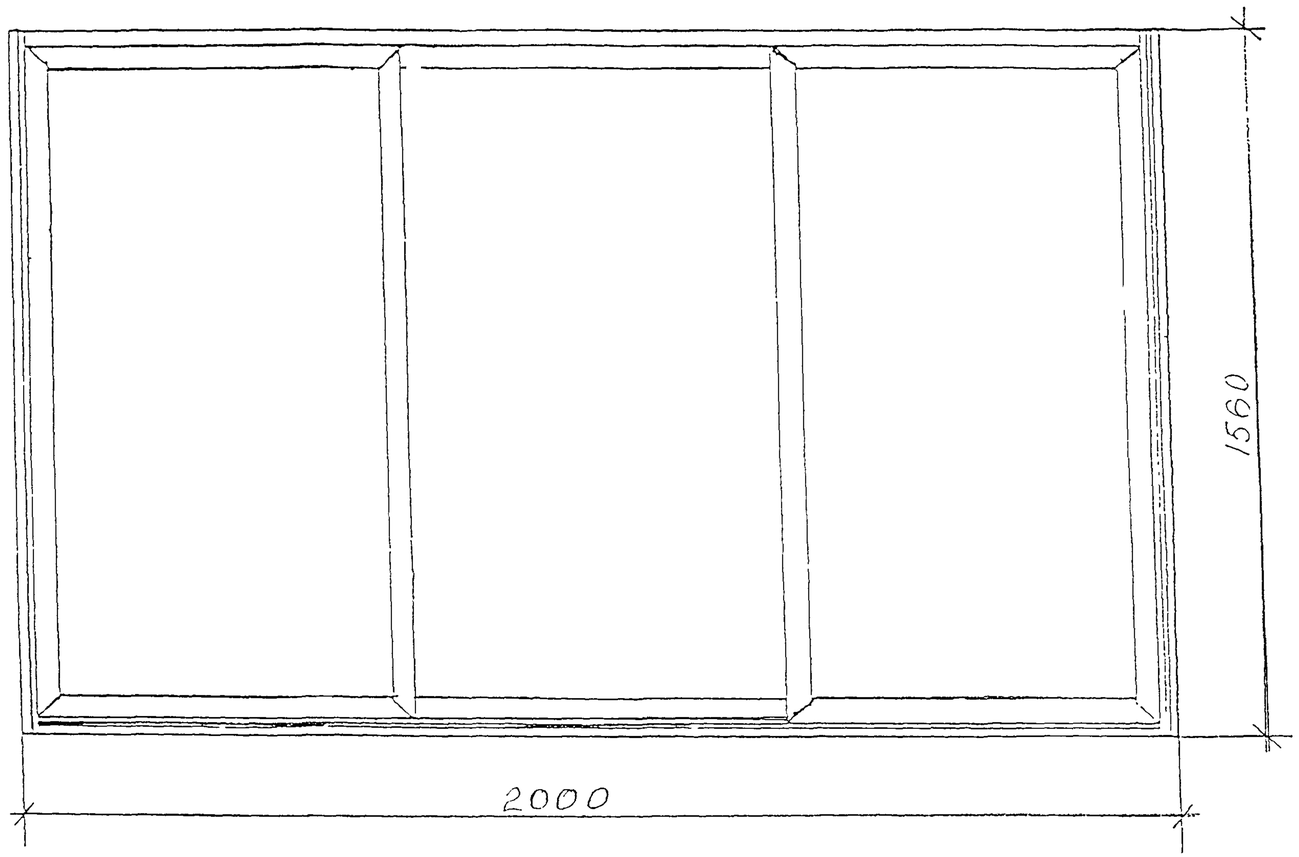

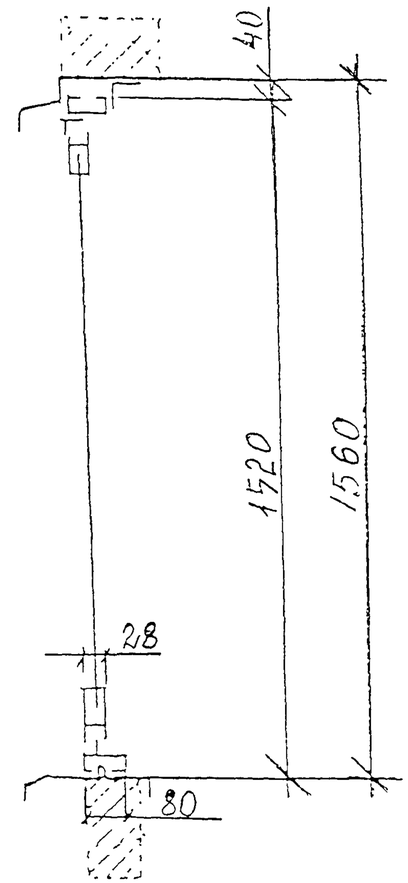

ОБОЗНАЧЕНИЕ	НАИМЕНОВАНИЕ	А, мм	ПРИМЕЧАНИЕ
РМ-2876-03.4001 00.00.	РОС-3-1		
-01	РОС-3-2		зеркальн.

					РМ-2876-03.4001.00.00..ПЗМ		
Изм	Лист	N докум.	Подп.	Дата	РАМА С 3-мя ОТКАТНЫМИ СТВОРКАМИ РОС-3	Лит.	Масса	Масштаб
Разраб.		Лисицына						
Пров.		Солопов				Лист	Листов	
Н.контр		Синицына			СБОРОЧНЫЙ ЧЕРТЕЖ	МНИИТЭП МТО		

Подп.и дата | Инв.N дубл | Взам.инв.N | Подп. и дата | Инв.N подл.

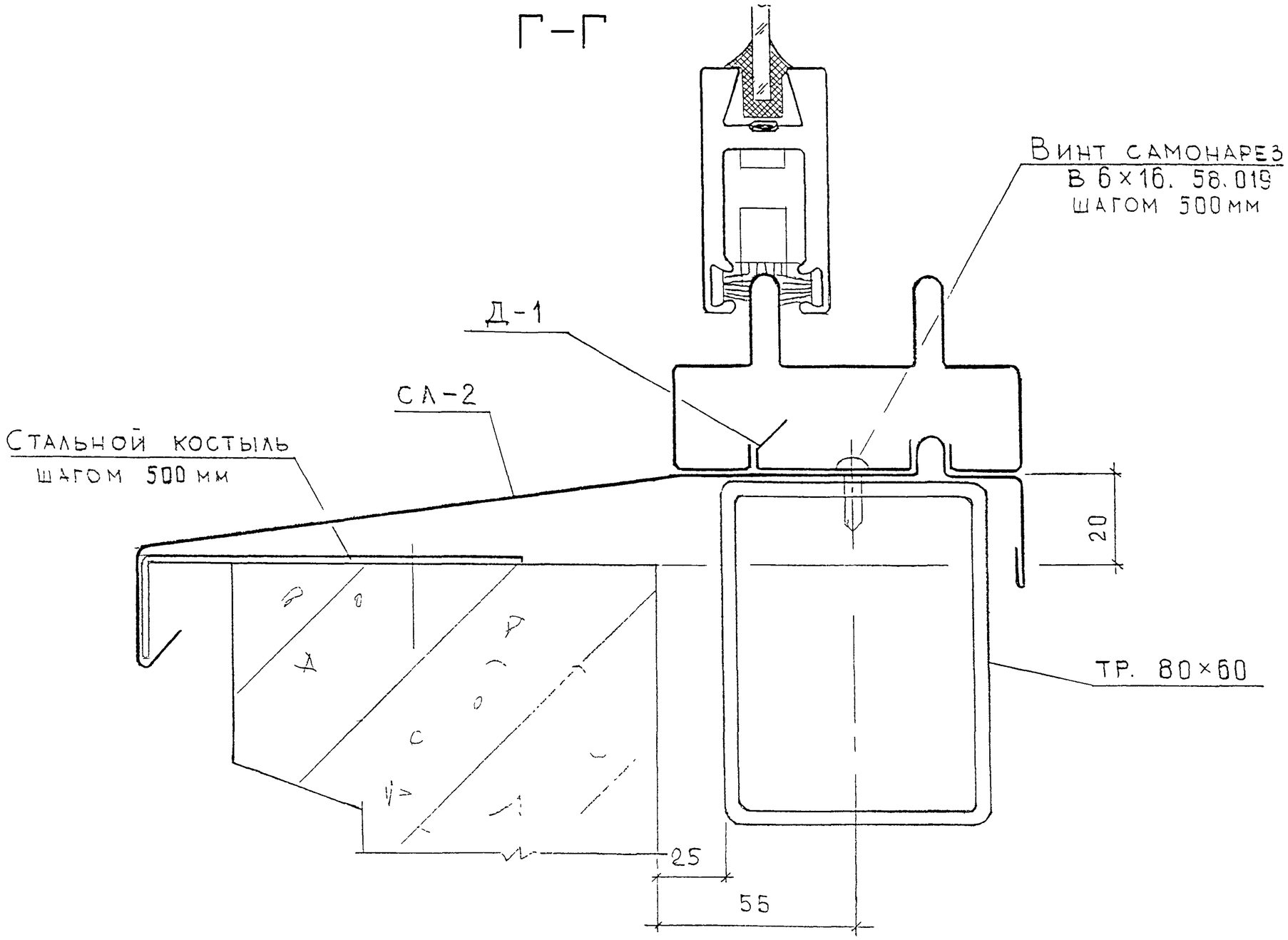

					РМ-2876-03.00.00.00.00.ПЗМ		
Изм	Лист	N докум	Подп.	Дата	КОНСТРУКЦИИ ОСТЕКЛЕНИЯ ЛОДЖИЙ ИЗ ТОНКОСТЕННЫХ СТАЛЬНЫХ ГНУТЫХ ПРОФИЛЕЙ	Лит.	Масса / Масштаб
Разраб		Лисицына				Лист	Листов
Пров		Солопов					
Н.контр		Синицына			РАЗРЕЗЫ	МНИИТЭП МТО	

Подп.и дата | Инв.N дубл | Взам.инв.N | Подп. и дата | Инв.N подл.

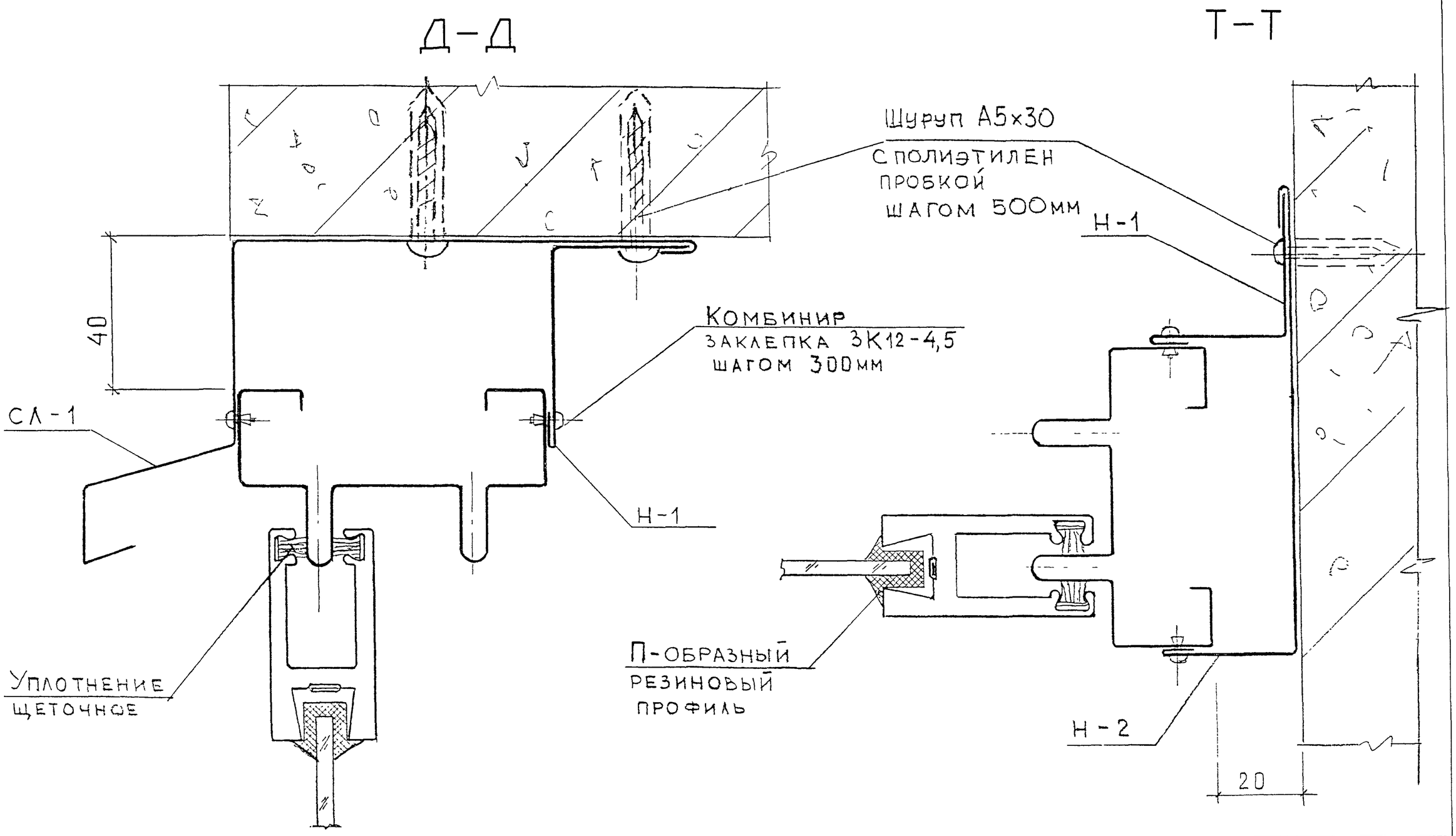

					РМ-2876-03.00.00.00.00.ПЗМ		
Изм	Лист	N докум.	Подп.	Дата	КОНСТРУКЦИИ ОСТЕКЛЕНИЯ ЛОДЖИЙ ИЗ ТОНКОСТЕННЫХ СТАЛЬНЫХ ГНУТЫХ ПРОФИЛЕЙ	Лит.	Масса	Масштаб
Разраб.		Лисицына						
Пров.		Солопов				Лист		Листов
Н.контр.		Синицына			РАЗРЕЗЫ	МНИИТЭП МТО		

Подп.и дата | Инв.N дубл. | Взам.инв.N | Подп. и дата | Инв.N подл.

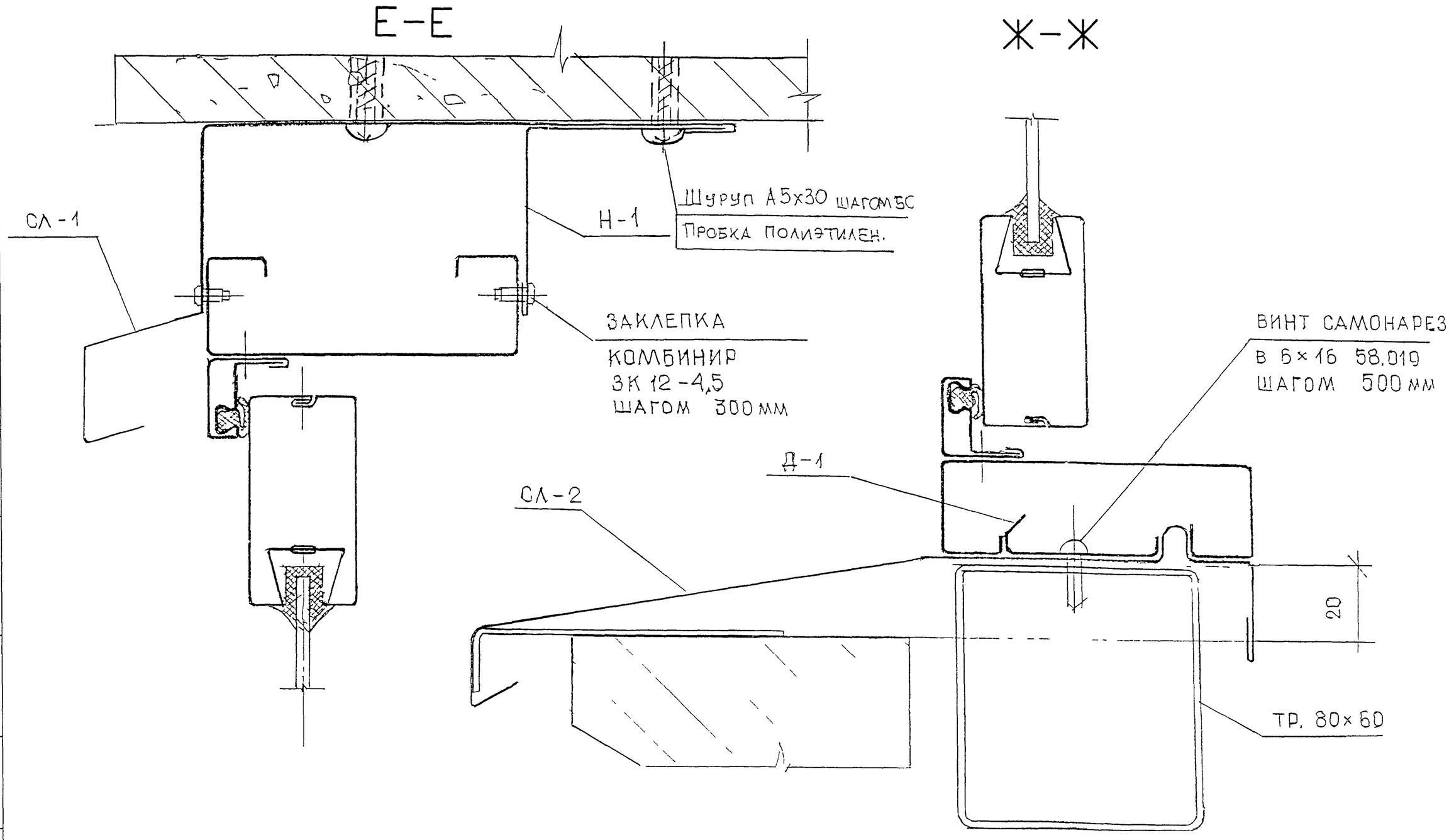

					РМ-2876-03 00 00 00 00 ПЗМ			
Изм	Лист	N докум	Подп	Дата	КОНСТРУКЦИИ ОСТЕКЛЕНИЯ ЛОДЖИЙ ИЗ ТОНКОСТЕННЫХ СТАЛЬНЫХ ГНУТЫХ ПРОФИЛЕЙ	Лит	Масса	Масштаб
Разраб		Лисицына						
Пров		Солопов				Лист		Листов
Н контр		Синицына			РАЗРЕЗЫ	МНИИТЭП МТО		

Подп и дата | Инв N дубл | Взам инв N | Подп и дата | Инв N подл

К-К

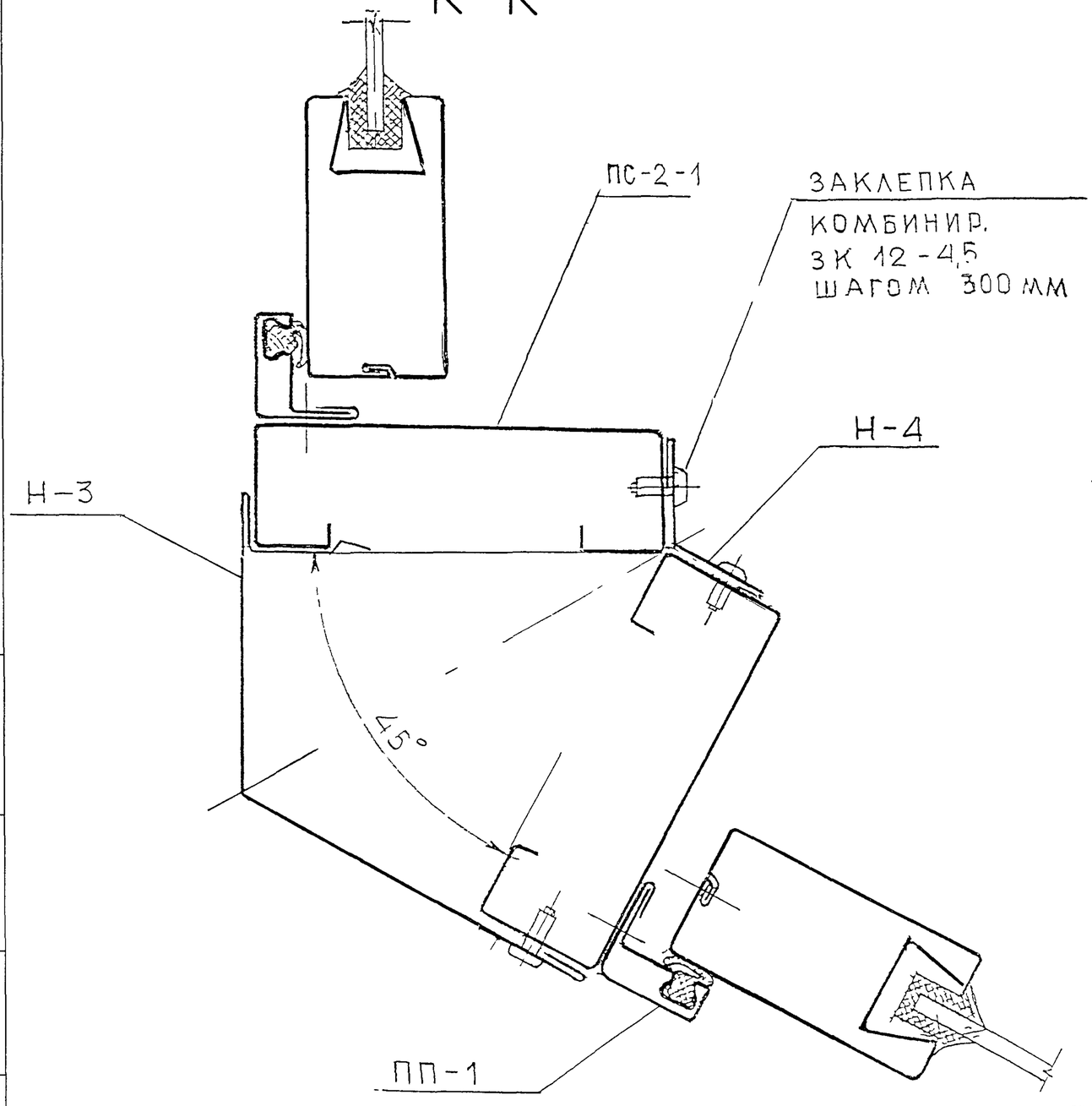

И-И

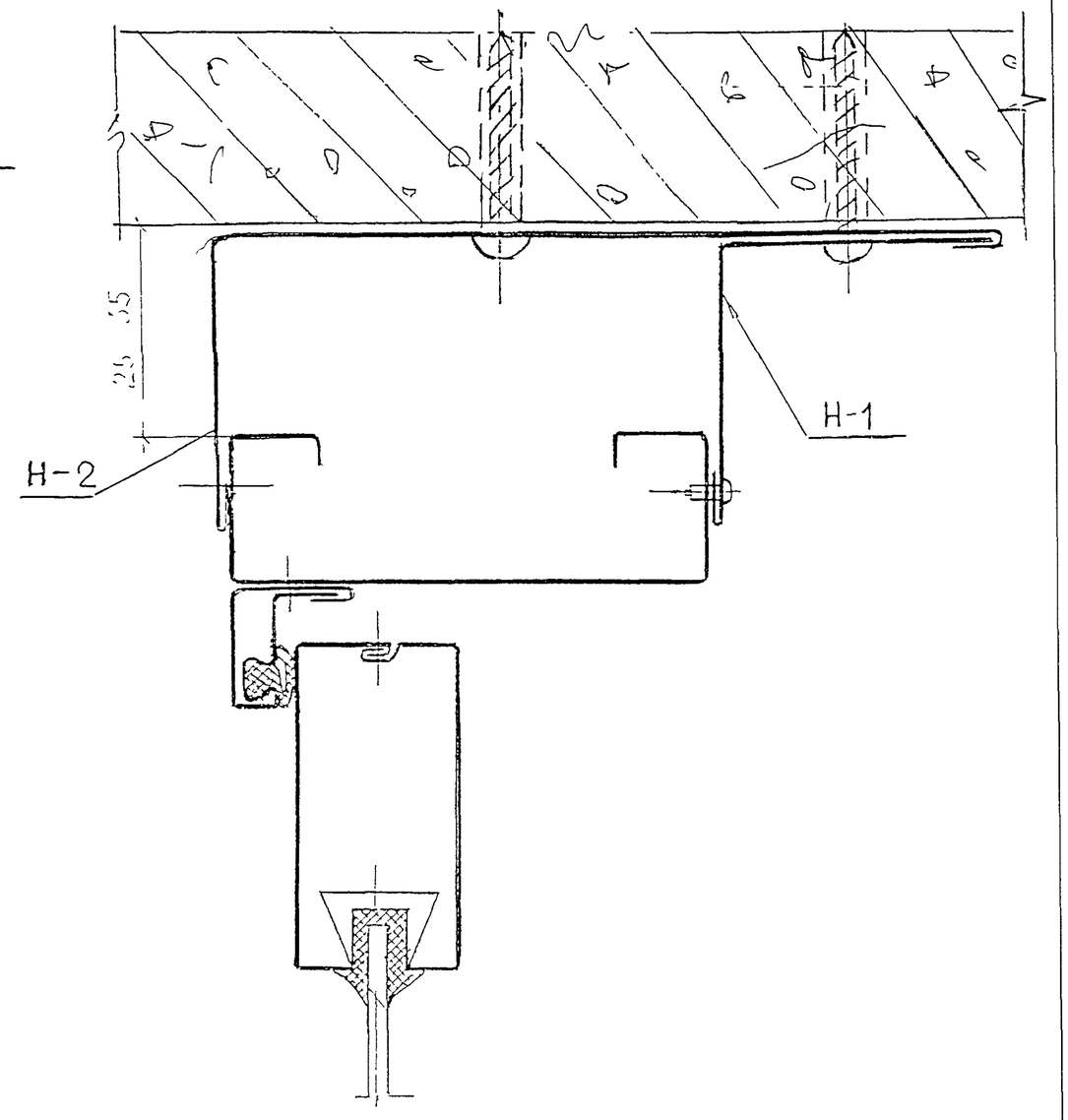

					РМ-2876-03.00.00.00.00.ПЗМ			
Изм	Лист	N докум	Подп	Дата	КОНСТРУКЦИИ ОСТЕКЛЕНИЯ ЛОДЖИЙ ИЗ ТОНКОСТЕННЫХ СТАЛЬНЫХ ГНУТЫХ ПРОФИЛЕЙ	Лит	Масса	Масштаб
Разраб		Лисицына						
Пров		Солопов				Лист		Листов
Н.контр		Синицына			РАЗРЕЗЫ	МНИИТЭП МТО		

Подп.и дата | Инв.N дубл | Взам.инв.N | Подп. и дата | Инв.N подл.

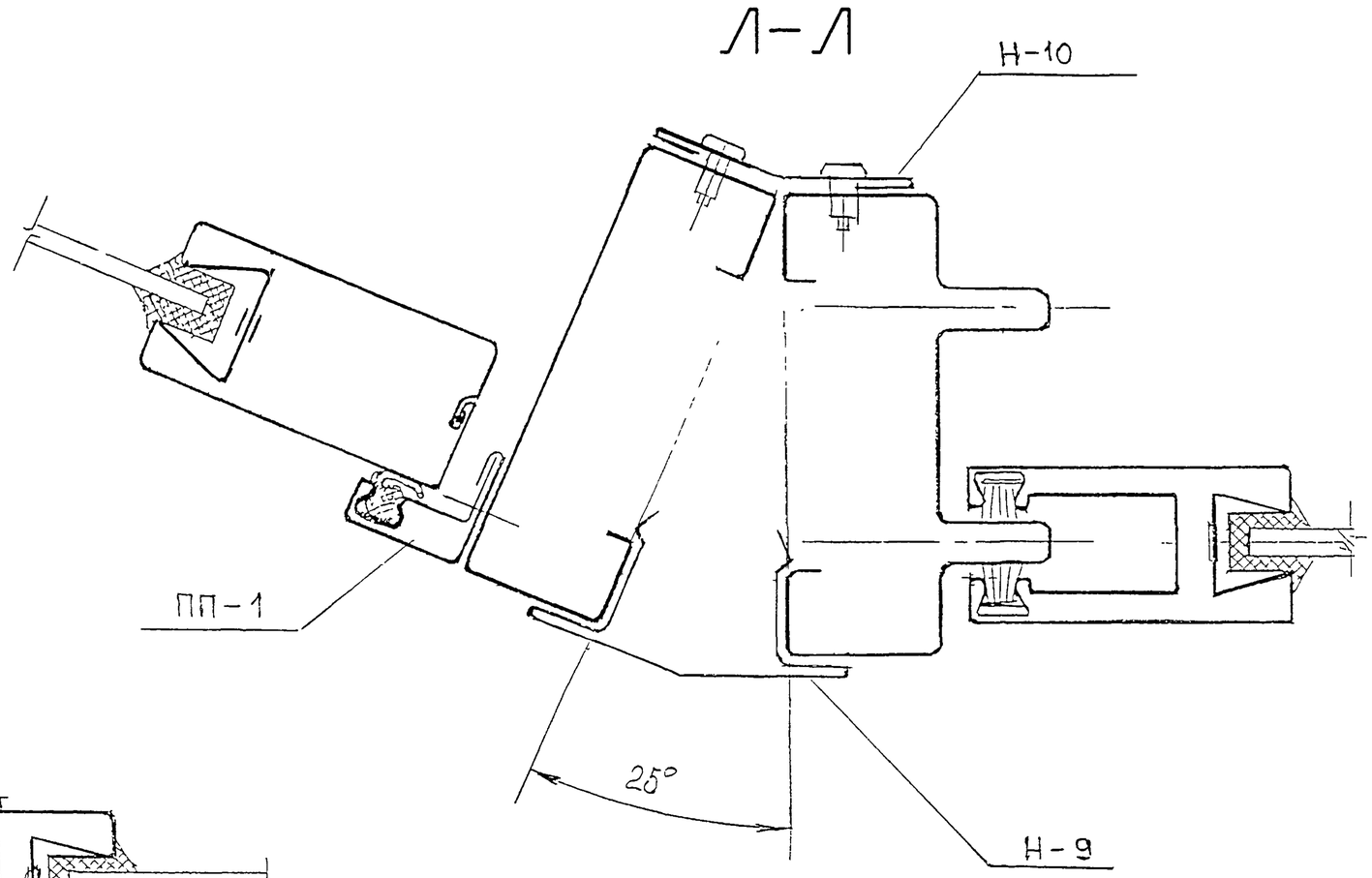

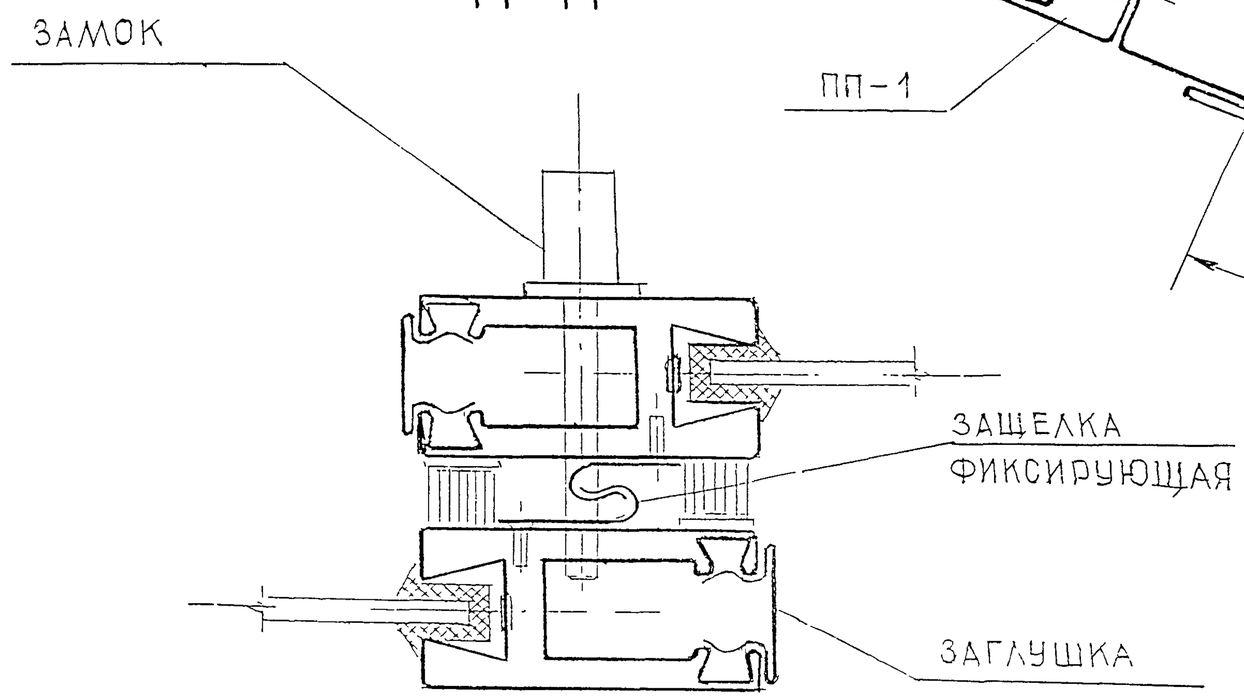

					РМ-2876-03.00.00.00.00.ПЗМ		
Изм	Лист	N докум	Подп	Дата	КОНСТРУКЦИИ ОСТЕКЛЕНИЯ ЛОДЖИЙ ИЗ ТОНКОСТЕННЫХ СТАЛЬНЫХ ГНУТЫХ ПРОФИЛЕЙ	Лит.	Масса / Масштаб
Разраб		Лисицына				Лист	Листов
Пров		Солопов					
Н.контр		Синицына			РАЗРЕЗЫ	МНИИТЭП МТО	

Подп.и дата | Инв.N дубл | Взам.инв.N | Подп. и дата | Инв.N подл.

У–У

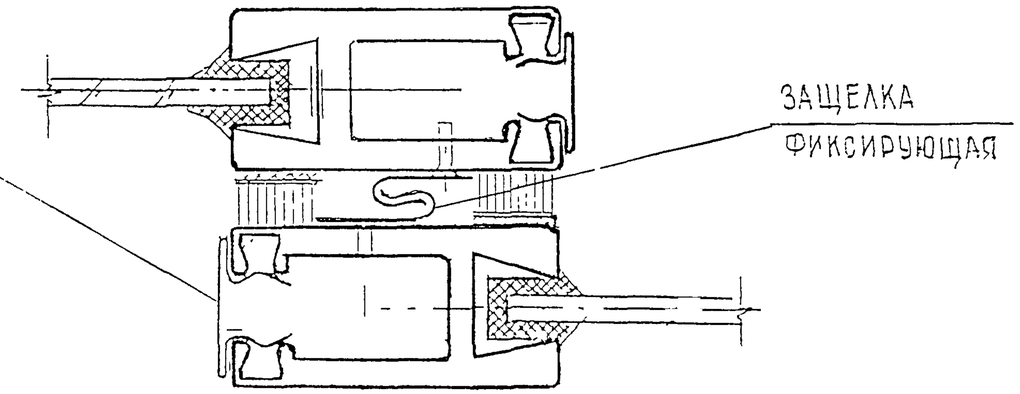

Н–Н

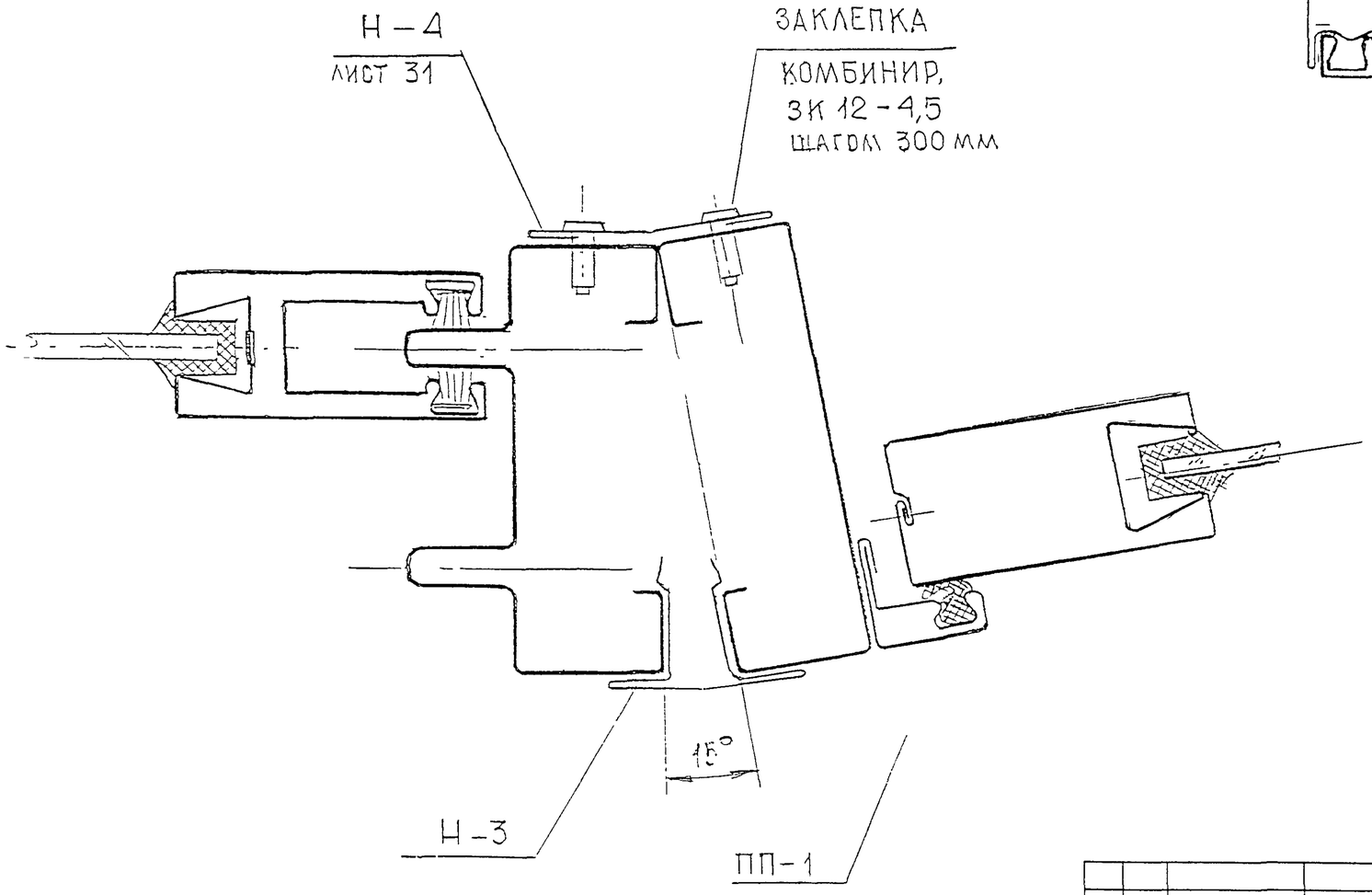

					РМ-2876-03.00.00.00.00.ПЗМ		
Изм	Лист	N докум.	Подп.	Дата	КОНСТРУКЦИИ ОСТЕКЛЕНИЯ ЛОДЖИЙ ИЗ ТОНКОСТЕННЫХ СТАЛЬНЫХ ГНУТЫХ ПРОФИЛЕЙ	Лит	Масса	Масштаб
Разраб		Лисицына						
Пров		Солопов				Лист		Листов
Н контр		Синицына			РАЗРЕЗЫ	МНИИТЭП МТО		

Подп.и дата | Инв.N дубл | Взам.инв.N | Подп. и дата | Инв.N подл.

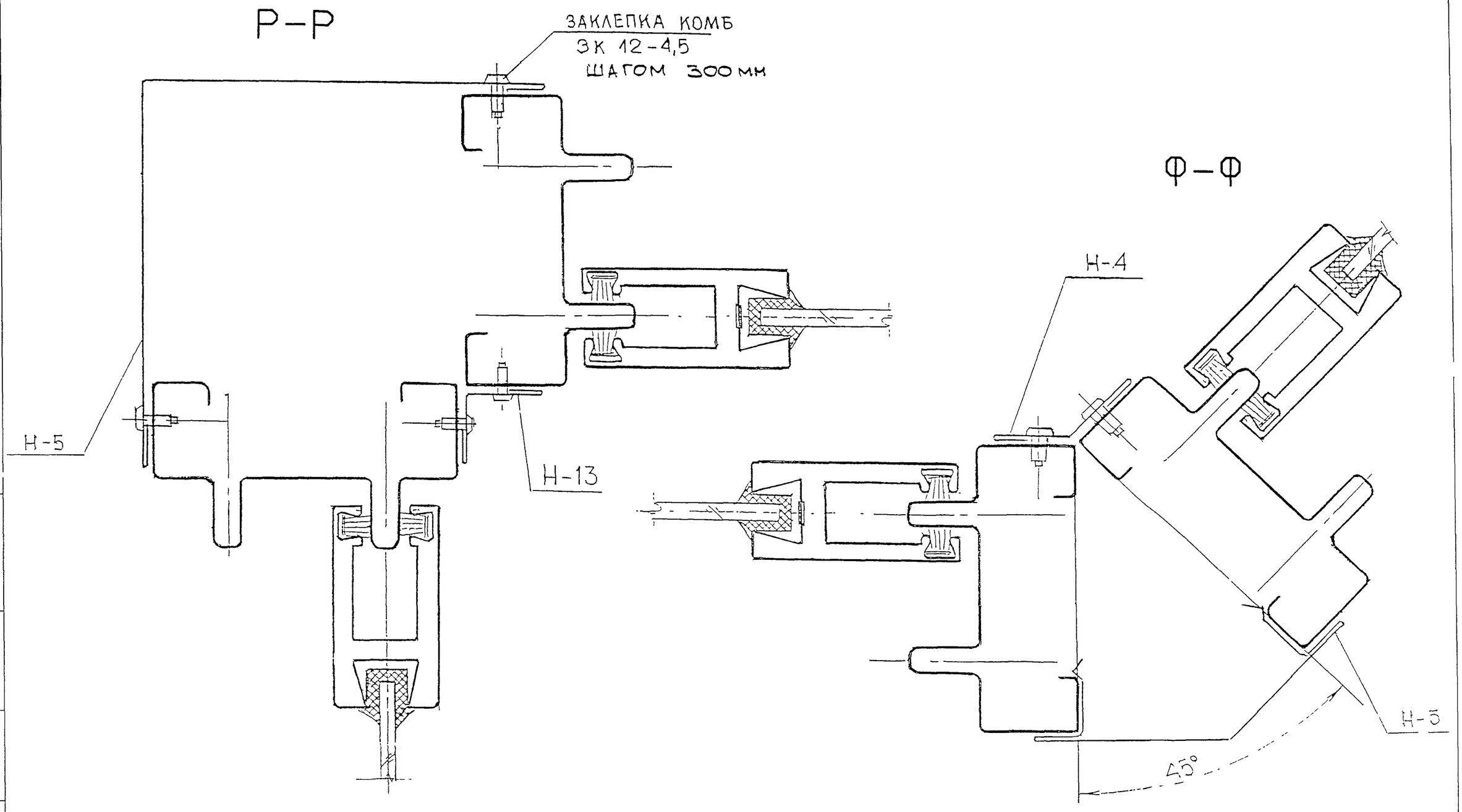

					РМ-2876-03.00 00.00.00.ПЗМ		
Изм	Лист	N докум	Подп	Дата	КОНСТРУКЦИИ ОСТЕКЛЕНИЯ ЛОДЖИЙ ИЗ ТОНКОСТЕННЫХ СТАЛЬНЫХ ГНУТЫХ ПРОФИЛЕЙ	Лит	Масса / Масштаб
Разраб		Лисицына				Лист	Листов
Пров		Солопов					
Н.контр		Синицына			РАЗРЕЗЫ	МНИИТЭП МТО	

Подп.и дата | Инв.N дубл | Взам.инв.N | Подп. и дата | Инв.N подл.

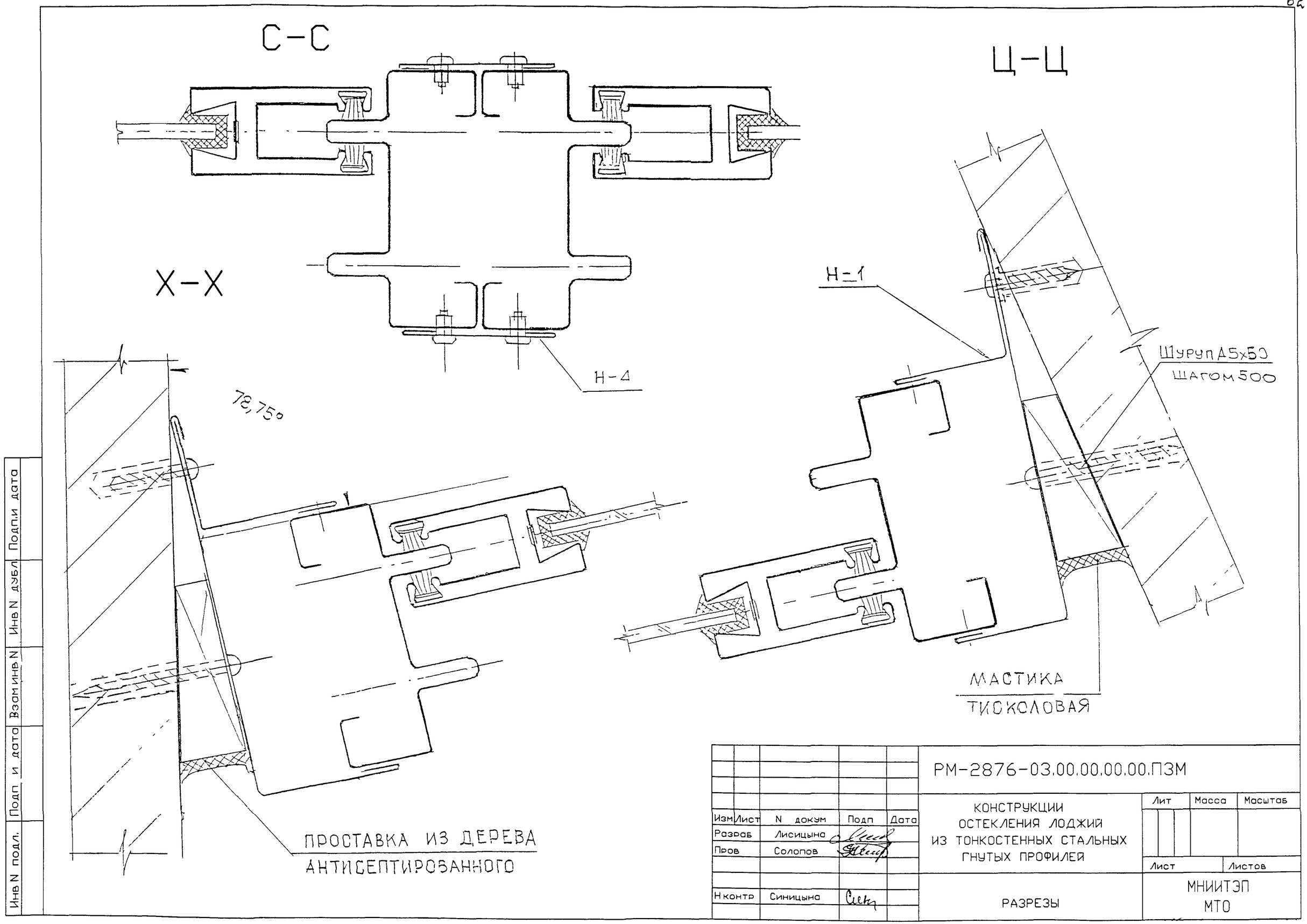

Инв N подл.	Подп и дата	Взам инв N	Инв N дубл	Подп и дата

Изм	Лист	N докум	Подп	Дата				
Разраб		Лисицына			РМ-2876-03.00.00.00.00.ПЗМ			
Пров		Солопов			КОНСТРУКЦИИ ОСТЕКЛЕНИЯ ЛОДЖИЙ ИЗ ТОНКОСТЕННЫХ СТАЛЬНЫХ ГНУТЫХ ПРОФИЛЕЙ	Лит	Масса	Масштаб
						Лист		Листов
Н контр		Синицына			РАЗРЕЗЫ	МНИИТЭП МТО		

Формат	Зона	Поз.	ОБОЗНАЧЕНИЕ	НАИМЕНОВАНИЕ	Кол.	ПРИМЕЧАНИЕ
				Документация		
А3			РМ-2876-03.10.00.00.00.П46М МЧ	Монтажный чертеж		
				ОЛС-1-П46М		
				Сборочные единицы		
А3		1	РМ-2876-03.10.01.00.00.П46М	РОС-3-1	1	
				Детали		
А3		2	РМ-2876-03.10.00.00.00.П46М	СЛ-2	1	
А3		3	РМ-2876-03.10.00.00.02.П46М	СЛ-1	1	
А3		4	РМ-2876-03.10.00.00.03.П46М	Н-1	1	
А3		5	РМ-2876-03.10.00.00.04.П46М	Н-2	1	
А3		6	РМ-2876-03.10.00.00.05.П46М	Н-3	1	
А3		7	РМ-2876-03.10.00.00.06.П46М	Д-1	1	

Подп.и дата | Инв.N дубл | Взам.инв.N | Подп. и дата | Инв.N подл.

Изм	Лист	N докум.	Подп.	Дата
Разраб.		Бочкарева		
Пров.		Солопов		
Н.контр.		Лисицына		

РМ-2876-03.10.00.00.00.П46М МЧ

КОНСТРУКЦИИ ОСТЕКЛЕНИЯ ЛОДЖИЙ ИЗ ТОНКОСТЕННЫХ СТАЛЬНЫХ ГНУТЫХ ПРОФИЛЕЙ

Лит.	Лист	Листов

МНИИТЭП МТО

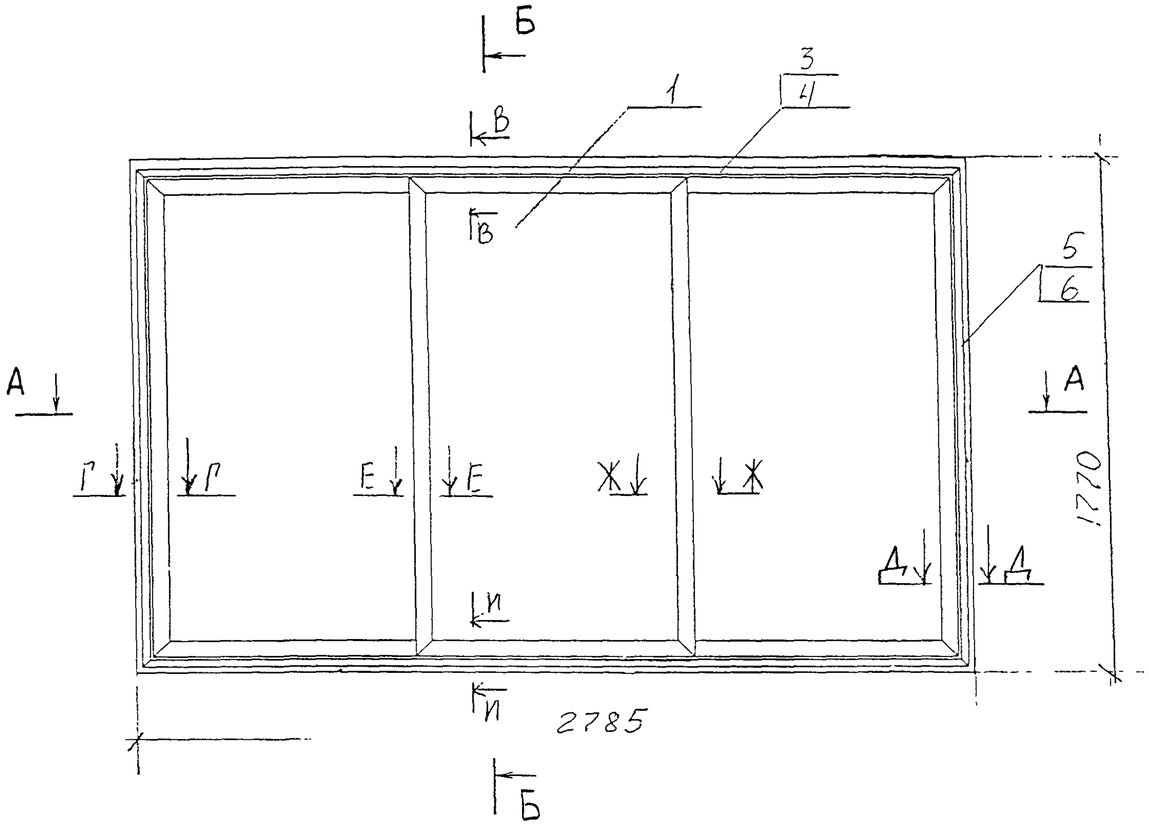

Б-Б

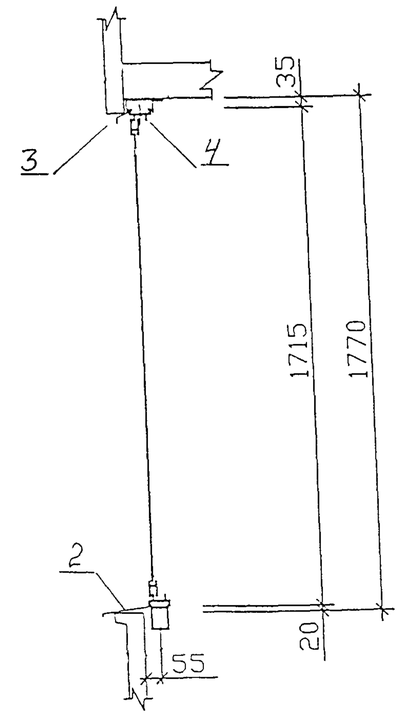

А-А

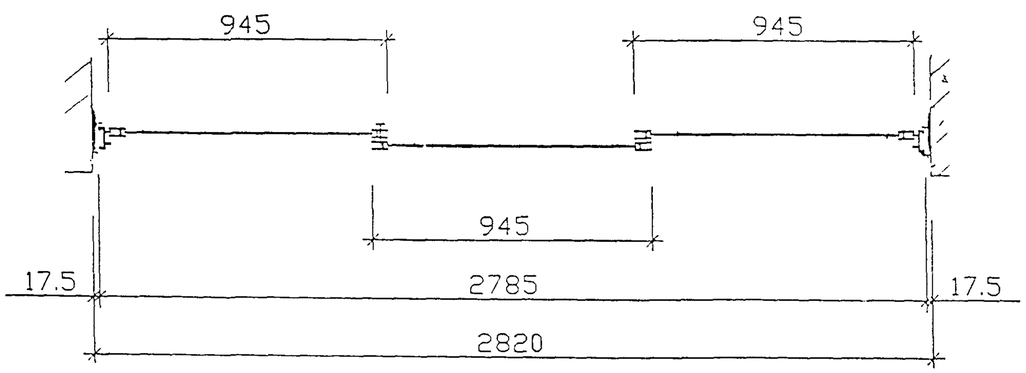

					РМ-2876-03.10.00.00.00.П46М МЧ		
Изм.	Лист	N докум.	Подп.	Дата	КОНСТРУКЦИИ ОСТЕКЛЕНИЯ ЛОДЖИЙ ИЗ ТОНКОСТЕННЫХ СТАЛЬНЫХ ГНУТЫХ ПРОФИЛЕЙ	Лит.	Масса / Масштаб
Разраб.		Бочкарева					
Пров.		Солопов				Лист	Листов
Н.контр.		Лисицына			ОЛС-1-П46М МОНТАЖНЫЙ ЧЕРТЕЖ	МНИИТЭП МТО	
Утв.		Гуров					

Подп. и дата | Инв. N дубл. | Взам. инв. N | Подп. и дата | Инв. N подл.

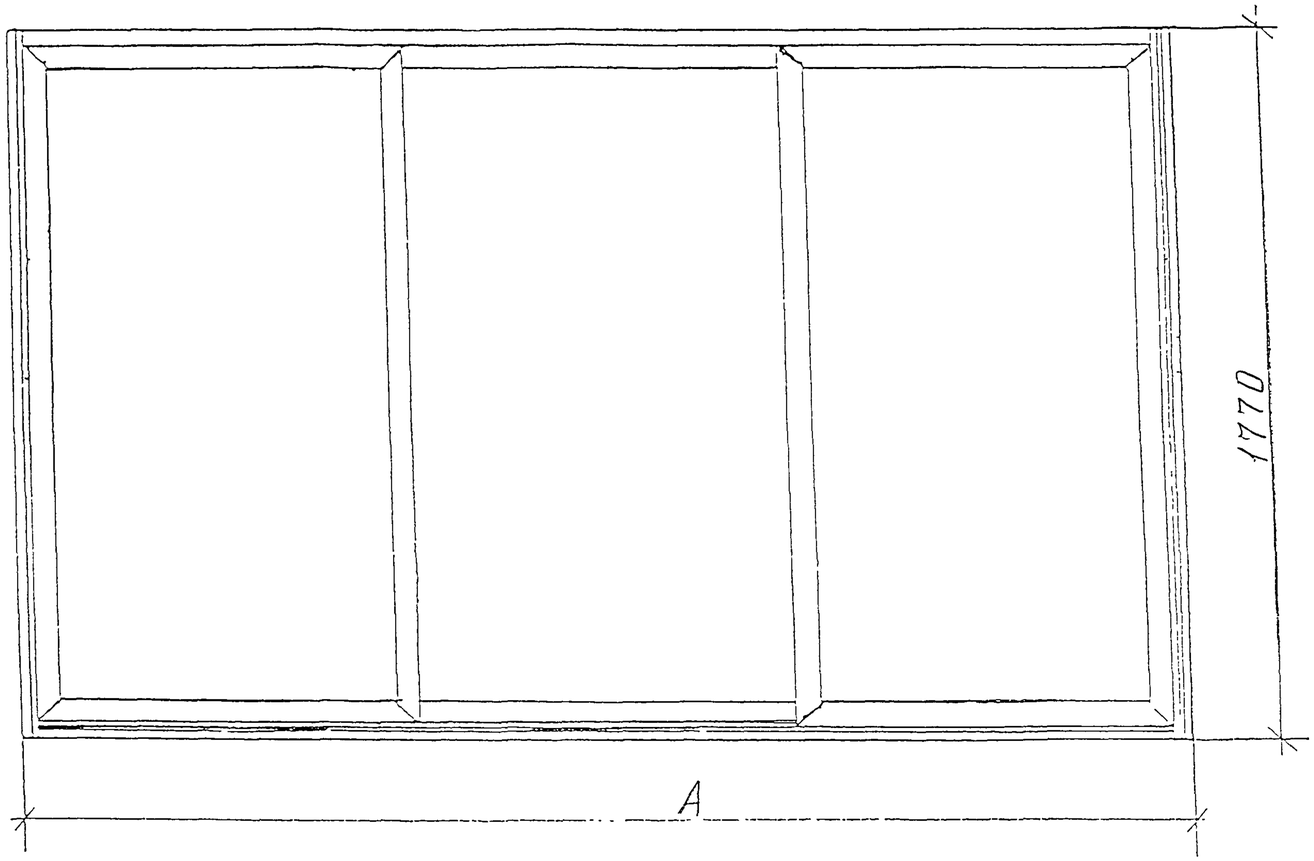

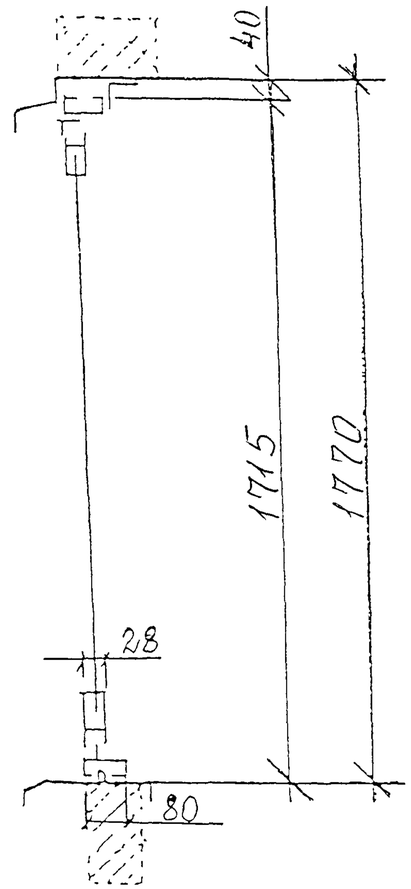

ОБОЗНАЧЕНИЕ	НАИМЕНОВАНИЕ	A, мм	ПРИМЕЧАНИЕ
РМ-2876-03.1001 00.00.П46М	РОС-3-1	2820	
-01	РОС-3-2	2460	

					РМ-2876-03.1001.00.00..П46М
Изм. Лист	N докум.	Подп.	Дата	РАМА С 3-мя ОТКАТНЫМИ СТВОРКАМИ РОС-3	Лит. / Масса / Масштаб
Разраб.	Лисицына				
Пров.	Солопов				Лист / Листов
Н.контр.	Синицына			СБОРОЧНЫЙ ЧЕРТЕЖ	МНИИТЭП МТО

Формат	Зона	Поз.	ОБОЗНАЧЕНИЕ	НАИМЕНОВАНИЕ	Кол.	ПРИМЕЧАНИЕ
				Документация		
А3			РМ-2876-03.20.00.00.00.П46М МЧ	Монтажный чертеж		
				ОЛС-1-П46М		
				Сборочные единицы		
А3		1	РМ-2876-03.10.01.00.00.П46М-01	РОС-3-2	1	
				Детали		
А3		2	РМ-2876-03.20.00.00.00.П46М	СЛ-2	1	
А3		3	РМ-2876-03.20.00.00.02.П46М	СЛ-1	1	
А3		4	РМ-2876-03.20.00.00.03.П46М	Н-1	1	
А3		5	РМ-2876-03.10.00.00.04.П46М	Н-2	1	
А3		6	РМ-2876-03.10.00.00.05.П46М	Н-3	1	
А3		7	РМ-2876-03.10.00.00.06.П46М	Д-1	1	

Подп.и дата | Инв.N дубл | Взам.инв.N | Подп. и дата | Инв.N подл.

Изм	Лист	N докум.	Подп.	Дата
Разраб.		Бочкарева		
Пров.		Солопов		
Н.контр.		Лисицына		

РМ-2876-03.20.00.00.00.П46М МЧ

КОНСТРУКЦИИ ОСТЕКЛЕНИЯ ЛОДЖИЙ ИЗ ТОНКОСТЕННЫХ СТАЛЬНЫХ ГНУТЫХ ПРОФИЛЕЙ

Лит.	Лист	Листов

МНИИТЭП МТО

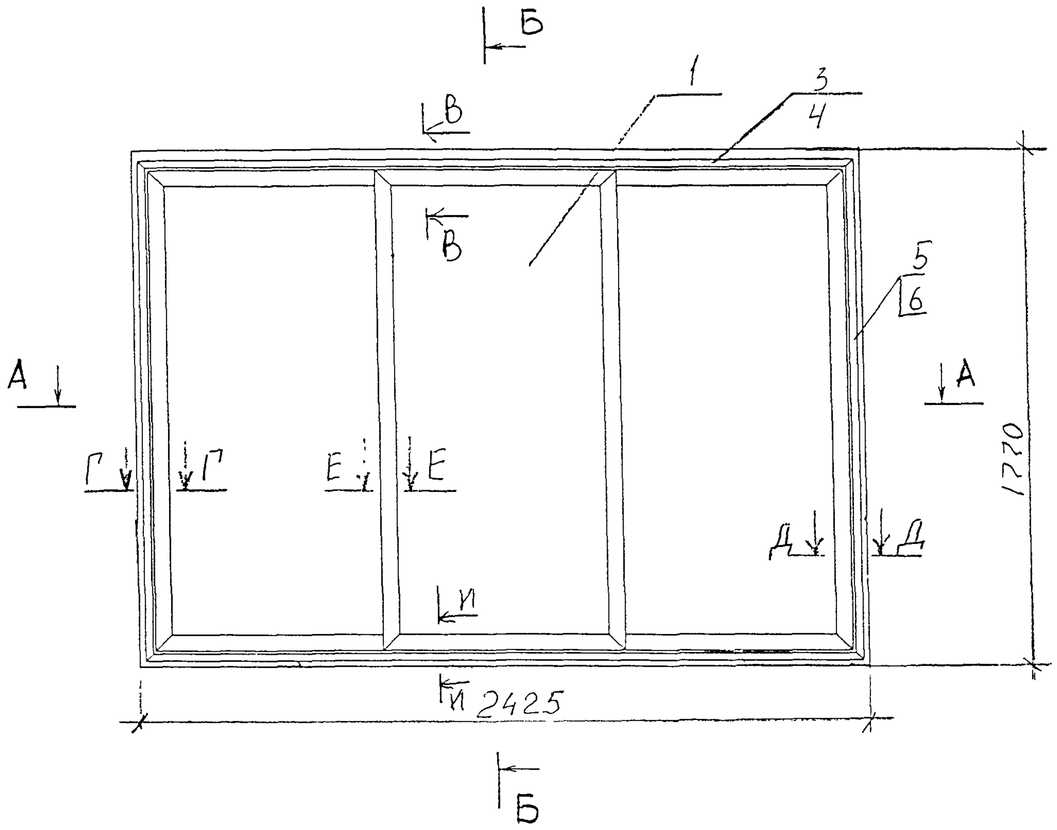

Б-Б

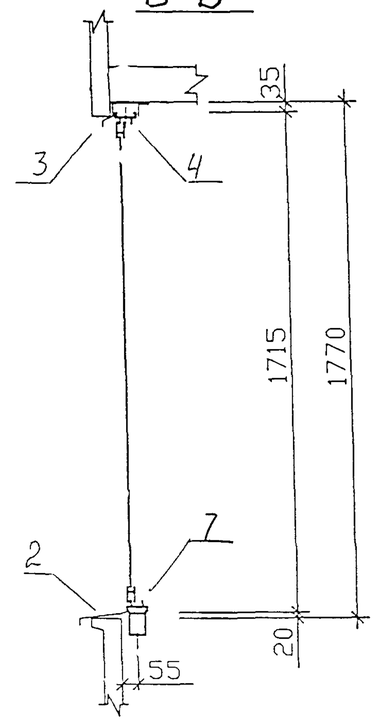

А-А

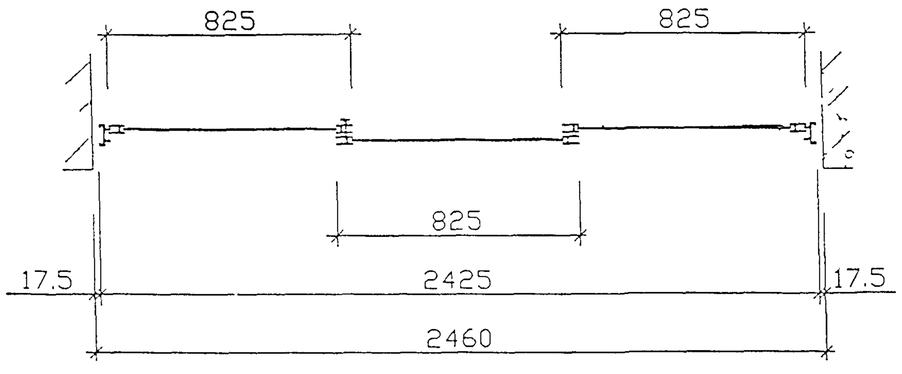

					РМ-2876-03.20.00.00.00.П46М МЧ			
Изм.	Лист	N докум.	Подп.	Дата	КОНСТРУКЦИИ ОСТЕКЛЕНИЯ ЛОДЖИЙ ИЗ ТОНКОСТЕННЫХ СТАЛЬНЫХ ГНУТЫХ ПРОФИЛЕЙ	Лит.	Масса	Масштаб
Разраб.		Бочкарева						
Пров.		Солопов				Лист		Листов
Н.контр.		Лисицына			ОЛС-2-П46М МОНТАЖНЫЙ ЧЕРТЕЖ	МНИИТЭП МТО		

Подп. и дата | Инв.N дубл. | Взам.инв.N | Подп. и дата | Инв.N подл.

В–В

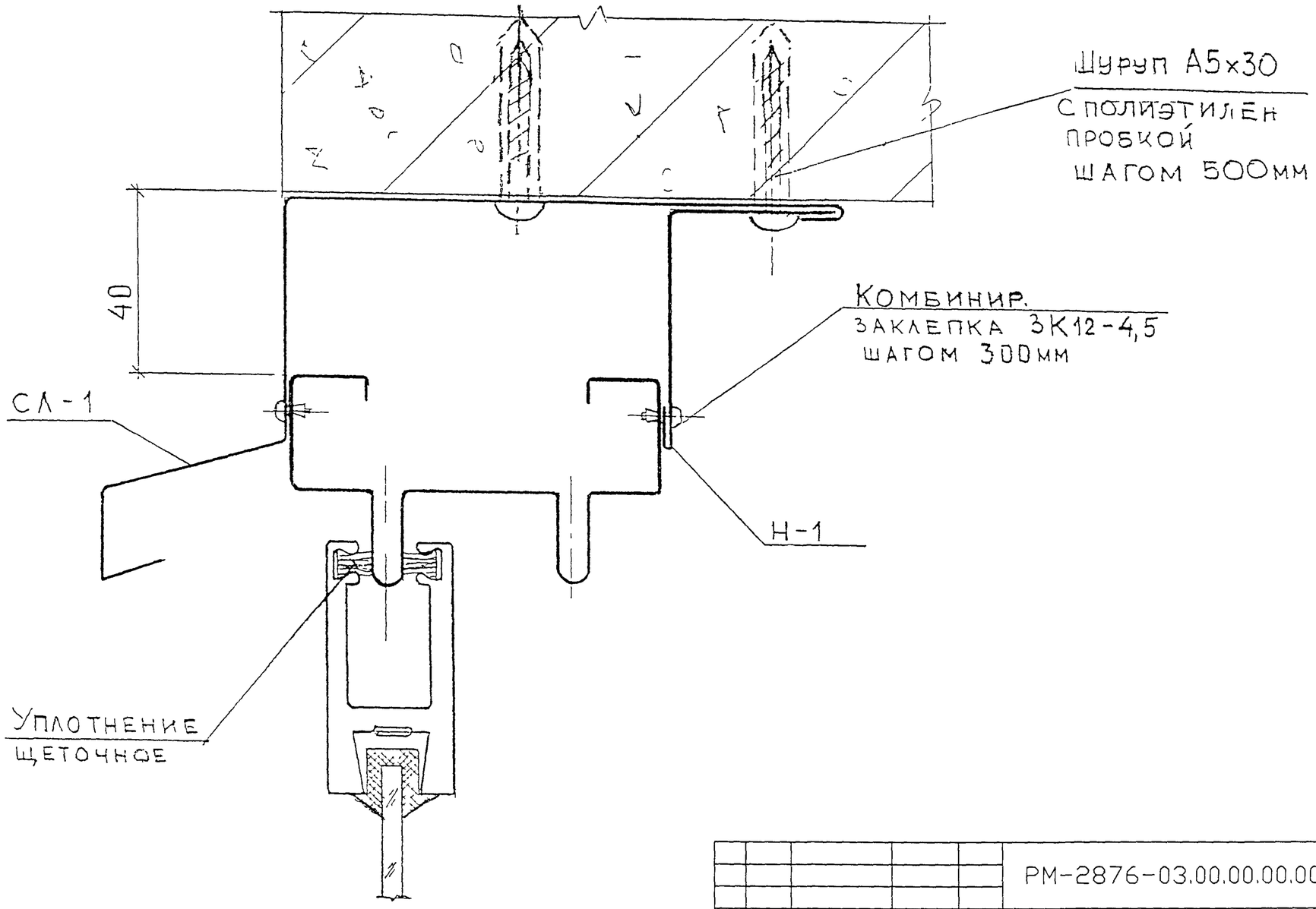

					РМ-2876-03.00.00.00.00.П46М		
Изм	Лист	N докум	Подп	Дата	КОНСТРУКЦИИ ОСТЕКЛЕНИЯ ЛОДЖИЙ ИЗ ТОНКОСТЕННЫХ СТАЛЬНЫХ ГНУТЫХ ПРОФИЛЕЙ	Лит	Масса / Масштаб
Разраб		Бочкарева					
Пров		Солопов				Лист	Листов
Н контр.		Лисицына			РАЗРЕЗЫ	МНИИТЭП МТО	

Инв.N подл. | Подп. и дата | Взам.инв.N | Инв.N дубл. | Подп.и дата

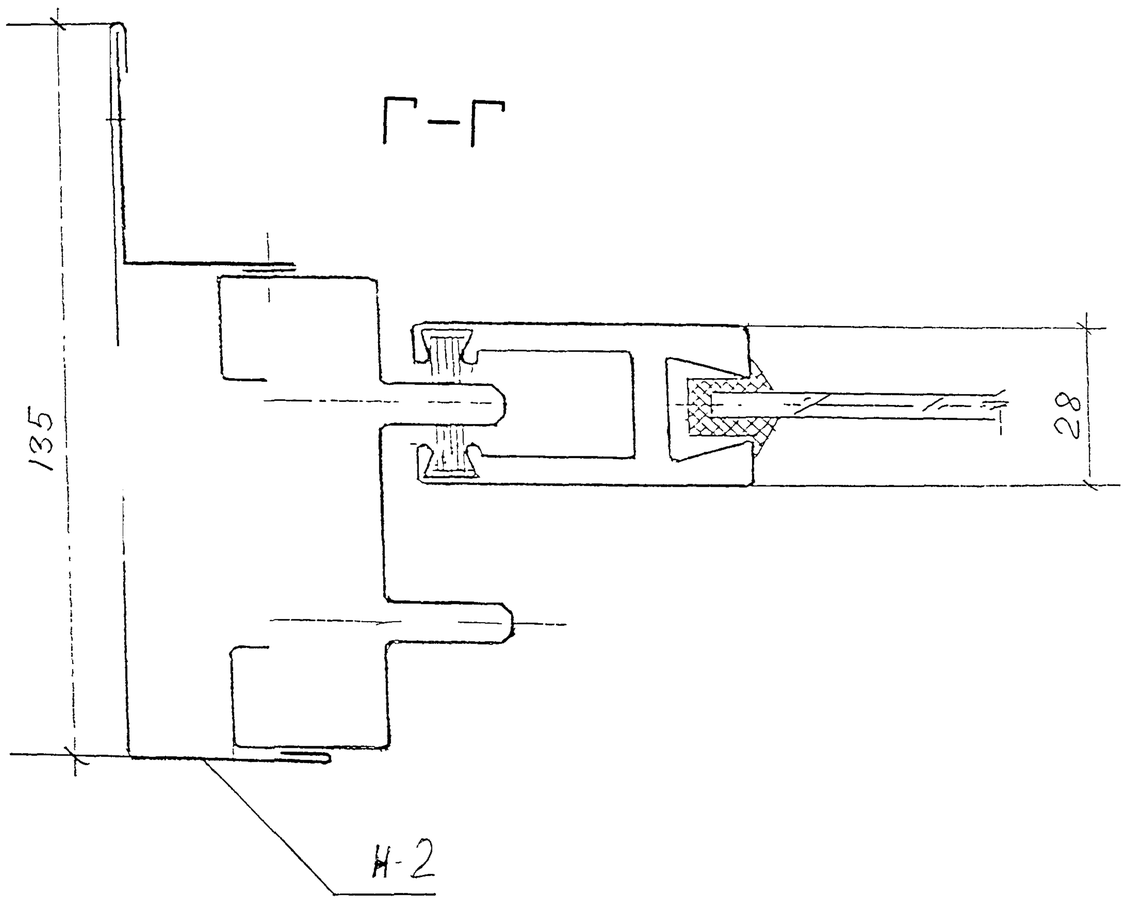

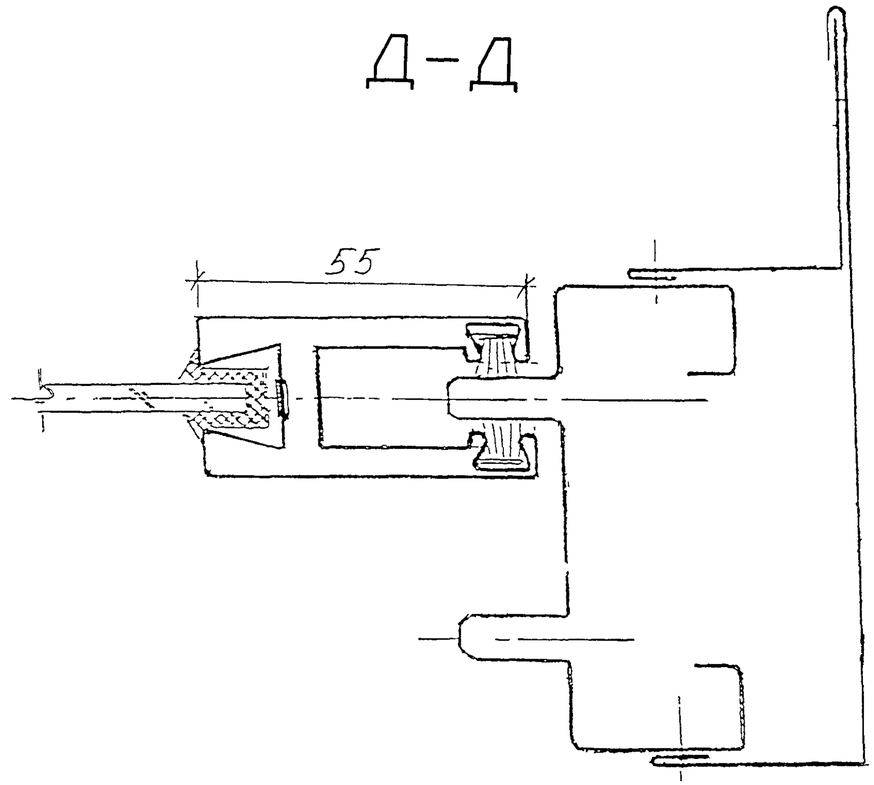

					РМ-2876-03.00.00.00.00.П46М			
Изм	Лист	N докум	Подп.	Дата	КОНСТРУКЦИИ ОСТЕКЛЕНИЯ ЛОДЖИЙ ИЗ ТОНКОСТЕННЫХ СТАЛЬНЫХ ГНУТЫХ ПРОФИЛЕЙ	Лит.	Масса	Масштаб
Разраб		Бойкарева						
Пров.		Солопов				Лист		Листов
Н.контр.		Лисицына			РАЗРЕЗЫ	МНИИТЭП МТО		

Подп и дата | Инв.N дубл | Взам инв.N | Подп. и дата | Инв.N подл.

Е-Е

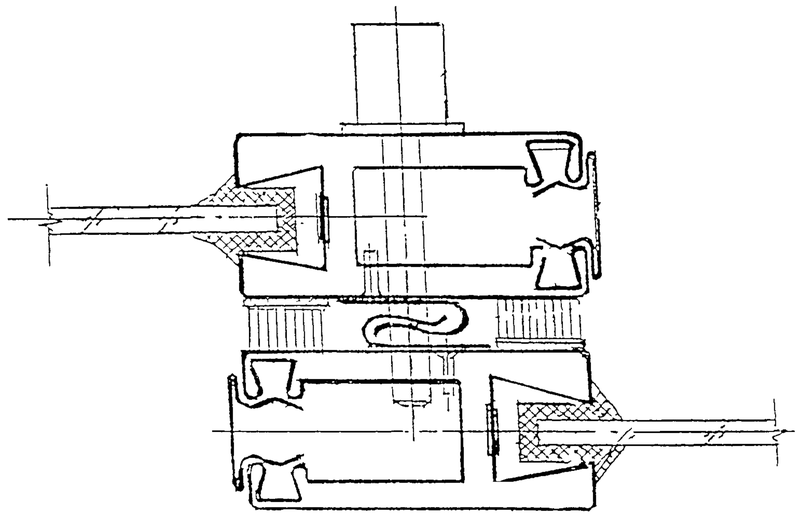

Ж-Ж

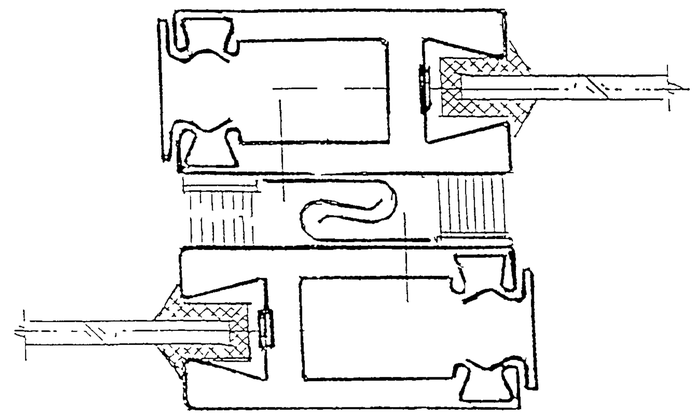

Изм	Лист	N докум.	Подп.	Дата
Разраб.		Бочкарева		
Пров.		Солопов		
Н.контр.		Лисицына		

РМ-2876-03.00.00.00.00.П46М

КОНСТРУКЦИИ ОСТЕКЛЕНИЯ ЛОДЖИЙ ИЗ ТОНКОСТЕННЫХ СТАЛЬНЫХ ГНУТЫХ ПРОФИЛЕЙ

Лит.	Масса	Масштаб
Лист	Листов	

РАЗРЕЗЫ

МНИИТЭП МТО

Подп.и дата | Инв.N дубл | Взам.инв.N | Подп. и дата | Инв.N подл.

И–И

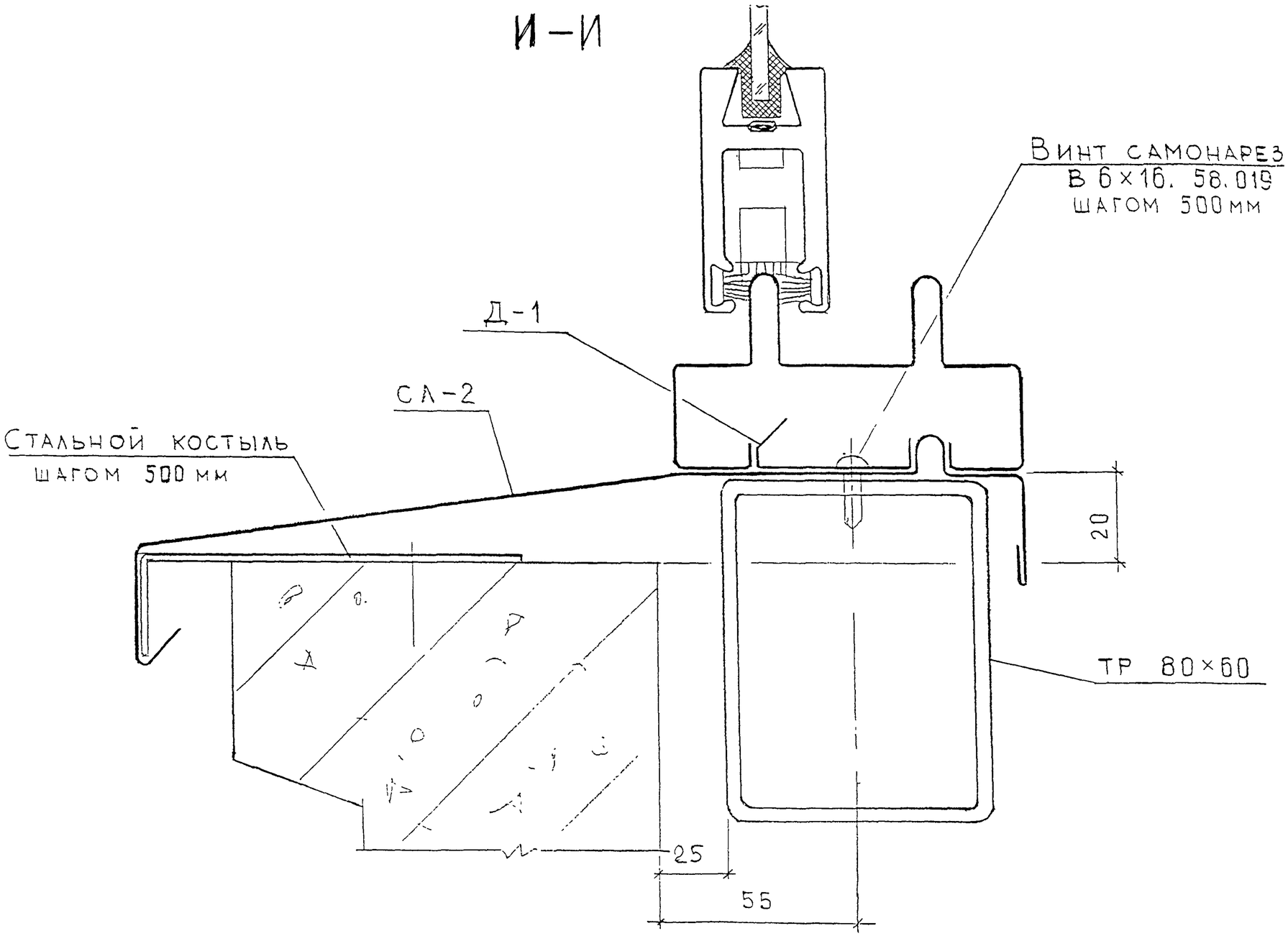

					РМ-2876-03.00.00.00.00.П 46М			
Изм.	Лист	N докум.	Подп.	Дата	КОНСТРУКЦИИ ОСТЕКЛЕНИЯ ЛОДЖИЙ ИЗ ТОНКОСТЕННЫХ СТАЛЬНЫХ ГНУТЫХ ПРОФИЛЕЙ	Лит.	Масса	Масштаб
Разраб.		Лисицына						
Пров.		Солопов				Лист		Листов
Н.контр.		Синицына			РАЗРЕЗЫ	МНИИТЭП МТО		

Инв.N подл. | Подп. и дата | Взам.инв.N | Инв.N дубл. | Подп.и дата

Формат	Зона	Поз.	ОБОЗНАЧЕНИЕ	НАИМЕНОВАНИЕ	Кол.	ПРИМЕЧАНИЕ
				Документация		
А3			РМ-2876-03.10.00.00.00.П55М МЧ	Монтажный чертеж		
				ОЛС-1-П55М		
				Сборочные единицы		
А3		1	РМ-2876-03.10.01.00.00.П55М	РОС-3-1	1	
				Детали		
А3		2	РМ-2876-03.10.00.00.00.П55М	СЛ-2	1	
А3		3	РМ-2876-03.10.00.00.02.П55М	СЛ-1	1	
А3		4	РМ-2876-03.10.00.00.03.П55М	Н-1	1	
А3		5	РМ-2876-03.10.00.00.04.П55М	Н-2	1	
А3		6	РМ-2876-03.10.00.00.05.П55М	Н-3	1	
А3		7	РМ-2876-03.10.00.00.06.П55М	Д-1	1	

Подп.и дата | Инв.N дубл | Взам.инв.N | Подп. и дата | Инв.N подл.

Изм	Лист	N докум.	Подп.	Дата	РМ-2876-03.10.00.00.00.П55М МЧ			
Разраб.		Бочкарева			КОНСТРУКЦИИ ОСТЕКЛЕНИЯ ЛОДЖИЙ ИЗ ТОНКОСТЕННЫХ СТАЛЬНЫХ ГНУТЫХ ПРОФИЛЕЙ	Лит.	Лист	Листов
Пров.		Солопов				МНИИТЭП МТО		
Н.контр.		Лисицына						

Б-Б

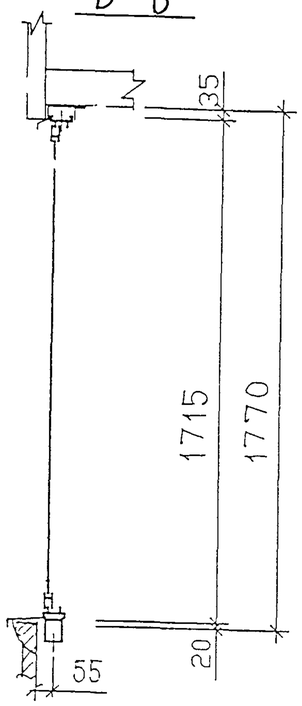

1. Разрезы см. 4 РМ 2876-03.00.00.00.00 П46М

Лист	N докум.	Подп.	Дата	РМ-2876-03.10.00.00.00.П55М МЧ			
Разраб.	Бочкарева			КОНСТРУКЦИИ ОСТЕКЛЕНИЯ ЛОДЖИЙ ИЗ ТОНКОСТЕННЫХ СТАЛЬНЫХ ГНУТЫХ ПРОФИЛЕЙ	Лит.	Масса	Масштаб
Пров.	Солопов				Лист	Листов	
Н.контр.	Лисицына			ОЛС-1-П55М МОНТАЖНЫЙ ЧЕРТЕЖ	МНИИТЭП МТО		
	Гуров						

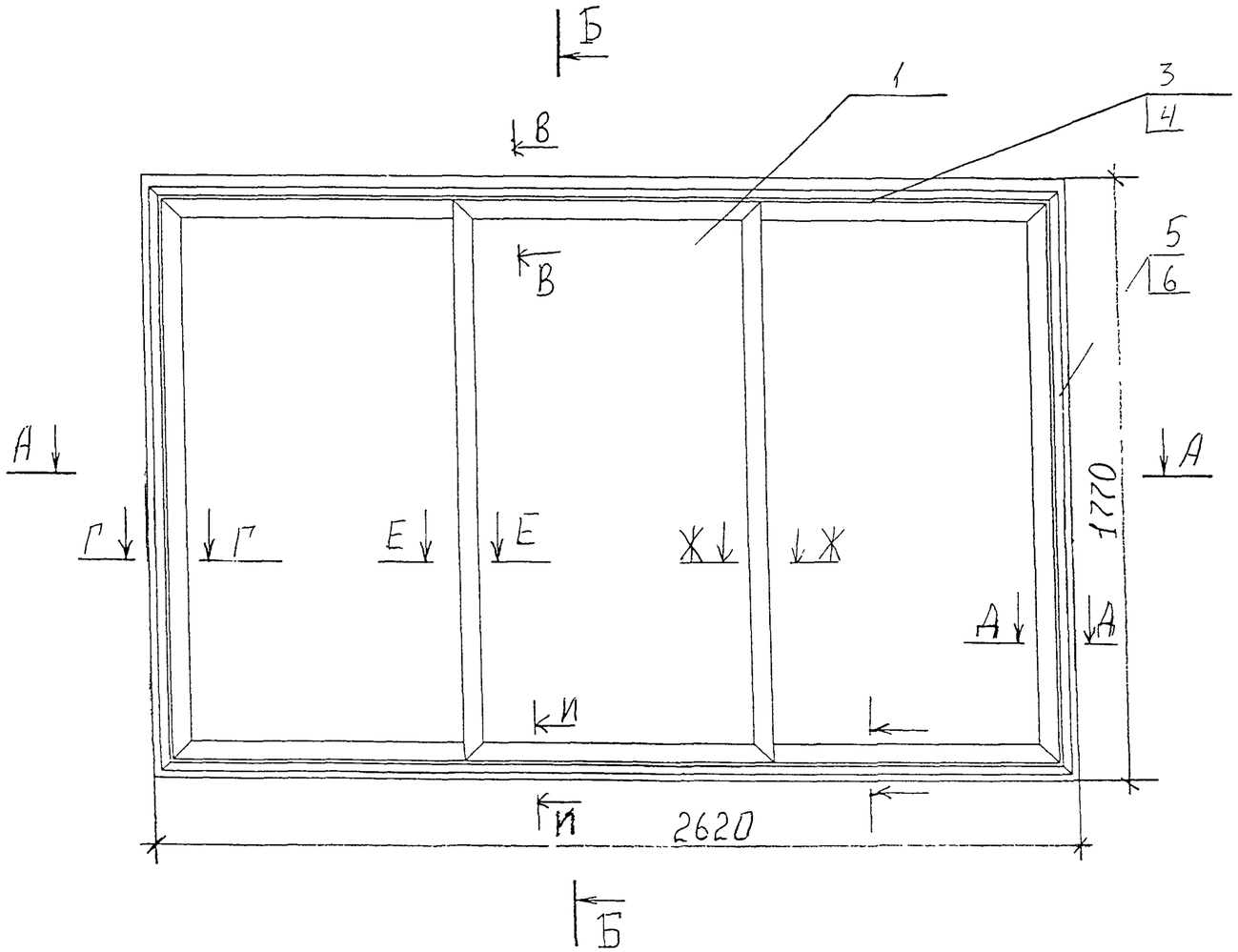

А – А

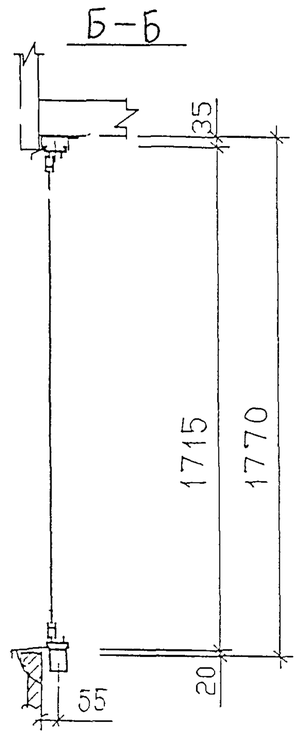

1. Разрезы см. 4 РМ 2876-03.00.00.00.00 П46М

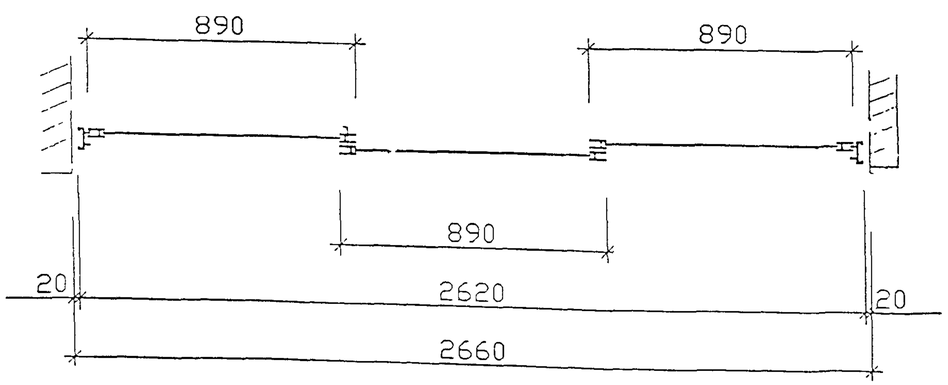

					РМ-2876-03.10.00.00.00.П55М МЧ			
Изм.	Лист	N докум.	Подп.	Дата	КОНСТРУКЦИИ ОСТЕКЛЕНИЯ ЛОДЖИЙ ИЗ ТОНКОСТЕННЫХ СТАЛЬНЫХ ГНУТЫХ ПРОФИЛЕЙ	Лит.	Масса	Масштаб
Разраб.		Бочкарева						
Пров.		Солопов				Лист		Листов
Н.контр.		Лисицына			ОЛС-1-П55М МОНТАЖНЫЙ ЧЕРТЕЖ	МНИИТЭП МТО		
Утв.		Гуров						

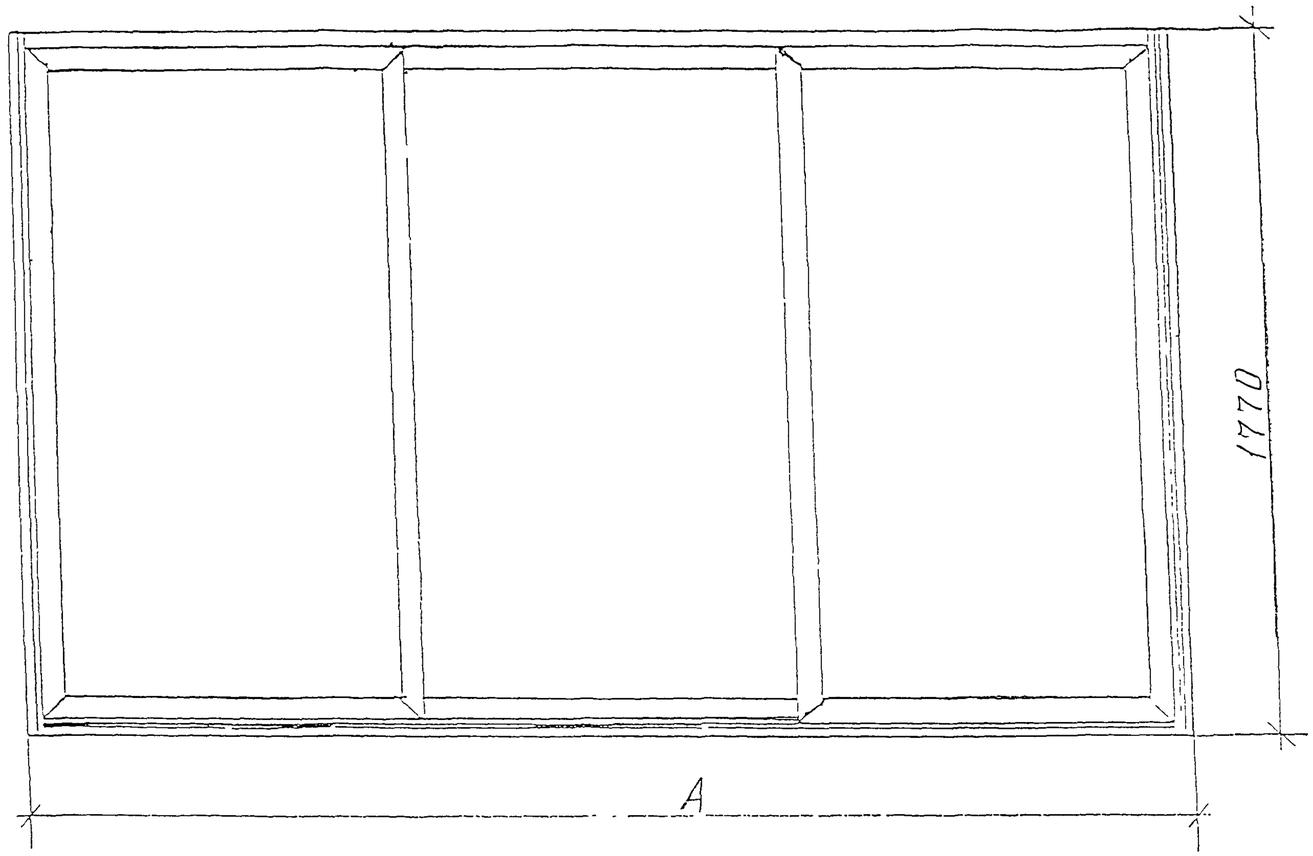

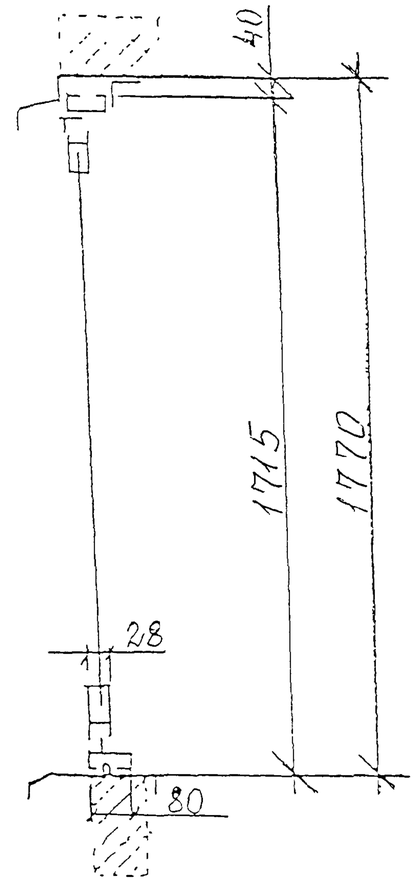

ОБОЗНАЧЕНИЕ	НАИМЕНОВАНИЕ	А мм	ПРИМЕЧАНИЕ
РМ-2876-03.1001.00.00.П55М	РОС-3-1	2660	
-01	РОС-3-2	2460	
-02	РОС-3-3	2100	

					РМ-2876-03.1001.00.00.П55М		
Изм	Лист	N докум.	Подп.	Дата	РАМА С 3-мя ОТКАТНЫМИ СТВОРКАМИ РОС-3	Лит.	Масса	Масштаб
Разраб		Лисицына						
Пров		Солопов				Лист	Листов	
Н.контр.		Синицына			СБОРОЧНЫЙ ЧЕРТЕЖ	МНИИТЭП МТО		

Формат	Зона	Поз.	ОБОЗНАЧЕНИЕ	НАИМЕНОВАНИЕ	Кол.	ПРИМЕЧАНИЕ
				Документация		
А3			РМ-2876-03.20.00.00.00.П55М МЧ	Монтажный чертеж		
				ОЛС-1-П55М		
				Сборочные единицы		
А3		1	РМ-2876-03.10.01.00.00.П55М-01	РОС-3-2	1	
				Детали		
А3		2	РМ-2876-03.20.00.00.00.П55М	СЛ-2	1	
А3		3	РМ-2876-03.20.00.00.02.П55М	СЛ-1	1	
А3		4	РМ-2876-03.20.00.00.03.П55М	Н-1	1	
А3		5	РМ-2876-03.10.00.00.04.П55М	Н-2	1	
А3		6	РМ-2876-03.10.00.00.05.П55М	Н-3	1	
А3		7	РМ-2876-03.10.00.00.06.П55М	Д-1	1	

Подп.и дата | Инв.N дубл | Взам.инв.N | Подп. и дата | Инв.N подл.

Изм	Лист	N докум.	Подп.	Дата
Разраб.		Бочкарева		
Пров.		Солопов		
Н.контр.		Лисицына		

РМ-2876-03.20.00.00.00.П55М МЧ

КОНСТРУКЦИИ ОСТЕКЛЕНИЯ ЛОДЖИЙ ИЗ ТОНКОСТЕННЫХ СТАЛЬНЫХ ГНУТЫХ ПРОФИЛЕЙ

Лит.	Лист	Листов

МНИИТЭП МТО

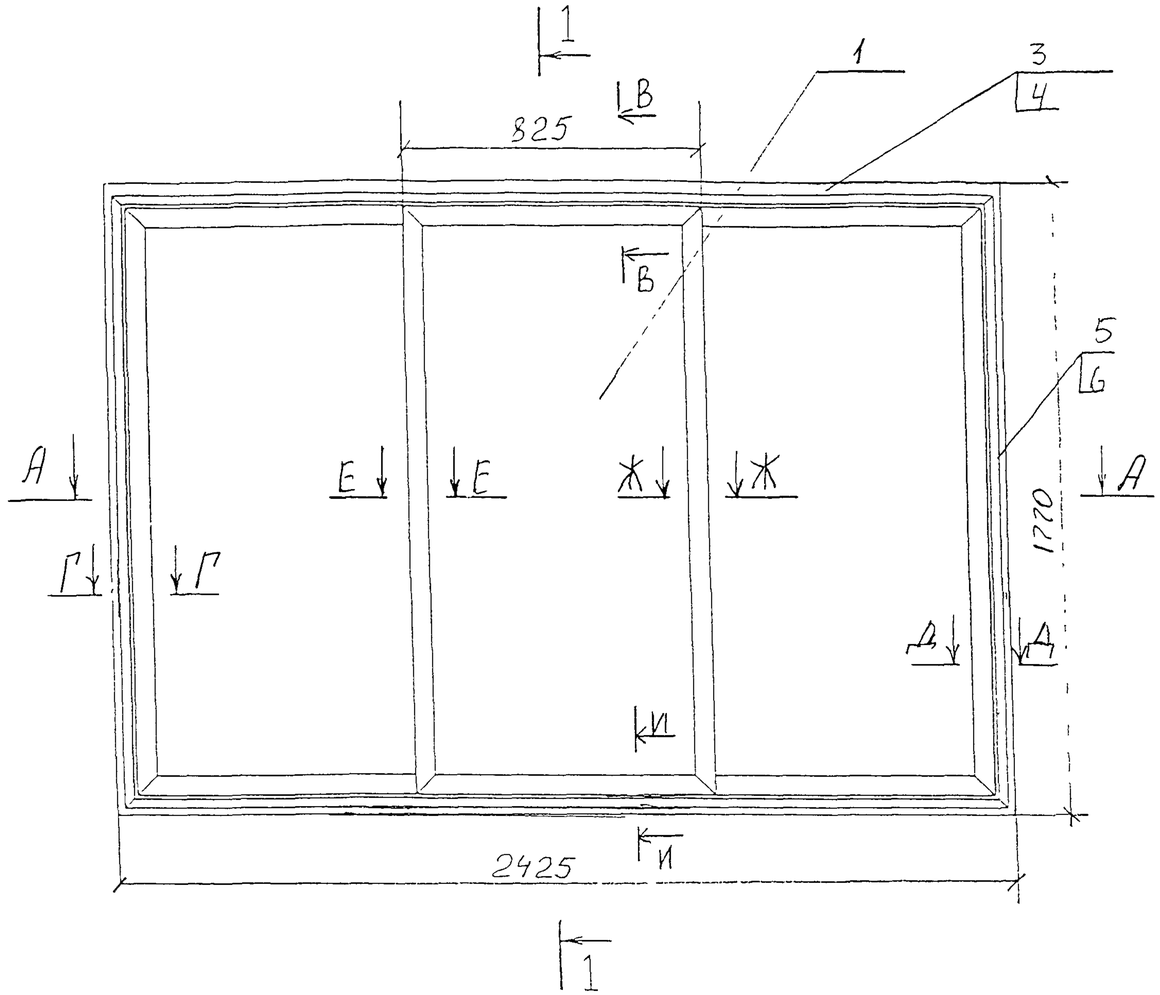

А – А

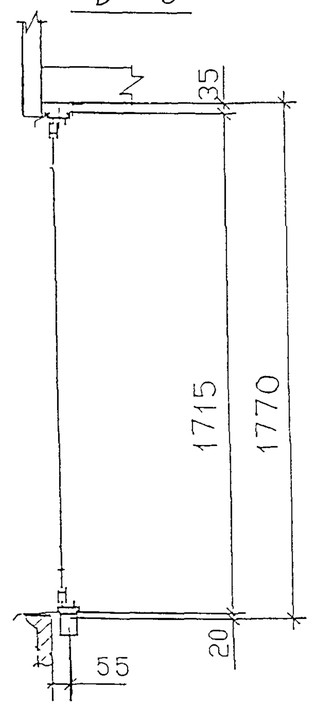

Б – Б

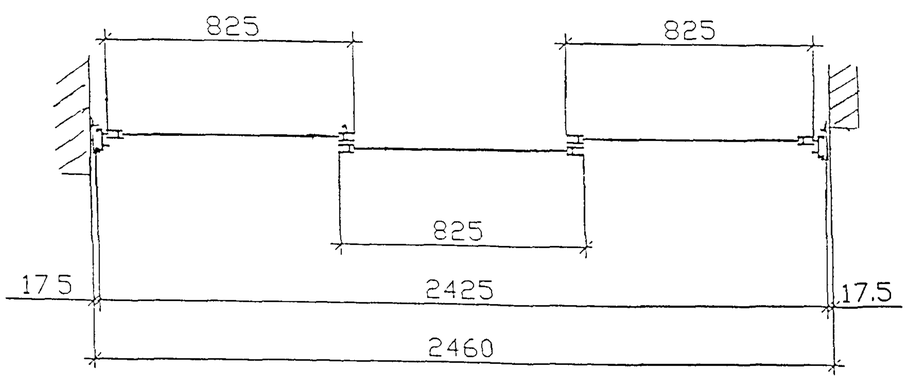

					РМ-287.6-03.20.00.00.00.П55М МЧ		
Изм	Лист	N докум.	Подп.	Дата	КОНСТРУКЦИИ ОСТЕКЛЕНИЯ ЛОДЖИЙ ИЗ ТОНКОСТЕННЫХ СТАЛЬНЫХ ГНУТЫХ ПРОФИЛЕЙ	Лит.	Масса / Масштаб
Разраб		Бочкарева					
Пров.		Солопов				Лист	Листов
Н.контр.		Лисицына			ОЛС-2-П55М МОНТАЖНЫЙ ЧЕРТЕЖ	МНИИТЭП МТО	

Подп.и дата | Инв.N дубл. | Взам.инв.N | Подп. и дата | Инв.N подл.

Формат	Зона	Поз.	Обозначение	Наименование	Кол.	Примечание
				Документация		
А3			РМ-2876-03.30.00.00.00.П55М МЧ	Монтажный чертеж		
				ОЛС-3-П55М		
				Сборочные единицы		
А3		1	РМ-2876-03.10.01.00.00.П55М-02	РОС-3-3	1	
				Детали		
А3		2	РМ-2876-03.30.00.00.01.П55М	СЛ- 2	1	
А3		3	РМ-2876-03.30.00.00.02.П55М	СЛ- 1	1	
А3		4	РМ-2876-03.30.00.00.03.П55М	Н-1	1	
А3		5	РМ-2876-03.10.00.00.04.П55М	Н-2	1	
А3		6	РМ-2876-03.10.00.00.05.П55М	Н-3	1	
А3		7	РМ-2876-03.10.00.00.06.П55М	Д-1	1	

Подп.и дата | Инв.N дубл | Взам.инв.N | Подп. и дата | Инв.N подл.

Изм	Лист	N докум.	Подп.	Дата
Разраб.		Бочкарева		
Пров.		Солопов		
Н.контр.		Лисицына		

РМ-2876-03.30.00.00.00.П55М МЧ

КОНСТРУКЦИИ ОСТЕКЛЕНИЯ ЛОДЖИЙ ИЗ ТОНКОСТЕННЫХ СТАЛЬНЫХ ГНУТЫХ ПРОФИЛЕЙ

Лит.	Лист	Листов

МНИИТЭП МТО

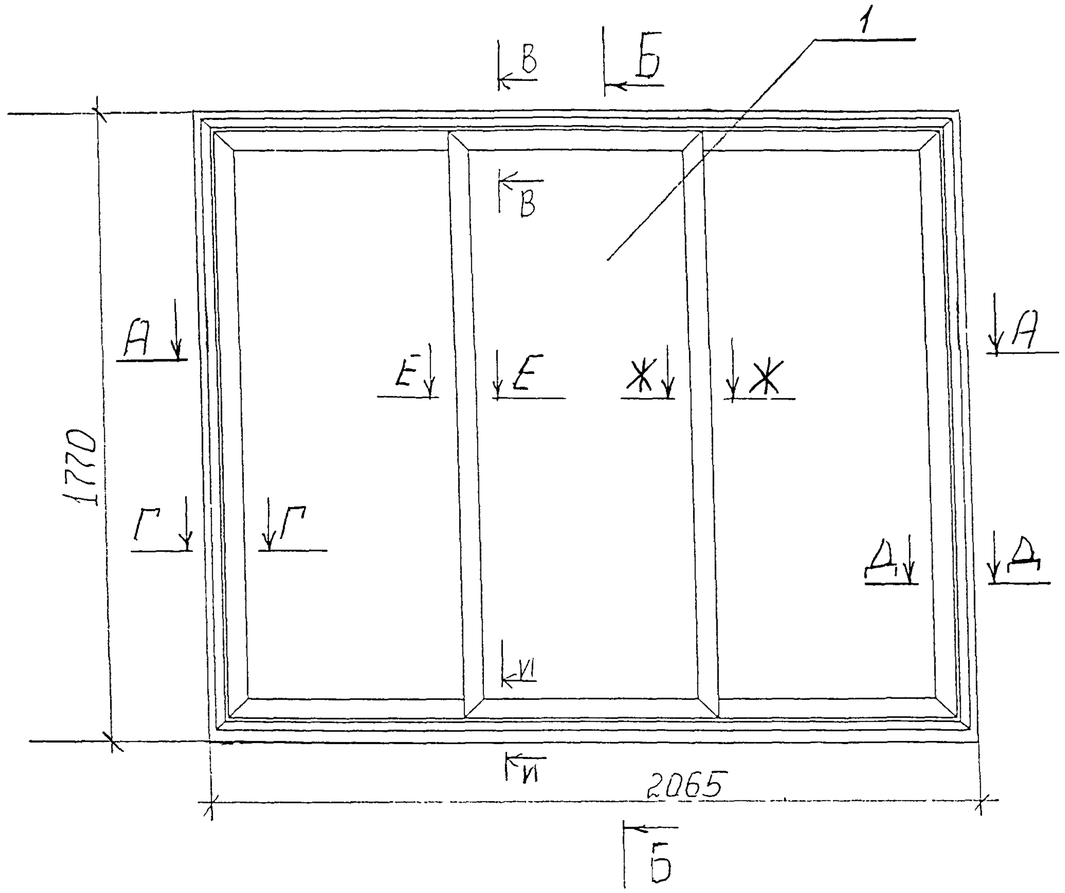

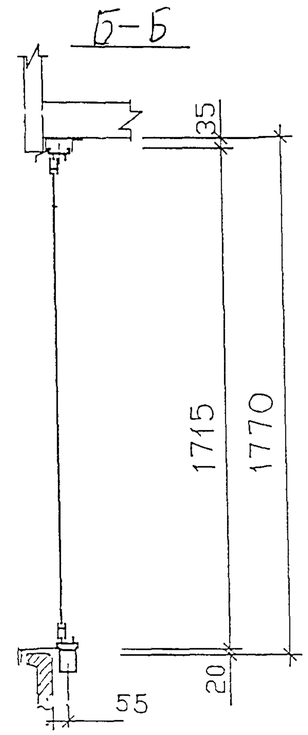

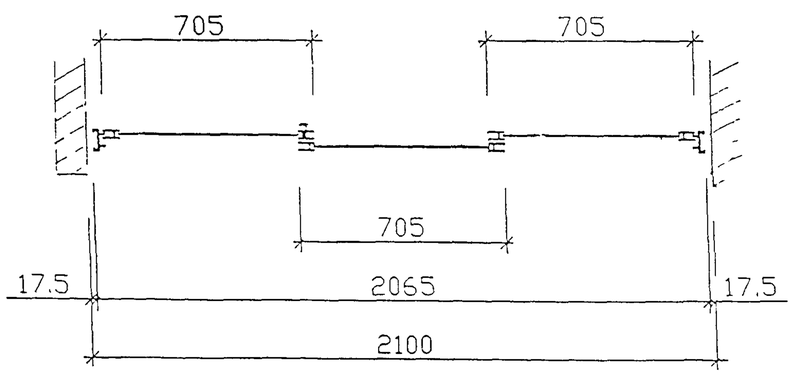

					РМ-2876-03.30.00.00.00 П55М МЧ			
Изм	Лист	N докум.	Подп.	Дата	КОНСТРУКЦИИ ОСТЕКЛЕНИЯ ЛОДЖИЙ ИЗ ТОНКОСТЕННЫХ СТАЛЬНЫХ ГНУТЫХ ПРОФИЛЕЙ	Лит.	Масса	Масштаб
Разраб		Бочкарева						
Пров		Солопов				Лист		Листов
Н.контр.		Лисицына			ОЛС-3-П55М МОНТАЖНЫЙ ЧЕРТЕЖ	МНИИТЭП МТО		

Подп.и дата | Инв.N дубл | Взам.инв.N | Подп. и дата | Инв.N подл.

РМ-2876.03.

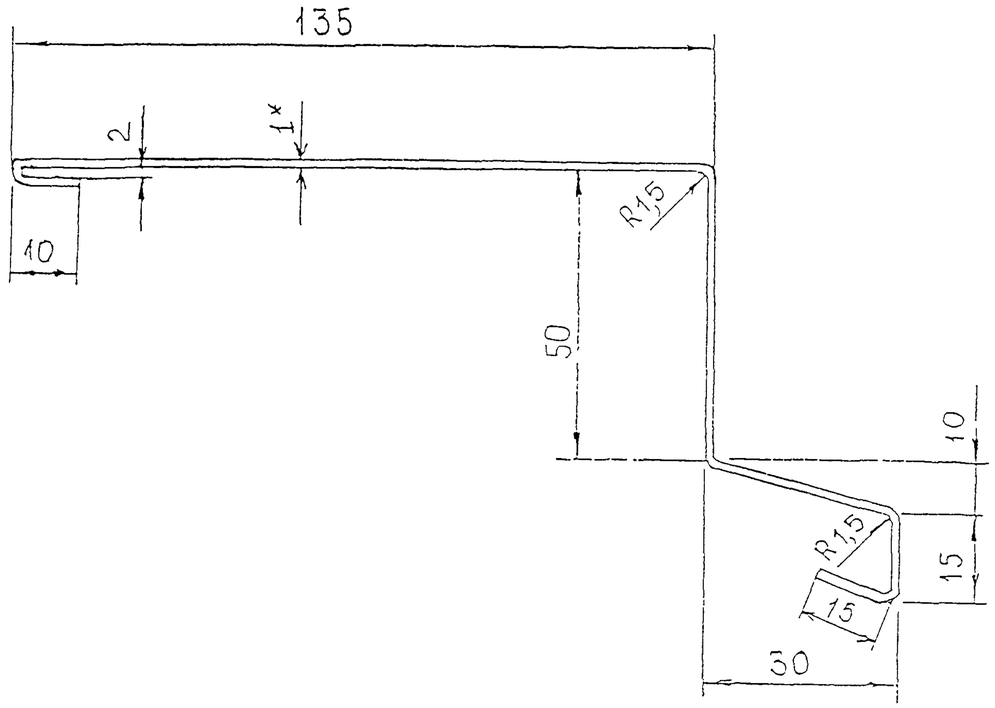

1.* Размеры для справок

Изм	Лист	N докум	Подп.	Дата	РМ-2876.03
Разраб.		Бочкарева			СЛИВ СЛ-1
Пров		Солопов			Лит. / Масса / Масштаб
Н.контр.		Лисицына			Лист / Листов 1
					Лист 08 ГОСТ 19904-74 / Ст3 ГОСТ 535-88 — МНИИТЭП МТО

Подп.и дата | Инв.N дубл | Взам.инв.N | Подп. и дата | Инв.N подл.

РМ-2876.03

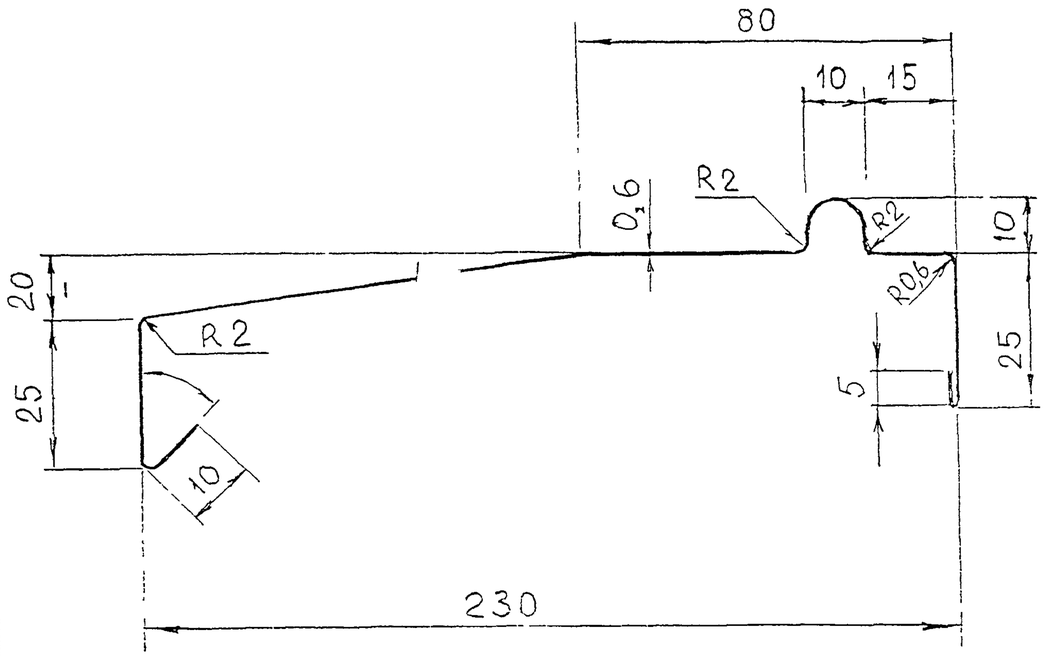

Изм	Лист	N докум.	Подп.	Дата	РМ-2876.03
Разраб.		Бочкарева			СЛИВ СЛ-2
Пров.		Солопов			Лит / Масса / Масштаб
					Лист / Листов 1
Н контр.		Лисицына			Лист 08 ГОСТ 19904-74 / Ст3 ГОСТ 535-88 — МНИИТЭП МТО

Подп.и дата | Инв.N дубл | Взам.инв.N | Подп. и дата | Инв.N подл.

РМ-2876.03.

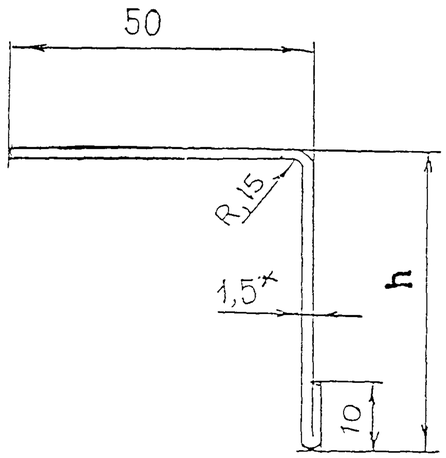

№№ п.п	ОБОЗНАЧЕНИЕ	h, мм	МАССА кг	ПРИМЕЧАНИЕ
1	Н-1	50		
2				
3				
4				

* Размеры для справок

Изм	Лист	N докум.	Подп.	Дата	РМ-2876.03			
Разраб.		Бочкарева			НАЩЕЛЬНИК Н-1	Лит.	Масса	Масштаб
Пров.		Солопов				Лист	Листов	
Н.контр.		Лисицына			Лист 0.8 ГОСТ 19904-74 / Ст3 ГОСТ 535-88	МНИИТЭП МТО		

Подп. и дата | Инв.N дубл. | Взам.инв.N | Подп. и дата | Инв.N подл.

РМ-2876.03.

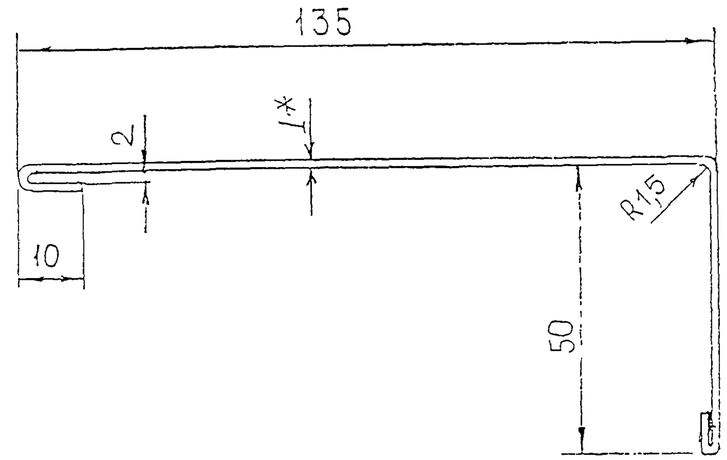

1.* Размеры для справок

Изм	Лист	N докум.	Подп.	Дата	РМ-2876.03			
Разраб.		Бочкарева			НАЩЕЛЬНИК Н-2	Лит.	Масса	Масштаб
Пров.		Солопов				Лист	Листов	
Н.контр		Лисицына			Лист 0.8 ГОСТ 19904-74 / Ст3 ГОСТ 535-88	МНИИТЭП МТО		

Подп. и дата | Взам.инв.N | Инв.N дубл. | Подп. и дата | Инв.N подл.

РМ-2876.03.

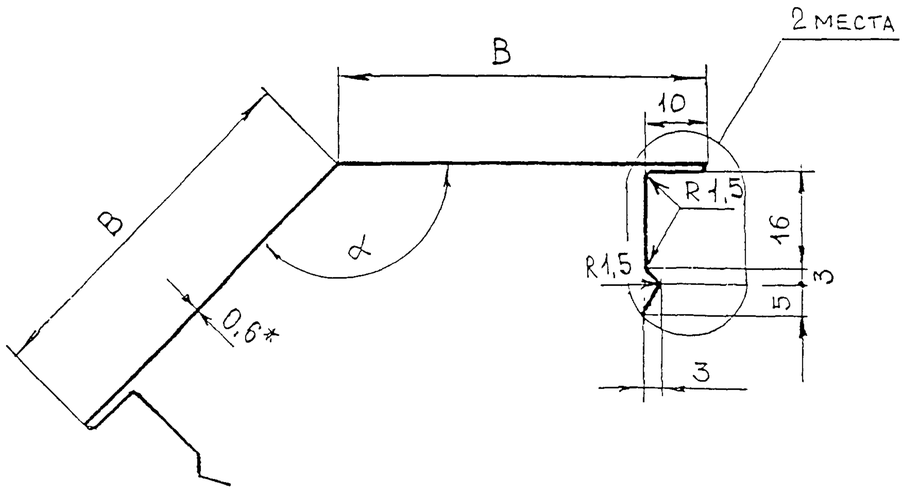

Обозначение	Наименование	B, мм	α°	Масса, кг
РМ-2885-01.00.01	Нащельник Н-3	60	115°	
-04	» Н-7	20	166°	
-06	» Н-9	30	155°	
-08	» Н-11	70	107°	

1.* Размеры для справок

Изм	Лист	N докум.	Подп.	Дата	РМ-2876.03		
Разраб.		Бочкарева			Нащельник Н-3	Лит. / Масса / Масштаб	
Пров.		Солопов				Лист / Листов	
Н.контр.		Лисицына			Лист 0.8 ГОСТ 19904-74 / Ст3 ГОСТ 535-88	МНИИТЭП МТО	

Подп. и дата | Инв.N дубл | Взам.инв.N | Подп. и дата | Инв.N подл.

РМ-2876.03.

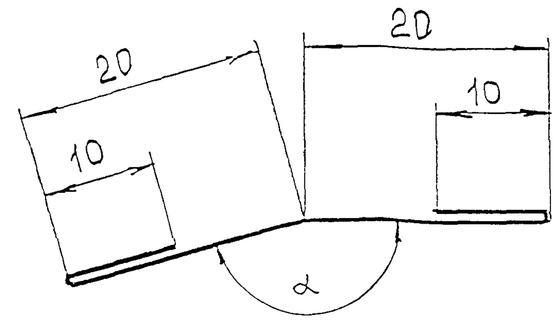

Обозначение	Наименование	α	Масса, кг
РМ-2885-01.00.01-01	Нащельник Н-4	115°	
-03	» Н-6	166°	
-05	» Н-8	180°	
-07	» Н-10	155°	
-09	» Н-12	107°	
	» Н-13	90°	

1.* Размеры для справок

Изм	Лист	N докум.	Подп.	Дата	РМ-2876.03		
Разраб.		Бочкарева			Нащельник Н-4	Лит. / Масса / Масштаб	
Пров.		Солопов				Лист / Листов	
Н.контр.		Лисицына			Лист 0.8 ГОСТ 19904-74 / Ст3 ГОСТ 535-88	МНИИТЭП МТО	

Подп. и дата | Инв.N дубл | Взам.инв.N | Подп. и дата | Инв.N подл.

РМ-2876.03.

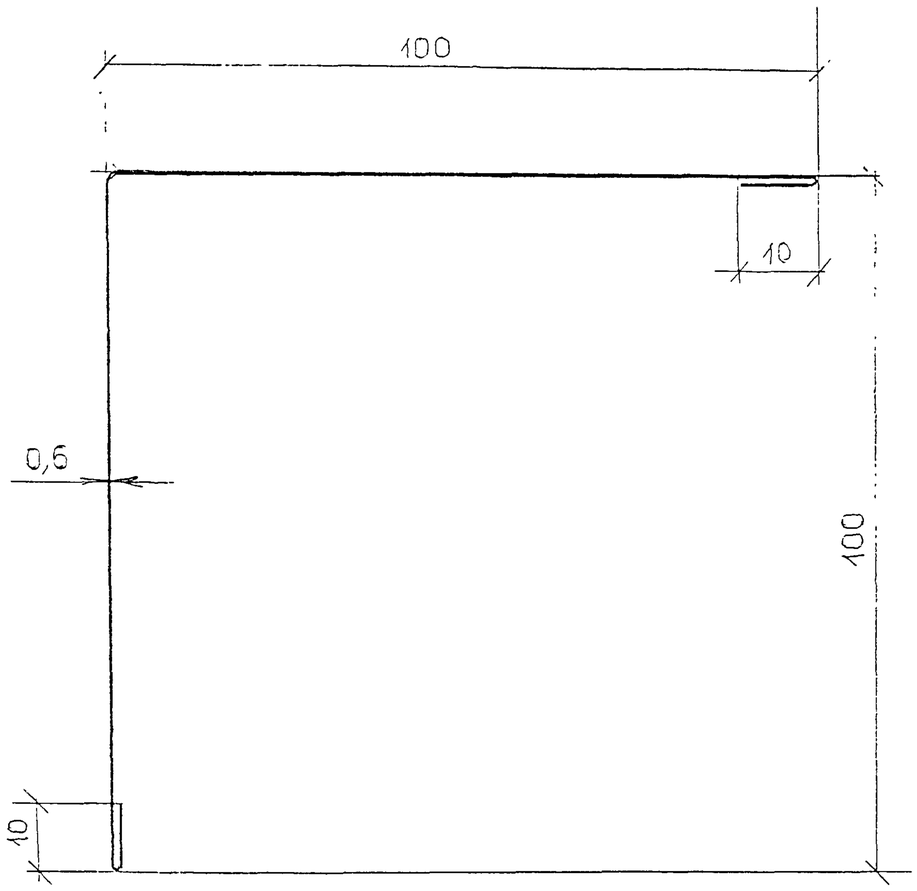

Изм.	Лист	N докум.	Подп.	Дата	РМ-2876.03		
Разраб.		Бочкарева			НАЩЕЛЬНИК Н-5	Лит. / Масса / Масштаб	
Пров.		Солопов				Лист / Листов	
Н.контр.		Лисицына			Лист 0.8 ГОСТ 19904-74 / Ст3 ГОСТ 535-88	МНИИТЭП МТО	

Подп. и дата | Взам.инв.N | Инв.N дубл. | Подп.и дата | Инв.N подл.

РМ-2876.03.

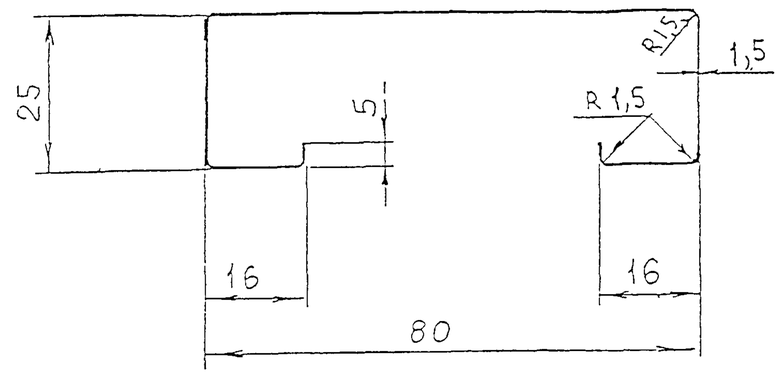

1.* Размеры для справок

Изм.	Лист	N докум.	Подп.	Дата	РМ-2876.03		
Разраб.		Бочкарева			ПРОФИЛЬ СТАЛЬНОЙ ПС-2-1	Лит. / Масса / Масштаб	
Пров.		Солопов				Лист / Листов	
Н.контр.		Лисицына			Лист 0.8 ГОСТ 19904-74 / Ст3 ГОСТ 535-88	МНИИТЭП МТО	

Подп. и дата | Взам.инв.N | Инв.N дубл. | Подп.и дата | Инв.N подл.

РМ-2876.03.

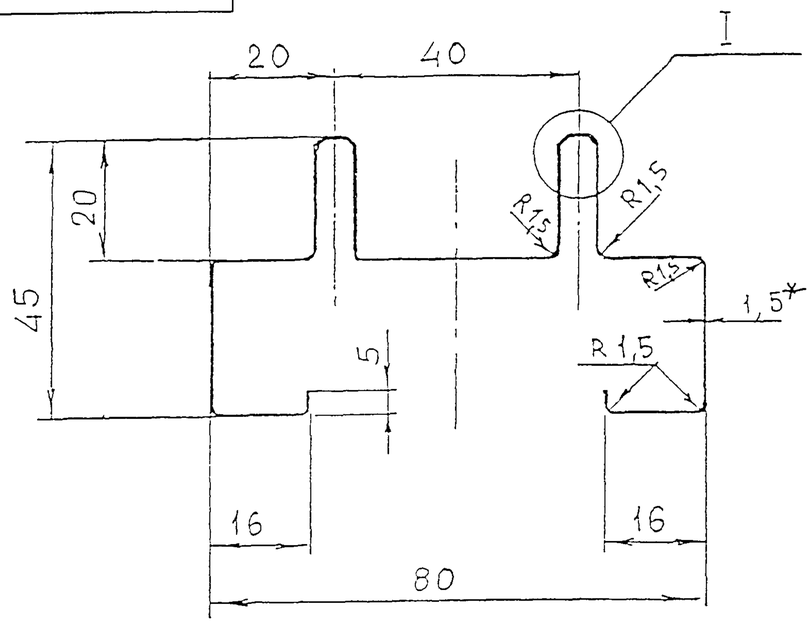

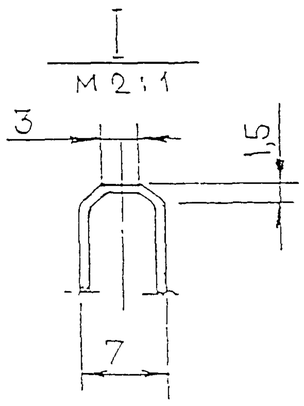

1.* Размеры для справок

Подп.и дата							
Инв.N дубл.							
Взам.инв.N							
Подп. и дата							
Инв.N подл.	Изм	Лист	N докум.	Подп.	Дата		
	Разраб.		Бочкарева			ПРОФИЛЬ СТАЛЬНОЙ ПС-4	Лит. / Масса / Масштаб
	Пров.		Солопов				Лист / Листов
	Н.контр.		Лисицына			Лист 0.8 ГОСТ 19904-74 / Ст3 ГОСТ 535-88	МНИИТЭП МТО

РМ-2876.03

Подп.и дата							
Инв.N дубл.							
Взам.инв.N							
Подп. и дата							
Инв.N подл.	Изм	Лист	N докум.	Подп.	Дата		
	Разраб.		Бочкарева			ДЕТАЛЬ КРЕПЛЕНИЯ Д-1	Лит. / Масса / Масштаб
	Пров.		Солопов				Лист / Листов
	Н.контр.		Лисицына			Лист 0.8 ГОСТ 19904-74 / Ст3 ГОСТ 535-88	МНИИТЭП МТО

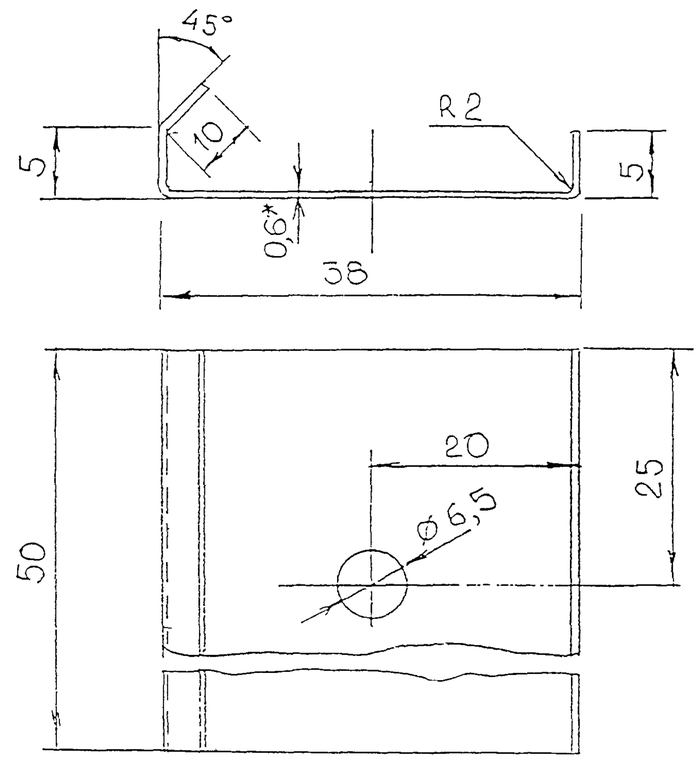

1.* Размеры для справок

PM-2876.03.

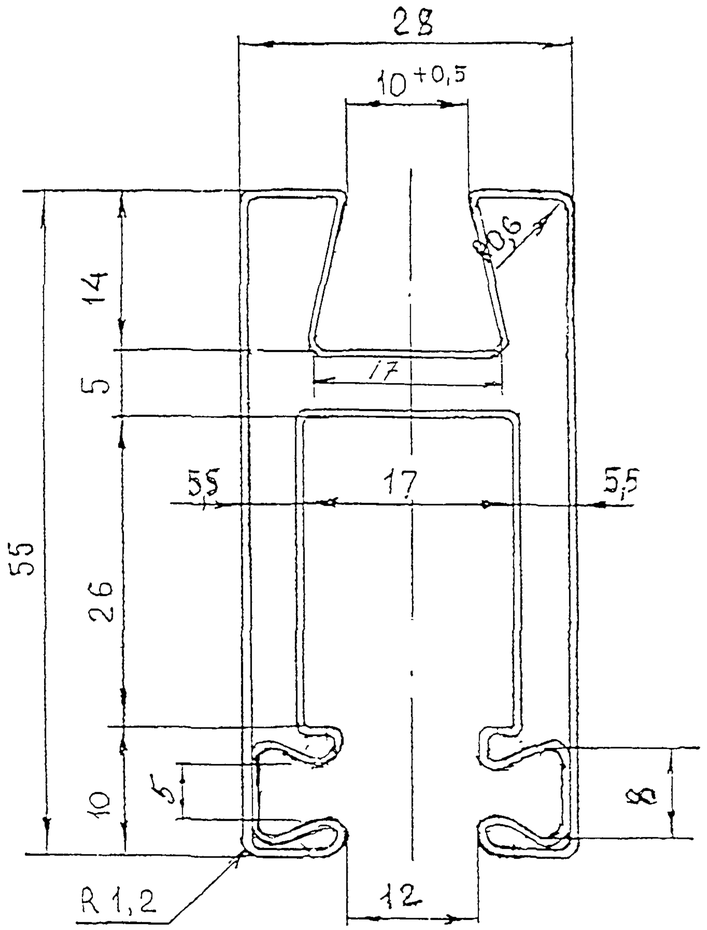

Изм	Лист	N докум.	Подп.	Дата	PM-2876.03	
Разраб.		Бочкарева			ПРОФИЛЬ ОТКАТНОЙ СТВОРКИ	Лит / Масса / Масштаб
Пров.		Солопов				Лист / Листов
Н.контр.		Лисицына			Лист 0.8 ГОСТ 19904-74 / Ст3 ГОСТ 535-88	МНИИТЭП МТО

Подп. и дата | Взам.инв.N | Инв.N дубл. | Подп.и дата | Инв.N подл.

PM-2876.03.

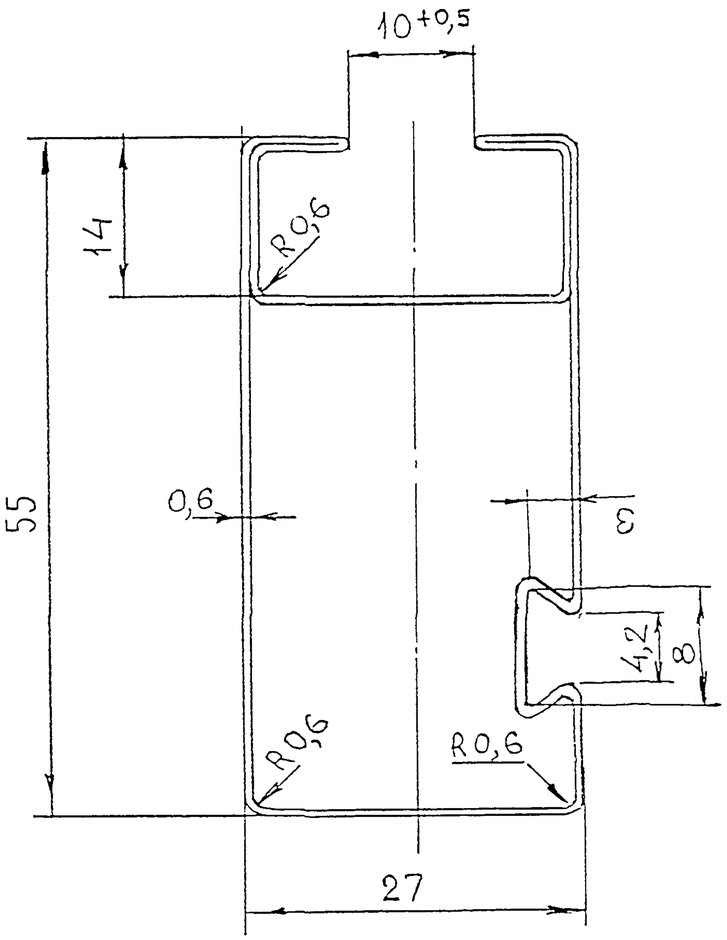

Изм	Лист	N докум.	Подп.	Дата	PM-2876.03	
Разраб.		Бочкарева			ПРОФИЛЬ ОТКАТНОЙ СТВОРКИ БОКОВОЙ	Лит. / Масса / Масштаб
Пров.		Солопов				Лист / Листов
Н.контр		Лисицына			Лист 0.8 ГОСТ 19904-74 / Ст3 ГОСТ 535-88	МНИИТЭП МТО

Подп. и дата | Взам.инв.N | Инв.N дубл. | Подп.и дата | Инв.N подл.

РМ-2876.03

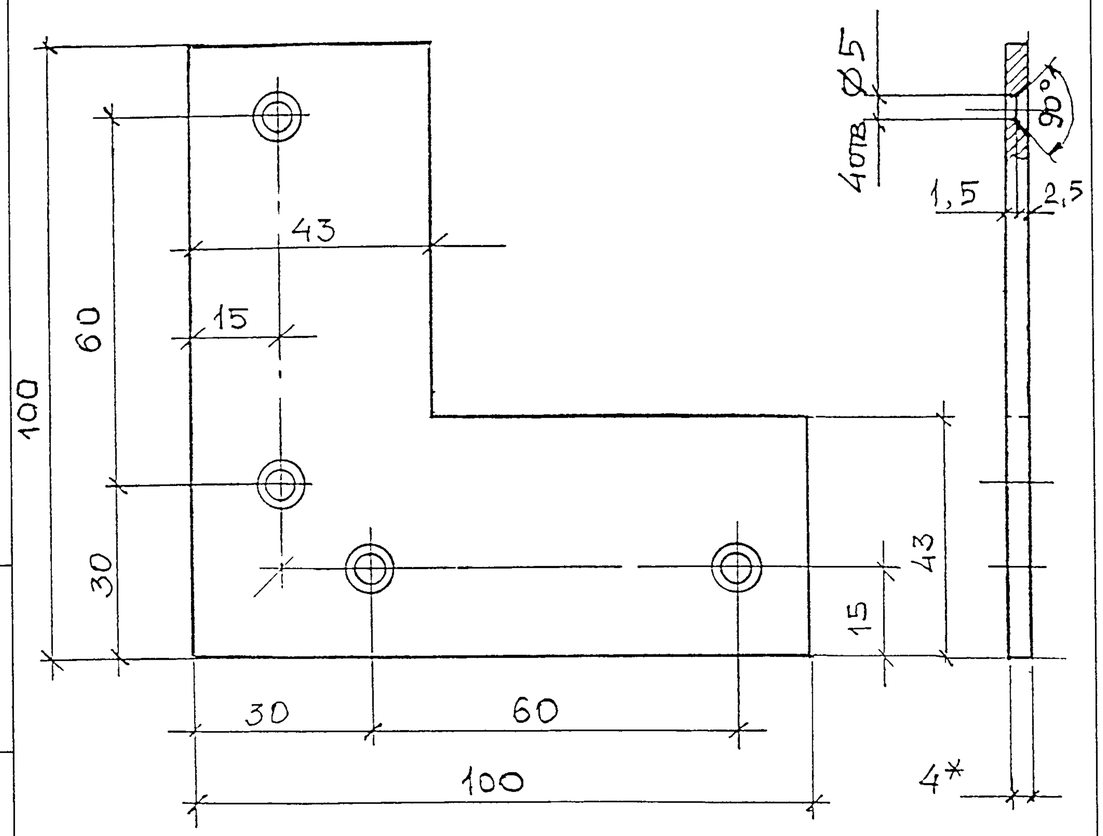

Подп. и дата						
Взам.инв.N						
Инв.N дубл.						
Подп.и дата						
Инв.N подл.	Изм Лист	N докум.	Подп.	Дата		
	Разраб.	Бочкарева			ВКЛАДЫШ	Лит. / Масса / Масштаб
	Пров.	Солопов				Лист / Листов
	Н.контр.	Лисицына			Лист -4 ГОСТ 19903-86 / Ст3 ГОСТ 535-88	МНИИТЭП МТО

РМ-2876.03

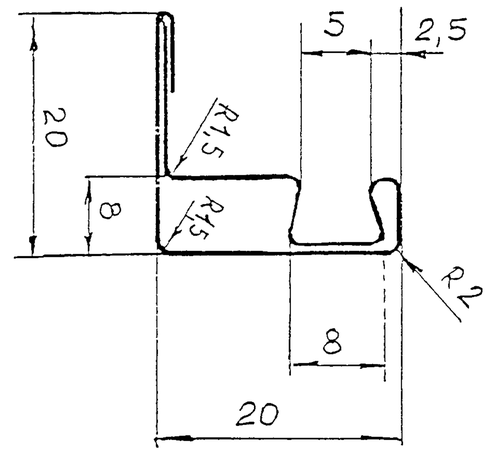

1.* Размеры для справок

Подп. и дата						
Взам.инв.N						
Инв.N дубл.						
Подп.и дата						
Инв.N подл.	Изм Лист	N докум.	Подп.	Дата		
	Разраб.	Бочкарева			ПРОФИЛЬ ПРИТВОРА ПП-1	Лит. / Масса / Масштаб
	Пров.	Солопов				Лист / Листов
	Н.контр.	Лисицына			Лист 0.8 ГОСТ 19904-74 / Ст3 ГОСТ 535-88	МНИИТЭП МТО