ПРАВИТЕЛЬСТВО МОСКВЫ
МОСКОВСКИЙ НАУЧНО-ИССЛЕДОВАТЕЛЬСКИЙ И ПРОЕКТНЫЙ ИНСТИТУТ
ТИПОЛОГИИ, ЭКСПЕРИМЕНТАЛЬНОГО ПРОЕКТИРОВАНИЯ
МНИИТЭП

РМ - 2811-02

Окна и балконные двери деревоалюминиевые теплозащитные и теплошумозащитные (с клапаном УВШ-1) спаренной и раздельной конструкции производства АООТ ДОК №1 для жилых и общественных зданий.

Номенклатура и рабочие чертежи

взамен инв N
подпись и дата
инв и подл

Москва 2001год

ПРАВИТЕЛЬСТВО МОСКВЫ
МОСКОВСКИЙ НАУЧНО-ИССЛЕДОВАТЕЛЬСКИЙ И ПРОЕКТНЫЙ ИНСТИТУТ
ТИПОЛОГИИ, ЭКСПЕРИМЕНТАЛЬНОГО ПРОЕКТИРОВАНИЯ
МНИИТЭП

РМ - 2811-02

Окна и балконные двери деревоалюминиевые теплозащитные и теплошумозащитные (с клапаном УВШ-1) спаренной и раздельной конструкции производства АООТ ДОК №1 для жилых и общественных зданий.

Номенклатура и рабочие чертежи

ГЛАВНЫЙ ИНЖЕНЕР МНИИТЭП Е.Е.НИКИТИН
НАЧАЛЬНИК МТО МНИИТЭП С.Г.ГУРОВ
ГЛАВНЫЙ СПЕЦИАЛИСТ МТО А.Г.СОЛОПОВ

Москва 2001год

взамен инв N
подпись и дата
инв и подл

ПОЯСНИТЕЛЬНАЯ ЗАПИСКА /начало/.

I. Альбом РМ-28II-02 "Окна и балконные двери деревоалюминиевые теплозащитные и теплошумозащитные (с клапаном УВШ-I) спаренной и раздельной конструкции производства АООТ ДОК №I для жилых и общественных зданий" разработан на основании распоряжения Первого заместителя Премьера Правительства Москвы от I6 апреля I999г. №3I8-РЗП "О мерах по дальнейшему улучшению качества и совершенствованию конструкций окон и балконных дверей для Московского строительства" и в соответствии с договором №I-MI2 от I6 октября I999 года.

2. Альбом содержит номенклатуру и рабочие чертежи окон и балконных дверей,габаритные размеры которых определены проемами в наружных стеновых панелях в жилых и общественных зданиях строящихся в г. Москве.

3. Альбом содержит номенклатуру и рабочие чертежи следующих типов изделий:
3.I.окна спаренные поворотно-откидные;
3.2.окна спаренные распашные;
3.3.окна спаренные распашные с фрамугой;
3.4.окна спаренные шумозащитные(с вентиляционным шумозащитным устройством типа УВШ-I производства ОАО ММСС);
3.5.балконные двери спаренные;
3.6.окна раздельные.

4. Створки в многостворчатых окнах соединяются между собой через импост,форточка и подфорточная створка в окнах раздельной конструкции во внутренних створках соединяются без импоста.

5. В альбоме даны технические решения конструкций окон и балконных дверей с учетом технологии их изготовления на ДОКе №I с применением алюминиевых профилей.

6. Альбом содержит технические решения изготовления окон спаренной и раздельной конструкции с применением системы остекления стеклопакет+стекло.

7. Применяемые в изделиях стеклопакеты должны соответствовать ГОСТ 24866-99,стекло-ГОСТ III-90.

8. Наружные коробки и створки изготавливаются из алюминиевых профилей отечественного производства.

9. Внутренние коробка и створки в окнах спаренной конструкции изготовлены из клееной древесины.

I0. В окнах раздельной конструкции сечения коробок и створок из древесины приняты по типу окон ОРТ.

II. Окна и балконные двери комплектуются двумя и более рядами уплотнительных прокладок из морозоустойчивого резинового профиля,фурнитурой и скобяными деталями отечественного производства,допускается применение комплектующих деталей и фурнитуры импортного производства.

I2. Окна и балконные двери поставляются в полной заводской готовности,вид и цвет отделки определяется в заказе.

см.продолжение

ИЗМ	КОЛУЧ	ЛИСТ	№ДОК.	ПОДПИСЬ	ДАТА	РМ-28II-02
НАЧ МТО		ГЕРОВ				Пояснительная записка /начало/.
АООТ ДОК1		ТКАЧЕНКО				

СТАДИЯ	ЛИСТ	ЛИСТОВ
ТЕХ.РЕШ	1п	

МНИИТЭП МТО
АООТ "ДОК №I"

ПОЯСНИТЕЛЬНАЯ ЗАПИСКА /окончание/.

I3. Для крепления окон и балконных дверей в проемах наружных стен в коробках этих изделий должны быть заранее просверлены отверстия. Места расположения отверстий зависят от расположения закладных деревянных пробок в проеме стены. По согласованию изготовителя и потребителя эти отверстия могут быть просверлены в условиях завода-изготовителя или на постройке.

I4. Окна и балконные двери, изготавливаемые по данной проектной документации, должны соответствовать ГОСТ 23I66-99 "Блоки оконные. Общие технические условия" и утвержденным техническим условиям завода-изготовителя /ДОК №I/.

I5. На изделия, содержащиеся в данном альбоме, должна быть разработана нормативно-техническая документация:

- технические условия, разработанные на основе рабочих чертежей;
- сертификаты соответствия;
- протоколы сертификационных испытаний, в том числе протоколы испытаний изделий на сопротивление теплопередаче, воздухопроницаемость, шумозащиту (в закрытом состоянии) и при открытом вентиляционном шумозащитном устройстве (УВШ-I), а также по надежности и сопротивлению статической нагрузке, действующей перпендикулярно и вдоль плоскости створки.

I6. Требуемые показатели для окон, установленных в трехслойные панели наружных стен жилых зданий:

ж) - сопротивление теплопередаче не менее 0,56 $м^2$ °С/Вт;
- звукоизоляция в закрытом положении окна не менее 28 дБА, при открытом клапане - 27 дБА;
- сопротивление воздухопроницанию при I0 Па 0,65 $м^2$час/кГ (при показателе режима фильтрации 0,67) для I7-и этажных зданий, при применении изделий в зданиях выше I7 этажей данный показатель уточняется.

Наружные коробки и створки оконных блоков выполняются из готовых алюминиевых профилей производства заводов г.Видное /БАР1/, и г.Малоярославец /БАР.2/.

При применении данных типов окон в других конструкциях наружных стен показатели по п.I6 должны быть уточнены.

Примечание.

ж) Сопротивление теплопередаче $R_o^{тр}$ = 0,56 $м^2 \cdot °С/Вт$ дано при соотношении площади остекления к площади окна β = 0,75.

						РМ-28II.02		
Изм.	Кол.уч.	Лист	№док.	Подпись	Дата			
Нач.МТО		Гуров				Пояснительная записка /окончание/.	Стадия	Лист	Листов
АОО,ДОК1		Ткаченко					Тех.рец.	2п	
РГИ		Андреева					МНИИТЭП МТО АООТ "ДОК №I"		

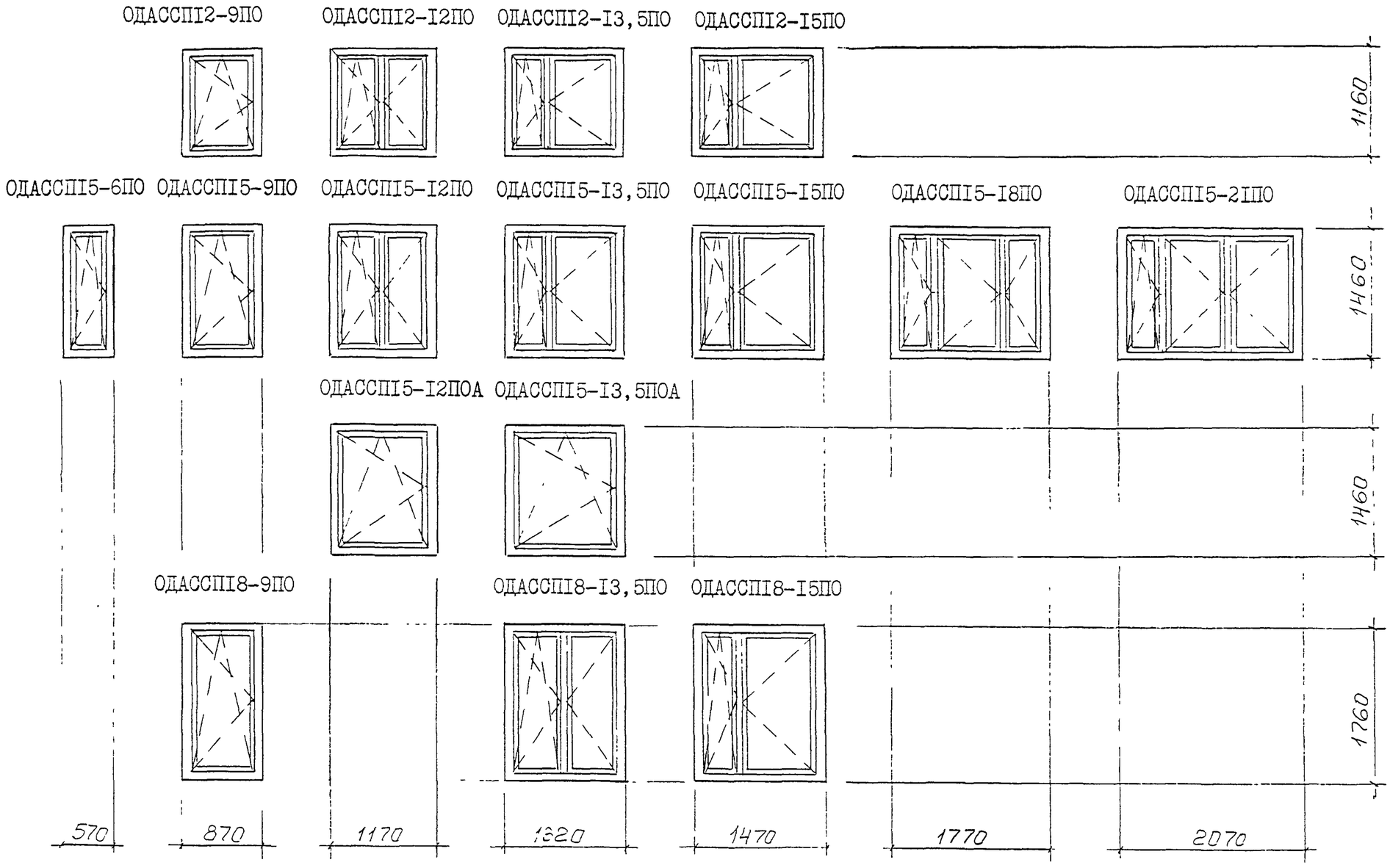

На чертеже показаны изделия в правом исполнении

Структура условного обозначения

ОДА ССП Х-Х ПО А Л

- ОДА — ОКНО ДЕРЕВОАЛЮМИНИЕВОЕ
- ССП — СПАРЕННОЙ КОНСТРУКЦИИ СТЕКЛО+СТЕКЛОПАКЕТ
- Х-Х — ВЫСОТА-ШИРИНА,(ДМ)
- ПО — ПОВОРОТНО-ОТКИДНОЙ МЕХАНИЗМ
- А — ВАРИАНТ РИСУНКА ОКНА ОДНОГО ТИПОРАЗМЕРА
- Л — ИЗДЕЛИЕ В ЛЕВОМ ИСПОЛНЕНИИ

					РМ-2811.02			
Изм	Лист	Докум	Подп	Дата	Окна поворотно-откидные ОДАССП....	Лит	Масса	Масштаб 1:50
Разраб		Щупак Н.С.				Лист 1Н		Листов 7
Руководил		Раскопина С.Н.						
Нач. МТС		Гуров			Номенклатура изделий (вид с фасада)	МНИИТЭП МТО АООТ "ДОК №1"		
Утвердил		Ткаченко А.В.						

№ п/п	Марка изделия	Эскиз изделия	Параметры изделия: Размеры, мм В	Ш	Т	Площадь изделия м²	Проектная масса, кг
1.	ОДАССП12-9ПО	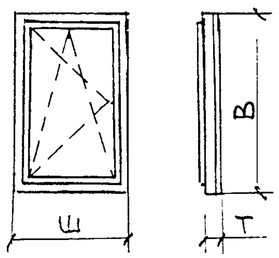	1160	870	83	1,01	48
2.	ПДАССП15-6ПО		1460	570	83	0,83	40
3.	ОДАССП15-9ПО		1460	870	83	1,27	61
4.	ПДАССП18-9ПО		1760	870	83	1,53	70
5.	ОДАССП15-12ПОА		1460	1170	83	1,71	80
6.	ОДАССП15-13,5ПОА		1460	1320	83	1,93	92
7.	ОДАССП12-12ПО	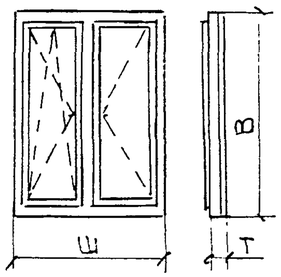	1160	1170	83	1,36	65
8.	ОДАССП15-12ПО		1460	1170	83	1,71	80
9.	ОДАССП18-13,5ПО		1760	1320	83	2,33	107
10	ОДАССП12-13,5ПО	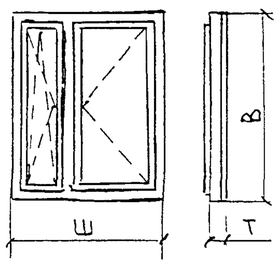	1160	1320	83	1,53	73
11	ОДАССП12-15ПО		1160	1470	83	1,71	80
12	ОДАССП15-13,5ПО		1460	1320	83	1,93	94
13	ОДАССП15-15ПО		1460	1470	83	2,15	99
14	ОДАССП18-15ПО		1760	1470	83	2,59	118

№ п/п	Марка изделия	Эскиз изделия	Параметры изделия: Размеры, мм В	Ш	Т	Площадь изделия, м²	Проектная масса, кг
15	ОДАССП15-18ПО	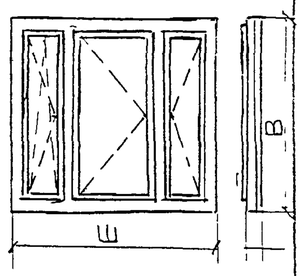	1460	1770	83	2,58	116
16.	ОДАССП15-21ПО	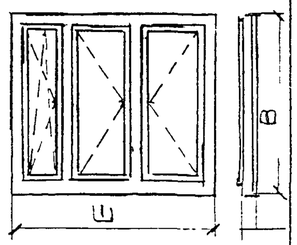	1460	2070	83	3,02	138

Вид с фасада

Изм	Кол.	№ док.	Дата	Подпись	Дата
Разраб.		Шупак			
Нач. МТС		Гуров			
Утверд.		Ткаченко			

РМ 2811.02

Окна деревоалюминиевые поворотно-откидные. Номенклатура изделий. Основные параметры

Стадия	Лист	Листов
Р	1Н/1	

МНИТЭП ОАО ДОК №1"

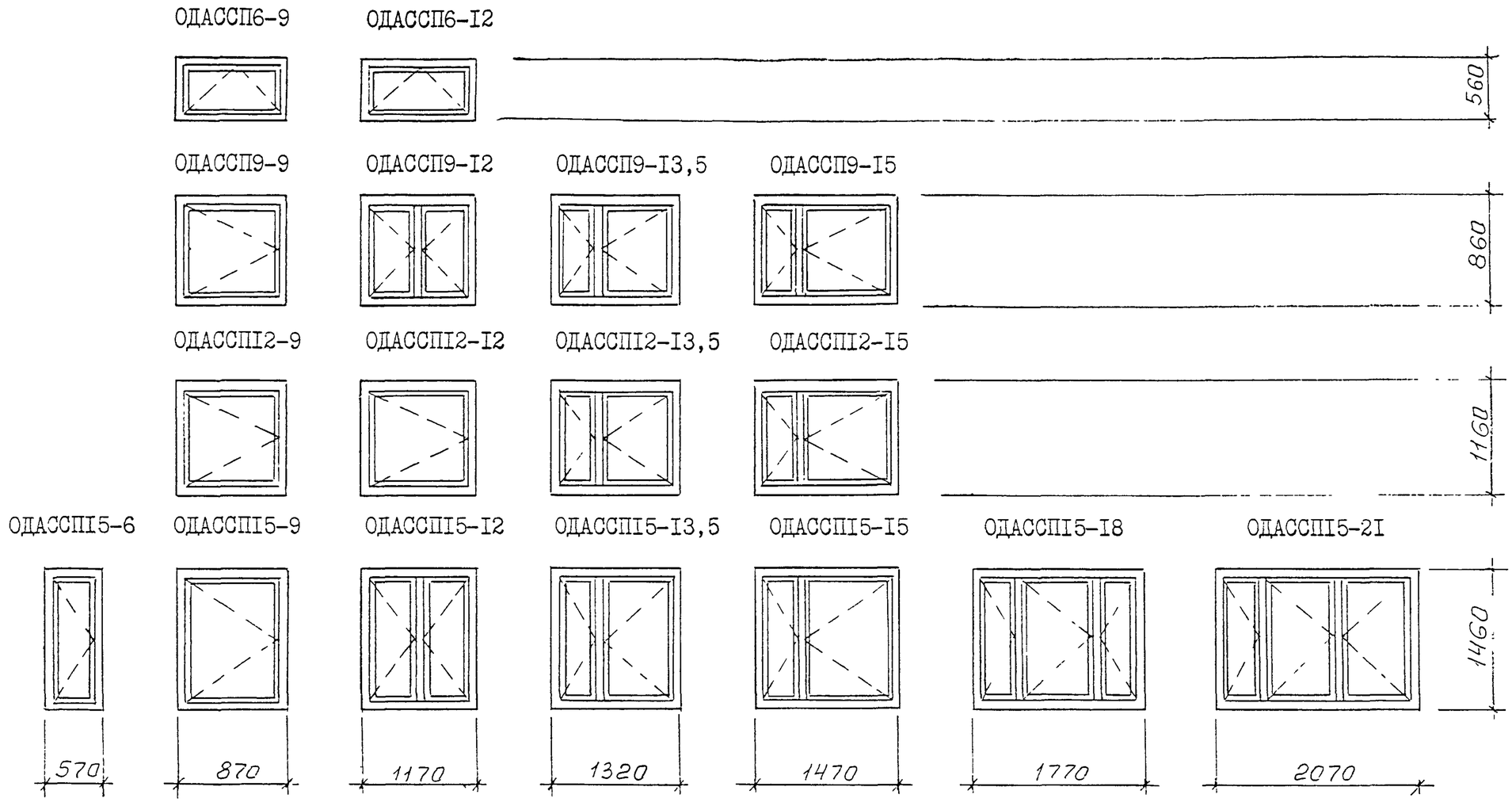

На чертеже показаны изделия в правом исполнении.

Структура условного обозначения

ОДА ССП Х-Х Л

- ОДА — ОКНО ДЕРЕВОАЛЮМИНИЕВОЕ
- ССП — СПАРЕННОЙ КОНСТРУКЦИИ СТЕКЛО+СТЕКЛОПАКЕТ
- Х-Х — ВЫСОТА-ШИРИНА,(ДМ)
- Л — ИЗДЕЛИЕ В ЛЕВОМ ИСПОЛНЕНИИ

					РМ - 28II.02		
Изм	Лист	Докум	Подп	Дата	Окна распашные ОДАССП....	Лит / Масса / Масштаб	1:50
Разраб		Щупак Н.С.				Лист 2н	Листов
Руководил		Раскопина С Н					
Утвердил		Ткаченко А.В			Номенклатура изделий (вид с фасада)	МНИИТЭП МТО АООТ "ДОК №I"	

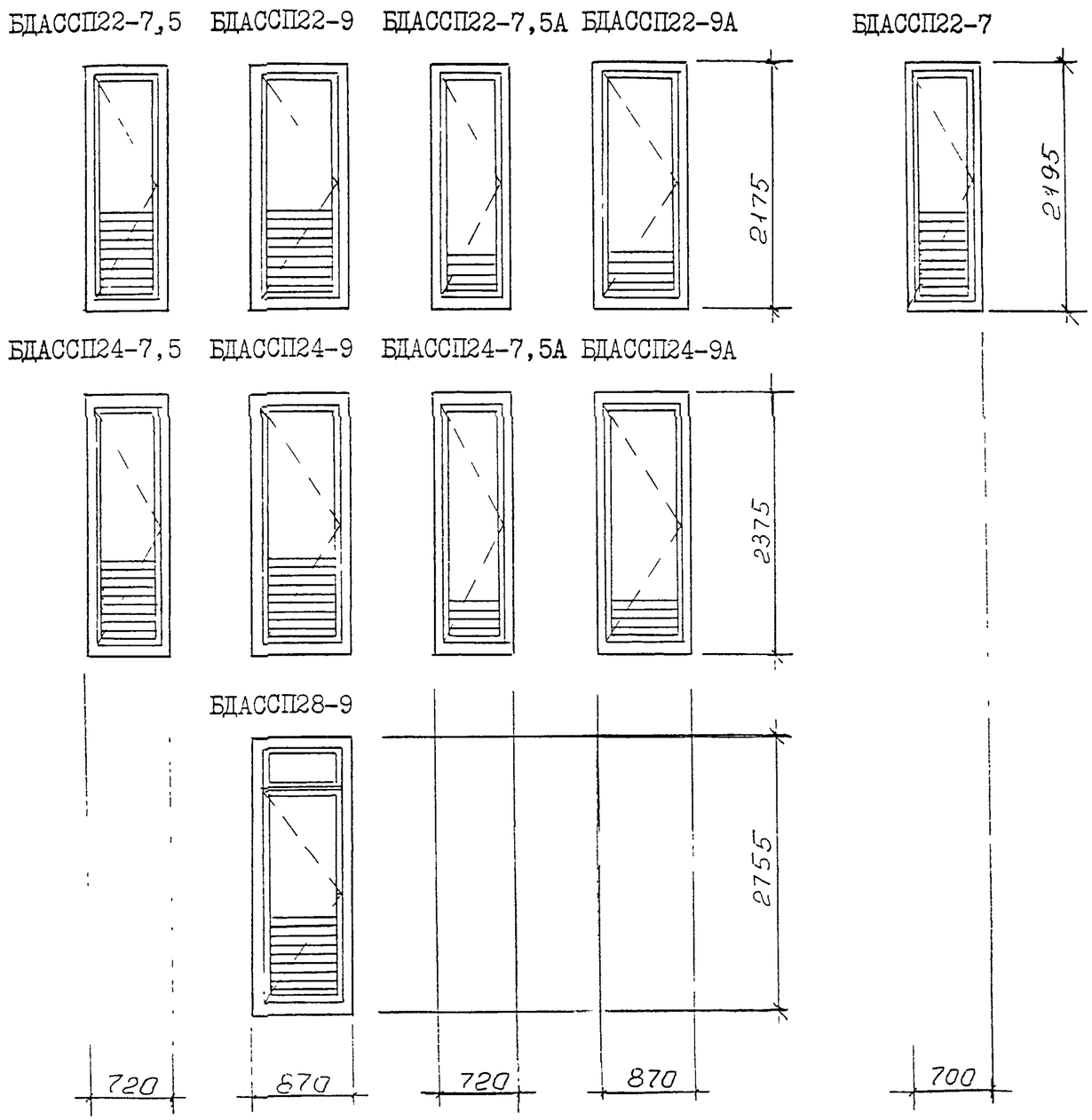

На чертеже показаны изделия в правом исполнении.

Структура условного обозначения

БДА ССП Х-Х А Л

- Л — ИЗДЕЛИЕ В ЛЕВОМ ИСПОЛНЕНИИ
- А — ВАРИАНТ РИСУНКА ДВЕРИ ОДНОГО ТИПОРАЗМЕРА
- Х-Х — ВЫСОТА-ШИРИНА (ДМ)
- ССП — СПАРЕННОЙ КОНСТРУКЦИИ СТЕКЛО+СТЕКЛОПАКЕТ
- БДА — БАЛКОННАЯ ДВЕРЬ ДЕРЕВОАЛЮМИНИЕВАЯ

					РМ - 28II.02		
Изм	Лист	Докум	Подп	Дата	Балконные двери БДАССП....	Лит / Масса	Масштаб 1:50
Разраб		Щупак Н.С.				Лист 4 н	Листов 7
Руководил		Раскопина С Н					
					Номенклатура изделий (вид с фасада)	МНИИТЭП МТО АООТ "ДОК №I"	
Утвердил		Ткаченко А.В					

№ п/п	Марка изделия	Эскиз изделия	Параметры изделия: Размеры, мм В	Ш	Т	Площадь изделия м²	Проектная масса, кг
1.	ОДАССП6-9	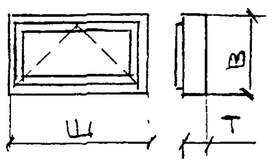	560	870	83	0,49	38
2.	ОДАССП6-12		560	1170	83	0,66	45
3.	ОДАССП9-9	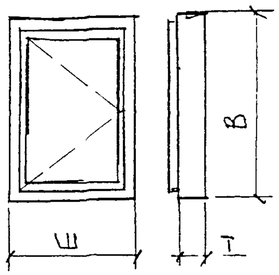	860	870	83	0,75	46
4.	ОДАССП12-9		1160	870	83	1,01	48
5.	ОДАССП12-12		1160	1170	83	1,36	65
6.	ОДАССП15-6		1460	570	83	0,83	47
7.	ОДАССП15-9		1460	870	83	1,27	60
8.	ОДАССП9-12	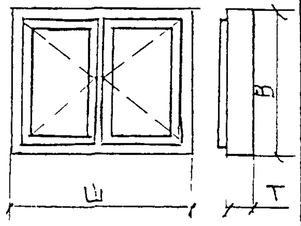	860	1170	83	1,01	48
9.	ОДАССП15-12		1460	1170	83	1,71	80

№ п/п	Марка изделия	Эскиз изделия	Параметры изделия: Размеры, мм В	Ш	Т	Площадь изделия м²	Проектная масса, кг
10.	ОДАССП9-13,5	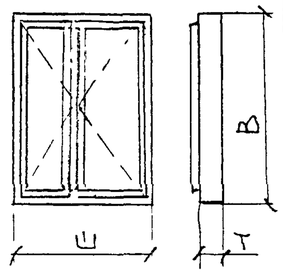	860	1320	83	1,14	53
11	ОДАССП9-15		860	1470	83	1,26	70
12.	ОДАССП12-13,5		1160	1320	83	1,53	73
13	ОДАССП12-15		1160	1470	83	1,71	80
14.	ОДАССП15-13,5		1460	1320	83	1,93	94
15.	ОДАССП15-15		1460	1470	83	2,15	[illegible]
16	ОДАССП15-18	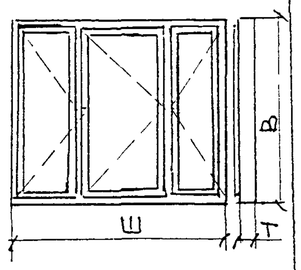	1460	1770	83	2,58	116
17	ОДАССП15-21		1460	2170	83	3,02	138
18	БДАССП22-7	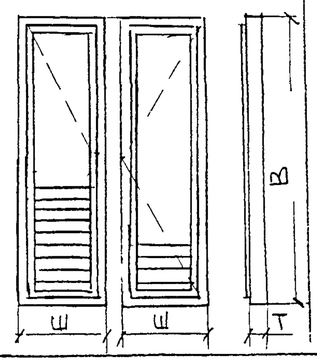	2195	700	83	1,54	73
19	БДАССП22-7,5		2175	720	83	1,57	74
20	БДАССП22-9		2175	870	83	1,89	82
21	БДАССП22-7,5А		2175	720	83	1,57	70
22	БДАССП22-9А		2175	870	83	1,89	77
23	БДАССП24-7,5		2375	720	83	1,57	78
24	БДАССП24-9		2375	870	83	1,89	87
25	БДАССП24-7,5А		2375	720	83	1,57	76
26	БДАССП24-9А		2375	870	83	1,89	82
27	*) БДАССП28-9		2755	870	83	2,4	159

*) БАЛКОННАЯ ДВЕРЬ БДАССП 28-9 ИЗГОТАВЛИВАЕТСЯ ПО СПЕЦИАЛЬНОМУ ЗАКАЗУ И КОМПЛЕКТУЕТСЯ СПЕЦИАЛЬНОЙ ФУРНИТУРОЙ

Изм.	Кол.	№ док.	Дата	Подпись	Дата
Разраб.					
Нач. МТС		Гуров			
Утверд.		Ткаченко			

РМ 2811.02

Окна и балконные двери распашные. Номенклатура изделий. Основные параметры

Стадия	Лист	Листов
Р	24/1	

МНИИТЭП ОАО ДОК №2

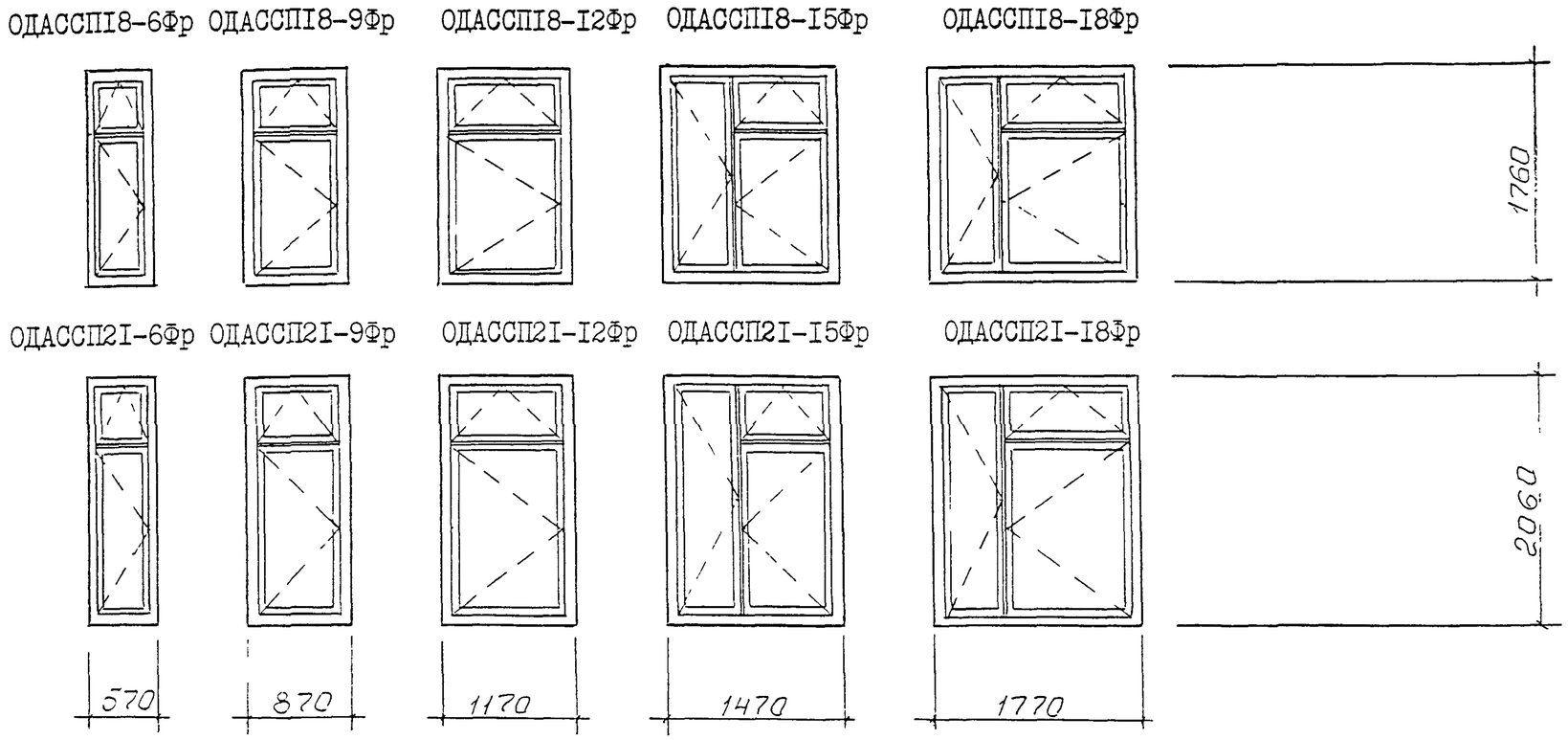

На чертеже показаны изделия в правом исполнении

Структура условного обозначения

ОДА· ССП Х-Х Фр Л

- ОКНО ДЕРЕВОАЛЮМИНИЕВОЕ
- СПАРЕННОЙ КОНСТРУКЦИИ СТЕКЛО+СТЕКЛОПАКЕТ
- ВЫСОТА-ШИРИНА,(ДМ)
- ФРАМУГА
- ИЗДЕЛИЕ В ЛЕВОМ ИСПОЛНЕНИИ

					РМ - 2811.02		
Изм	Лист	Докум	Подп	Дата	Окна распашные с фрамугой ОДАССП....	Лит	Масса	Масштаб 1:50
Разраб		Щупак Н С.					
Руководил		Раскопина С Н				Лист 3н	Листов
Нач. МТО		ГУРОВ			Номенклатура изделий (вид с фасада)	МНИИТЭП МТО АООТ "ДОК №1"	
Утвердил		Ткаченко А В					

№ п/п	МАРКА ИЗДЕЛИЯ	ЭСКИЗ ИЗДЕЛИЯ	ПАРАМЕТРЫ ИЗДЕЛИЯ				
			РАЗМЕРЫ, ММ			ПЛОЩАДЬ ИЗДЕЛИЯ, $м^2$	МАССА ИЗДЕЛИЯ, КГ
			В	Ш	Т		
1.	ОДАССП18-6Фр	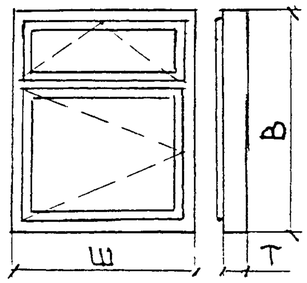	1760	570	83	1,00	48
2.	ОДАССП18-9Фр		1760	870	83	1,53	70
3.	ОДАССП18-12Фр		1760	1170	83	2,06	95
4.	ОДАССП21-6Фр		2070	570	83	1,17	60
5.	ОДАССП21-9Фр		2070	870	83	1,79	86
6.	ОДАССП21-12Фр		2070	1170	83	2,41	112
7	ОДАССП18-15Фр	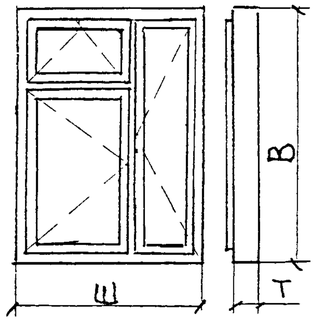	1760	1470	83	2,59	118
8.	ОДАССП18-18Фр		1760	1770	83	3,12	138
9.	ОДАССП21-15Фр		2060	1470	83	3,03	134
10.	ОДАССП21-18Фр		2060	1770	83	3,64	161

ИЗМ	КОЛ	№ ДОК	ДАТА	ПОДПИСЬ	ДАТА
Разраб.		Щупак			
Нач МТС		Гдов			
Утвер.		Ткаченко			

РМ 2811.02

Окна деревоалюминиевые с фрамугой
Номенклатура изделий
Основные параметры

СТАДИЯ	ЛИСТ	ЛИСТОВ
Р	3н/1	

МНИИТЭП
ОАО „ДОК №1"

Структура условного обозначения

ОДА РСП Х-Х Ф А Л

- ОДА — ОКНО ДЕРЕВОАЛЮМИНИЕВОЕ
- РСП — РАЗДЕЛЬНОЙ КОНСТРУКЦИИ СТЕКЛО+СТЕКЛОПАКЕТ
- Х-Х — ВЫСОТА-ШИРИНА,(ДМ)
- Ф — ФОРТОЧНОЕ ПРОВЕТРИВАНИЕ
- А — ВАРИАНТ РИСУНКА ИЗДЕЛИЯ ОДНОГО ТИПОРАЗМЕРА
- Л — ИЗДЕЛИЕ В ЛЕВОМ ИСПОЛНЕНИИ

На чертеже показаны изделия в правом исполнении.

					РМ - 28II.02			
Изм	Лист	Докум	Подп	Дата	Окна раздельные деревоалюминивые	Лит	Масса	Масштаб 1:50
Разраб		Сычев И В				Лист 4н	Листов	
Руковод		Раскопина С Н						
					Номенклатура изделии (вид с фасада)	МНИИТЭП, МТО АООТ "ДОК №I"		
Н.ЭЧ МТО		ГУРОВ						
Утвердил		Ткаченко А В						

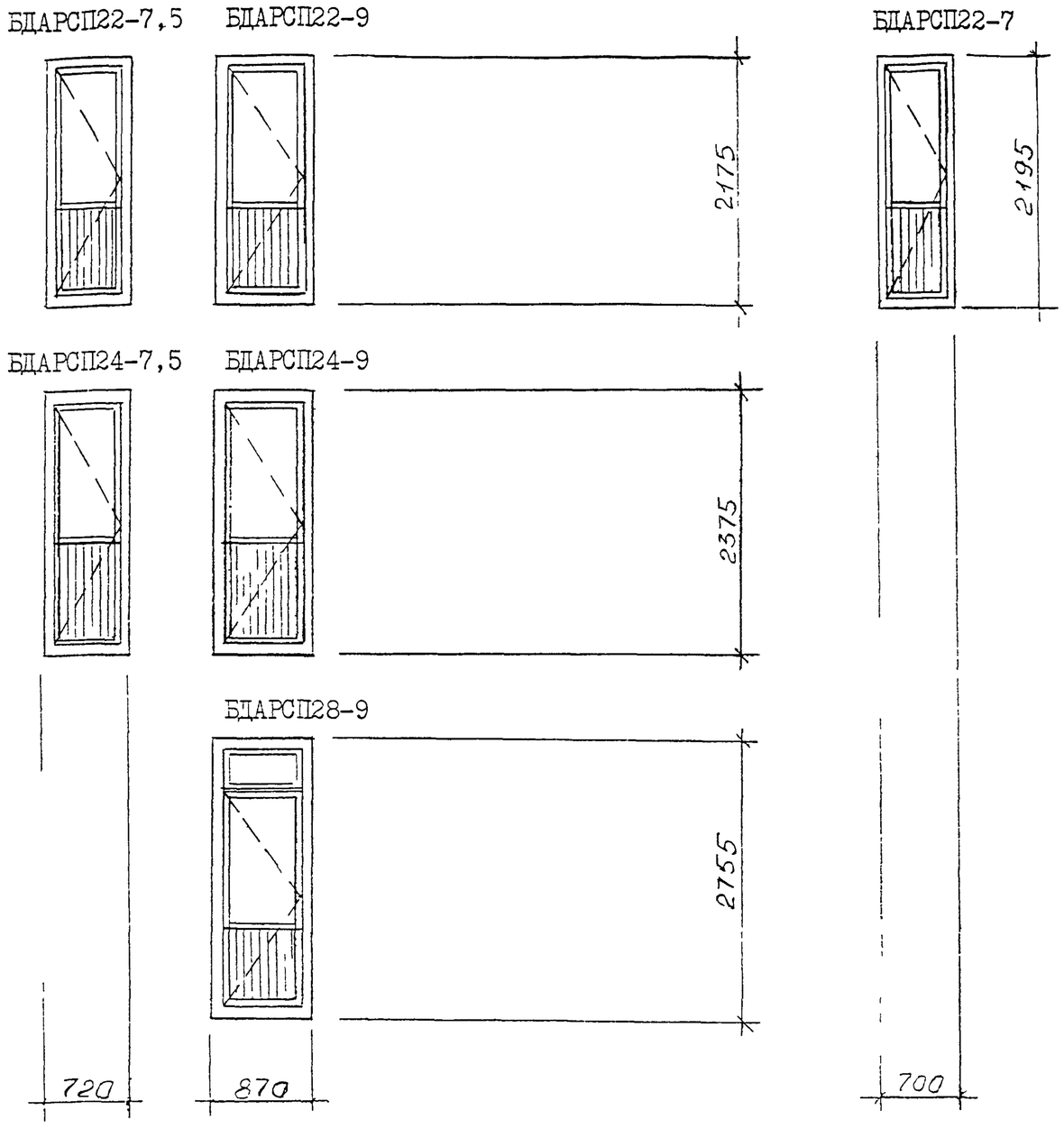

На чертеже показаны изделия в правом исполнении.

Структура условного обозначения

БДА РСП Х-Х Л

- БАЛКОННАЯ ДВЕРЬ ДЕРЕВОАЛЮМИНИЕВАЯ
- РАЗДЕЛЬНОЙ КОНСТРУКЦИИ СТЕКЛО+СТЕКЛОПАКЕТ
- ВЫСОТА – ШИРИНА (ДМ)
- ИЗДЕЛИЕ В ЛЕВОМ ИСПОЛНЕНИИ

					РМ – 28II.02			
Изм	Лист	Докум	Подп	Дата	Балконные двери БДАРСП...	Лит	Масса	Масштаб 1:50
Разраб		Щупак Н С						
Руководит		Раскопина С Н				Лист 5Н	Листов 7	
Нач МТО		Гуров			Номенклатура изделий (вид с фасада)	МЕЛИТЭЛ МТО АСОТ "ДОК №I"		
		Ткаченко Н Е						

№ п/п	Марка изделия	Эскиз изделия	Параметры изделия: Размеры, мм В	Ш	Т	Площадь изделия, м²	Проектная масса, кг
1.	ОДАРСП6-9	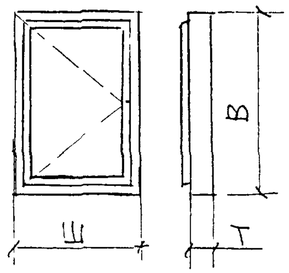	560	870	102	0,46	26
2.	ОДАРСП9-9		860	870	102	0,75	37
3.	ОДАРСП15-9А		1460	870	102	1,27	56
4.	ОДАРСП12-9Ф	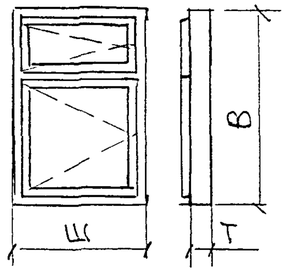	1160	870	102	1,01	50
5.	ОДАРСП15-6Ф		1460	570	102	0,83	43
6.	ОДАРСП15-9Ф		1460	870	102	1,27	58
7.	ОДАРСП6-12	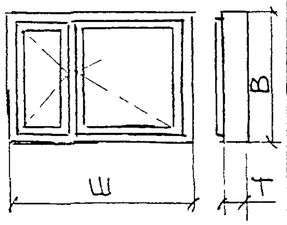	560	1170	102	0,66	37
8.	ОДАРСП9-12		860	1170	102	1,0	51
9.	ОДАРСП9-15		860	1470	102	1,26	58

№ п/п	Марка изделия	Эскиз изделия	Параметры изделия: Размеры, мм В	Ш	Т	Площадь изделия, м²	Проектная масса, кг
10.	ОДАРСП12-12С	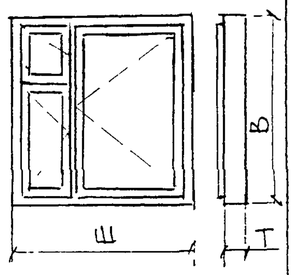	1160	1170	102	1,36	57
11.	ОДАРСП12-15Ф		1160	1470	102	1,71	70
12.	ОДАРСП15-12Ф		1460	1170	102	1,70	80
13.	ОДАРСП15-13,5Ф		1460	1320	102	1,93	88
14.	ОДАРСП15-15Ф		1460	1470	102	2,15	95
15.	ОДАРСП15-18ФА		1460	1770	102	2,58	109
16	ОДАРСП15-18Ф	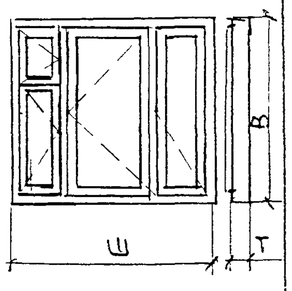	1460	1770	102	2,58	117
17	ОДАРСП15-21Ф		1460	2070	102	3,02	132
18	БЛАРСП22-7	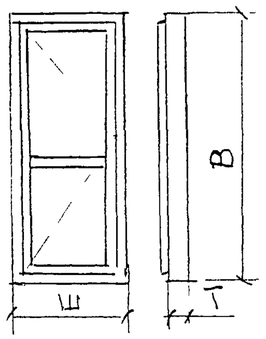	2195	700	102	1,57	60
19	БЛАРСП22-7,5		2175	720	102	1,54	68
20	БДАРСП22-9		2175	870	102	1,89	80
21	БЛАРСП24-7,5		2375	720	102	1,71	74
22	БДАРСП24-9		2375	870	102	2,07	85

*) Балконные двери с фрамужным открыванием выпускаются по специальному заказу

Вид окон с фасада

Изм.	Кол.	№ док.	Дата	Подпись	Дата
Разработ.		Раскопина			
Нач. МТС		Гуров			

РМ2811.02

Окна деревоалюминиевые раздельные с фрамугой (с импостом). Номенклатура изделий. Основные параметры

Стадия	Лист	Листов
Р	5н/1	

МНИИТЭП ОАО "ЛОК №1"

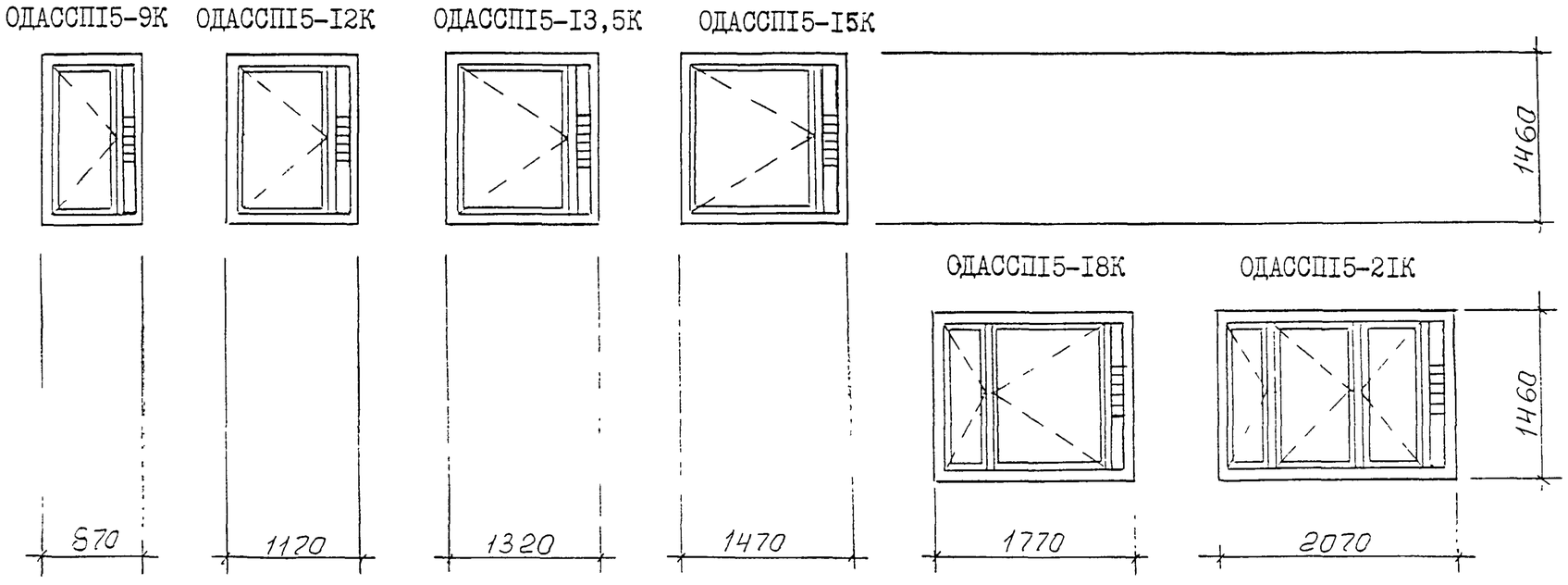

Структура условного обозначения

ОДА ССП Х-Х К Л

- ОДА — ОКНО ДЕРЕВОАЛЮМИНИЕВОЕ
- ССП — СПАРЕННОЙ КОНСТРУКЦИИ СТЕКЛО+СТЕКЛОПАКЕТ
- Х-Х — ВЫСОТА-ШИРИНА, (ДМ)
- К — КЛАПАН ШУМОЗАЩИТНЫЙ
- Л — ИЗДЕЛИЕ В ЛЕВОМ ИСПОЛНЕНИИ

На чертеже показаны изделия в правом исполнении.

					РМ - 2811.02			
Изм	Лист	Докум	Подп	Дата	Окна с шумозащитным клапаном	Лит	Масса	Масштаб 1:50
Разраб		Щупак Н.С.				Лист 6 Н		Листов 7
Руководил		Раскопина С.Н						
Утверд		Ткаченко А.В			Номенклатура изделий (вид с фасада)	МНИИТЭП МТО АООТ"ДОК №1"		

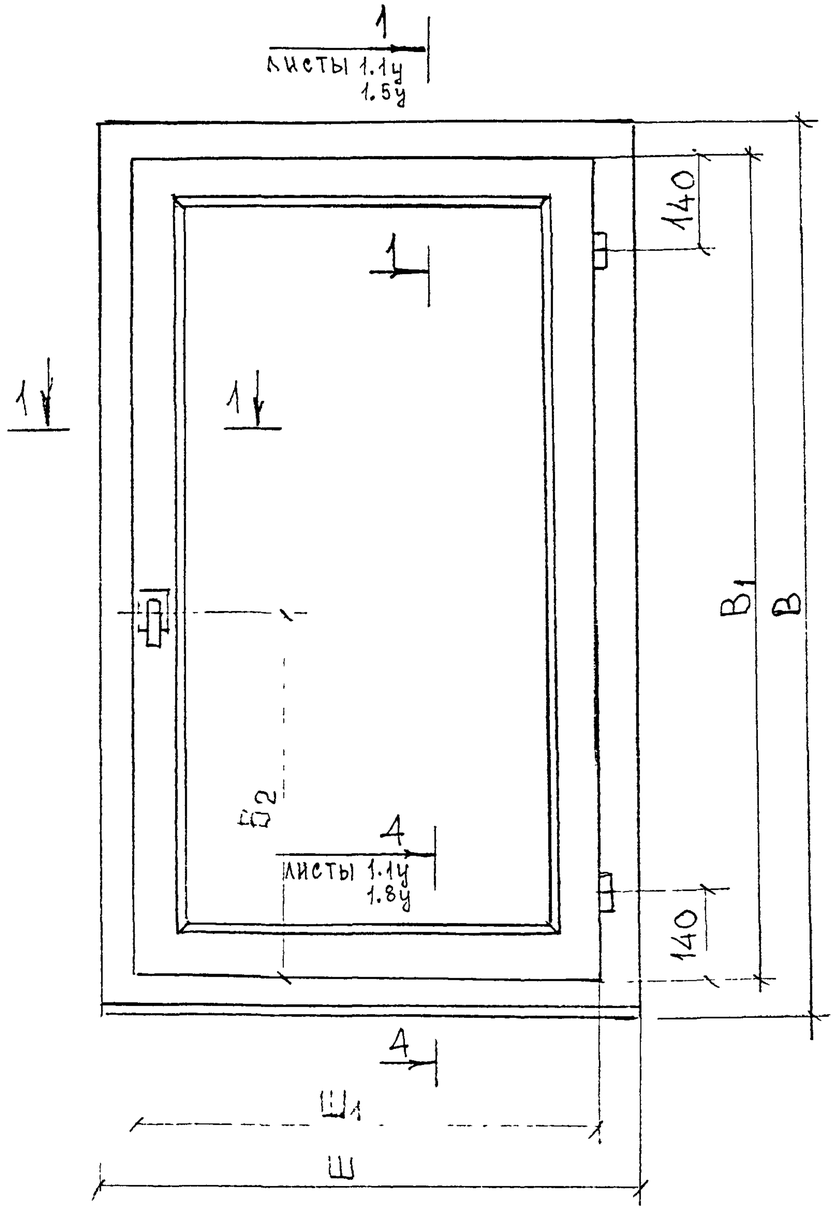

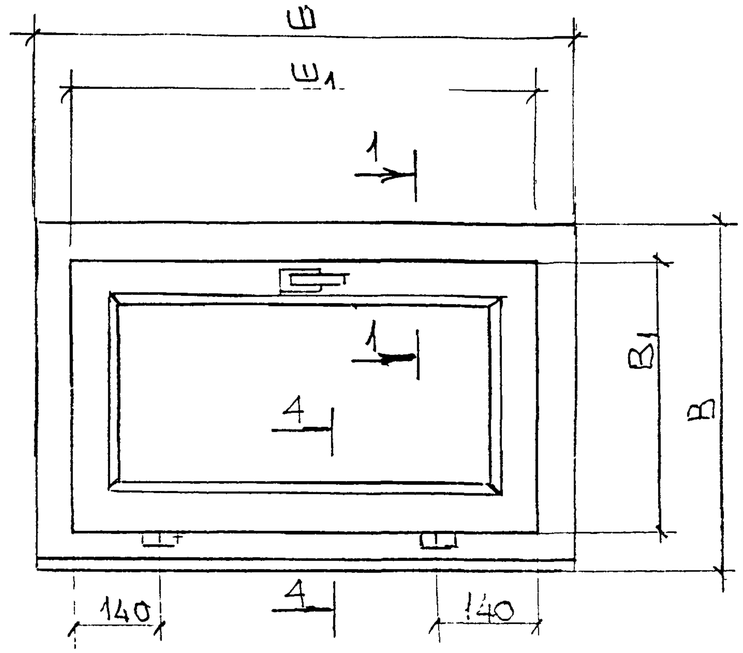

Изготов.	Вариант	Марка изделия	Размеры, мм В	Ш	В1	Ш1
ОАО „ДОК №1"	Вариант №1	ОДА ССП 9-9	860	870	776	786
		ОДА ССП 12-9	1160	870	1076	786
		ОДА ССП 12-12	1160	1170	1076	1086
		ОДА ССП 15-6	1460	570	1376	486
		ОДА ССП 15-9	1460	870	1376	786
		ОДА ССП 6-9	560	870	476	786
		ОДА ССП 6-12	560	1170	476	1086
	Вариант №2	ОДА ССП 9-9	860	870	776	786
		ОДА ССП 12-9	1160	870	1076	786
		ОДА ССП 12-12	1160	1170	1076	1086
		ОДА ССП 15-6	1460	570	1376	486
		ОДА ССП 15-9	1460	870	1376	786
		ОДА ССП 6-9	560	870	476	786
		ОДА ССП 6-12	560	1170	476	1086

Изм.	Кол.	№ док.	Дата	Подпись	Дата
[illegible]	[illegible]	[illegible]			
[illegible]		[illegible]			

ТМ 2811.02

ОДА ССП 9-9; ОДА ССП 12-9; ОДА ССП 12-12; ОДА ССП 15-6; ОДА ССП 15-9; ОДА ССП 6-9; ОДА ССП 6-12
ОБЩИЕ ВИДЫ

Стадия	Лист	Листов
Р	1.1	

МНИИТЭП
ОАО ДОК №1"

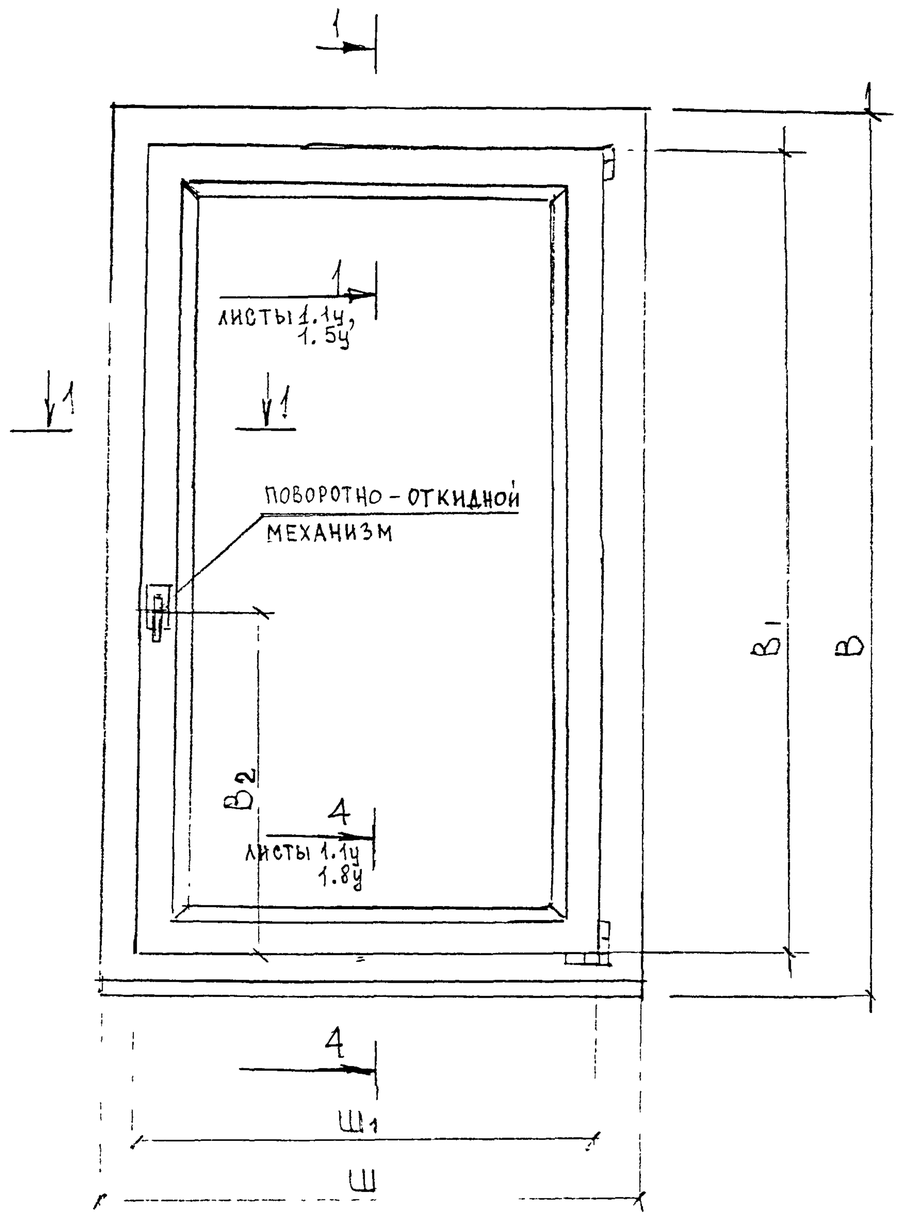

Изготов.	Вариант	Марка изделия	Размеры, мм В	Ш	В1	Ш1	
ОАО „ДОК №1"	Вариант №1	ОДАССП 12-9ПО	1160	870	1076	786	
		ОДАССП 15-6ПО	1460	570	1376	486	
		ОДАССП 15-9ПО	1460	870	1376	786	
		ОДАССП 18-9ПО	1760	870	1676	786	
		ОДАССП 15-12ПОА	1460	1170	1376	1086	
		ОДАССП 15-13,5ПОА	1460	1320	1376	1236	
	Вариант №2	ОДАССП 12-9ПО	1160	870	1076	786	
		ОДАССП 15-6ПО	1460	570	1376	486	
		ОДАССП 15-9ПО	1460	870	1376	786	
		ОДАССП 18-9ПО	1760	870	1676	786	
		ОДАССП 15-12ПОА	1460	1170	1376	1086	
		ОДАССП 15-13,5ПОА	1460	1320	1376	1236	

Изм.	Кол.	Лист	№ док.	Подпись	Дата	РМ 2811.02			
Разраб.		Шупак				ОДАССП 12-9ПО; ОДАССП15-6ПО ОДАССП15-9ПО; ОДАССП18-9ПО ОДАССП15-12ПОА; ОДАССП15-13,5ПОА	Стадия Р	Лист 1.2	Листов
Гл. инж. пр.		Гузов					МНИИТЭП ОАО „ДОК №1"		
Утв. сод.		Ткаченко							

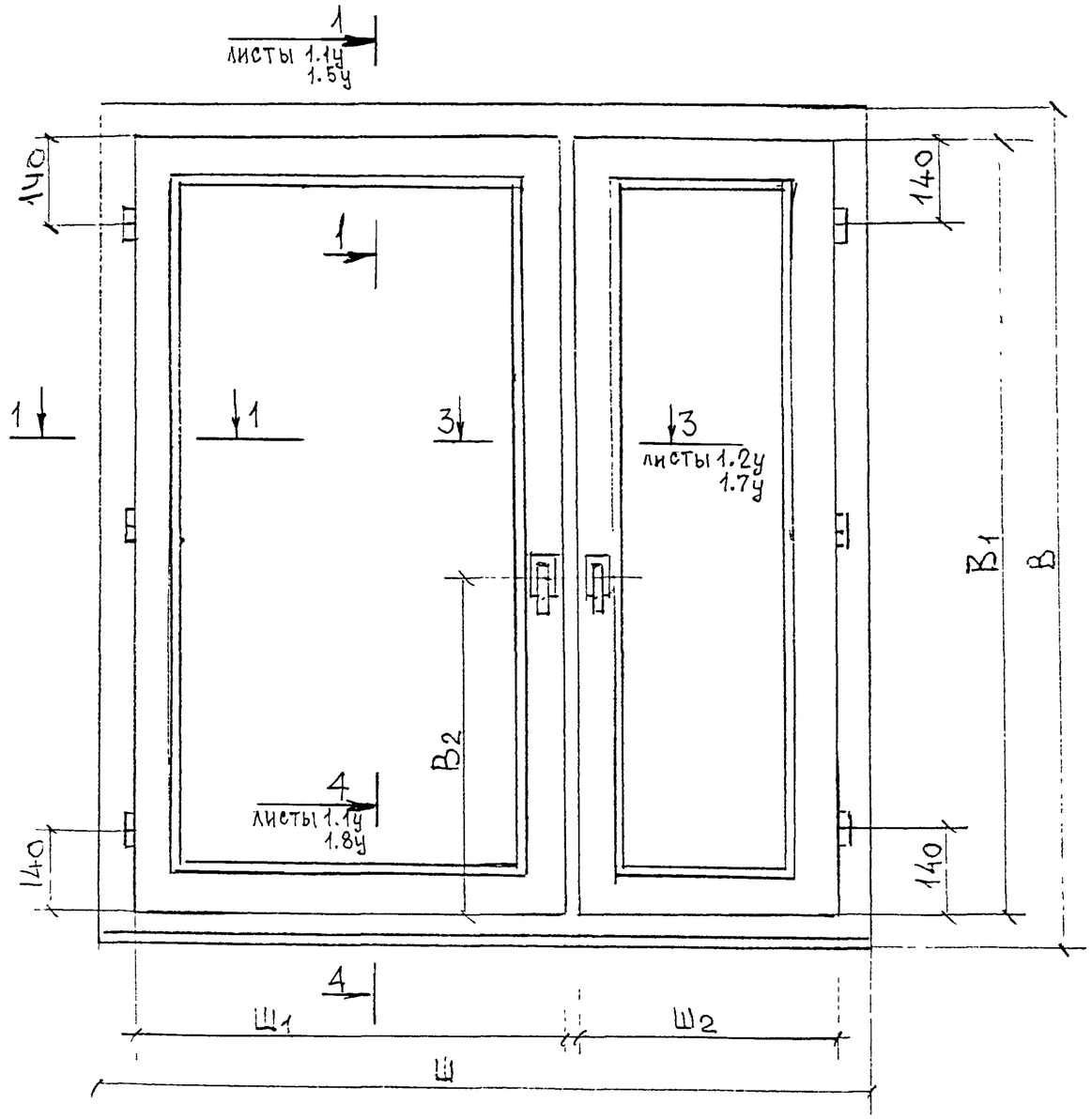

ИЗГОТОВ.	ВАРИАНТ	МАРКА ИЗДЕЛИЯ	РАЗМЕРЫ, ММ				
			В	Ш	$В_1$	$Ш_1$	$Ш_2$
ОАО „ДОК №1"	ВАРИАНТ №1	ОДА ССП 9-12	860	1170	776	531,5	531,5
		ОДА ССП 15-12	1460	1170	1376	531,5	531,5
		ОДА ССП 9-13,5	860	1320	776	763	450
		ОДА ССП 9-15	860	1470	776	913	450
		ОДА ССП 12-13,5	1160	1320	1076	763	450
		ОДА ССП 12-15	1160	1470	1076	913	450
		ОДА ССП 15-13,5	1460	1320	1376	763	450
		ОДА ССП 15-15	1460	1470	1376	913	450
	ВАРИАНТ №2	ОДА ССП 9-12	860	1170	776	531,5	531,5
		ОДА ССП 15-12	1460	1170	1376	531,5	531,5
		ОДА ССП 9-13,5	860	1320	776	763	450
		ОДА ССП 9-15	860	1470	776	913	450
		ОДА ССП 12-13,5	1160	1320	1076	763	450
		ОДА ССП 12-15	1160	1470	1076	913	450
		ОДА ССП 15-13,5	1460	1320	1376	763	450
		ОДА ССП 15-15	1460	1470	1376	913	450

ИЗМ	КОЛ	№ ДОК	ДАТА	ПОДПИСЬ	ДАТА
Разраб		Шумак			
Нач. отд.		Гроз			

ДМ 2811.02

ОДА ССП 9-12; ОДА ССП 15-12
ОДА ССП 9-13,5; ОДА ССП 9-15
ОДА ССП 12-13,5; ОДА ССП 12-15
ОДА ССП 15-13,5; ОДА ССП 15-15
ОБЩИЕ ВИДЫ

СТАДИЯ	ЛИСТ	ЛИСТОВ
Р	1.3	

МНИИТЭП
ОАО ДОК № 1

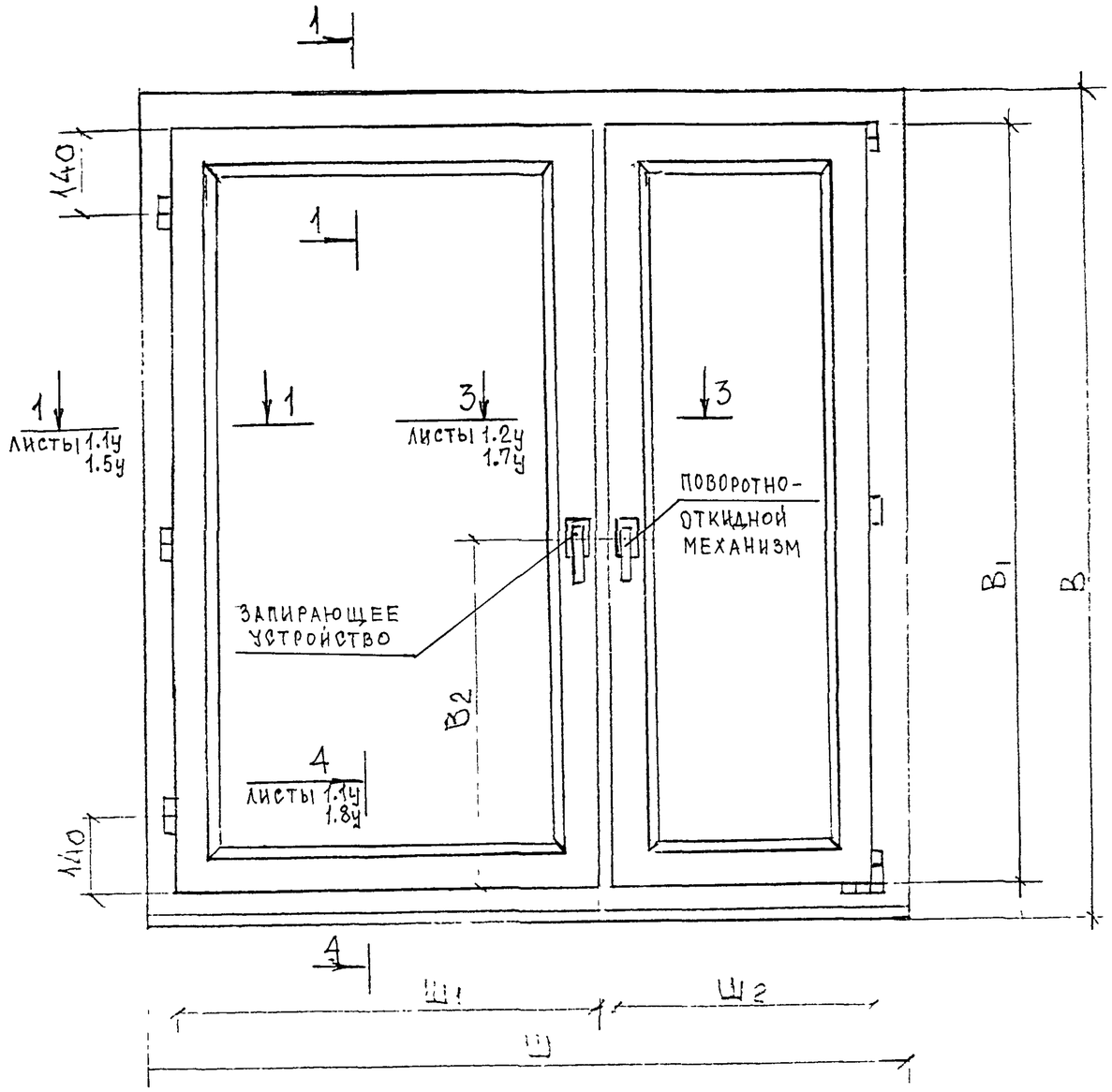

Изготов.	Вариант	Марка изделия	Размеры мм В	Ш	В1	Ш1	Ш2
ОАО „ДОК №1"	Вариант №1	ОДАССП 12-12ПО	1160	1170	1076	526,5	526,5
		ОДАССП 15-12ПО	1460	1170	1376	526,5	526,5
		ОДАССП 12-13,5ПО	1160	1320	1076	763	450
		ОДАССП 12-15ПО	1160	1470	1076	913	450
		ОДАССП 15-13,5ПО	1460	1320	1376	763	450
		ОДАССП 15-15ПО	1460	1470	1376	913	450
		ОДАССП 18-13,5ПО	1760	1320	1676	763	450
		ОДАССП 18-15ПО	1760	1470	1676	913	450
	Вариант №2	ОДАССП 12-12ПО	1160	1170	1076	526,5	526,5
		ОДАССП 15-12ПО	1460	1170	1376	526,5	526,5
		ОДАССП 12-13,5ПО	1160	1320	1076	763	450
		ОДАССП 12-15ПО	1160	1470	1076	913	450
		ОДАССП 15-13,5ПО	1460	1320	1376	763	450
		ОДАССП 15-15ПО	1460	1470	1376	913	450
		ОДАССП 18-13,5ПО	1760	1320	1676	763	450
		ОДАССП 18-15ПО	1760	1470	1676	913	450

Изм.	Кол.	Лист	№ док.	Подпись	Дата	РМ 2811.02			
Разраб.		Шупак				ОДАССП 12-12ПО; ОДАССП 15-12ПО; ОДАССП 12-13,5ПО; ОДАССП 12-15ПО; ОДАССП 15-13,5ПО; ОДАССП 15-15ПО; ОДАССП 18-13,5ПО; ОДАССП 18-15ПО	Стадия	Лист	Листов
							Р	1.4	
Нач. МТС		Гуров					МНИТЭП ОАО ДОК-1		
Утверд.		Клубнико							

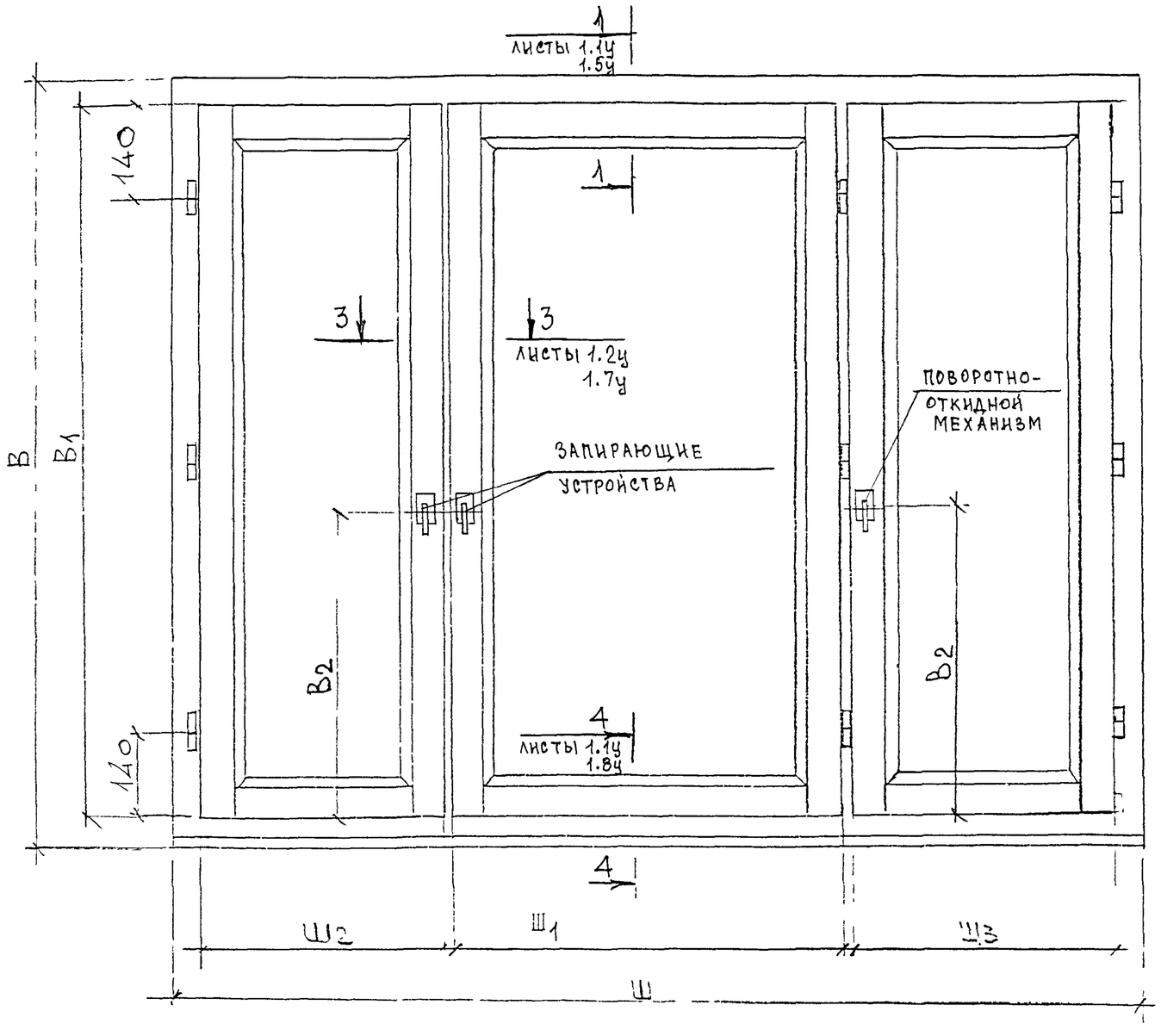

Изготов.	Вариант	Марка изделия	Размеры мм					
			В	Ш	В1	Ш1	Ш2	Ш3
ОДО „ДОК №1"	Вариант №1	ОДА ССП 15-18	1460	1770	1376	740	450	450
		ОДА ССП 15-21	1460	2070	1376	745	745	450
	Вариант № 2	ОДА ССП 15-18	1460	1770	1376	740	450	450
		ОДА ССП 15-21	1460	2070	1376	745	745	450

Изм.	Кол.	№ док.	Дата	Подпись	Дата
Разраб.		Шупак			
Нач. отд.		Гурев			

РМ 2811.02

ОДА ССП 15-18,
ОДА ССП 15-21
СЕЦИЕ ВИДЫ

Стадия	Лист	Листов
Р	1.5	

МНИИТЭП

ОАО „ДОК №1" изготов.	Вариант	Марка изделия	Размеры, мм					
			В	Ш	$В_1$	$Ш_1$	$Ш_2$	$Ш_3$
		ОДАССП 15-18 ПО	1460	1770	1376	740	456	450
		ОДАССП 15-21 ПО	1460	2070	1376	745	745	450
	Вариант №2	ОДАССП 15-18 ПО	1460	1770	1376	740	450	450
		ОДАССП 15-21 ПО	1460	2070	1376	745	745	450

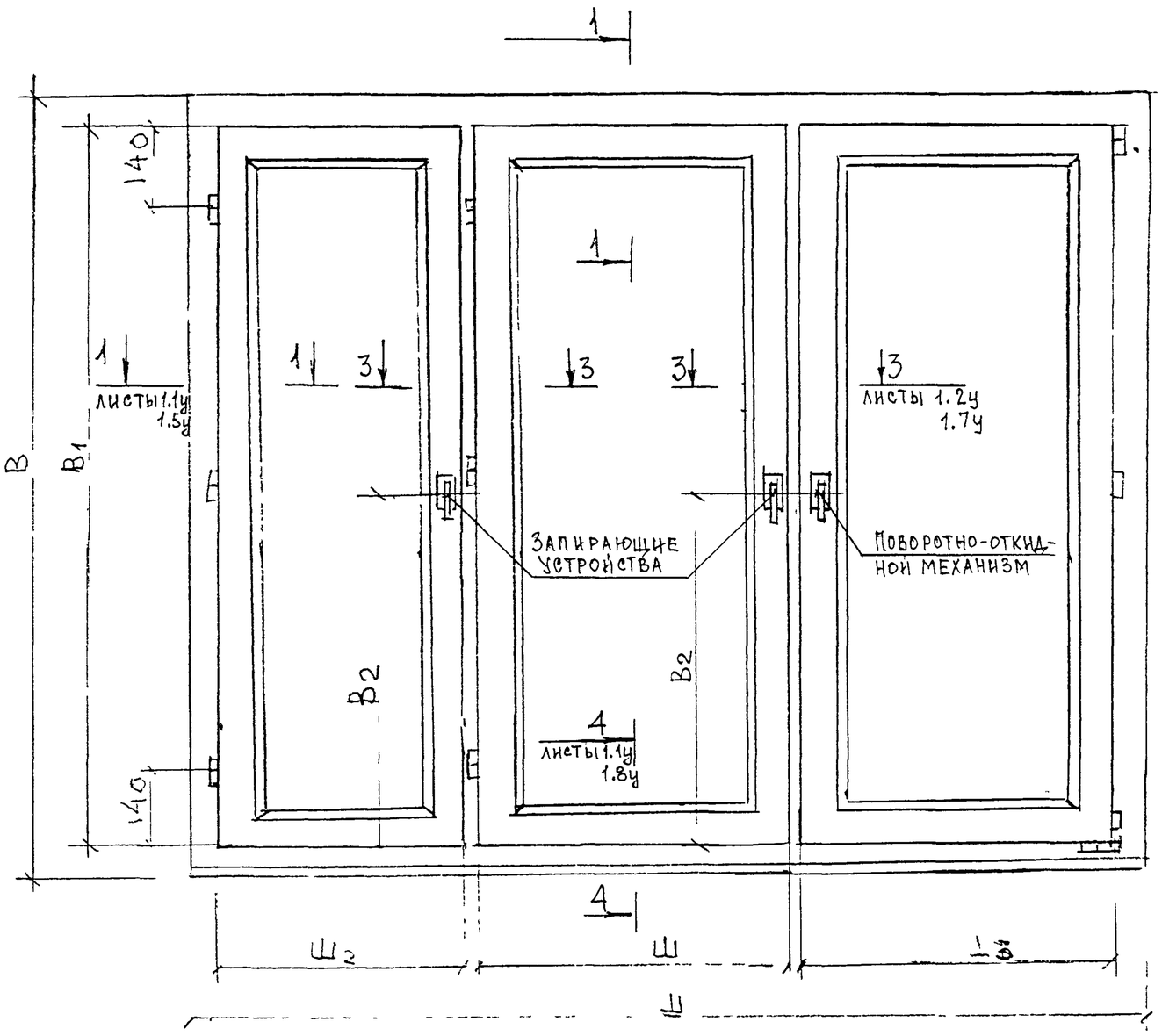

Изм.	Кол.	Лист	№док	Подпись	Дата
Разработ.		Шупак			
Нач. МТС		Гуров			

РМ 2811.02

ОДАССП 15-18 ПО
ОДАССП 15-21 ПО
Общий вид

Стадия	Лист	Листов
Р	1.6	

МНИИТЭП
ОАО „ДОК №1"

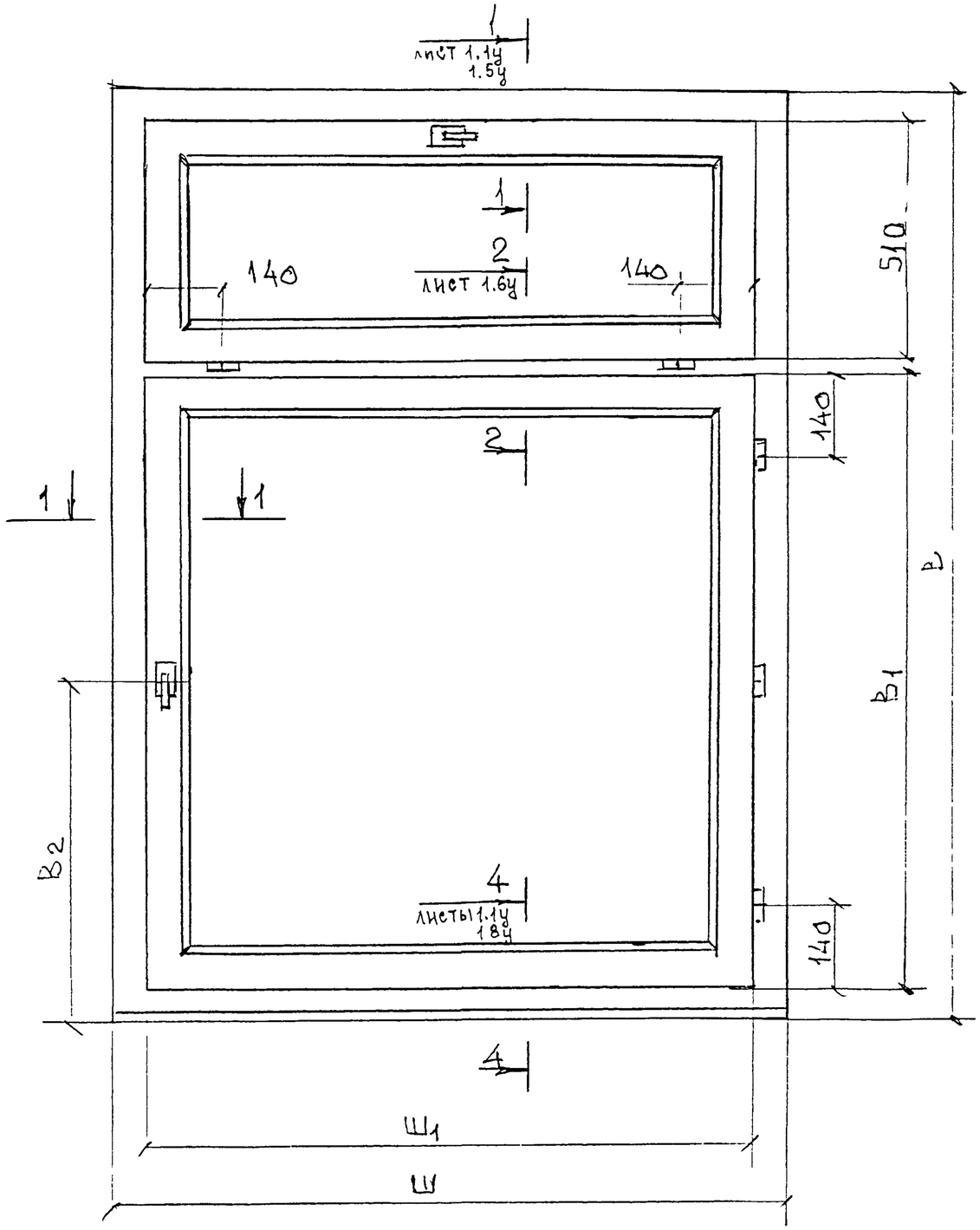

Изготовит.	Вариант	Марка изделия	Размеры, мм				
			В	Ш	В1	Ш1	
ОАО ДОК № 1"	Вариант № 1	ОДАССП 18-6Фр	1760	570	1146	486	
		ОДАССП 18-9Фр	1760	870	1146	786	
		ОДАССП 18-12Фр	1760	1170	1146	1086	
		ОДАССП 21-6Фр	2060	570	1446	486	
		ОДАССП 21-9Фр	2060	870	1446	786	
		ОДАССП 21-12Фр	2060	1170	1446	1086	

Изделие показано со стороны помещения

Изм.	Кол.	№ док.	Дата	Подпись	РМ 2811.02		
Разработ.					ОДАССП 18-6Фр; ОДАССП 18-9Фр; ОДАССП 18-12Фр; ОДАССП 21-6Фр; ОДАССП 21-9Фр; ОДАССП 21-12Фр. Общие виды	Стадия	Лист	Листов
						Р	1.7	
Гл. инж.		Гурова				МНИИТЕП ОАО ДОК № 1		

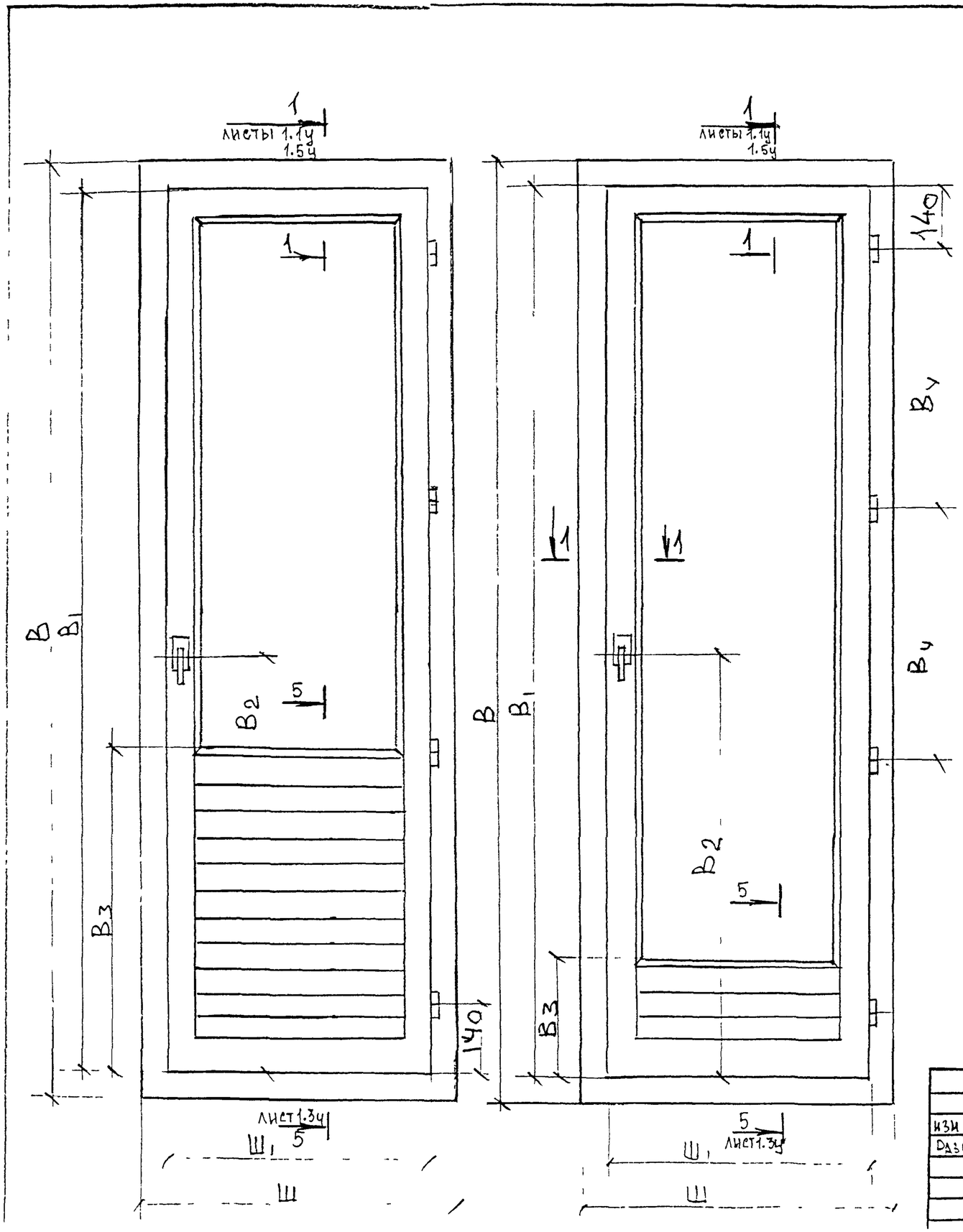

Изготовит.	Вариант	Марка изделия	Размеры мм В	Ш	$В_1$	$В_3$	$В_4$	$Ш_1$
ОДО „ДОК №1"	Вариант №1	БДАССП 22-7	2195	700	2111	889	610	616
		БДАССП 22-7,5	2175	720	2091	869	604	636
		БДАССП 22-9	2175	870	2091	869	604	786
		БДАССП 22-7,5А	2175	720	2091	332	604	636
		БДАССП 22-9А	2175	870	2091	332	604	786
		БДАССП 24-7,5	2375	720	2291	1069	670	636
		БДАССП 24-9	2375	870	2291	1069	670	786
		БДАССП 24-7,5А	2375	720	2291	532	670	636
		БДАССП 24-9А	2375	870	2291	532	670	786
	Вариант №2	БДАССП 22-7	2195	700	2111	889	610	616
		БДАССП 22-7,5	2175	720	2091	869	604	636
		БДАССП 22-9	2175	870	2091	869	604	786
		БДАССП 22-7,5А	2175	720	2091	332	604	636
		БДАССП 22-9А	2175	870	2091	332	604	786
		БДАССП 24-7,5	2375	720	2291	1069	670	636
		БДАССП 24-9	2375	870	2291	1069	670	786
		БДАССП 24-7,5А	2375	720	2291	532	670	636
		БДАССП 24-9А	2375	870	2291	532	670	786

Изм.	Кол.	№ док.	Дата	Подпись	Дата
Разраб.		Шупак			

РМ 2811.02

БДАССП 22-7; БДАССП 22-7,5
БДАССП 22-9; БДАССП 22-7,5А
БДАССП 22-9А; БДАССП 24-7,5
БДАССП 24-9; БДАССП 24-7,5А; БДАССП 24-9А
ОБЩИЕ ВИДЫ

Стадия	Лист	Листов
Р	1.8	

УНИИТЭП
ОДО „ДОК №1"

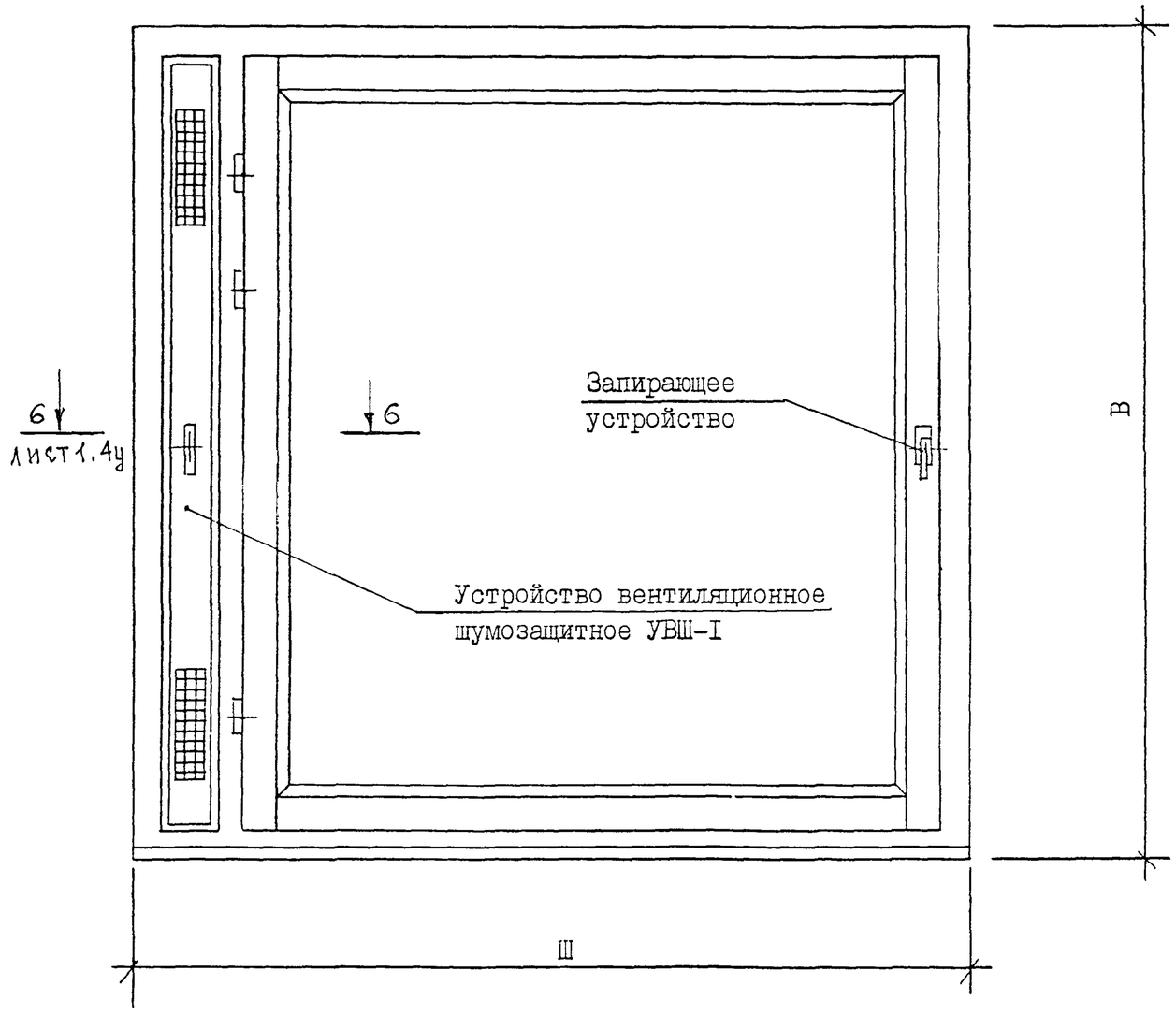

РМ-2811.0 .Оконный блок ОДАССП В-Ш К1 Основные расчетные соотношения.	Лист 1.9

Инв. № подл | Подпись и дата | Взам. инв. №

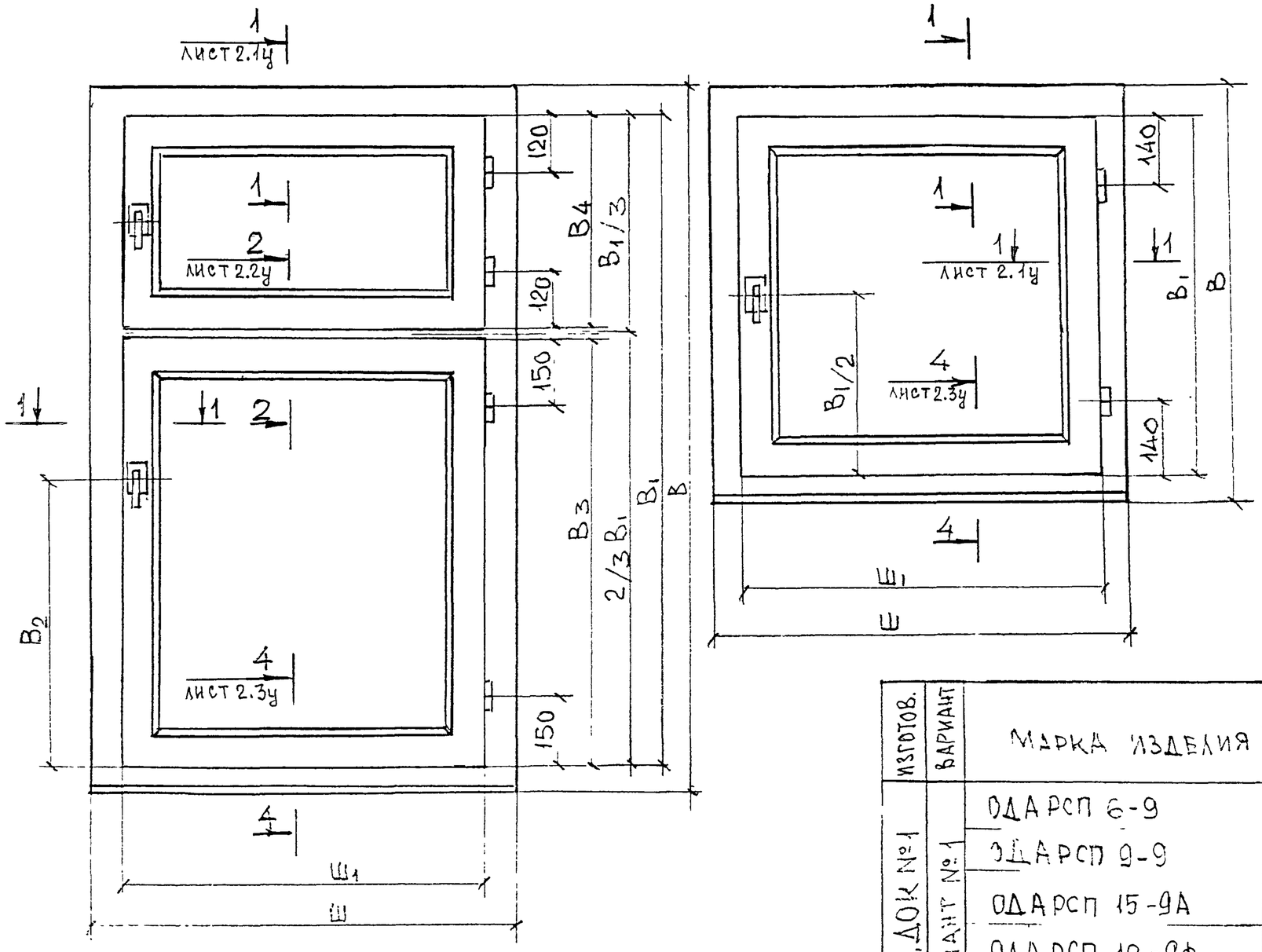

ИЗГОТОВ.	ВАРИАНТ	МАРКА ИЗДЕЛИЯ	РАЗМЕРЫ, ММ					
			В	Ш	B_1	B_3	B_4	$Ш_1$
ОАО „ДОК №1	ВАРИАНТ №1	ОДА РСП 6-9	560	870	500	–	–	810
		ОДА РСП 9-9	860	870	800	–	–	810
		ОДА РСП 15-9А	1460	870	1460	–	–	810
		ОДА РСП 12-9Ф	1160	870	1100	543	555	810
		ОДА РСП 15-6Ф	1460	570	1400	843	555	510
		ОДА РСП 15-9Ф	1460	870	1400	843	555	810

Изм	Кол	№ док	Дата	Подпись	Дата
Разраб		Рескопович			
Нач. отд.		Чуров			

ЭМ 2811.02

ОДА РСП 6-9; ОДА РСП 9-9
ОДА РСП 15-9А; ОДА РСП 12-9Ф
ОДА РСП 15-6Ф; ОДА РСП 15-9Ф
Общие виды

Стадия	Лист	Листов
Р	2.1	

МНИИТЭП
ОАО „ДОК №1

Изготов.	Вариант	Марка изделия	Размеры, мм				
			В	Ш	$В_1$	$Ш_1$	$Ш_2$
ОАО „ДОК-1"	Вариант №1	ОДА РСП 6-12	560	1170	500	648	450
		ОДА РСП 9-12	860	1170	800	648	450
		ОДА РСП 9-15	860	1470	800	948	450

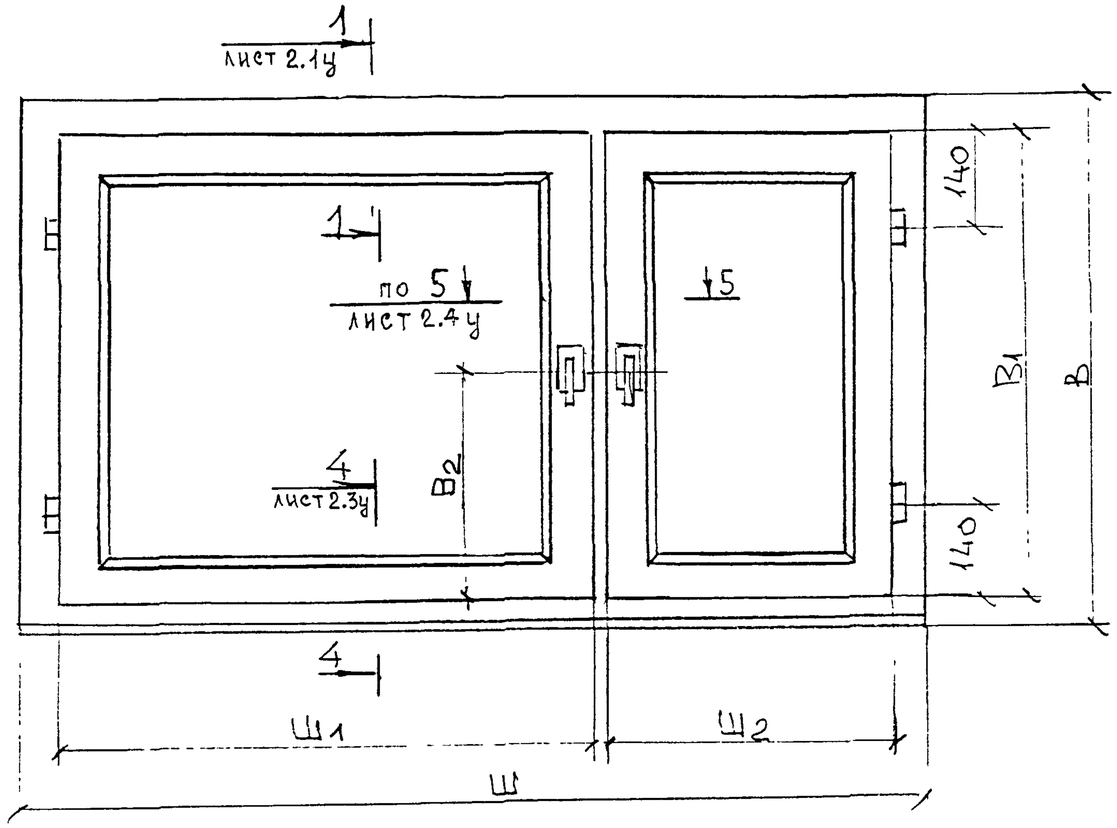

Изделие показано со стороны помещения

Изм.	Кол.	Уч.	Док.	Дата	Подпись	Дата
Разработ.						
Нач. МТС		Гуров				

РМ 2811.02

ОДА РСП 6-12
ОДА РСП 9-12
ОДА РСП 9-15

Стадия	Лист	Листов
Р	2.2	

МНИИТЭП

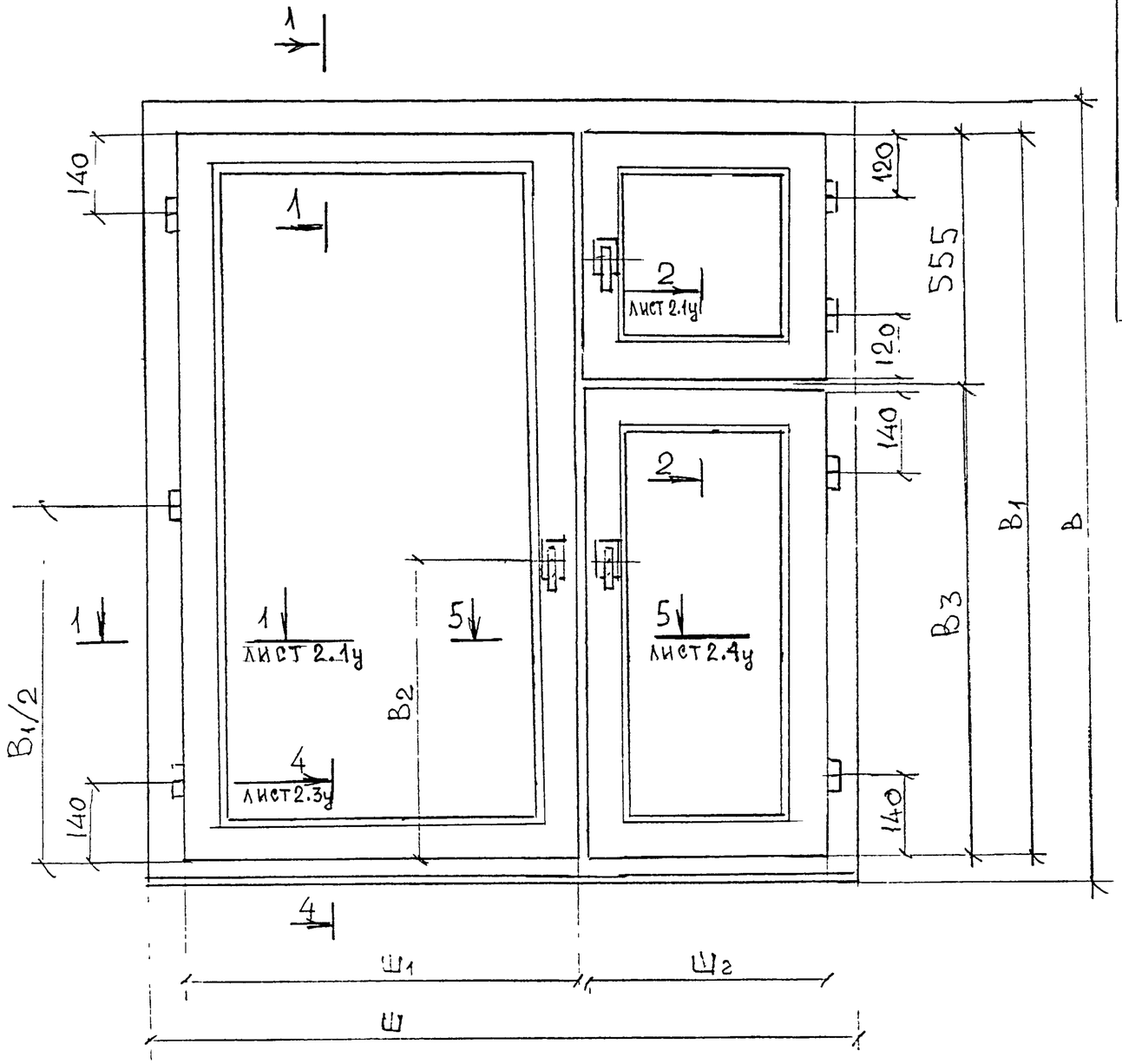

Изготовит	Вариант	Марка изделия	Размеры, мм					
			В	Ш	$В_1$	$В_3$	$Ш_1$	$Ш_2$
ОАО „ДОК № 1"	Вариант №1	ОДАРСП 12-12Ф	1160	1170	1100	542	648	450
		ОДАРСП 12-15Ф	1160	1470	1100	542	948	450
		ОДАРСП 15-12Ф	1460	1170	1400	842	648	450
		ОДАРСП 15-13,5Ф	1460	1320	1400	842	798	450
		ОДАРСП 15-15Ф	1460	1470	1400	842	948	450
		ОДАРСП 15-18ФА	1460	1770	1400	842	1248	450

Изделие показано со стороны помещения

Изм	Кол	№ док	Подпись	Дата	РМ 2811.02			
Разраб.					ОДАРСП 12-12Ф; ОДАРСП 12-15Ф; ОДАРСП 15-12Ф; ОДАРСП 15-13,5Ф; ОДАРСП 15-15Ф; ОДАРСП 15-18ФА. Общие виды	Стадия	Лист	Листов
						Р	2.3	
Нач. отд.		Гуров				МНИИТЭП ОАО „ДОК № 1"		

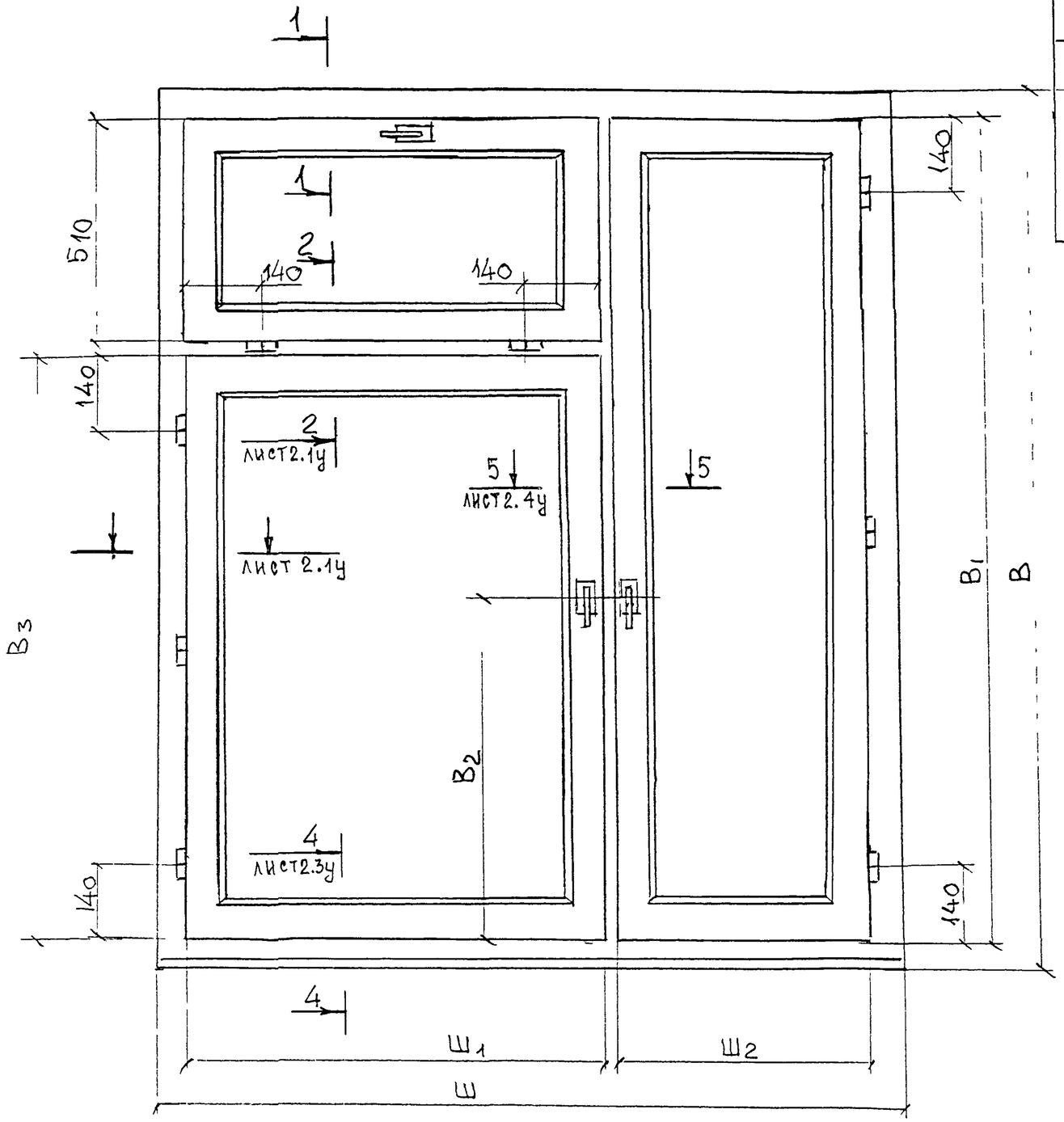

Изготовит	Вариант	Марка изделия	Размеры, мм					
			В	Ш	В1	В3	Ш1	Ш2
ОАО „ДОК №1"	Вариант №1	ОДА ССП 18-15Фр	1760	1470	1676	1153	853	510
		ОДА ССП 18-18Фр	1760	1770	1676	1153	853	510
		ОДА ССП 21-15Фр	2060	1470	1976	1453	1153	510
		ОДА ССП 21-18Фр	2060	1770	1976	1453	1153	510

Изм	Кол	№ док	Дата	Подпись	Дата	РМ 2811.02			
Разраб.		Шуплак				ОДА ССП18-15Фр; ОДА ССП18-18Фр; ОДА ССП21-15Фр; ОДА ССП21-18Фр	Стадия	Лист	Листов
							Р	2.4	
Нач. МТС		Гуров				Общие виды	МНИИТЭП ОАО ДОК №1		

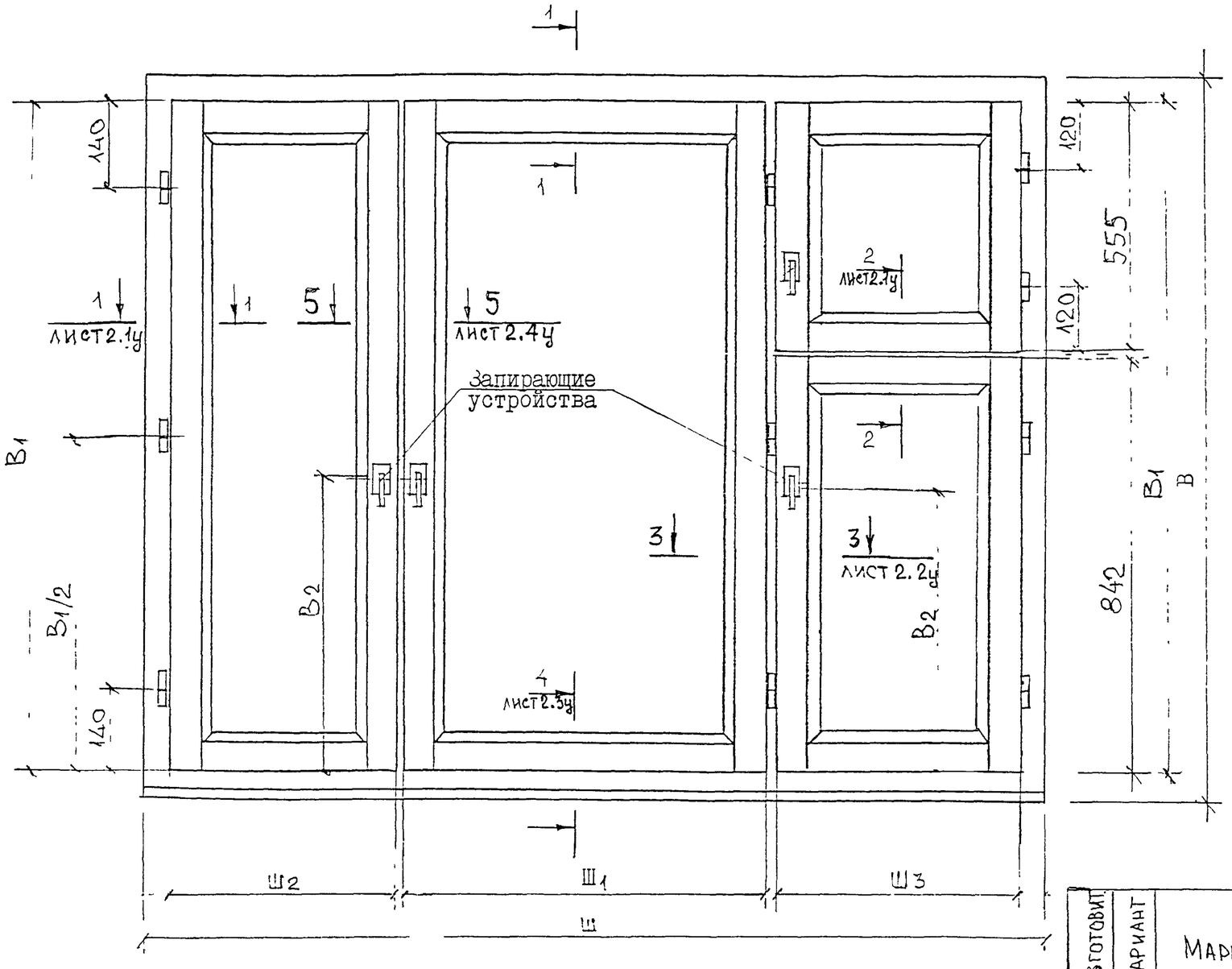

Изделие показано со стороны помещения

Изготовит	Вариант	Марка изделия	Размеры мм					
			В	Ш	В1	Ш1	Ш2	Ш3
ОАО „ДОК №1"	Вариант №1	ОДА РСП 15-18ф	460	1770	1400	764	450	450
		ОДА РСП 15-21ф	1460	2070	1400	757	757	450

Изм	Кол	№ док	Дата	Подпись	Дата
Разраб					
Пров					
Т.контр					
Н.контр					
Утв					

РМ 2811.02

ОДА РСП 15-18ф
ОДА РСП 15-21ф
Общие виды

Стадия	Лист	Листов
Р	2.5	

МНИИТЭП
ОАО „ДОК №1"

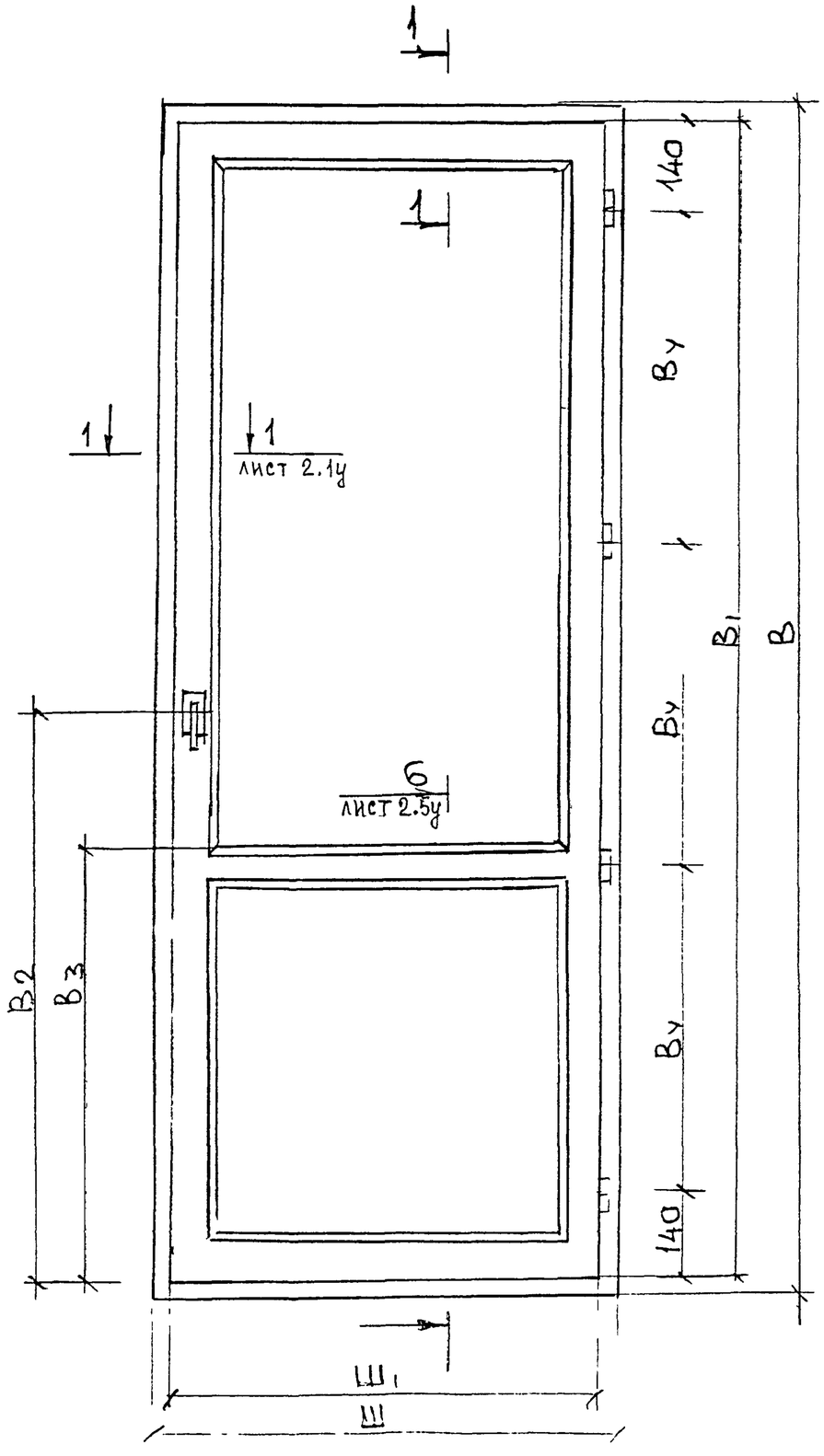

ИЗГОТОВИТ.	ВАРИАНТ	МАРКА ИЗДЕЛИЯ	РАЗМЕРЫ ММ					
			В	Ш	$В_1$	$В_3$	$В_4$	$Ш_1$
ОАО „ДОК № 1"	ВАРИА	БДА РСП 22-7	2195	700	2135	770	618	640
		БДА РСП 22-7,5	2175	720	2115	750	612	660
		БДА РСП 22-9	2175	870	2115	750	612	810
		БДА РСП 24-7,5	2375	720	2315	950	678	660
		БДА РСП 24-9	2375	870	2315	950	678	810

ИЗДЕЛИЕ ПОКАЗАНО СО СТОРОНЫ ПОМЕЩЕНИЯ

						РМ 2811.02			
ИЗМ	КОЛ	№ДОК	ДАТА	ПОДПИСЬ	ДАТА				
Разраб.						БДА РСП 22-7 БДА РСП 22-7,5 БДА РСП 22-9; БДА РСП 24-7,5 БДА РСП 24-9 ОБЩИЕ ВИДЫ	СТАДИЯ	ЛИСТ	ЛИСТОВ
							Р	2.6	
Нач. МТО		Гуров					МНИИТЭП ОАО „ДОК №1		

1 - 1

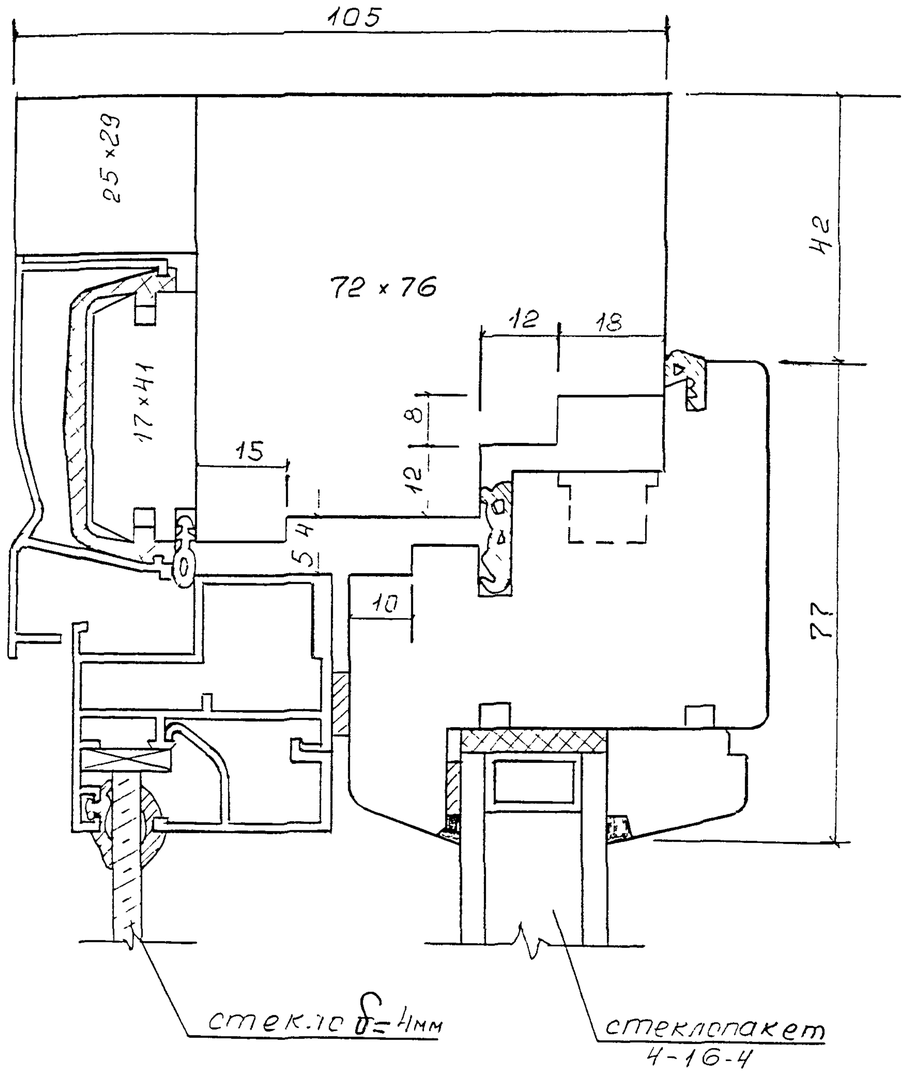

4 - 4

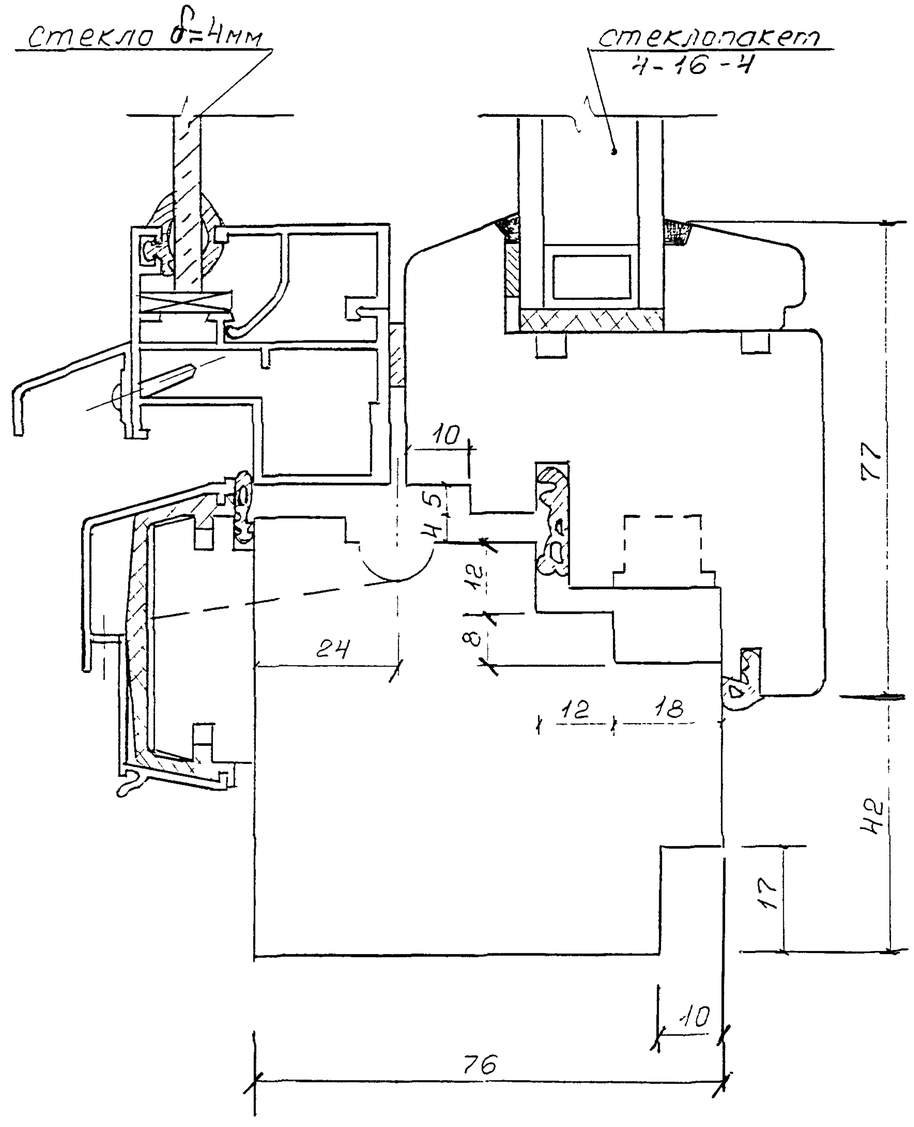

РМ-2811.02	ОКОННЫЙ БЛОК ТИПА ОДАССП... СЕЧЕНИЯ 1-1, 4-4. ВАР.1	ЛИСТ 1.1ч

3 - 3

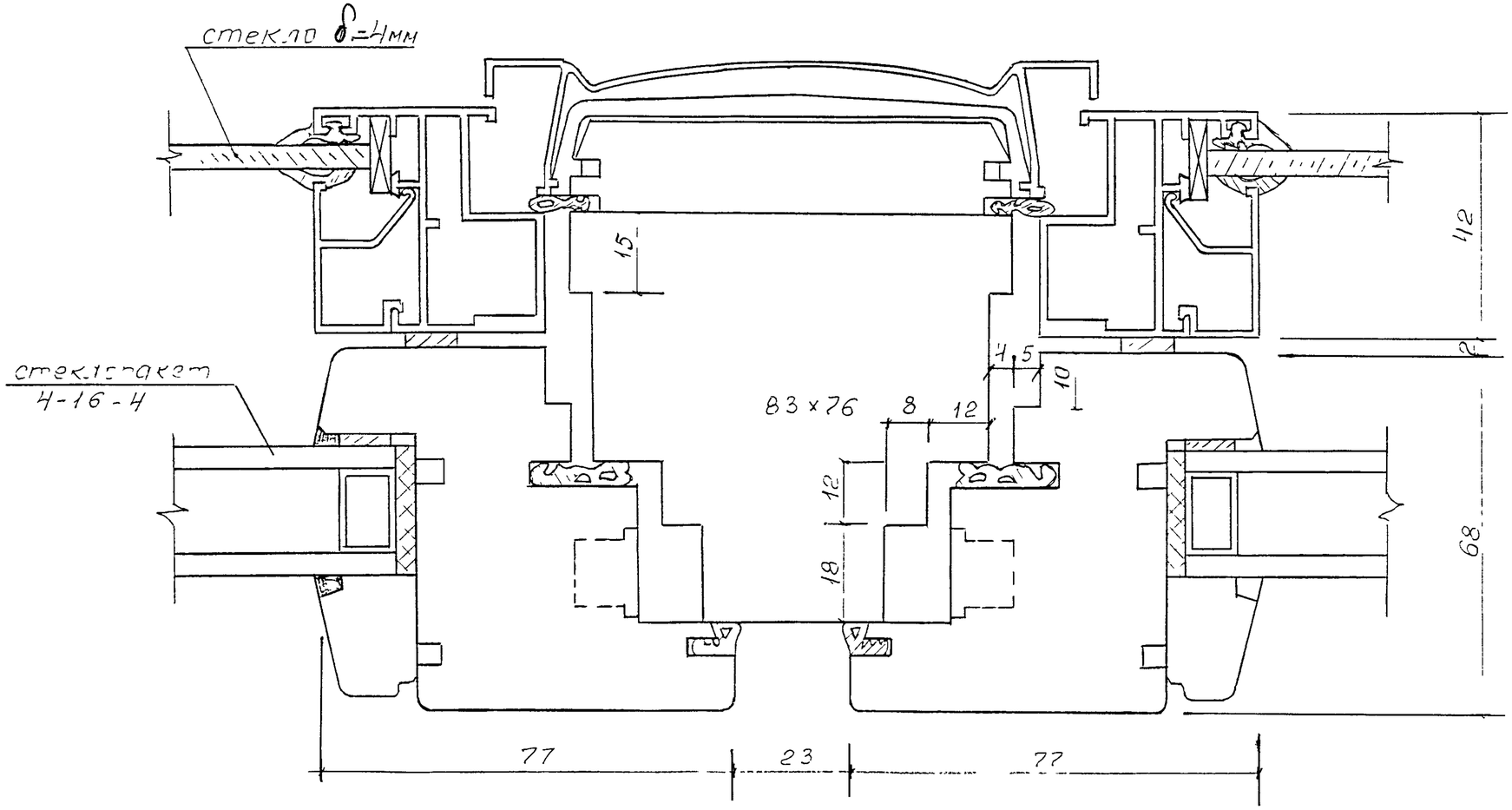

РМ-2811.02	ОКОННЫЙ БЛОК ТИПА ОДАССП... СЕЧЕНИЕ 3-3 ВАР 1	ЛИСТ 1.24

5 - 5

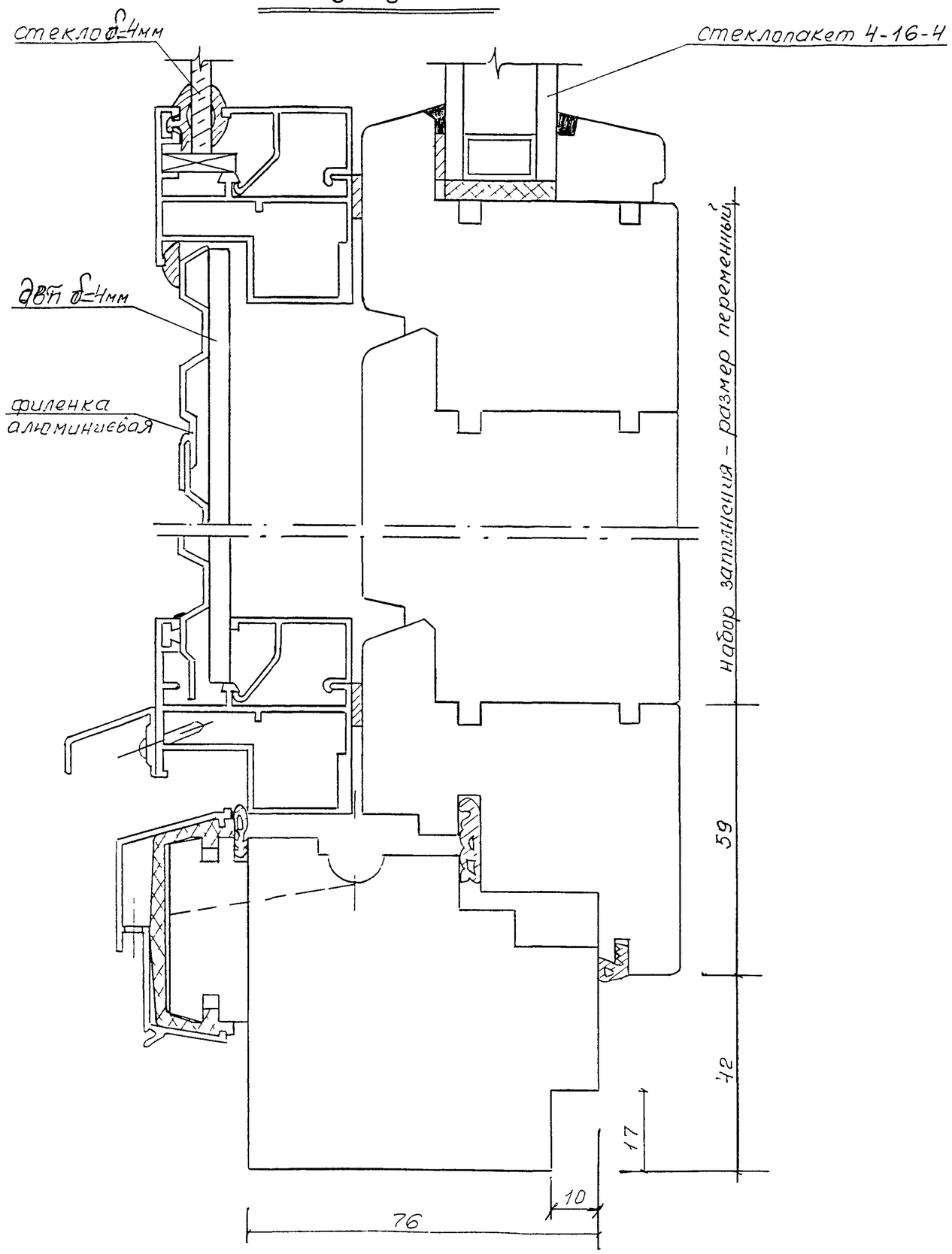

РМ-2811.02	ОКОННЫЙ БЛОК ТИПА ОДАССП СЕЧЕНИЕ 5 -5	лист 1.34

6 - 6

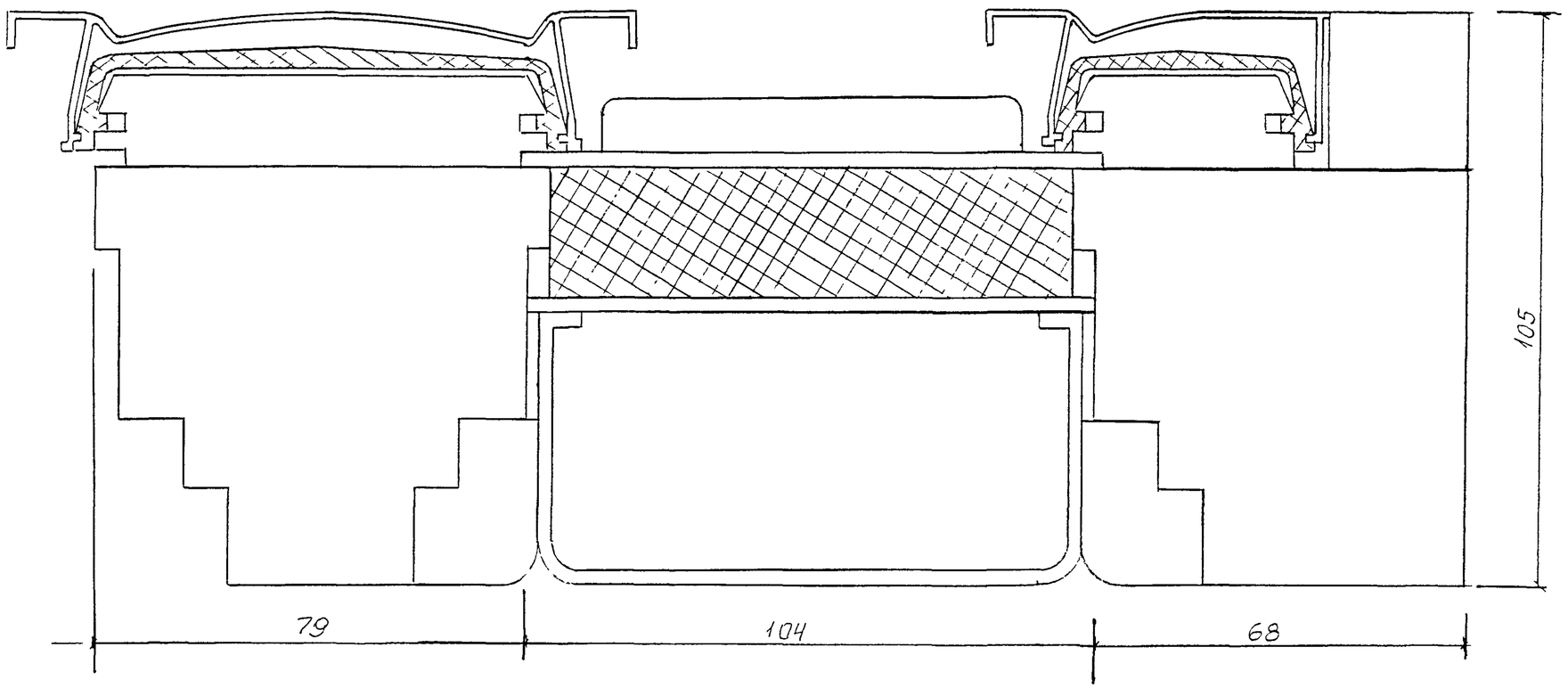

I - I
Вар. 2

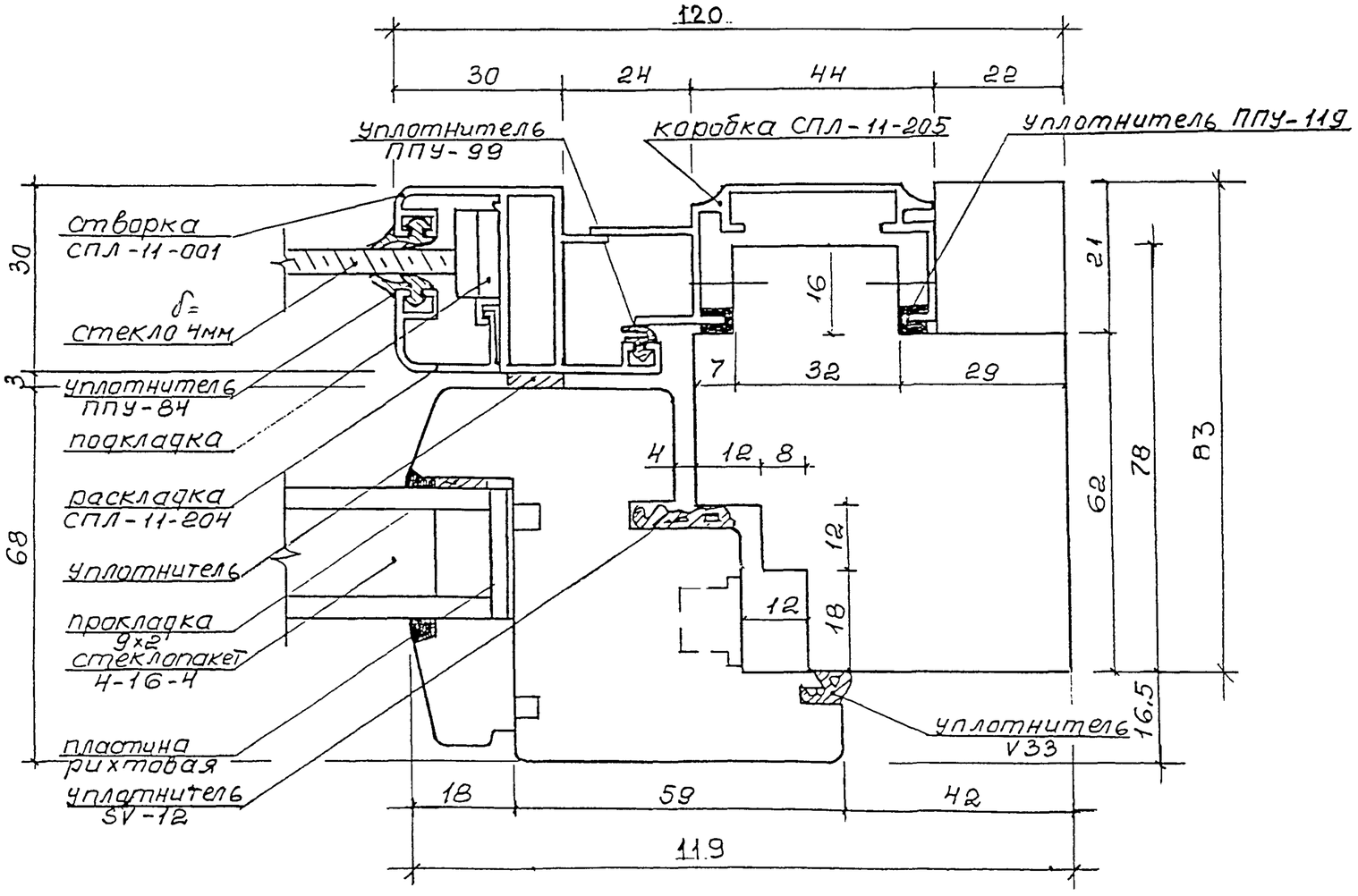

РМ-28II.02	Оконный блок типа ОДАССП ... Сечение I - I. Вар.2	Лист 1.5у

Инв. № подл. | Подпись и дата | Взам. инв. №

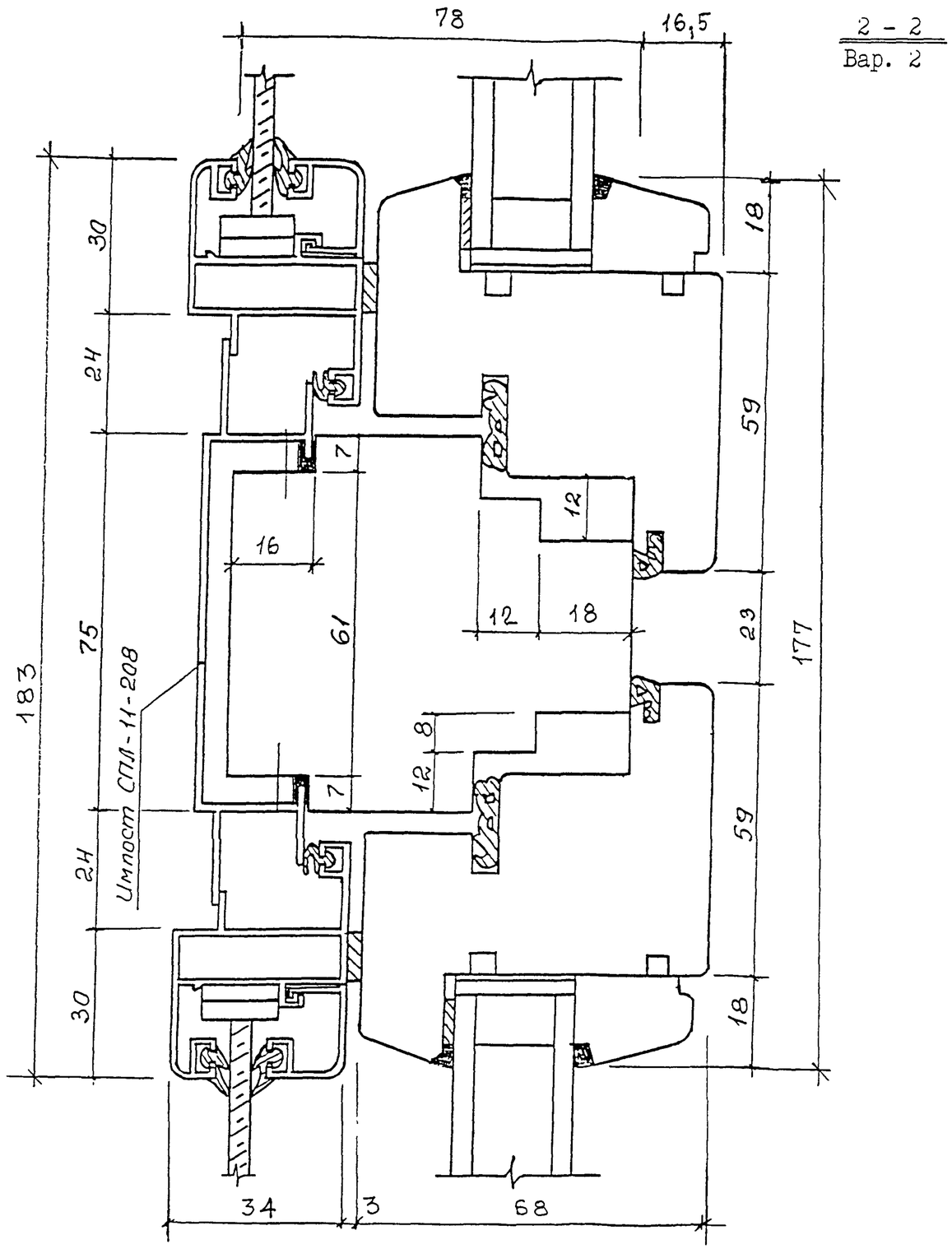

2 - 2
Вар. 2

РМ-2811.02	Оконный блок типа ОДАССП ... Сечение 2-2 Вар.2
	Лист 1.6у

Инв. № подл | Подпись и дата | Взам. инв №

3 – 3
Вар. 2

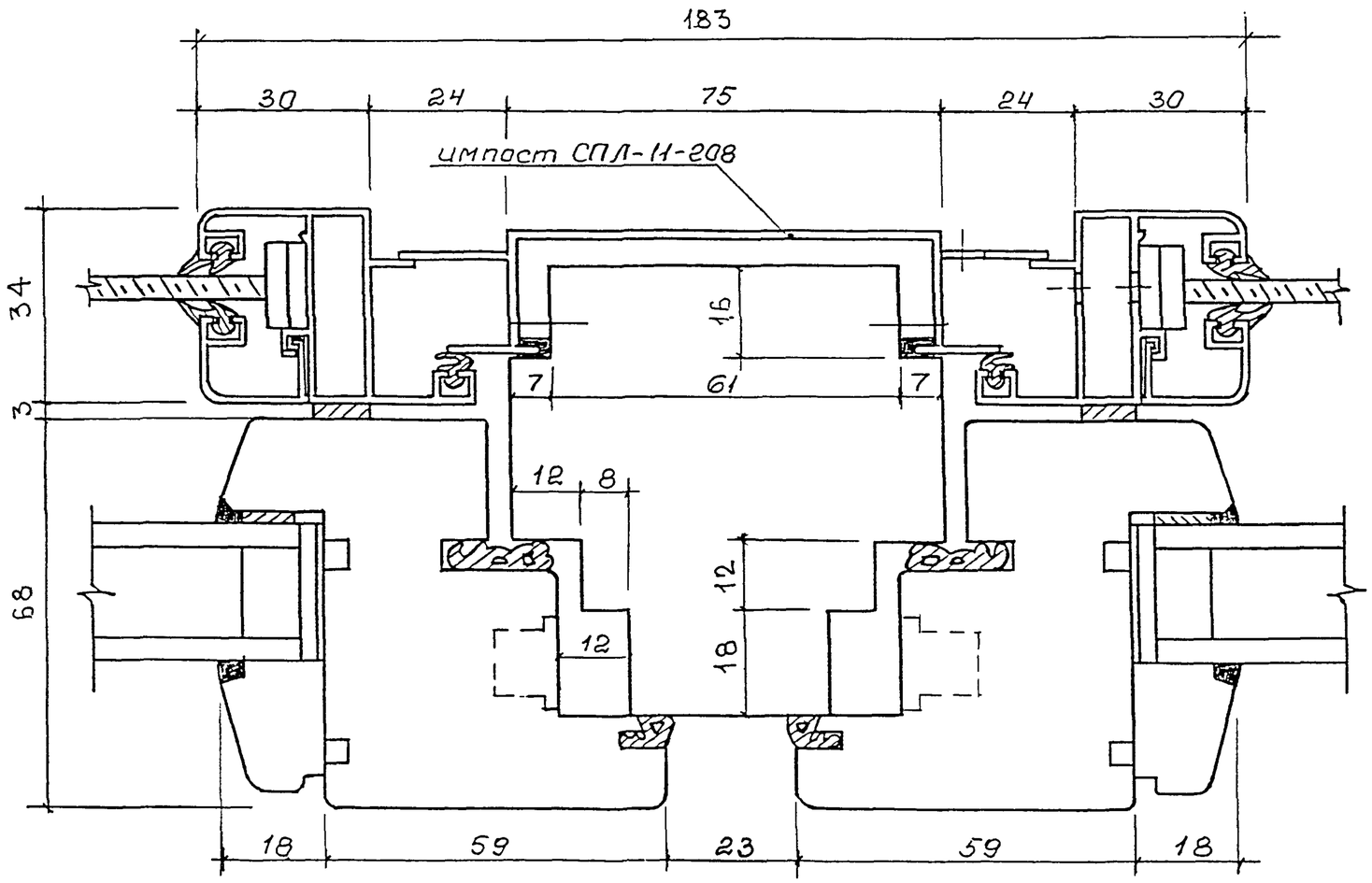

РМ-2811.02	Оконный блок типа ОДАССП ... Сечение 3 – 3 Вар.2	ЛИСТ 1.7у

ИНВ.№ ПОДЛ | ПОДПИСЬ И ДАТА | ВЗАМ ИНВ №

4 - 4
Вар. 2

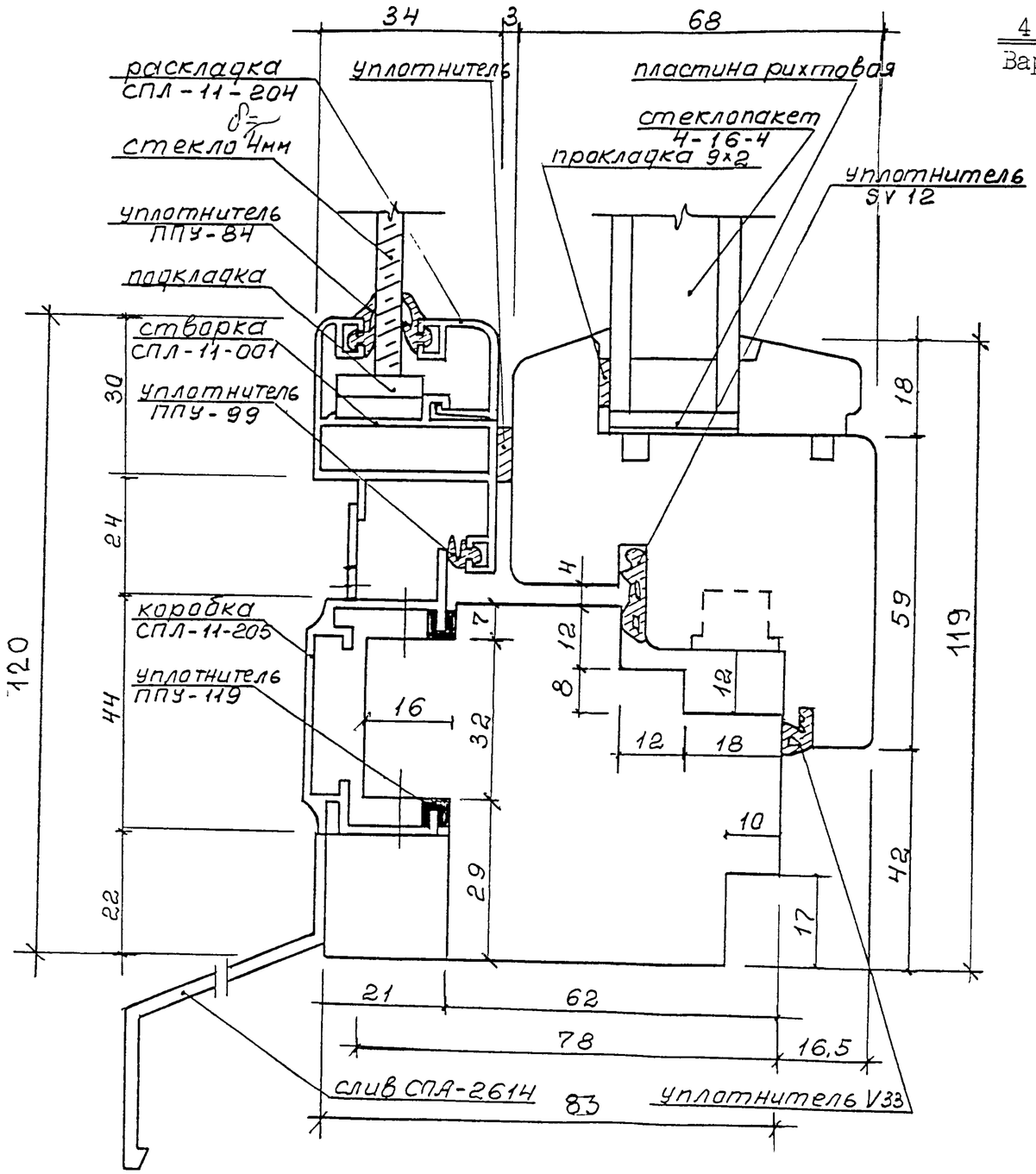

РМ-28II.02	Оконный блок типа ОДАССП ... Сечение 4-4 Вар.2	Лист 1.8у

Инв. № подл. | Подпись и дата | Взам. инв. №

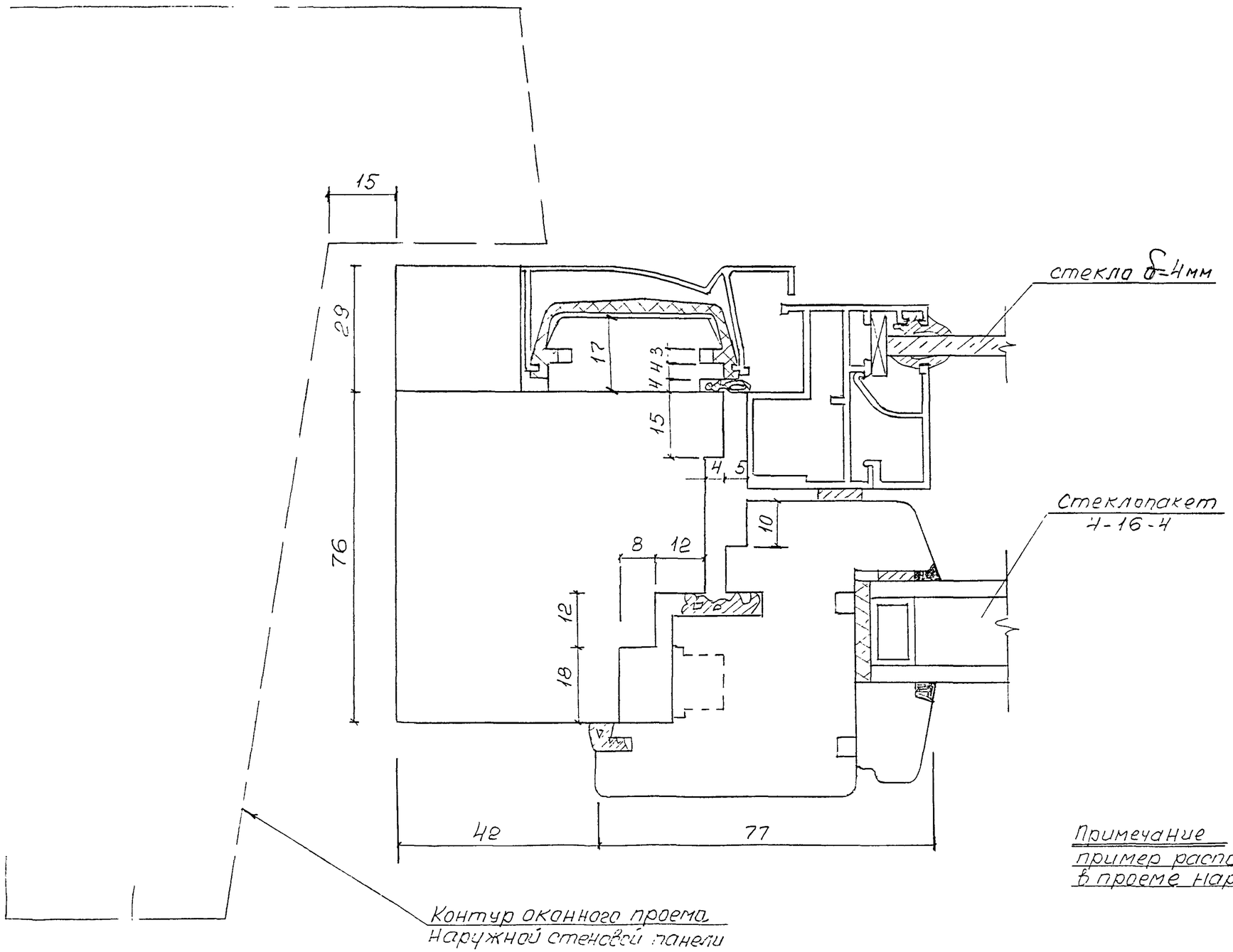

Примечание 1 На чертеже показан пример расположения оконного блока в проеме наружной стены

РМ-2811-02	ПРИМЕР РАСПОЛОЖЕНИЯ ОКОННОГО БЛОКА ПДАСП.., В ПРОЕМЕ СТЕНЫ	ЛИСТ 1.9у

2 - 2

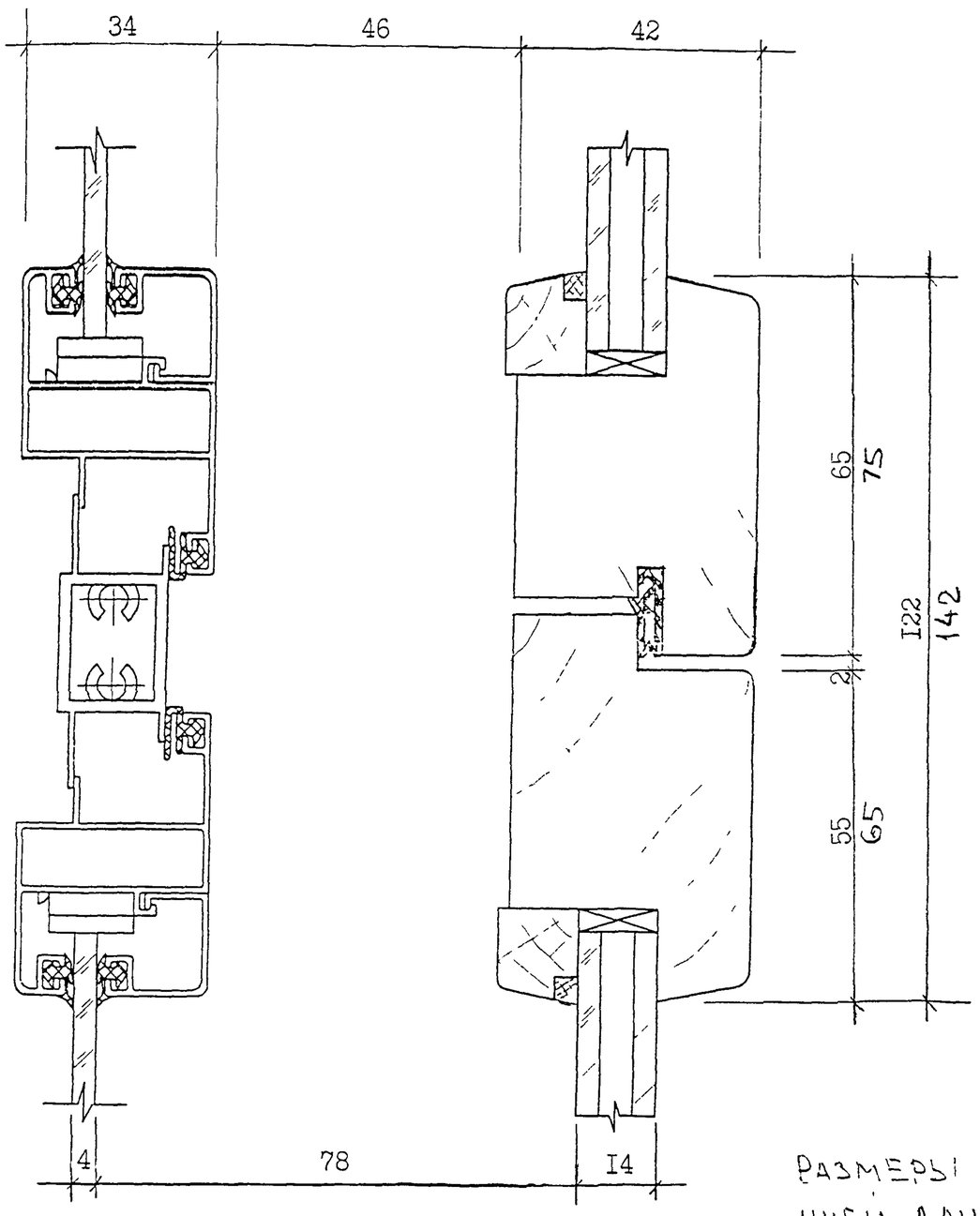

I - I

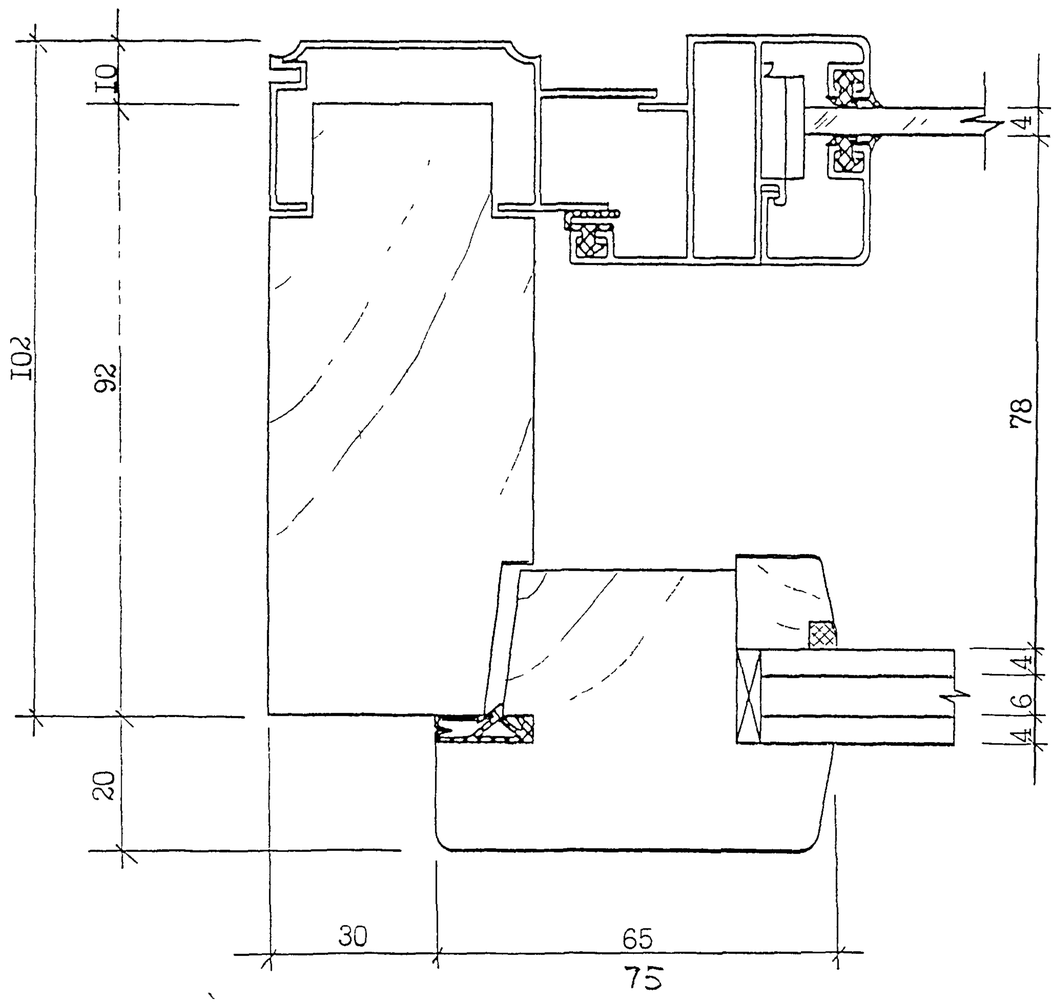

РАЗМЕРЫ ПОД РАЗМЕРНОЙ ЛИНИЕЙ ДАНЫ ДЛЯ БАЛКОЧНЫХ ДВЕРЕЙ

РМ-2811.02.	Оконный блок типа ОДАРСП ... Сечения I-I,2-2.	Лист 2.14

Инв.№ подл. | Подпись и дата | Взам. инв.№

3 - 3

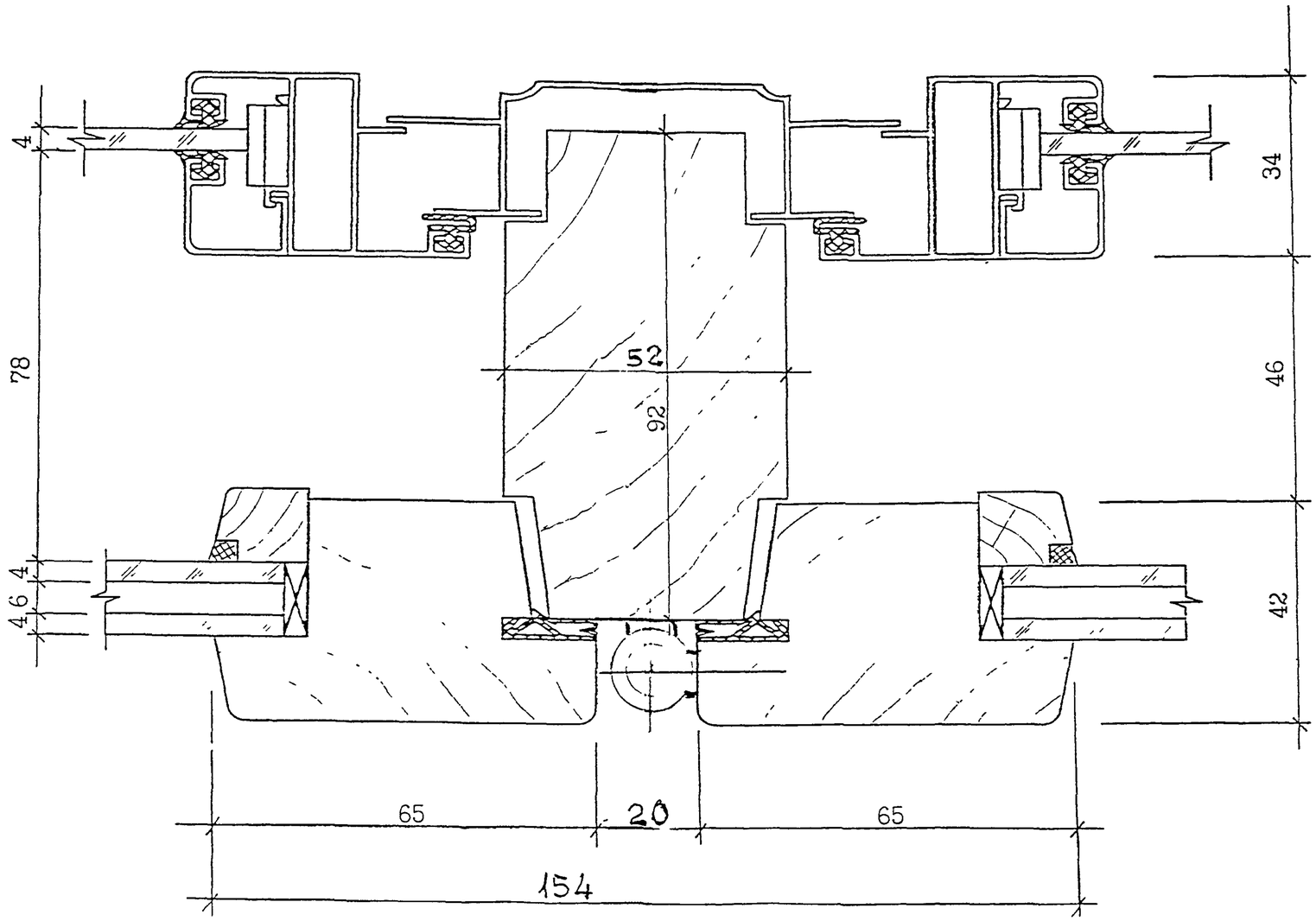

РМ-2811.02	ОКОННЫЙ БЛОК ТИПА ОДАРСП... СЕЧЕНИЕ 3-3	ЛИСТ 2.24

4 - 4

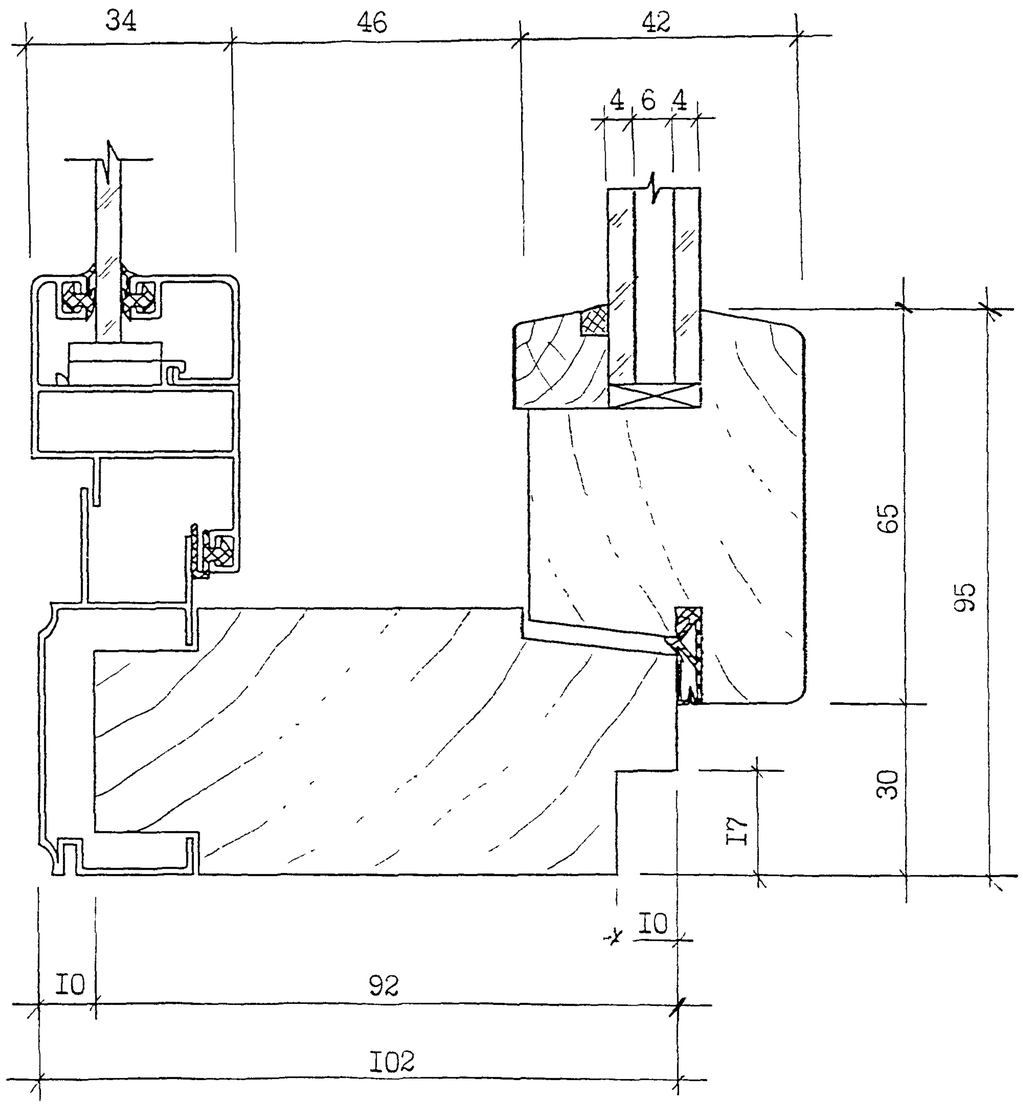

РМ-2811.02.	Оконный блок типа ОДАРСП ... Сечение 4-4.	Лист 2.3у

Инв. № подл. | Подпись и дата | Взам. инв. №

5 - 5

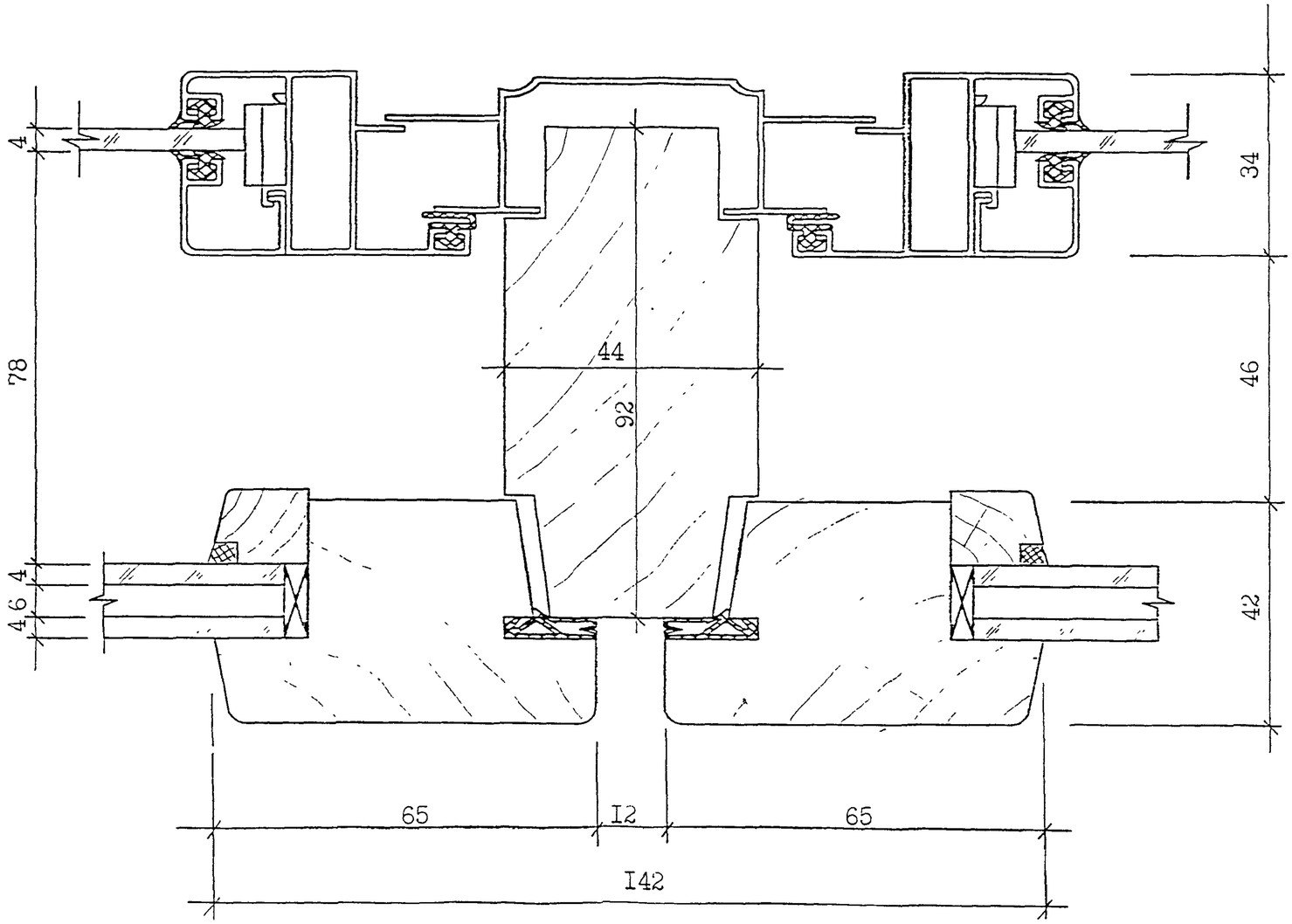

РМ-2811.02. Оконный блок типа ОДАРСП ... Сечение 5-5.	Лист 24

Инв. № подл. | Подпись и дата | Взам. инв. №

6 – 6

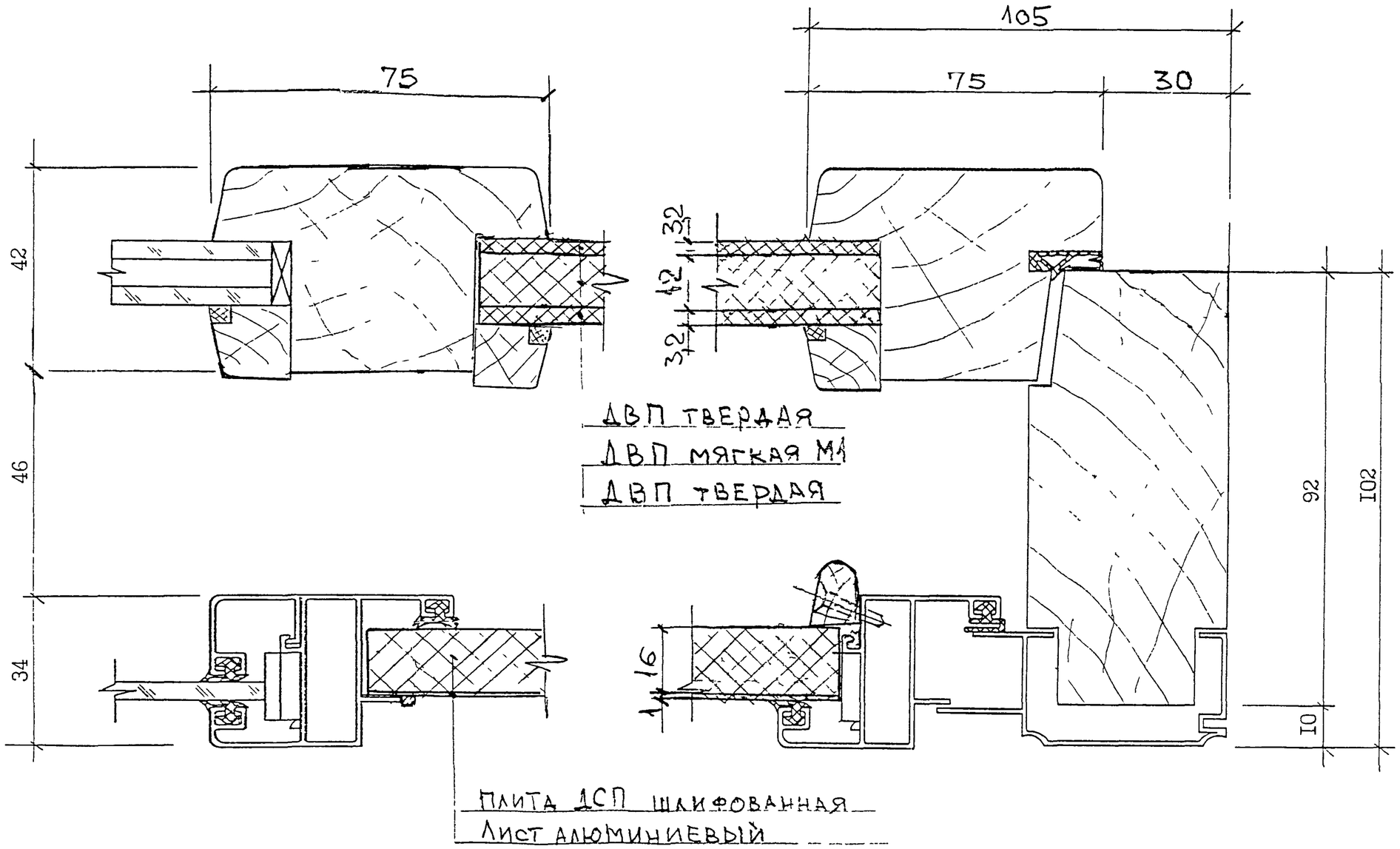

РМ-2811-02	ОКОННЫЙ БЛОК ТИПА ОДАРСП... СЕЧЕНИЕ 6-6	ЛИСТ 2.54