ПРАВИТЕЛЬСТВО МОСКВЫ
КОМИТЕТ ПО АРХИТЕКТУРЕ И ГРАДОСТРОИТЕЛЬСТВУ Г. МОСКВЫ

МОСКОВСКИЙ НАУЧНО-ИССЛЕДОВАТЕЛЬСКИЙ И ПРОЕКТНЫЙ ИНСТИТУТ
ТИПОЛОГИИ, ЭКСПЕРИМЕНТАЛЬНОГО ПРОЕКТИРОВАНИЯ

МНИИТЭП

# ИЗДЕЛИЯ ОСТЕКЛЕНИЯ ЛОДЖИЙ И БАЛКОНОВ

## С ПРИМЕНЕНИЕМ ТОНКОСТЕННЫХ СТАЛЬНЫХ ГНУТЫХ ПРОФИЛЕЙ

## ДЛЯ ЖИЛЫХ ДОМОВ СЕРИИ П44Т

РМ-2924-02

2004г.

ПРАВИТЕЛЬСТВО МОСКВЫ
КОМИТЕТ ПО АРХИТЕКТУРЕ И ГРАДОСТРОИТЕЛЬСТВУ Г МОСКВЫ

МОСКОВСКИЙ НАУЧНО-ИССЛЕДОВАТЕЛЬСКИЙ И ПРОЕКТНЫЙ ИНСТИТУТ
ТИПОЛОГИИ, ЭКСПЕРИМЕНТАЛЬНОГО ПРОЕКТИРОВАНИЯ

МНИИТЭП

# ИЗДЕЛИЯ ОСТЕКЛЕНИЯ ЛОДЖИЙ И БАЛКОНОВ С ПРИМЕНЕНИЕМ ТОНКОСТЕННЫХ СТАЛЬНЫХ ГНУТЫХ ПРОФИЛЕЙ ДЛЯ ЖИЛЫХ ДОМОВ СЕРИИ П44Т

## РМ-2924-02

Главный инженер Е.Е.Никитин

Начальник МТО С.Г.Гуров

Главный специалист МТО В.В.Деев

СОГЛАСОВАНО.
Коммерческий директор
ООО "ИнжТехМаш сервис"
Г Д Сорокин

"ИнжТехМаш сервис"

Договор № 1-2/М4

2004г.

# Содержание


| | Стр. |
|---|---|
| 1. Пояснительная записка и номенклатура конструкций остекления | 4,5 |
| 2. Монтажные схемы | 6-19 |
| 3. Разрезы 1-1,2-2,3-3,4-4,6-6 | 20 |
| 4. Марки конструкций остекления | 21-24 |
| 5. Рама окна | 25-26 |
| 6. Рама створки | 27-28 |
| 7. Узлы 1-20 | 29-42 |
| 8. Номенклатура профилей (Приложение №1) | 43 |


Согласовано:

Взам инв.N

Подп. и дата

Инв.N подл.

| Изм. | Кол.у | Лист | N док | Подп. | Дата |
|---|---|---|---|---|---|
| Разраб | | Бочкарева | | | |
| Пров | | Деев | | | |
| Н.контр. | | | | | |
| Утв | | | | | |

РМ-2924-02

Изделия остекления лоджий и балконов с применением стальных тонкостенных гнутых профилей для жилых домов серии П44Т

| Стадия | Лист | Листов |
|---|---|---|
| | | |

Содержание

МНИИТЭП МТО

Карт. 1ННбб

## ПОЯСНИТЕЛЬНАЯ ЗАПИСКА

До середины 1999 г. остекление лоджий и балконов было официально не разрешено, поэтому конструкция и рисунок его выбирался произвольно, что не только ухудшало архитектуру фасадов зданий, но и повышало опасность эксплуатации так называемых выносных конструкций остекления лоджий и балконов.

Постановлением Правительства Москвы от 13.07.1999 г. № 625 и далее № 415 от 07.06.2000 г. были утверждены изменения к МГСН 3.01.96, разрешающие остекление лоджий и балконов.

В соответствии с Распоряжением Премьера Правительства Москвы от 25.01.2000 г. № 44 РП ГУП г. Москвы МНИИТЭПом и ОАО «Моспроект» были разработаны варианты остекления лоджий и балконов жилых домов массовых серий с применением выпускаемых промышленностью (заводом «Мосметаллоконструкция» г. Видное) алюминиевых профилей.

Применение в строительстве алюминиевых конструкций остекления лоджий и балконов обеспечило решение архитектурного оформления фасадов, однако увеличило себестоимость строительства в среднем на 5%.

В целях снижения стоимости конструкций остекления, Москомархитектурой МНИИТЭПом разработан вариант остекления лоджий и балконов для жилых домов типовых серий с применением тонкостенных стальных гнутых профилей.

Производство конструкций из тонкостенных профилей намечается освоить в 2004-2005гг. на предприятии ООО «ИнжТехМаш сервис», что позволит снизить себестоимость конструкций на 20%.

Настоящая разработка выполнена по заданию Управления Научно-технической политики в строительной отрасли и включает в себя альбомы каталожных данных конструкций, узлов и деталей для остекления лоджий и балконов:

1. РМ – 2923 – 01, 02, 03, 04 – изделия остекления лоджий и балконов с применением алюминиевых профилей.
2. РМ – 2924 – 01, 02, 03, 04 – изделия остекления лоджий и балконов с применением тонкостенных стальных гнутых профилей.

Изделия остекления лоджий и балконов с применением стальных тонкостенных гнутых профилей для жилых домов массовых серий:

1. РМ – 2924 – 01 – жилые дома П3М;
2. РМ – 2924 – 02 – жилые дома П44Т;
3. РМ – 2924 – 03 – жилые дома П46М
4. РМ – 2924 – 04– жилые дома П55М.

### КОНСТРУКТИВНЫЕ РЕШЕНИЯ

Схемы остекления всех типов лоджий и балконов конструктивно приняты аналогично схемам остекления из алюминиевых профилей, что обеспечивает соблюдение ранее принятых проектных решений, а также не изменяет архитектурного оформления фасадов зданий.

Конструкции остекления лоджий и балконов выполнены из тонкостенных гнутых стальных профилей, которые изготовляют на профилегибочных станах из оцинкованной рулонной стали толщиной 0,5-1,5мм и дополнительно окрашивают в заводских условиях.

В конструкции остекления (ограждения) входят прямоугольные рамы: с откатными створками, с распашными створками, с “глухими”(сьёмными) створками заводской сборки, которые комплектуется наружными и внутренними нащельниками, верхними и нижними сливами.

Ограждения должны устанавливаться в строительный проем и иметь правильную геометрическую форму, а разность длин диагоналей створок и рам не должны превышать 2-3мм.

Фурнитура (замки, регулируемые ролики, ручки), фиксирующие защелки, щеточные уплотнители устанавливаются на заводе-изготовителе.

В качестве уплотнителей стекол створок и притворов используются специальные резиновые профили. Открытая часть створочного профиля закрывается пружинной заглушкой, которая выполняет функции вертикального ограничения (от нежелательного снятия створки из рамного проёма).

Для сцепления (фиксации) 2-х створок используются фиксирующий защёлки, устанавливаемые при сборке на самонарезающие винты.

Остекление откатных, “глухих”(сьёмных) створок ограждений проводится до их установки в раму стеклом толщиной 4 мм. ГОСТ 111-90.

Стальные гнутые профили окрашиваются порошковыми эмалями на заводе-изготовителе в цвет, указанный авторами привязки типового проекта жилого дома.

В целях усиления стенок стальных гнутых профилей, в профиль створки устанавливаются стальные вкладыши.

В целях ускорения внедрения новых конструкций, на 1-ом этапе, предусматривается частичное использование изделий из алюминиевых или стеклопластиковых профилей (все виды створок).

### МОНТАЖ КОНСТРУКЦИЙ

Монтаж конструкций ограждений должен производиться организацией, имеющей государственную лицензию на проведение монтажных строительных работ.

Конструкции остекления непосредственно опираются на существующую ж.б плиту ограждения лоджий (балкона) без дополнительных опорных металлоконструкций.

Рама конструкции фиксируется в строительном проеме связанными между собой в обвязку нащельниками и сливами, выставляется по уровню и отвесу и раскрепляется к строительным конструкциям с помощью крепежных элементов (винты, шурупы).

Установка остекленных створок осуществляется после монтажа рам ограждения в строительных проемах.

С помощью ролика производится регулировка оптимального вертикального зазора между створкой и рамой ограждения.

Верхни слив и боковые нащельники имеют специальную конфигурацию для прокладки самоклеющейся герметизирующей ленты “Герлен - Д”, что исключает возможность протечек в местах примыкания их к ж/б плитам. В случаях дефектов поверхности проема и недостаточно надёжном примыкании элементов обвязки, допускается дополнительное крепление их винтами или шурупами через отверстия в профиле рамы.

Согласовано:

Взам инв.N | Подп. и дата | Инв.N подл.

| | | | | | | | | | |
|---|---|---|---|---|---|---|---|---|---|
| Изм | Кол | Лист | № Док. | Подп | Дата | РМ-2924-02 ПЗ | | | |
| | | | | | | Изделия остекления лоджий и балконов с применением тонкостенных стальных гнутых профилей для жилых домов серии П44Т. | | | |
| Разраб | | Бочкарева | | | | | Стадия | Лист | Листов |
| Пров | | Деев | | | | | | 1 | 40 |
| Н контр | | | | | | ПОЯСНИТЕЛЬНАЯ ЗАПИСКА | МНИИТЭП МТО | | |
| Утв | | Гуров | | | | | | | |

Для отвода попавшей на раму ограждения воды и конденсата в нижнем профиле рамы предусмотрены дренажные отверстия, а также углубления в наружной части профиля, через которые влага отводится на слив.

После монтажа конструкций ограждения, со стороны улицы сопряжение обвязки с плитами обрабатывается силиконовым герметиком для наружных работ.

Резку погонажных изделий, сверление, установку заклёпок и винтов производят ручным электромеханическим инструментом.

Подсчёт массы конструкций показывает, что масса всех монтажных элементов не превышает 100 кг. Это позволяет вести монтажные работы без применения специальных подъёмных механизмов, т.е. вручную.

При выполнении монтажных работ попадание строительного раствора, цемента, извести на поверхность окрашенных профилей не допускается.

## ЭКСПЛУАТАЦИЯ КОНСТРУКЦИЙ

Эксплуатация конструкций ограждений и уход за ними должны осуществляется в сроки и способами обеспечивающими:

1. требуемую долговечность ограждений и его отдельных элементов;
2. надежную работу приборов и механизмов открывания – закрывания откатных створок в течение всего заданного срока службы;
3. герметичность остекления створных элементов должны обеспечиваться своевременной ( по мере износа и старения) заменой герметизирующих и уплотнительных материалов и изделий;
4. конструкции не реже 2-х раз в год (перед заморозками и в начале весны) обязательно должны очищаться от пыли и грязи.

Очистка «глухих»(сьёмных) застеклённых створок с наружной стороны осуществляется после их демонтажа из рамы в соответствии с инструкцией по монтажу и эксплуатации.

Установка очищенных створок в раму производится в обратном порядке с обязательной установкой опорных и фиксирующих подкладок.

При нарушении целостности стекла в откатной створке, она снимается с направляющей рамы и частично разбирается (снимается нижний ригель створки). После установки нового стекла действия производится в обратном порядке.

Согласно принятым нормам безопасности эксплуатации жилых зданий, обязательна установка с наружной стороны ограждения ОБЛа-4, ОБЛа-5 поручня (стальной гнутый профиль), способ крепления которого отражен в монтажных узлах данного альбома.

В целях ускорения внедрения в производство и строительство новых конструкций предусмотрен вариант изделий из алюминиевых профилей (откатные створки). С этой целью разработаны специальные экономичные профили, которые показаны в монтажных узлах.

Окончательное решение по использованию конструкций остекления из стальных тонко стенных гнутых профилей в массовом строительстве должно быть принято после изготовления, испытания и приемки опытного образца комиссией Строительного комплекса.

## НОМЕНКЛАТУРА КОНСТРУКЦИЙ ОСТЕКЛЕНИЯ ЛОДЖИЙ И БАЛКОНОВ

Марки конструкций остекления лоджий и балконов и масса их изделий представлены в табл. №1.

| №№ п.п | Марка конструкций остекления | Масса (кг) | | Примечание |
|---|---|---|---|---|
| | | Масса общая* | Масса общая* (Вариант с алюминиевой створкой) | |
| 1 | ОБЛа-1 | 249,8 | 220,4 | См.лист 3 |
| 2 | ОБЛа-2 | 249,8 | 220,4 | См.лист 4 |
| 3 | ОБЛа-3-1 | 252,2 | 222,1 | См.лист 5 |
| 4 | ОБЛа-3-2 | 252,2 | 222,1 | См.лист 6 |
| 5 | ОБЛа-4 | 127,3 | 108,4 | См.лист 7 |
| 6 | ОБЛа-5 | 127,3 | 108,4 | См.лист 8 |
| 7 | ОБЛа-6 | 103,1 | 86,1 | См.лист 9 |
| 8 | ОБЛа-7 | 106,2 | 88,7 | См.лист 10 |
| 9 | ОБЛ.ао-1 | 271,7 | 247,3 | См.лист 11 |
| 10 | ОБЛ.ао-2 | 271,7 | 247,3 | См.лист 12 |
| 11 | ОБЛ.ао-3-1 | 273,2 | 248,5 | См.лист 13 |
| 12 | ОБЛ.ао-3-2 | 273,2 | 248,5 | См.лист 14 |
| 13 | ОБЛ ао-6 | 109,9 | 88,3 | См.лист 15 |
| 14 | ОБЛ ао-7 | 106,4 | 91,6 | См.лист 16 |

* Масса общая определена вместе со стеклом.

## РЕКОМЕНДАЦИИ ПО ПРИМЕНЕНИЮ УНИФИЦИРОВАННЫХ ИЗДЕЛИЙ ПРИ ПРОЕКТИРОВАНИИ ИНДИВИДУАЛЬНЫХ КОНСТРУКЦИЙ.

В остеклении лоджий и балконов применен рамный принцип заполнения проемов. Конструкции рам для всех типов ограждения выполнены из унифицированных профилей, деталей и узлов. Створки рам, в зависимости от их расположения, также унифицированы для всех конструкций.

Верхние и нижние сливы, боковые нащельники выполнены также из унифицированых профилей.

Для разработки конструкций остекления лоджий и балконов по индивидуальным проектам необходимо и достаточно определить размеры рам, створок, сливов и нащельников.

| | | | | | | | | |
|---|---|---|---|---|---|---|---|---|
| | | | | | | РМ-2924-02 | | ПЗ |
| | | | | | | Изделия остекления лоджий и балконов с применением тонкостенных стальных гнутых профилей для жилых домов серии П44Т. | | |
| Изм | Кол | Лист | № Док. | Подп. | Дата | | | |
| Разраб | | Бочкарева | | | | | Стадия | Лист | Листов |
| Пров | | Деев | | | | | | 2 | 40 |
| Н контр | | | | | | ПОЯСНИТЕЛЬНАЯ ЗАПИСКА | МНИИТЭП МТО | |
| Утв | | Гуров | | | | | | |

Взам инв.N | Подп. и дата | Инв.N подл.

РМ-2924-02

## Развертка остекления лоджии ОБЛа-1

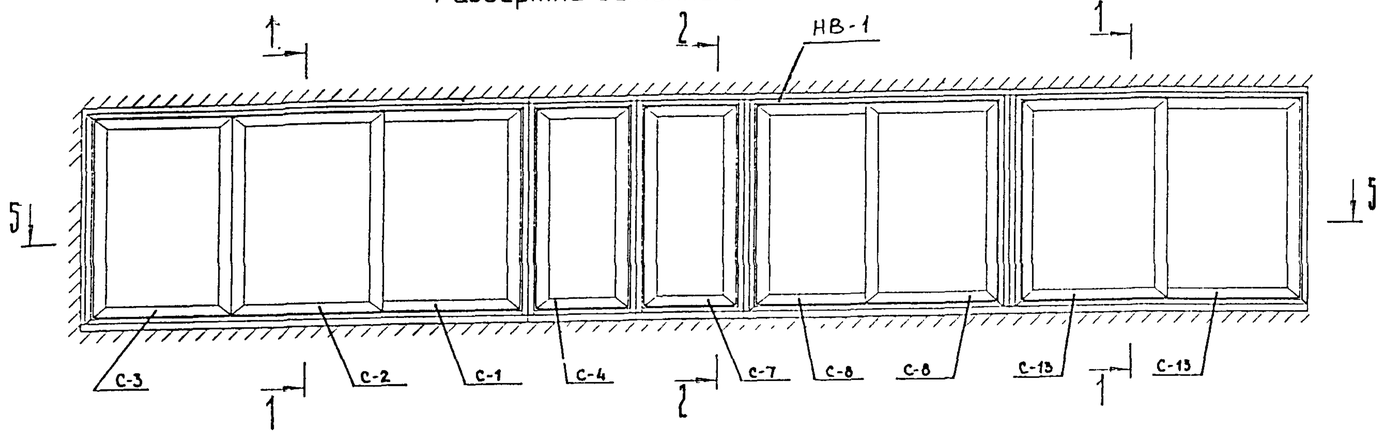


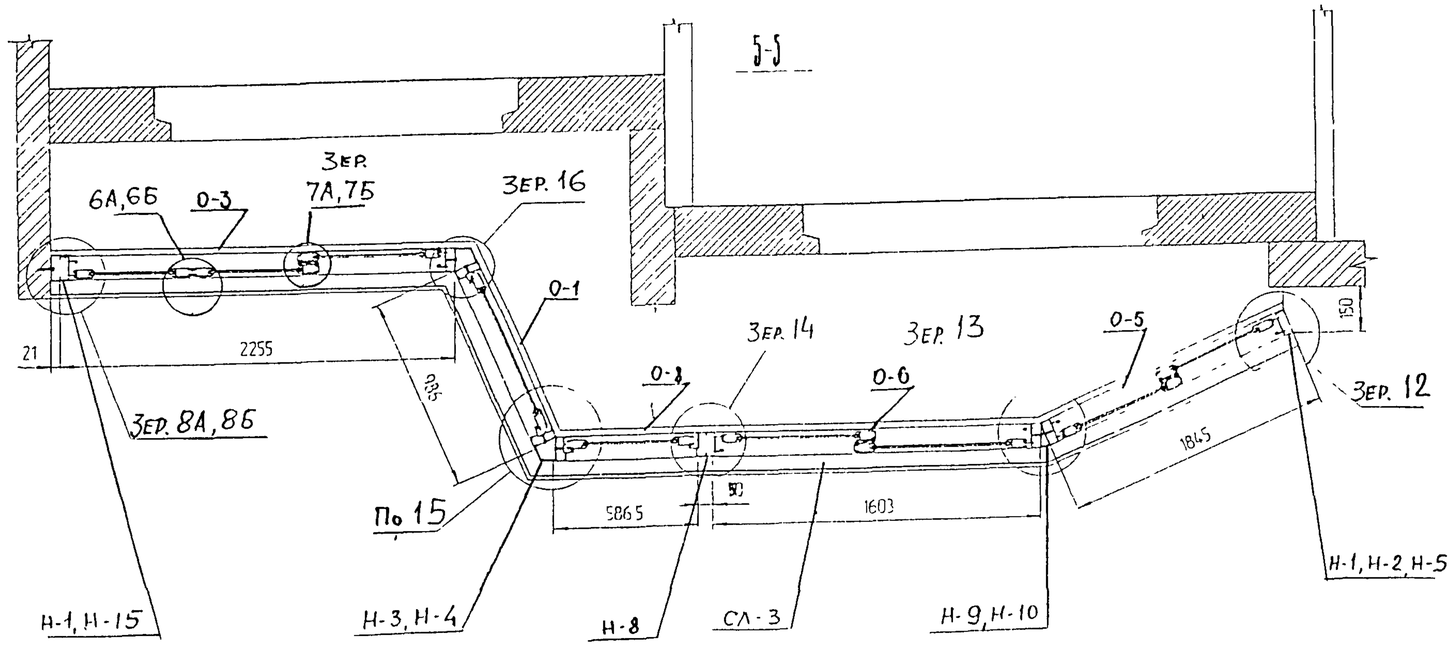


| № поз | НАИМЕНОВАНИЕ | Кол | ПРИМЕЧАНИЕ |
|---|---|---|---|
| | | | |
| 1 | ОКНО О-1 | 1 | См лист 21 |
| 2 | ОКНО О-3 | 1 | См лист 19 |
| 3 | ОКНО О-5 | 1 | См лист 18 |
| 4 | ОКНО О-6 | 1 | См лист 18 |
| 5 | ОКНО О-8 | 1 | См лист 21 |
| | | | |
| | НАЩЕЛЬНИКИ ВЕРХНИЕ | | |
| | НВ-1 (проф СЛ-4, Н-1) | | |
| 6 | L=1852 мм | 1 | |
| 7 | L=2266 мм | 1 | |
| 8 | L=1084 мм | 1 | |
| 9 | L=2336 мм | 1 | |
| | | | |
| | НАЩЕЛЬНИКИ БОКОВЫЕ | | |
| 10 | Н-1 | 2 | |
| 11 | Н-2 | 1 | |
| 12 | Н-5 | 1 | |
| 13 | Н-15 | 1 | |
| | | | |
| | НАЩЕЛЬНИКИ УГЛОВЫЕ | | |
| 14 | Н-3 | 2 | |
| 15 | Н-4 | 2 | |
| 16 | Н-8 | 2 | |
| 17 | Н-9 | 1 | |
| 18 | Н-10 | 1 | |
| | СЛИВЫ (проф СЛ-3) | | |
| 19 | L=1857 мм | 1 | |
| 20 | L=2298 мм | 1 | |
| 21 | L=1100 мм | 1 | |
| 22 | L=2324 мм | 1 | |
| | | | |

С-1 -- С-3, С-8, С-13 - откатные створки

С-7, С-4 - "глухие" (съемные) створки

Масса общая 165,9 кг

Масса общая 136,5 кг
(вариант с алюминиевой створкой)

Масса стекла 83,9 кг

Масса общая со стеклом. 249,8 кг

Масса общая со стеклом. 220,4 кг
(вариант с алюминиевой створкой)

| | | | | | | | | | |
|---|---|---|---|---|---|---|---|---|---|
| Изм | Кол у | Лист | N док | Подп | Дата | РМ-2924-02 | | | |
| | | | | | | Изделия остекления лоджий и балконов с применением стальных гн. профилей для жилых домов серии П44Т | | | |
| Разраб | | Бочкарева | | | | ОБЛа-1 | Стадия | Лист | Листов |
| Пров | | Деев | | | | | | 3 | 40 |
| Н контр | | | | | | МОНТАЖНАЯ СХЕМА | МНИИТЭП МГО | | |
| Утв | | | | | | | | | |

Взам инв.N | Подп. и дата | Инв.N подл

Карт. 1НН66

РМ-2924-02

## Развертка остекления лоджии ОБЛа-2

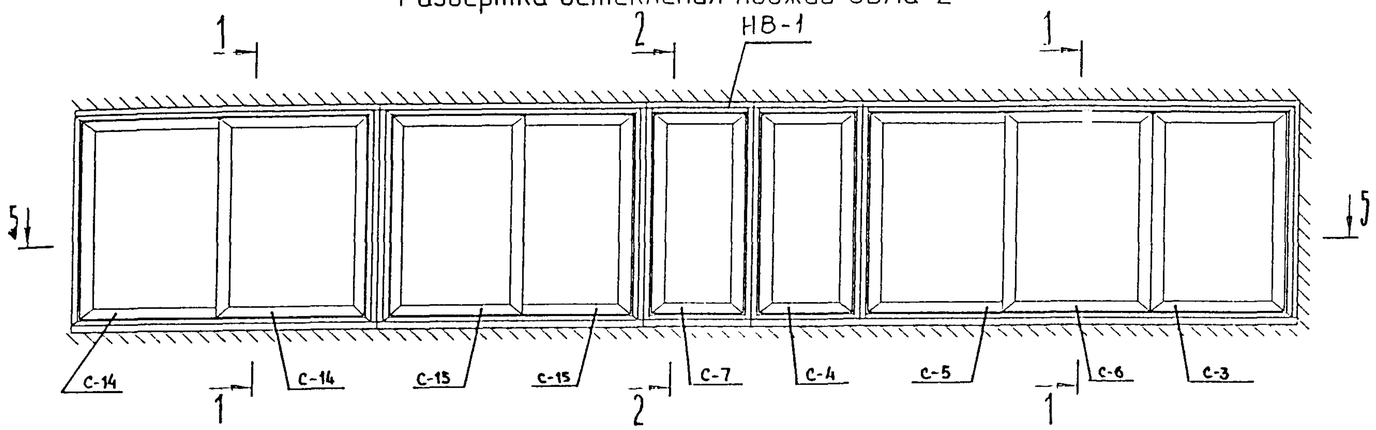


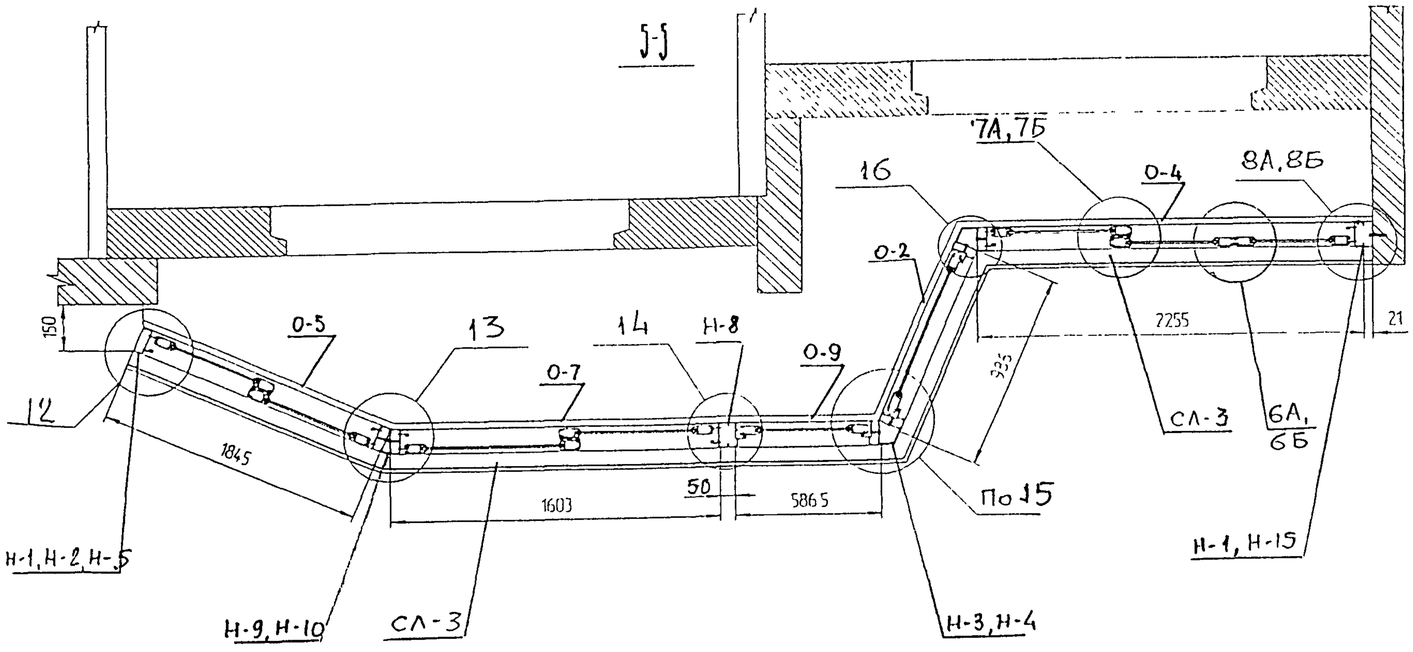


| № поз | НАИМЕНОВАНИЕ | Кол. | ПРИМЕЧАНИЕ |
|---|---|---|---|
| | | | |
| 1 | ОКНО О-5 | 1 | См лист 18 |
| 2 | ОКНО О-7 | 1 | См лист 18 |
| 3 | ОКНО О-9 | 1 | См лист 21 |
| 4 | ОКНО О-2 | 1 | См лист 21 |
| 5 | ОКНО О-4 | 1 | См лист 19 |
| | | | |
| | НАЩЕЛЬНИКИ ВЕРХНИЕ | | |
| | НВ-1 (проф СЛ-4, Н-1) | | |
| 6 | L=1852 мм | 1 | |
| 7 | L=2266 мм | 1 | |
| 8 | L=1084 мм | 1 | |
| 9 | L=2336 мм | 1 | |
| | | | |
| | НАЩЕЛЬНИКИ БОКОВЫЕ | | |
| 10 | Н-1 | 2 | |
| 11 | Н-2 | 1 | |
| 12 | Н-5 | 1 | |
| 13 | Н-15 | 1 | |
| | | | |
| | НАЩЕЛЬНИКИ УГЛОВЫЕ | | |
| 14 | Н-3 | 2 | |
| 15 | Н-4 | 2 | |
| 16 | Н-8 | 2 | |
| 17 | Н-9 | 1 | |
| 18 | Н-10 | 1 | |
| | СЛИВЫ (проф. СЛ-3) | | |
| 19 | L=1857 мм | 1 | |
| 20 | L=2298 мм | 1 | |
| 21 | L=1100 мм | 1 | |
| 22 | L=2324 мм | 1 | |
| | | | |

С-3,С-5,С-6, С-14, С-15 - откатные створки

С-7, С-4 - "глухие" (съемные) створки

Масса общая: 165,9 кг

Масса общая: 136,5 кг
(вариант с алюминиевой створкой)

Масса стекла: 83,9 кг

Масса общая со стеклом: 249,8 кг

Масса общая со стеклом: 220,4 кг
(вариант с алюминиевой створкой)

Согласовано:

Взам инв.N

Подп. и дата

Инв.N подл.

| Изм | Кол.у | Лист | N док | Подп. | Дата | РМ-2924-02 | | | |
|---|---|---|---|---|---|---|---|---|---|
| | | | | | | Изделия остекления лоджий и балконов с применением стальных гн. профилей для жилых домов серии П44Т | | | |
| Разраб | | Бочкарева | | | | ОБЛа-2 | Стадия | Лист | Листов |
| Пров | | Деев | | | | | | 4 | 40 |
| Н.контр. | | | | | | МОНТАЖНАЯ СХЕМА | МНИИТЭП МГО | | |
| Утв | | | | | | | | | |

Карта 1ННБЕ

РМ-2924-02

## Развертка остекления лоджии ОБЛа-3-1

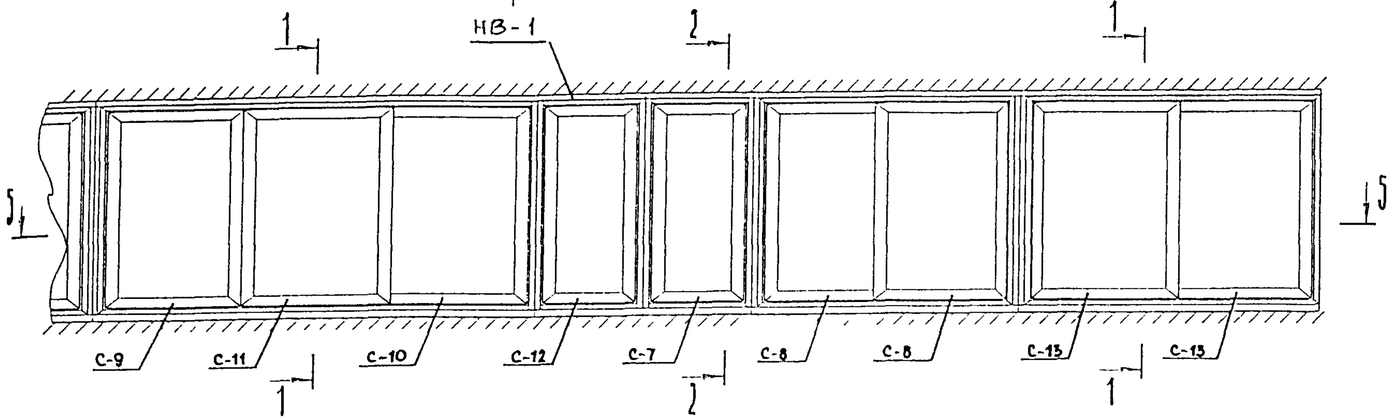


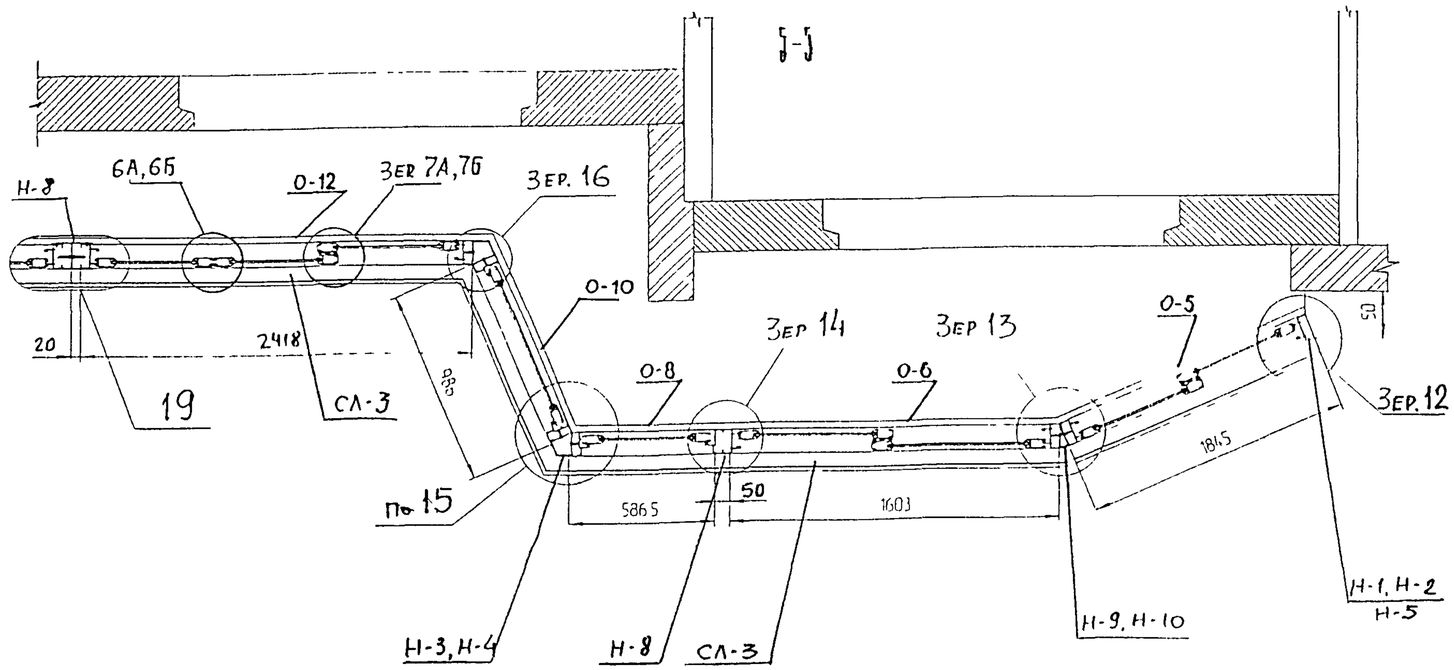


| № поз | НАИМЕНОВАНИЕ | Кол | ПРИМЕЧАНИЕ |
|---|---|---|---|
| | | | |
| 1 | ОКНО О-5 | 1 | См лист 18 |
| 2 | ОКНО О-6 | 1 | См лист 18 |
| 3 | ОКНО О-8 | 1 | См лист 21 |
| 4 | ОКНО О-10 | 1 | См лист 21 |
| 5 | ОКНО О-12 | 1 | См лист 19 |
| | | | |
| | | | |
| | НАЩЕЛЬНИКИ ВЕРХНИЕ | | |
| | НВ-1 (проф СЛ-4, Н-1) | | |
| 6 | L=1852 мм | 1 | |
| 7 | L=2266 мм | 1 | |
| 8 | L=945 мм | 1 | |
| 9 | L=2485 мм | 1 | |
| | | | |
| | | | |
| | НАЩЕЛЬНИКИ БОКОВЫЕ | | |
| 10 | Н-1 | 1 | |
| 11 | Н-2 | 1 | |
| 12 | Н-5 | 1 | |
| | | | |
| | НАЩЕЛЬНИКИ УГЛОВЫЕ | | |
| 13 | Н-3 | 2 | |
| 14 | Н-4 | 2 | |
| 15 | Н-8 | 4 | |
| 16 | Н-9 | 1 | |
| 17 | Н-10 | 1 | |
| | | | |
| | СЛИВЫ (проф СЛ-3) | | |
| 18 | L=1857 мм | 1 | |
| 19 | L=2298 мм | 1 | |
| 20 | L=960 мм | 1 | |
| 21 | L=2496 мм | 1 | |
| | | | |

С-8 -- С11, С-13 - откатные створки
С-7, С-12 - "глухие" (съемные) створки

Масса общая 168,8 кг

Масса общая 137,9 кг
(вариант с алюминиевой створкой)

Масса стекла 84,2 кг

Масса общая со стеклом 252,2 кг

Масса общая со стеклом 222,1 кг
(вариант с алюминиевой створкой)

| | | | | | | | | | |
|---|---|---|---|---|---|---|---|---|---|
| | | | | | | РМ-2924-02 | | | |
| | | | | | | Изделия остекления лоджий и балконов с применением стальных гн. профилей для жилых домов серии 1144 Г | | | |
| Изм | Кол у | Лист | N док | Подп | Дата | | | | |
| Разраб | | Бочкарева | | | | ОБЛа-3-1 | Стадия | Лист | Листов |
| Пров | | Деев | | | | | | 5 | 40 |
| Н контр | | | | | | МОНТАЖНАЯ СХЕМА | МНИИТЭП МГО | | |
| Утв | | | | | | | | | |

Согласовано

Взам инв. N

Подп и дата

Инв N подл

Карт. 1НН66

РМ-2924-02

## Развертка остекления лоджии ОБЛа-3-2

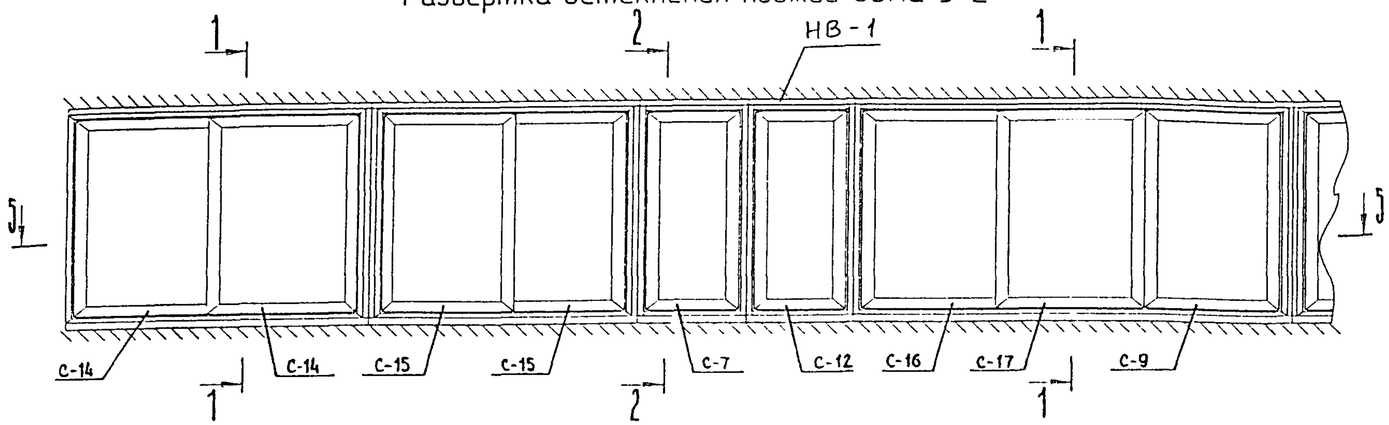


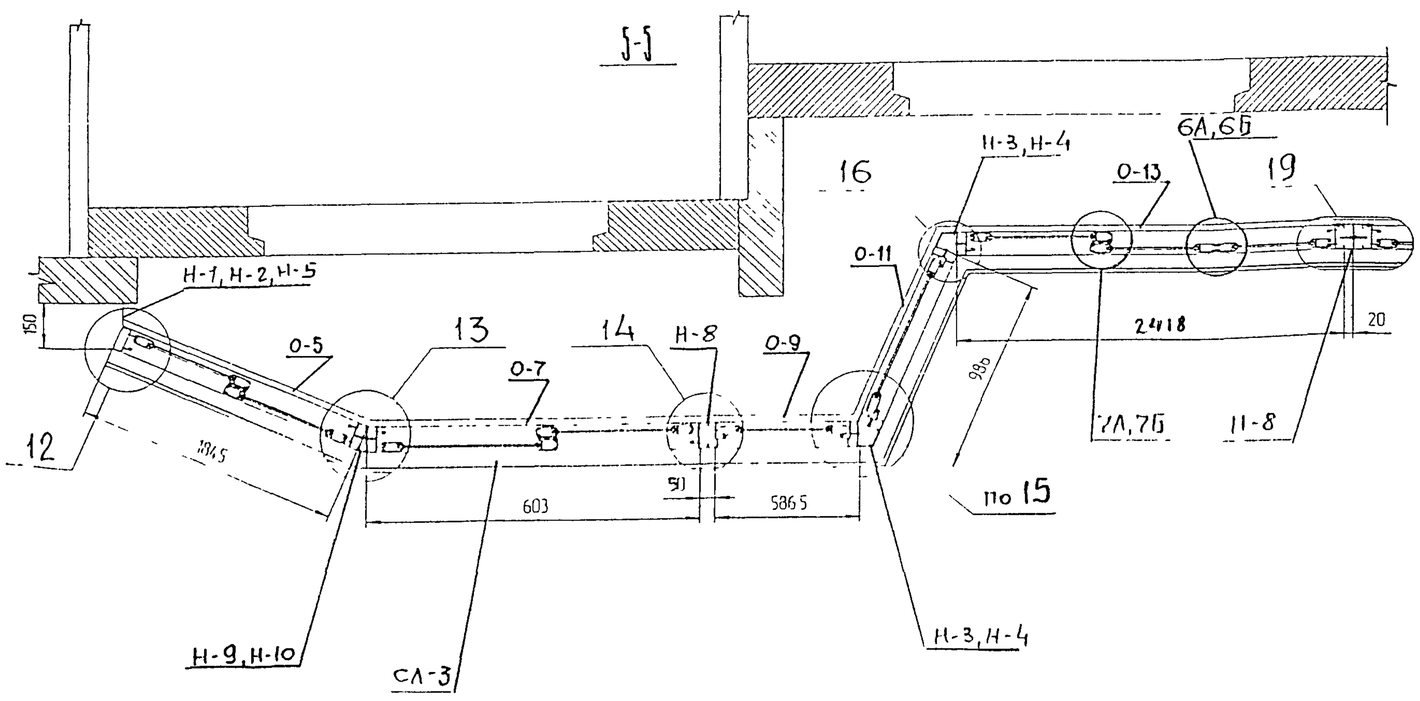


| № поз | НАИМЕНОВАНИЕ | Кол. | ПРИМЕЧАНИЕ |
|---|---|---|---|
| | | | |
| 1 | ОКНО О-5 | 1 | См лист 18 |
| 2 | ОКНО О-7 | 1 | См лист 18 |
| 3 | ОКНО О-9 | 1 | См лист 21 |
| 4 | ОКНО О-11 | 1 | См лист 21 |
| 5 | ОКНО О-13 | 1 | См лист 19 |
| | | | |
| | | | |
| | НАЩЕЛЬНИКИ ВЕРХНИЕ | | |
| | НВ-1 (проф СЛ-4, Н-1) | | |
| 6 | L=1852 мм | 1 | |
| 7 | L=2266 мм | 1 | |
| 8 | L=945 мм | 1 | |
| 9 | L=2485 мм | 1 | |
| | | | |
| | | | |
| | НАЩЕЛЬНИКИ БОКОВЫЕ | | |
| 10 | Н-1 | 1 | |
| 11 | Н-2 | 1 | |
| 12 | Н-5 | 1 | |
| | | | |
| | НАЩЕЛЬНИКИ УГЛОВЫЕ | | |
| 13 | Н-3 | 2 | |
| 14 | Н-4 | 2 | |
| 15 | Н-8 | 4 | |
| 16 | Н-9 | 1 | |
| 17 | Н-10 | 1 | |
| | | | |
| | СЛИВЫ (проф СЛ-3) | | |
| 18 | L=1857 мм | 1 | |
| 19 | L=2298 мм | 1 | |
| 20 | L=960 мм | 1 | |
| 21 | L=2496 мм | 1 | |
| | | | |

С-14 ÷ С-17, С-9 - откатные створки

С-7, С-12 - "глухие" (съемные) створки

Масса общая. 168,0 кг

Масса общая. 137,9 кг
(вариант с алюминиевой створкой)

Масса стекла. 84,2 кг

Масса общая со стеклом. 252,2 кг

Масса общая со стеклом: 222,1 кг
(вариант с алюминиевой створкой)

| | | | | | | | | | |
|---|---|---|---|---|---|---|---|---|---|
| | | | | | | РМ-2924-02 | | | |
| | | | | | | Изделия остекления лоджий и балконов с применением стальных гн. профилей для жилых домов серии П44Т | | | |
| Изм. | Кол.у | Лист | N док | Подп. | Дата | | | | |
| Разраб | | Бочкарева | | | | ОБЛа-3-2 | Стадия | Лист | Листов |
| Пров | | Деев | | | | | | 6 | 40 |
| Н контр | | | | | | МОНТАЖНАЯ СХЕМА | МНИИТЭП МГО | | |
| Утв | | | | | | | | | |

Согласовано

Взам инв.N

Подп. и дата

Инв.N подл

Карт. 1НН66

РМ-2924-02

## Развертка остекления лоджии ОБЛа-4

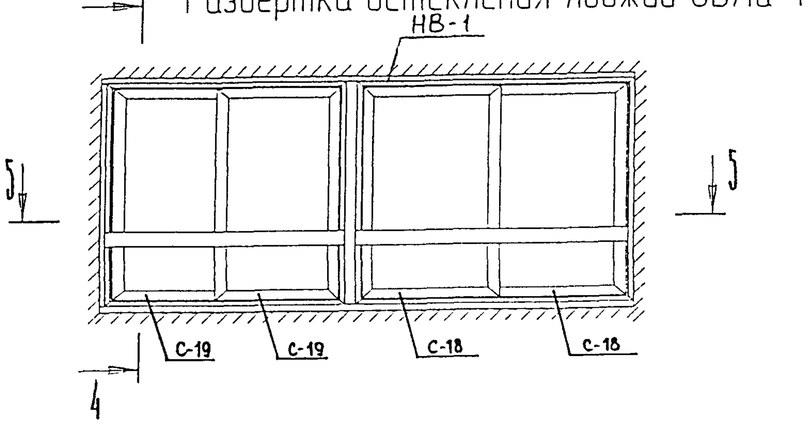


## 5-5

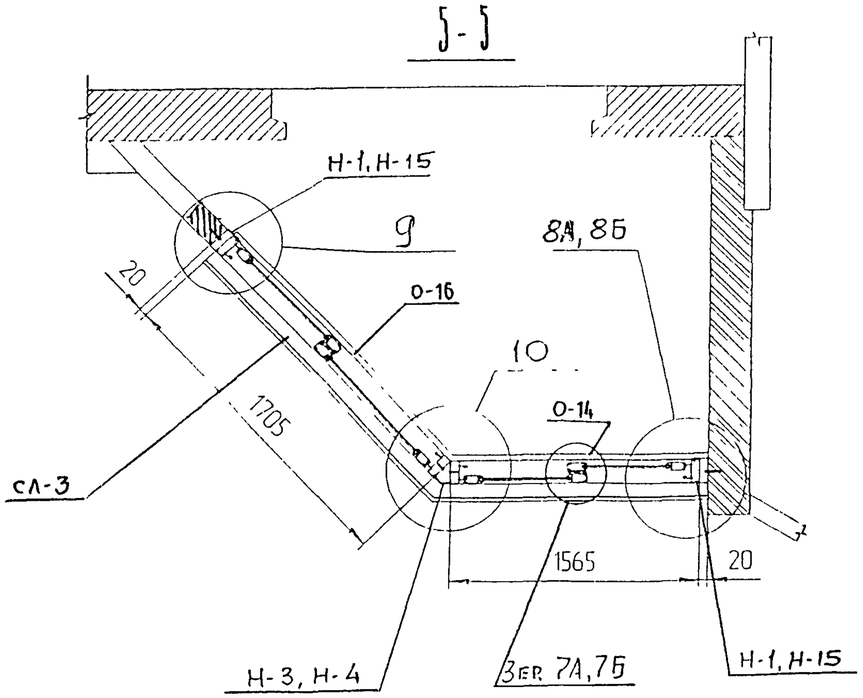


| № поз | НАИМЕНОВАНИЕ | | ПРИМЕЧАНИЕ |
|---|---|---|---|
| | | | |
| 1 | ОКНО О-14 | 1 | См лист 18 |
| 2 | ОКНО О-16 | 1 | См лист 18 |
| | | | |
| | | | |
| | НАЩЕЛЬНИКИ ВЕРХНИЕ | | |
| | НВ-1 (проф СЛ-4, Н-1) | 1 | |
| 3 | L=1615 мм | 1 | |
| 4 | L=1755 мм | 1 | |
| | | | |
| | НАЩЕЛЬНИКИ БОКОВЫЕ | | |
| 5 | Н-1 | 2 | |
| 6 | Н-15 | 2 | |
| | | | |
| | НАЩЕЛЬНИКИ УГЛОВЫЕ | | |
| 7 | Н-3 | 1 | |
| 8 | Н-4 | 1 | |
| | | | |
| | СЛИВЫ (проф. СЛ-3) | | |
| 9 | L=1637 мм | 1 | |
| 10 | L=1777 мм | 1 | |

С-18 , С-19 - откатные створки

Масса общая: 82,7 кг

Масса общая: 63,8 кг
(вариант с алюминиевой створкой)

Масса стекла: 44,6 кг

Масса общая со стеклом: 127,3 кг

Масса общая со стеклом: 108,4 кг
(вариант с алюминиевой створкой)

| | | | | | | | | |
|---|---|---|---|---|---|---|---|---|
| Изм. | Кол.у | Лист | N док | Подп. | Дата | РМ-2924-02 | | |
| | | | | | | Изделия остекления лоджий и балконов с применением стальных гн. профилей для жилых домов серии П44Т | | |
| Разраб | | Бочкарева | | | | ОБЛа-4 | Стадия | Лист 7 / Листов 40 |
| Пров | | Деев | | | | | | |
| Н.контр. | | | | | | МОНТАЖНАЯ СХЕМА | МНИИТЭП МГО | |
| Утв | | | | | | | | |

Согласовано:

Взам. инв. N

Подп. и дата

Инв. N подл.

Карт. 1ННбб

РМ-2924-02

## Развертка остекления лоджии ОБЛа-5

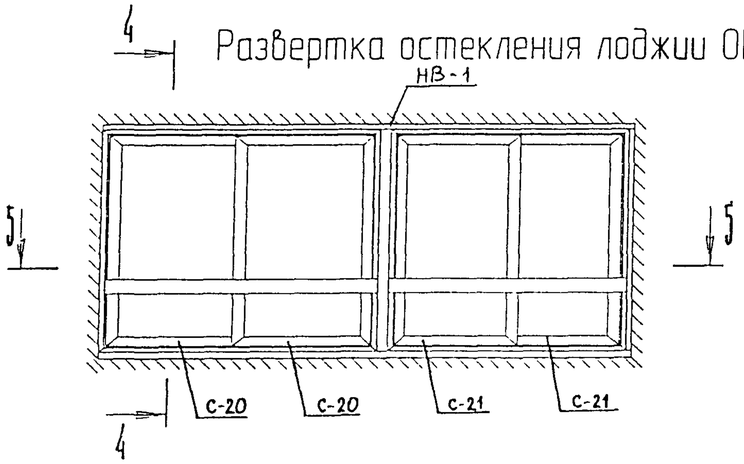


## 5-5

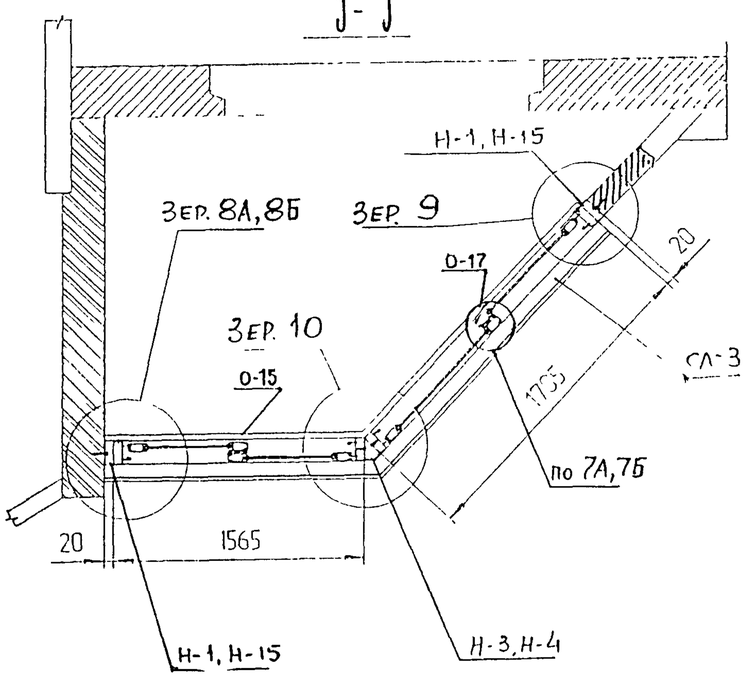


| № поз | НАИМЕНОВАНИЕ | | ПРИМЕЧАНИЕ |
|---|---|---|---|
| 1 | ОКНО О-15 | 1 | См лист 18 |
| 2 | ОКНО О-17 | 1 | См лист 18 |
| | НАЩЕЛЬНИКИ ВЕРХНИЕ | | |
| | НВ-1 (проф СЛ-4, Н-1) | 1 | |
| 3 | L=1615 мм | 1 | |
| 4 | L=1755 мм | 1 | |
| | НАЩЕЛЬНИКИ БОКОВЫЕ | | |
| 5 | Н-1 | 2 | |
| 6 | Н-15 | 2 | |
| | НАЩЕЛЬНИКИ УГЛОВЫЕ | | |
| 7 | Н-3 | 1 | |
| 8 | Н-4 | 1 | |
| | СЛИВЫ (проф СЛ-3) | | |
| 9 | L=1637 мм | 1 | |
| 10 | L=1777 мм | 1 | |

С-20 , С-21 - откатные створки

Масса общая: 82,7 кг

Масса общая: 63,8 кг
(вариант с алюминиевой створкой)

Масса стекла: 44,6 кг

Масса общая со стеклом. 127,3 кг

Масса общая со стеклом: 108,4 кг
(вариант с алюминиевой створкой)

| | | | | | | | | | |
|---|---|---|---|---|---|---|---|---|---|
| | | | | | | РМ-2924-02 | | | |
| Изм | Кол у | Лист | N док | Подп | Дата | Изделия остекления лоджий и балконов с применением стальных гн. профилей для жилых домов серии П44Т | | | |
| Разраб | | Бочкарева | | | | ОБЛа-5 | Стадия | Лист | Листов |
| Пров | | Деев | | | | | | 8 | 40 |
| Н контр | | | | | | МОНТАЖНАЯ СХЕМА | МНИИТЭП МГО | | |
| Утв | | | | | | | | | |

Согласовано

Взам инв.N

Подп и дата

Инв.N подл.

Карт. 1ННББ

РМ-2924-02

## Остекление лоджии ОБЛа-6

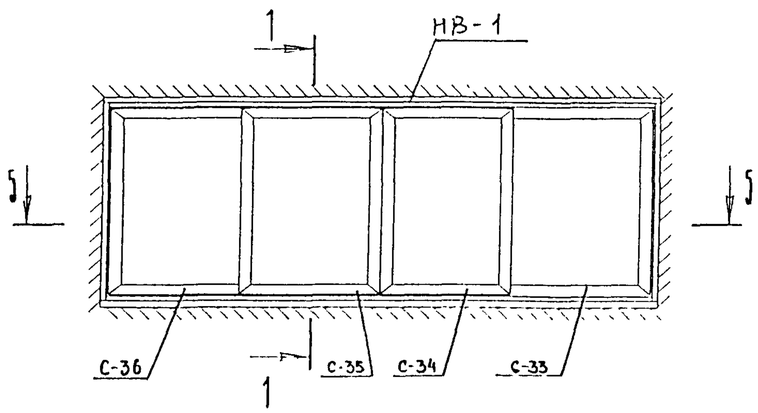


## 5-5

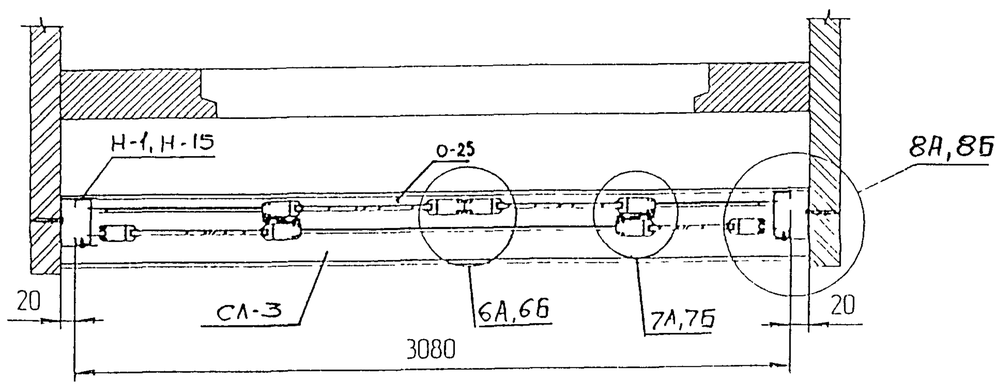


| № поз | НАИМЕНОВАНИЕ | Кол. | ПРИМЕЧАНИЕ |
|---|---|---|---|
| 1 | ОКНО О-25 | 1 | См лист 20 |
| | НАЩЕЛЬНИК ВЕРХНИЙ | | |
| | НВ-1 (проф СЛ-4, Н-1) | | |
| 2 | L=3120 мм | 1 | |
| | НАЩЕЛЬНИКИ БОКОВЫЕ | | |
| 3 | Н-1 | 2 | |
| 4 | Н-15 | 2 | |
| | СЛИВ (проф СЛ-3) | | |
| 5 | L=3120 мм | 1 | |

С-33--С-36 - откатные створки

Масса общая 66,5 кг
Масса общая 49,5 кг
(вариант с алюминиевой створкой)
Масса стекла 36,61 кг
Масса общая со стеклом 103,1 кг
Масса общая со стеклом. 86,1 кг
(вариант с алюминиевой створкой)

Согласовано:

Взам инв.N

Подп. и дата

Инв.N подл.

| | | | | | | | | |
|---|---|---|---|---|---|---|---|---|
| Изм. | Кол.у | Лист | N док | Подп. | Дата | РМ-2924-02 | | |
| | | | | | | Изделия остекления лоджий и балконов с применением стальных гн. профилей для жилых домов серии П44Т | | |
| Разраб | | Бочкарева | | | | ОБЛа-6 | Стадия | Лист 9 / Листов 40 |
| Пров | | Деев | | | | | | |
| Н.контр. | | | | | | МОНТАЖНАЯ СХЕМА | МНИИТЭП МГО | |
| Утв. | | | | | | | | |

Карт. 1ННББ

РМ-2924-02

## Остекление лоджии ОБЛа-7

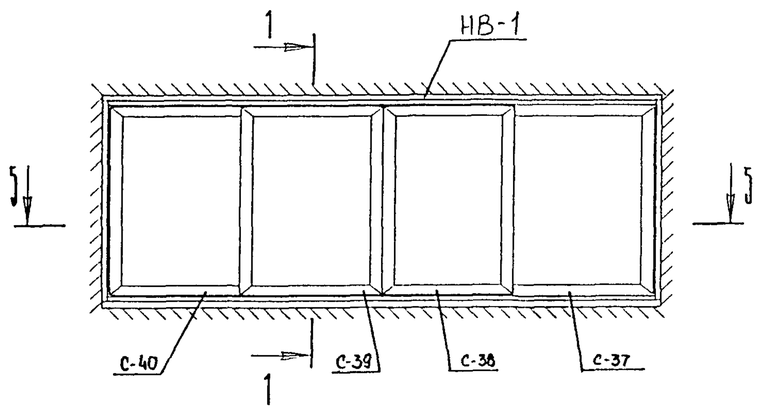


5-5

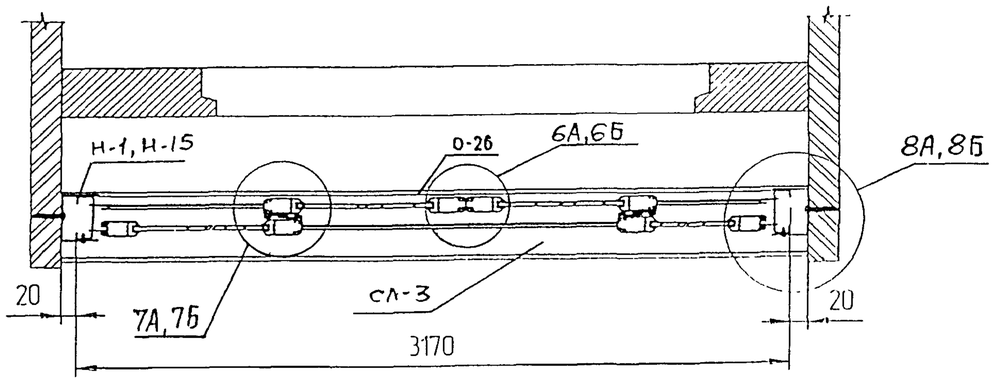


| № поз | НАИМЕНОВАНИЕ | Кол. | ПРИМЕЧАНИЕ |
|---|---|---|---|
| 1 | ОКНО О-26 | 1 | См.лист 20 |
| | НАЩЕЛЬНИК ВЕРХНИЙ | | |
| | НВ-1 (проф. СЛ-4, Н-1) | | |
| 2 | L=3210 мм | 1 | |
| | НАЩЕЛЬНИКИ БОКОВЫЕ | | |
| 3 | Н-1 | 2 | |
| 4 | Н-15 | 2 | |
| | СЛИВ (проф. СЛ-3) | | |
| 5 | L=3210 мм | 1 | |

С-37--С-40 - откатные створки

Масса общая: 68,5 кг

Масса общая: 50,9 кг
(вариант с алюминиевой створкой)

Масса стекла: 37,75 кг

Масса общая со стеклом: 106,2 кг

Масса общая со стеклом: 88,7 кг
(вариант с алюминиевой створкой)

| | | | | | | | | |
|---|---|---|---|---|---|---|---|---|
| Изм. | Кол.у | Лист | N док | Подп. | Дата | РМ-2924-02 | | |
| | | | | | | Изделия остекления лоджий и балконов с применением стальных гн. профилей для жилых домов серии П44Т | | |
| Разраб | | Бочкарева | | | | ОБЛа-7 | Стадия | Лист 10 / Листов 40 |
| Пров | | Деев | | | | | | |
| Н контр | | | | | | МОНТАЖНАЯ СХЕМА | МНИИТЭП МТО | |
| Утв | | | | | | | | |

Взам инв.N

Подп. и дата

Инв.N подл.

Карт. 14466

РМ-2924-02

## Развертка остекления лоджии ОБЛао-1

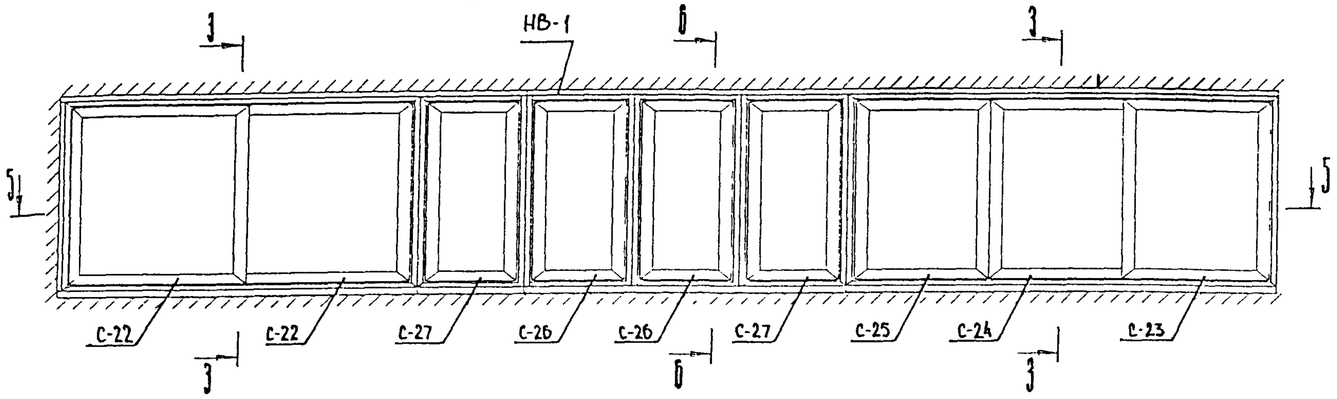


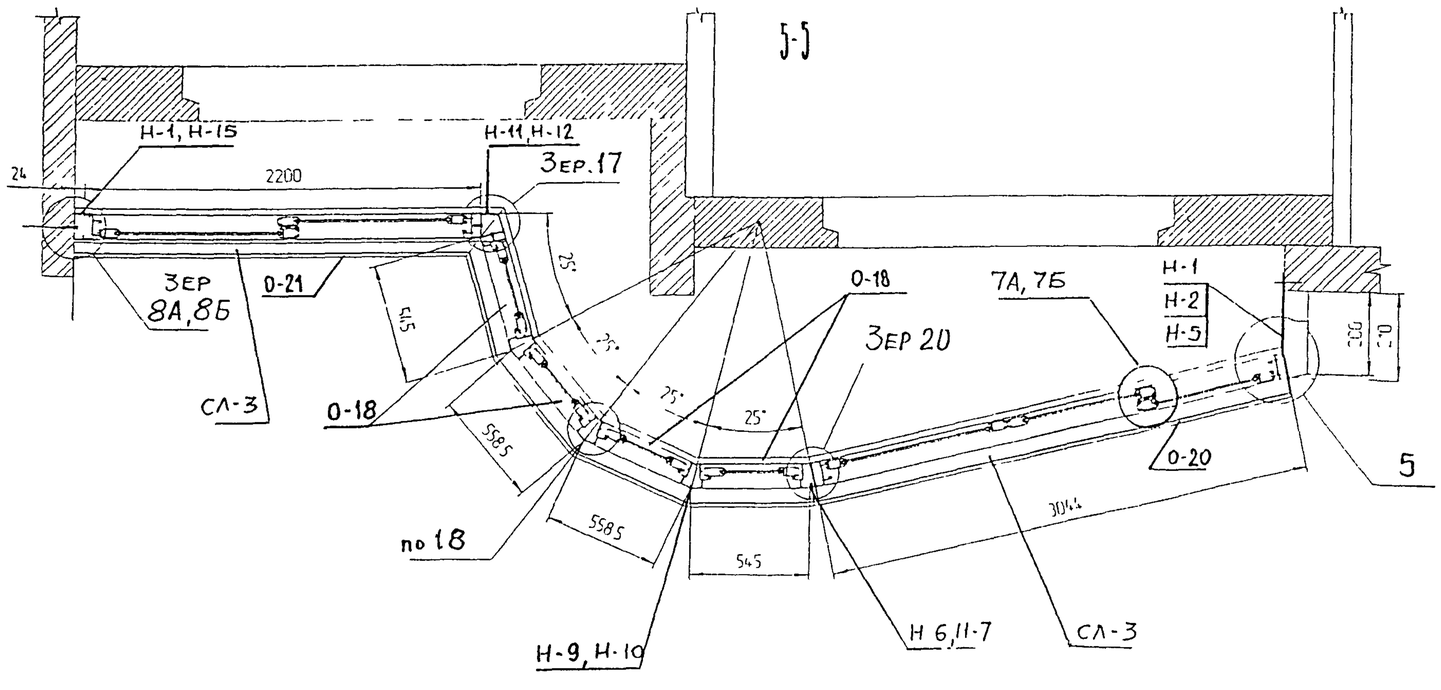


| № поз | НАИМЕНОВАНИЕ | Кол | ПРИМЕЧАНИЕ |
|---|---|---|---|
| | | | |
| 1 | ОКНО О-21 | 1 | См лист 18 |
| 2 | ОКНО О-20 | 1 | См лист 19 |
| 3 | ОКНО О-18 | 4 | См лист 21 |
| | | | |
| | НАЩЕЛЬНИКИ ВЕРХНИЕ | | |
| | НВ-1 (проф СЛ-4, Н-1) | | |
| 4 | L=3052 мм | 1 | |
| 5 | L=553 мм | 1 | |
| 6 | L=560 мм | 2 | |
| 7 | L=616 мм | 1 | |
| 8 | L=2385 мм | 1 | |
| | | | |
| | НАЩЕЛЬНИКИ БОКОВЫЕ | | |
| 9 | Н-1 | 2 | |
| 10 | Н-2 | 1 | |
| 11 | Н-5 | 1 | |
| 12 | Н-15 | 1 | |
| | | | |
| | НАЩЕЛЬНИКИ УГЛОВЫЕ | | |
| 13 | Н-6 | 1 | |
| 14 | Н-7 | 1 | |
| 15 | Н-9 | 3 | |
| 16 | Н-10 | 3 | |
| 17 | Н-11 | 1 | |
| 18 | Н-12 | 1 | |
| | | | |
| | СЛИВЫ (пр. СЛ-3) | | |
| 19 | L=3056 мм | 1 | |
| 20 | L=567 мм | 1 | |
| 21 | L=579 мм | 2 | |
| 22 | L=612 мм | 1 | |
| 23 | L=2371 мм | 1 | |
| | | | |

С-22 -- С25 - откатные створки раздвижной системы остекления
С-26, С-27 - "глухие" (съемные) створки

Масса общая 182,0 кг
Масса общая 157,6 кг
(вариант с алюминиевой створкой)
Масса стекла 89,74 кг
Масса общая со стеклом 271,7 кг
Масса общая со стеклом 247,3 кг
(вариант с алюминиевой створкой)

| | | | | | | | |
|---|---|---|---|---|---|---|---|
| Изм | Кол у | Лист | N док | Подп | Дата | РМ-2924-02 | |
| Разраб | | Бочкарева | | | | Изделия остекления лоджии и балконов с применением тонкостенных стальных гнутых профилей для жилых домов серии П44Т | |
| Пров | | Деев | | | | ОБЛао-1 | Стадия / Лист 11 / Листов 40 |
| Н контр | | | | | | МОНТАЖНАЯ СХЕМА | МНИИТЭП МТО |
| Утв | | | | | | | |

Согласовано

Взам инв N

Подп и дата

Инв N подл

РМ-2924-02

## Развертка остекления лоджии ОБЛао-2

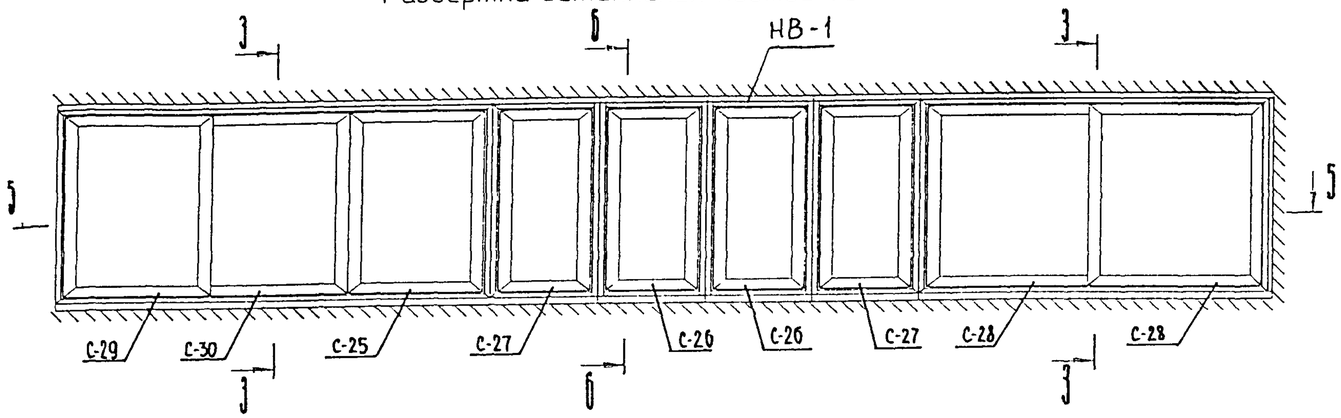


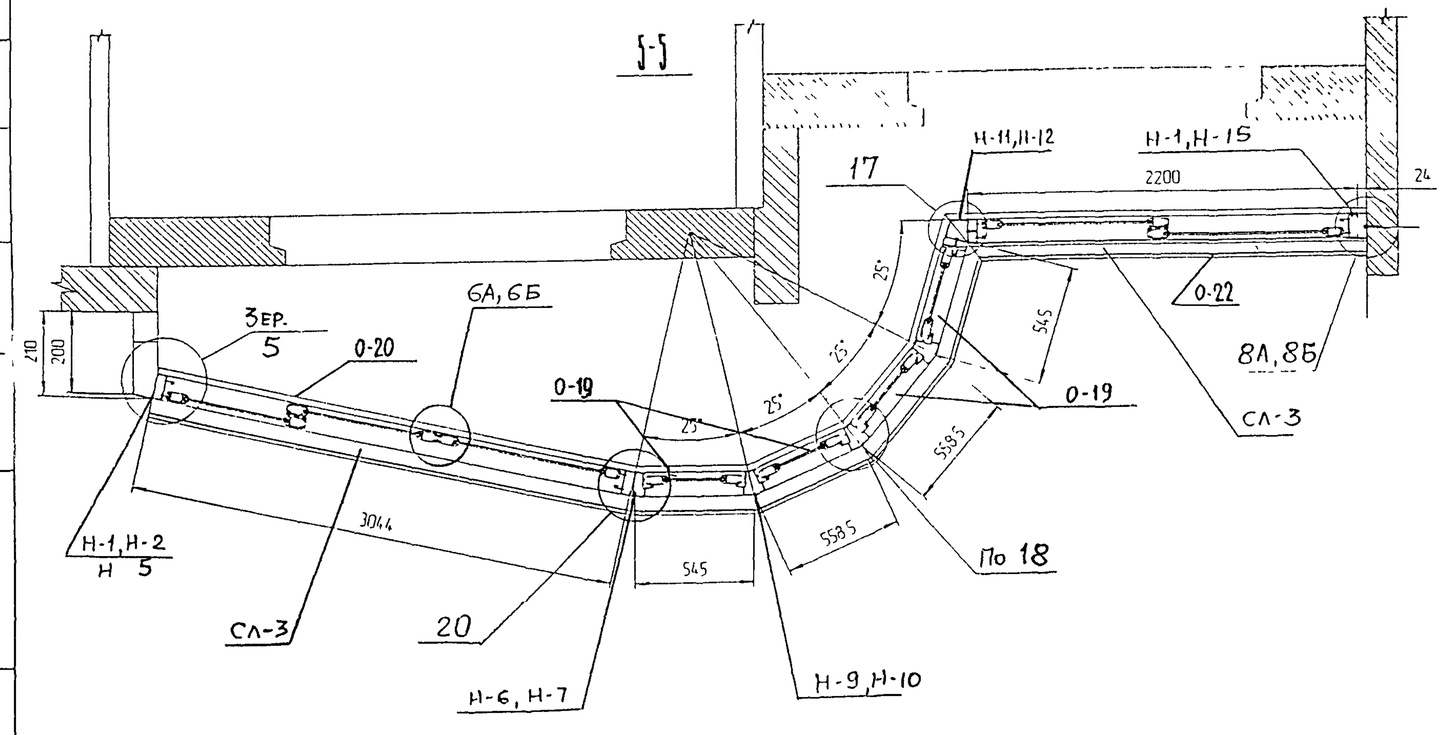


| № поз | НАИМЕНОВАНИЕ | Кол | ПРИМЕЧАНИЕ |
|---|---|---|---|
| | | | |
| 1 | ОКНО О-22 | 1 | См лист 18 |
| 2 | ОКНО О-20 | 1 | См лист 19 |
| 3 | ОКНО О-19 | 4 | См лист 21 |
| | | | |
| | НАЩЕЛЬНИКИ ВЕРХНИЕ | | |
| | НВ-1 (проф СЛ-4, Н-1) | | |
| 4 | L=3052 мм | 1 | |
| 5 | L=553 мм | 1 | |
| 6 | L=560 мм | 2 | |
| 7 | L=616 мм | 1 | |
| 8 | L=2385 мм | 1 | |
| | | | |
| | НАЩЕЛЬНИКИ БОКОВЫЕ | | |
| 9 | Н-1 | 2 | |
| 10 | Н-2 | 1 | |
| 11 | Н-5 | 1 | |
| 12 | Н-15 | 1 | |
| | | | |
| | НАЩЕЛЬНИКИ УГЛОВЫЕ | | |
| 13 | Н-6 | 1 | |
| 14 | Н-7 | 1 | |
| 15 | Н-9 | 3 | |
| 16 | Н-10 | 3 | |
| 17 | Н-11 | 1 | |
| 18 | Н-12 | 1 | |
| | | | |
| | СЛИВЫ (ПР СЛ-3) | | |
| 19 | L=3056 мм | 1 | |
| 20 | L=567 мм | 1 | |
| 21 | L=579 мм | 2 | |
| 22 | L=612 мм | 1 | |
| 23 | L=2371 мм | 1 | |
| | | | |

С-25, С28 -30 - откатные створки

С-26, С-27 - "глухие" (съемные) створки

Масса общая 182,0 кг

Масса общая 157,6 кг
(вариант с алюминиевой створкой)

Масса стекла: 89,74 кг

Масса общая со стеклом: 271,7 кг

Масса общая со стеклом: 247,3 кг
(вариант с алюминиевой створкой)

Согласовано.

Взам инв.N

Подп и дата

Инв.N подл

| Изм | Кол у | Лист | N док | Подп | Дата | РМ-2924-02 | | |
|---|---|---|---|---|---|---|---|---|
| | | | | | | Изделия остекления лоджий и балконов с применением тонкостенных стальных гнутых профилей для жилых домов серии П44Т | | |
| Разраб | | Бочкарева | | | | ОБЛао-2 | Стадия | Лист 12 / Листов 40 |
| Пров | | Деев | | | | | | |
| Н контр | | | | | | МОНТАЖНАЯ СХЕМА | МНИИТЭП МТО | |
| Утв | | | | | | | | |

РМ-2924-02

## Развертка остекления лоджии ОБЛао-3-1

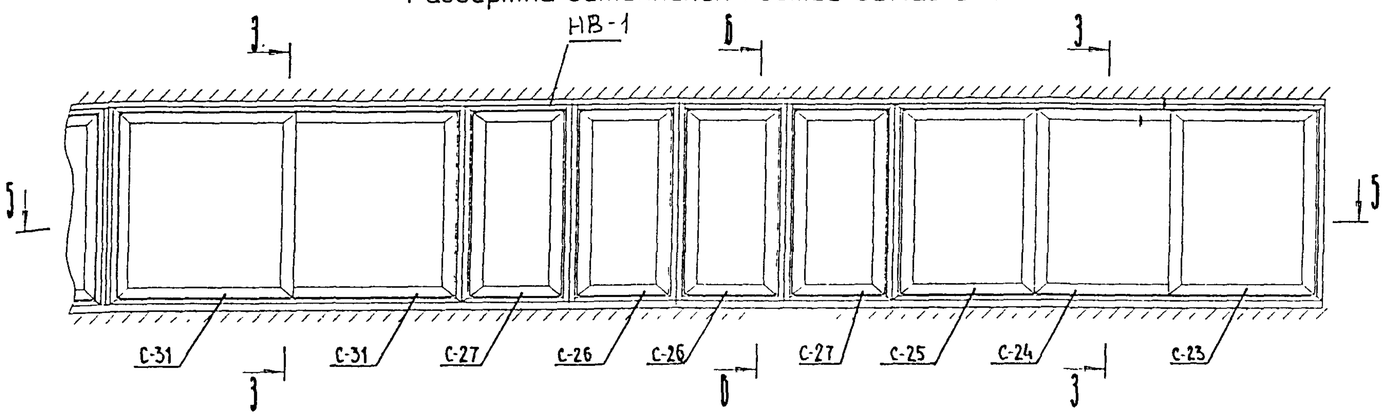


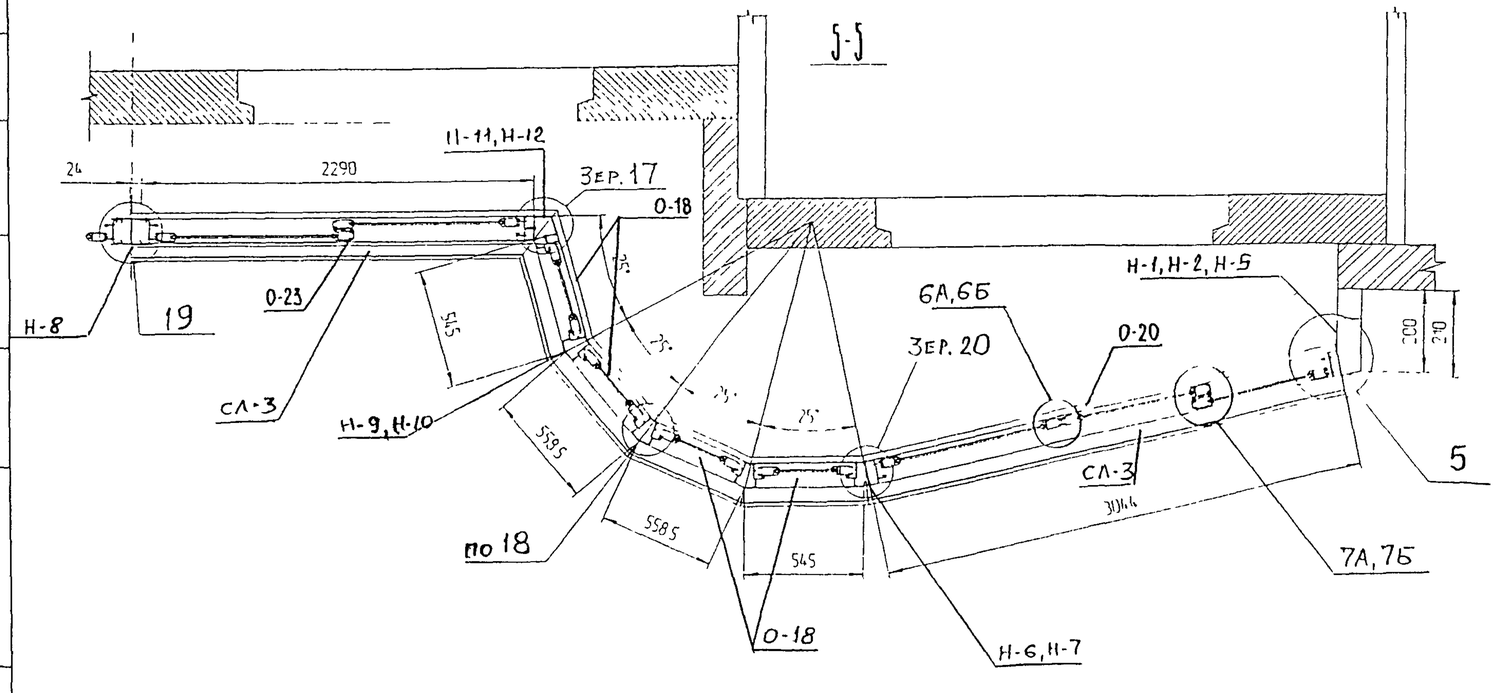


| № поз | НАИМЕНОВАНИЕ | Кол. | ПРИМЕЧАНИЕ |
|---|---|---|---|
| | | | |
| 1 | ОКНО О-23 | 1 | См лист 18 |
| 2 | ОКНО О-20 | 1 | См.лист 19 |
| 3 | ОКНО О-18 | 4 | См лист 21 |
| | | | |
| | НАЩЕЛЬНИКИ ВЕРХНИЕ | | |
| | НВ-1 (проф СЛ-4, Н-1) | | |
| 4 | L=3052 мм | 1 | |
| 5 | L=553 мм | 1 | |
| 6 | L=560 мм | 2 | |
| 7 | L=616 мм | 1 | |
| 8 | L=2475 мм | 1 | |
| | | | |
| | НАЩЕЛЬНИКИ БОКОВЫЕ | | |
| 9 | Н-1 | 1 | |
| 10 | Н-2 | 1 | |
| 11 | Н-5 | 1 | |
| | | | |
| | НАЩЕЛЬНИКИ УГЛОВЫЕ | | |
| 12 | Н-6 | 1 | |
| 13 | Н-7 | 1 | |
| 14 | Н-8 | 2 | |
| 15 | Н-9 | 3 | |
| 16 | Н-10 | 3 | |
| 17 | Н-11 | 1 | |
| 18 | Н-12 | 1 | |
| | | | |
| | СЛИВЫ (проф СЛ-3) | | |
| 19 | L=3056 мм | 1 | |
| 20 | L=567 мм | 1 | |
| 21 | L=579 мм | 2 | |
| 22 | L=612 мм | 1 | |
| 23 | L=2461 мм | 1 | |
| | | | |

С-23-- С-25, С-31 - откатные створки
С-26, С-27 - съемные створки (глухие)

Масса общая: 183,5 кг
Масса общая: 158,8 кг
(вариант с алюминиевой створкой)
Масса стекла: 88,74 кг
Масса общая со стеклом: 273,2 кг
Масса общая со стеклом: 248,5 кг
(вариант с алюминиевой створкой)

| | | | | | | | | | |
|---|---|---|---|---|---|---|---|---|---|
| | | | | | | РМ-2924-02 | | | |
| | | | | | | Изделия остекления лоджий и балконов с применением тонкостенных стальных гнутых профилей для жилых домов серии П44Т | | | |
| Изм | Кол.у | Лист | N док | Подп. | Дата | | | | |
| Разраб | | Бочкарева | | | | ОБЛао-3-1 | Стадия | Лист | Листов |
| Пров | | Деев | | | | | | 13 | 40 |
| Н контр | | | | | | МОНТАЖНАЯ СХЕМА | МНИИТЭП МГО | | |
| Утв | | | | | | | | | |

Согласовано

Взам инв. N

Подп. и дата

Инв.N подл.

карт. 1ННББ

РМ-2924-02

## Развертка остекления лоджии ОБЛао-3-2

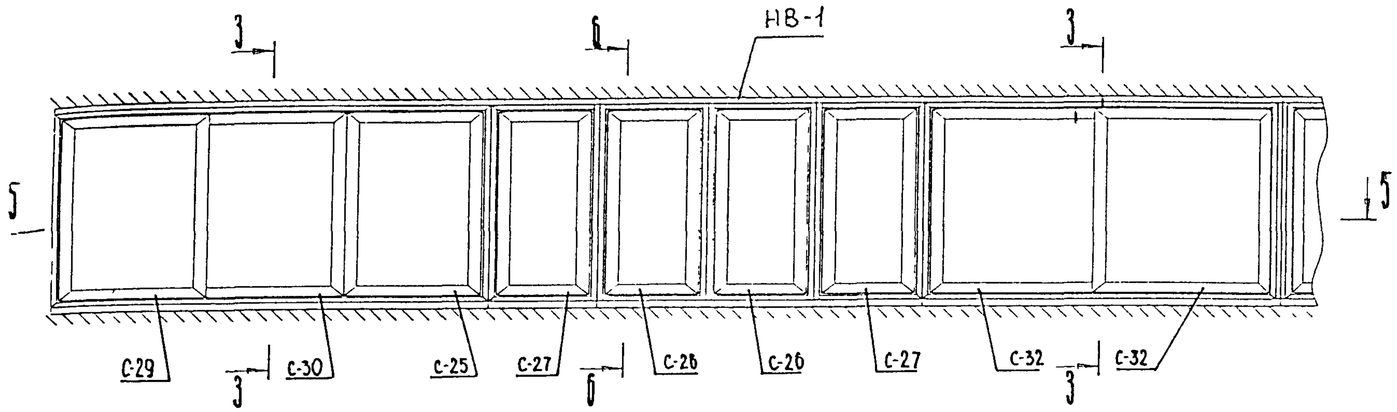


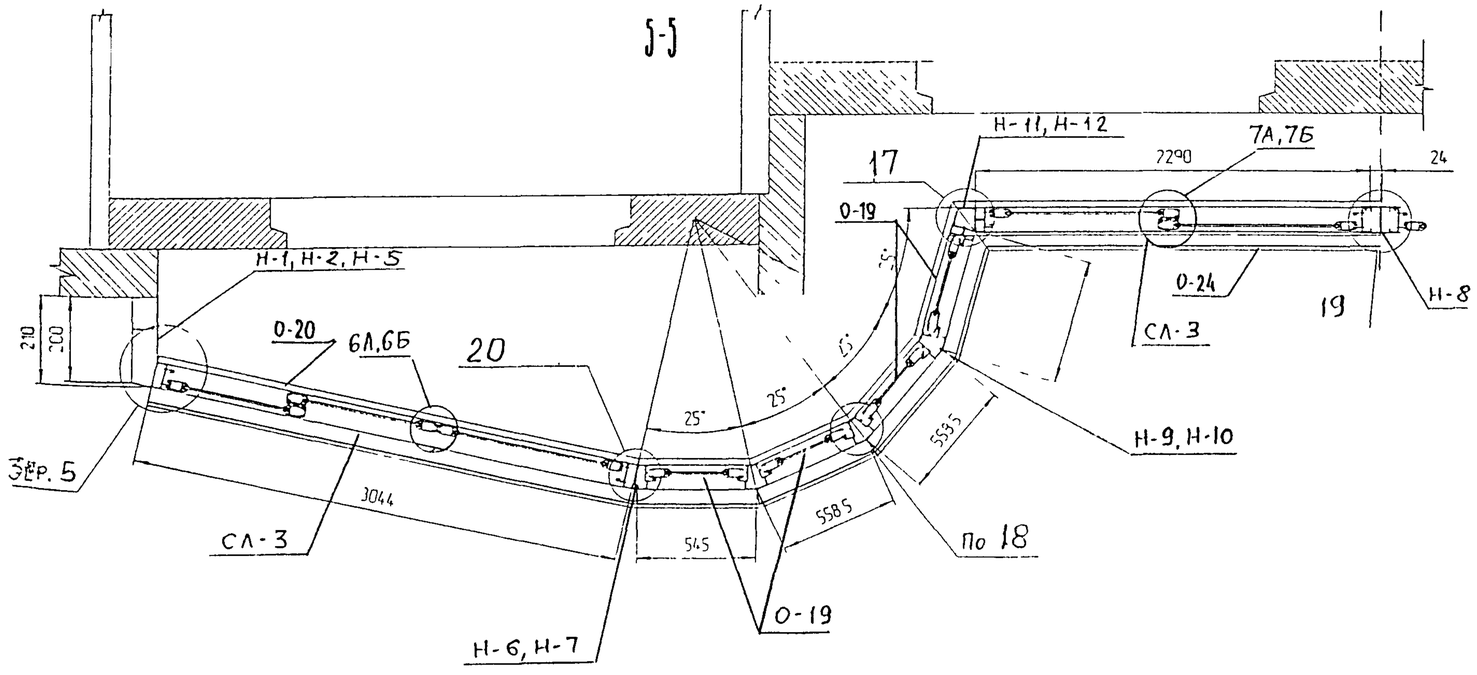


| № поз | НАИМЕНОВАНИЕ | Кол. | ПРИМЕЧАНИЕ |
|---|---|---|---|
| | | | |
| 1 | ОКНО О-24 | 1 | См лист 18 |
| 2 | ОКНО О-20 | 1 | См лист 19 |
| 3 | ОКНО О-19 | 4 | См лист 21 |
| | | | |
| | НАЩЕЛЬНИКИ ВЕРХНИЕ | | |
| | НВ-1 (проф СЛ-4, Н-1) | | |
| 4 | L=3052 мм | 1 | |
| 5 | L=553 мм | 1 | |
| 6 | L=560 мм | 2 | |
| 7 | L=616 мм | 1 | |
| 8 | L=2475 мм | 1 | |
| | | | |
| | НАЩЕЛЬНИКИ БОКОВЫЕ | | |
| 9 | Н-1 | 1 | |
| 10 | Н-2 | 1 | |
| 11 | Н-5 | 1 | |
| | | | |
| | НАЩЕЛЬНИКИ УГЛОВЫЕ | | |
| 12 | Н-6 | 1 | |
| 13 | Н-7 | 1 | |
| 14 | Н-8 | 2 | |
| 15 | Н-9 | 3 | |
| 16 | Н-10 | 3 | |
| 17 | Н-11 | 1 | |
| 18 | Н-12 | 1 | |
| | | | |
| | СЛИВЫ (проф СЛ-3) | | |
| 19 | L=3056 мм | 1 | |
| 20 | L=567 мм | 1 | |
| 21 | L=579 мм | 2 | |
| 22 | L=612 мм | 1 | |
| 23 | L=2461 мм | 1 | |
| | | | |

С-25,С-29, С-30, С-32 - откатные створки
С-26, С-27 - "глухие" (съемные) створки

Масса общая 183,5 кг
Масса общая 158,8 кг
(вариант с алюминиевой створкой)
Масса стекла 88,74 кг
Масса общая со стеклом. 273,2 кг
Масса общая со стеклом 248,5 кг
(вариант с алюминиевой створкой)

| | | | | | | | | |
|---|---|---|---|---|---|---|---|---|
| Изм | Кол.у | Лист | N док | Подп | Дата | РМ-2924-02 | | |
| Разраб | | Бочкарева | | | | Изделия остекления лоджий и балконов с применением тонкостенных стальных гнутых профилей для жилых домов серии П44Т | | |
| Пров | | Деев | | | | ОБЛао-3-2 | Стадия | Лист 14 / Листов 40 |
| Н контр | | | | | | МОНТАЖНАЯ СХЕМА | МНИИТЭП МТО | |
| Утв | | | | | | | | |

Взам инв N | Подп и дата | Инв N подл

Катп. 1ННбб

РМ-2924-02

## Остекление лоджии ОБЛао-6

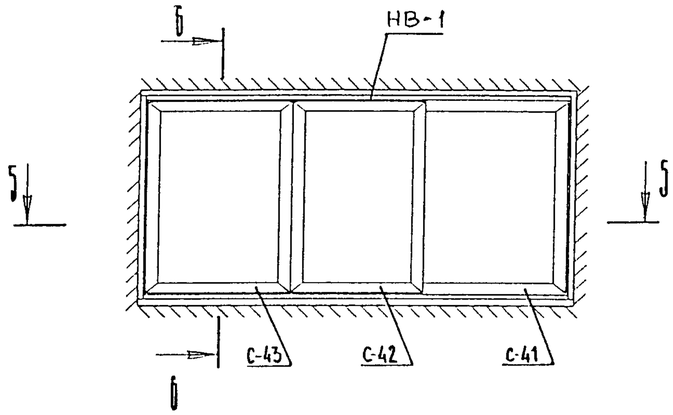


| № поз | НАИМЕНОВАНИЕ | Кол. | ПРИМЕЧАНИЕ |
|---|---|---|---|
| 1 | ОКНО О-27 | 1 | См.лист 19 |
| | НАЩЕЛЬНИК ВЕРХНИЙ | | |
| | НВ-1 (проф. СЛ-4, Н-1) | | |
| 2 | L=3120 мм | 1 | |
| | НАЩЕЛЬНИКИ БОКОВЫЕ | | |
| 3 | Н-1 | 2 | |
| 4 | Н-15 | 2 | |
| | СЛИВ (проф. СЛ-3) | | |
| 5 | L=3120 мм | 1 | |

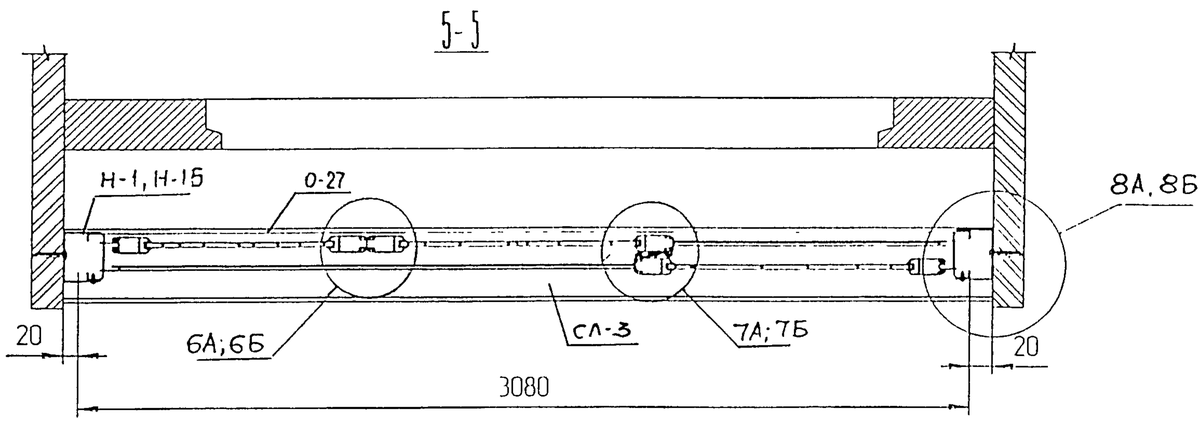


С-41--С-43- откатные створки

Масса общая: 63,6 кг

Масса общая: 49,0 кг
(вариант с алюминиевой створкой)

Масса стекла: 39,34 кг

Масса общая со стеклом: 109,9 кг

Масса общая со стеклом: 88,3 кг
(вариант с алюминиевой створкой)

| | | | | | | | | | |
|---|---|---|---|---|---|---|---|---|---|
| Изм. | Кол.у | Лист | N док | Подп. | Дата | РМ-2924-02 | | | |
| | | | | | | Изделия остекления лоджий и балконов с применением тонкостенных стальных гнутых профилей для жилых домов серии П44Т | | | |
| Разраб | | Бочкарева | | | | ОБЛао-6 | Стадия | Лист | Листов |
| Пров | | Деев | | | | | | 15 | 40 |
| Н контр | | | | | | МОНТАЖНАЯ СХЕМА | МНИИТЭП МГО | | |
| Утв | | | | | | | | | |

Взам инв. N

Подп. и дата

Инв.N подл.

РМ-2924-02

## Остекление лоджии ОБЛао-7

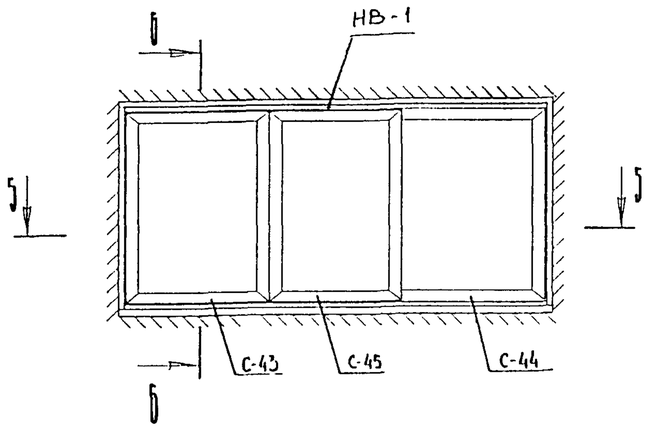


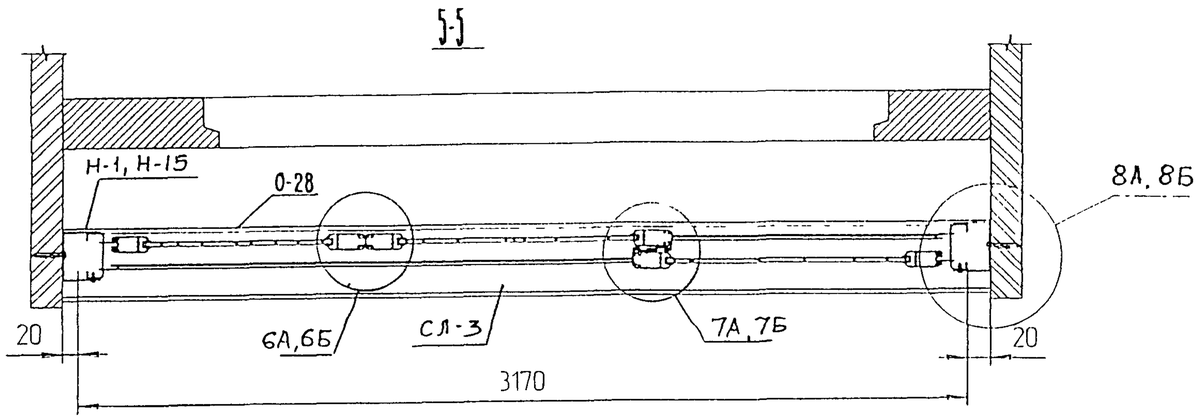


| № поз | НАИМЕНОВАНИЕ | Кол. | ПРИМЕЧАНИЕ |
|---|---|---|---|
| 1 | ОКНО О-28 | 1 | См лист 19 |
| | НАЩЕЛЬНИК ВЕРХНИЙ | | |
| | НВ-1 (проф СЛ-4, Н-1) | | |
| 2 | L=3210 мм | 1 | |
| | НАЩЕЛЬНИКИ БОКОВЫЕ | | |
| 3 | Н-1 | 2 | |
| 4 | Н-15 | 2 | |
| | СЛИВ (проф СЛ-3) | | |
| 5 | L=3210 мм | 1 | |

С-43--С-45- откатные створки

Масса общая: 65,9 кг

Масса общая: 51,1 кг
(вариант с алюминиевой створкой)

Масса стекла: 40,6 кг

Масса общая со стеклом: 106,4 кг

Масса общая со стеклом: 91,6 кг
(вариант с алюминиевой створкой)

| | | | | | | | | |
|---|---|---|---|---|---|---|---|---|
| Изм | Кол.уч | Лист | N док | Подп | Дата | РМ-2924-02 | | |
| | | | | | | Изделия остекления лоджий и балконов с применением тонкостенных стальных гнутых профилей для жилых домов серии П44Т | | |
| Разраб | | Бочкарева | | | | ОБЛао-7 | Стадия | Лист 16 / Листов 40 |
| Пров | | Деев | | | | | | |
| Н.контр | | | | | | МОНТАЖНАЯ СХЕМА | МНИИТЭП МГО | |
| Утв | | | | | | | | |

Согласовано:

Взам.инв.N

Подп. и дата

Инв.N подл.

Карт. 1НН66

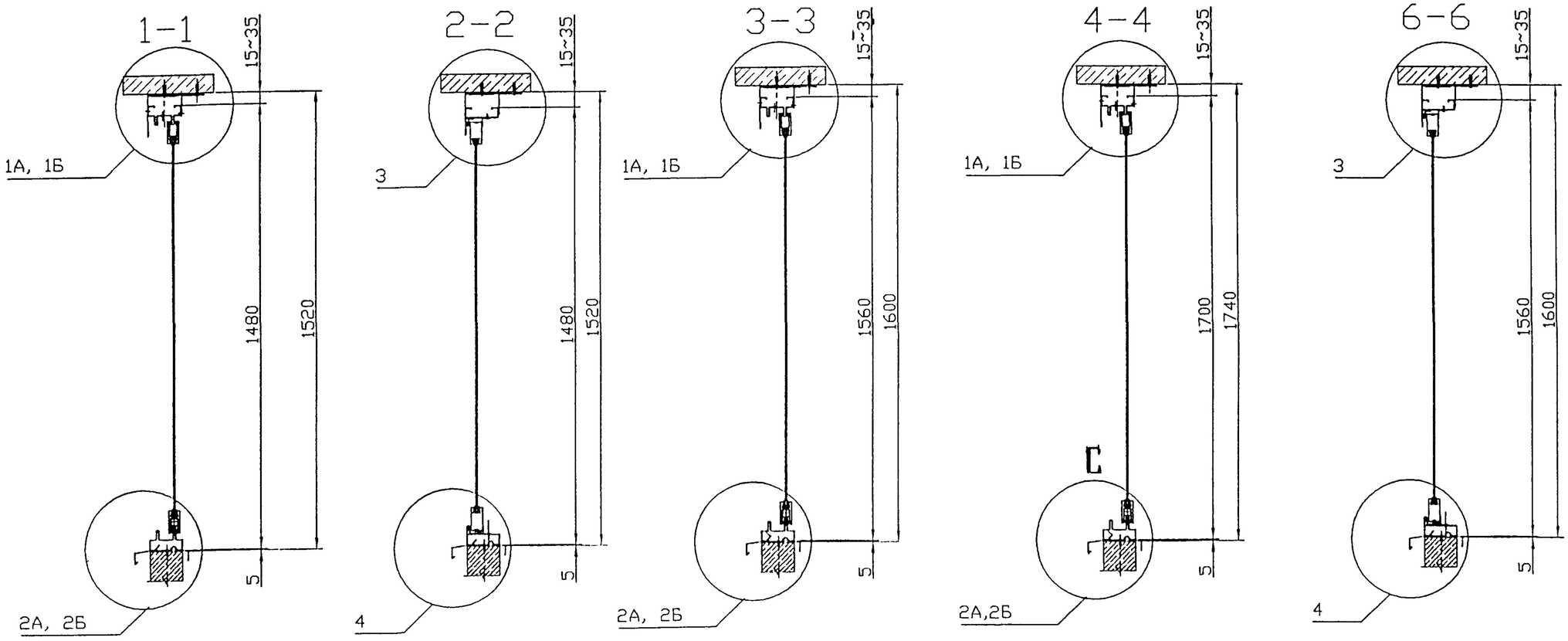


Согласовано

Взам инв.N

Подп. и дата

Инв.N подл

| | | | | | | | | |
|---|---|---|---|---|---|---|---|---|
| | | | | | | РМ-2924-02 | | |
| | | | | | | Изделия остекления лоджий и балконов с применением тонкостенных стальных гнутых профилей для жилых домов серии П44Т. | | |
| Изм. | Кол. | Лист | № Док. | Подп. | Дата | | | |
| Разраб. | | Бочкарева | | | | | Стадия | Лист | Листов |
| Пров. | | Деев | | | | | | 17 | 40 |
| Н. контр. | | | | | | Разрезы: 1-1,2-2,3-3,4-4,6-6 | МНИИТЭП МТО | |
| Утв. | | | | | | | | |

Карп 1ННбб

РМ-2924-02

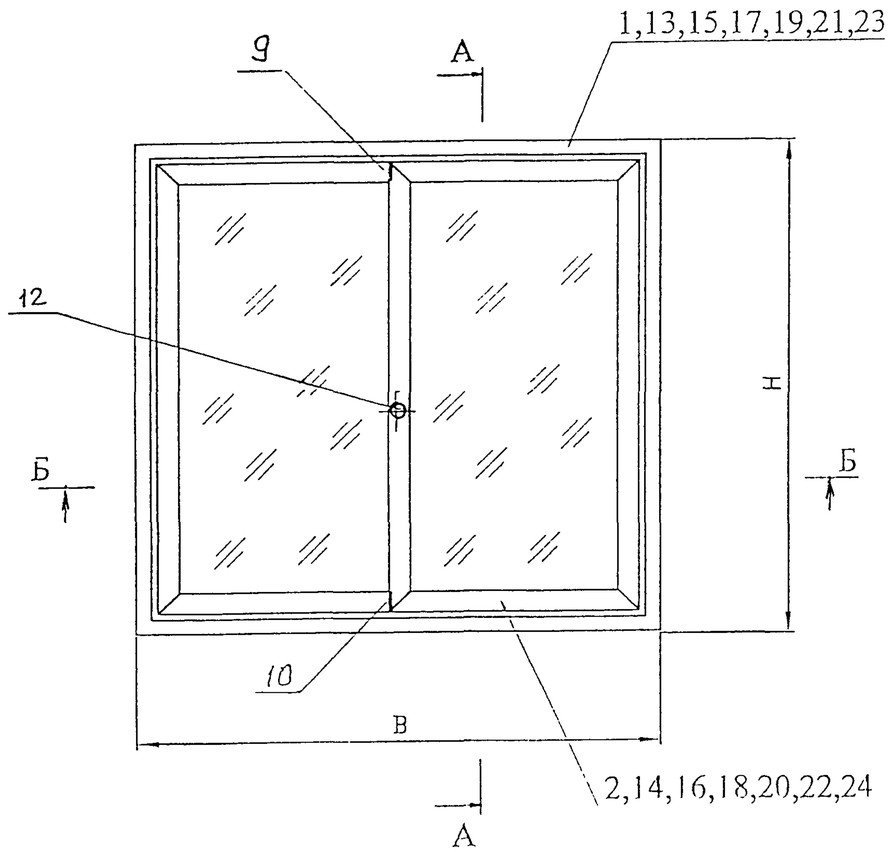


А – А

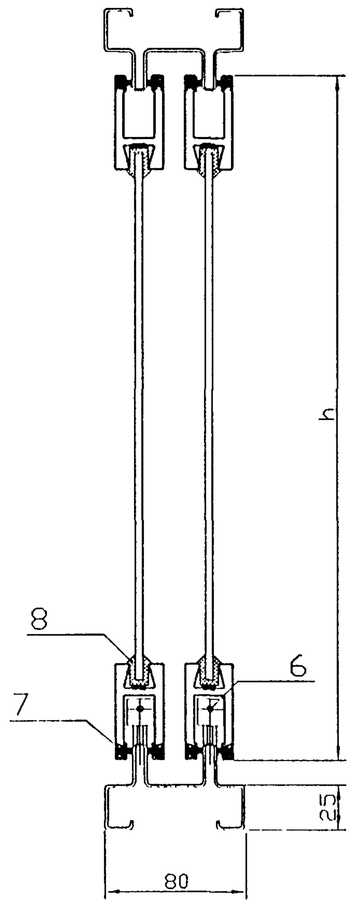


Б – Б

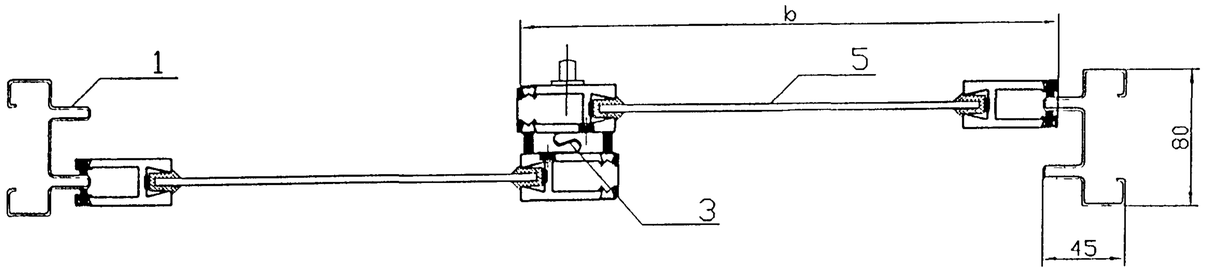


| № поз | НАИМЕНОВАНИЕ | Кол | ПРИМЕЧАНИЕ |
|---|---|---|---|
| | ОКНО О-5 | | |
| 1 | РАМА ОКНА (В=1845, Н=1480) | 1 | См лист |
| 2 | РАМА СТВОРКИ (h=1411, b=914) | 2 | См лист |
| | ОКНО О-6, О-7 | | |
| 13 | РАМА ОКНА (В=1603, Н=1480) | 1 | См лист |
| 14 | РАМА СТВОРКИ (h=1411, b=793) | 2 | См лист |
| | ОКНО О-14, О-15 | | |
| 15 | РАМА ОКНА (В=1565, Н=1700) | 1 | См лист |
| 16 | РАМА СТВОРКИ (h=1631, b=844) | 2 | См лист |
| | ОКНО О-16, О-17 | | |
| 17 | РАМА ОКНА (В=1705, Н=1700) | 1 | См лист |
| 18 | РАМА СТВОРКИ (h=1631, b=774) | 2 | См лист |
| | ОКНО О-21, О-22 | | |
| 19 | РАМА ОКНА (В=2200, Н=1560) | 1 | См лист |
| 20 | РАМА СТВОРКИ (h=1491, b=1009) | 2 | См лист |
| | ОКНО О-23, О-24 | | |
| 21 | РАМА ОКНА (В=2290, Н=1560) | 1 | См лист |
| 22 | РАМА СТВОРКИ (h=1491, b=1137) | 2 | См лист |
| 3 | ПРИТВОР БОКОВОЙ | 2 | |
| 5 | СТЕКЛО | | |
| | t=4мм , ГОСТ 111-90 | 2 | |
| 6 | РОЛИК | 4 | |
| 7 | УПЛОТНИТЕЛЬ ЩЕЛОЧНЫЙ | - | |
| 8 | УПЛОТНИТЕЛЬ СТЕКЛА | - | |
| 9 | ЗАГЛУШКА-ОГРАНИЧИТЕЛЬ | 2 | |
| 10 | ЗАГЛУШКА-ОГРАНИЧИТЕЛЬ | 2 | |
| 11 | ЗАМОК | 1 | |

Поз 3 -- 11 входят в каждую марку раздвижного двухстворчатого окна

| Изм | Кол | Лист | № Док | Подп | Дата | РМ-2924-02 | | | |
|---|---|---|---|---|---|---|---|---|---|
| | | | | | | Изделия остекления лоджий и балконов с применением тонкостенных стальных гнутых профилей для жилых домов серии П44Т | | | |
| Разраб | | Бочкарева | | | | РАЗДВИЖНАЯ КОНСТРУКЦИЯ 2-Х СТВОРЧАТОГО ОКНА | Стадия | Лист | Листов |
| Пров | | Деев | | | | | | 18 | 40 |
| Н контр | | | | | | Окно О-5÷О-7, О-14÷О-17, О-21÷О-24 | МНИИТЭП МТО | | |
| Утв | | | | | | | | | |

Взам инв.N | Подп. и дата | Инв.N подл.

Карт. 1ННбб

РМ-2924-02

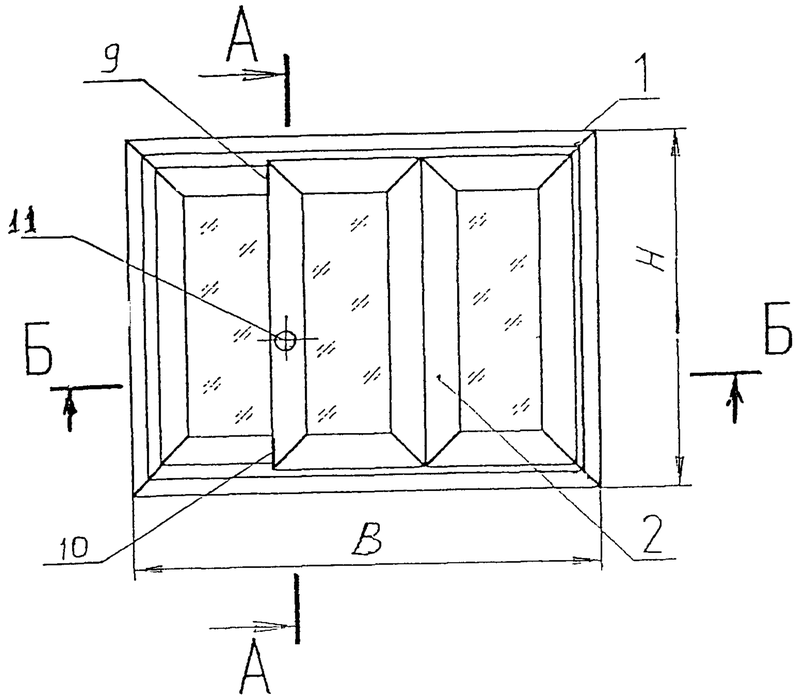


А – А

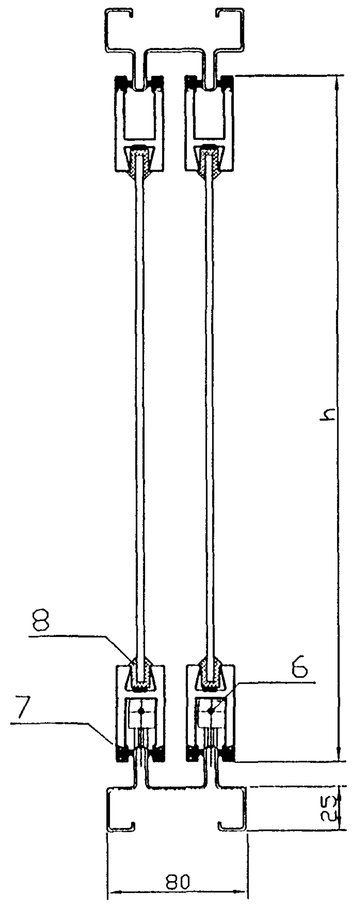


Б – Б

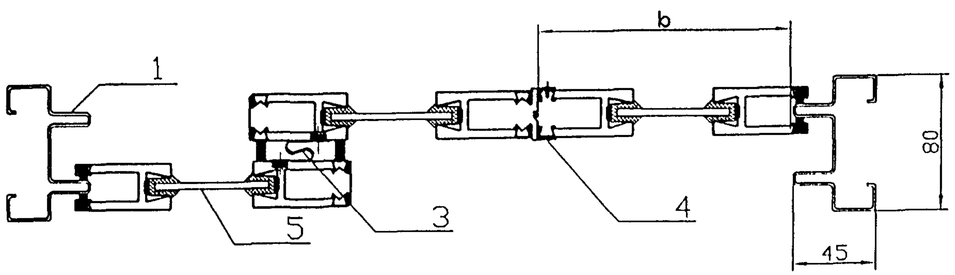


| № поз | НАИМЕНОВАНИЕ | Кол | ПРИМЕЧАНИЕ |
|---|---|---|---|
| | | | |
| | ОКНО О-3, О-4 | | |
| 1 | РАМА ОКНА (B=2255, H=1480) | 1 | См. лист |
| 2 | РАМА СТВОРКИ (h=1411, b=534) | 1 | См. лист |
| 13 | РАМА СТВОРКИ (h=1411, b=852) | 2 | См. лист |
| | ОКНО О-12,О-13 | | |
| 14 | РАМА ОКНА (B=2418, H=1480) | 1 | См. лист |
| 15 | РАМА СТВОРКИ (h=1411, b=800) | 3 | См. лист |
| | ОКНО О-20 | | |
| 16 | РАМА ОКНА (B=3044, H=1560) | 1 | См. лист |
| 17 | РАМА СТВОРКИ (h=1491, b=1009) | 3 | См. лист |
| | ОКНО О-27 | | |
| 18 | РАМА ОКНА (B=3080, H=1560) | 1 | См. лист |
| 19 | РАМА СТВОРКИ (h=1491, b=1092) | 2 | См. лист |
| 20 | РАМА СТВОРКИ (h=1491, b=879) | 1 | См. лист |
| | ОКНО О-28 | | |
| 21 | РАМА ОКНА (B=3170, H=1560) | 1 | См. лист |
| 22 | РАМА СТВОРКИ (h=1491, b=1137) | 2 | См. лист |
| 20 | РАМА СТВОРКИ (h=1491, b=879) | 1 | См. лист |
| | | | |
| 3 | ПРИТВОР БОКОВОЙ | 2 | |
| 4 | ПРИТВОР ТОРЦЕВОЙ | 1 | |
| 5 | СТЕКЛО t=4мм , ГОСТ 111-90 | 3 | |
| 6 | РОЛИК | 6 | |
| 7 | УПЛОТНИТЕЛЬ ЩЕТОЧНЫЙ | - | |
| 8 | УПЛОТНИТЕЛЬ СТЕКЛА | - | |
| 9 | ЗАГЛУШКА-ОГРАНИЧИТЕЛЬ | 2 | |
| 10 | ЗАГЛУШКА-ОГРАНИЧИТЕЛЬ | 2 | |
| 11 | ЗАМОК | 1 | |
| | | | |

Поз 3 - 11 входят в каждую марку раздвижного двухстворчатого окна

Согласовано:

Взам инв.N

Подп. и дата

Инв.N подл.

| Изм | Кол | Лист | № Док | Подп. | Дата | РМ-2924-02 | | |
|---|---|---|---|---|---|---|---|---|
| | | | | | | Изделия остекления лоджий и балконов с применением тонкостенных стальных гнутых профилей для жилых домов серии П44Т. | | |
| Разраб | | Бочкарева | | | | РАЗДВИЖНАЯ КОНСТРУКЦИЯ 3-Х СТВОРЧАТОГО ОКНА | Стадия | Лист 19 / Листов 40 |
| Пров | | Деев | | | | | | |
| Н контр | | | | | | Окно О-3, О-4, О-12, О-13, О-20, О-27, О-28 | МНИИТЭП МТО | |
| Утв | | | | | | | | |

Карт. 1ННбб

РМ-2924-02

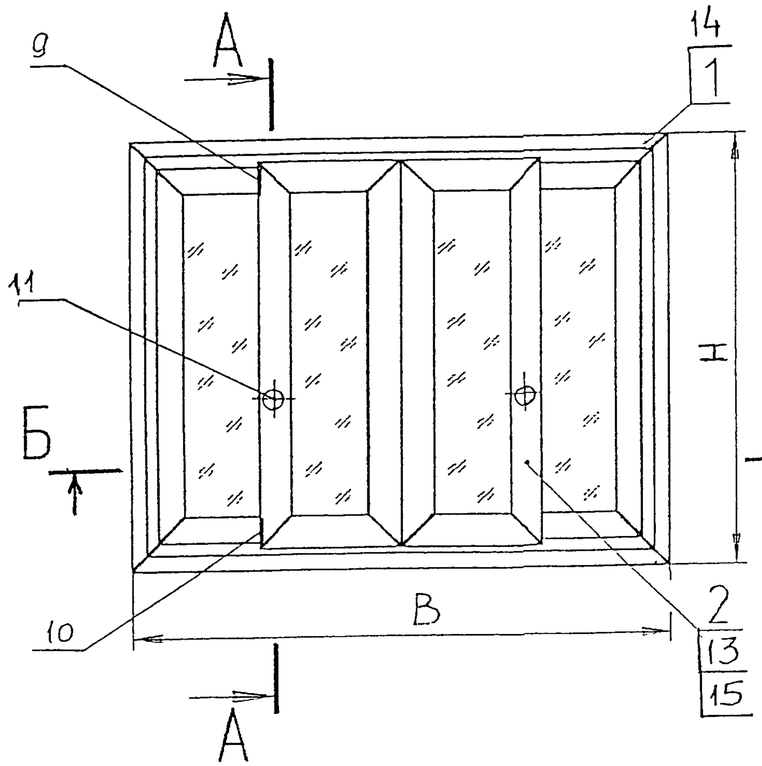


А–А

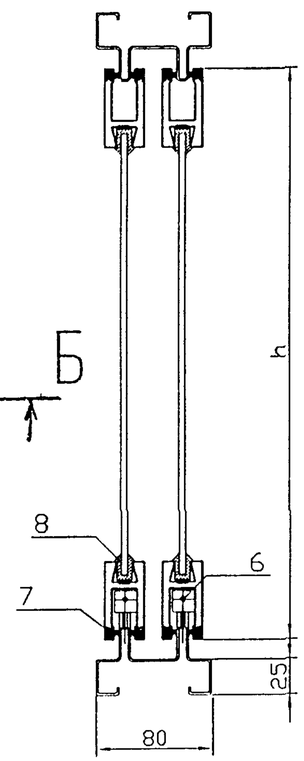


Б–Б

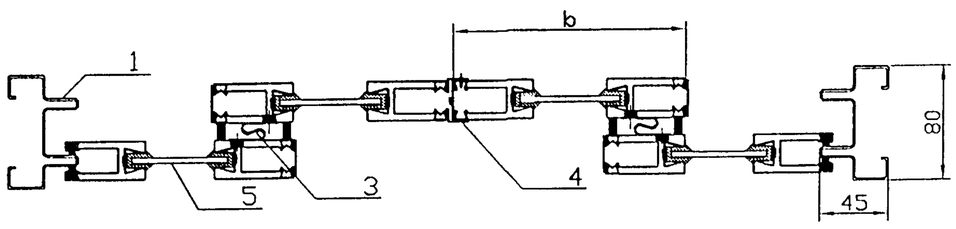


| № поз | НАИМЕНОВАНИЕ | Кол. | ПРИМЕЧАНИЕ |
|---|---|---|---|
| | | | |
| | ОКНО О-25 | | |
| 1 | РАМА ОКНА (B=3080, H=1480) | 1 | См. лист |
| 2 | РАМА СТВОРКИ (h=1411, b=860) | 3 | См. лист |
| 13 | РАМА СТВОРКИ (h=1411, b=534) | 1 | См. лист |
| | ОКНО О-26 | | |
| 14 | РАМА ОКНА (B=3170, H=1480) | 1 | См. лист |
| 15 | РАМА СТВОРКИ (h=1411, b=801) | 4 | См. лист |
| | | | |
| 3 | ПРИТВОР БОКОВОЙ | 4 | |
| 4 | ПРИТВОР ТОРЦЕВОЙ | 1 | |
| 5 | СТЕКЛО | 4 | |
| | t=4мм , ГОСТ 111-90 | | |
| 6 | РОЛИК | 8 | |
| 7 | УПЛОТНИТЕЛЬ ЩЕТОЧНЫЙ | - | |
| 8 | УПЛОТНИТЕЛЬ СТЕКЛА | - | |
| 9 | ЗАГЛУШКА-ОГРАНИЧИТЕЛЬ | 4 | |
| 10 | ЗАГЛУШКА-ОГРАНИЧИТЕЛЬ | 4 | |
| 11 | ЗАМОК | 2 | |
| | | | |

**Поз 3 - 11 входят в каждую марку раздвижного двухстворчатого окна**

Согласовано:

Взам инв.N

Подп. и дата

Инв.N подл.

| Изм | Кол.у | Лист | N док | Подп. | Дата | РМ-2924-02 | | |
|---|---|---|---|---|---|---|---|---|
| | | | | | | Изделия остекления лоджий и балконов с применением тонкостенных стальных гнутых профилей для жилых домов серии П44Т. | | |
| Разраб | | Бочкарева | | | | РАЗДВИЖНАЯ КОНСТРУКЦИЯ 4-Х СТВОРЧАТОГО ОКНА | Стадия | Лист 20 / Листов 40 |
| Пров | | Деев | | | | | | |
| Н.контр | | | | | | ОКНО О-25, О-26 | МНИИТЭП МТО | |
| Утв | | | | | | | | |

Инв. 1ННБЬ

РМ-2924-02

ОКНО 0-1, 0-8, 0-10,

ОКНО 0-2, 0-9, 0-11 - (ЗЕРКАЛЬНО 0-1, 0-8, 0-10)

ОКНО 0-18, 0-19 - по типу 0-1, 0-2

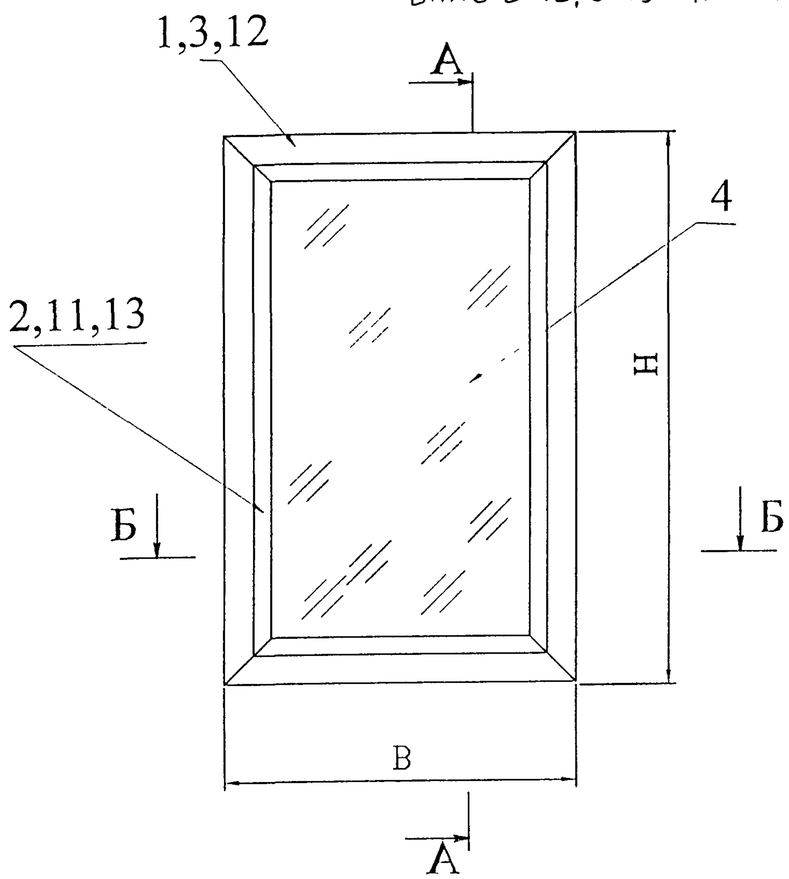


А–А

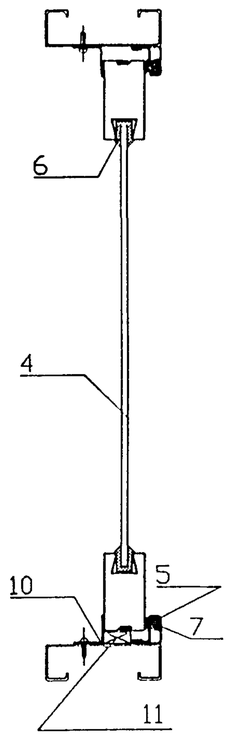


Б–Б

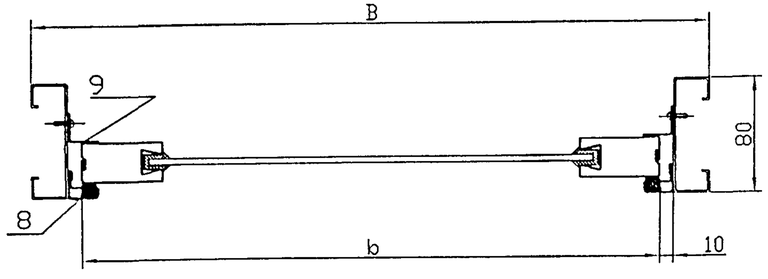


| № поз | НАИМЕНОВАНИЕ | Кол. | ПРИМЕЧАНИЕ |
|---|---|---|---|
| | | | |
| | ОКНО О-1 | | |
| 1 | РАМА ОКНА (В=986, Н=1480) | 1 | См. лист |
| 2 | РАМА СТВОРКИ (h=1411, b=933) | 1 | См лист |
| | | | |
| | ОКНО О-8 | | |
| 3 | РАМА ОКНА (В=586, Н=1480) | 1 | См. лист |
| 11 | РАМА СТВОРКИ (h=1411, b=534) | 1 | См. лист |
| | | | |
| | ОКНО О-10 | | |
| 12 | РАМА ОКНА (В=847, Н=1480) | 1 | См. лист |
| 13 | РАМА СТВОРКИ (h=1411, b=793) | 1 | См. лист |
| | | | |
| 4 | СТЕКЛО | 4 | |
| | t=4мм, ГОСТ 111-90 | | |
| 5 | УПЛОТНИТЕЛЬ ПРИТВОРНЫЙ | - | |
| 6 | УПЛОТНИТЕЛЬ СТЕКЛА | - | |
| 7 | ПРИТВОР ОКОННЫЙ | 2 | |
| 8 | ПРИТВОР ОКОННЫЙ | 2 | |
| 9 | УГОЛОК ПРИЖИМНОЙ | 2 | |
| 10 | УГОЛОК ПРИЖИМНОЙ | 2 | |
| 11 | ПОДКЛАДКИ КЛИНОВЫЕ | 8 | |
| | | | |

Поз 4 - 11 входят в каждую марку окна с "глухой" (съемной) створкой

Согласовано.

Взам инв.N

Подп. и дата

Инв.N подл

| Изм | Кол | Лист | № Док | Подп | Дата |
|---|---|---|---|---|---|
| Разраб | | Бочкарева | | | |
| Пров | | Деев | | | |
| Н контр | | | | | |
| Утв | | | | | |

РМ-2924-02

Изделия остекления лоджий и балконов с применением тонкостенных стальных гнутых профилей для жилых домов серии П44Т

КОНСТРУКЦИЯ ОКНА С "ГЛУХОЙ" (СЪЕМНОЙ) СТВОРКОЙ

| Стадия | Лист | Листов |
|---|---|---|
| | 21 | 40 |

Окно О-1, О-8, О-10
(Окно О-2, О-9, О-11)
Окно 0-18, 0-19

МНИИТЭП МТО

Арт. 14466

РМ-2924-02

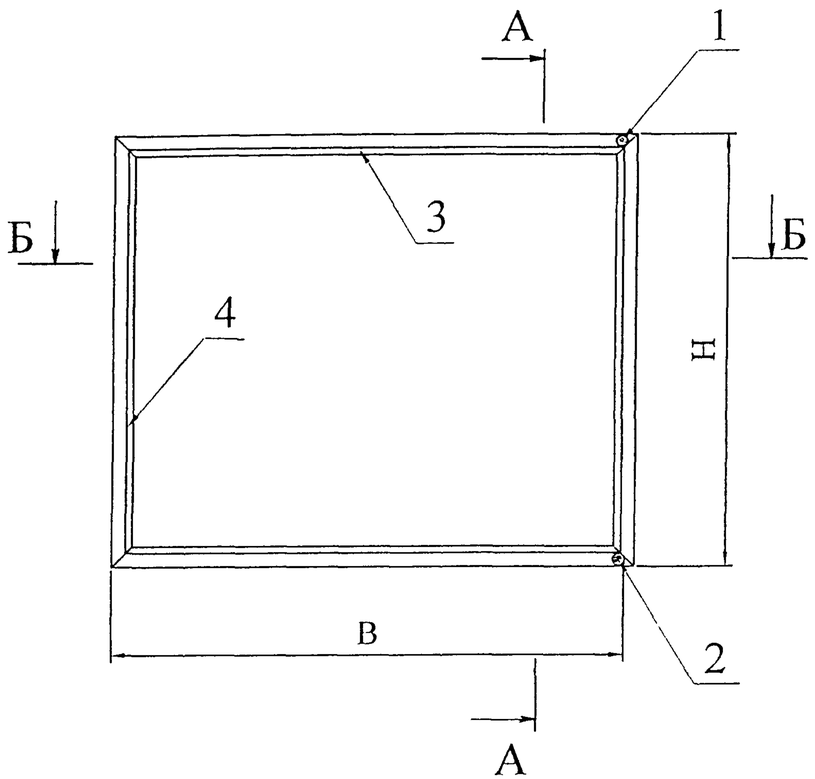


А–А

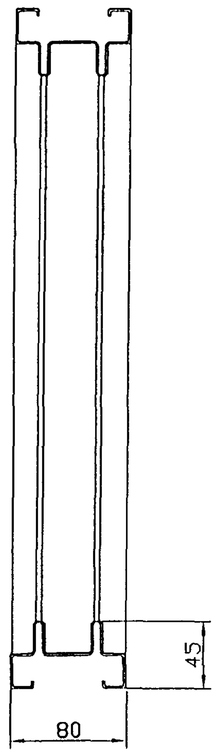


Б–Б

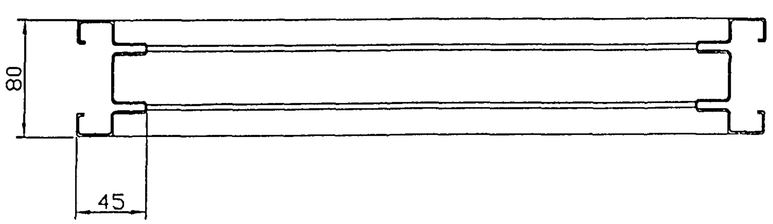


| № поз | НАИМЕНОВАНИЕ | Кол. | ПРИМЕЧАНИЕ |
|---|---|---|---|
| 1 | УЗЕЛ СОЕДИНЕНИЯ | 2 | |
| 2 | УЗЕЛ СОЕДИНЕНИЯ | 2 | |
| 3 | РИГЕЛЬ | 2 | |
| 4 | СТОЙКА | 2 | |

Согласовано

Взам инв N

Подп и дата

Инв N подл

| Изм | Кол | Лист | № Док | Подп | Дата |
|---|---|---|---|---|---|
| Разраб | | Бочкарева | | | |
| Пров | | Деев | | | |
| Н контр | | | | | |
| Утв | | | | | |

РМ-2924-02

Изделия остекления лоджий и балконов с применением тонкостенных стальных гнутых профилей для жилых домов серии П44Т

РАЗДВИЖНАЯ КОНСТРУКЦИЯ

| Стадия | Лист | Листов |
|---|---|---|
| | 22 | 40 |

Рама окна

МНИИТЭП МТО

Шифр. 1Н46б

РМ-2924-02

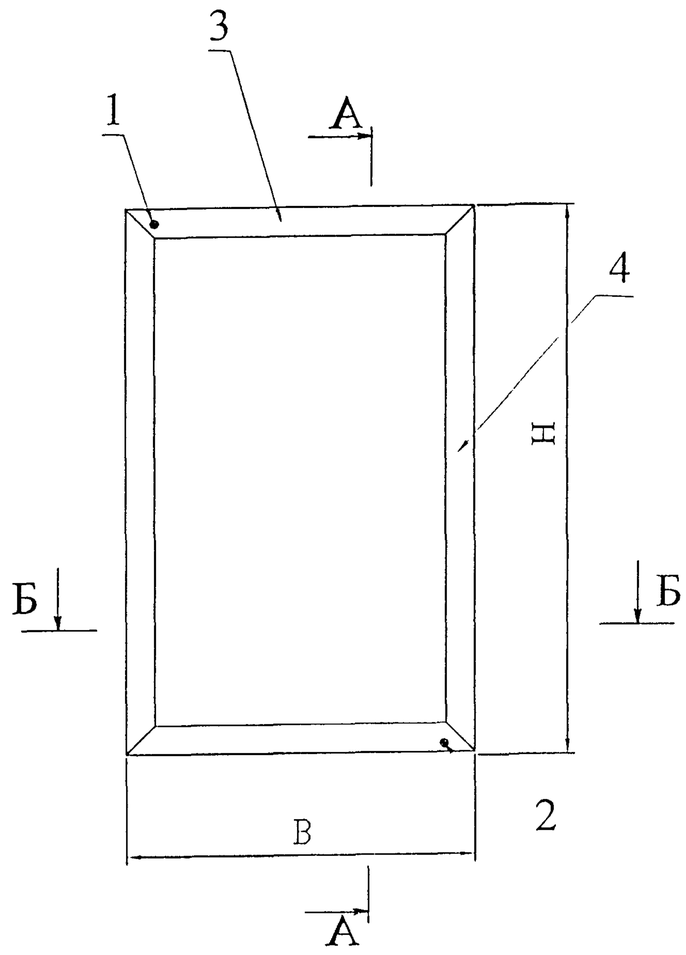


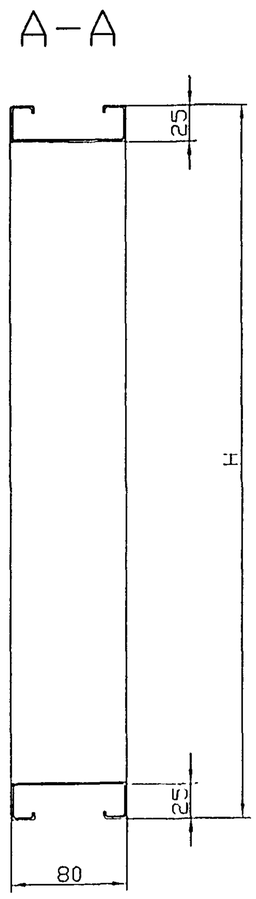


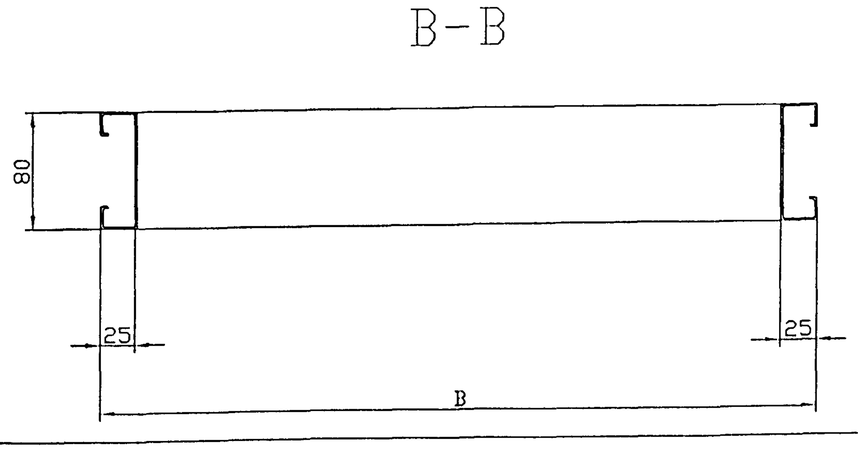


| № поз | НАИМЕНОВАНИЕ | Кол. | ПРИМЕЧАНИЕ |
|---|---|---|---|
| 1 | УЗЕЛ СОЕДИНЕНИЯ | 2 | |
| 2 | УЗЕЛ СОЕДИНЕНИЯ | 2 | |
| 3 | РИГЕЛЬ | 2 | |
| 4 | СТОЙКА | 2 | |

Взам инв.N

Подп. и дата

Инв.N подл

| Изм | Кол | Лист | № Док | Подп | Дата |
|---|---|---|---|---|---|
| Разраб | | Бочкарева | | | |
| Пров | | Деев | | | |
| Н контр | | | | | |
| Утв | | | | | |

РМ-2924-02

Изделия остекления лоджий и балконов с применением тонкостенных стальных гнутых профилей для жилых домов серии П44Т

"ГЛУХАЯ" (СЪЕМНАЯ) КОНСТРУКЦИЯ

| Стадия | Лист | Листов |
|---|---|---|
| | 23 | 40 |

Рама окна

МНИИТЭП МТО

Карт. 1ННБЬ

РМ-2924-02

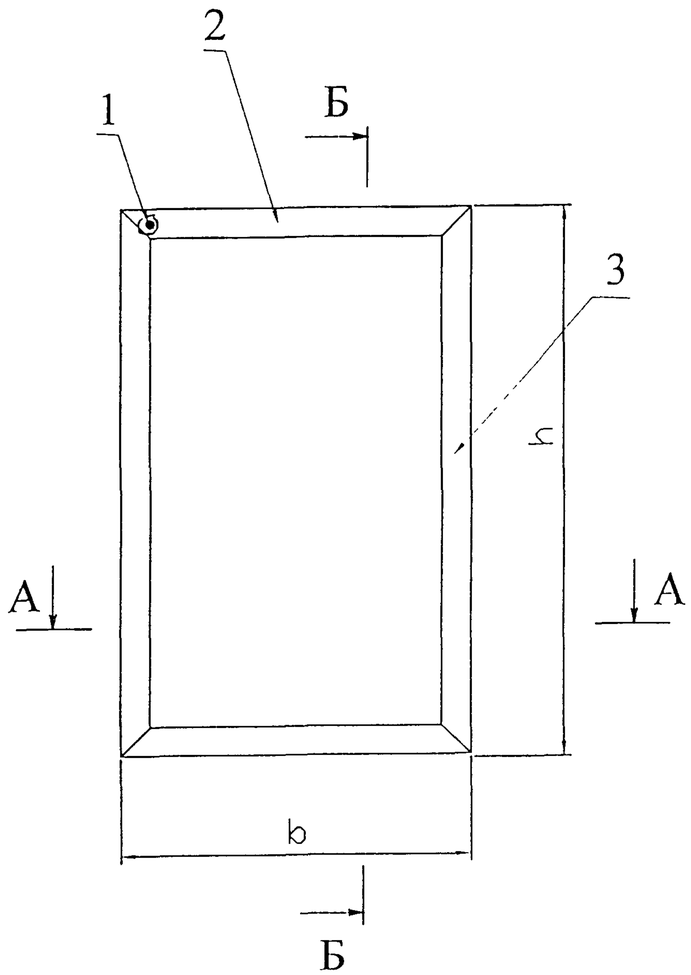


Б – Б

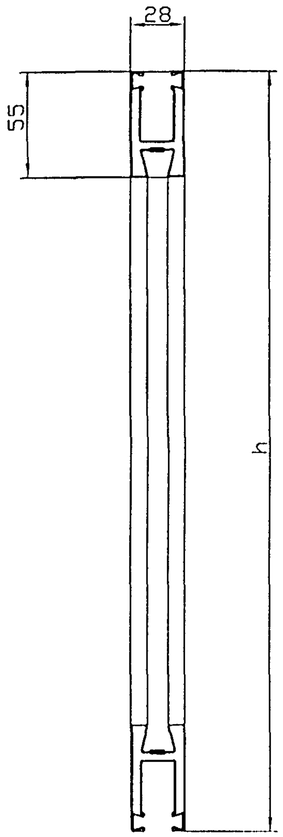


| № поз | НАИМЕНОВАНИЕ | Кол. | ПРИМЕЧАНИЕ |
|---|---|---|---|
| | | | |
| 1 | УЗЕЛ СОЕДИНЕНИЯ | 4 | |
| 2 | РИГЕЛЬ | 2 | |
| 3 | СТОЙКА | 2 | |

А – А

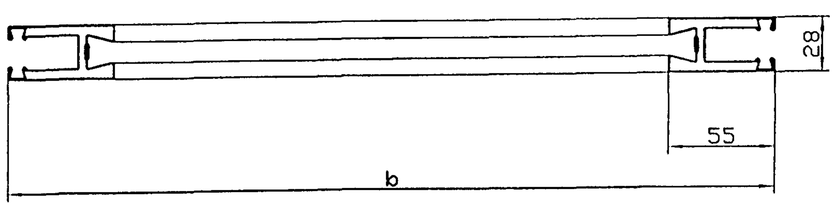


Согласовано.

Взам инв.N

Подп. и дата

Инв.N подл

| Изм | Кол | Лист | № Док | Подп | Дата |
|---|---|---|---|---|---|
| Разраб | | Бочкарева | | | |
| Пров | | Деев | | | |
| Н контр | | | | | |
| Утв | | | | | |

РМ-2924-02

Изделия остекления лоджий и балконов с применением тонкостенных стальных гнутых профилей для жилых домов серии П44Т

РАЗДВИЖНАЯ КОНСТРУКЦИЯ

| Стадия | Лист | Листов |
|---|---|---|
| | 24 | 40 |

Рама створки

МНИИТЭП МТО

Карт. 1ННБЕ

РМ-2924-02

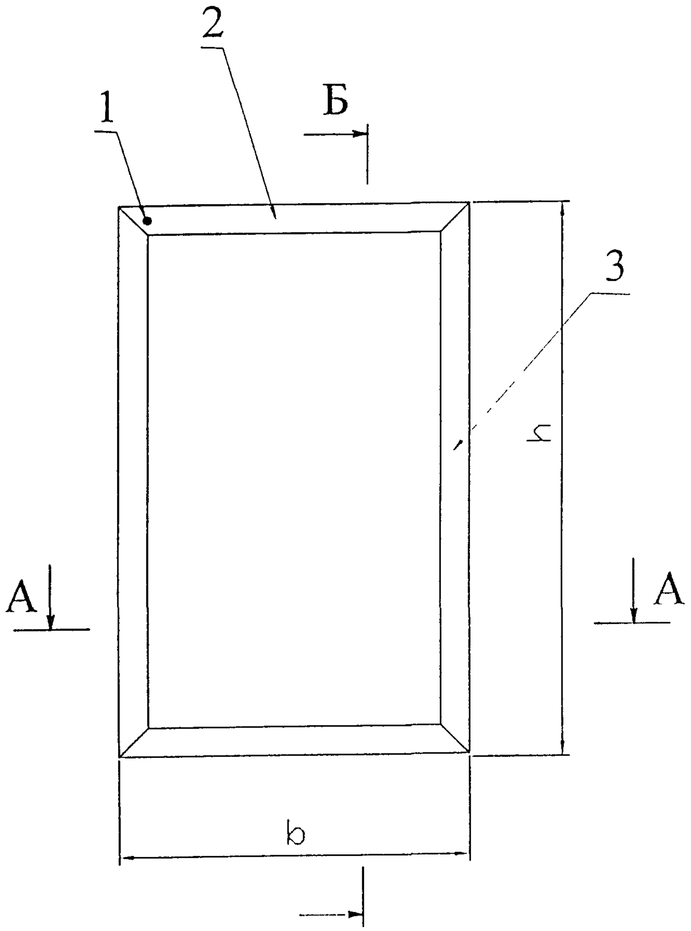


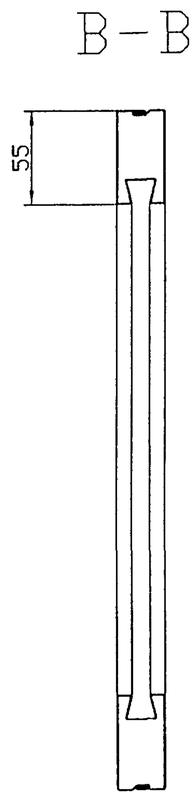


А – А

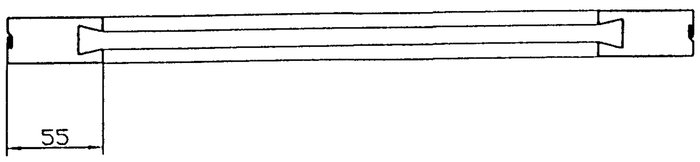


| № поз | НАИМЕНОВАНИЕ | Кол. | ПРИМЕЧАНИЕ |
|---|---|---|---|
| | | | |
| 1 | УЗЕЛ СОЕДИНЕНИЯ | 4 | |
| 2 | РИГЕЛЬ | 2 | |
| 3 | СТОЙКА | 2 | |

Согласовано

Взам инв.N

Подп. и дата

Инв.N подл.

| Изм | Кол | Лист | № Док | Подп | Дата |
|---|---|---|---|---|---|
| Разраб | | Бочкарева | | | |
| Пров | | Деев | | | |
| Н контр | | | | | |
| Утв | | | | | |

РМ-2924-02

Изделия остекления лоджий и балконов с применением тонкостенных стальных гнутых профилей для жилых домов серии П44Т

"ГЛУХАЯ" (СЪЕМНАЯ) КОНСТРУКЦИЯ

| Стадия | Лист | Листов |
|---|---|---|
| | 25 | 40 |

Рама створки

МНИИТЭП МТО

Карт. 1ННбб

РМ-2924-02

## Узел 1А

М 1:1

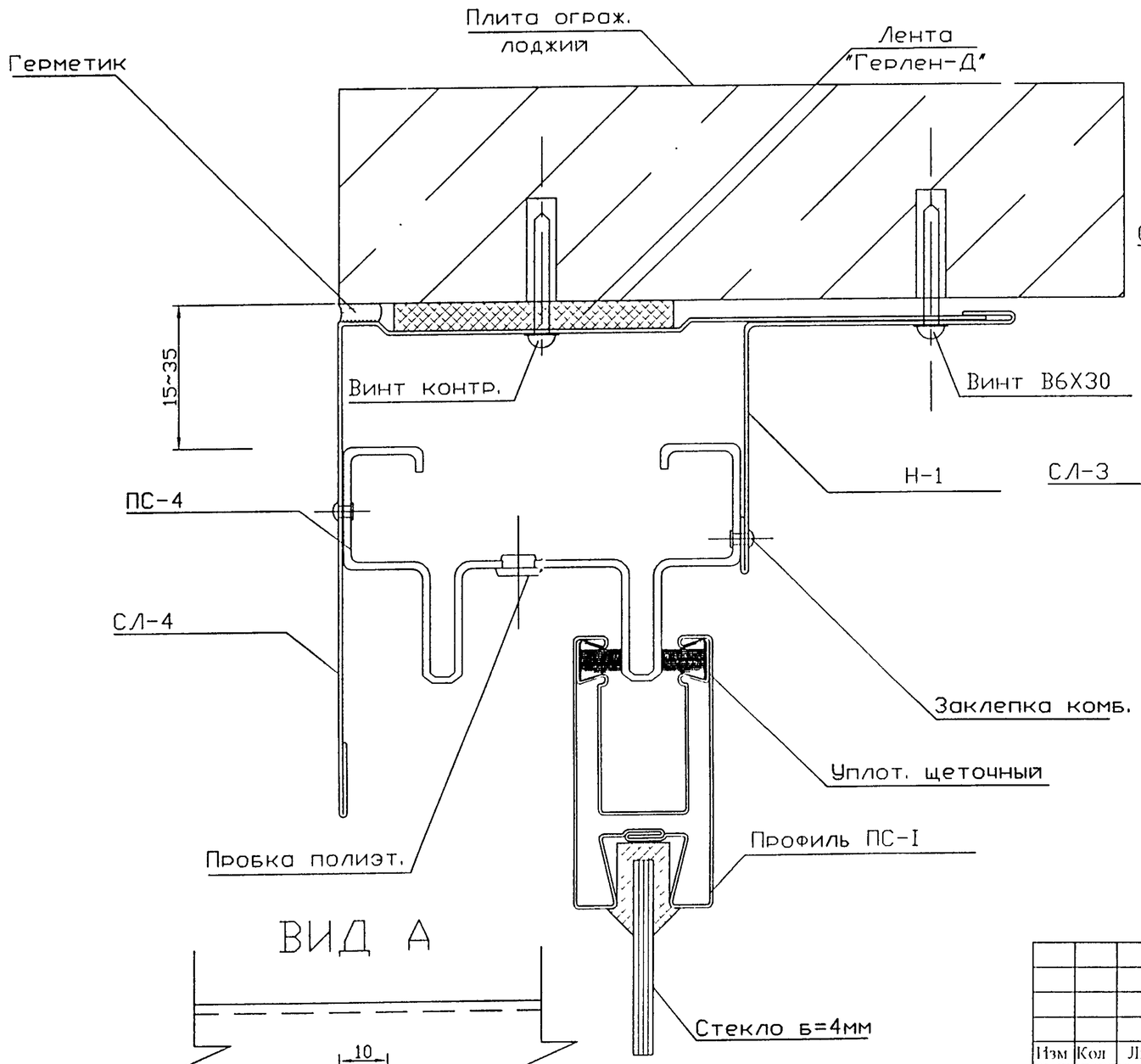


## Узел 2А

М 1:1

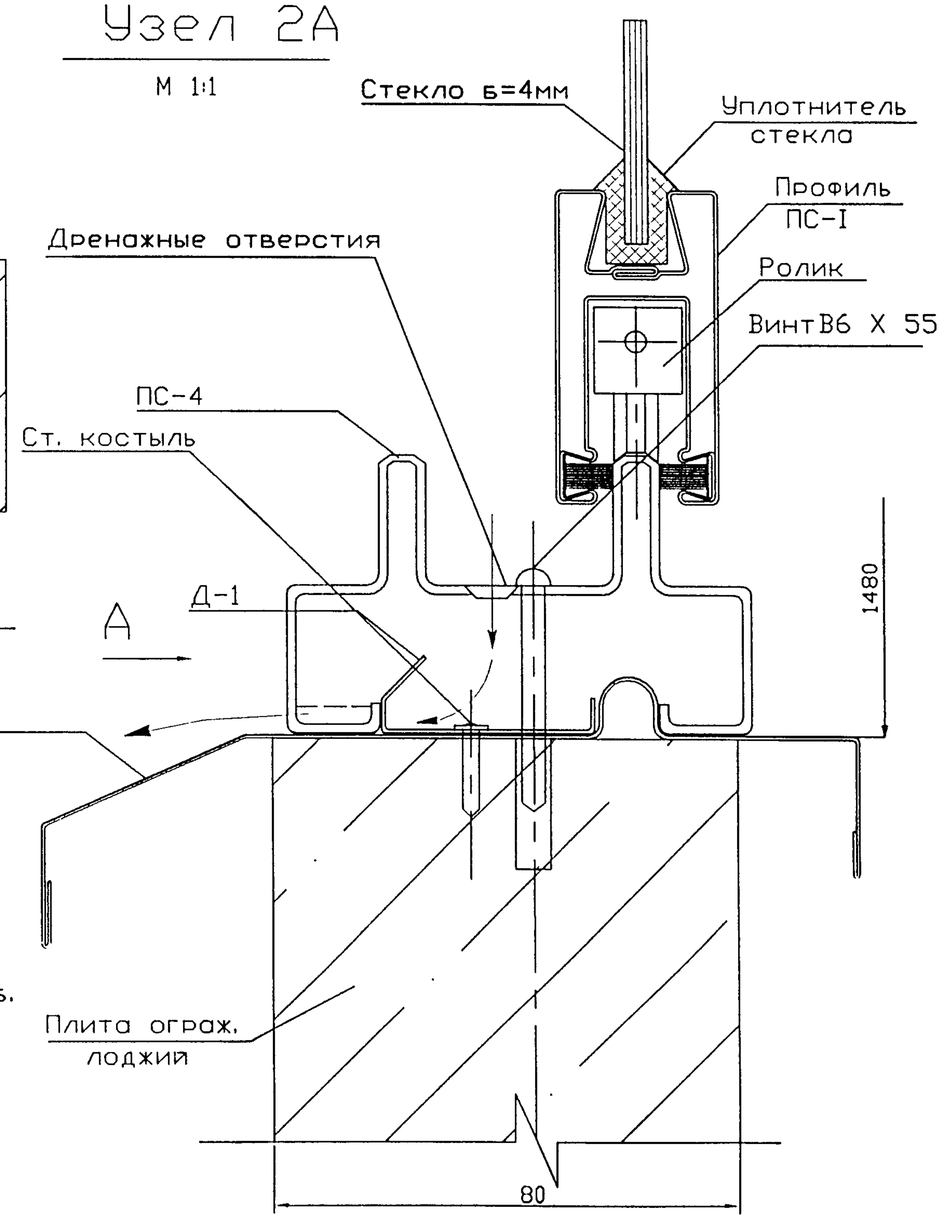


## ВИД А

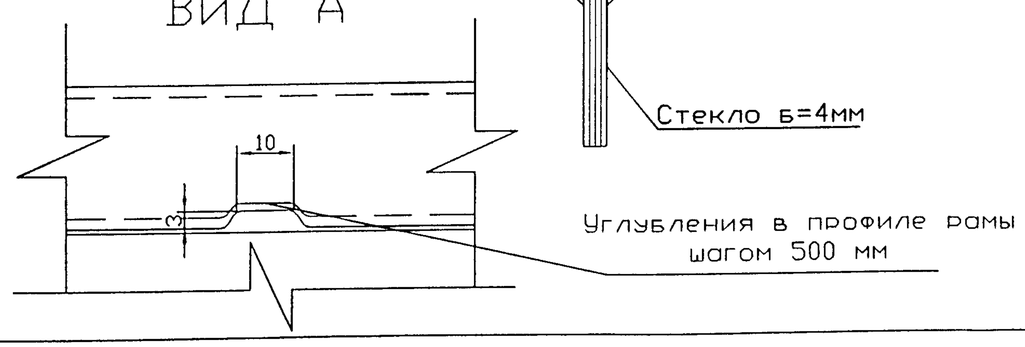


| | | | | | | | | |
|---|---|---|---|---|---|---|---|---|
| Изм | Кол | Лист | № Док | Подп | Дата | РМ-2924-02 | | |
| | | | | | | Изделия остекления лоджий и балконов с применением тонкостенных стальных гнутых профилей для жилых домов серии П44Т. | | |
| Разраб | | Бочкарева | | | | | Стадия | Лист | Листов |
| Пров | | Деев | | | | | | 26 | 40 |
| Н контр | | | | | | УЗЛЫ: 1А,2А | МНИИТЭП МТО | |
| Утв | | | | | | | | |

Согласовано:

Взам инв.N

Подп. и дата

Инв.N подл.

Карт.1.1Н66

РМ-2924-02

## Узел 1Б

М 1:1

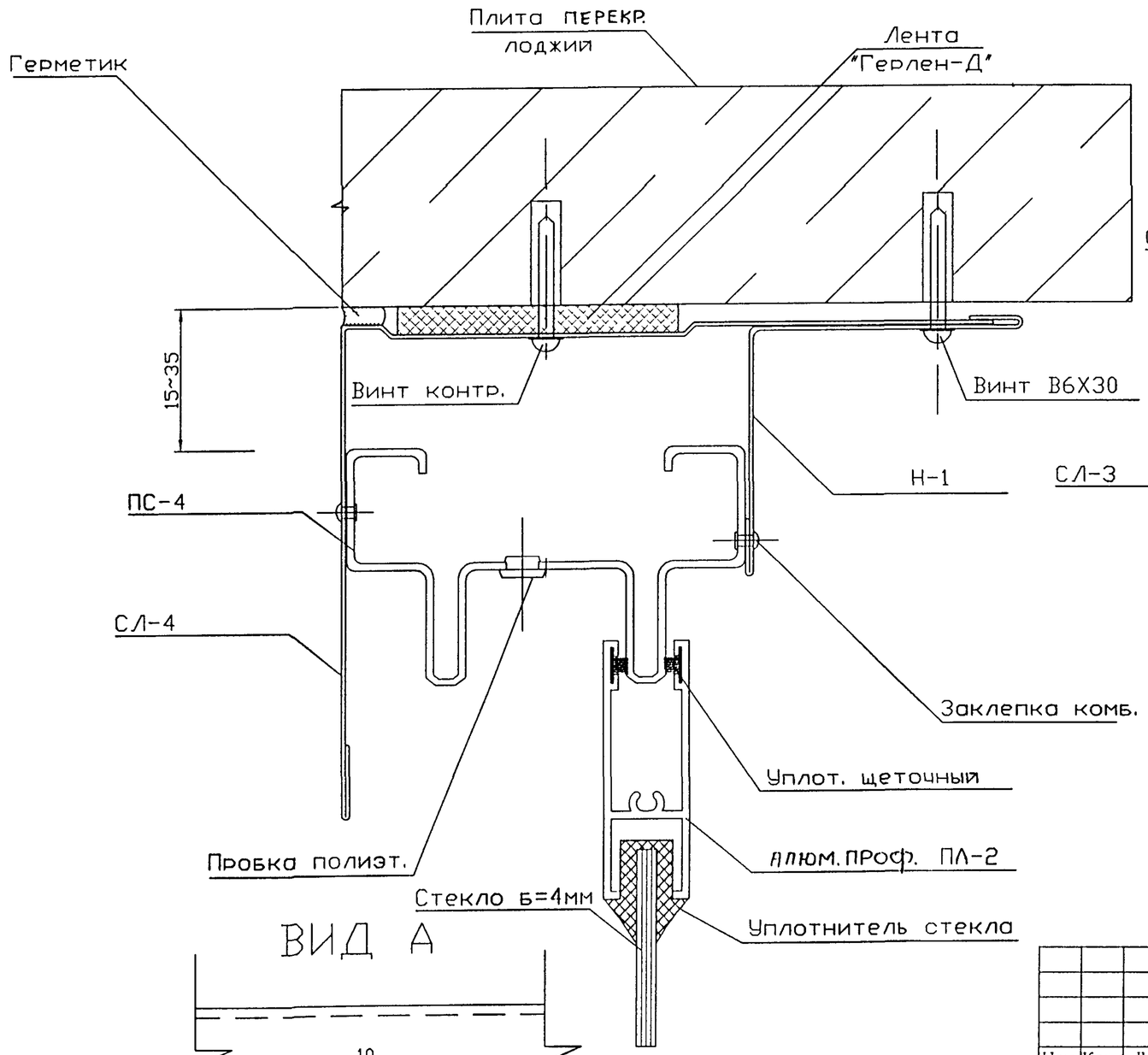


## Узел 2Б

М 1:1

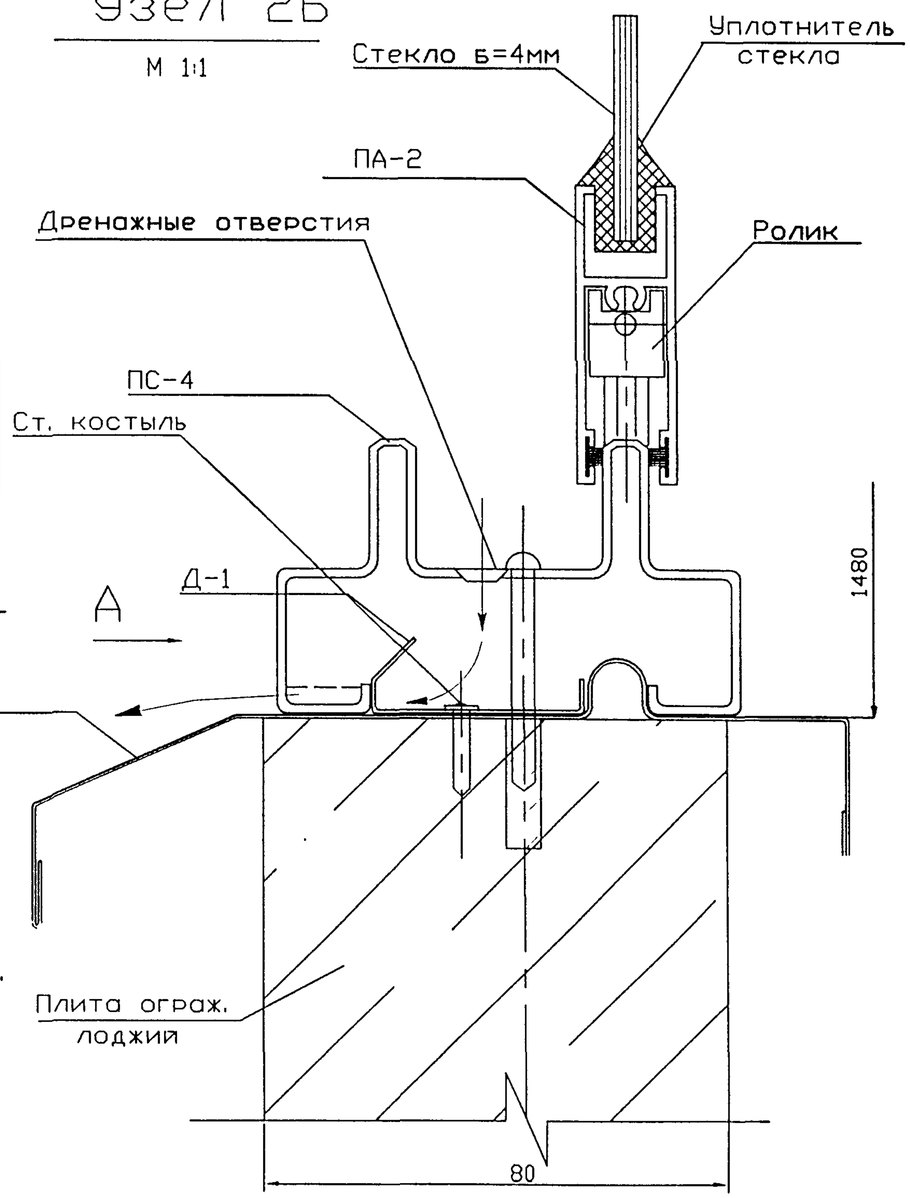


## ВИД А

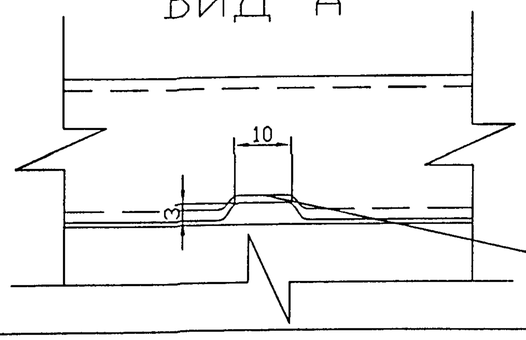


Углубления в профиле рамы шагом 500 мм

| | | | | | | | | | |
|---|---|---|---|---|---|---|---|---|---|
| Изм | Кол | Лист | № Док | Подп | Дата | РМ-2924-02 | | | |
| | | | | | | Изделия остекления лоджий и балконов с применением тонкостенных стальных гнутых профилей для жилых домов серии П44Т. | | | |
| Разраб | | Бочкарева | | | | | Стадия | Лист | Листов |
| Пров | | Деев | | | | | | 27 | 40 |
| Н. контр | | | | | | УЗЛЫ: 1Б,2Б | МНИИТЭП МТО | | |
| Утв | | | | | | | | | |

Согласовано:

Взам инв.N

Подп. и дата

Инв.N подл

Карт. 1ННБ6

РМ-2924-02

## Узел 3

М 11

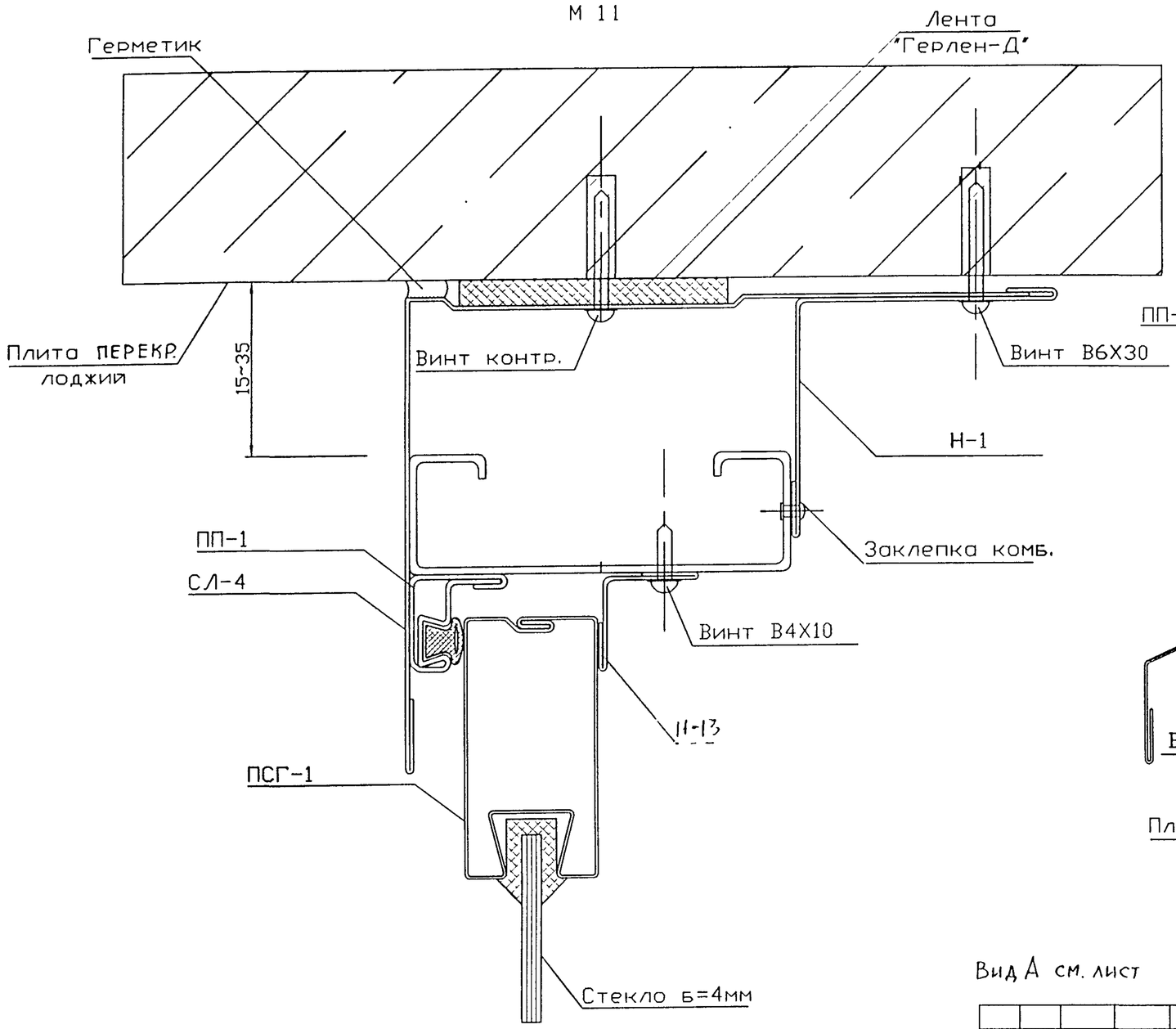


## Узел 4

М 11

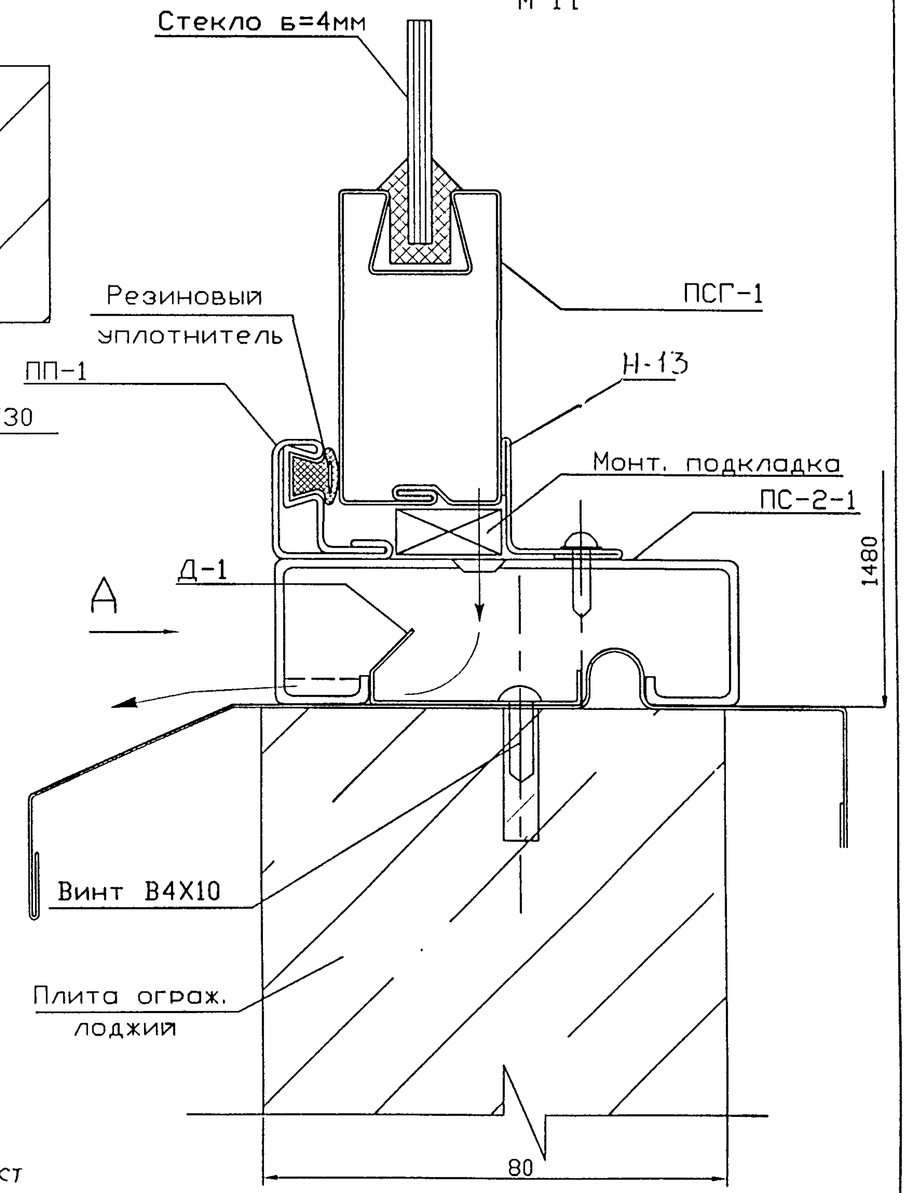


Вид А см. лист

| | | | | | | |
|---|---|---|---|---|---|---|
| Изм | Кол | Лист | № Док | Подп | Дата | РМ-2924-02 |
| | | | | | | Изделия остекления лоджий и балконов с применением тонкостенных стальных гнутых профилей для жилых домов серии П44Т. |
| Разраб | | Бочкарева | | | | Стадия / Лист 28 / Листов 40 |
| Пров | | Деев | | | | |
| Н контр | | | | | | УЗЛЫ 3,4 |
| Утв | | | | | | МНИИТЭП МТО |

Согласовано

Взам инв.N

Подп. и дата

Инв.N подл.

Карт. 1ННБЕ

## Узел 5

М 1:1

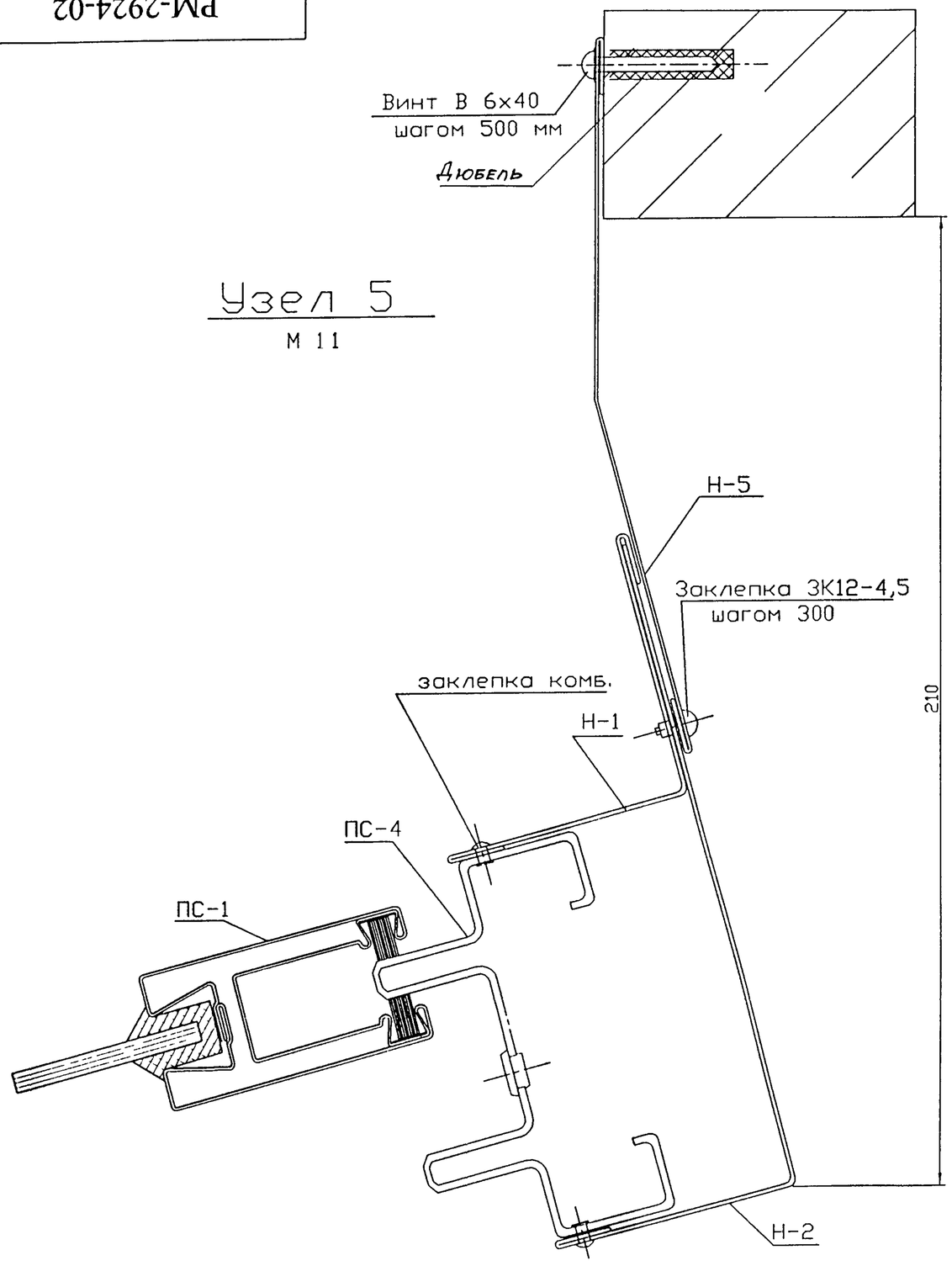


## Узел 6А

М 1:1

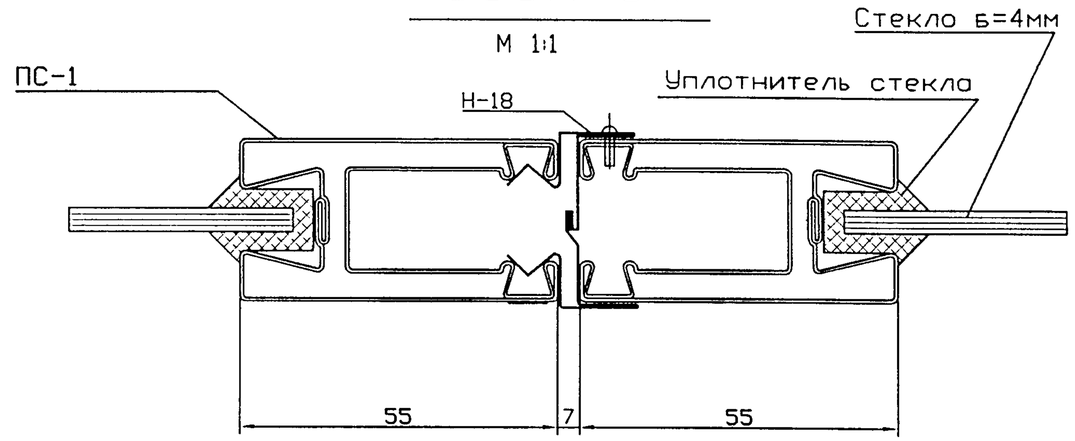


## Узел 6Б

М 1:1

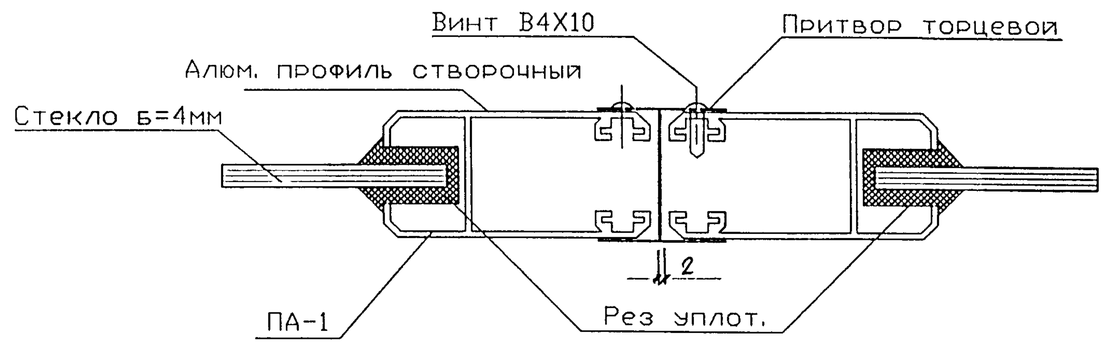


| | | | | | | | | |
|---|---|---|---|---|---|---|---|---|
| Изм. | Кол. | Лист | № Док. | Подп. | Дата | РМ-2924-02 | | |
| | | | | | | Изделия остекления лоджий и балконов с применением тонкостенных стальных гнутых профилей для жилых домов серии П44Т. | | |
| Разраб. | | Бочкарева | | | | | Стадия | Лист | Листов |
| Пров | | Дсев | | | | | | 29 | 40 |
| Н контр. | | | | | | Узлы 5, 6А, 6Б. | МНИИТЭП МТО | | |
| Утв. | | | | | | | | | |

Согласовано:

Взам инв.N

Подп. и дата

Инв.N подл.

Карт. 1ННбб

РМ-2924-02

## Узел 7А

М 1:1

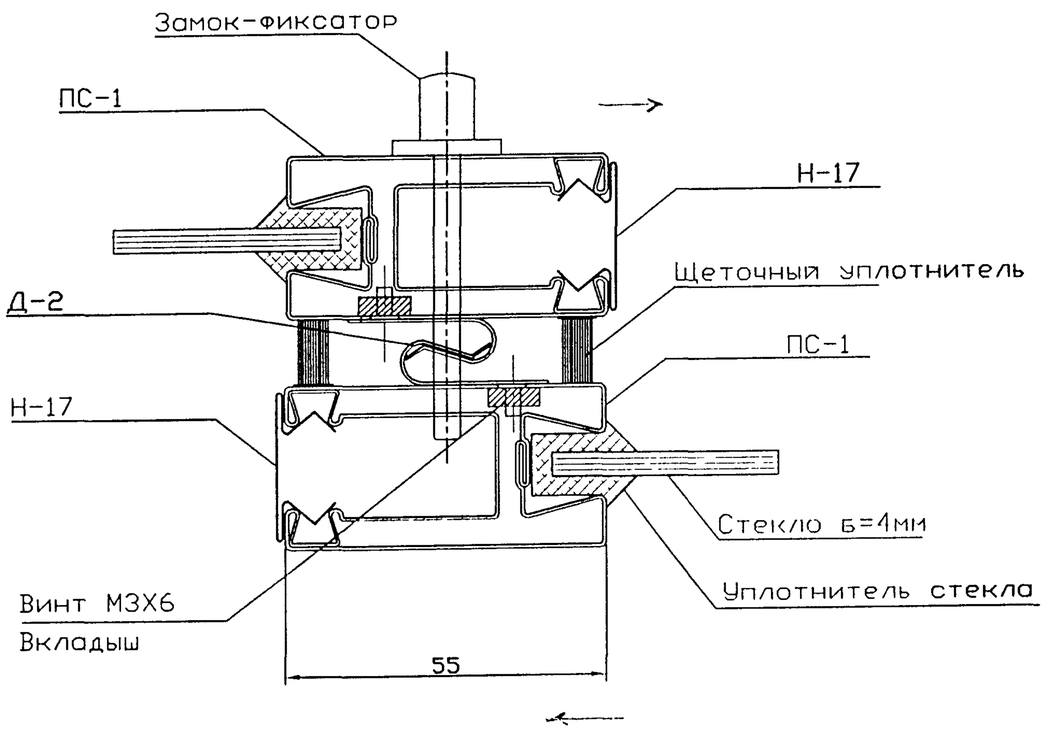


## Узел 7Б

М 1:1

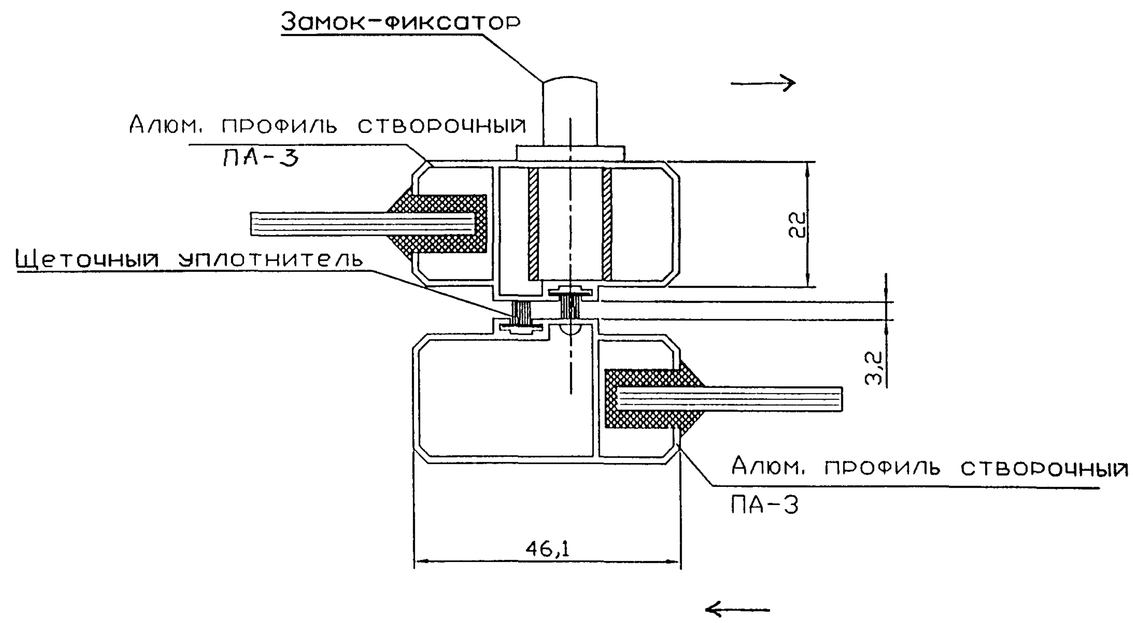


Согласовано:

Взам инв.N

Подп. и дата

Инв.N подл.

| | | | | | | | | |
|---|---|---|---|---|---|---|---|---|
| | | | | | | РМ-2924-02 | | |
| | | | | | | Изделия остекления лоджий и балконов с применением тонкостенных стальных гнутых профилей для жилых домов серии П44Т. | | |
| Изм. | Кол. | Лист | № Док. | Подп. | Дата | | | |
| Разраб. | | Бочкарева | | | | | Стадия | Лист | Листов |
| Пров. | | Деев | | | | | | 30 | 40 |
| Н. контр. | | | | | | Узлы 7А, 7Б | МНИИТЭП МТО | |
| Утв. | | | | | | | | |

Инв. 1ННбб

РМ-2924-02

# Узел 8А

М 1:1

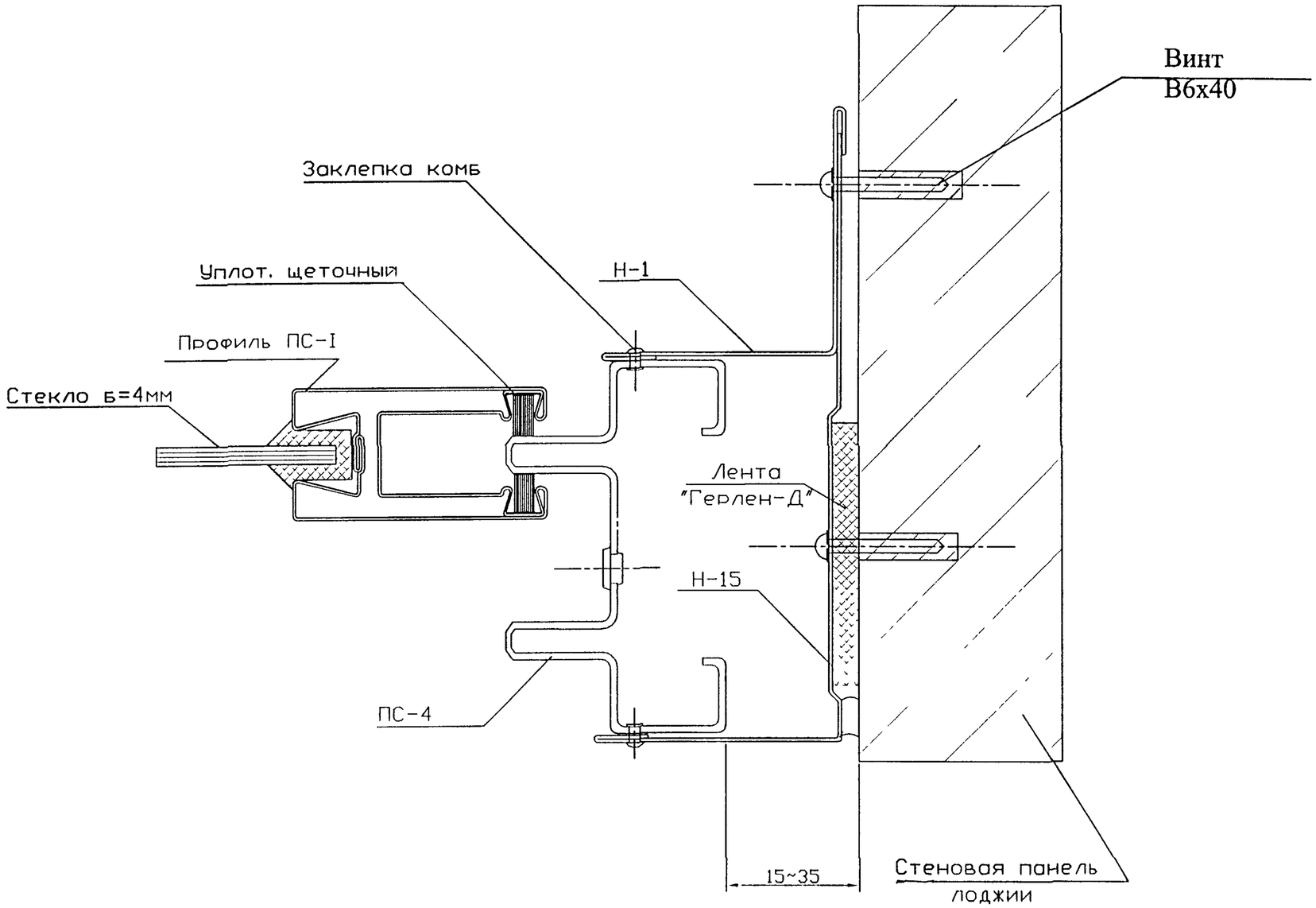


| | | | | | | |
|---|---|---|---|---|---|---|
| Изм | Кол. | Лист | № Док. | Подп. | Дата | РМ-2924-02 |
| | | | | | | Изделия остекления лоджий и балконов с применением тонкостенных стальных гнутых профилей для жилых домов серии П44Т. |
| Разраб. | | Бочкарева | | | | Стадия / Лист: 31 / Листов: 40 |
| Пров. | | Деев | | | | |
| Н. контр. | | | | | | Узел 8А |
| Утв. | | | | | | МНИИТЭП МТО |

Согласовано

Взам инв.N

Подп. и дата

Инв.N подл.

Карт 1ННБЕ

РМ-2924-02

# Узел 8Б

М 1:1

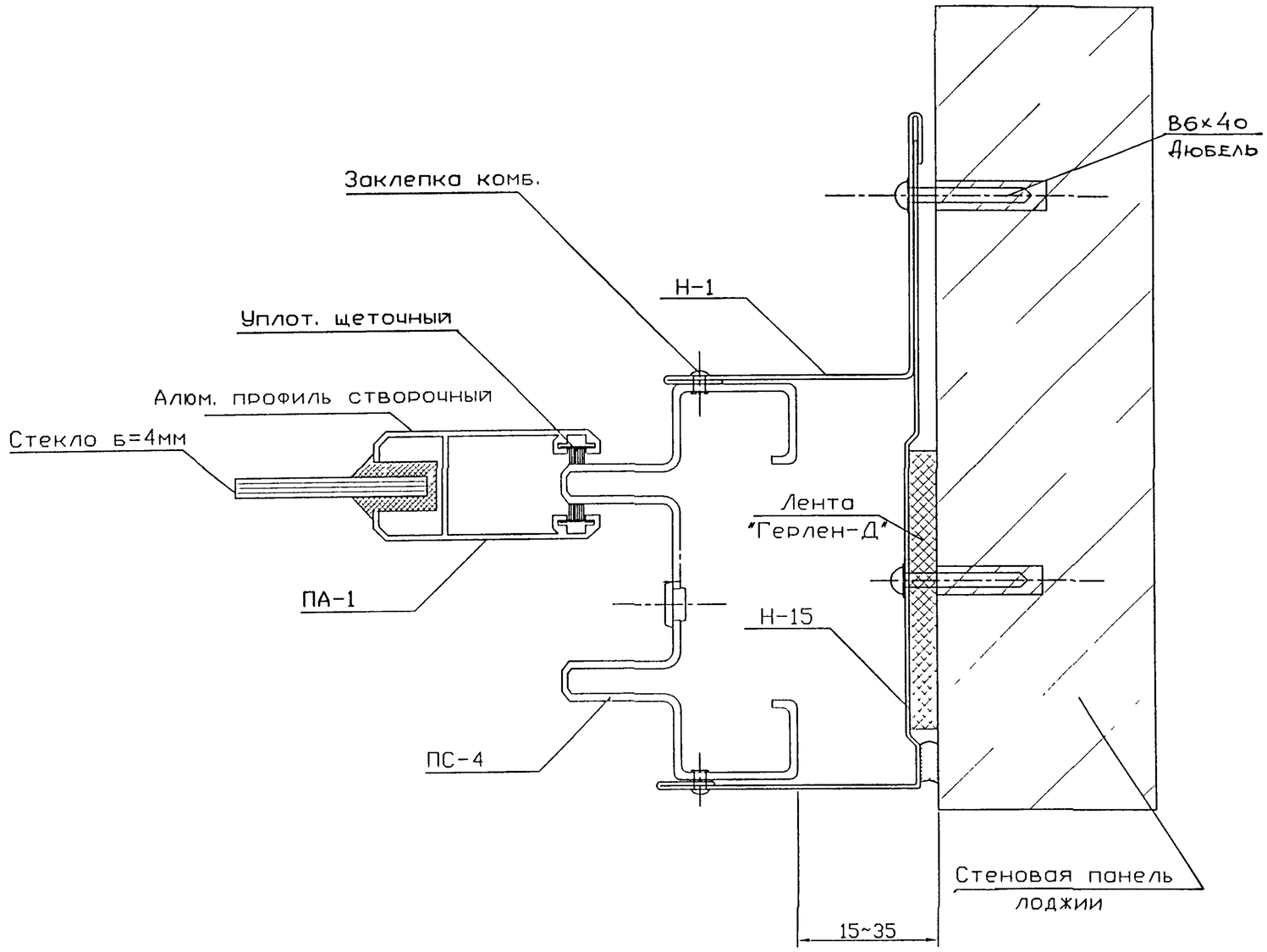


| | | | | | | | | |
|---|---|---|---|---|---|---|---|---|
| Изм. | Кол. | Лист | № Док. | Подп. | Дата | РМ-2924-02 | | |
| | | | | | | Изделия остекления лоджий и балконов с применением тонкостенных стальных гнутых профилей для жилых домов серии П44Т. | | |
| Разраб. | | Бочкарева | | | | | Стадия | Лист | Листов |
| Пров. | | Деев | | | | | | 32 | 40 |
| Н. контр. | | | | | | Узел 8Б | МНИИТЭП МТО | | |
| Утв. | | | | | | | | | |

Согласовано:

Взам инв.N

Подп. и дата

Инв.N подл.

Карт. 1ННБЬ

## Узел 9

М 1:1

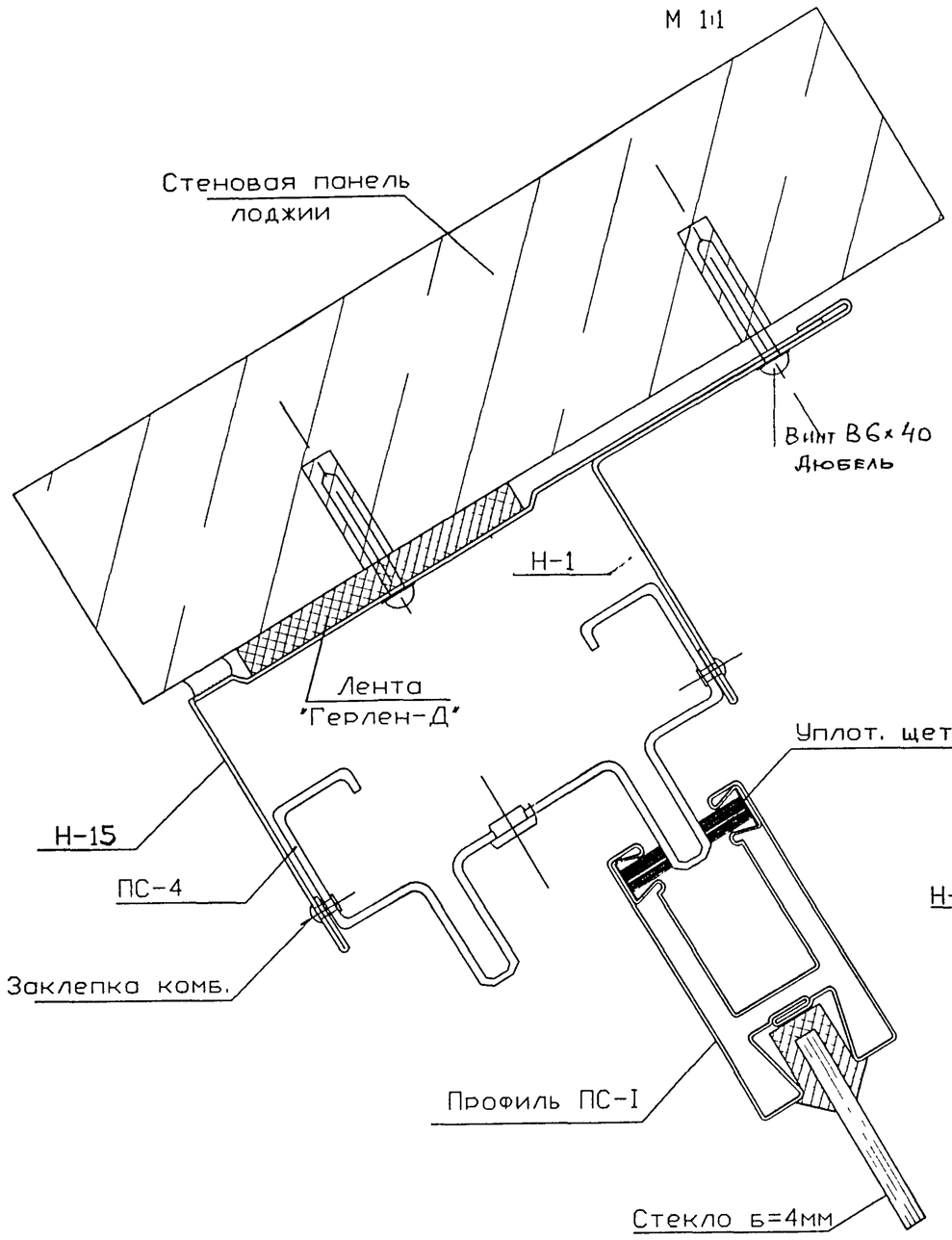


## Узел 10

М 1:1

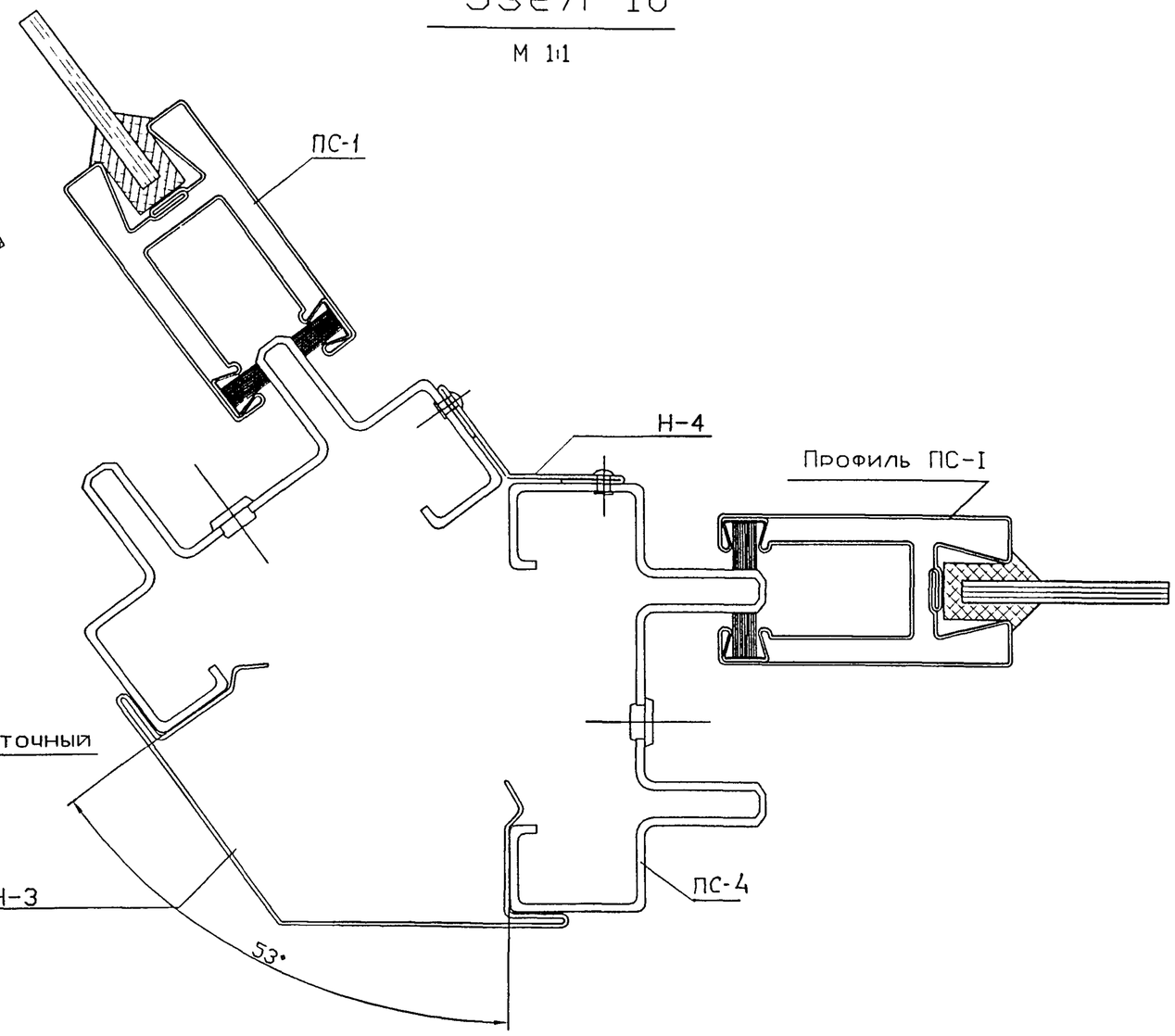


| | | | | | | | | |
|---|---|---|---|---|---|---|---|---|
| Изм. | Кол. | Лист | № Док. | Подп. | Дата | РМ-2924-02 | | |
| | | | | | | Изделия остекления лоджий и балконов с применением тонкостенных стальных гнутых профилей для жилых домов серии П44Т. | | |
| Разраб. | | Бочкарева | | | | | Стадия | Лист | Листов |
| Пров | | Деев | | | | | | 33 | 40 |
| Н. контр. | | | | | | УЗЛЫ: 9,10 | МНИИТЭП МТО | | |
| Утв. | | | | | | | | | |

Согласовано

Взам инв.N

Подп. и дата

Инв.N подл.

Инв. 1ННЬБ

## Узел 12

М 1:1

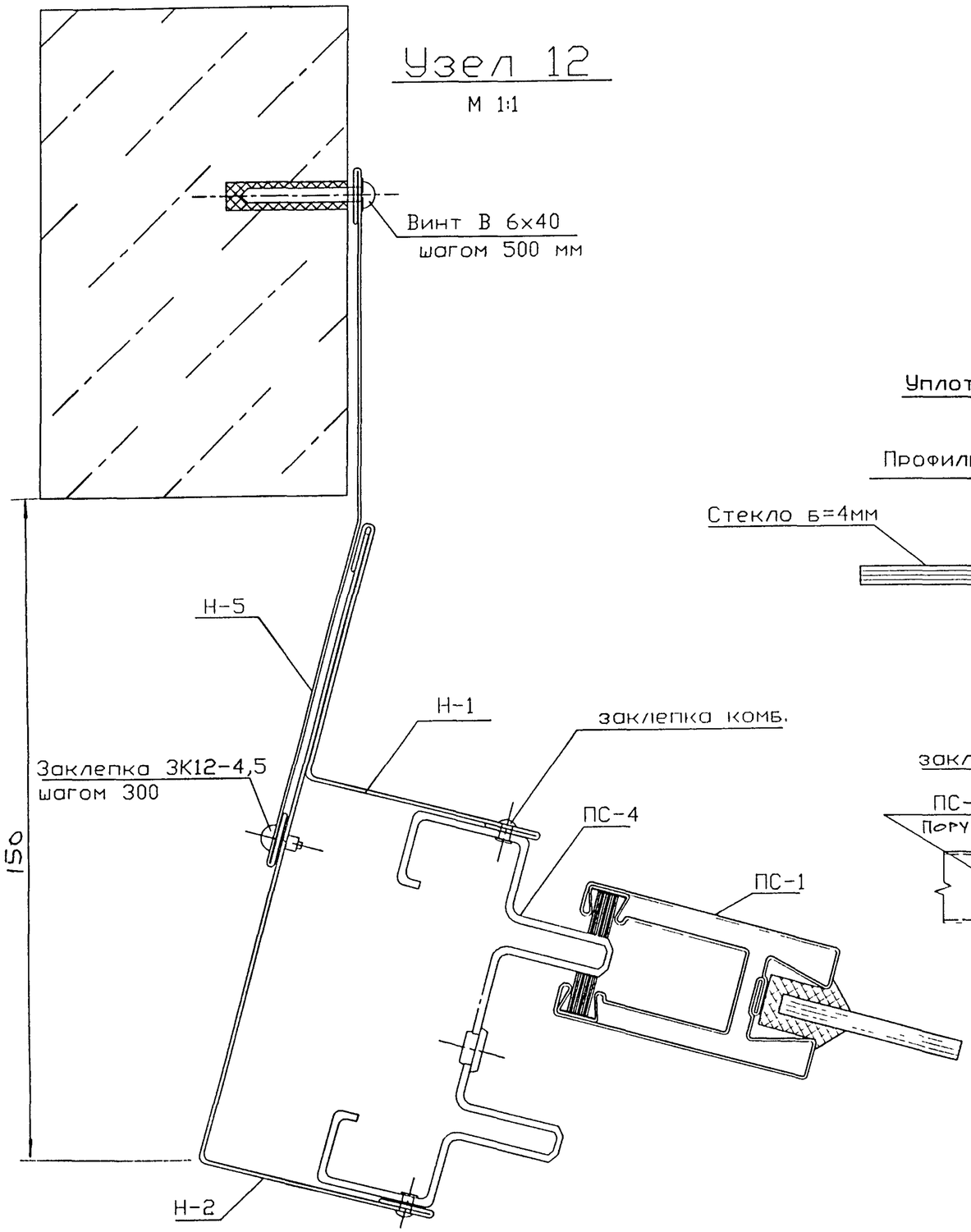


## Узел 11

М 1:1

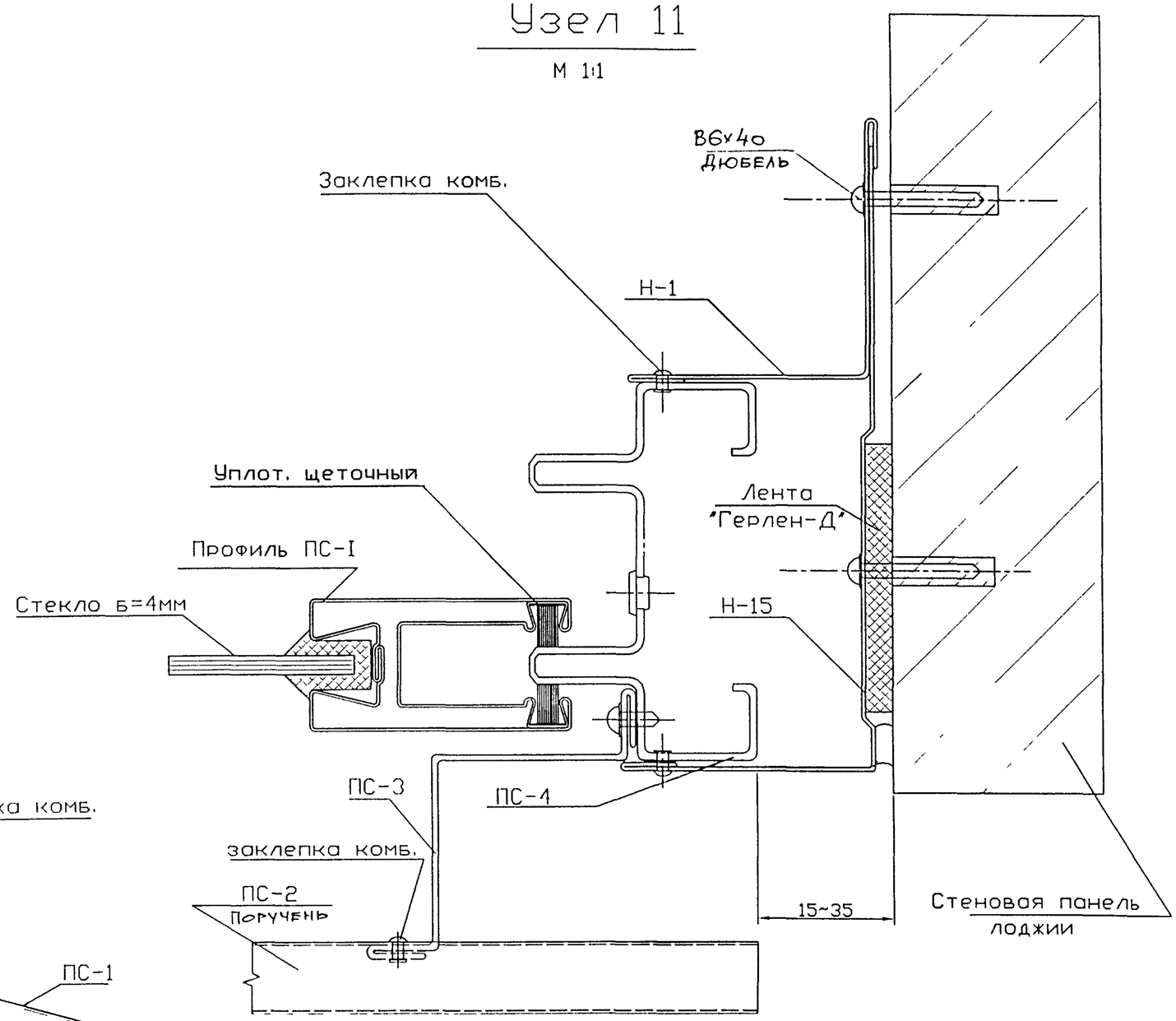


Согласовано:

Взам инв.N

Подп. и дата

Инв.N подл.

| | | | | | | | | |
|---|---|---|---|---|---|---|---|---|
| Изм. | Кол | Лист | № Док. | Подп. | Дата | РМ-2924-02 | | |
| | | | | | | Изделия остекления лоджий и балконов с применением тонкостенных стальных гнутых профилей для жилых домов серии П44Т. | | |
| Разраб. | | Бочкарева | | | | | Стадия | Лист | Листов |
| Пров. | | Десв | | | | | | 34 | 40 |
| Н контр. | | | | | | Узлы 11,12 | МНИИТЭП МТО | |
| Утв. | | | | | | | | |

Инв. 11466

РМ-2924-02

## Узел 13

М 1:1

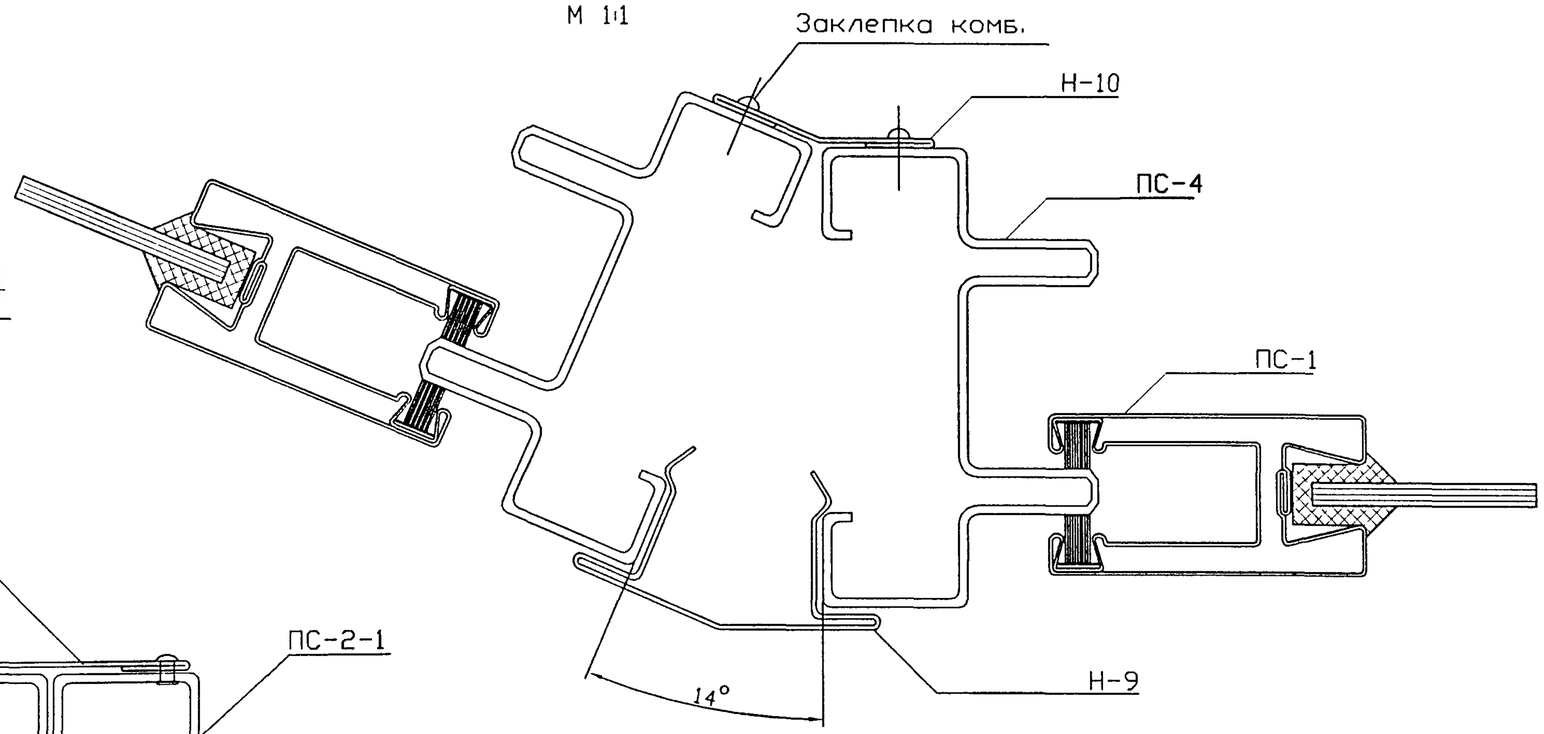


## Узел 14

М 1:1

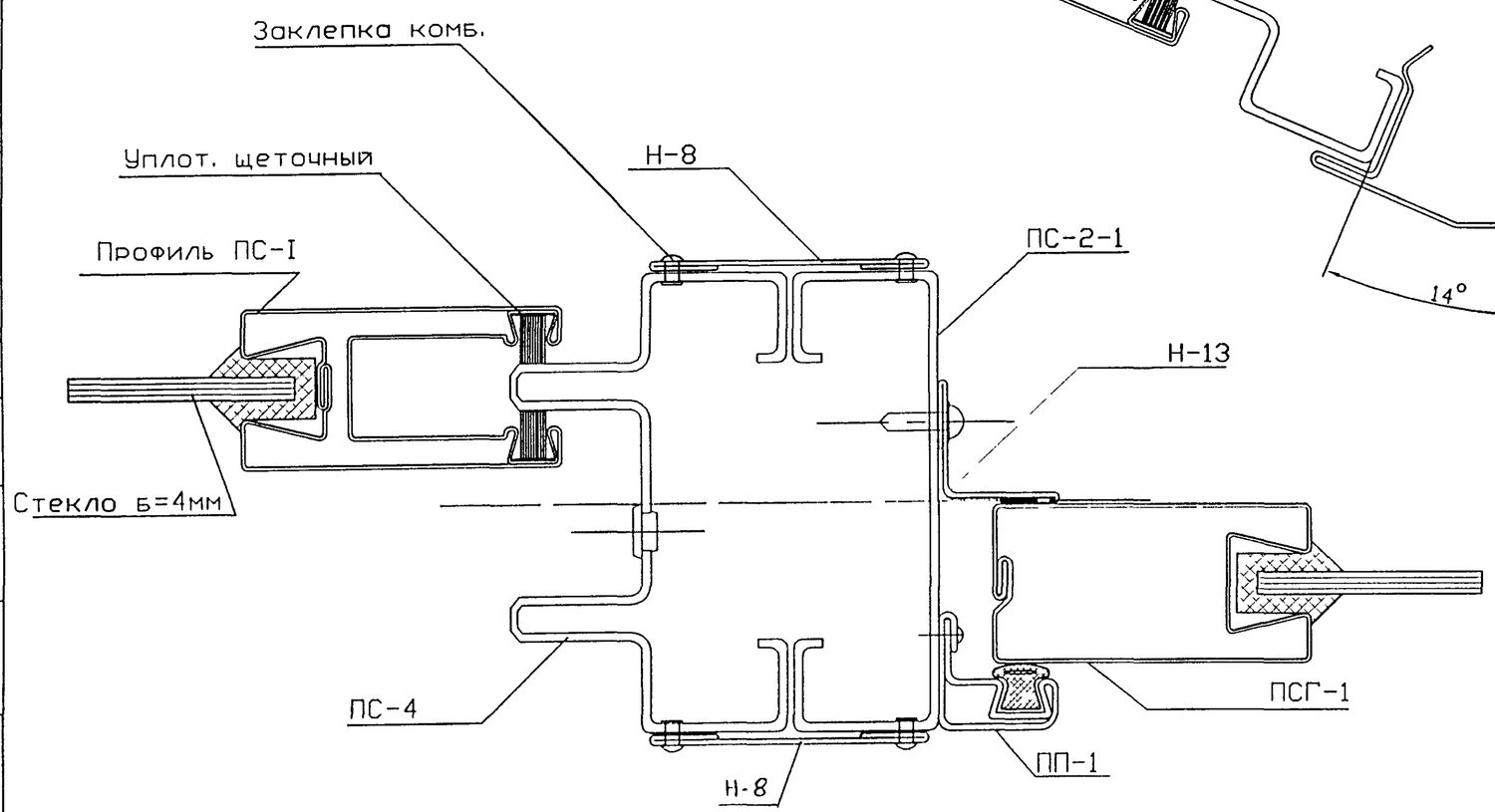


Согласовано

Взам инв N

Подп и дата

Инв N подл

| | | | | | | | | |
|---|---|---|---|---|---|---|---|---|
| | | | | | | РМ-2924-02 | | |
| | | | | | | Изделия остекления лоджий и балконов с применением тонкостенных стальных гнутых профилей для жилых домов серии П44Т | | |
| Изм | Кол | Лист | № Док | Подп | Дата | | | |
| Разраб | | Бочкарева | | | | | Стадия | Лист | Листов |
| Пров | | Деев | | | | | | 35 | 40 |
| Н контр | | | | | | УЗЛЫ 13,14 | МНИИТЭП МТО | | |
| Утв | | | | | | | | | |

Карт. 11466

РМ-2924-02

## Узел 15

М 1:1

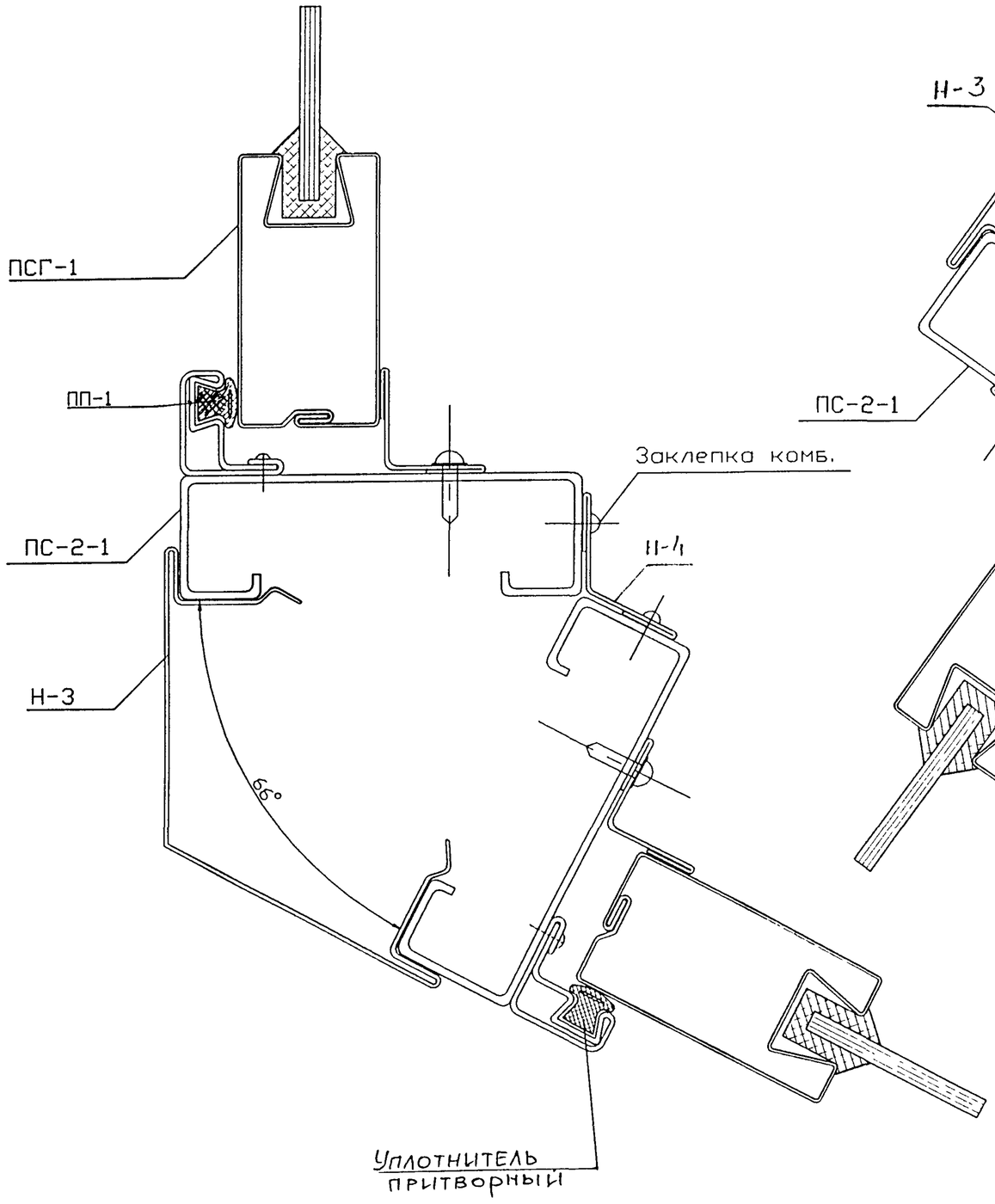


## Узел 16

М 1:1

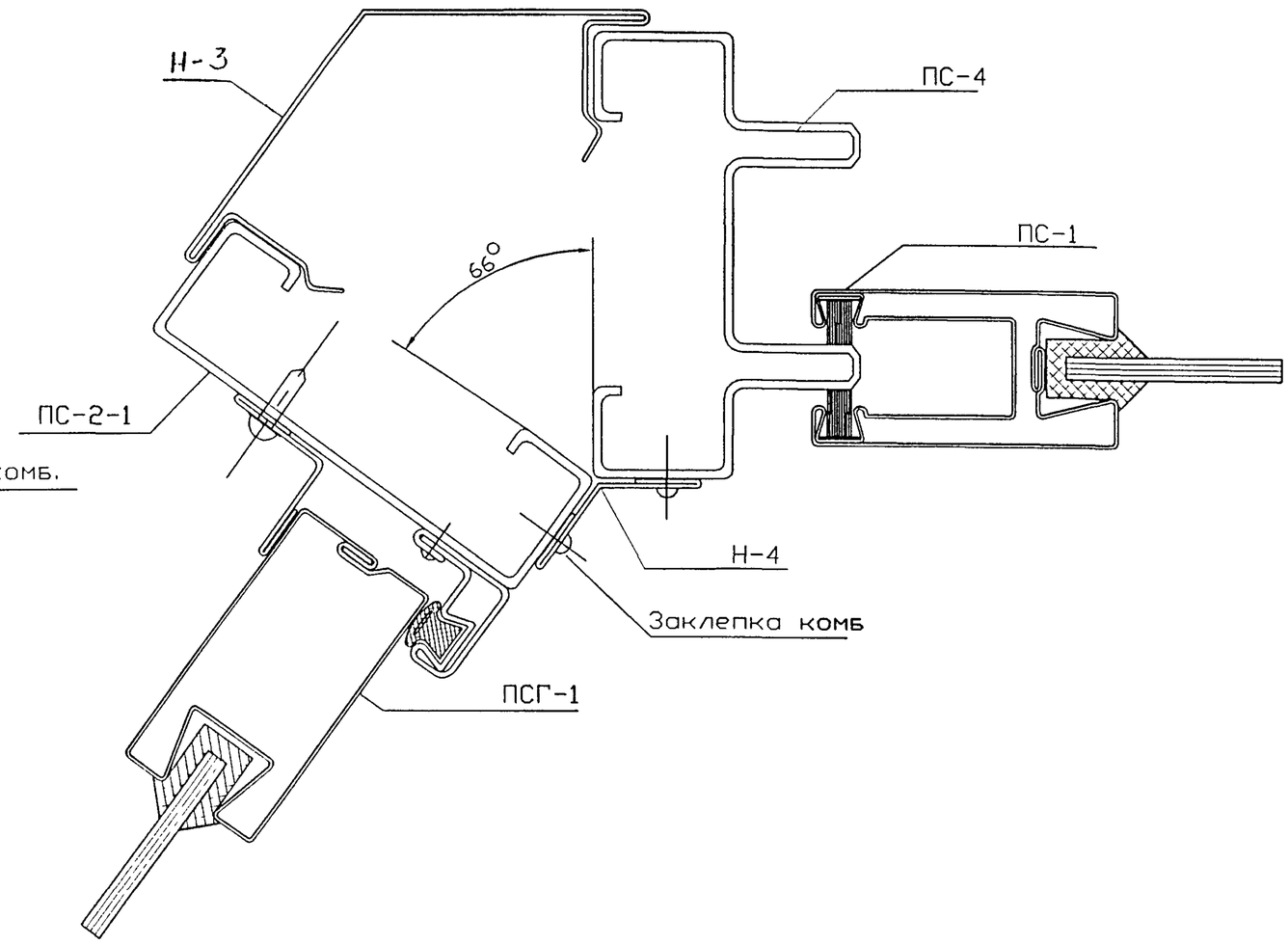


Согласовано:

Взам инв.N

Подп. и дата

Инв.N подл.

| | | | | | | |
|---|---|---|---|---|---|---|
| Изм | Кол | Лист | № Док | Подп | Дата | РМ-2924-02 Изделия остекления лоджий и балконов с применением тонкостенных стальных гнутых профилей для жилых домов серии П44Т. |
| Разраб | | Бочкарева | | | | Стадия / Лист 36 / Листов 40 |
| Пров | | Деев | | | | |
| Н. контр. | | | | | | УЗЛЫ: 15,16 — МНИИТЭП МТО |
| Утв | | | | | | |

Инв. 11466

РМ-2924-02

## Узел 17

М 1:1

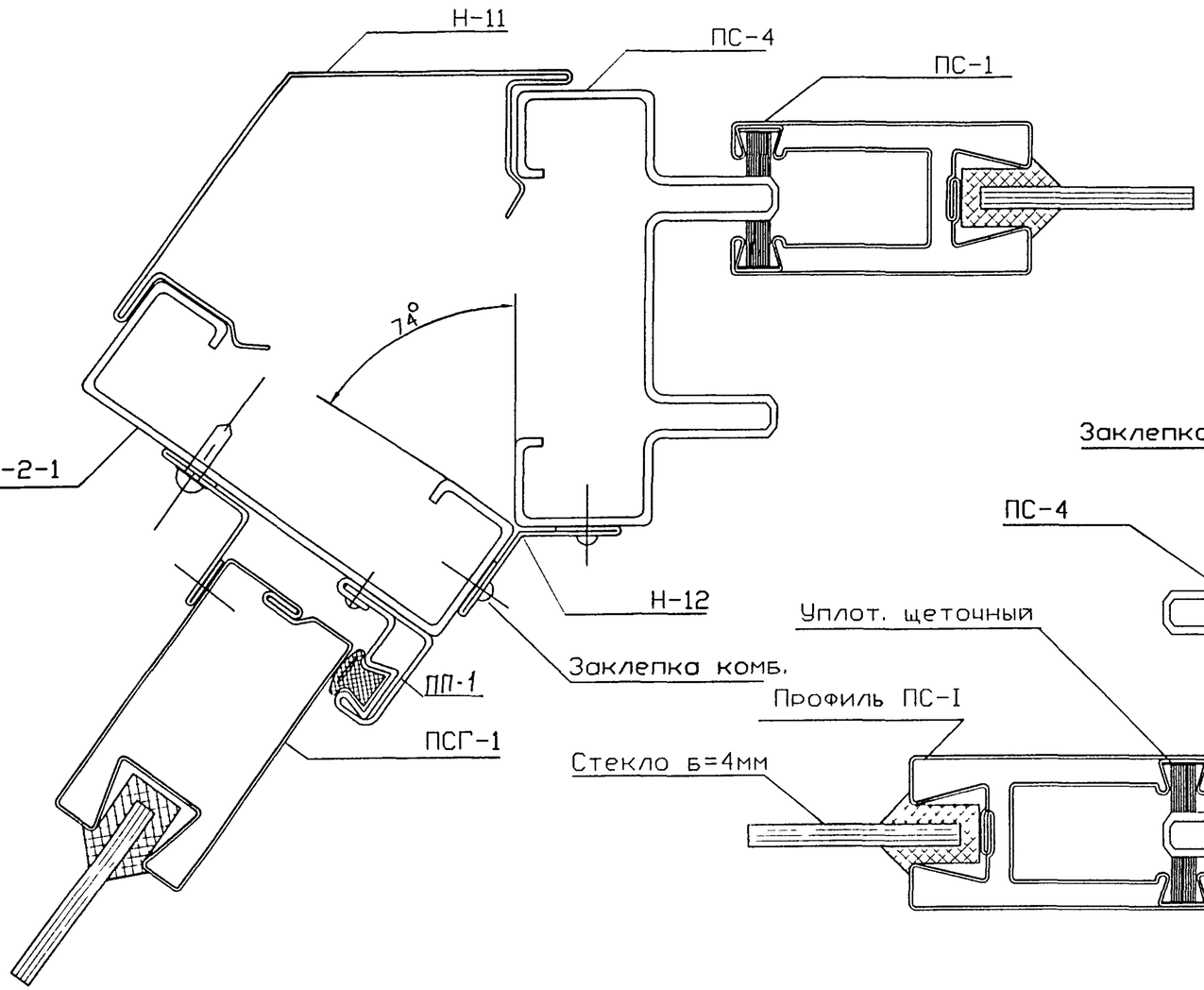


## Узел 19

М 1:1

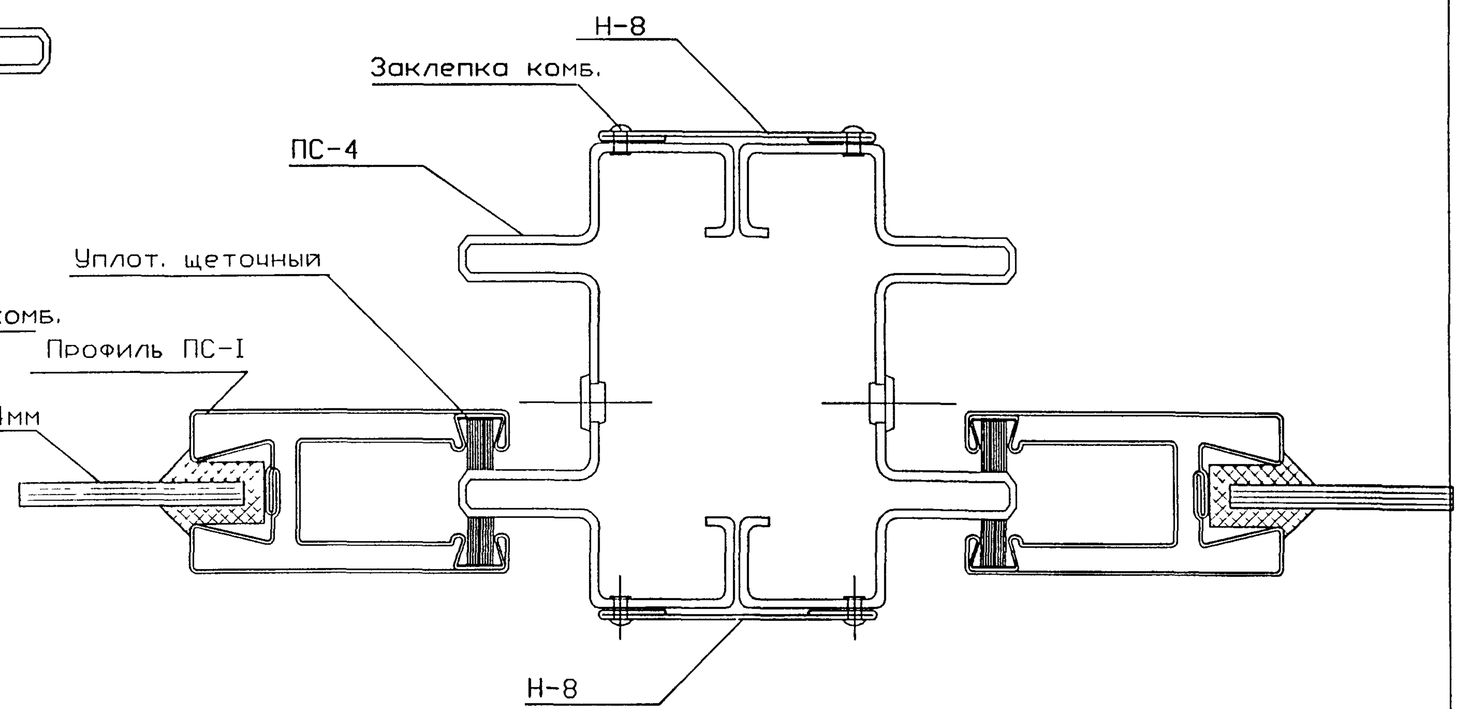


Согласовано:

Взам инв.N

Подп. и дата

Инв.N подл.

| | | | | | | | | |
|---|---|---|---|---|---|---|---|---|
| | | | | | | РМ-2924-02 | | |
| | | | | | | Изделия остекления лоджий и балконов с применением тонкостенных стальных гнутых профилей для жилых домов серии П44Т. | | |
| Изм. | Кол. | Лист | № Док. | Подп. | Дата | | | |
| Разраб. | | Бочкарева | | | | | Стадия | Лист | Листов |
| Пров. | | Деев | | | | | | 37 | 40 |
| Н. контр. | | | | | | УЗЛЫ: 17,19 | МНИИТЭП МТО | |
| Утв. | | | | | | | | |

Инт. 14466

# Узел 18

М 1:1

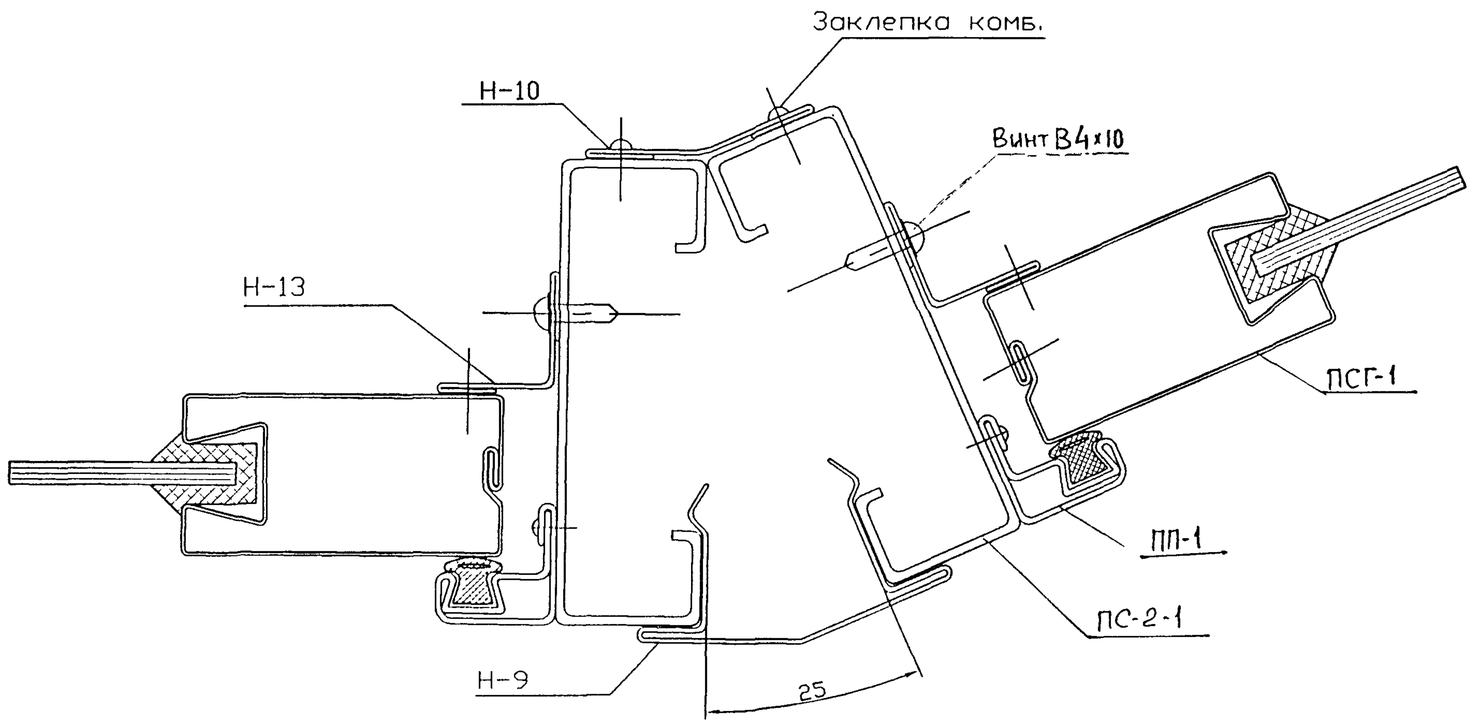


Согласовано:

Взам инв.N

Подп. и дата

Инв.N подл.

| | | | | | | | | |
|---|---|---|---|---|---|---|---|---|
| | | | | | | РМ-2924-02 | | |
| | | | | | | Изделия остекления лоджий и балконов с применением тонкостенных стальных гнутых профилей для жилых домов серии П44Т. | | |
| Изм. | Кол. | Лист | № Док. | Подп. | Дата | | | |
| Разраб. | | Бочкарева | | | | | Стадия | Лист | Листов |
| Пров. | | Деев | | | | | | 38 | 40 |
| Н. контр. | | | | | | УЗЛЫ: 18 | МНИИТЭП МТО | |
| Утв. | | | | | | | | |

Инв. 1ННБб

# Узел 20

М 1:1

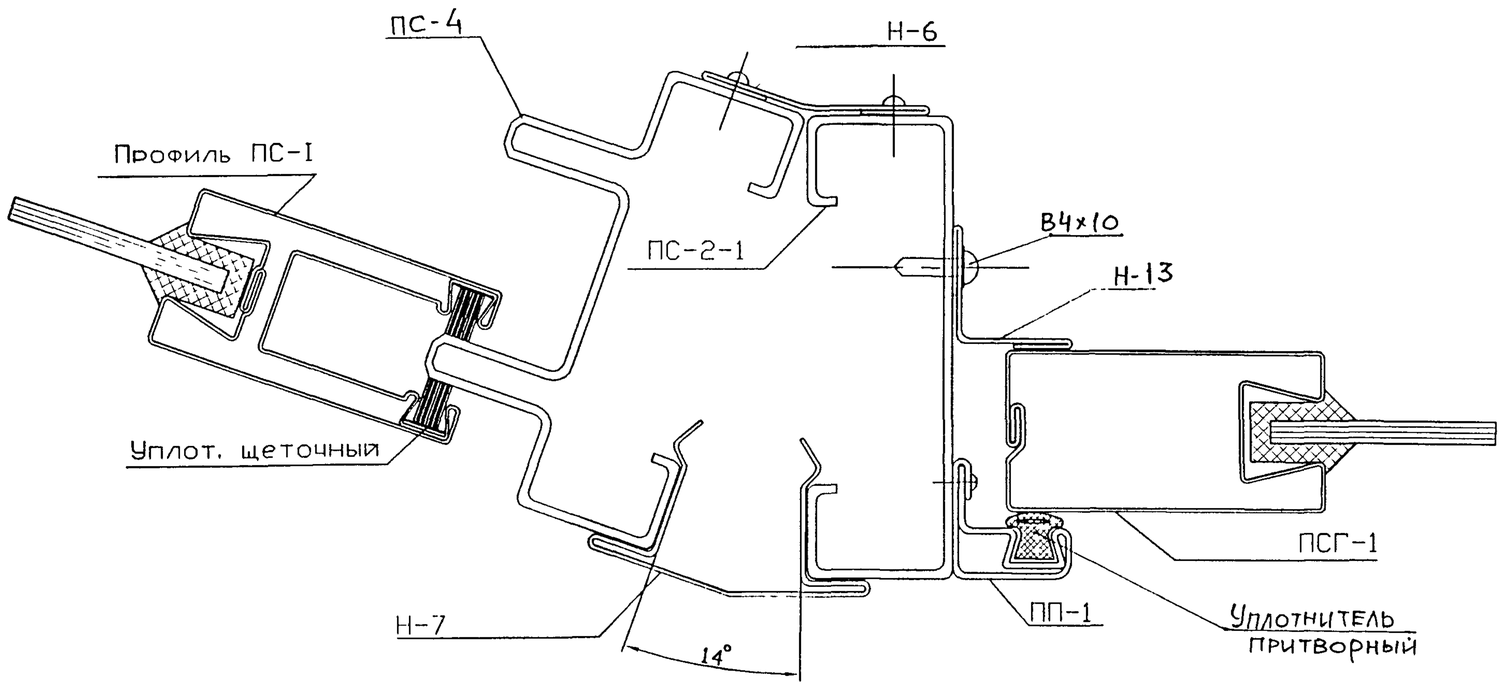


Согласовано

Взам инв. N

Подп. и дата

Инв.N подл

| | | | | | | | | |
|---|---|---|---|---|---|---|---|---|
| Изм | Кол | Лист | № Док | Подп | Дата | РМ-2924-02 | | |
| | | | | | | Изделия остекления лоджий и балконов с применением тонкостенных стальных гнутых профилей для жилых домов серии П44Т | | |
| Разраб | | Бочкарева | | | | | Стадия | Лист | Листов |
| Пров | | Деев | | | | | | 39 | 40 |
| Н контр | | | | | | УЗЛЫ 20 | МНИИТЭП МТО | | |
| Утв | | | | | | | | | |

Карт. 1ННБЕ

РМ-2924-02

# НОМЕНКЛАТУРА ПРОФИЛЕЙ

| №/№ | Шифр | Профиль | Масса 1 м п (кг) | Система профилей | Тип конструкции | Примеч. |
|---|---|---|---|---|---|---|
| 1 | ПС-4 | 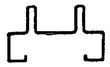 | 2 92 | Стальные тонкостенные гнутые | Раздвижная | |
| 2 | ПС-2-1 | 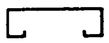 | 1 93 | Стальные тонкостенные гнутые | Распашная Глухая | |
| 3 | ПС-1 | | 1 44 | Стальные тонкостенные гнутые | Раздвижная | |
| 4 | ПС-2 |  | 1 46 | Стальные тонкостенные гнутые | Раздвижная | |
| 5 | ПС-3 | | 1 29 | Стальные тонкостенные гнутые | Раздвижная | |
| 6 | ПСГ-1 | | 0 85 | Стальные тонкостенные гнутые | Распашная Глухая | |
| 7 | ПП-1 | | 0 74 | Стальные тонкостенные гнутые | Распашная Глухая | |
| 8 | Н-17 | | 0 35 | Стальные тонкостенные гнутые | Раздвижная | |
| 9 | Н-18 | | 0 67 | Стальные тонкостенные гнутые | Раздвижная | |
| 10 | Д-2 | | 0 1 | Стальные тонкостенные гнутые | Раздвижная | |
| 11 | Д-1 | | 0 14 | Стальные тонкостенные гнутые | Раздвижная Распашная Глухая | 1,-50 |
| 12 | Н-1 | | 0 8 | Стальные тонкостенные гнутые | Раздвижная Распашная Глухая | |
| 13 | Н-2 | 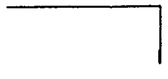 | 1 2 | Стальные тонкостенные гнутые | Раздвижная Распашная Глухая | |
| 14 | Н-3<br>Н-7<br>Н-9<br>Н-11 | 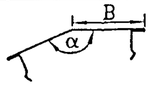  | 0 89<br>0 3<br>0 44<br>1 04 | Стальные тонкостенные гнутые | Раздвижная Распашная Глухая | B=60 α=115°<br>B=20 α=166°<br>B=30 α=155°<br>B=70 α=107° |
| 15 | Н-4<br>Н-6<br>Н-8<br>Н-10<br>Н-12<br>Н-13 | | 0 3 | Стальные тонкостенные гнутые | Раздвижная Распашная Глухая | α=113°<br>α=166°<br>α=180°<br>α=155°<br>α=107°<br>α=90° |
| 16 | Н-15 | 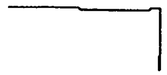 | 1 2 | Стальные тонкостенные гнутые | Раздвижная Распашная Глухая | |
| 17 | Н-5 | | 1.6 | Стальные тонкостенные гнутые | Раздвижная Распашная Глухая | α = 165° |
| 18 | СЛ-2 | | 1 55 | Стальные тонкостенные гнутые | Раздвижная Распашная Глухая | |
| 19 | СЛ-3 | | 0,91 | Стальные тонкостенные гнутые | Раздвижная Распашная Глухая | |
| 20 | СЛ-4 | | 1 5 | Стальные тонкостенные гнутые | Раздвижная Распашная Глухая | |
| 21 | ПА-1 | | 0 43 | Алюминиевые | Раздвижная | |
| 22 | ПА-2 | | 0 53 | Алюминиевые | Раздвижная | |
| 23 | ПА-3 | | 0 45 | Алюминиевые | Раздвижная | |

# УПЛОТНИТЕЛИ И КОМПЛЕКТУЮЩИЕ

- Уплотнение для притвора

- U-образное уплотнение для стекла

- Щеточное уплотнение

- Замок-защелка

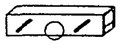 - Ролик регулируемый

- "Саморез" В6Х16

- "Саморез" В5Х20

| Изм | Кол | Лист | № Док | Подп | Дата |
|---|---|---|---|---|---|
| Разраб | | Бочкарева | | | |
| Пров | | Деев | | | |
| Н контр | | | | | |
| Утв | | | | | |

РМ-2924-02

Изделия остекления лоджий и балконов с применением тонкостенных стальных гнутых профилей для жилых домов серии П44Т

| Стадия | Лист | Листов |
|---|---|---|
| | 40 | 40 |

Номенклатура основных стальных и алюминиевых профилей (приложение №1)

МНИИТЭП МТО

Взам инв N | Подп и дата | Инв N подл