ТИПОВЫЕ ПРОЕКТНЫЕ РЕШЕНИЯ
МАТЕРИАЛЫ ДЛЯ ПРОЕКТИРОВАНИЯ
904-02-14.85

АВТОМАТИЗАЦИЯ, УПРАВЛЕНИЕ И СИЛОВОЕ ЭЛЕКТРООБОРУДОВАНИЕ ПРИТОЧНЫХ КАМЕР

/С ПРИМЕНЕНИЕМ ИСКРОБЕЗОПАСНЫХ РЕГУЛЯТОРОВ/

АВТОМАТИЗАЦИЯ

АЛЬБОМ XVII

ПРИТОЧНАЯ ВЕНТИЛЯЦИОННАЯ КАМЕРА РЕЦИРКУЛЯЦИОННАЯ С ВОЗДУХОНАГРЕВАТЕЛЕМ И ОДНИМ КЛАПАНОМ РЕЦИРКУЛЯЦИОННОГО ВОЗДУХА

ЭЛЕКТРИЧЕСКАЯ СИСТЕМА РЕГУЛИРОВАНИЯ

ЦЕНТРАЛЬНЫЙ ИНСТИТУТ ТИПОВОГО ПРОЕКТИРОВАНИЯ
ГОССТРОЯ СССР
КИЕВСКИЙ ФИЛИАЛ
г. Киев-57 ул Эжена Потье № 12

54/18
Заказ № 4447 Инв. № 20398-18 Тираж 1000
Ц. 0-80
Сдано в печать 2.6. 1987 Цена 0 80

Вх. 30141 л. 1/20.
кф ЦИТП инв. № 20398-18

				Привязан
Инв. №				

ТИПОВЫЕ ПРОЕКТНЫЕ РЕШЕНИЯ

МАТЕРИАЛЫ ДЛЯ ПРОЕКТИРОВАНИЯ

904-02-14.85

АВТОМАТИЗАЦИЯ, УПРАВЛЕНИЕ И СИЛОВОЕ ЭЛЕКТРООБОРУДОВАНИЕ ПРИТОЧНЫХ КАМЕР

/С ПРИМЕНЕНИЕМ ИСКРОБЕЗОПАСНЫХ РЕГУЛЯТОРОВ/

АВТОМАТИЗАЦИЯ

АЛЬБОМ XVII

ПРИТОЧНАЯ ВЕНТИЛЯЦИОННАЯ КАМЕРА РЕЦИРКУЛЯЦИОННАЯ С ВОЗДУХОНАГРЕВАТЕЛЕМ И ОДНИМ КЛАПАНОМ РЕЦИРКУЛЯЦИОННОГО ВОЗДУХА

ЭЛЕКТРИЧЕСКАЯ СИСТЕМА РЕГУЛИРОВАНИЯ

Вх. 30141 л.2

УТВЕРЖДЕНЫ

ГЛАВСТРОЙПРОЕКТОМ ГОССТРОЯ СССР

ПРОТОКОЛ № 33 от 12.06 1986 г.

РАЗРАБОТАНЫ

ГОСУДАРСТВЕННЫМ ПРОЕКТНЫМ ИНСТИТУТОМ

"САНТЕХПРОЕКТ"

Главный инженер института Ю.И. Шиллер

Главный инженер проекта В.И. Фингер

КФ ЦИТП инв № 20398-18

				ПРИВЯЗАН
ИНВ.№				

Ведомость примененных и ссылочных документов

Обозначение	Наименование	Примечание
ОСТ 36.13-76	Щиты и пульты систем автоматизации технологических процессов. Общие технические условия.	
ОСТ 36.27-77	Приборы и средства автоматизации. Обозначения условные в схемах автоматизации технологических процессов.	
ГОСТ 2.710-81	ЕСКД. Обозначения буквенно-цифровые в электрических схемах.	
ГОСТ 2.721-74	ЕСКД. Обозначения условные графические в схемах. Обозначения общего применения.	
ГОСТ 2.728-74	ЕСКД. Обозначения условные графические в схемах. Резисторы, конденсаторы.	
ГОСТ 2.755-74	ЕСКД. Обозначения условные графические в схемах. Устройства коммутационные и контактные соединения.	
ГОСТ 2.780-68	ЕСКД. Обозначения условные графические. Элементы гидравлических и пневматических сетей	
ГОСТ 2.782-68	ЕСКД. Обозначения условные графические. Насосы и двигатели гидравлические и пневматические	

Ведомость чертежей основного комплекта

Лист	Наименование	Примечание
1	Общие данные	
2	Схема функциональная	
3...9	Схема электрическая принципиальная регулирования	
10...14	Щит регулирования Щ15. Общий вид	
15...19	Щит регулирования Щ15. Таблица соединений	
20...23	Щит регулирования Щ15. Таблица подключения	
24	Схема подключения	

Вх. 30141 л.3 20398-18 2

Привязан

Инв. N

Нач.отд.	Фингер		11.83
Гл.спец.	Рубчинская		XI.83
Рук.гр.	Менделеевская		11.83
Ст.инж.	Чуйкова		XI.83
Н.контр.	Ляховицкая		11.83

904-02-14.85 АОВ

Автоматизация приточных камер

Стадия	Лист	Листов
Р	1	24

Общие данные

САНТЕХПРОЕКТ

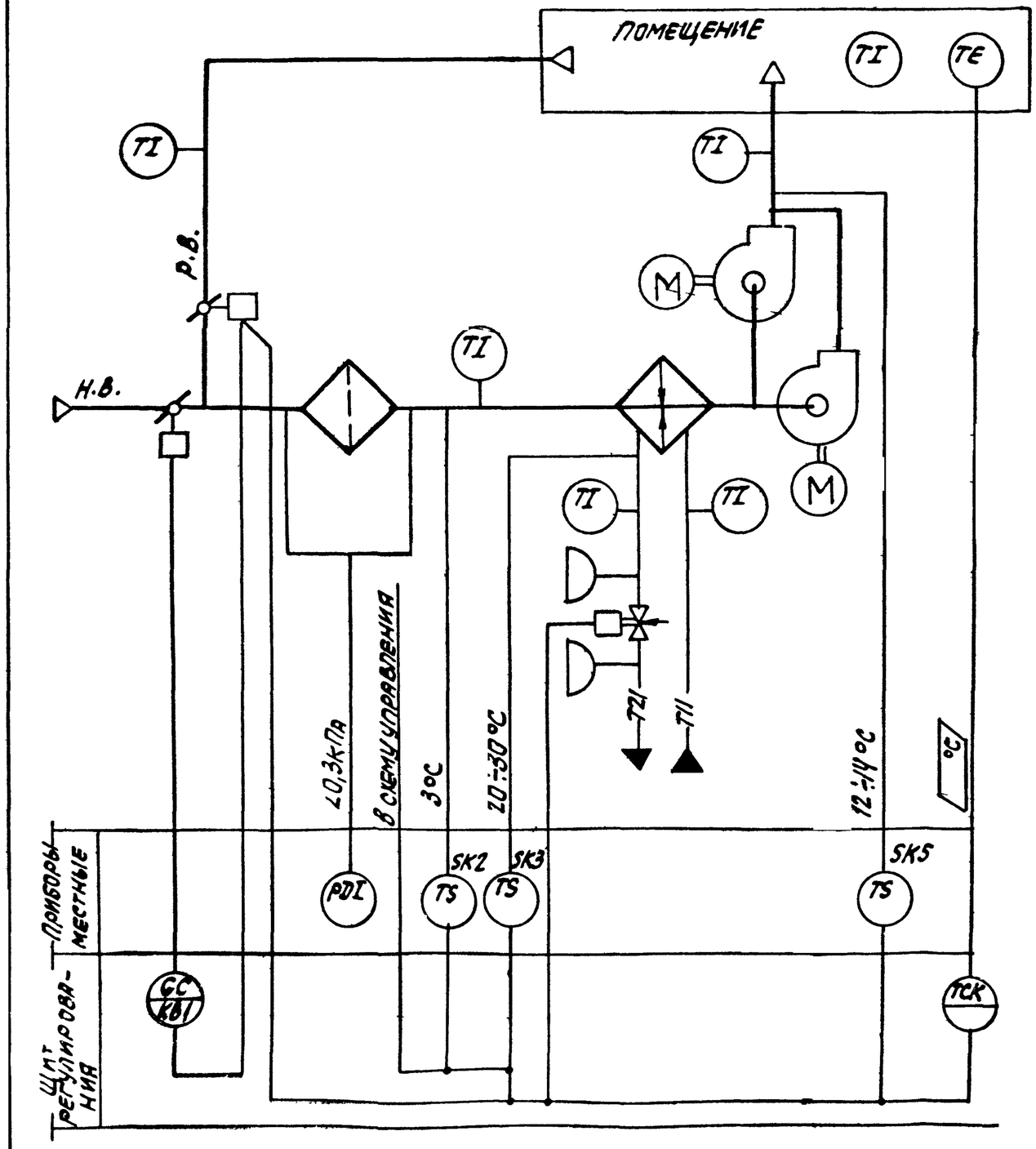

Предусматривается:

1. Регулирование температуры воздуха в помещении изменением:
   количества наружного и рециркуляционного воздуха, поступающего в приточную камеру;
   теплопроизводительности воздухонагревателя;
2. Ограничение по минимуму температуры приточного воздуха;
3. Автоматический прогрев воздухонагревателя перед включением приточного вентилятора;
4. Автоматическое подключение схемы регулирования при включении приточного вентилятора;
5. Защита воздухонагревателя от замерзания;
6. Синхронизация работы воздушных клапанов и последовательная с ними работа клапана на теплоносителе.

1. Исполнительные механизмы поставляются комплектно с воздушными и регулирующими клапанами
2. Схема выполнена для камер 2ПК10÷2ПК31,5

Вх. 30141 л.4 20398-18 3

Нач.отд.	Фингер		11.83	904-02-14.85 АОВ
Гл.спец.	Рубчинский		11.83	
Рук.гр.	Мендзержецкая		11.83	
Инженер	Паковицкая		11.83	Автоматизация приточных камер
Н.контр.	Чуйкова		11.83	

Стадия	Лист	Листов
Р	2	

Схема функциональная

САНТЕХПРОЕКТ

Обозначение (№№) систем	
без резервного вентилятора	
с резервным вентилятором	

Привязан

Инв. №

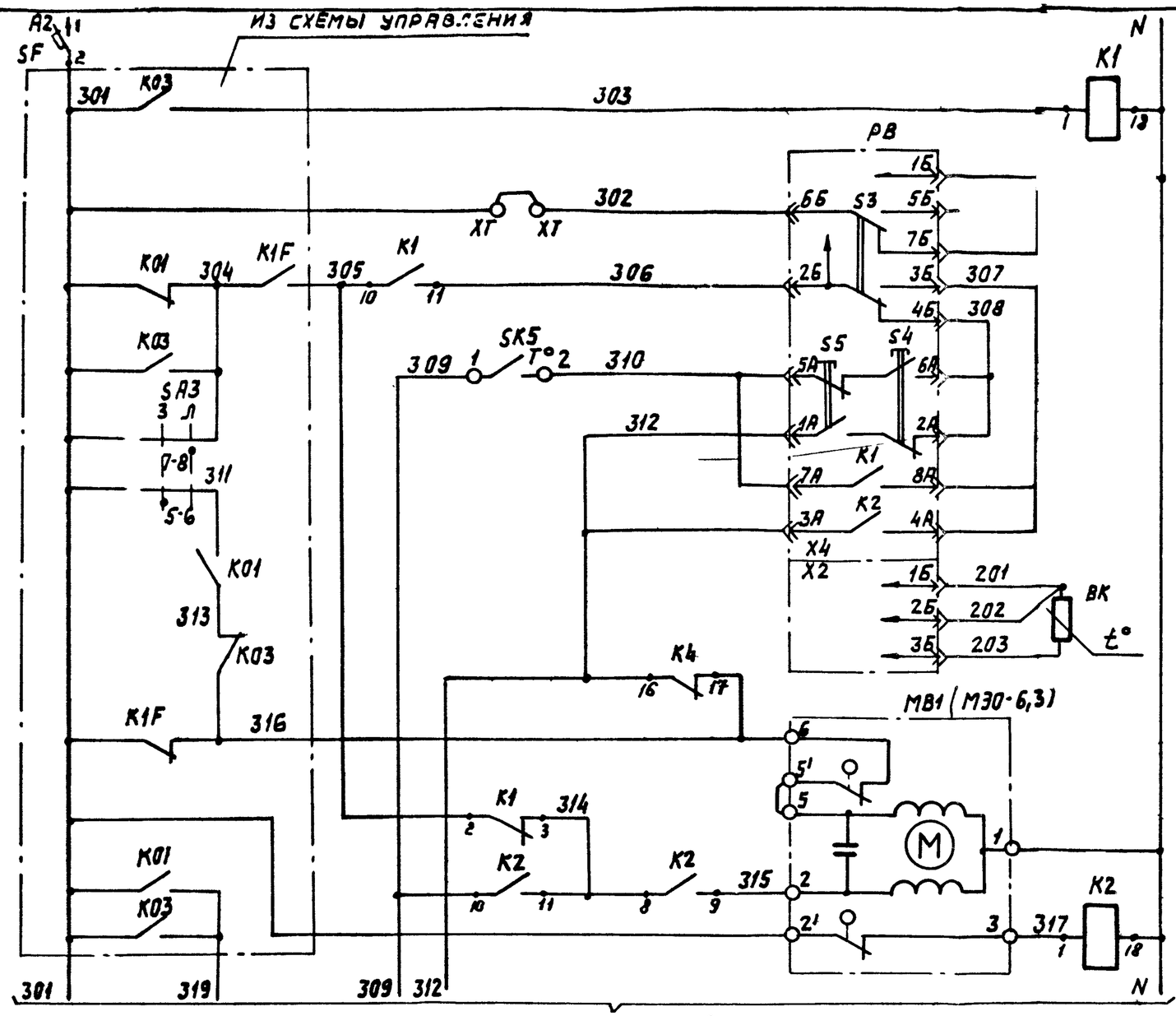

Питание ~220В	
Реле промежуточное	
Питание прибора	Температуры в помещении
Избиратель регулирования автоматическое-ручное	Температуры в помещении
Понизить	Ручное регулирование
Повысить	Ручное регулирование
Выше нормы	Автоматическое регулирование
Ниже нормы	Автоматическое регулирование
Термопреобразователь сопротивления	Регулятор воздуха
Открытие	Клапан на теплоносителе воздухонагревателя
Закрытие	Клапан на теплоносителе воздухонагревателя

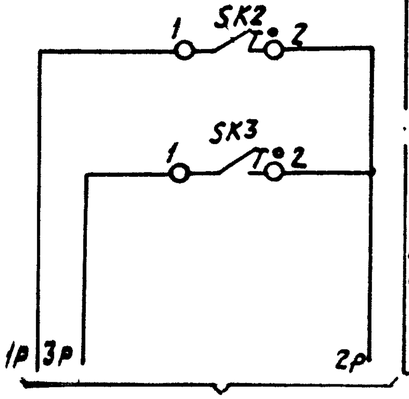

Датчик температуры воздуха перед воздухонагревателем	Защита воздухонагревателя от замерзания
Датчик температуры обратного теплоносителя	

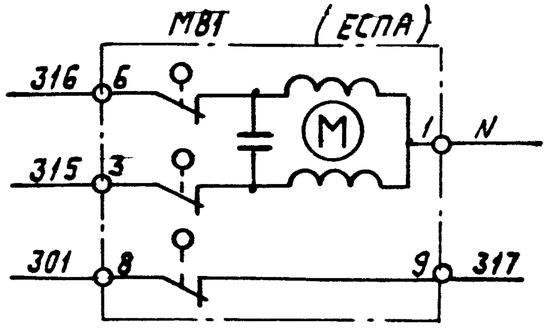

Вх. 30141 л 5 20398-18 4

Нач. отд.	Фингер		11.83	904-02-14.85 АОВ
Гл. спец.	Рубчинский		11.83	
Рук. гр.	Менделжецкая		11.83	
Инж.	Ляховицкая		11.83	Автоматизация приточных камер
Ст. техн.	Печникова		11.83	
Н. контр.	Чайкова		11.83	

Стадия	Лист	Листов
Р	3	

Схема электрическая принципиальная регулирования (начало)

САНТЕХПРОЕКТ

Привязан

Инв. №

X_T ○ — дополнительные клеммы щита, предусмотренные для унификации схемных решений.

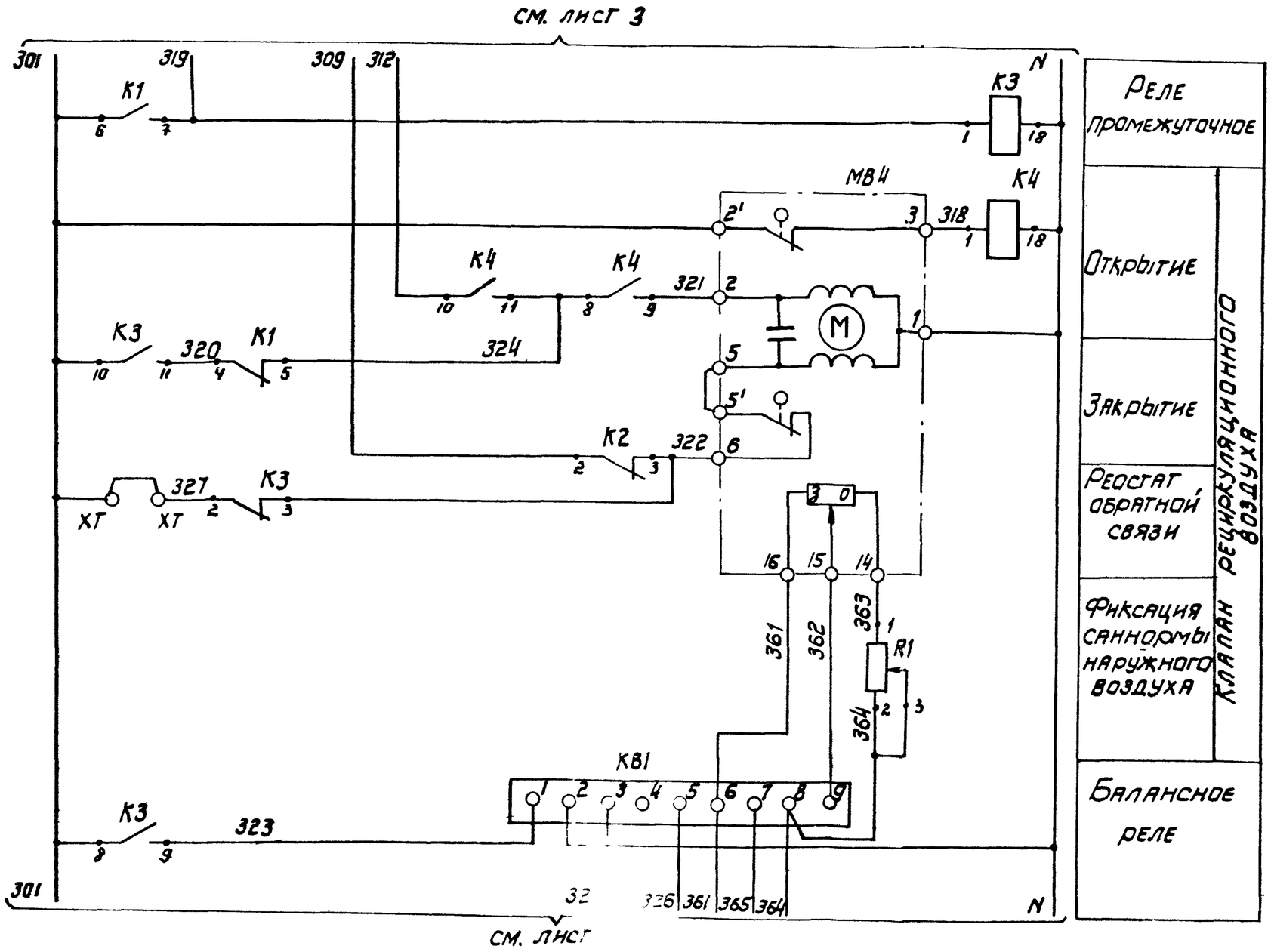

Вх. 30141 л. 6 20398-18 5

Нач. отд	Фингер		11.83	904-02-14.85 АОВ
Гл. спец.	Рубчинский		XI 83	
Рук. гр.	Мендзержецкая		11 83	
Инж.	Ляховницкая		11 83	Автоматизация приточных камер
Ст. техн.	Печникова		11 83	
Н. контр	Чуйкова		11 83	

Стадия	Лист	Листов
Р	4	

Схема электрическая принципиальная регулирования (продолжение)

САНТЕХПРОЕКТ

Привязан

Инв. №

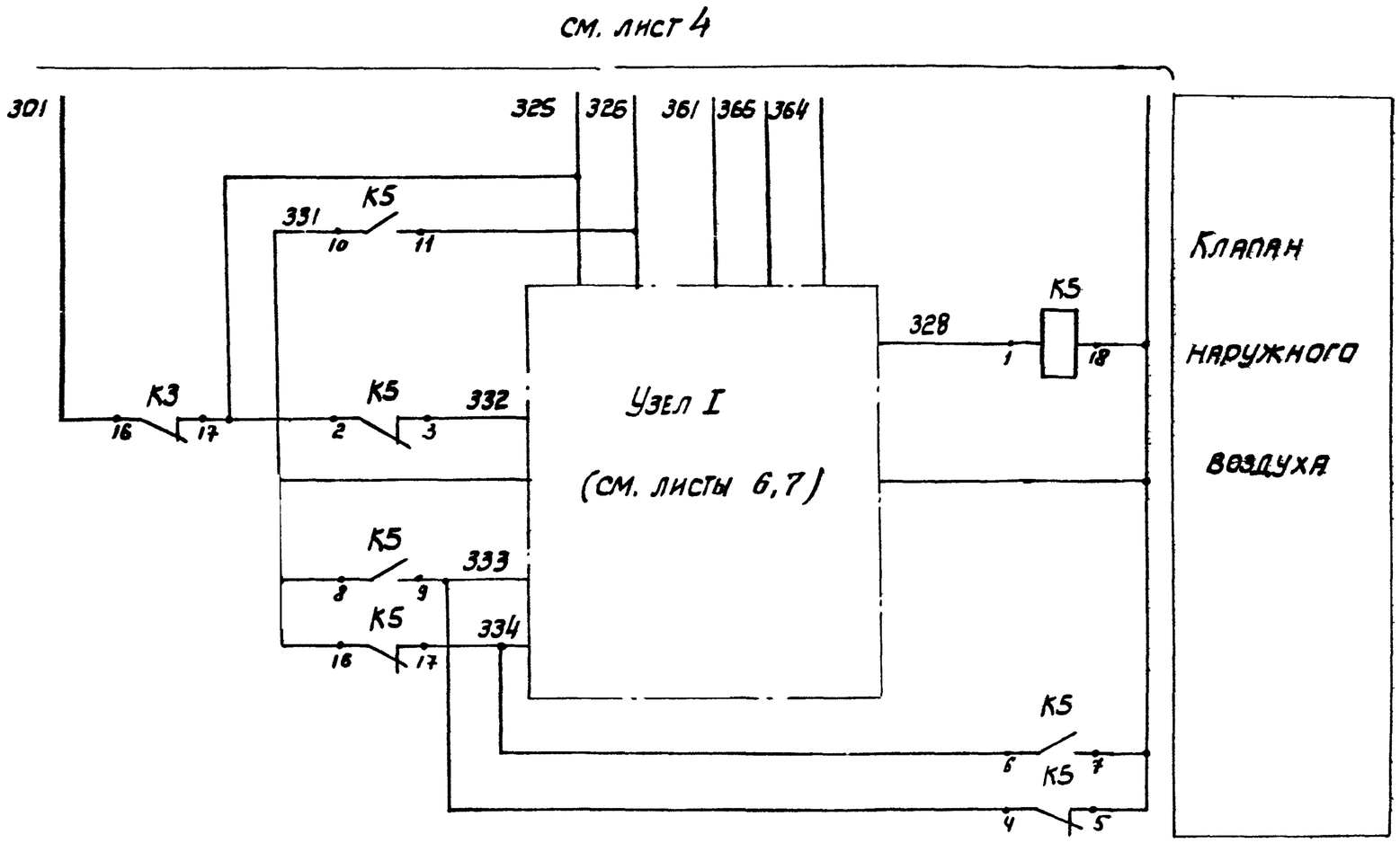

Вх. 30141 л. 4

20398-18

6

Нач. отд	Фингер		11.83	904-02-14.85 АОВ
Гл. спец	Рубчинский		11.83	
Рук. гр	Мендзержецкая		11.83	
Инж.	Ляховицкая		11.83	Автоматизация приточных камер
Ст. техн.	Печникова		11.83	
Н. контр	Чуйкова		11.83	

Стадия	Лист	Листов
Р	5	

Схема электрическая принципиальная регулирования (продолжение)

САНТЕХПРОЕКТ

Привязан

Инв. N

Инв. N подл | Подпись и дата | Взам. инв. N

МЭО-100

Узел I

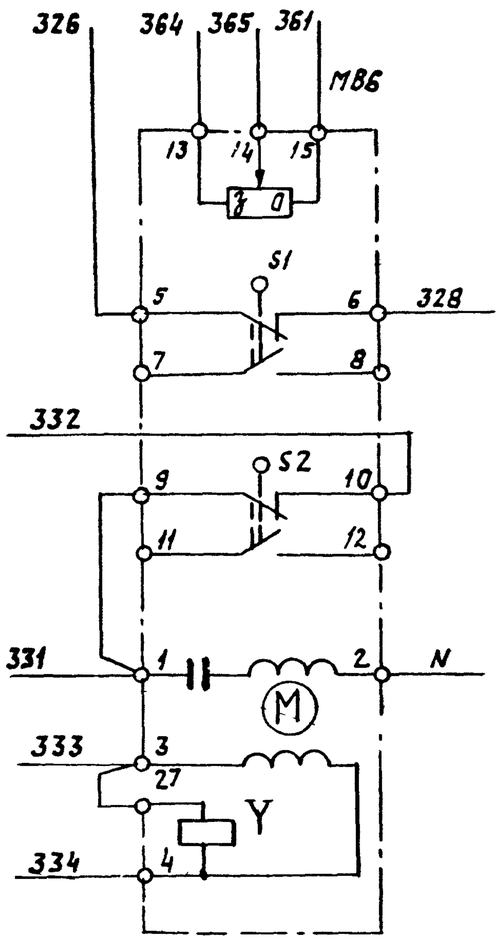

Реостат обратной связи	Клапан наружного воздуха
Открытие	
Закрытие	
Обмотка возбуждения	
Обмотка управления	

ЕСПА-02ПВ

Узел I

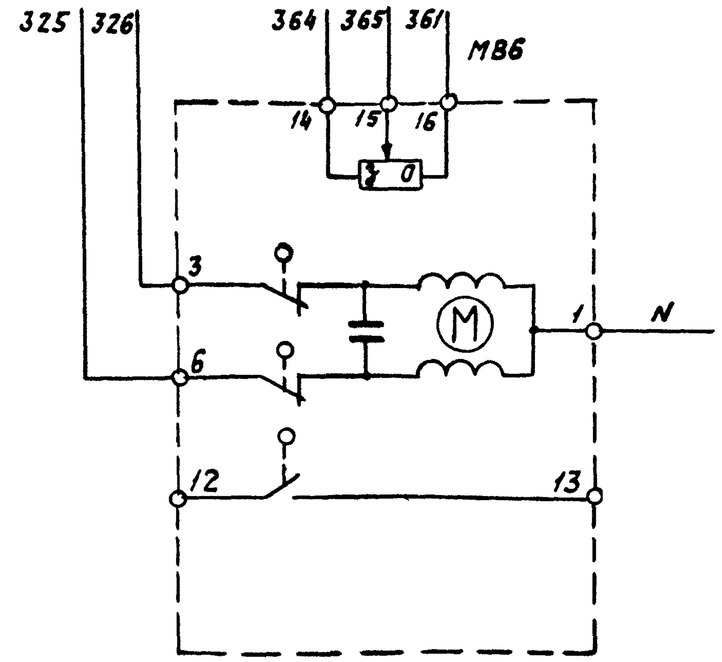

Реостат обратной связи	Клапан наружного воздуха
Открытие	
Закрытие	

Вх. 301418 20398-18 7

Нач. отд.	Фингер		11.83	904-02-14.85 АОВ
Гл. спец.	Рубинский		11.83	
Рук. гр.	Мендзержецкая		11.83	
Инж.	Лаховицкая		11.83	Автоматизация приточных камер
Ст. техн.	Печникова		11.83	
Н контр.	Чуйкова		11.83	

Стад.	Лист.	Листов
Р	6	

Схема электрическая принципиальная регулирования (продолжение)

САНТЕХПРОЕКТ

Привязан

Инв. №

Взам. инв. № | Подпись и дата | Инв. N подл

МЭО-40 (с двигателем ДАУ)

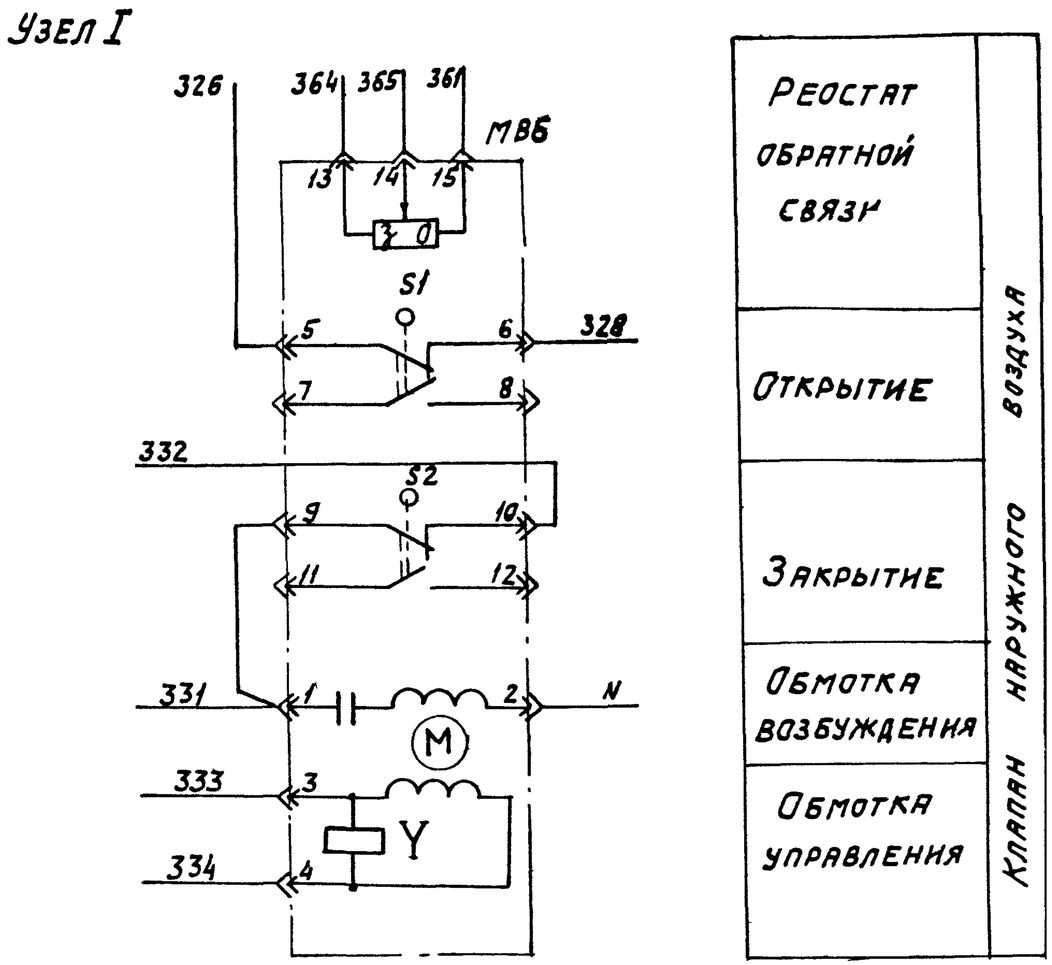

МЭО-16, МЭО-40 (с двигателем ДСР)

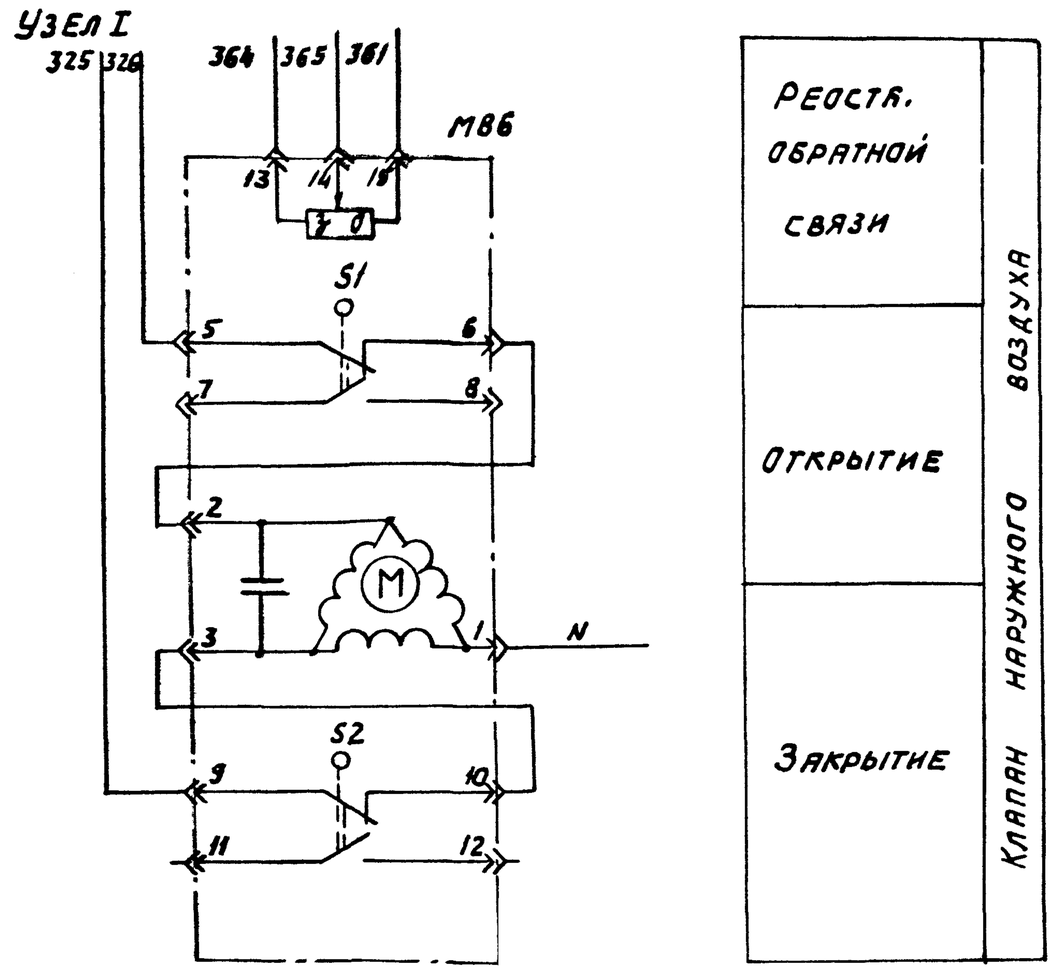

Вх. 30141 л.9 20398-18 8

Нач.отд.	Фингер		11.83	904-02-14.85 АОВ		
Гл.спец	Рубчинский		XI 83			
Рук. гр.	Пенцевицкая		11 83	Автоматизация приточных камер		
Инж.	Лаховицкая		11.83			
Ст. техн.	Печникова		11.83		Стадия	Лист	Листов
Н.контр	Чункова		11 83		Р	7	
Привязан				Схема электрическая принципиальная регулирования (продолжение)	САНТЕХПРОЕКТ	
Инв. №						

ДИАГРАММЫ ЗАМЫКАНИЯ КОНТАКТОВ

РЕГУЛЯТОР ТЕМПЕРАТУРЫ РВ

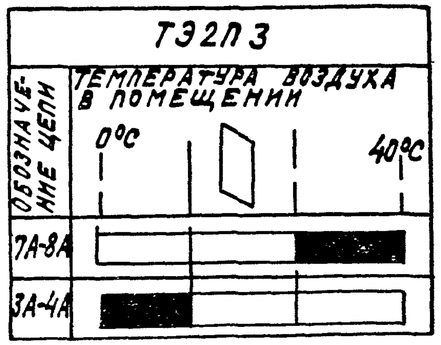

ДАТЧИК ТЕМПЕРАТУРЫ SK2

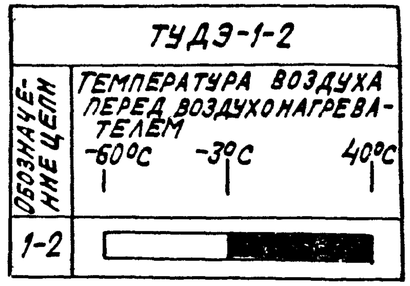

ДАТЧИК ТЕМПЕРАТУРЫ SK3

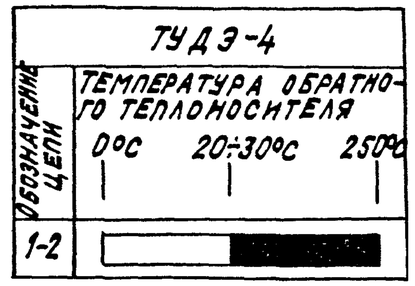

Исполнительный механизм МВ6

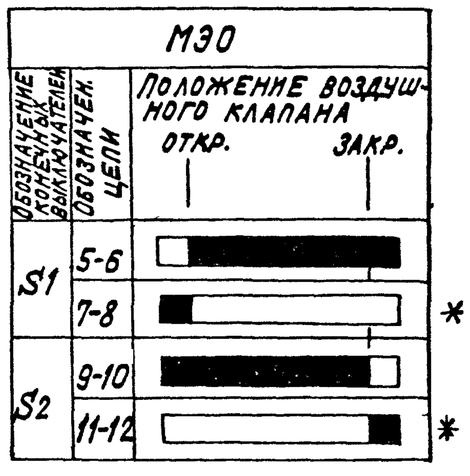

* — НЕ ИСПОЛЬЗУЕТСЯ

ДАТЧИК ТЕМПЕРАТУРЫ SK5

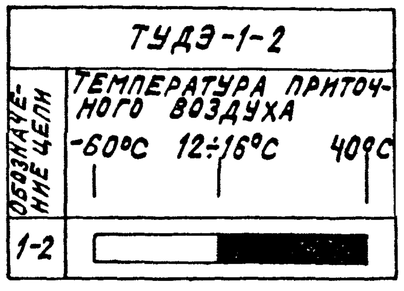

Вх. 30141 л.10 20398-18 9

Нач.отд.	Фингер		11.83
Гл.спец.	Рубчинский		XI.83
Рук.гр.	Мендзержецкая		11.83
Инж.	Ляховицкая		11.83
Ст.техн.	Печникова		11.83
Н.контр.	Чуйков Я		11.83

Привязан

Инв.№

904-02-14.85 АОВ

Автоматизация приточных камер

Стадия	Лист	Листов
Р	8	

Схема электрическая принципиальная регулирования /продолжение/

САНТЕХПРОЕКТ

Взам.инв.№ | Подпись и дата | Инв.№ подл.

Позиционное обозначение	Наименование	Количество	Примечание
SK3	Устройство терморегулирующее		
	электрическое ТУДЭ-4 ТУ25-02.1074-75	1	контакт „З"
M81	Исполнительный механизм		
	МЭО-6,3 ГОСТ 7192-80	1	комплектно с клапаном
	или исполнительный механизм		
	ЕСПА 02 ПВ	1	комплектно с клапаном
M84	Исполнительный механизм		
	МЭО-6,3 ГОСТ 7192-80	1	комплектно с клапаном
M86	Исполнительный механизм		
	МЭО-16 ГОСТ 7192-80	1	комплектно с клапаном
	или исполнительный механизм		
	ЕСПА 02 ПВ	1	комплектно с клапаном
	или исполнительный механизм		
	МЭО-100 ГОСТ 7192-80	1	комплектно с клапаном
	или исполнительный механизм		
	МЭО-40 ГОСТ 7192-80	1	комплектно с клапаном

Позиционное обозначение	Наименование	Количество	Примечание
	Щит регулирования		
P8	Регулятор температуры электрический трехпозиционный ТЭ2П3		
	ТУ 25-02.200166-82	1	
K1...K5	Реле промежуточное ПЭ-21У3 ~220В		
	4з+4р ТУ 16.523.457-74	5	
KB1	Балансное реле БРЭ-1 ~220В		
	ТУ 25-052603-79	1	
R1	Резистор эмалированный регулируемый ПЭВР-20 200 ом ГОСТ 6513-75	1	
SF	Выключатель автоматический		
	А63-М3У3 ~220В Iн-2А. Iотс.-1,3Iн		
	ТУ 16.522.110-74	1	
	Аппаратура по месту		
BK	Термопреобразователь сопротивления медный		
	ТСМ-1079, Градуировка 50М, ТУ25-02792288-80	1	
SK2, SK5	Устройство терморегулирующее		
	электрическое ТУДЭ-1-2		
	ТУ25-02.1074-75	2	контакт „З"

Вх. 30141 л. 11 20398-18 10

Нач. отд.	Фингер		11.83
Гл. спец.	Рубчинский		XI 83
Рук. гр.	Мендзержецкая		11 83
Инж.	Ляховицкая		11 83
Ст. техн.	Печникова		11 83
Н. контр.	Чуйкова		11.83

Привязан

Инв. №

904-02-14.85 АОВ

Автоматизация приточных камер

Стадия	Лист	Листов
Р	9	

Схема электрическая принципиальная регулирования (окончание)

САНТЕХПРОЕКТ

Поз.	Обозначение	Наименование	К-во	Прим.
		Документация		
	АОВ15...19	Таблица соединений		
	АОВ20...28	Таблица подключения		
		Стандартные изделия		
1		Шкаф щита ЩШ 600х400-□	1	
		УХЛ4 IP30 ОСТ36.13-76		
2		Угольник У3М 400 ТК3-128-81	5	У6 ТМ3-26-81
3		Рейка РБ М500 ТК3-100-81	2	У3 ТМ3-1-81
		Прочие изделия		
4	РВ	Регулятор температуры	1	
		электрический ТЭ2П3		
5	КВ1	Балансное реле БРЭ-1	1	
		~220В		

Привязан

Инв.№

Нач.отд.	Фингер		11.83
Гл.спец.	Рубчинский		11.83
Рук.гр.	Мендзержецкая		11.83
Инженер	Ляховицкая		11.83
Ст.техн.	Печникова		11.83
Н.контр.	Чуйкова		11.83

904-02-14.85 АОВ

Автоматизация приточных камер

Стадия	Лист	Листов
Р	10	

Щит регулирования Щ15. Общий вид.

САНТЕХПРОЕКТ

Поз.	Обозначение	Наименование	К-во	Прим.
6	SF	Автомат ~220В Iн-2А	1	У423
		отсечка 1,3Iн крепление на		ТМ3-13-81
		панели А63-М У3		
7	К1...К5	Реле РЭ-21-5У3 ~220В	5	У225
		4з+4р		ТМ3-13-81
8	R1	Резистор ПЭВР-20 200 Ом±10%	1	У5
				ТМ3-19-81
9		Блок Б3-10	7	
10		Упор	4	
11		Перемычка П	9	
12		Рамка РПМ 66х26	2	
		Материалы		
13		Провод ПВ1 0,75 380	40	м
		ГОСТ 6323-79		
14		Провод ПВ1 1,5 380	5	м
		ГОСТ 6323-79		
15		Провод ПВ3 10 380	10	м
		ГОСТ 6323-79		
16		Провод НВЭ-0,75 II 380	3	м
		ГОСТ 17517-72		
		Вх. 30141 л. 12		11
				20398-18

Взам.инв.№ | Подпись и дата | Инв.№ подл.

904-02-14.85 АОВ

Лист 11

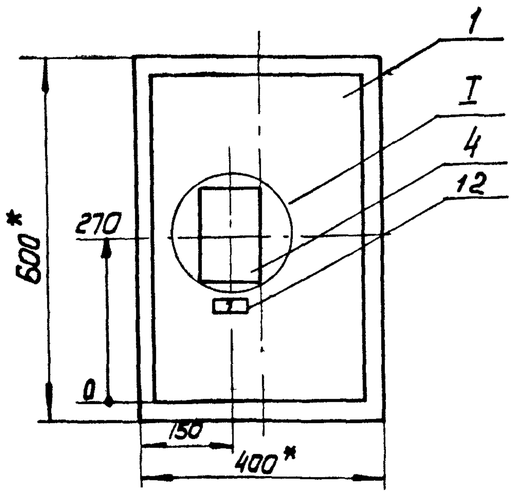

1.* Размеры для справок.

2. Покрытие вариант 2 ОСТ 36.13-76

I
М 1:5

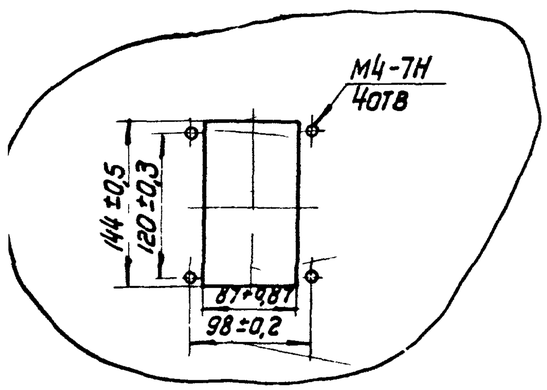

Вх. 30141 л. 13

Вид на внутренние плоскости (развернуто)

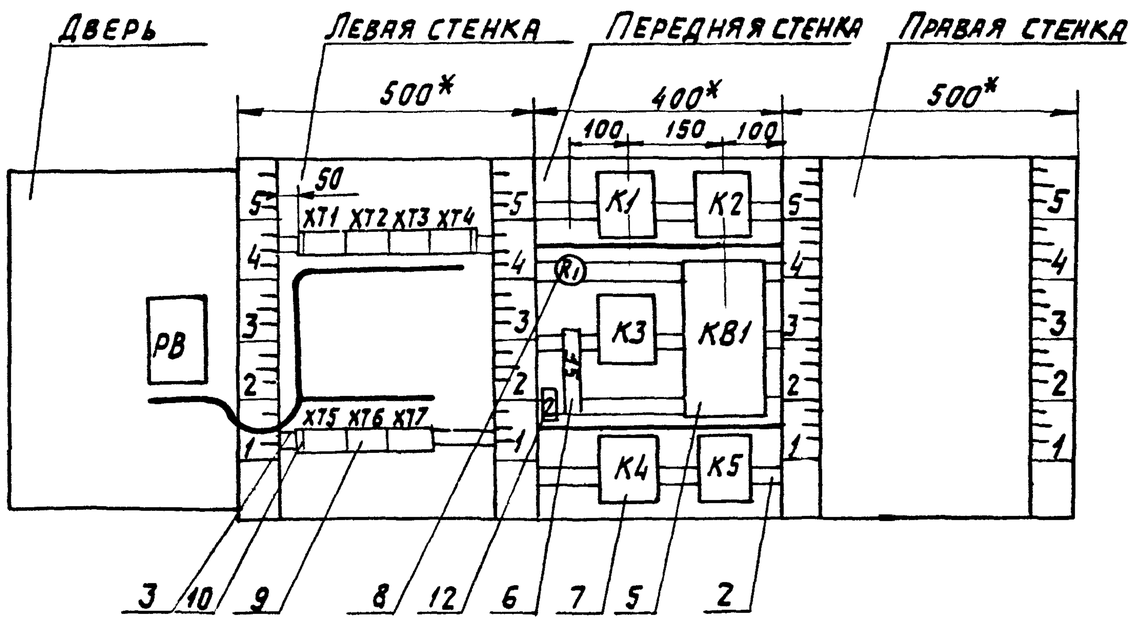

поз. 6
SF

поз. 8
R1

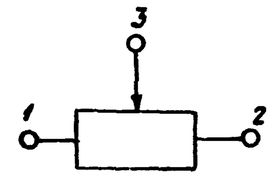

Вх. 30141 л. 14

20398-18 13

904-02-14.85 АОВ

Лист 13

Инв. № подл. | Подпись и дата | Взам. инв. №

Надписи на табло и в рамках

№ надписи	Текст надписи	Кол.	№ надписи	Текст надписи	Кол.
	Рамка 66 х 26				
1	Температура воздуха				
	в помещении	1			
2	Ввод ~220 В	1			

Проводник	Откуда идет	Куда поступает	Данные провода	Примечание
	Технические	требования		
	Таблица соединений выполнена			
	на основании	схем, приведенных		
	на листах	3...9 и 24		
N	XT3:4	XT3:5	Перемычка блока	
N	XT3:5	XT4:3	ПВ1 0,75	
N	XT4:3	XT4:4	Перемычка блока	
N	XT4:4	XT6:3	ПВ1 0,75	
N	XT6:3	XT6:4	Перемычка блока	
N	XT6:4	K4:18		
N	K4:18	K5:18		
N	K5:18	K5:7		п
N	K5:7	K5:5	ПВ1 0,75	п
N	K5:5	KB1:2		
N	KB1:2	K3:18		
N	K3:18	K2:18		
N	K2:18	K1:18		

Вх. 30141 л. 15

Привязан

Инв. №

Взам. инв. № | Подпись и дата | Инв. № подл.

Нач. отд.	Фингер		11.83
Гл. спец.	Рубинский		XI.83
Рук. гр.	Мендзержецкая		11.83
Инж.	Ляховицкая		11.83
Ст. техн.	Лечникова		11.83
Н. контр.	Чуйкова		11.83

904-02-14.85 АОВ

Автоматизация приточных камер

Щит регулирования Щ15. Таблица соединений

Стадия	Лист	Листов
Р	15	

САНТЕХПРОЕКТ

Проводник	Откуда идет	Куда поступает	Данные провода	Примечание
N	K1:18	XT6:4	ПВ1 0,75	
301	XT4:2	XT4:1	перемычка блока	
301	XT4:1	XT1:4	ПВ1 0,75	
301	XT1:4	XT1:3	перемычка блока	
301	XT1:3	XT1:2	перемычка блока	
301	XT1:2	K1:6		
301	K1:6	K3:16		
301	K3:16	K3:10	ПВ1 0,75	
301	K3:10	K3:8		П
301	K3:8	SF:2		
303	XT1:8	XT1:7	перемычка блока	
303	XT1:7	K1:1		
305	XT1:9	K1:10		
305	K1:10	K1:2		П
306	XT7:5	K1:11	ПВ1 0,75	
309	XT6:9	K2:2		
309	K2:2	K2:10		П
312	XT7:6	K4:10		
312	K4:10	K4:16		
316	XT1:10	XT3:7		
316	XT3:7	XT3:8	перемычка блока	
316	XT3:8	K4:17		
314	K1:3	K2:8		
314	K2:8	K2:11		П
315	XT3:9	K2:9	ПВ1 0,75	
317	XT3:10	K2:1		
318	XT4:5	K4:1		
319	XT1:6	K1:7		
319	K1:7	K3:1		

Проводник	Откуда идет	Куда поступает	Данные провода	Примечание
320	K3:11	K1:4		
321	K4:9	XT4:6		
322	XT4:7	K3:3		
322	K3:3	K2:3		
323	K3:9	KB1:1		
324	K1:5	K4:11		
324	K4:11	K4:8	ПВ1 0,75	
325	XT5:5	K5:2		
325	K5:2	KB1:3		
325	KB1:3	K3:17		
326	XT5:6	KB1:5		
326	KB1:5	K5:11		
327	XT1:1	K3:2		
328	XT6:1	K5:1		
361	XT5:1	XT5:2	перемычка блока	
361	XT5:2	KB1:6		
362	XT4:8	KB1:9		
363	XT4:9	R1:1		
364	XT5:4	KB1:8		
364	KB1:8	R1:2		
364	R1:2	R1:3		П
365	XT5:3	KB1:7	ПВ1 0,75	
331	XT5:7	K5:10		
331	K5:10	K5:8		П
331	K5:8	K5:16		П
332	XT5:8	K5:3		
333	K5:9	K5:4		П
333	K5:9	XT5:9		
334	K5:6	K5:17	Вх.30141л.16	П
334	K5:6	XT6:2	20398-18	15

Инв.№подл. | Подпись и дата | Взам.инв.№

Проводник	Откуда идет	Куда поступает	Данные провода	Примечание
8Р	ХТ2:9	К4:2		
9Р	ХТ2:10	К4:3	ПВ1 0,75	
10Р	ХТ3:1	ХТ6:5		
11Р	ХТ3:2	ХТ6:6		

Инв.N подл. | Подпись и дата | Взам. инв.N

Проводник	Откуда идет	Куда поступает	Данные провода	Примечание
		Дверь		
N	ХТ3:4	РВ-Х4:1Б		
302	ХТ1:5	РВ-Х4:6Б	ПВ3 1,0	
303	ХТ1:7	РВ-Х4:7Б		
306	ХТ7:5	РВ-Х4:2Б		
307	РВ-Х4:3Б	РВ-Х4:8А		п
307	РВ-Х4:8А	РВ-Х4:4А	ПВ3 1,0	п
308	РВ-Х4:4Б	РВ-Х4:6А		п
308	РВ-Х4:6А	РВ-Х4:2А		п
310	ХТ6:10	РВ-Х4:5А	ПВ3 1,0	
310	РВ-Х4:5А	РВ-Х4:7А	ПВ3 1,0	п
312	ХТ7:6	РВ-Х4:1А	ПВ3 1,0	
312	РВ-Х4:1А	РВ-Х4:3А	ПВ3 1,0	
201	ХТ7:1	РВ-Х2:1Б		
202	ХТ7:2	РВ-Х2:2Б	НВ3 0,75	
203	ХТ7:3	РВ-Х2:3Б		
Земля	РВ: ⏚	Рейка для установки аппаратов: ⏚	ПВ1 1,5	
Земля	Рейки для установки аппаратов: ⏚	Стойки: ⏚		

Инв.N подл. | Подпись и дата | Взам. инв.N

Вх. 3014 л. 17

Проводник	Вывод	Вид контакта	Вывод	Проводник
Технические				
Таблица подключения выполнена на основании				
схем и таблицы соединений, приведенных соответ-				
ственно на листах 3...9		и 15... 19		
		XT1		
327	1		п2	301*
301*	3п		п4	301*
302	5		6	319
303*	7п		п8	303
305	9		10	316
		XT2		
1р	1		п2	2р
2р	3п		4	3р
4р	5		6	5р
6р	7		8	7р
8р	9		10	9р

Проводник	Вывод	Вид контакта	Вывод	Проводник
Требования				
		XT3		
10р	1		2	11р
324	3		п4	N
N*	5п		6	
316*	7п		п8	316*
315	9		10	317
		XT4		
301*	1п		п2	301
N*	3п		п4	N*
318	5		6	321
322	7		8	362
363	9		10	

Привязан

Инв. №

Нач. отд.	Фингер		11.83
Гл. спец	Рубчинский		XI.83
Рук. гр.	Мендзержецкая		11.83
Инж.	Ляховицкая		11.83
Ст техн.	Печникова		11.83
Н. контр	Чуйкова		11.83

904-02-14.85 АОВ

Автоматизация приточных камер

Стадия	Лист	Листов
	20	

Щит регулирования Щ15. Таблица подключения

САНТЕХПРОЕКТ

Взам. инв. № | Подпись и дата | Инв. № подл.

Проводник	Вывод	Вид контакта	Вывод	Проводник
		XT5		
361*	1п		п2	361*
365	3		4	364
325	5		6	326
331	7		8	332
333	9		10	
		XT6		
328	1		2	334
N*	3п		п4	N*
10р	5		6	11р
	7		8	
309	9		10	310
		XT7		
201	1		2	202
203	3		4	
306*	5		6	312*
		K1		
303	1	К	18	N*
305	2п	Р	3	314
320	4	Р	5	324
301*	6п	З	7	319*
305*	10п	З	11	306

Проводник	Вывод	Вид контакта	Вывод	Проводник
		K2		
317	1	К	18	N*
309*	2п	Р	3	322
314*	8п	З	9	315
309	10п	З	п11	314
		R1		
363	1		п2	364*
364	3п			
		SF		
	1		2	301
		K3		
319	1	К	18	N*
327	2	Р	3	322*
301*	8п	З	9	323
301*	10п	З	11	320
301*	16п	Р	17	325
		KB1		
323	1		2	N*
325*	3		4	
326*	5		6	361
365	7		8	364*
362	9			

Вх. 30241 л. 18

Проводник	вывод	вид контакта	вывод	проводник
		К4		
318	1	к	18	N*
8р	2	р	3	9р
324	8п	ж	9	321
312*	10п	ж	п11	324*
312	16п	р	17	316
		К5		
328	1	к	18	N*
325*	2	р	3	332
331	16п	р	п17	334
333	4п	р	п5	N*
334*	6п	ж	п7	N*
331*	8п	ж	п9	333*
331*	10п	ж	11	326

проводник	вывод	вид контакта	вывод	проводник

Проводник	вывод	вид контакта	вывод	проводник
	ДВЕРЬ			
		РВ		
		Х4		
312*	1Ап		п2А	308
312	3Ап		п4А	307
310*	5Ап		п6А	308*
310	7Ап		п8А	307*
N	1Б		2Б	306
307	3Бп		п4Б	308
	5Б		6Б	302
303	7Б		⏚	Земля
		Х2		
201	1Б		2Б	202
203	3Б			

проводник	вывод	вид контакта	вывод	проводник

Вх. 30141 л. 19 18

20398-18

Инв. N подл. | Подпись и дата | Взам. инв. N

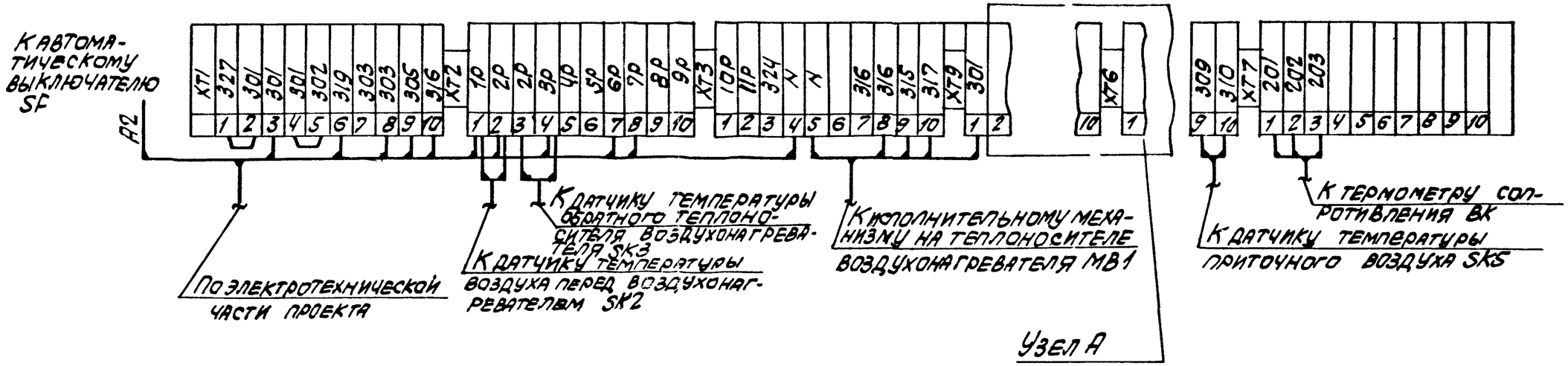

Узел А

Вариант 1

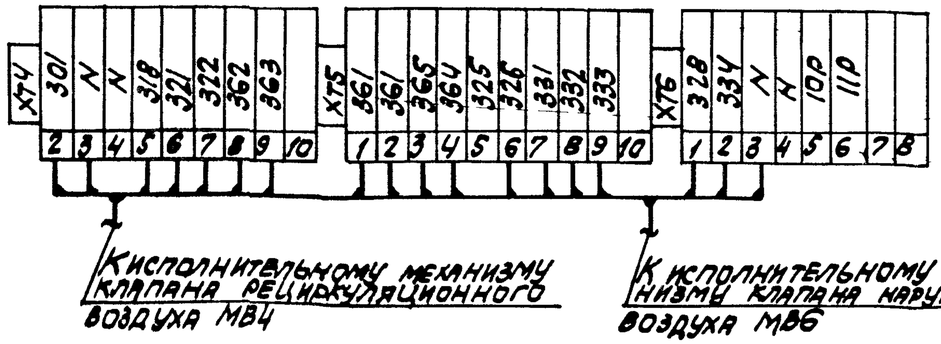

Вариант 2

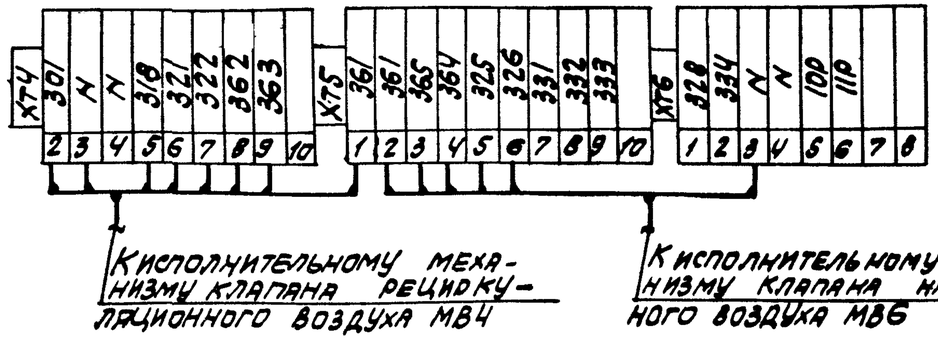

Вх. 30141 л. 20/20
20398-18

19

Нач.отд.	Фингер		11.83
Гл.спец.	Рубчинский		11.83
Рук.гр.	Менделевич		11.83
Ст.техн.	Лечникова		11.83
Н.контр.	Чуйкова		11.83

904-02-14.85 АОВ

Автоматизация приточных камер

Стадия	Лист	Листов
Р	24	

Схема подключения

САНТЕХПРОЕКТ

Привязан

Инв. №