ТИПОВЫЕ УЗЛЫ И ДЕТАЛИ

СЕРИЯ 4.904-69

ДЕТАЛИ КРЕПЛЕНИЯ САНИТАРНО-ТЕХНИЧЕСКИХ ПРИБОРОВ И ТРУБОПРОВОДОВ

РАБОЧИЕ ЧЕРТЕЖИ

ТИПОВЫЕ УЗЛЫ И ДЕТАЛИ

СЕРИЯ 4.904-69

ДЕТАЛИ КРЕПЛЕНИЯ САНИТАРНО-ТЕХНИЧЕСКИХ ПРИБОРОВ И ТРУБОПРОВОДОВ

РАБОЧИЕ ЧЕРТЕЖИ

Разработаны

ГПИ Проектпромвентиляция
Главный инженер института П. Овчинников
Главный конструктор института Л. Каган
Главный специалист И. Зайлитман

Утверждены
Постановлением
Госстроя СССР
от 8 сентября 1978 №54

Содержание

Обозначение	Наименование	Стр.	Обозначение	Наименование	Стр.
	Титульный лист	1	ОП 29	Кронштейн для стальных радиаторов Деталь	18
	Содержание	2	ОП 30	Кронштейн для стальных радиаторов. Деталь	18
ОП 1	Кронштейн для чугунных радиаторов Деталь.	3	ОП 33	Кронштейн для стальных радиаторов. Деталь	19
ОП 3	Кронштейн для чугунных радиаторов Спецификация	3	ОП 34	Кронштейн для стальных радиаторов КАТ Деталь	19
ОП3.001	Основание. Деталь.	4	ОП 35	Кронштейн для ребристых труб. Спецификация	20
ОП4	Кронштейн для чугунных радиаторов Спецификация.	4	ОП 35.001	Кронштейн. Деталь.	20
ОП4 СБ	Кронштейн для чугунных радиаторов. Сборочный чертеж.	5	ОП 38	Кронштейн для крепления конвектора „Аксора" Деталь.	21
ОП4.001	Планка. Деталь.	5	ТП2	Хомут для водогазопроводных труб Ду 15÷40 Спецификация	21
ОП4.002	Кронштейн. Деталь.	6	ТП2 СБ	Хомут для водогазопроводных труб. Ду 15÷40 Сборочный чертеж	22
ОП4.003	Шпилька. Деталь	6	ТП2.002	Скоба. Деталь.	22
ОП5	Кронштейн для чугунных радиаторов. Спецификация.	7	ТП2.001	Кронштейн. Деталь	23
ОП5.001	Планка. Деталь.	7	ТП3	Хомут для водогазопроводных труб Ду 15÷40 Спецификация	24
ОП5.002	Кронштейн. Деталь	8	ТП3 СБ	Хомут для водогазопроводных труб Ду 15÷40 Сборочный чертеж	24
ОП7	Подставка для чугунных радиаторов. Спецификация	8	ТП3.00	Кронштейн Деталь	25
ОП7 СБ	Подставка для чугунных радиаторов. Сборочный чертеж.	9	ТП4	Крючок для водогазопроводных труб. Ду 15÷40 Деталь	25
ОП7.001	Лента. Деталь	9	ТП5	Крючок для чугунных канализационных труб. Ду 50÷100 Деталь	26
ОП7.002	Полоса. Деталь	10	СТД 603/1	Трубодержатель Ду 15÷25. Спецификация	26
ОП7.003	Шайба. Деталь.	10	СТД 603/1 СБ	Трубодержатель Ду 15÷25. Сборочный чертеж	27
ОП8	Планка для чугунных радиаторов Спецификация	11	СТД 603/1.001	Хомут. Деталь	27
ОП8 СБ	Планка для чугунных радиаторов Сборочный чертеж.	11	СТД 603/1.002	Втулка. Деталь.	28
ОП8.001	Шпилька, Деталь	12	СТД 612/6	Хомут для крепления труб 2". Специфуцация	28
ОП8.002	Планка. Деталь	12	СТД 612/6 СБ	Хомут для крепления труб 2". Сборочный чертеж	29
ОП10	Планка для чугунных радиаторов. Спецификация	13	СТД 612/6.001	Основание. Деталь	29
ОП10 СБ	Планка для чугунных радиаторов. Сборочный чертеж.	13	СТД 612/6.002	Скоба. Деталь.	30
ОП10.001	Шпилька. Деталь	14	СТД 612/7	Хомут для крепления труб 4" Спецификация	30
ОП11	Планка для чугунных радиаторов Спецификация	14	СТД 612/7 СБ	Хомут для крепления труб 4" Сборочный чертеж	31
ОП11.001	Шпилька. Деталь.	15	СТД 612/7 001	Скоба. Деталь	31
ОП15	Кронштейн для чугунных радиаторов. Деталь	15	СТД 651	Скоба для труб Ду 15÷25. Деталь	32
ОП20	Кронштейн для стальных радиаторов. Спецификация	16	СТ 4	Подкладка под кронштейны для умывальников Деталь.	33
ОП20 СБ	Кронштейн для стальных радиаторов. Сборочный чертеж.	16	СТ5	Кронштейн для крепления высокорасположенного смывного бачка Деталь	33
ОП23	Кронштейн для стальных радиаторов. Спецификация.	17	СТД 612/7.002	Основание Деталь.	34
ОП23 СБ	Кронштейн для стальных радиаторов. Сборочный чертеж.	17			

Серия 4-904-69

Подп. и дата | Инв. № дубл. | Взам. инв. № | Подп. и дата | Инв. № подл.

ЕИО

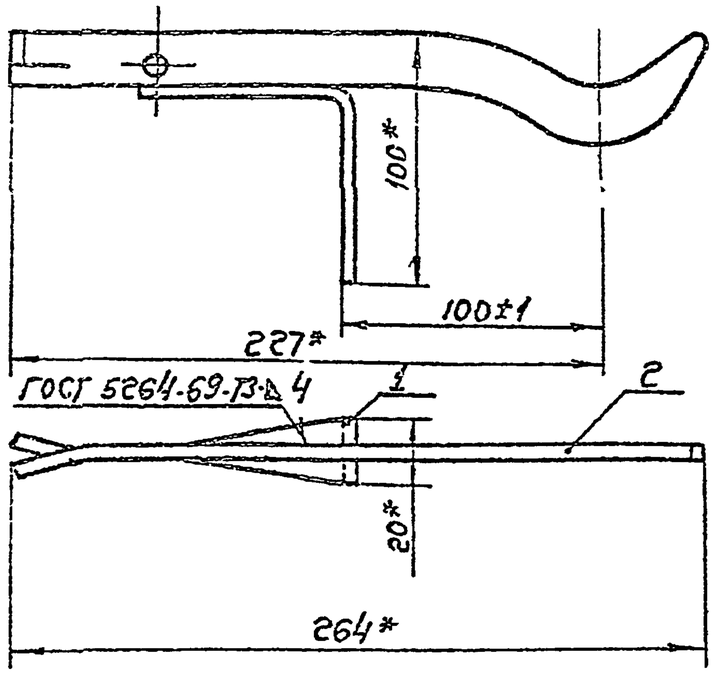

1. Покрытие грунтовка ГФ-020 ГОСТ 4056-63. VI. С1.

2. Размеры для справок.

Зона	Поз.	Обозначение	Наименование	Кол.	Примечание
			Детали		
11	1	ОП3.001	Основание	1	
11	2	ОП1-01	Кронштейн для чугунных радиаторов	1	

ОП3

Кронштейн для чугунных радиаторов

Изм.	Лист	№ докум.	Подп.	Дата
Разраб.	Лебедев			
Пров.	Щеголева			
Т. контр.	Гродевский			
Нач. отд.	Бейземан			
Н. контр.	Зеликман			
Утв.	Каган			

Лит. | Масса 0,26 | Масштаб 1:2

Лист | Листов: 1

МЧСС СССР Главвентиляция ГПИ Проектвентиляция

Копировал: Без- Формат: 11

Справочн. 4.904-69

Инв. № подл. | Подп. и дата | Взам. инв. № | Инв. № дубл. | Подп. и дата

ТИО

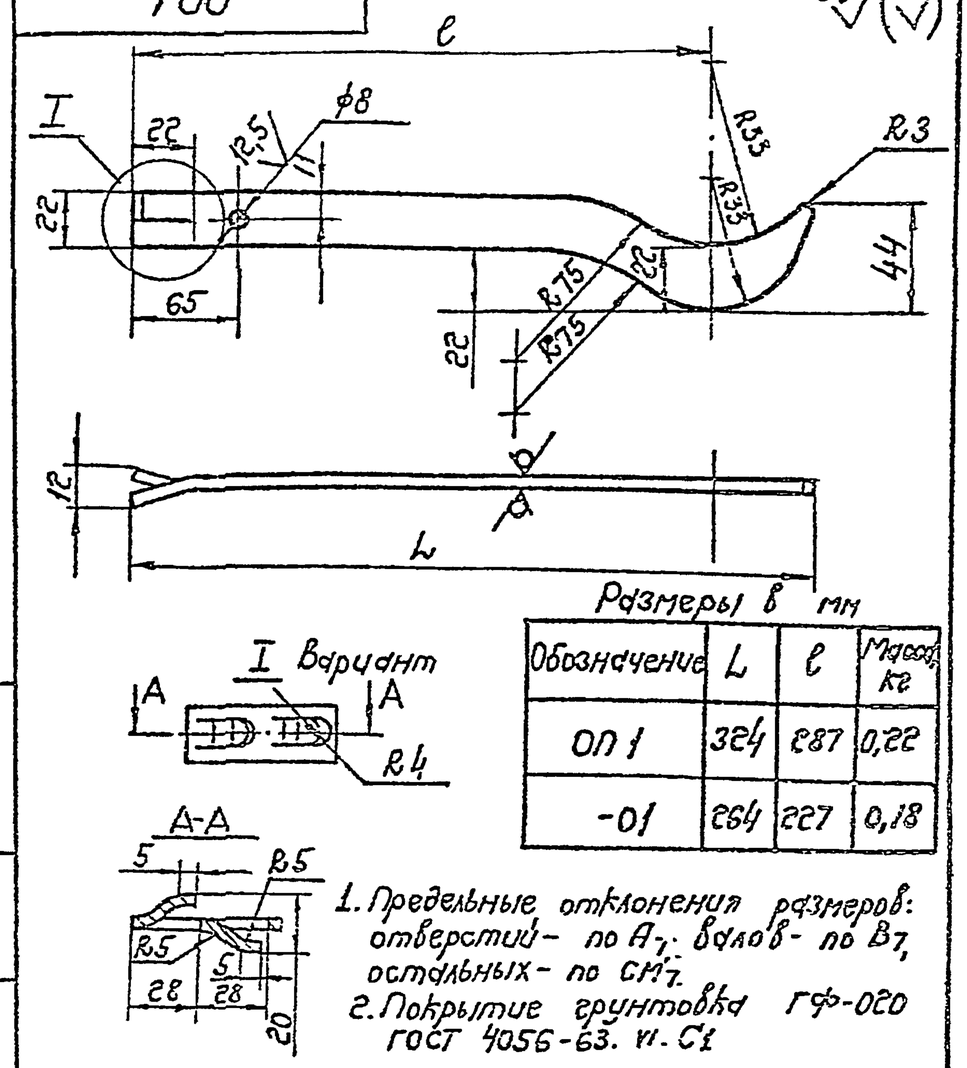

Размеры в мм

Обозначение	L	l	Масса, кг
ОП1	324	287	0,22
-01	264	227	0,18

1. Предельные отклонения размеров: отверстий – по A_7, валов – по B_7, остальных – по CM_7.
2. Покрытие грунтовка ГФ-020 ГОСТ 4056-63. VI. С1

ОП1

Кронштейн для чугунных радиаторов

Изм.	Лист	№ докум.	Подп.	Дата
Разраб.	Лебедев			
Пров.	Щеголева			
Т. контр.	Зеликман			
Нач. отд.	Бейземан			
Н. контр.	Годейский			
Утв.	Каган			

Лит. | Масса Ст. табл. | Масштаб —

Лист | Листов: 1

Лист Б-ПН-4 ГОСТ 19903-74 / Ст.3 кп ГОСТ 14637-69

МЧСС СССР Главвентиляция ГПИ Проектвентиляция

Копировал: Без- Формат: 11

Инв. № подл. | Подп. и дата | Взам. инв. № | Инв. № дубл. | Подп. и дата

ТОО ЕИО

50 √(√)

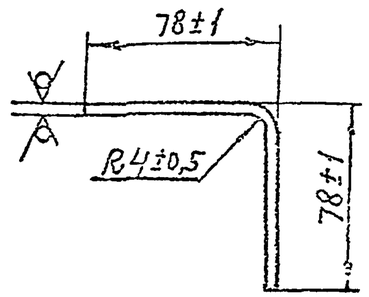

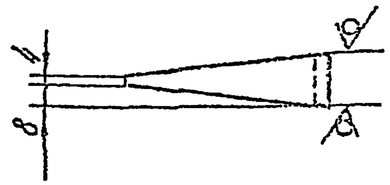

Развертка.

М 1:1

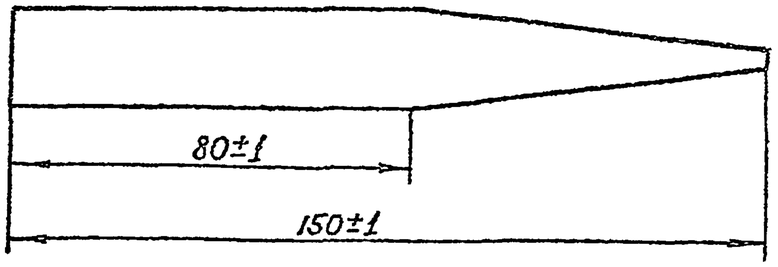

Серия 4-904-69

Подп. и дата | Инв. № дубл. | Взам. инв. № | Подп. и дата | Инв. № подл.

Изм.	Лист	№ докум.	Подп.	Дата
Разраб.	Лебедев			
Пров.	Щеглова			
Т.контр.	Грдевский			
Н.контр.	Щеглова			
Утв.	Зейликман			

ОП3.001

Основание

Лит.	Масса	Масштаб
	0,07	1:2

Лист | Листов: 1

Полоса Б-2-4х20 ГОСТ 103-76
Ст.3кп ГОСТ 535-58

МГСС СССР
Главпромвентиляция
ГПИ Проектпромвентиляция

Копировал: Без- Формат: 11

4

Формат	Зона	Поз.	Обозначение	Наименование	Кол.	Примечание
				Документация		
11			ОП4СБ	Сборочный чертеж		
				Детали		
11		1	ОП4.001	Планка	1	
11		2	ОП4.002	Кронштейн	1	
11		3	ОП4.003	Шпилька	1	
54		4	ОП4.004	Планка		
				Полоса Б-2-4х30 ГОСТ 103-76		
				Ст.3кп ГОСТ 535-58		
				L=80 B_1	1	0,075 кг
				Стандартные изделия		
		5		Гайка М10.4		
				ГОСТ 5915-70	1	

Подп. и дата | Инв. № дубл. | Взам. инв. № | Подп. и дата | Инв. № подл.

Изм.	Лист	№ докум.	Подп.	Дата
Разраб.	Лебедев			
Пров.	Щеглова			
Н.контр.	Щеглова			
Утв.	Зейликман			

ОП4

Кронштейн для чугунных радиаторов

Лит.	Лист	Листов
		1

МГСС СССР
Главпромвентиляция
ГПИ Проектпромвентиляция

Копировал: Без- Формат 11

Серия 4.904-69

ОП 4

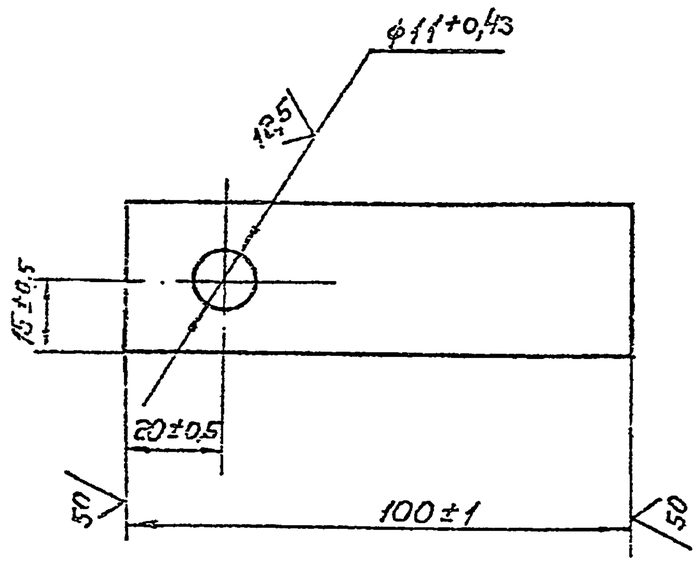

ОП 4.001			
Планка	Лит.	Масса 0,075	Масштаб 1:1
	Лист	Листов: 1	
Полоса Б-2-4х30 ГОСТ 103-76 Ст.3 кп ГОСТ 535-58	ММСС СССР Главпромвентиляция ГПИ Проектпромвентиляция		

Копировал: Сер. Формат: 11

ОП 4СБ

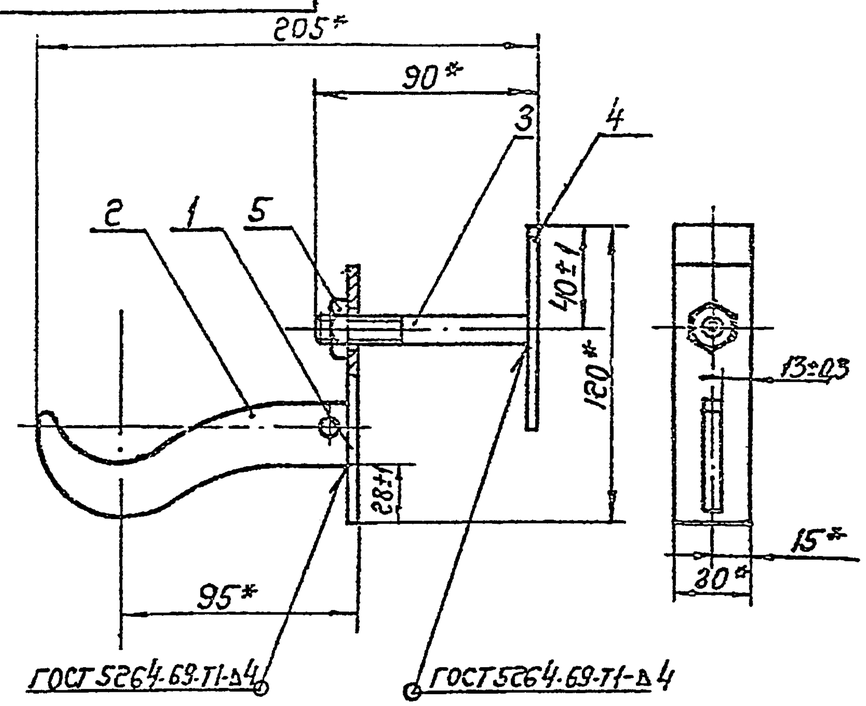

1. Покрытие грунтовка ГФ-020 ГОСТ 4056-63. VI. С1., кроме резьбовых поверхностей.
2* Размеры для справок.

ОП 4СБ			
Кронштейн для чугунных радиаторов. Сборочный чертеж	Лит.	Масса 0,36	Масштаб 1:1
	Лист	Листов: 1	
	ММСС СССР Главпромвентиляция ГПИ Проектпромвентиляция		

Копировал: Сер. Формат: 11

ОП4.002

50 (√)

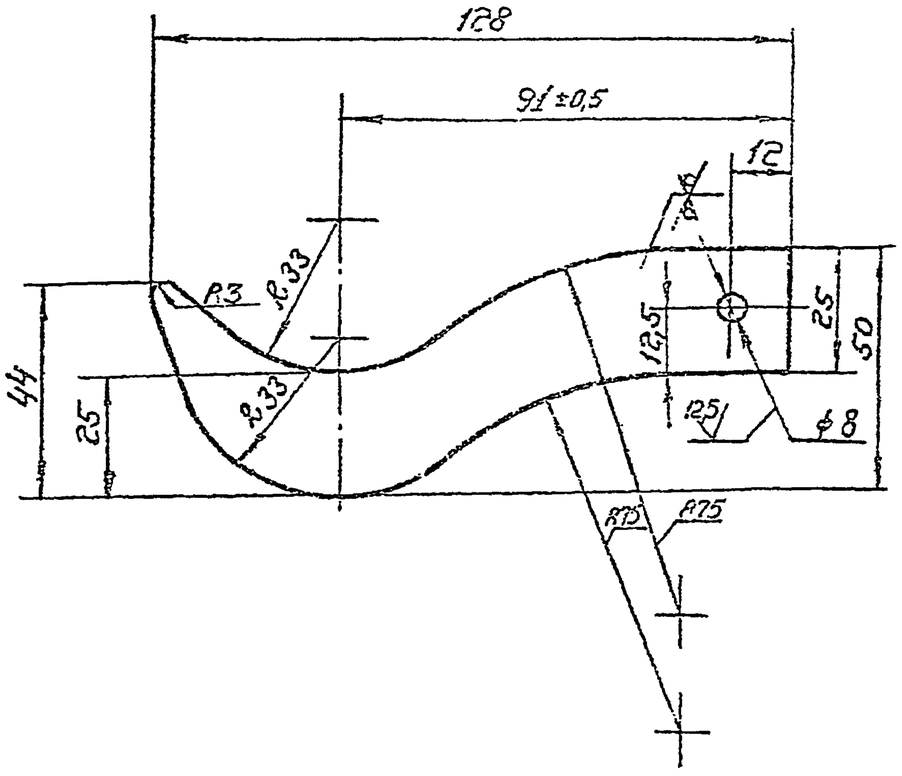

Неуказанные предельные отклонения размеров: отверстий – по A_7, валов – по B_7, остальных – по CM_7.

					ОП4.002		
Изм.	Лист	№ докум.	Подп.	Дата	Кронштейн	Лит.	Масса	Масштаб
Разраб.	Лебедев						0,12	1:1
Пров.	Шеелова					Лист	Листов 1
Т.контр.	Грабовский						
Н.контр.	Шеелова				Лист Б-ПН-4 ГОСТ 13903-74 / Ст.3кп ГОСТ 14637-69	Минсантехмаш СССР Главпромвентиляция ГПИ Проектвентиляция	
Утв.	Зелинский						

Копировал: Сёз- Формат: Н

Серия 4-904-69

Инв.№ подл. | Подп. и дата | Взам. инв.№ | Инв.№ дубл. | Подп. и дата

ОП4.003

12,5 (√)

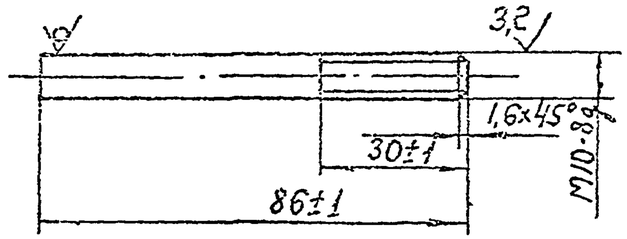

					ОП4.003		
Изм.	Лист	№ докум.	Подп.	Дата	Шпилька	Лит.	Масса	Масштаб
Разраб.	Лебедев						0,053	1:1
Пров.	Шеелова					Лист	Листов 1
Т.контр.	Грабовский						
Н.контр.	Шеелова				Круг В10 ГОСТ 2590-71 / Ст.3кп ГОСТ 535-58	Минсантехмаш СССР Главпромвентиляция ГПИ Проектвентиляция	
Утв.	Зелинский						

Копировал: Сёз- Формат: 11

Инв.№ подл. | Подп. и дата | Взам. инв.№ | Инв.№ дубл. | Подп. и дата

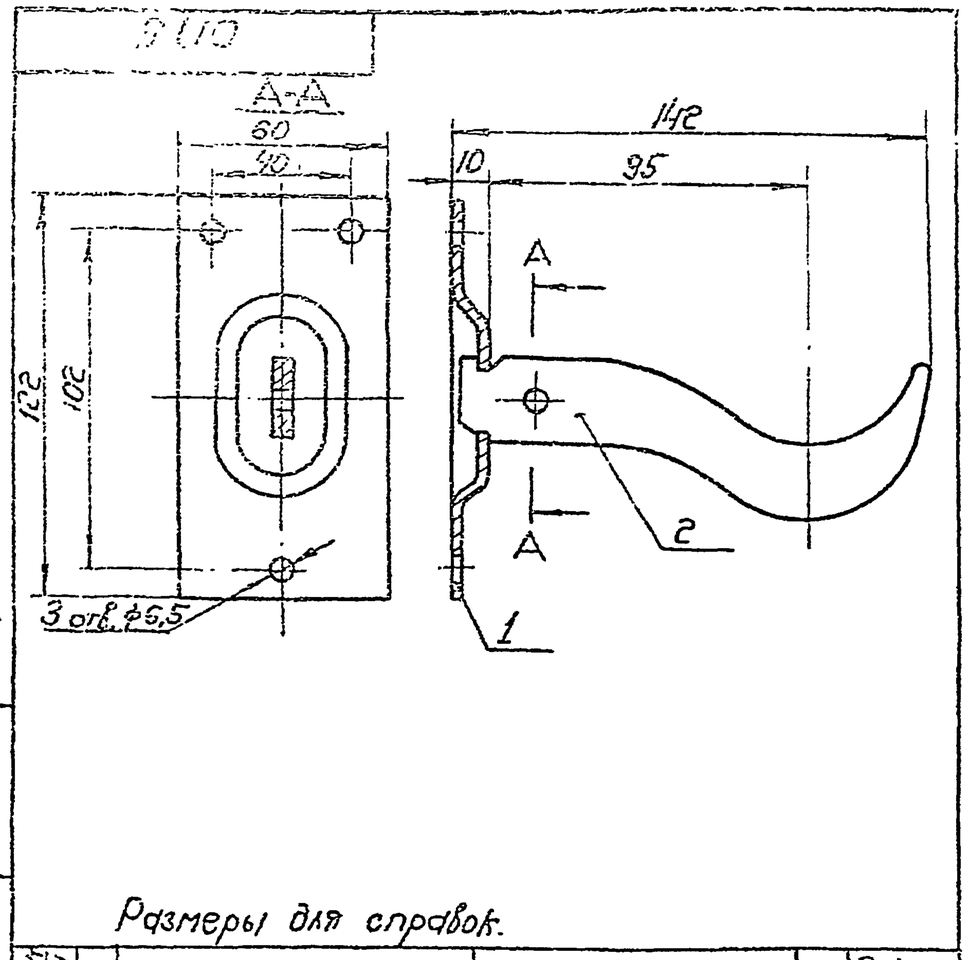

Размеры для справок.

Формат	Зона	Поз.	Обозначение	Наименование	Кол.	Примечание
				Детали		
11		1	ОП5.001	Планка	1	
11		2	ОП5.002	Кронштейн	1	

Изм.	Лист	№докум.	Подп.	Дата
Разраб.	Лебедев			
Пров.	Шегалов			
Т.контр.	Гаевский			
Н.отд.	Гейзерман			
Н.контр.	Зайцева			
Утв.	Каган			

ОП5

Кронштейн для чугунных радиаторов

Лит.	Масса	Масштаб
	0,274	1:2

Лист | Листов: 1

ММСС СССР Главвентиляция ГПИ Проектвентиляция

Серия 4.904.69

Инв. № подл. | Подп. и дата | Взам. инв. № | Инв. № дубл. | Подп. и дата

Копировал: Без- Формат: 11

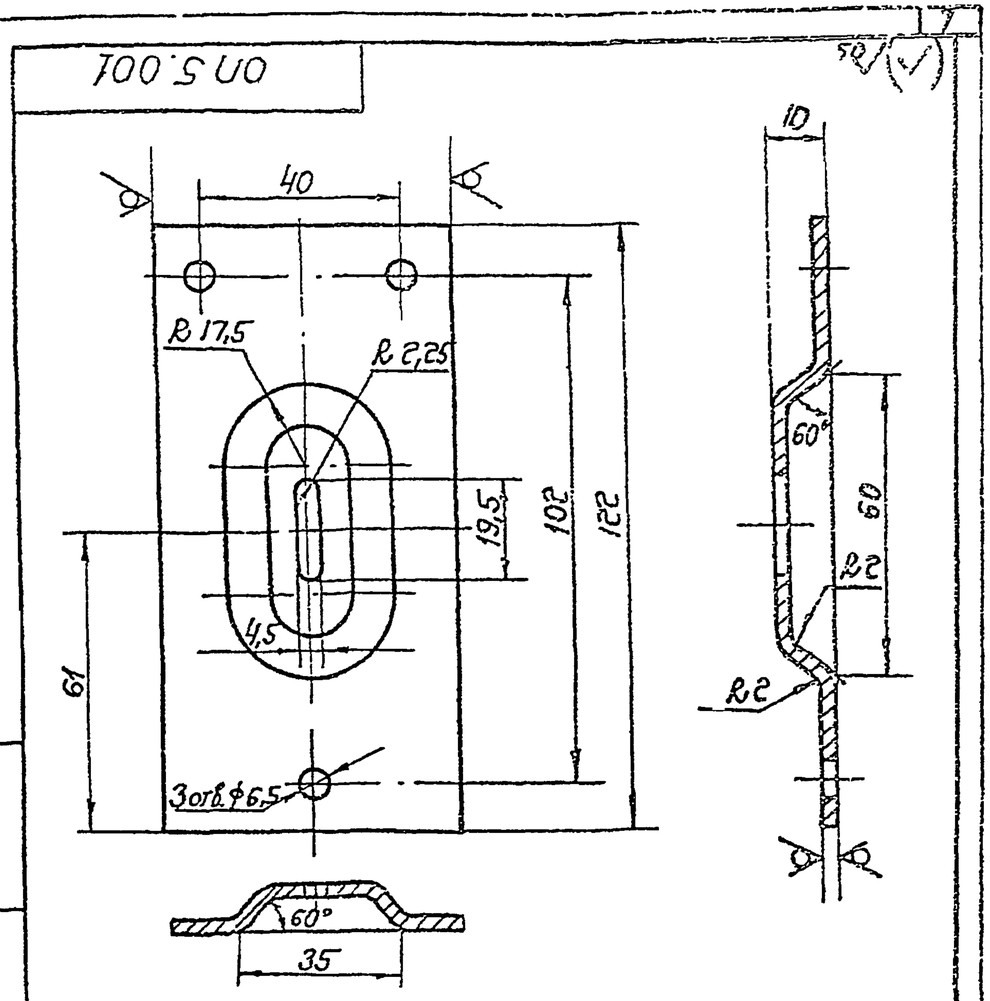

1. Предельные отклонения размеров: отверстий - по A_1, валов - по B_1, остальных - по CM_1.
2. Покрытие грунтовка ГФ-020 ГОСТ 4056-63. VI. C_1.

Изм.	Лист	№докум.	Подп.	Дата
Разраб.	Лебедев			
Пров.	Шегалов			
Т.контр.	Гаевский			
Н.контр.	Шегалов			
Утв.	Зайцева			

ОП5.001

Планка

Лента 3х60 Б Ст.3кп ГОСТ 6009-74

Лит.	Масса	Масштаб
	0,17	1:1

Лист | Листов: 1

ММСС СССР Главпромвентиляция ГПИ Проектпромвентиляция

Копировал: Без- Формат: 11

200 ГОСТ 5.1160

12,5 √(√)

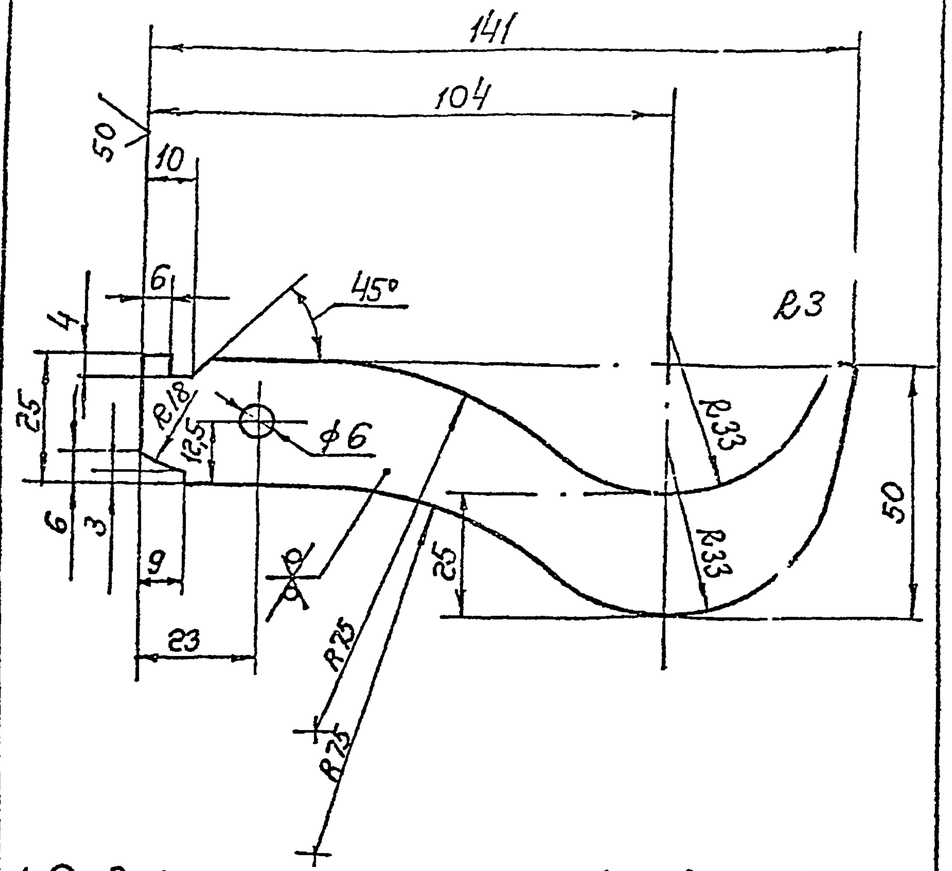

1. Предельные отклонения размеров: отверстий - по A_7, валов - по B_7, остальных по CM_7.
2. Покрытие грунтовка ГФ-020 ГОСТ 4056-63. VI. С1.

Серия 4-904-69

Изм.	Лист	№ докум.	Подп.	Дата	ОП5.002			
Разраб.		Лебедев			Кронштейн	Лит.	Масса	Масштаб
Пров.		Щеглова					0,104	1:1
Т.контр.		Грдевский				Лист	Листов: 1	
Н.контр.		Щеглова			Лист Б-ПН-4 ГОСТ 1390-374 Ст.3кп ГОСТ 14637-69	ММСС СССР Главпромвентиляция ГПИ Проектпромвентиляция		
Утв.		Зейликман						

Инв. № подл. | Подп. и дата | Взам. инв. № | Инв. № дубл. | Подп. и дата

Копировал: Бер- Формат: 11

Позиция	Зона	Поз.	Обозначение	Наименование	Кол.	Прим.
				Документация		
11			ОП7СБ	Сборочный чертеж		
				Детали.		
11		1	ОП7.001	Лапа	1	
11		2	ОП7.002	Полоса	1	
11		3	ОП7.003	Шайба	1	
Б4		4	ОП7.004	Полоса $\frac{Б\text{-}2\text{-}4\times20\ ГОСТ\ 103\text{-}76}{Ст.3кп\ ГОСТ\ 535\text{-}58}$		
				L=140 B_7	1	
				Стандартные изделия		
		5		Гайка М12.4 ГОСТ 5915-70	1	
		6		Болт М12×30.36 ГОСТ 7798-70	1	

Изм.	Лист	№ докум.	Подп.	Дата	ОП7			
Разраб.		Лебедев			Подставка для чугунных радиаторов	Лит.	Лист	Листов
Пров.		Щеглова					1	
Н.контр.		Щеглова				ММСС СССР Главпромвентиляция ГПИ Проектпромвентиляция		
Утв.		Зейликман						

Инв. № подл. | Подп. и дата | Взам. инв. № | Инв. № дубл. | Подп. и дата

Копировал: Бер- Формат: 11

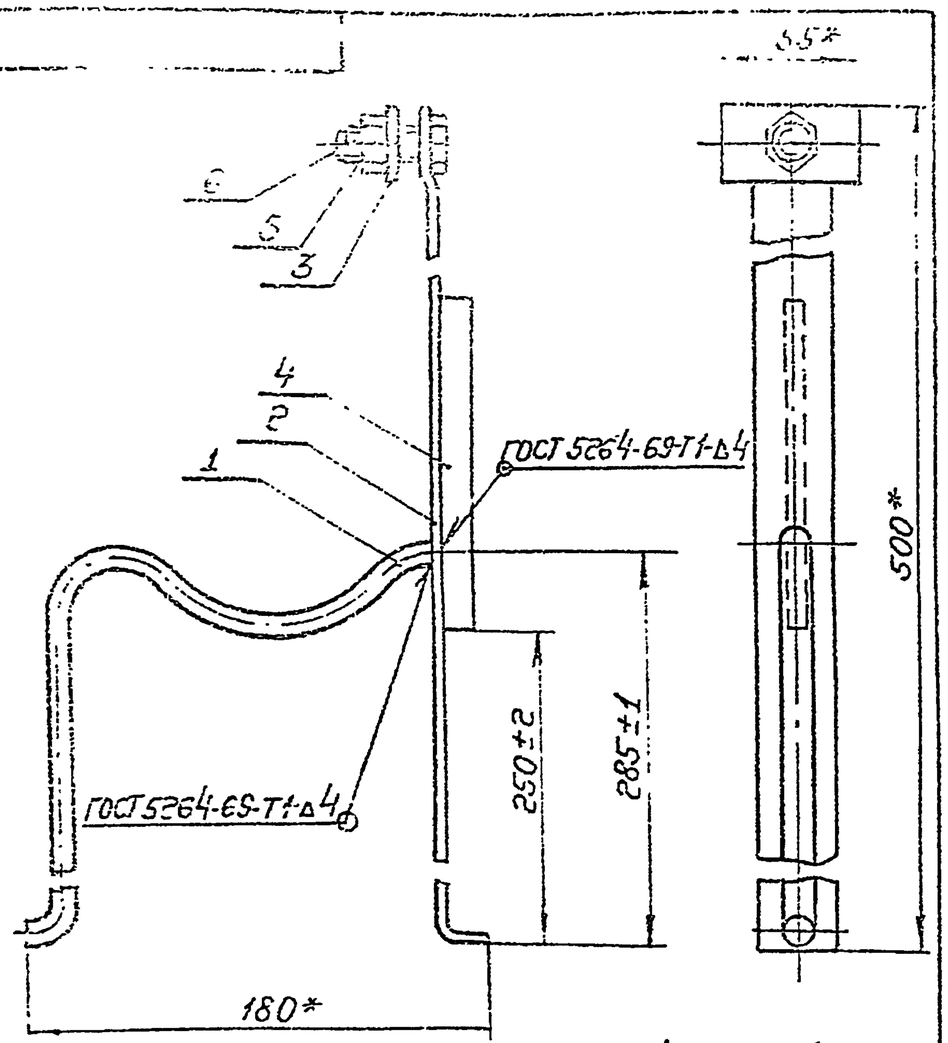

1. Покрытие грунтовка ГФ-020 ГОСТ 4056-63. VI. С1, кроме деталей поз. 5 и 6.
2.* Размеры для справок

Разраб.	Ледебурский		ОП7СБ		
Пров.	Шегоян		Подставка для чугунных радиаторов Сборочный чертеж	Лит.	Масса 0,82 / Масштаб 1:2
Т. контр.	Ледебурский			Лист	Листов: 1
Н. отд.	Зверев			МЧСС СССР Главпромвентиляция ГПИ Проектпромвентиляция	
Н. контр.	Зверев				
Утв.	Гагин				

Копировал: Сеть- Формат: 11

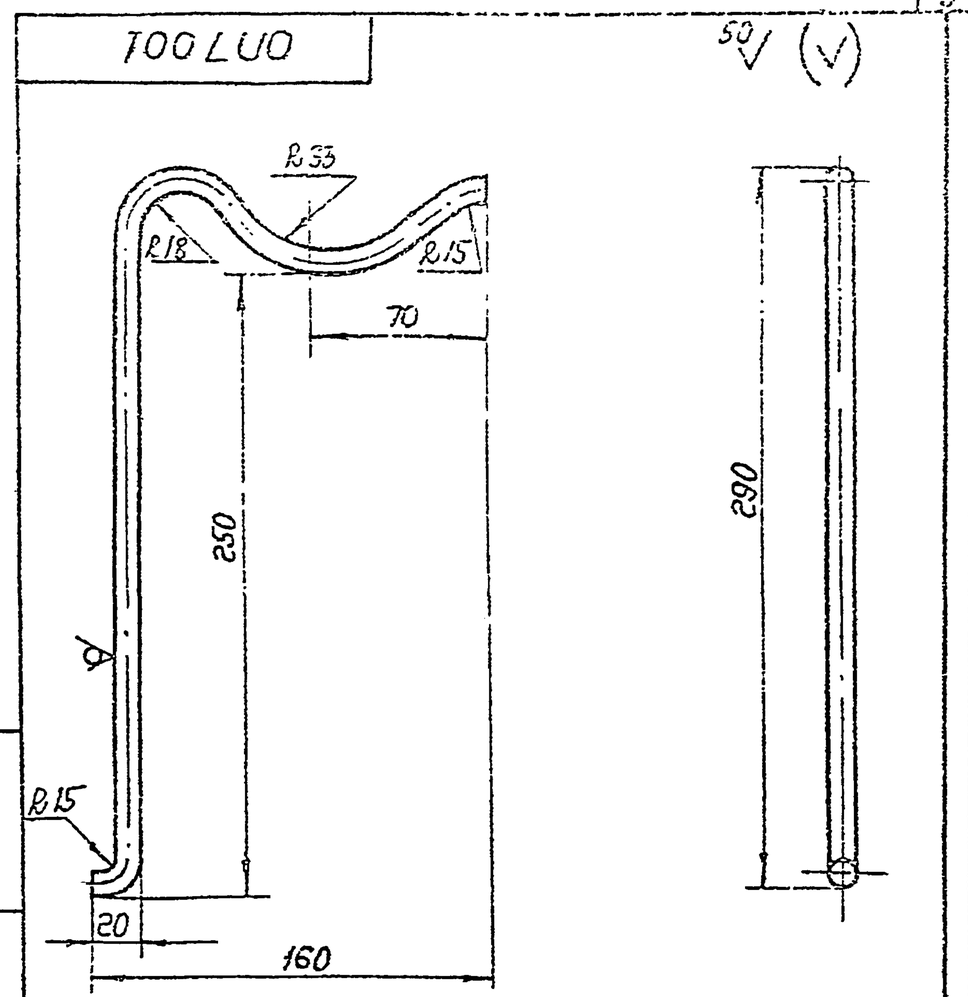

Предельные отклонения размеров: валов - по B_7, остальных - по CM_7.

Разраб.	Ледебурский		ОП7001		
Пров.	Шегоян		Лапа	Лит.	Масса 0,29 / Масштаб 1:2
Т. контр.	Ледебурский			Лист	Листов: 1
Н. отд.	Зверев		Круг $\frac{B10\ ГОСТ\ 2590-71}{Ст\ 3кп\ ГОСТ\ 535-58}$	МЧСС СССР Главпромвентиляция ГПИ Проектпромвентиляция	
Н. контр.	Зверев				
Утв.	Зверев				

Копировал: Сеть- Формат: 11

ОП7.002

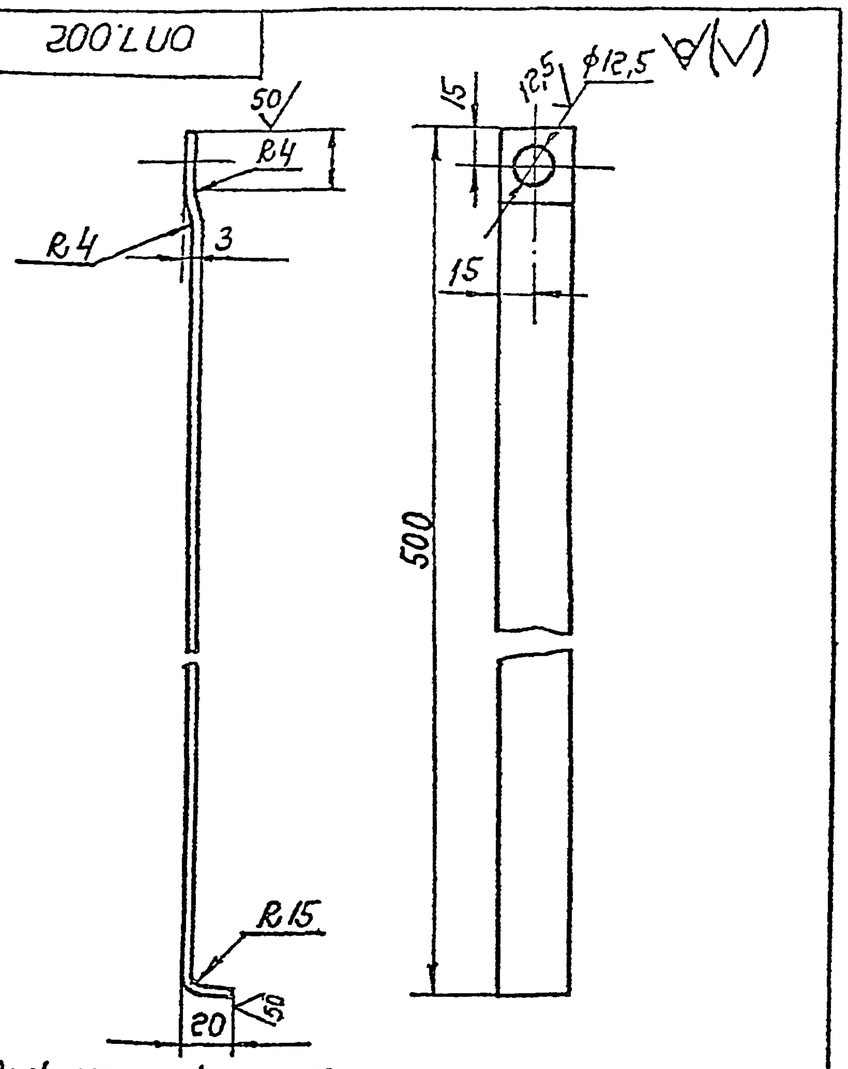

Предельные отклонения размеров:
отверстий – по A_7, валов – по B_7,
остальных – по CM_7

Изм.	Лист	№ докум.	Подп.	Дата	ОП7.002				
Разраб.		Лебедев			Полоса	Лит.	Масса	Масштаб	
Пров.		Щеглова					0,49	1:2	
Т.контр.		Грачевский				Лист	Листов: 1		
Н.контр.		Щеглова			Полоса Б-2-4х30 ГОСТ 103-76 / Ст.3 кп ГОСТ 535-58	МГМСС СССР Главпромвентиляция ГПИ Проектпромвентиляция			
Утв.		Зейликман							

Инв. № подл. | Подп. и дата | Взам. инв. № | Инв. № дубл. | Подп. и дата

Копировал: Бр. Формат: 11

ОП7.003

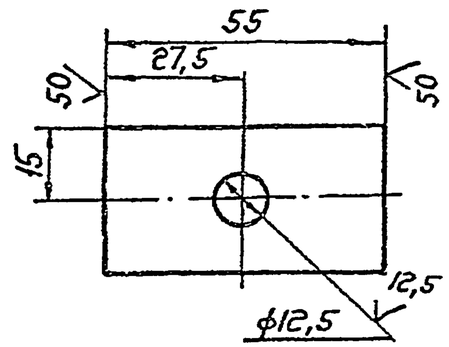

Предельные отклонения размеров:
отверстий – по A_7,
валов – по B_7,
остальных – по CM_7.

Изм.	Лист	№ докум.	Подп.	Дата	ОП7.003				
Разраб.		Лебедев			Шайба	Лит.	Масса	Масштаб	
Пров.		Щеглова					0,05	1:1	
Т.контр.		Грачевский				Лист	Листов: 1		
Н.контр.		Щеглова			Полоса Б-2-4х30 ГОСТ 103-76 / Ст.3 кп ГОСТ 535-58	МГМСС СССР Главпромвентиляция ГПИ Проектпромвентиляция			
Утв.		Зейликман							

Инв. № подл. | Подп. и дата | Взам. инв. № | Инв. № дубл. | Подп. и дата

Копировал: Бр. Формат: 11

Инв. № подл.	Подп. и дата	Взам. инв. №	Инв. № дубл.	Подп. и дата

Позиция	Зона	Поз.	Обозначение	Наименование	Кол. на исполнение 001										Примечание
					-	01									
				Документация											
11			ОП8 СБ	Сборочный чертеж	X	X									
				Детали											
11		1	ОП8.001	Шпилька	1										
			-01	Шпилька		1									
11		2	ОП8.002	Планка	2	2									
				Стандартные изделия											
		3		Гайка М8.4											
				ГОСТ 5915-70	2	2									

Изм.	Лист	№ докум.	Подп.	Дата	ОП8		
Разраб.		Лебедев			Планка для чугунных радиаторов	Лит.	Лист	Листов
Пров.		Щеглов						
Н.контр.		Щеглов				МПСС СССР Сибпромвентпроект Госстройвентпроект	
Утв.		Зейликман					

Копировал: Без-

Формат: 11

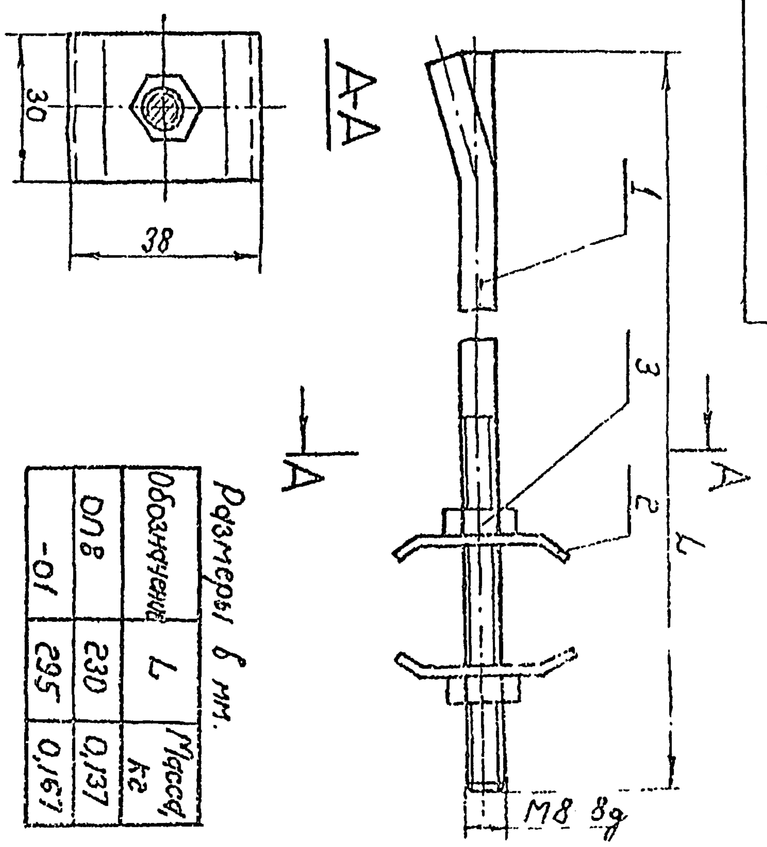

Размеры для справок.

Размеры в мм.

Обозначение	L	Масса, кг
ОП8	230	0,137
-01	295	0,167

Изм.	Лист	№ докум.	Подп.	Дата	ОП8 СБ	Лит.	Масса	Масштаб
Разраб.		Лебедев			Планка для чугунных радиаторов		Ст.	—
Пров.		Щеглов			Сборочный чертеж	Лист	Листов: 1	
Н.контр.		Щеглов				МПСС СССР Сибпромвентпроект Госстройвентпроект		
Утв.		Зейликман						

Копировал: Без-

Формат: 11

Инв. № подл.	Подп. и дата	Взам. инв. №	Инв. № дубл.	Подп. и дата

ОП8.001

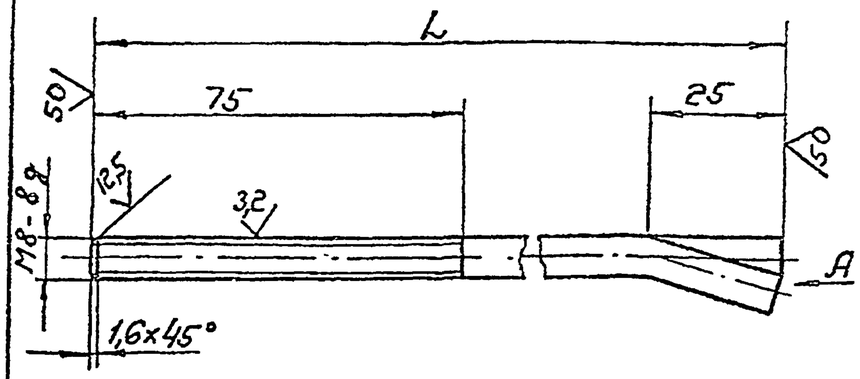

Вид А

Размеры в мм.

Обознач.	L	Масса, кг
ОП8.001	230	0,087
-01	295	0,117

1. Неуказанные предельные отклонения размеров – по СМ7.
2. Покрытие грунтовка ГФ-020 ГОСТ 4056-63. VI. С1, кроме резьбовой поверхности.

Изм.	Лист	№ докум.	Подп.	Дата	ОП8.001		
Разраб.	Лебедев				Шпилька	Лит.	Масса: См. табл.	Масштаб: —
Пров.	Щеглова					Лист	Листов: 1
Т.контр.	Грдевский				Круг В 8 ГОСТ 2590-71 / Ст.3кп ГОСТ 535-53	ММСС СССР Главпромвентиляция ГПИ Проектпромвентиляция	
Н.контр.	Щеглова						
Утв.	Зейликман						

Серия 4-904-69

Инв.№ подл. | Подп. и дата | Взам. инв.№ | Инв.№ дубл. | Подп. и дата

Копировал: Без- Формат: 11

ОП8.002

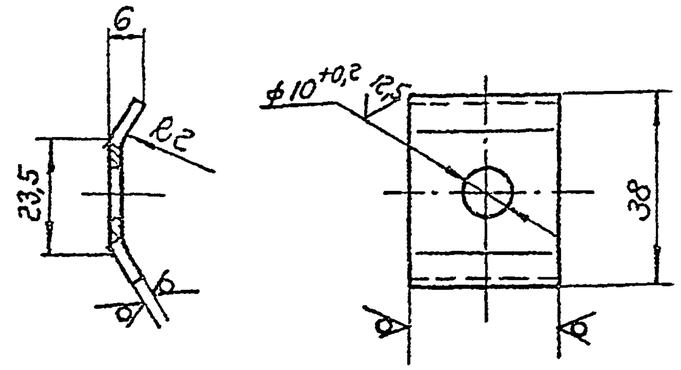

1. Неуказанные предельные отклонения размеров по СМ7.
2. Длина развернутой детали 40 мм.
3. Покрытие грунтовка ГФ-020 ГОСТ 4056-63. VI. С1.

Изм.	Лист	№ докум.	Подп.	Дата	ОП8.002		
Разраб.	Лебедев				Планка	Лит.	Масса: 0,019	Масштаб: 1:1
Пров.	Щеглова					Лист	Листов: 1
Т.контр.	Грдевский				Лента 2х30БСт-3кп ГОСТ 6009-74	ММСС СССР Главпромвентиляция ГПИ Проектпромвентиляция	
Н.контр.	Щеглова						
Утв.	Зейликман						

Инв.№ подл. | Подп. и дата | Взам. инв.№ | Инв.№ дубл. | Подп. и дата

Копировал: Без- Формат: 11

Инв.№подл. | Подп. и дата | Взам.инв.№ | Инв.№дубл. | Подп. и дата

Серия 904-69

Формат	Зона	Поз.	Обозначение	Наименование	Кол. на исполнен. ОП10 —	01								Примечание
				Документация										
11			ОП 10 СБ	Сборочный чертеж	X	X								
				Детали										
11		1	ОП8.002	Планка	2	2								
11		2	ОП10.001	Шпилька	1									
			-01	Шпилька		1								
Б4		3	ОП10.002	Основание										
				Полоса Б-2-4х30 ГОСТ 103-76 Ст.3кп1 ОСТ 535-58										
				ℓ=140 мм	1	1								
				Стандартные изделия										
		4		Гайка М10.4 ГОСТ 5915-70	2	2								

Изм.	Лист	№докум.	Подп.	Дата	ОП10			
Разраб.		Лебедев			Планка для чугунных радиаторов.	Лит.	Лист	Листов 1
Пров.		Урбевский						
Н.контр.		Урбевский				МУСО СССР Главпромвентиляция ГПИ Проектпромвентиляция		
Утв.		Зейлигер						

Формат 11

ОП 10 СБ

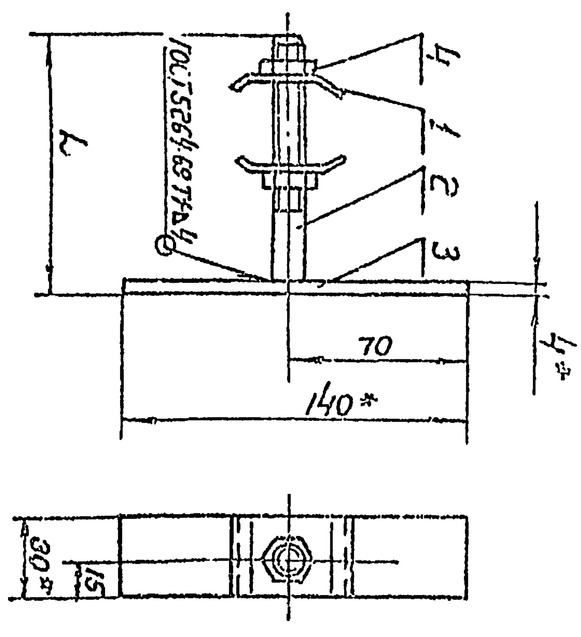

Размеры в мм

Обозначение	L	Масса, кг
ОП10	85	0,23
-01	149	0,27

1. Покрытие грунтовка ГФ-020 ГОСТ 4056-63. VI. С1.
2* Размеры для справок.

| | | | | | | | | | |

ОП 10.001

(А)

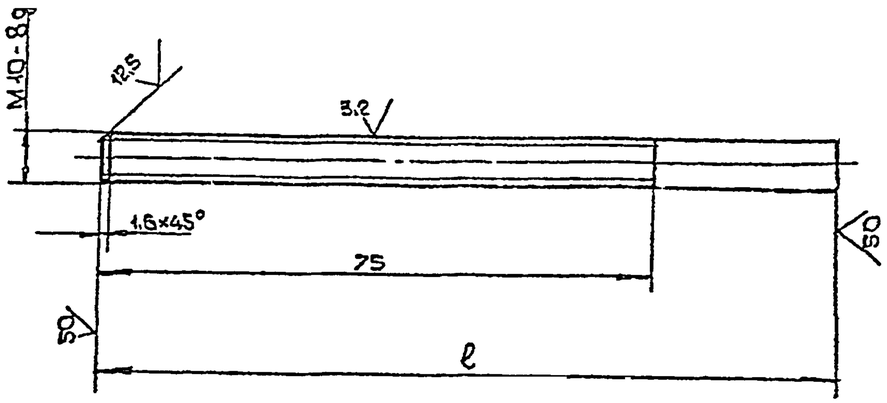

Серия 4-904-69

Размеры в мм

Обозначение	ℓ	Масса, кг
ОП10.001	85	0,053
-01	145	0,089

Неуказанные предельные отклонения размеров по СТ7.

Изм.	Лист	№докум.	Подп.	Дата
Разраб.	Лебедев			
Пров.	Щеглова			
Т.контр.	Граевский			
Н.контр.	Щеглова			
Утв.	Зейликман			

ОП10.001

Шпилька

Лит. | Масса: см табл. | Масштаб: –

Лист | Листов: 1

Круг В10 ГОСТ 2590-71
Ст3 кп ГОСТ 535-58

ММСС СССР
Главпромвентиляция
ТИПроектпромвентиляция

Копировал | Формат 11

Инв.№ подл. | Подп. и дата | Взам. инв.№ | Инв.№ дубл. | Подп. и дата

ОП 11

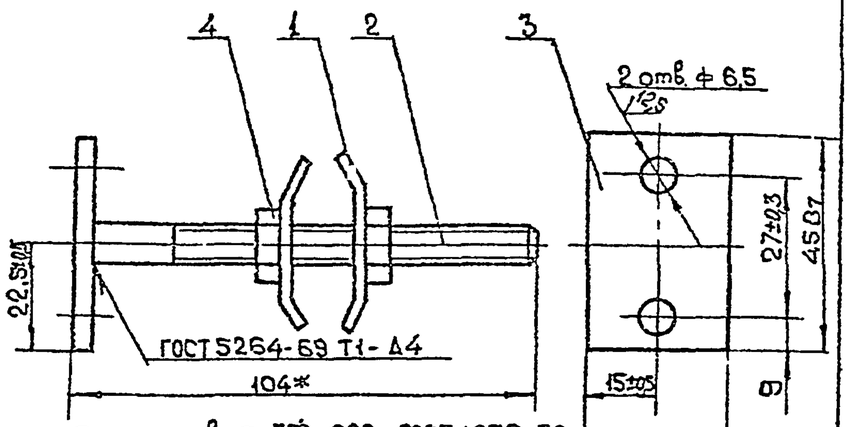

1. Покрытие грунтовка ГФ-020 ГОСТ 4056-63 VI.С1 кроме резьбовой поверхности.
2. * Размеры для справок

Формат	Зона	Поз.	Обозначение	Наименование	Кол.	Примечание
				Детали		
11		1	ОП 8.002	Планка	2	
11		2	ОП 11.001	Шпилька	1	
Б4		3	ОП 11.002	Основание		
				Полоса $\frac{Б\text{-}2\text{-}4\times30\ ГОСТ\ 103\text{-}76}{Ст3\ кп\ ГОСТ\ 535\text{-}58}$	1	
				Стандартные изделия		
		4		Гайка М8.4		
				ГОСТ 5915-70	2	

Изм.	Лист	№докум.	Подп.	Дата
Разраб.	Лебедев			
Пров.	Щеглова			
Т.контр.	Граевский			
Нач.отд.	Бейсерман			
Н.контр.	Зейликман			
Утв.	Казан			

ОП 11

Планка для чугунных радиаторов

Лит. | Масса: 0,127 | Масштаб: 1:1

Лист | Листов 1

ММСС СССР
Главпромвентиляция
ТИПроектпромвентиляция

Копировал | Формат 11

Инв.№ подл. | Подп. и дата | Взам. инв.№ | Инв.№ дубл. | Подп. и дата

Серия 4-904-69

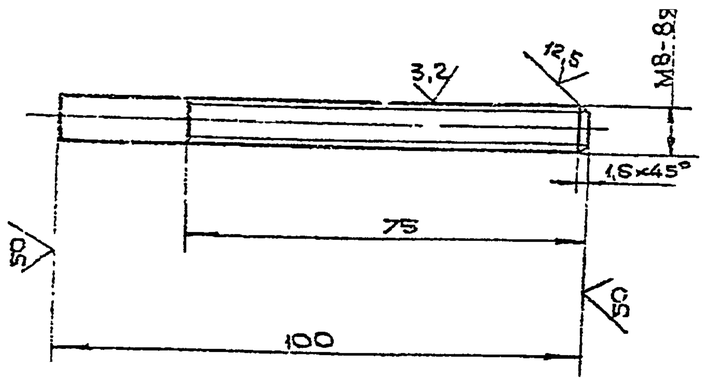

Неуказанные предельные отклонения размеров - по C_{m7}

Изм.	Лист	№докум.	Подп.	Дата	
Разраб.		Шевелев			
Пров.		Шевелева			
Т.контр.		Гроссберг			
Н.контр.		Шевелев			
Утв.		Ковтин			

ОП 11. 001

Шпилька

Лит.	Масса	Масштаб
	0,035	1:1

Лист | Листов 1

Круг В8 ГОСТ 2590-71
Ст 3кп ГОСТ 535-58

МНСС СССР
Главпромвентиляция
ТУПроектпромвентиляция

Копировал

Формат 11

Инв. № подл. | Подп. и дата | Взам. инв. № | Инв. № дубл. | Подп. и дата

ОП 15

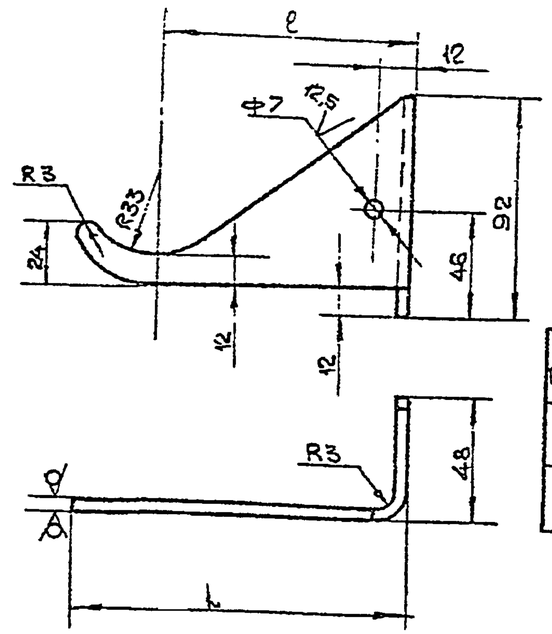

Размеры в мм

Обозначение	L	ℓ	L_1	Масса кг
ОП 15	196	165	240	0,25
-01	131	100	175	0,19

Развертка

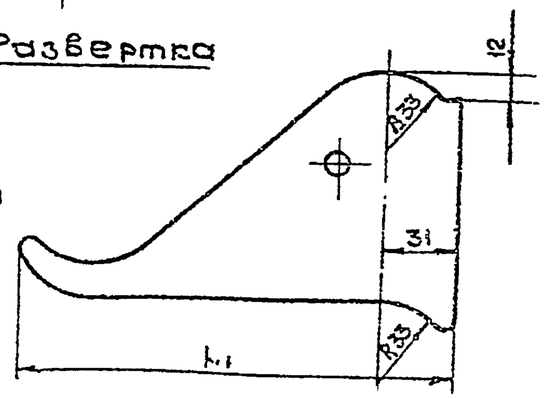

1. Предельные отклонения размеров: отверстий - по A_7, валов - по B_7, - остальных - по C_{m7}
2. Покрытие грунтовка ГФ-020 ГОСТ 4056-63.

VI. 01.

Изм.	Лист	№докум.	Подп.	Дата	
Разраб.		Шевелев			
Пров.		Шевелева			
Т.контр.		Гроссберг			
Н.контр.		Шевелев			
Утв.		Ковтин			

ОП 15

Кронштейн для чугунных радиаторов

Лит.	Масса	Масштаб
	см. табл.	-

Лист | Листов 1

Лист Б-ПН-3 ГОСТ 19903-74
3-III-Ст 3 кп ГОСТ 16523-75

МНСС СССР
Главпромвентиляция
ТУПроектпромвентиляция

Копировал

Формат 11

Инв. № подл. | Подп. и дата | Взам. инв. № | Инв. № дубл. | Подп. и дата

Инв.№подл.	Подп.и дата	Взам.инв.№	Инв.№дубл.	Подп.и дата

Серия 4-904-69

Формат	Зона	Поз.	Обозначение	Наименование	Кол. на исполн. 0П20-										Примеч.
					–	01	02								
				Документация											
11			0П 20 СБ	Сборочный чертеж	X	X	X								
				Детали											
Б4		1	0П 20. 001	Штырь											
				Круг В10 ГОСТ 2590-71 / Ст3 кп ГОСТ 535-58	1										
			– 01	Штырь											
				Круг В10 ГОСТ 2590-71 / Ст3 кп ГОСТ 535-58		1									
			– 02	Штырь											
				Круг В10 ГОСТ 2590-71 / Ст3 кп ГОСТ 535-58			1								
				Стандартные изделия											
		2		Гайка М10.4. ГОСТ 5915-70	2	2	2								

Изм.	Лист	№ докум.	Подп.	Дата
Разраб.		Лебедев		
Пров.		Граевский		
Н.контр.		Граевский		
Утв.		Зейликман		

0П20

Кронштейн для стальных радиаторов

Лит.	Лист	Листов
		1

МИСС СССР Главпромвентиляция ГПИпроектпромвентиляция

Копировал Кр

Формат: 11

Инв.№подл.	Подп.и дата	Взам.инв.№	Инв.№дубл.	Подп.и дата

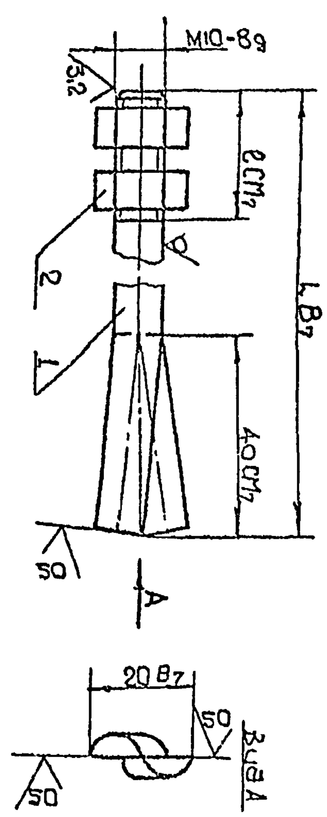

Размеры в мм

Обозначение	L	l	Масса, кг
0П 20	160	25	0,13
-01	230	40	0,18
-02	260	90	0,19

Покрытие грунтовка ГФ-020 ГОСТ 4056-63. ч.II. С1, кроме резьбовой поверхности.

Изм.	Лист	№ докум.	Подп.	Дата
Разраб.		Лебедев		
Пров.		Шеглова		
Т.контр.		Граевский		
Нач.отд.		Зейликман		
Н.контр.		Зейликман		
Утв.		Жаров		

0П20 СБ

Кронштейн для стальных радиаторов Сборочный чертеж.

Лит.	Масса	Масштаб
	см. подл.	–

Лист | Листов: 1

МИСС СССР Главпромвентиляция ГПИпроектпромвентиляция

Копировал

Формат: 11

0П20 СБ

Серия 4-904-69

Поз.	Обозначение	Наименование	Кол. на изделие ОП23		Примеч.
			–	01	
		Документация			
11	ОП23 СБ	Сборочный чертеж	X	X	
		Детали			
64	1 ОП23 001	Основание			
		Лента 3×40 В, Ст3кп			
		ГОСТ 6009-74, ℓ=400	1	1	
		Стандартные изделия			
	2	Болт М8×50.36			
		ГОСТ 7798-70	2		
		Болт М8×80.36			
		ГОСТ 7798-70		2	
	3	Гайка М8.4 ГОСТ 5915-70	4	4	

Изм.	Лист	№докум.	Подп.	Дата	ОП23		
Разраб.		Лебедев			Кронштейн для стальных радиаторов	Лит.	Лист	Листов
Пров.		Щеглова					
Н.контр.		Грозовой				Гражданстрой СССР Главпромвентиляция ГПИ Сантехпроект	
Утв.		Райцикман					

Согласовано: Кт

Формат А1

Инв.№подл. | Подп. и дата | Взам.инв.№ | Инв.№дубл. | Подп. и дата

1. Покрытие грунтовка ГФ-020 ГОСТ 4056-63. VI.С1, кроме резьбовых поверхностей.
2. Размеры для справок.

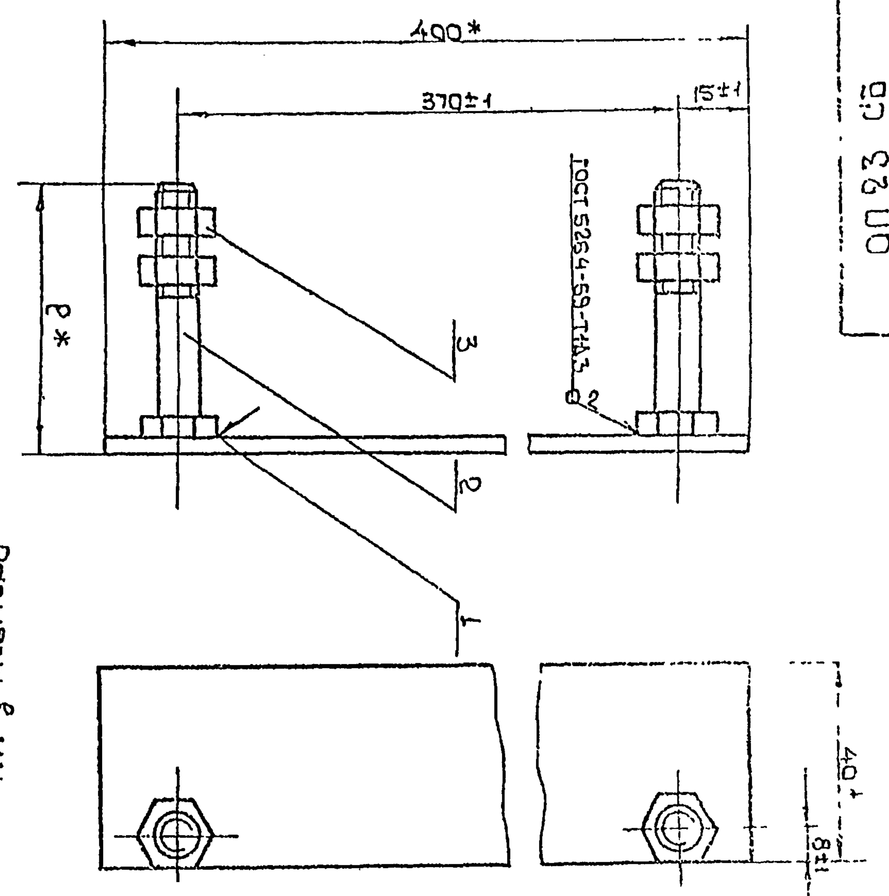

Размеры в мм

Обозначение	ℓ	Масса кг
ОП23	53	0.45
-01	83	0.7

Изм.	Лист	№докум.	Подп.	Дата	ОП23 СБ		
Разраб.		Лебедев			Кронштейн для стальных радиаторов. Сборочный чертеж	Лит.	Масса	Масштаб
Пров.		Щеглова					кг	
Т.контр.		Грозовой						–
Н.контр.		Райцикман				Лист	Листов 1	
Утв.						МЧСС СССР Главпромвентиляция ГПИ Сантехпроект		

Согласовано: Кт

Формат А1

17

ОП 29

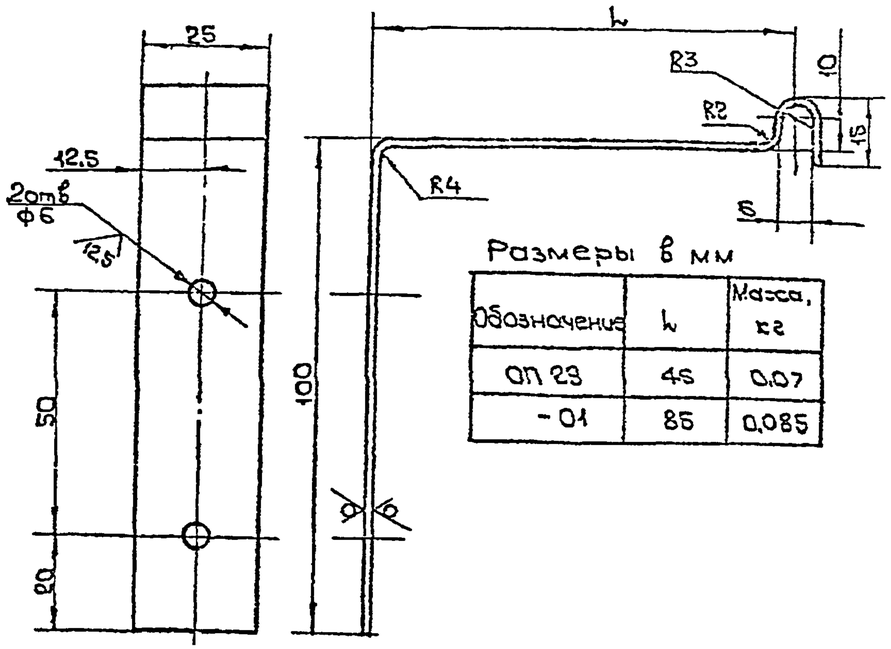

Размеры в мм

Обозначение	L	Масса, кг
ОП 23	45	0,07
-01	85	0,085

1. Предельные отклонения размеров: отверстий - по A_7, валов - по B_7, остальных - по C_{m7}.
2. Покрытие грунтовка ГФ-020 ГОСТ 4056-63. VI. С1.

серия 4-904-69

Изм.	Лист	N докум.	Подп.	Дата
Разраб.		Лебедев		
Пров.		Щеглова		
Т.контр.		Гроевский		
Нач.отд.		Брудерман		
Н.контр.		Зейликман		
Утв.		Казач		

ОП 29

Кронштейн для стальных радиаторов

Лит.	Масса	Масштаб
	см. табл.	-

Лист | Листов 1

Лист 5-ПН-2 ГОСТ 19903-74
Ст3 кп ГОСТ 6523-75

ММСС СССР
Главпромвентиляция
ГПИпроектпромвентиляция

Копировал

Формат 11

ОП 30

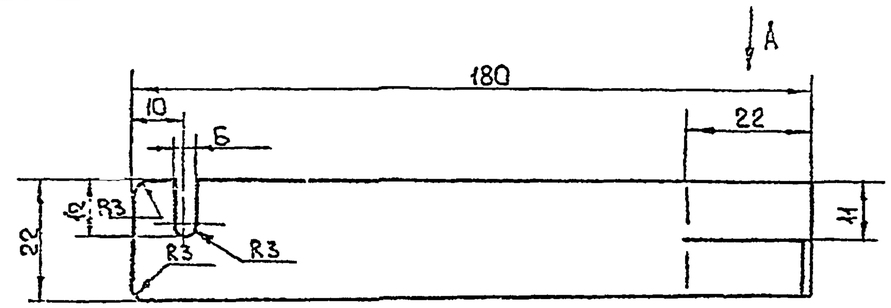

Вид А.

1. Предельные отклонения размеров: отверстий - по A_7, валов - по B_7, остальных - по C_{m7}.
2. Покрытие грунтовка ГФ-020 ГОСТ 4056-63. VI. С1.

Изм.	Лист	N докум.	Подп.	Дата
Разраб.		Лебедев		
Пров.		Гроевский		
Т.контр.		Щеглова		
Нач.отд.		Зейликман		
Н.контр.		Зейликман		
Утв.		Казач		

ОП 30

Кронштейн для стальных радиаторов

Лит.	Масса	Масштаб
	0,12	1:1

Лист | Листов: 1

Лист 5-ПН-4 ГОСТ 19903-74
Ст3 кп ГОСТ 14637-63

ММСС СССР
Главпромвентиляция
ГПИпроектпромвентиляция

Копировал

Формат: 11

Серия 4.904-69

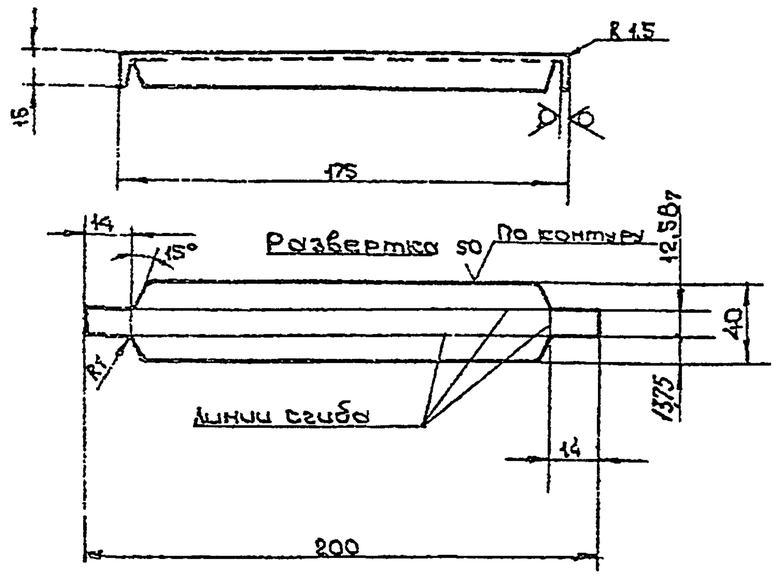

1. Предельные отклонения размеров - по СМ7.
2. Покрытие грунтовка ГФ 020 ГОСТ 4056-63. VI. С1

Изм.	Лист	№ докум.	Подп.	Дата	ОП34		
Разраб.		Лебедев			Кронштейн для стальных радиаторов КЛТ	Лит.	Масса: 0,06 / Масштаб: 1:2
Пров.		Щеглова				Лист	Листов 1
Т. контр.		Грабевский			Лист Б-ПН-1,8 ГОСТ 19903-74 / 3-III-ст3 кп ГОСТ 16523-70	МИСС СССР Главпромвентиляция ТПИ Проектпромвентиляция	
Нач. отд.		Бейзерман					
Н. контр.		Бейлиман					
Утв.		Саган					

Копировал

Формат 11

Подп. и дата | Инв. № дубл. | Взам. инв. № | Подп. и дата | Инв. № подл.

ОП 33

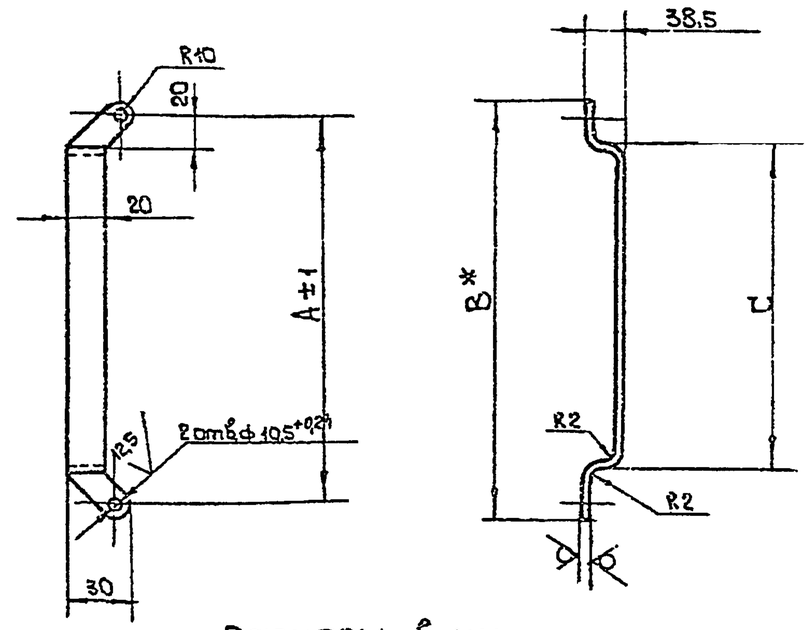

Размеры в мм

Обозначение	A	B	C	Масса кг
ОП 33	370	390	530	0,14
-01	280	300	240	0,11

1. Неуказанные предельные отклонения размеров - по СМ7.
2. Покрытие грунтовка ГФ-020 ГОСТ 4056-63. VI. С1
3* Размер для справок.

Изм.	Лист	№ докум.	Подп.	Дата	ОП.33		
Разраб.		Лебедев			Кронштейн для стальных радиаторов	Лит.	Масса: см. табл. / Масштаб: -
Пров.		Щеглова				Лист	Листов: 1
Т. контр.		Грабевский			Лист Б-ПН-2 ГОСТ 19903-74 / 3-III-ст3 кп ГОСТ 16523-70	МИСС СССР Главпромвентиляция ТПИ Проектпромвентиляция	
Нач. отд.		Бейзерман					
Н. контр.		Бейлиман					
Утв.		Саган					

Копировал

Формат 11

ОП 35. 001

12,5

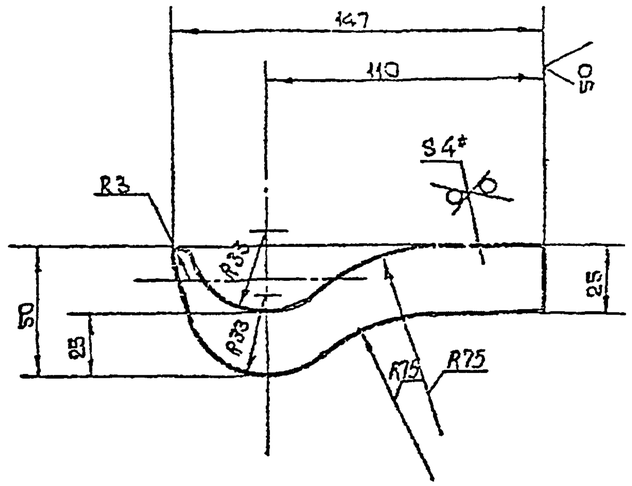

1. Предельные отклонения размеров – по СМ7

2.* Размер для справок.

					ОП 35. 001		
Изм	Лист	№докум.	Подп.	Дата	Кронштейн	Лит	Масса	Масштаб
Разраб.		Лебедев					0,15	1:2
Пров.		Щеглова				Лист	Листов 1
Т.контр.		Гроевский			Лист Б-ПН-4 ГОСТ 19903-74 / Ст3кп ГОСТ 14637-89	ИМСС СССР Главпромвентиляция ТИПроектпромвентиляция	
Н.контр.		Щеглова					
Утв.		Зайдуллин					

Серия 4.904-69

Инв.№ подл. | Подп. и дата | Взам.инв.№ | Инв.№ дубл. | Подп. и дата

Формат 11

ОП 35

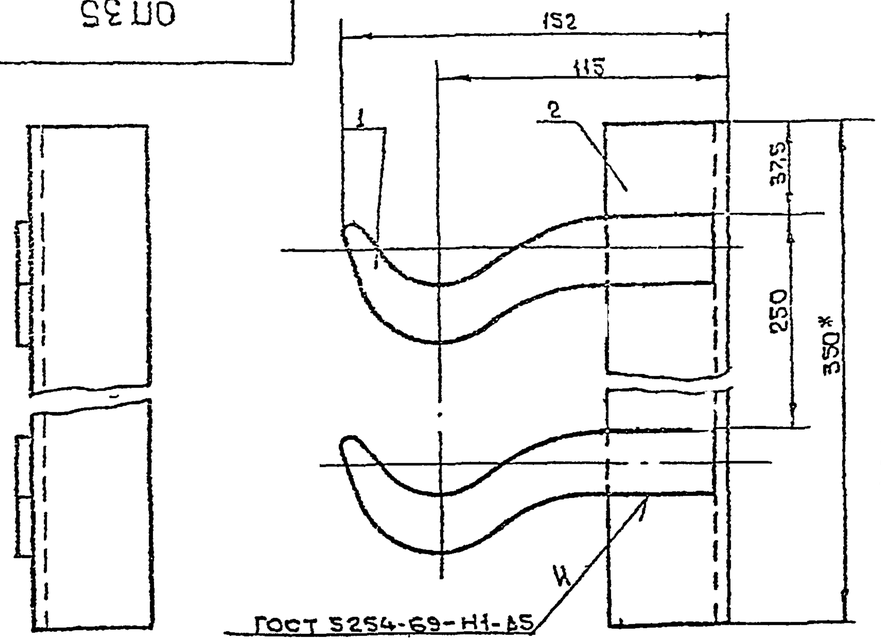

1. Покрытие грунтовка ГФ-020 ГОСТ 4056-63. VI.С1.

2* Размер для справок

Формат	Зона	Поз	Обозначение	Наименование	Кол.	Примечание
				Детали		
11		1	ОП35. 001	Кронштейн	2	
62		2	ОП35. 002	Планка		
				Уголок Б-50х50х5 ГОСТ 8509-72 / Ст3кп2 ГОСТ 535-58.		
				L=350 мм	1	1,35 кг

					ОП 35			
Изм	Лист	№докум.	Подп.	Дата	Кронштейн для ребристых труб	Лит	Масса	Масштаб
Разраб.		Лебедев					1,65	1:2
Пров.		Щеглова				Лист	Листов 1
Т.контр.		Гроевский				ИМСС СССР Главпромвентиляция ТИПроектпромвентиляция	
Нач.отд.		Зайдуллин					
Н.контр.		Зайдуллин					
Утв.		Сыган					

Инв.№ подл. | Подп. и дата | Взам.инв.№ | Инв.№ дубл. | Подп. и дата

Копировал

Формат 11

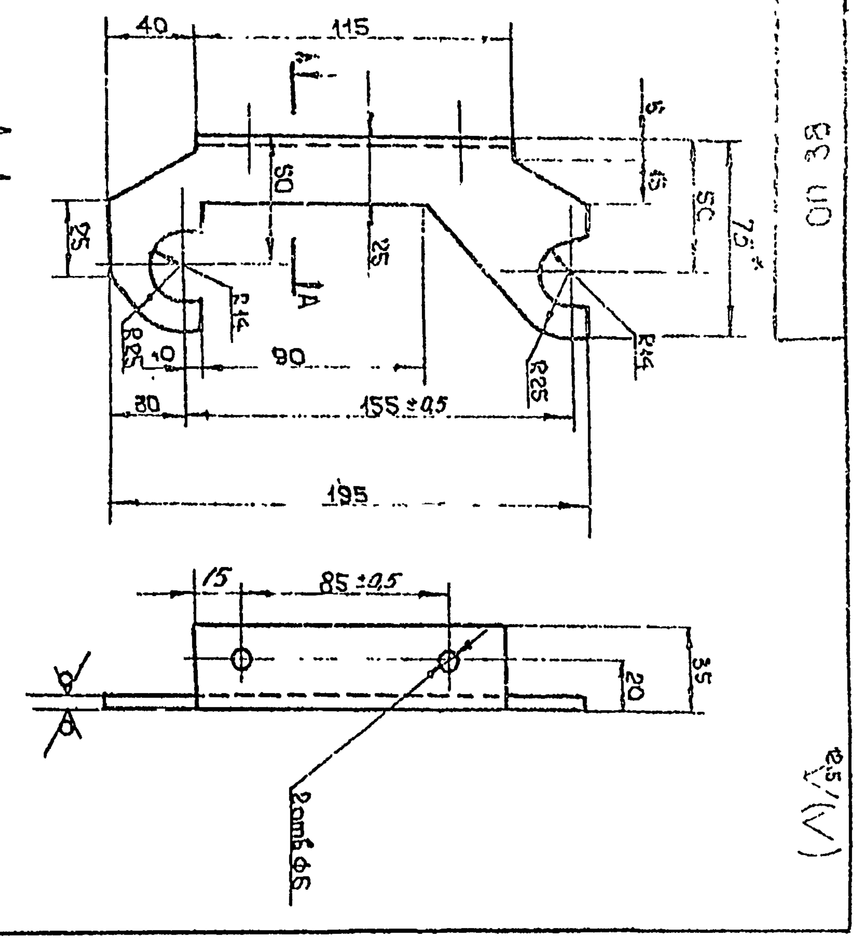

1. * Размер для справок.
2. Неуказанные предельные отклонения размеров: отверстий - по Н7, валов - В7, остальных - по СТ7
3. Покрытие грунтовка ГФ-020 ГОСТ 4056-63. VI. С1.

Инв. № подл.	Подп. и дата	Взам. инв. №	Инв. № дубл.	Подп. и дата

Формат	Зона	Поз.	Обозначение	Наименование	Кол. на исполн. ТП2										Примеч.
					–	01	02	03	04						
				Документация											
11			ТП2 СБ	Сборочный чертеж	X	X	X	X	X						
				Детали											
12		1	ТП2.001	Кронштейн	1										
			-01	Кронштейн		1									
			-02	Кронштейн			1								
			-03	Кронштейн				1							
			-04	Кронштейн					1						
11		2	ТП2.002	Скоба	1										
			-01	Скоба		1									
			-02	Скоба			1								
			-03	Скоба				1							
			-04	Скоба					1						

Изм.	Лист	№ докум.	Подп.	Дата
Разраб.		Лебедев		
Пров.		Шеглова		
Н. контр.		Шеглова		
Утв.		Бейлиман		

ТП2

Хомут для водогазопроводных труб Ду 15÷40

Лит.	Лист	Листов
		1

ММСС СССР
Главпромвентиляция
Гипросантехмонтажпроект

Копировал:

Формат А1

Серия 4-904-63

ТП2 СБ

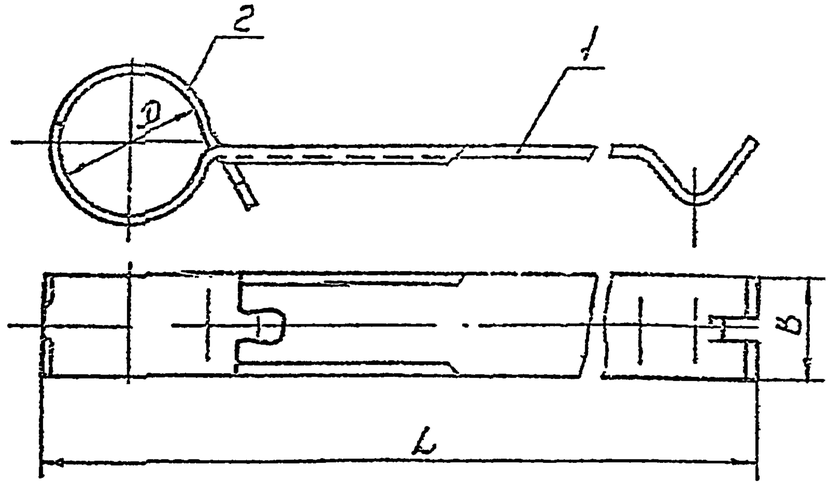

Размеры в мм

Обозначение	Условный проход Ду	D	B	L	Масса кг
ТП2	15	22	20	153	0,065
-01	20	27		155	0,071
-02	25	34	25	159	0,117
-03	32	43		164	0,129
-04	40	49		177	0,142

1. Покрытие грунтовка ГФ-020 ГОСТ 4056-63. VI. С1
2. Размеры для справок

Изм.	Лист	N док.	Подп.	Дата
Разраб.		Лебедев		
Пров.		Щеглова		
Т.контр.		Гронский		
Н.контр.		Фейзерман		
Н.контр.		Зейликман		
Утв.		Каган		

ТП2 СБ

Хомут для водогазопроводных труб Ду15÷40. Сборочный чертеж

Лит.	Масса	Масштаб
	см. табл.	—

Лист | Листов 1

МЧСС СССР Главпромвентиляция ГПИ Проектпромвентиляция

Копировал: Формат 11

Подп. и дата | Инв. N дубл. | Взам. инв. N | Подп. и дата | Инв. N подл.

ТП2.002

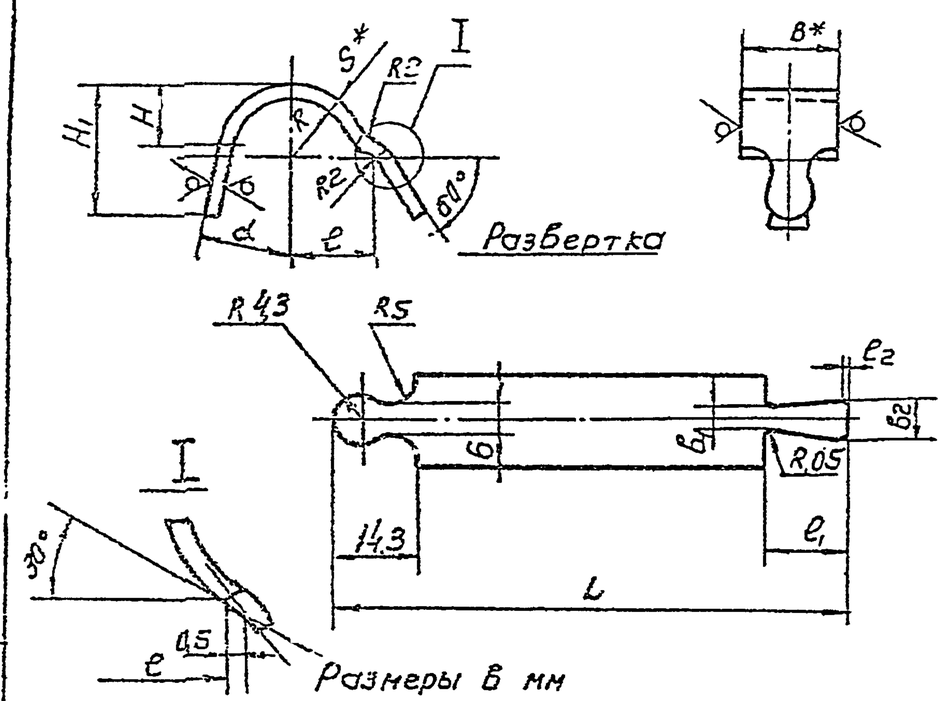

Размеры в мм

Обозначение	R	S	B	H	l	l1	l2	b1	b2	L	H1	α	Масса кг
ТП2.002	11	2	20	10,7	14,8	14	2	4,6	8,2	65	24,8	10°	0,014
-01	13,5			12,4	18,6					73	28,4	11°40'	0,017
-02	17	2,5	25	16,8	21,3	16	2,5	7	11	86	30,95	8°	0,032
-03	21,5			21,4	25,9					100	35,6	6°	0,039
-04	24,5			24,8	27,8					109	39,05	4°40'	0,044

1. Предельные отклонения размеров: валов - по В7, остальных - по СМ7
2. * Размеры для справок

Изм.	Лист	N докум.	Подп.	Дата
Разраб.		Лебедев		
Пров.		Щеглова		
Т.контр.		Граевский		
Н.контр.		Щеглова		
Утв.		Зейликман		

ТП2.002

Скоба

Лента S×B ЕСТ3 кп ГОСТ 6009-70

Лит.	Масса	Масштаб
	см. табл.	—

Лист | Листов 1

МЧСС СССР Главпромвентиляция ГПИ Проектпромвентиляция

Копировал: Формат 11

ТП2.001

Серия 4-904-69

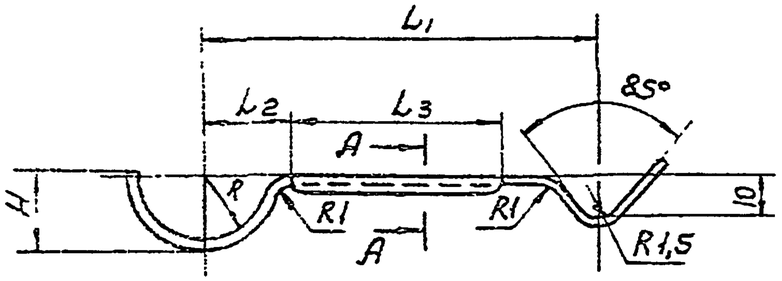

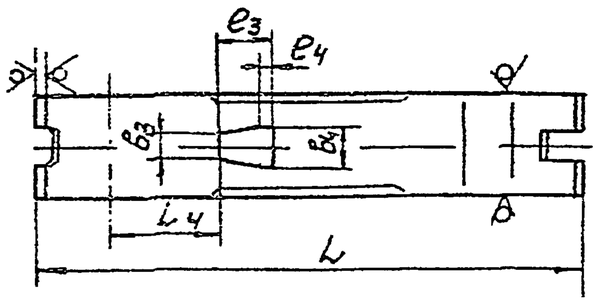

А-А

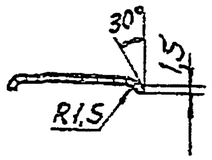

А-А вариант

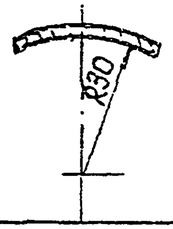

Развертка

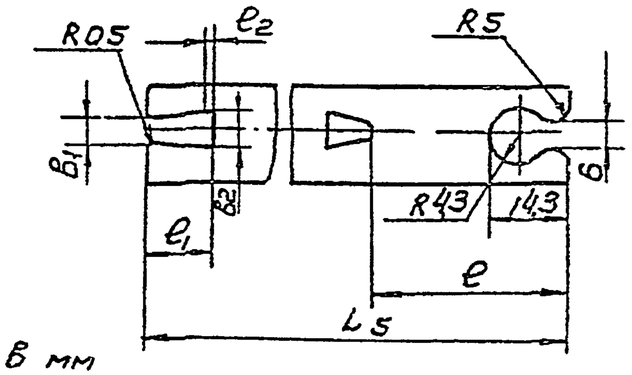

Размеры в мм

Обозначение	R	H	L	L_1	L_2	L_3	L_4	e	e_1	e_2	e_3	e_4	B_1	B_2	B_3	B_4	L_5	Материал	Масса кг
ТП2.001	11	15,3	153		14		13,8	40	14	2	11	2	4,6	8,2	5	9	176	Лента 2×205 ст3кп ГОСТ 6009-74	0,051
-01	13,5	18,6	155		16,5		17,6	49									182		0,054
-02	17	22,2	159	124	20,5	62	20,3	60									189	Лента 2,5×256 ст3кп ГОСТ 6009-74	0,085
-03	21,5	26,6	164		25		24,5	74	16	2,5	16	2,5	7	11	7	12	199		0,09
-04	24,5	29,2	177	134	28	72	26,8	82									216		0,098

Предельные отклонения размеров:
отверстий - по A7,
валов - по B7,
остальных - по CM7

Изм.	Лист	N докум.	Подп.	Дата	ТП2.001		
Разраб.		Леонтьев			Кронштейн	Лит.	Масса	Масштаб
Пров.		Шестова					Л.М.	—
Т.контр.		Городский					Тип Р	
Н.контр.		Шестова			См. таблицу	Лист	Листов 1	
Утв.		Зеликман				НИИЭС Госгражданстроя СССР		

Копировал:

Формат 12

Инв.N подл. | Подп. и дата | Взам. инв.N | Инв.N дубл. | Подп. и дата

Инв. N подл	Подп. и дата	Взам. инв N	Инв. N дубл	Подп. и дата

Серия 4-904-69

Формат	Зона	Поз.	Обозначение	Наименование	Кол. на исполн. ТП3-											Примеч.
					-	01	02	03	04							
				Документация												
11			ТП3 СБ	Сборочный чертеж	X	X	X	X	X							
				Детали												
11		1	ТП3. 001	Кронштейн	1											
			-01	Кронштейн		1										
			-02	Кронштейн			1									
			-03	Кронштейн				1								
			-04	Кронштейн					1							
11		2	ТП2. 002	Скоба	1											
			-01	Скоба		1										
			-02	Скоба			1									
			-03	Скоба				1								
			-04	Скоба					1							

Изм.	Лист	N докум.	Подп.	Дата	ТП3			
Разраб.		Лебедев			Хомут для водогазопроводных труб Ду 15 ÷ 40	Лит.	Лист	Листов
Пров.		Щеглова				1		7
Н. контр.		Щеглова				МИССС Гидропроевентиляция, ГПИ Проектстроевентиляция		СССР
Утв.		Зейликман						

Копировал: В. — Формат 11

Изм.	Лист	N докум.	Подп.	Дата	ТП3 СБ			
Разраб.		Лебедев			Хомут для водогазопроводных труб Ду15÷40 Сборочный чертеж	Лит.	Масса	Масштаб
Пров.		Щеглова					Сч.	
Т. контр.		Соонский					Табл.	-
Н. контр.		Зейликман				Лист	Листов 1	
Утв.		Зейликман				МИССС Гидропроевентиляция ГПИ Проектстроевентиляция		СССР

Копировал: В. — Формат 11

1. Покрытие грунтовка ГФ-020 ГОСТ 4056-63 VI. Ст.
2. Размеры для справок

Обозначение	Условный проход	D	h	B	L	Масса кг
ТП3	15	22	35	20	66	0,049
-01	20	27			71	0,054
-02	25	34			76	0,059
-03	32	43		25	88	0,111
-04	40	49	50		95	0,126

Размеры в мм

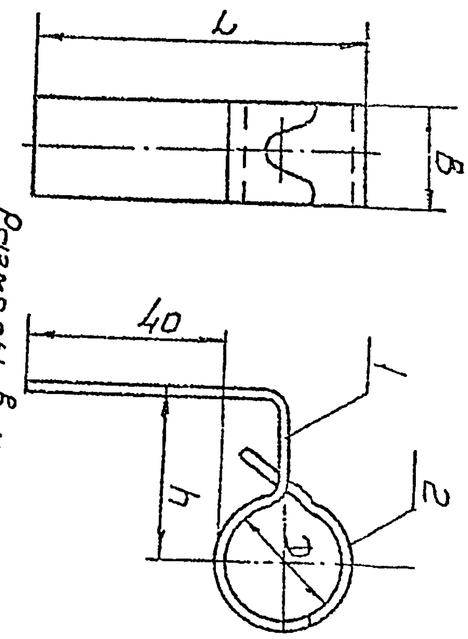

ТП3 СБ

ТП3.001

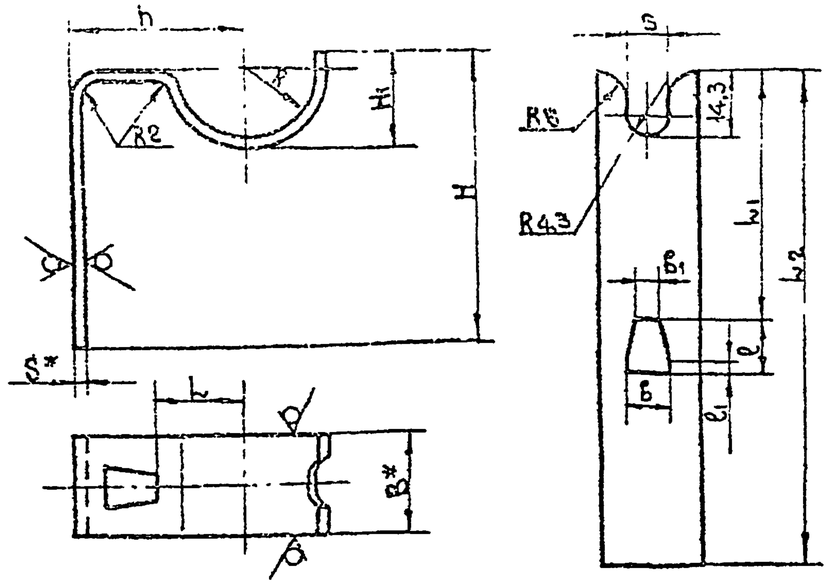

Размеры в мм

Обозначение	R	H	H1	S	B	L	L1	ℓ	ℓ1	б	b1	L2	h	Масса кг
ТП3.001	11	55,3	15,3	2	20	13,8	40	11	2	9	5	112	35	0,035
-01	13,5	58,6	18,6			17,6	49					120		0,037
-02	17	62,2	22,2	2,5	25	20,3	60	16	2,5	12	7	130		0,064
-03	21,5	66,6	26,6			24,5	74					144		0,072
-04	24,5	69,2	29,2			26,8	82					158	50	0,082

1. Предельные отклонения размеров: отверстий – по А7, валов – по В7, остальных – по СН7.
2.* Размеры для справок

Изм.	Лист	№ докум.	Подп.	Дата	ТП3.001		
Разраб.		Лебедев			Кронштейн	Лит.	Масса: см. табл. / Масштаб: –
Пров.		Щеглова				Лист	Листов: 1
Т.контр.		Грабовский				МИСС СССР Главпромвентиляция ГПИ Промвентиляция	
Н.контр.		Щеглова			Лента 5×8 Б Ст3 кп ГОСТ 6009-74		
Утв.		Вейцман					

Копировал: Формат 11

ТП4

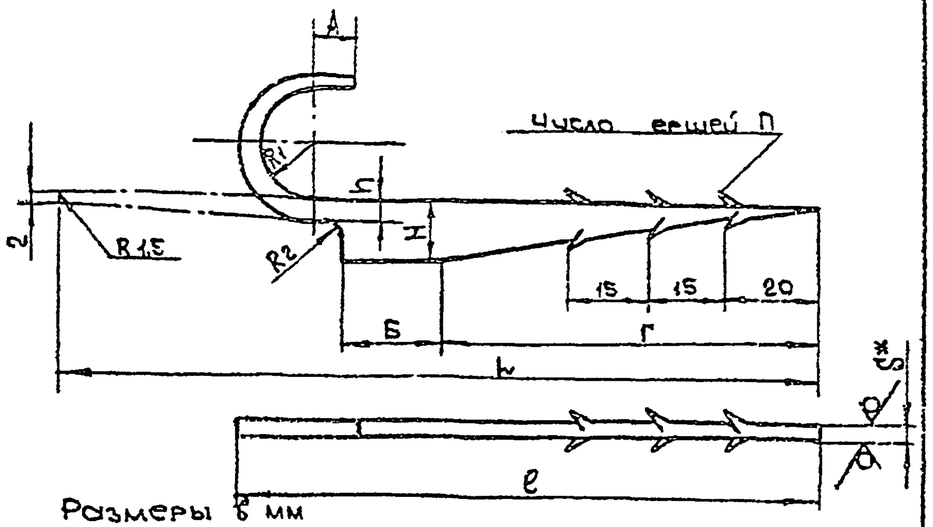

Размеры в мм

Обозначение	Dy	λ	Б	S	Г	B1	H	h	L	ℓ	R2	n	Масса кг
ТП4	15	9	20	4	75	11	12	5	132	115	1,5	3	0,019
-01	20	12	22			14	14	6	167	122			0,025
-02	25	15	24		90	17,5	16	7	199	143	2	4	0,034
-03	32	18	26		100	21,5			229	162			0,13
-04	40	21	27	5	110	24,5			254	178		5	0,18

1. Предельные отклонения размеров: отверстий – по А7, валов – по В7, остальных – по СН7
2. Покрытие грунтовка ГФ-020 ГОСТ 4056-63. VI.С1.
3.* Размер для справок.

Изм.	Лист	№ докум.	Подп.	Дата	ТП4		
Разраб.		Лебедев			Крючок для водогазопроводных труб Dy 15÷40	Лит.	Масса: см. табл. / Масштаб: –
Пров.		Щеглова				Лист	Листов: 1
Т.контр.		Грабовский				МИСС СССР Главпромвентиляция ГПИ Промвентиляция	
Нач.отд.		Вейцман			Лист Б-ПН-Б-ГОСТ 19903-74 / Ст.3 кп ГОСТ 14637-89		
Н.контр.		Вейцман					
Утв.		Бегун					

Копировал: Формат: 11

Серия 4.904.69

Инв. № подл. | Подп. и дата | Взам. инв. № | Инв. № дубл. | Подп. и дата

Серия 4-904-69

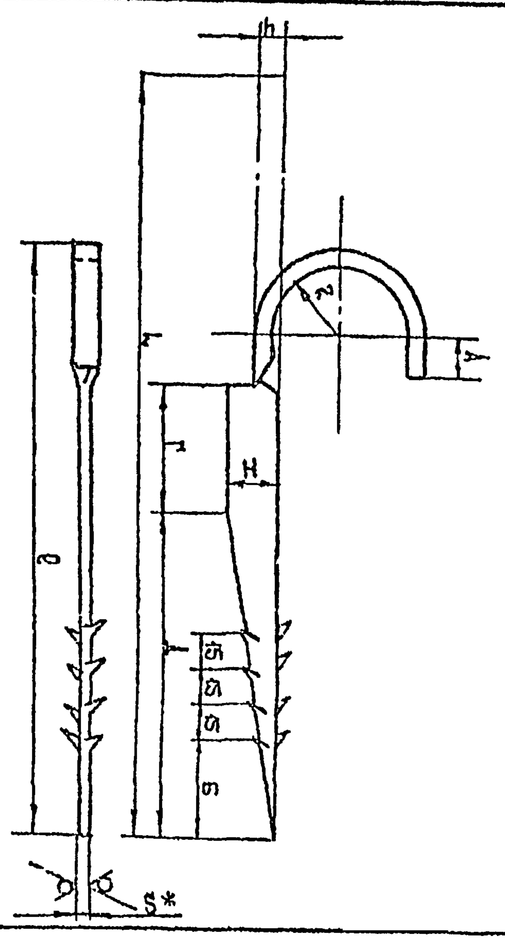

Обозначение	Размеры в мм										Масса кг
	Dy	A	B	S	r	A	R	H	h	l	
ТП 5 -01	50	15	40	5	40	130	30	20	10	235	0,145
	100	25	80	6	50	180	57	24	12	315	0,287
										322	0,465

1. Предельные отклонения размеров: отверстий - по А7, вылов - по В7, остальных - по СМ2.
2. Покрытие грунтовка ГФ-020 ГОСТ 4056-63. VI. С1.
3. * Размер для справок.

Изм.	Лист	N докум.	Подп.	Дата
Разраб.		Лебедев		
Пров.		Гроевский		
Н.контр.		Гроевский		
Утв.		Скляренко		

ТП 5

Прокладка для чугунных канализационных труб. Ду 50÷100

Б-ПН-5-ГОСТ 19903-74
Ст3сп ГОСТ 14637-63

Лит. | Масса | Масштаб
Лист | Листов 1 | 1

ММСО СССР
Главпромвентиляция
ГПИ Проектпромвентиляция

Копировал | Формат А4

Инв.N подл.	Подп. и дата	Взам.инв.N	Инв.N дубл.	Подп. и дата

Формат	Зона	Поз.	Обозначение	Наименование	Кол. на исполн. СТД 603/1-										Примеч
					-	01	02								
				Документация											
11			СТД 603/1 СБ	Сборочный чертеж	X	X	X								
				Детали											
11		1	СТД 603/1.001	Хомут	1										
			-01	Хомут		1									
			-02	Хомут			1								
11		2	СТД 603/1 002	Втулка	1	1	1								
				Стандартные изделия											
		3		Гайка М8.4.05											
				ГОСТ 5915-70	1	1	1								
		4		Шпилька М8×55 $\frac{22}{22}$.05Б											
				ГОСТ 22034-76	1	1	1								
				Прочие изделия											
		5		Дюбель У661 Д60-8/14											
				ТУ36-941-74	1	1	1								

Изм.	Лист	N докум.	Подп.	Дата
Разраб.		Лебедев		
Пров.		Гроевский		
Н.контр.		Гроевский		
Утв.		Скляренко		

СТД 603/1

Трубодержатель
Ду 15÷25

Лит	Лист	Листов
		1

ММСО СССР
Главпромвентиляция
ГПИ Проектпромвентиляция

Копировал | Формат А4

СТД 603/1 СБ

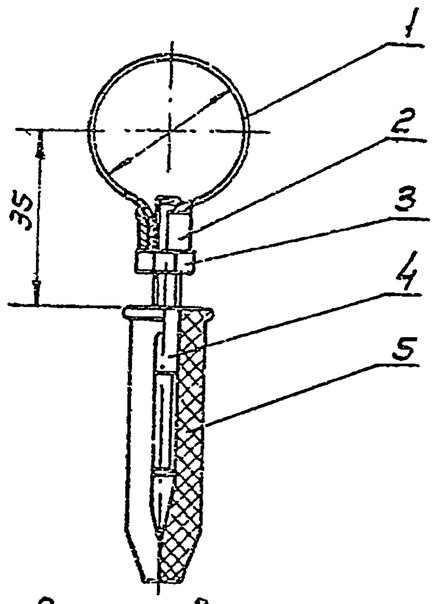

Размеры в мм

Обозначение	D	Масса кг
СТД 603/1	22	0,035
-01	27	0,037
-02	34	0,053

Размеры для справок

Изм.	Лист	N докум.	Подп.	Дата
Разраб.	Лебедев		
Пров.	Щеглова		
Т.контр.	Гроевский		
Н.контр.	Зейликман		
Утв.	Каган		

СТД 603/1 СБ

Трубодержатель Ду 15÷25 Сборочный чертеж

Лит	Масса	Масштаб
	см табл.	—

Лист | Листов 1

ММСС СССР Главпромвентиляция ГПИ Промвентиляция

Серия 4-904-69

Инв. N подл. | Подп. и дата | Взам. инв. N | Инв. N дубл. | Подп. и дата

Копировал: Б— Формат: А1

СТД 603/1.001

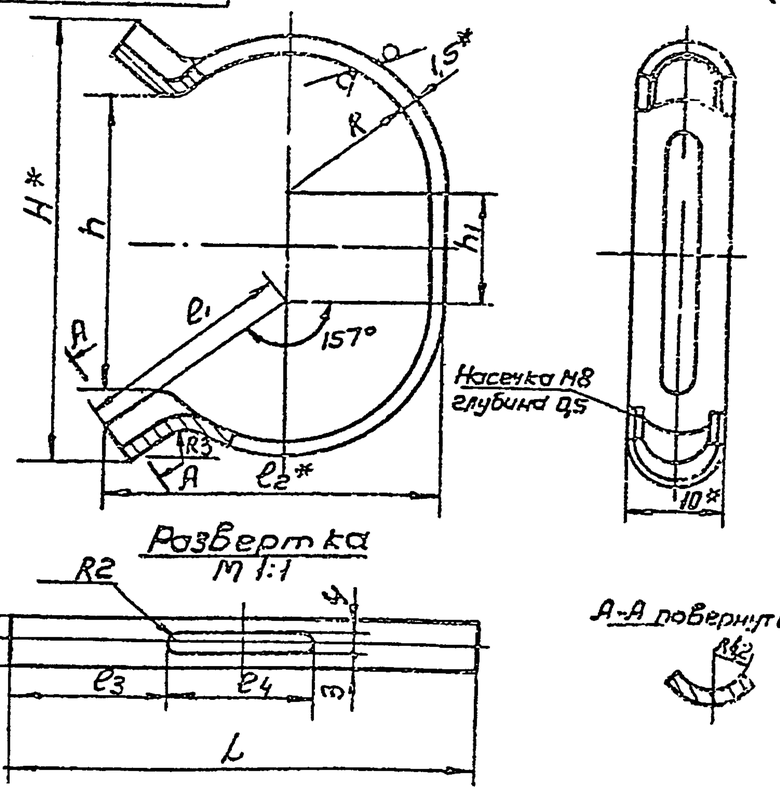

Размеры в мм

Обозначение	H	h	h_1	L	ℓ_1	ℓ_2	ℓ_3	ℓ_4	R	Масса кг
СТД 603/1.001	38	22	9	81	18	29,0	28	25	11	0,009
-01	41	28	11,5	92	22	36,0	31	30	14	0,01
-02	50	34	14	120	26	43,0	40	40	17	0,013

1. Предельные отклонения размеров: отверстий - по А7, остальных - по СМ7
2. Покрытие хим. окс. ГОСТ 9791-68.
3. * Размеры для справок

Изм.	Лист	N докум.	Подп.	Дата
Разраб.	Лебедев		
Пров.	Щеглова		
Т.контр.	Гроевский		
Н.контр.	Щеглова		
Утв.	Зейликман		

СТД 603/1.001

Хомут

Лента 08кп-М-НТ-2-0-1,5×10 ГОСТ 503-71

Лит	Масса	Масштаб
	см. табл.	—

Лист | Листов 1

ГПИСС СССР Главпромвентиляция ГПИ Промвентиляция

Серия 4-904-69

Инв. N подл. | Подп. и дата | Взам. инв. N | Инв. N дубл. | Подп. и дата

Копировал: Б— Формат: А1

СТД 603/1.002

50 (✓)

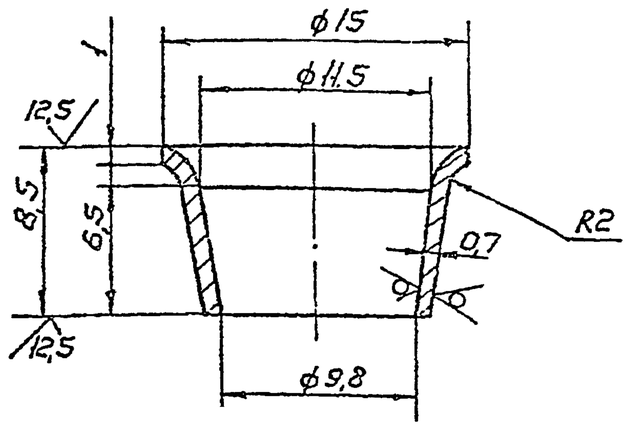

1. Предельные отклонения размеров: отверстий – по A_7, валов – по B_1; остальных – по CM_7
2. Покрытие хим. окс. ГОСТ 9791-68.

Серия 4-904-69

				СТД 603/1.002			
Изм.	Лист	N докум.	Подп.	Дата	Втулка	Лит.	Масса	Масштаб
Разраб.		Лебедев					0,02	4:1
Пров.		Щеглова				Лист	Листов 1
Т.контр.		Грабевский					
Н.контр.		Щеглова			Сталь 08КП ГОСТ 1050-74	ММСС СССР Главпромвентиляция ГПИ Проектпромвентиляция
Утв.		Зейликман				

Копировал: Ф3 Формат: 11

Инв.N подл. | Подп. и дата | Взам. инв.N | Инв.N дубл. | Подп. и дата

Стандарт	Зона	Поз.	Обозначение	Наименование	Кол.	Примеч.
				Документация		
11			СТД 612/6 СБ	Сборочный чертеж		
				Детали		
11		1	СТД 612/6.001	Основание	1	
11		2	СТД 612/6.002	Скоба	1	
				Стандартные изделия		
		3		Гайка М8.4.05		
				ГОСТ 5915-70	2	
		4		Шпилька		
				М8×55 22/22 .055		
				ГОСТ 22034-76	1	
				Прочие изделия		
		5		Дюбель У-661 Д60-8/14		
				ТУ36-941-74	1	

				СТД 612/6			
Изм.	Лист	N докум.	Подп.	Дата	Хомут для крепления труб 2"	Лит.	Лист	Листов
Разраб.		Лебедев						
Пров.		Щеглова					1
Н.контр.		Щеглова				ММСС СССР Главпромвентиляция ГПИ Проектпромвентиляция
Утв.		Зейликман				

Копировал: Ф3 — Формат 11

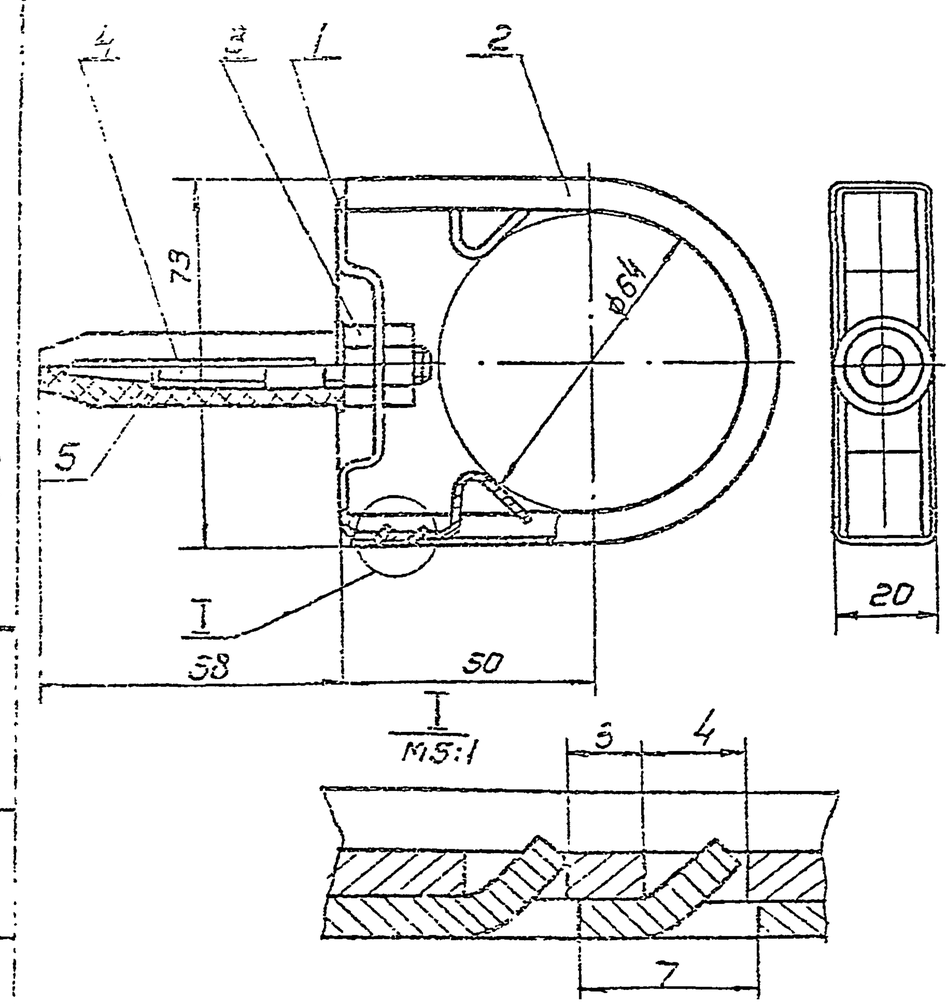

Размеры для справок

Серия 4-904-69

				СТД 612/6 СБ			
Изм.	Лист	N докум.	Подп.	Дата	Хомут для крепления труб 2", Сборочный чертеж	Лит.	Масса 0,142	Масштаб 1:1
Разраб.	Левебер					Лист	Листов 1
Пров.	Шестакова					МЧС СССР Главпромвентуляция ГПИ Проектпромвентиляция	
Т. контр.	Воробьева						
Нач. СТО	Бушмина						
Н. контр.	Шестакова						
Утв.	Кабеев						

Копировал: Формат 11

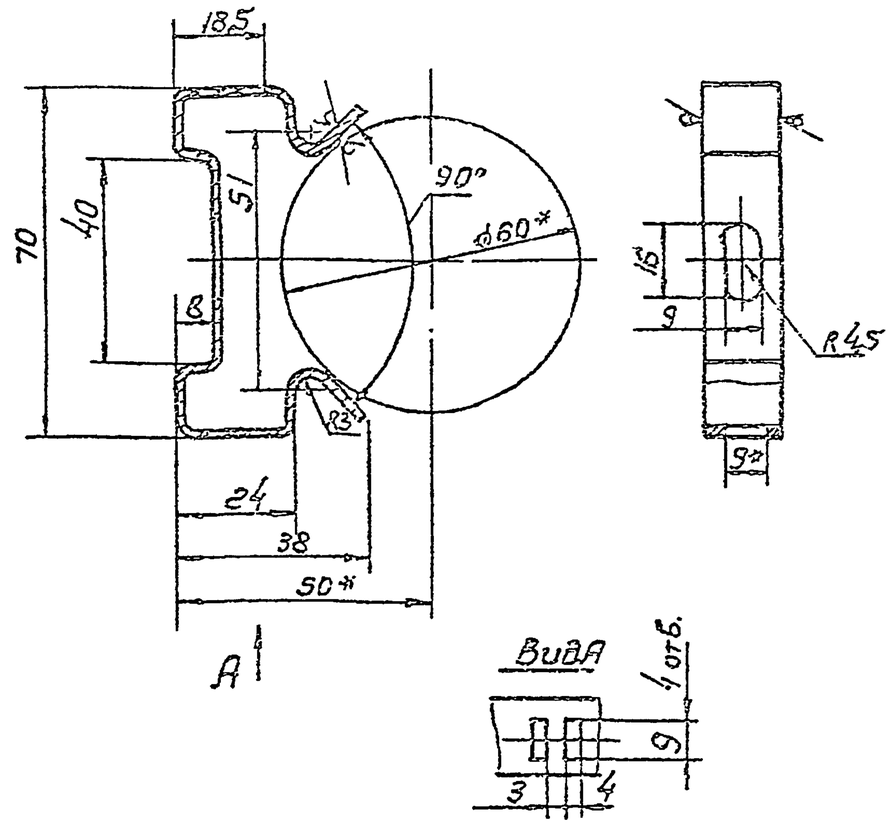

1. Предельные отклонения размеров: отверстий - по А7, валов - по В7, остальные - по СМ7.
2. Неуказанные радиусы - 2 мм.
3. * Размеры для справок
4. Покрытие грунтовка ГФ-020 ГОСТ 4056-63. Ц.С.

				СТД 612/6.001			
Изм.	Лист	N докум.	Подп.	Дата	Основание	Лит.	Масса 0,004	Масштаб 1:1
Разраб.	Левебер					Лист	Листов 1
Пров.	Шестакова					МЧС СССР Главпромвентуляция ГПИ Проектпромвентиляция	
Т. контр.	Воробьева						
Н. контр.	Шестакова				Лента 08 КП-М-НТ-2-0,8х10 ГОСТ 503-71		
Утв.	Кабеев						

Копировал: Формат 11

СТФ 612/6.002

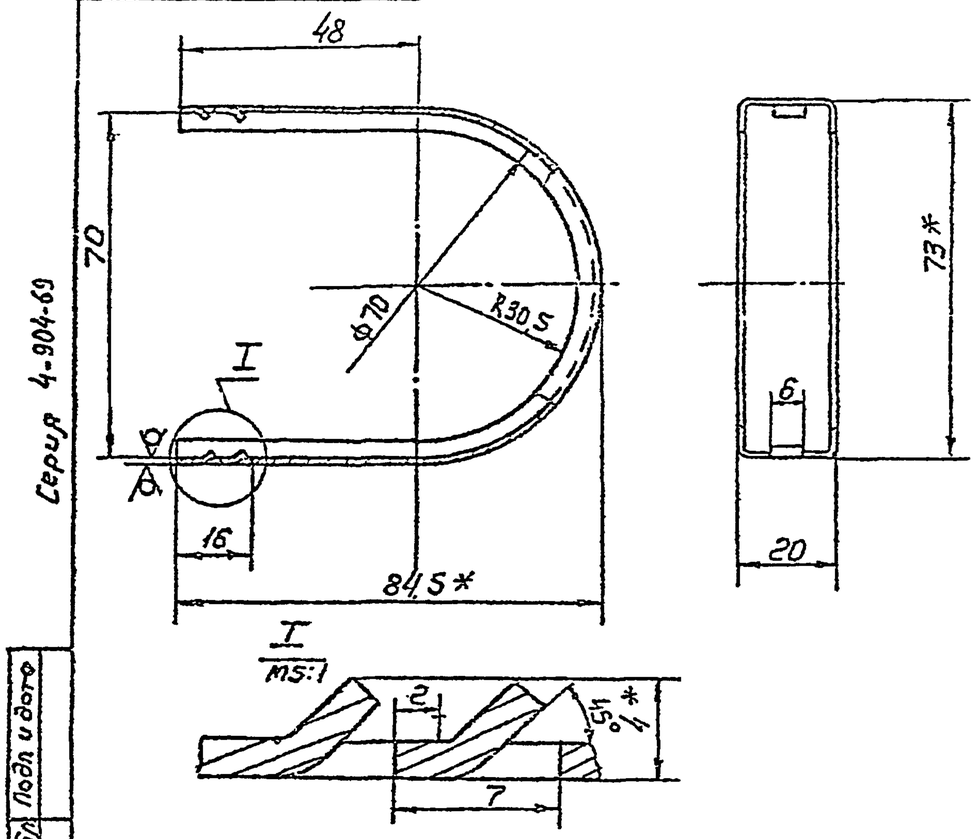

Серия 4-904-69

1. Предельные отклонения размеров: отверстий – по А7, валов – по В7, остальных – по СМ7.
Неуказанные радиусы – 1,5мм
3* Размеры для справок
4 Покрытие грунтовка ГФ-020 ГОСТ 4056-63. VI. С1

Изм.	Лист	N докум.	Подп.	Дата
Разраб.	Лебедев			
Пров.	Щеглова			
Т.контр.	Гоберский			
Н.контр.	Щеглова			
Утв.	Зейликман			

СТФ 612/6.002

Скоба

Лит.	Масса	Масштаб
	0,064	1:1

Лист | Листов 1

Лента 08КП-М-НТ-2.0-15х3 ГОСТ 503-71

ММСС СССР Главпромвентиляция ГПИ Проектпромвентиляция

Копировал: Ф-

Формат 11

Формат	Зона	Поз.	Обозначение	Наименование	Кол.	Примеч.
				Документация		
11			СТФ 612/7 СБ	Сборочный чертеж		
				Детали		
11		1	СТФ 612/7.001	Скоба	1	
11		2	СТФ 612/7.002	Основание	1	
				Стандартные изделия		
		3		Гайка М8.4.05		
				ГОСТ 5915-70	2	
		4		Шпилька		
				М8×55 $^{22}_{22}$ 055		
				ГОСТ 22034-76	1	
				Прочие изделия		
		5		Дюбель У-66/Д60-8/14		
				ТУ 36-941-74	1	

Изм.	Лист	N докум.	Подп.	Дата
Разраб.	Лебедев			
Пров.	Щеглова			
Н.контр.	Щеглова			
Утв.	Зейликман			

СТФ 612/7

Хомут для крепления труб 4"

Лит.	Лист	Листов
		1

ММСС СССР Главпромвентиляция ГПИ Проектпромвентиляция

Копировал: Ф-

Формат: 11

Серия 4-904-69

СТД 612/7 СБ

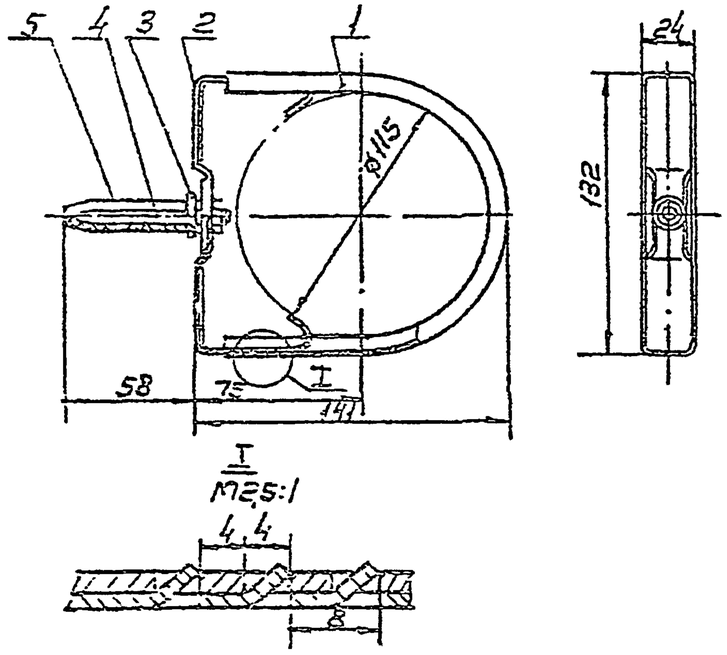

Размеры для справок

Изм.	Лист	N докум.	Подп.	Дата	Хомут для крепления труб 4" Сборочный чертеж	Лит.	Масса 0,259	Масштаб 1:2
Разраб.	Лебедев					Лист	Листов 1
Пров.	Щеглова					ММСС СССР Главпромвентиляция ГПИ Проектпромвентиляция
Т.контр.	Грозский					
Н.контр.	Безпалов					
Утв.	Каган					

Копировал: А4

31

СТД 612/7 0001

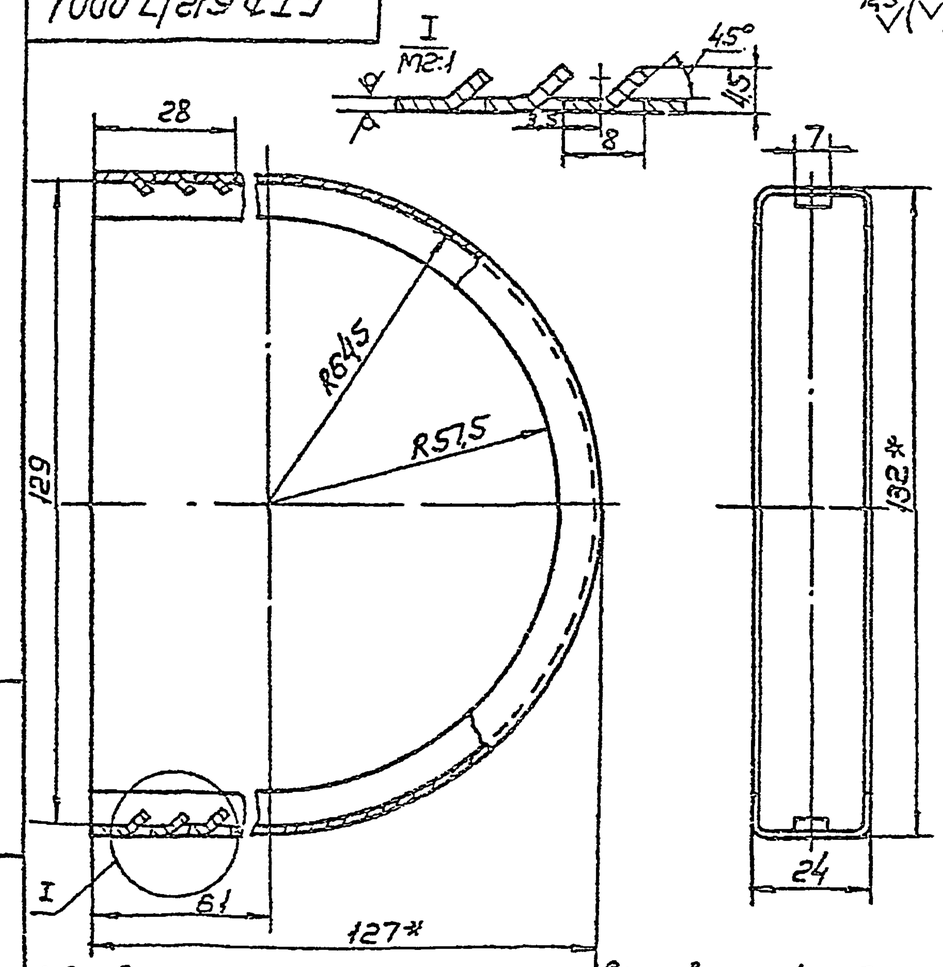

1. Предельные отклонения размеров: отверстий-по А7 валов-по В7, остальных-по СТ7
2. Неуказанные радиусы-1,5 мм
3. * Размеры для справок
4. Покрытие грунтовка ГФ-020 ГОСТ 4056-53 VI.Gr.

Изм.	Лист	N докум.	Подп.	Дата	Скоба	Лит.	Масса 0,138	Масштаб 1:1
Разраб.	Лебедев					Лист	Листов 1
Пров.	Щеглова					ММСС СССР Главпромвентиляция ГПИ Проектпромвентиляция
Т.контр.	Грозский					
Н.контр.	Щеглова				Лента 0,8 КП-М-НТ-2-0-15х36 ГОСТ 503-71	
Утв.	Каган					

Копировал: В4

Формат: А1

СТД 651

Размеры в мм

Обозначение	Д	L	l_1	l_2	l_3	l_4	l_5	H	α°	Масса, кг
СТД 651	22	115	44	64	15	58	44	49	57	0,027
-01	27	130	47	76	20	63,5	47	51,5	50	0,035
-02	34	130	47	78	22	70	50	55	38	0,035

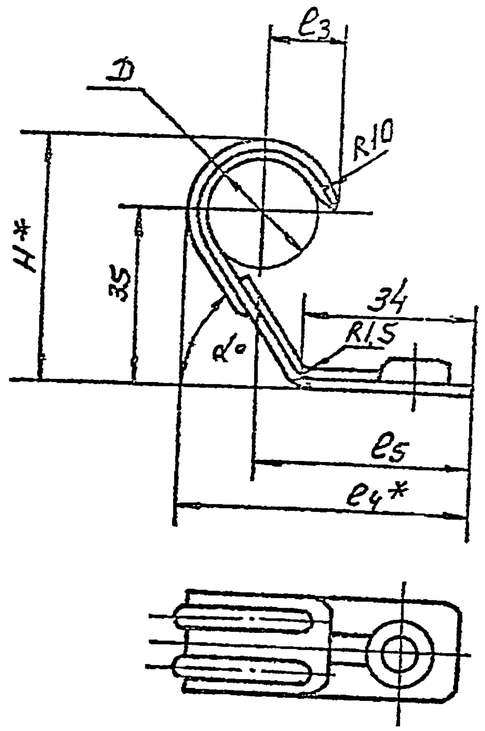

Развертка

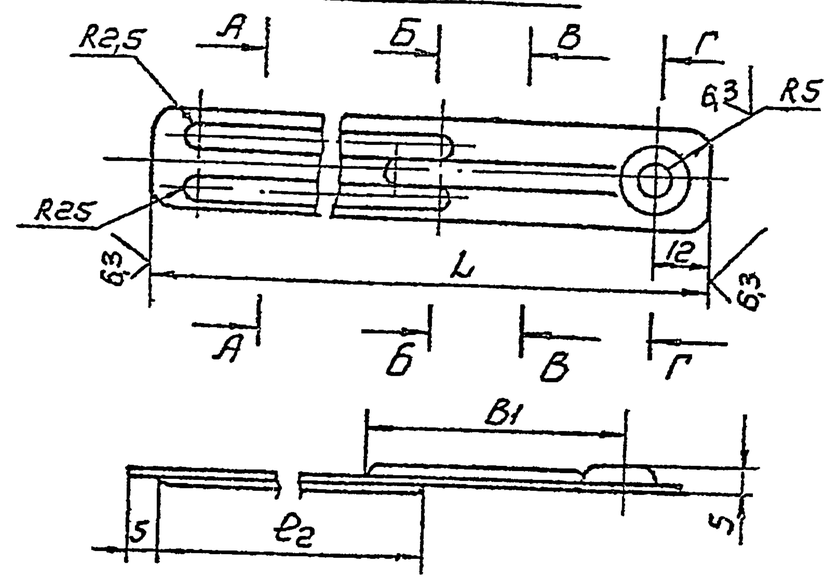

А-А
М2:1

Б-Б
М2:1

В-В
М2:1

Г-Г
М2:1

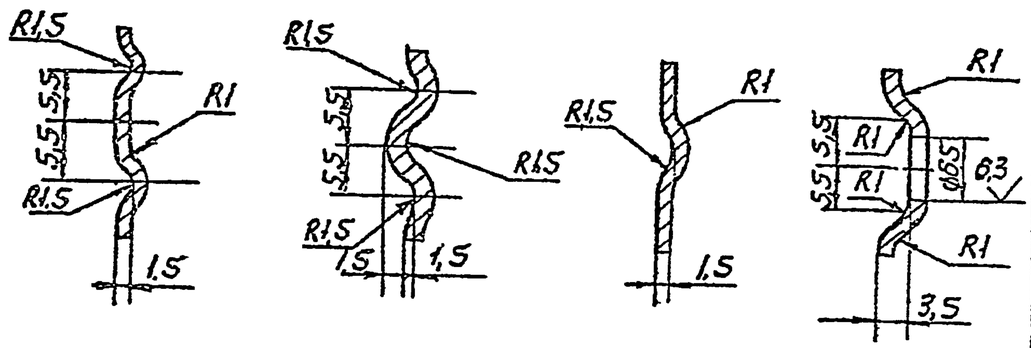

1. Предельные отклонения размеров: отверстий - по А7, валов - по В7, остальных - по СМ7.
2. Покрытие грунтовка ГФ-020 ГОСТ 4056-63. VI.С1.
3* Размеры для справок.

Изм	Лист	N докум.	Подп.	Дата
Разраб.		Лебедев		
Пров.		Щеглова		
Т.контр.		Грозебский		
Нач.отд.		Бейзерман		
Н.контр.		Зейликман		
Утв.		Коган		

СТД.651

Скоба для труб Ду 15÷25

Лента Д8КП-ПН-НТ-2-0-1,5×20 ГОСТ 503-71

Лит	Масса	Масштаб
	См табл.	-

Лист | Листов 1

МЧСС СССР Главпромвентиляция ГПИ Промвентиляция

Копировал:

Формат: 12

Серия 4.904-69

Инв. N подл. | Подп. и дата | Взам. инв. N | Инв. N дубл. | Подп. и дата

СТД 612/7-002

12.5

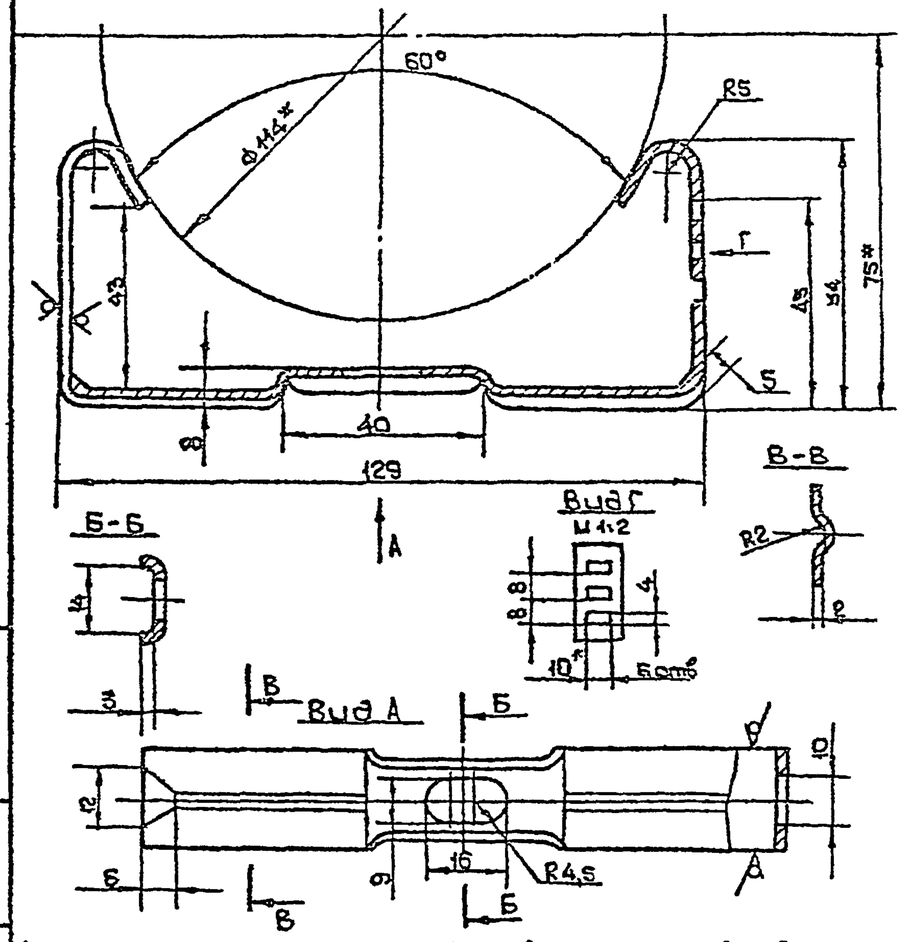

1. Предельные отклонения размеров: отверстий – по A_7, валов – по B_7 остальных – по CM_7.
2. Неуказанные радиусы – 2 мм.
3* Размеры для справок.
4. Покрытие грунтовка ГФ-020 ГОСТ 4056-63. VI.C1.

Изм.	Лист	№ докум.	Подп.	Дата	СТД 612/7.002		
Разраб.		Лебедев			Основание	Лит.	Масса 0,083 / Масштаб 1:1
Пров.		Щеглова				Лист	Листов: 1
Т.контр.		Грабский			Лента 08кп-м-нт-2-0-2×20 ГОСТ 503-71	МИСС Главпромвентиляция ТИПроектпромвентиляция	СССР
Н.контр.		Щеглова					
Утв.		Зельцман					

Серия 4-904-69

Инв. № подл. | Подп. и дата | Взам. инв. № | Инв. № дубл. | Подп. и дата

Копировал | Формат: А1

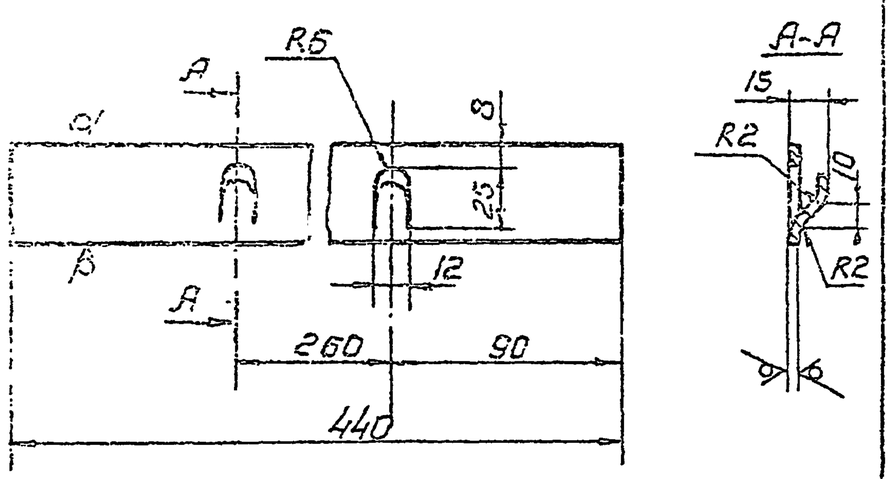

1. Предельные отклонения размеров - по $Ст_7$
2. Покрытие грунтовка ГФ-020 ГОСТ 4056-63 VII.С1

			СТ5		
Изм.	Лист	Nдок.	Подп.	Кронштейн для крепления высокорасположенного сильного бачка	Лит. / Масса / Масштаб: 0,41 / 1:2
Разраб.					Лист / Листов 1
Пров.					Минсантехмонтажспецстрой СССР Главпромвентиляция и электровентиляция
Н. контр.				Лента 3×40 Б Ст3 кп ГОСТ 6009-74	
Утв.					

Копировал: Ел — Формат 11

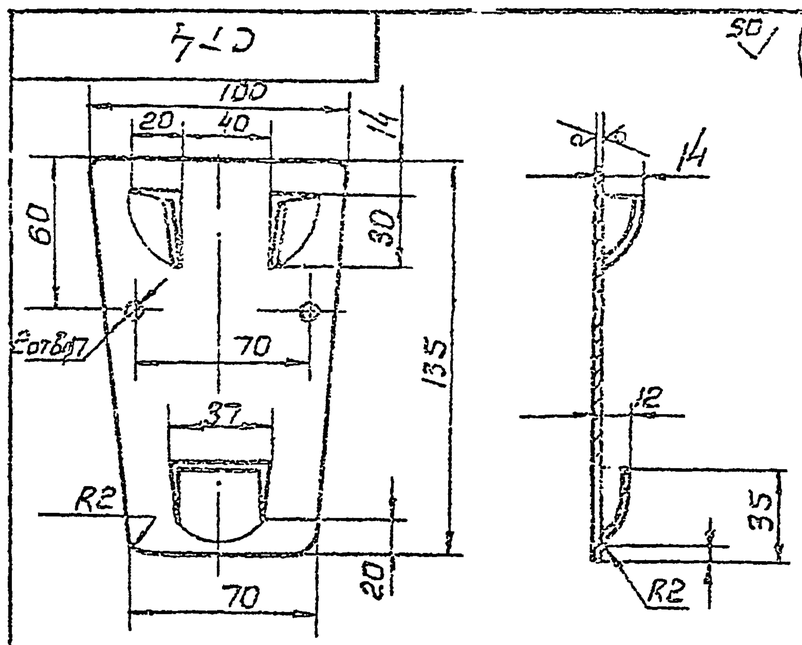

1. Предельные отклонения размеров: отверстий - по $А_7$, валов - по $В_7$, остальных - по $Ст_7$
2. Покрытие грунтовка ГФ-020 ГОСТ 4056-63 VII.С1

			СТ4		
Изм.	Лист	Nдок.	Подп.	Подэкладка под кронштейны для уныбальников	Лит. / Масса / Масштаб: 0,18 / 1:2
Разраб.					Лист / Листов 1
Пров.					Минсантехмонтажспецстрой СССР Главпромвентиляция и электровентиляция
Н. контр.				Б-лист ГОСТ 19903-74 Лист 3-III Ст3кп ГОСТ 16523-70	
Утв.					

Формат