СССР

ОТРАСЛЕВЫЕ СТАНДАРТЫ

ИНСТРУМЕНТ СЛЕСАРНО-СБОРОЧНЫЙ

Продолжение части I

ОСТ 1.52433—79÷ОСТ 1.52462—79

Издание официальное

УДК 621.883.7-86

Группа Г24

ОТРАСЛЕВОЙ СТАНДАРТ

ОТВЕРТКА - ДРЕЛЬ
Тип I

ОСТ 1.52451-79

Взамен 999.7810-0012
(АН-2275)

Конструкция и размеры

Распоряжением Министерства
от 28.01. 1980 г. № 087-16

срок введения установлен
с 01.07. 1980 г.
по 01.07. 1985 г.

① Проверено в 1985г.
Срок действия продлен до 01.01.91.

Настоящий стандарт распространяется на отвертку-дрель, тип I.

1. КОНСТРУКЦИЯ И РАЗМЕРЫ ОТВЕРТКИ -ДРЕЛИ.

1.1. Конструкция и размеры отвертки - дрели должны соответствовать указанным на черт. 1 и в табл. 1.

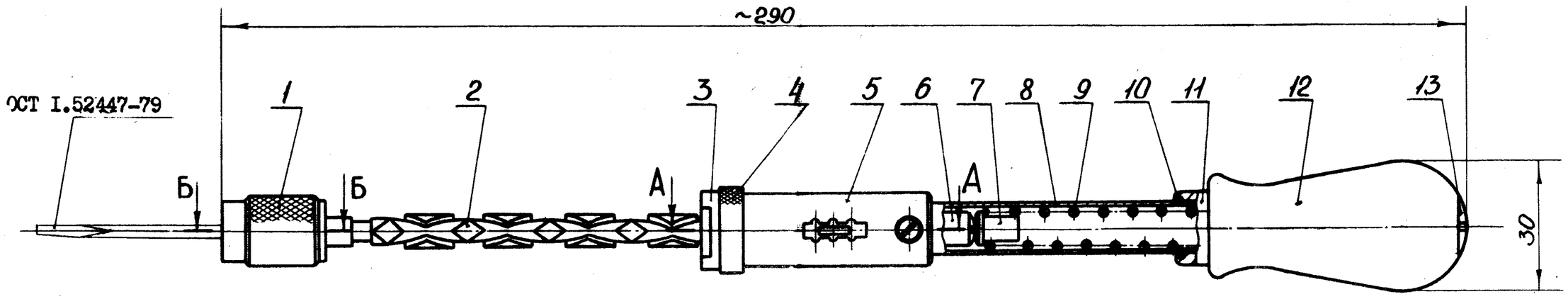

Б-Б
М2:1

А-А
М2:1

В-В
повернуто

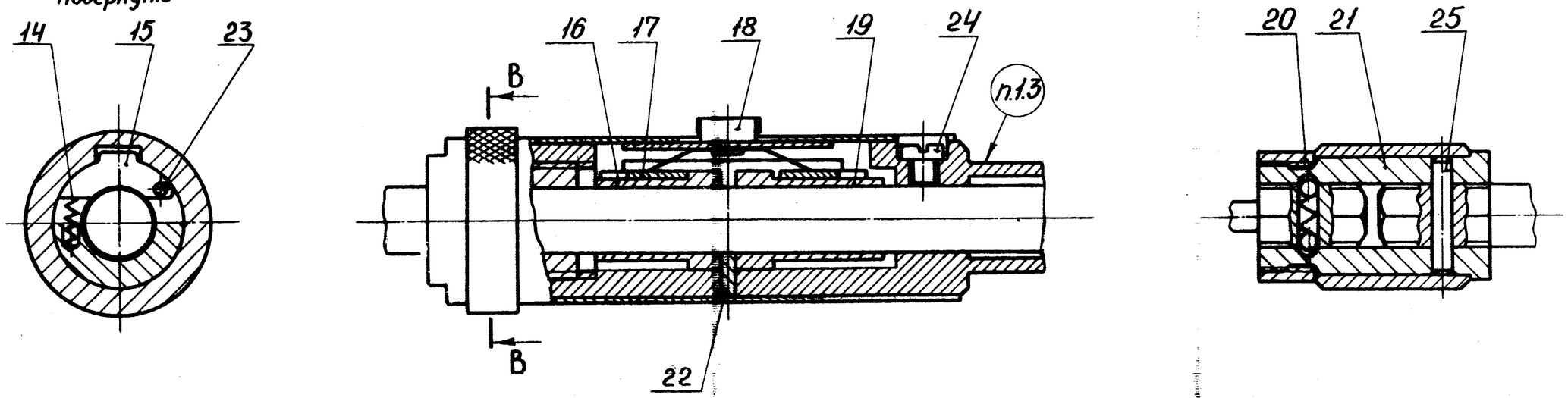

Таблица I

Размеры в мм

Обозначение отвертки-дрели	Применяемость	Масса, кг.	Дет.I Кольцо кол.I	Дет.2 Валик червячный кол.I	Дет.3 Пробка тормоза кол.I	Дет.4 Кольцо тормоза кол.I	Дет.5 Кожух кол.I
			Обозначения				
78I0-005I		0,204	78I0-005I/00I	78I0-005I/002	78I0-005I/003	78I0-005I/004	78I0-005I/005

Продолжение табл. I

Размеры в мм

Обозначение отвертки-дрели	Дет.6 Гайка кол.I	Дет.7 Упор кол.I	Дет.8 Корпус кол.I	Дет.9 Пружина кол.I	Дет.I0 Кольцо пружинное кол.I
	Обозначения				
78I0-005I	78I0-005I/006	78I0-005I/007	78I0-005I/008	78I0-005I/009	78I0-005I/0I0

Продолжение табл. I

Размеры в мм

Обозначение отвертки-дрели	Дет.II Кольцо кол.I	Дет.I2 Ручка кол.I	Дет.I3 Пробка кол.I	Дет.I4 Пружина кол.I	Дет.I5 Собачка тормоза кол.I
	Обозначения				
78I0-005I	78I0-005I/00II	78I0-005I/0I2	78I0-005I/0I3	78I0-005I/0I4	78I0-005I/0I5

Продолжение табл. I

Размеры в мм

Обозначение отвертки-дрели	Дет.I6 Гайка левая кол.I	Дет.I7 Сухарь кол.I	Дет.I8 Переключатель кол.I	Дет.I9 Гайка правая кол.I	Дет.20 Гайка кол.I
	Обозначения				
78I0-005I	78I0-005I/0I6	78I0-005I/0I7	78I0-005I/I00	78I0-005I/0I8	78I0-005I/0I9

Продолжение табл.I

Размеры в мм

Обозначение отвертки-дрели	Дет.2I Втулка кол.I	Дет.22 Шпонка кол.2	Дет.23 Ось ГОСТ 3I28-70 кол.I	Дет.24 Винт ГОСТ I49I-72 кол.I	Дет.25 Штифт ГОСТ 3I28-70 кол.I
	Обозначения				
78I0-005I	78I0-005I/020	78I0-005I/02I	Iп6 x 6	М3х5.5.8	2п6 x I2

Пример условного обозначения отвертки - дрели :

Отвертка 78I0-005I ОСТ I.5245I-79

I.2. Технические требования - 999.7899-0000.

I.3. Маркировать: обозначение, товарный знак предприятия - изготовителя.

2. КОНСТРУКЦИЯ И РАЗМЕРЫ КОЛЬЦА (Дет.I).

2.I. Конструкция и размеры кольца должны соответствовать указанным на черт. 2.

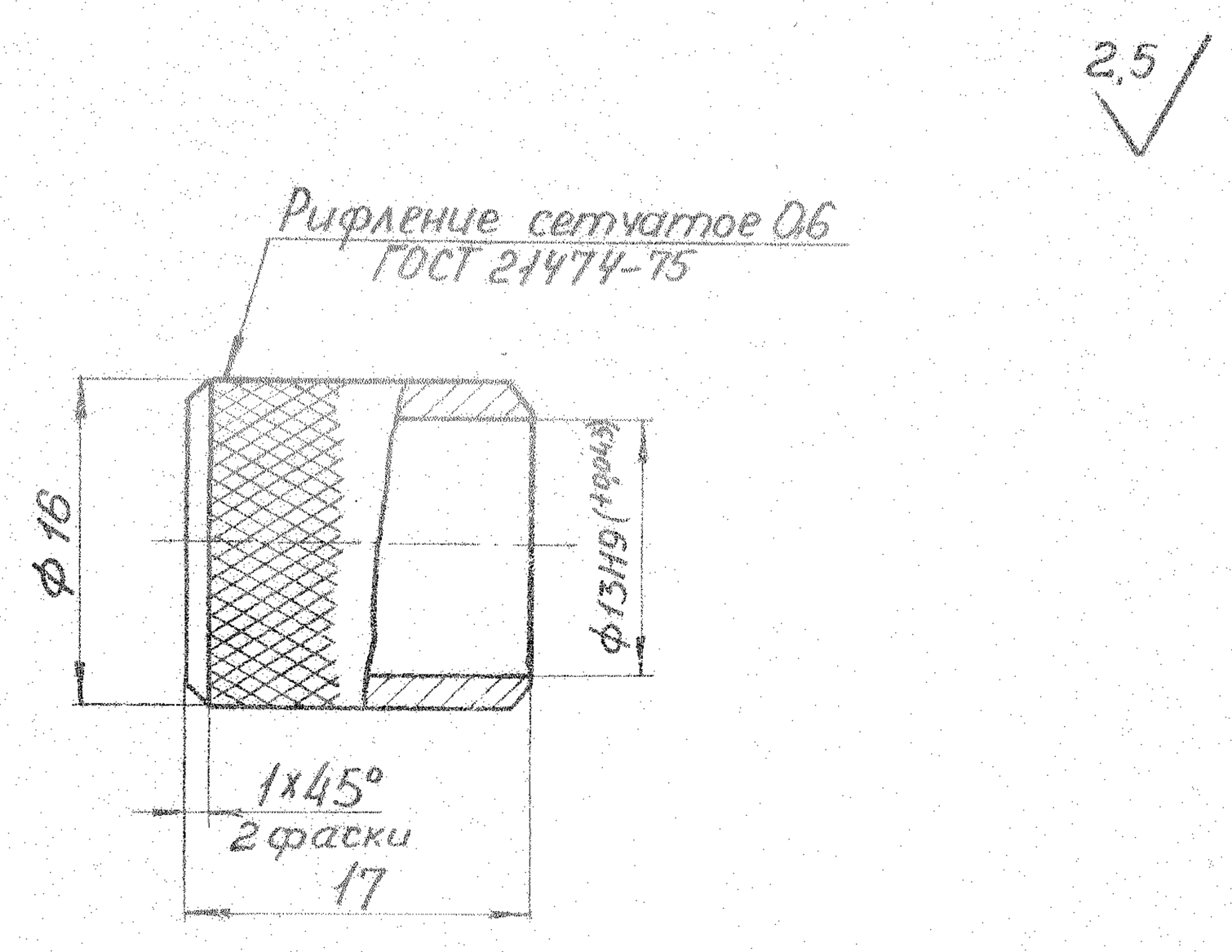

Масса - 0,024 кг

Черт. 2

Пример условного обозначения кольца :

Кольцо 78I0-005I/00I ОСТ I.5245I-79

2.2. Материал - сталь марки Ст6 по ГОСТ 380-7I.

2.3. Неуказанные предельные отклонения размеров: отверстий H12, валов h I2.

2.4. Покрытие - 999.7899-0000.

3. КОНСТРУКЦИЯ И РАЗМЕРЫ ВАЛИКА ЧЕРВЯЧНОГО (Дет.2).

3.I. Конструкция и размеры валика червячного должны соответствовать указанным на черт. 3 .

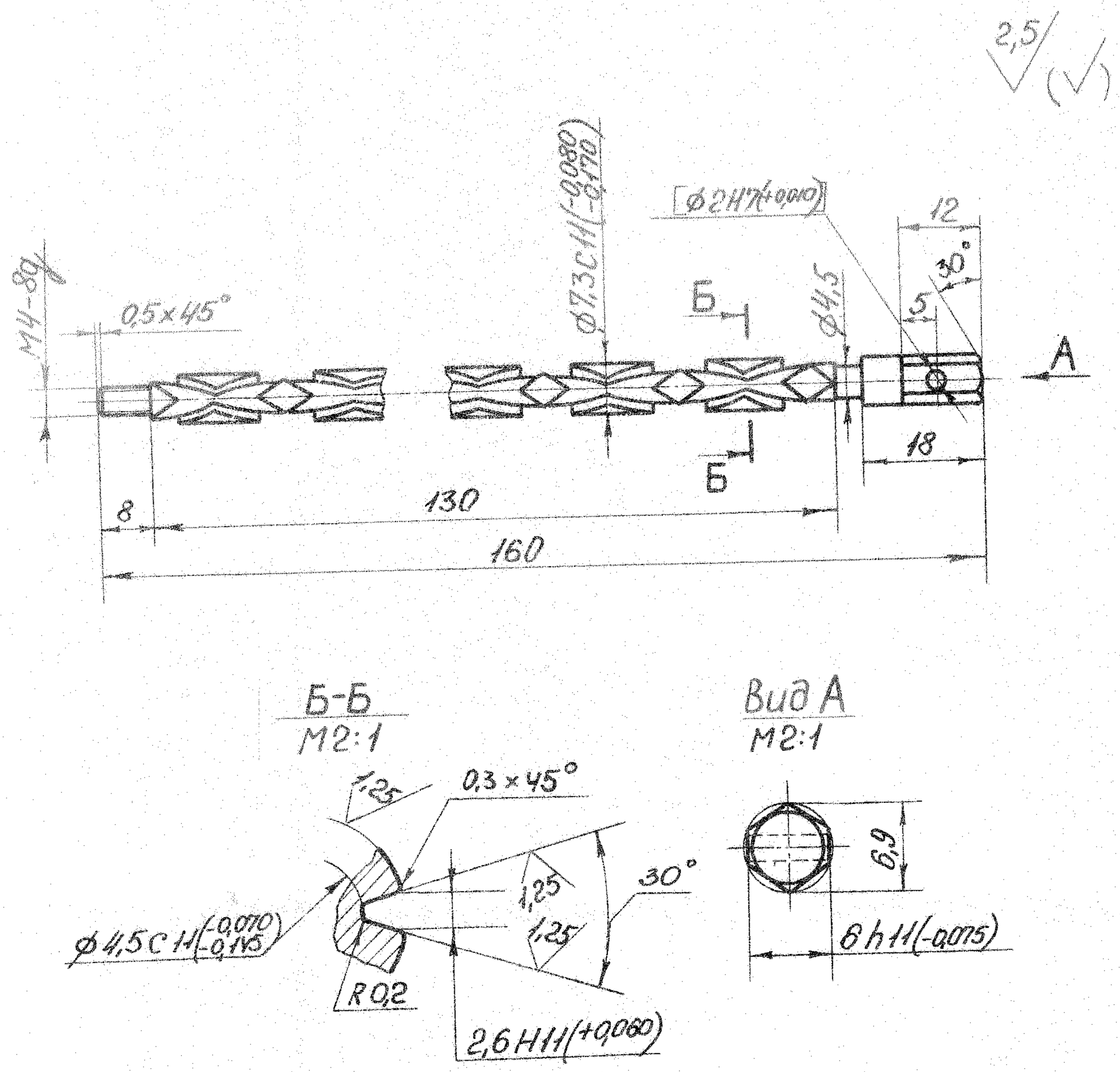

Масса - 0,0II кг

Черт. 3

Пример условного обозначения валика червячного:

Валик червячный 78I0-005I/002 ОСТ I.5245I-79

3.2. Материал - 40Х по ГОСТ 4543-71.

3.3. Твердость - HRC 35 ... 40.

3.4. На длине I30 мм нарезать винтовые канавки:

Шаг 40,7 мм, 2 правые (2 захода), 2 левые (2 захода).

3.5. Резьба - СТ СЭВ I80-75, СТ СЭВ I82-75. Допуски на резьбу - ГОСТ I6093-70.

3.6. Неуказанные предельные отклонения размеров:

валов h I2.

3.7. Обработку по размерам в квадратных скобках производить с дет. 2I.

3.8. Покрытие - 999.7899-0000.

4. КОНСТРУКЦИЯ И РАЗМЕРЫ ПРОБКИ ТОРМОЗА (Дет.3).

4.I. Конструкция и размеры пробки тормоза должны соответствовать указанным на черт. 4.

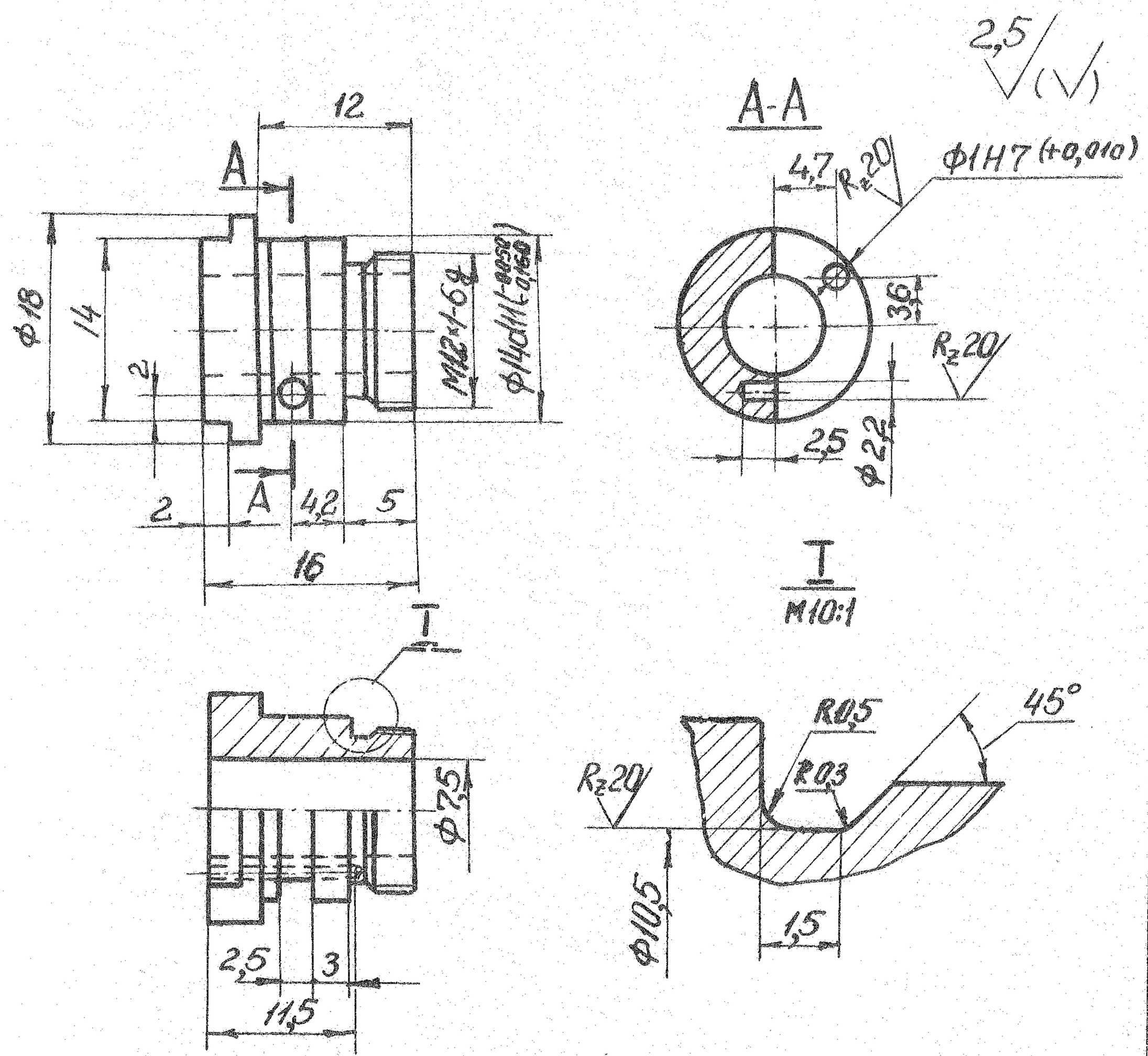

Масса - 0,0I6 кг

Черт. 4

Пример условного обозначения пробки тормоза:

Пробка тормоза 78I0-005I/0030СТ I.5245I-79

4.2. Материал - сталь марки Ст.6 по ГОСТ 380-7I.

4.3. Резьба - СТ СЭВ I80-75, СТ СЭВ I82-75.

Допуски на резьбу - ГОСТ I6093-70.

4.4. Неуказанные предельные отклонения размеров:

отверстий H I2, валов h I2.

4.5. Покрытие - 999.7899-0000.

5. КОНСТРУКЦИЯ И РАЗМЕРЫ КОЛЬЦА ТОРМОЗА (Дет.4).

5.I. Конструкция и размеры кольца тормоза должны соответствовать указанным на черт. 5.

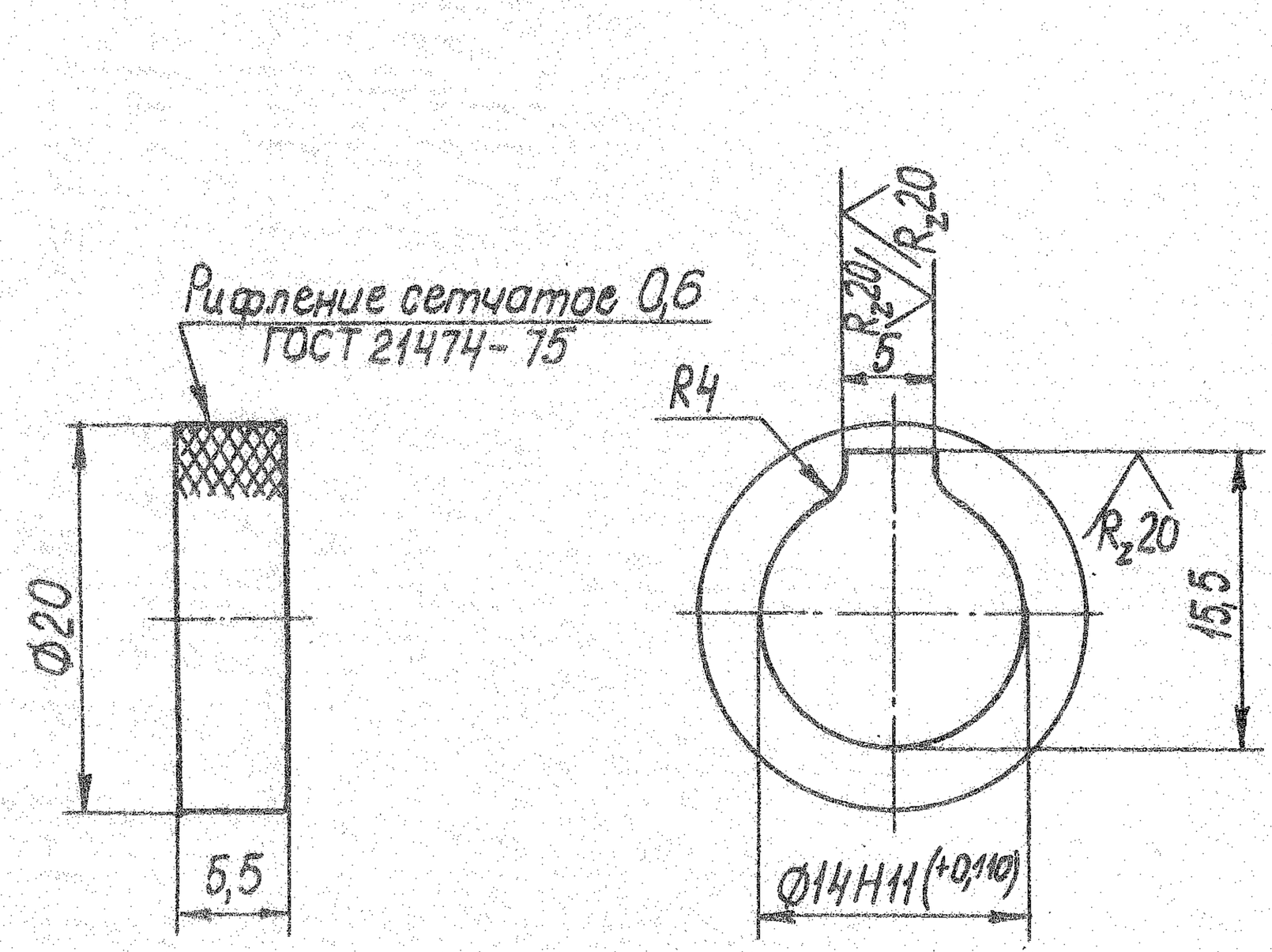

Масса - 0,006кг

Черт. 5

Пример условного обозначения кольца тормоза:

Кольцо тормоза 78I0-005I/004 ОСТ I.5245I-79

5.2. Материал - сталь марки Ст.6 по ГОСТ 380-7I.

5.3. Твердость - HRC 35 ... 40.

5.4. Неуказанные предельные отклонения размеров: отверстий H12, валов h I2.

5.5. Покрытие - 999.7899-0000.

6. КОНСТРУКЦИЯ И РАЗМЕРЫ КОЖУХА (Дет. 5).

6.I. Конструкция и размеры кожуха должны соответствовать указанным на черт. 6.

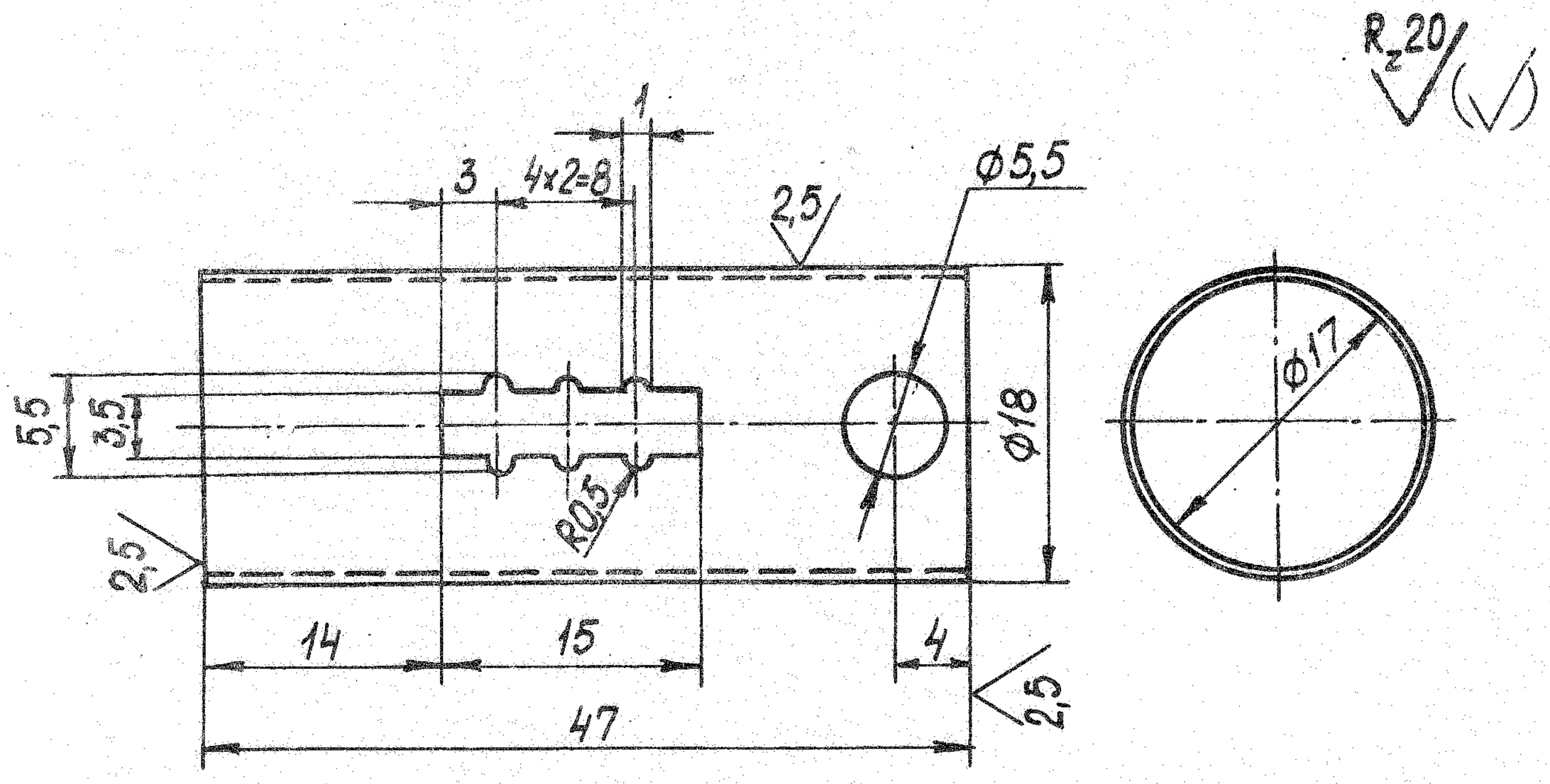

Масса – 0,009 кг

Черт. 6

Пример условного обозначения кожуха:

Кожух 78I0-005I/005 ОСТ I.5245I-79

6.2. Материал – труба $\frac{20x2\text{-ГОСТ 8734-75}}{\text{Б20 ГОСТ 8733-74}}$,

6.3. Неуказанные предельные отклонения размеров:

отверстий H12, валов h I2.

6.4. Покрытие – 999.7899-0000.

7. КОНСТРУКЦИЯ И РАЗМЕРЫ ГАЙКИ (Дет. 6).

7.I. Конструкция и размеры гайки должны соответствовать указанным на черт. 7.

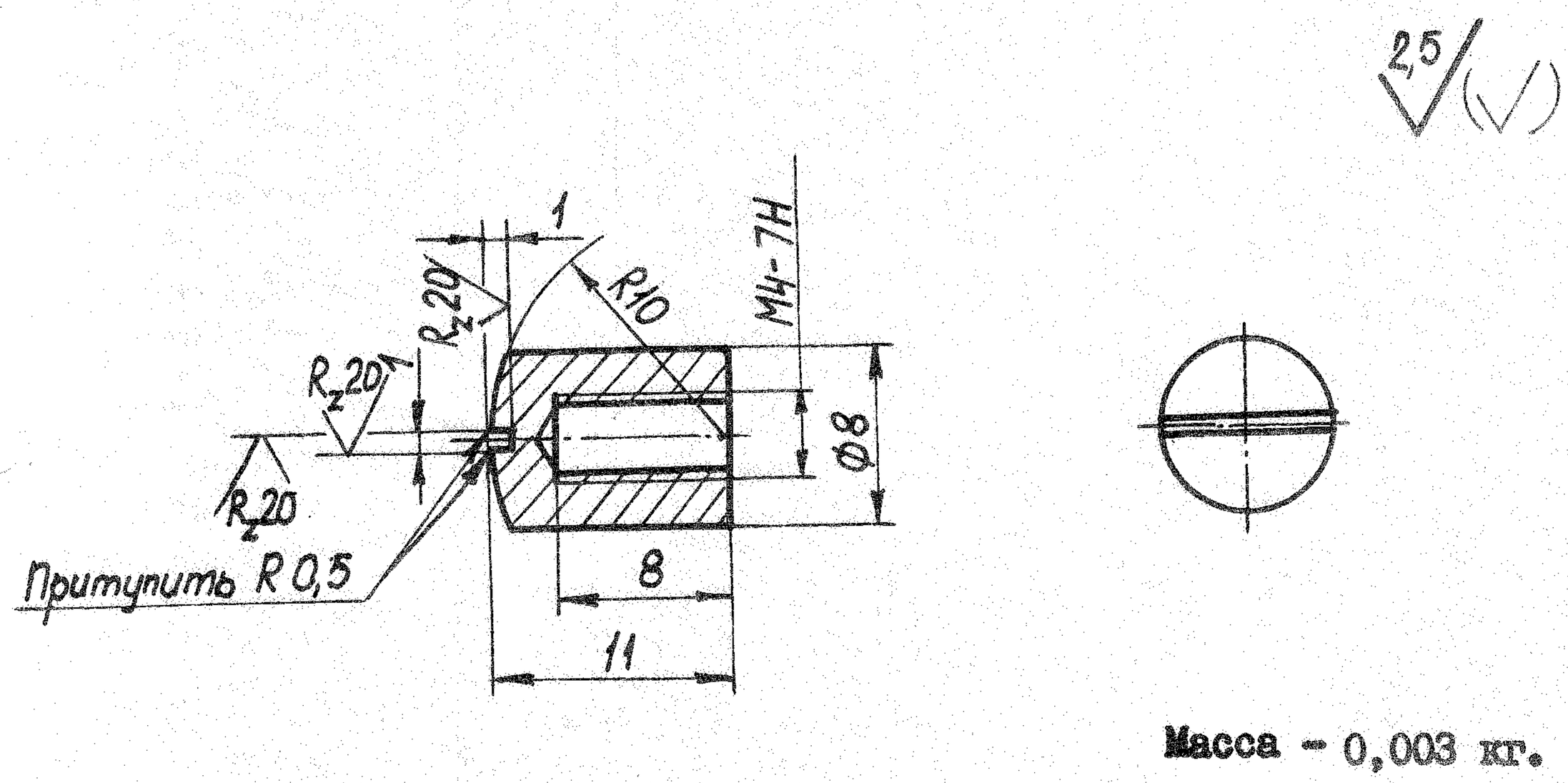

Черт. 7

Пример условного обозначения гайки:

Гайка 78I0-005I/006 ОСТ I.5245I-79

7.2. Материал - сталь марки Ст.3 по ГОСТ 380-7I.

7.3. Резьба - СТ СЭВ I80-75 , СТ СЭВ I82-75.

Допуски на резьбу - ГОСТ I6093-70.

7.4. Неуказанные предельные отклонения размеров: отверстий H12, валов h I2.

7.5. Покрытие - 999.7899-0000.

8. КОНСТРУКЦИЯ И РАЗМЕРЫ УПОРА (Лист.7).

8.I. Конструкция и размеры упора должны соответствовать указанным на черт. 8.

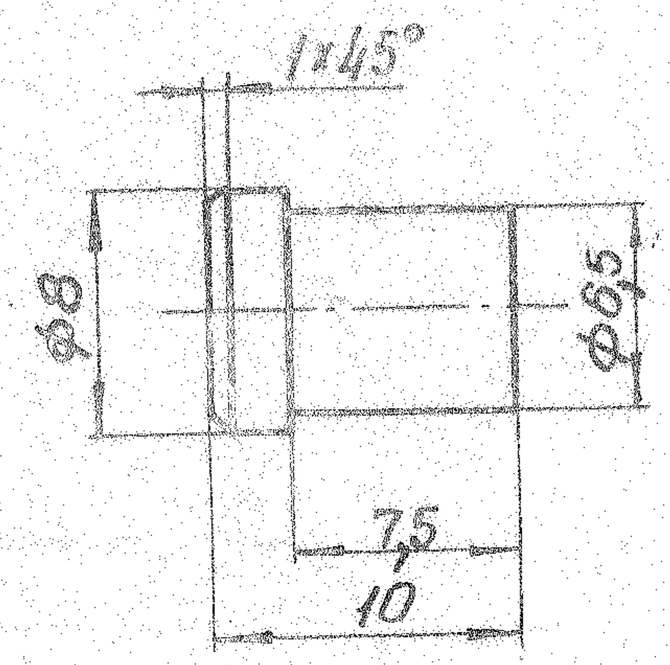

Масса- 0,004 кг.

Черт. 8

Пример условного обозначения упора:

Упор 78I0-005I/007ОСТ I.52451-79

8.2. Материал - эбонит марки А ГОСТ 2748-77; допускается изготовление из пластмассы К-I8-2 ГОСТ 5689-79.

8.3. Неуказанные предельные отклонения размеров:

валов h I2.

8.4. Покрытие - 999.7899-0000.

9. КОНСТРУКЦИЯ И РАЗМЕРЫ КОРПУСА (Дет.8).

9.I. Конструкция и размеры корпуса должны соответствовать указанным на черт. 9.

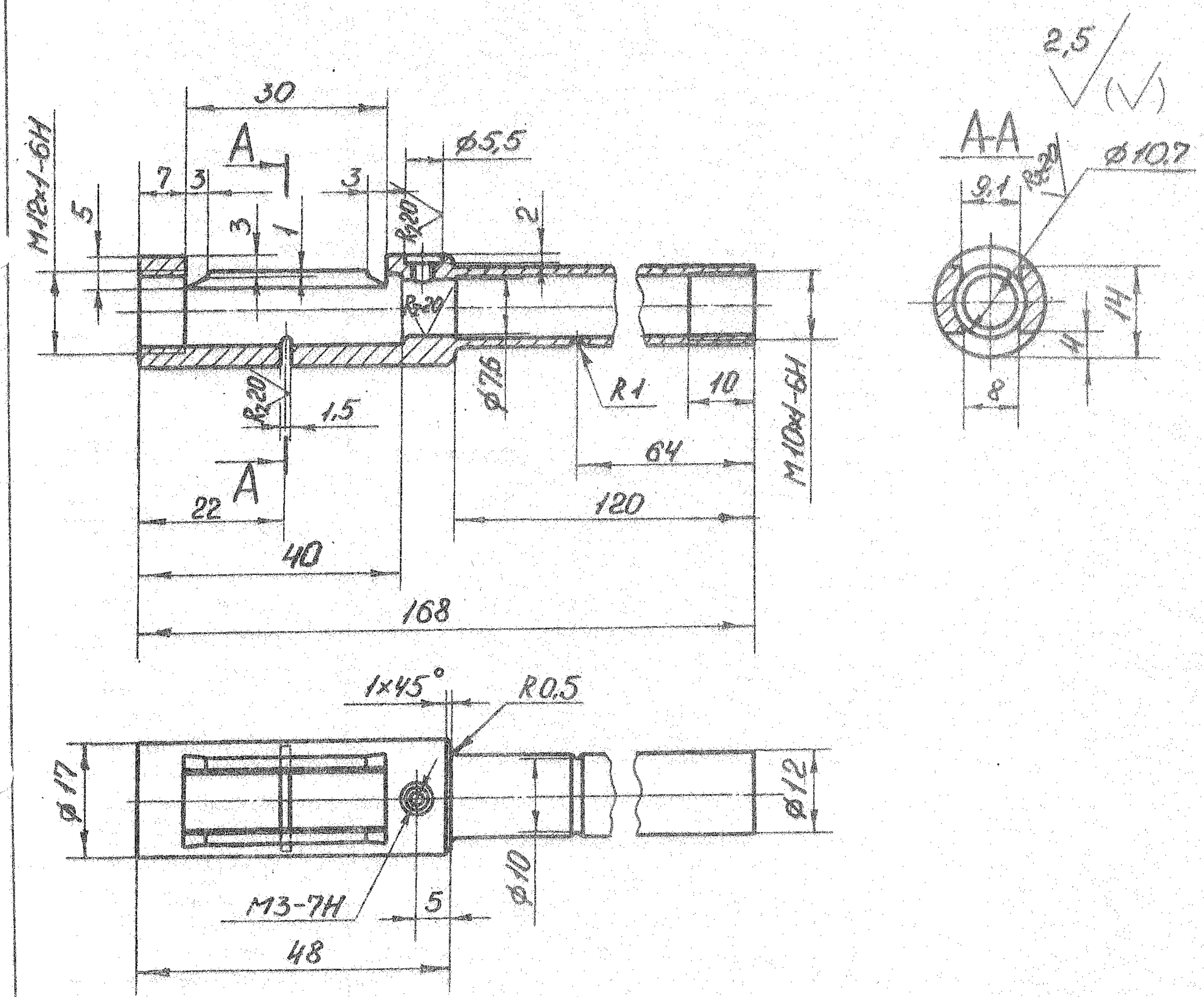

Масса - 0,063 кг

Черт. 9

Пример условного обозначения корпуса:

Корпус 78I0-005I/008 ОСТ I.5245I-79

9.2. Материал - сталь марки Ст.6 по ГОСТ 380-71.

9.3. Резьба - СТ СЭВ I80-75, СТ СЭВ I82-75.

Допуски на резьбу - ГОСТ I6093-70.

9.4. Неуказанные предельные отклонения размеров:

отверстий H12, валов h I2.

9.5. Покрытие - 999.7899-0000.

I0. КОНСТРУКЦИЯ И РАЗМЕРЫ ПРУЖИНЫ (Дет. 9).

I0.I. Конструкция и размеры пружины должны соответствовать указанным на черт. I0.

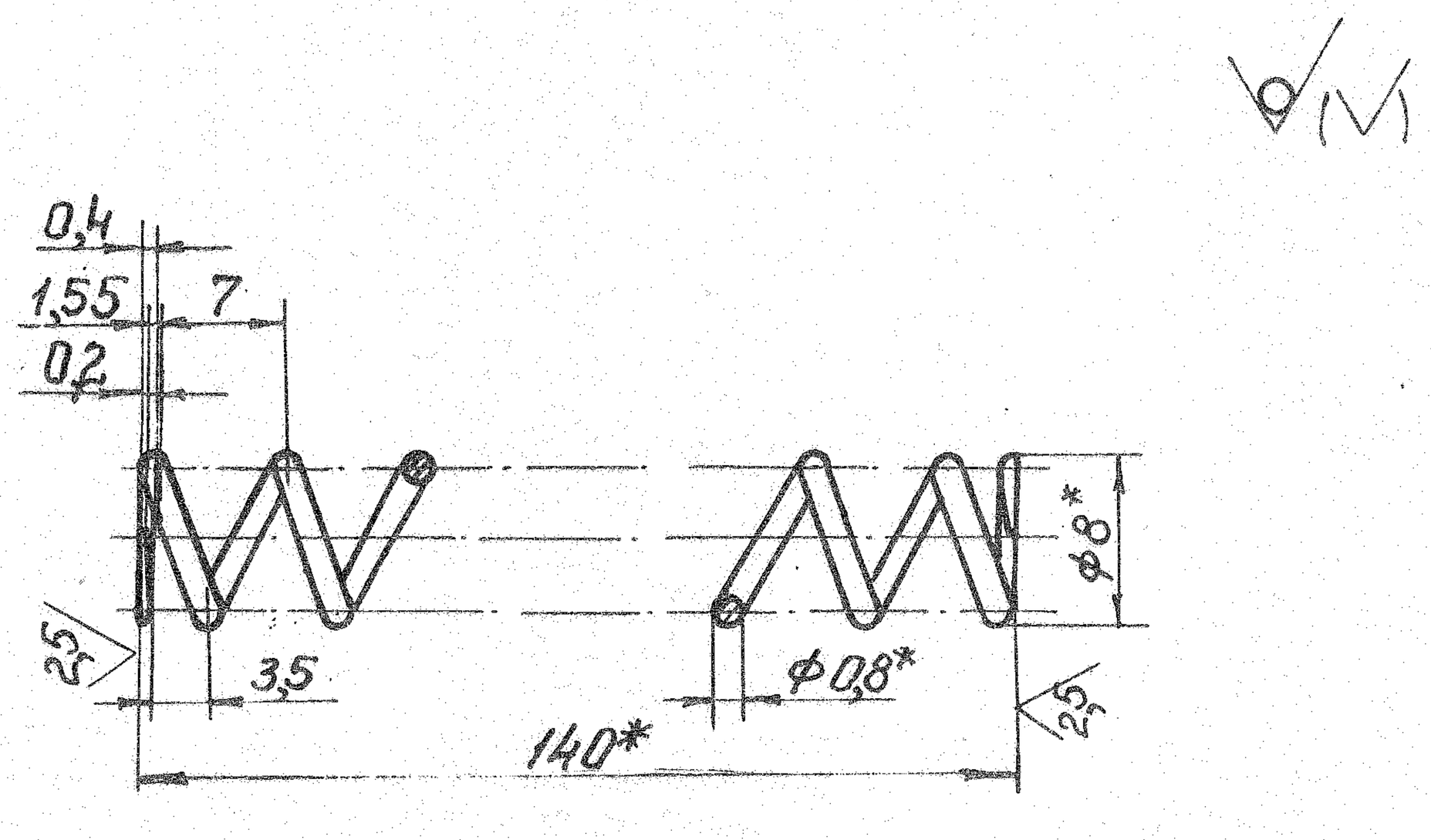

* Размеры для справок.

Масса - 0,003 кг.

Черт. I0

Пример условного обозначения пружины:

Пружина 78I0-005I/00Ф ОСТ I.5245I-79

I0.2. Материал - проволока II-0,8 ГОСТ 9389-75.

I0.3. Модуль сдвига 30 ГПа.

I0.4. Напряжение касательное при кручении (максимальное) τ_3=I300 МПа.

I0.5. Длина развернутой пружины ~ 450 мм.

I0.6. Число рабочих витков - I 8.

I0.7. Число витков полное - 20.

I0.8. Направление навивки правое.

I0.9. Остальные технические требования по ГОСТ I6II8-70.

II. КОНСТРУКЦИЯ И РАЗМЕРЫ КОЛЬЦА ПРУЖИННОГО (Дет.I0).

II.I. Конструкция и размеры кольца пружинного должны соответствовать указанным на черт. II.

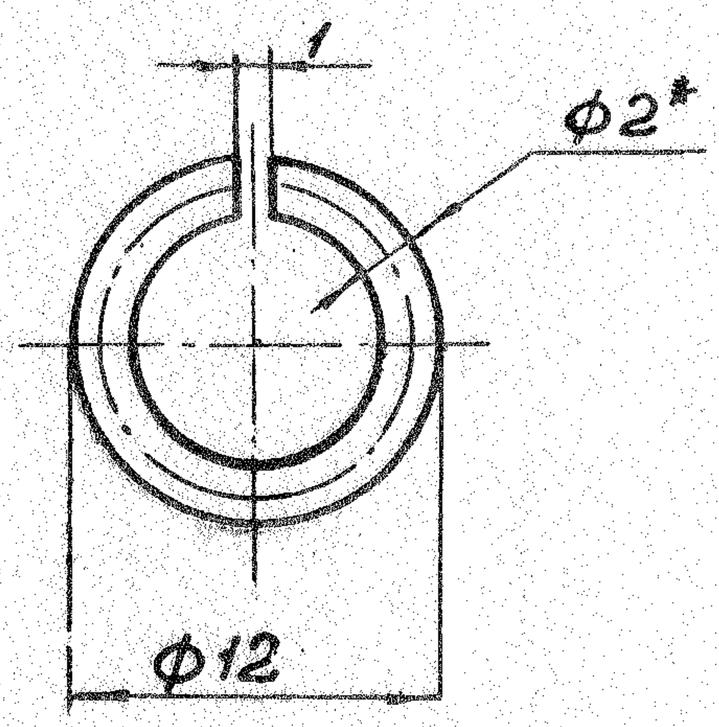

* Размеры для справок.

Масса - 0,00I кг.

Черт. II

Пример условного обозначения кольца пружинного:

Кольцо пружинное 78I0-005I/0I0 ОСТ I.5245I-79

II.2. Материал - проволока II - 2,0 ГОСТ 9389-75.

II.3. Длина развертки ~ 3I мм.

II.4. Неуказанные предельные отклонения размеров:

отверстий H14, валов h I4.

II.5. Покрытие - 999.7899-0000.

I2. КОНСТРУКЦИЯ И РАЗМЕРЫ КОЛЬЦА (Дет. II).

I2.I. Конструкция и размеры кольца должны соответствовать указанным на черт. I2.

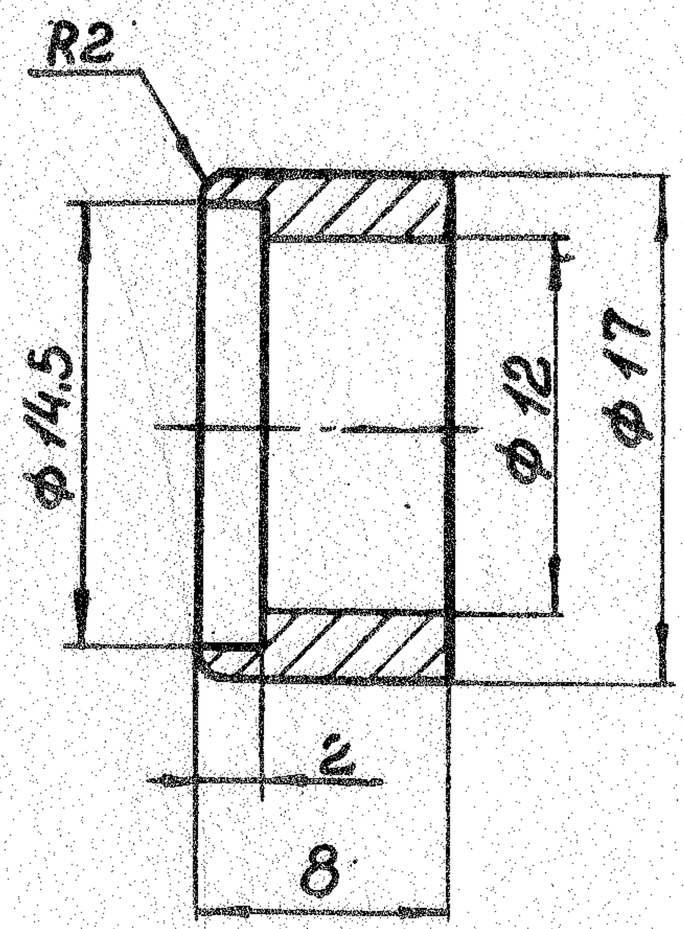

Масса - 0,007 кг.

Черт. I2

Пример условного обозначения кольца:

Кольцо 78I0-005I/0II ОСТ I.52451-79

I2.2. Материал - сталь марки Ст.3 по ГОСТ 380-7I.

I2.3. Неуказанные предельные отклонения размеров: отверстий H12, валов h I2.

I2.4. Покрытие - 999.7899-0000.

I3. КОНСТРУКЦИЯ И РАЗМЕРЫ РУЧКИ (Дет. I2).

I3.I. Конструкция и размеры ручки должны соответствовать указанным на черт. I3.

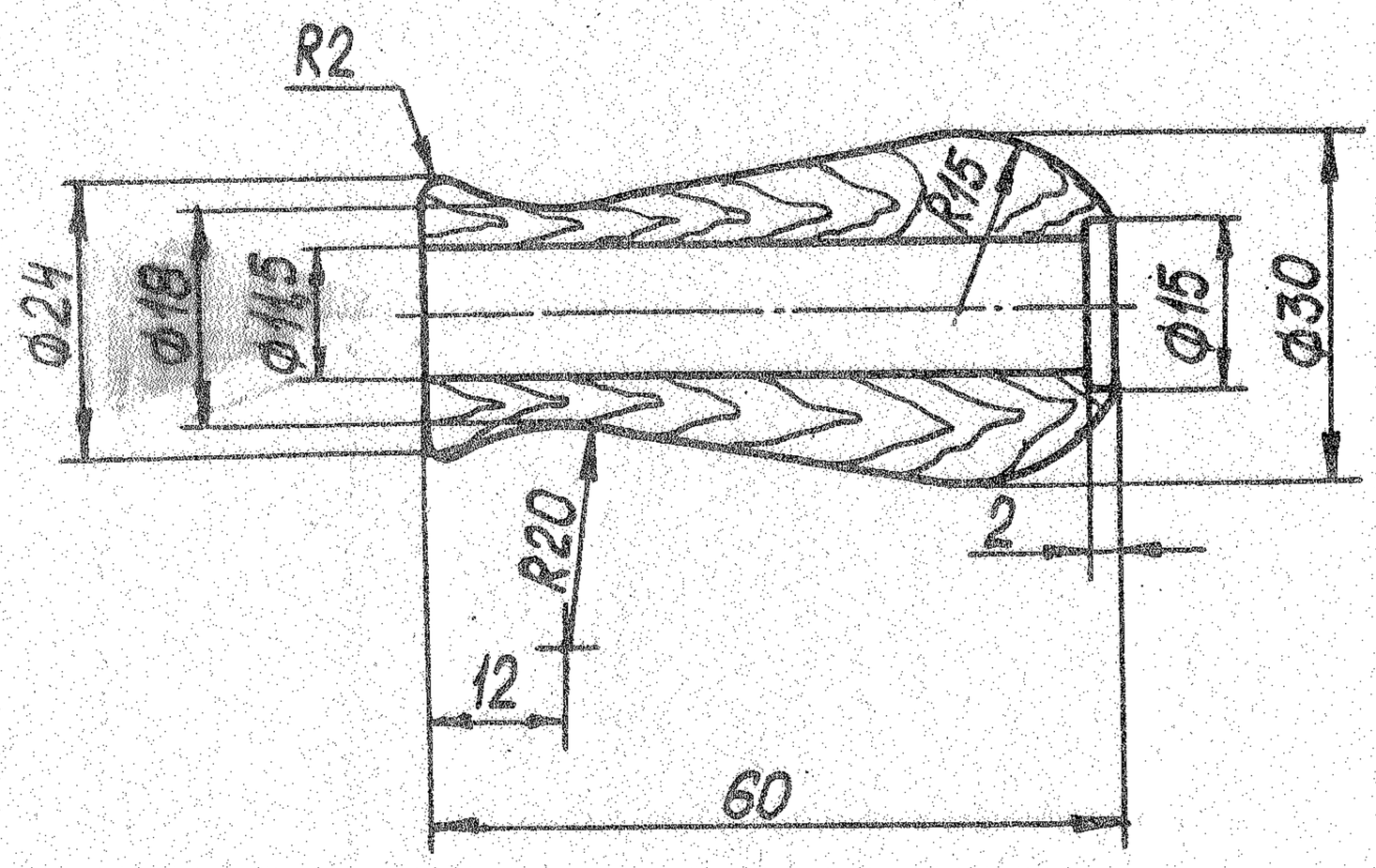

Масса - 0,013 кг.

Черт. I3

Пример условного обозначения ручки:

Ручка 78I0-005I/0I2 ОСТ I.5245I-79

I3.2. Материал - береза. Допускается изготовление ручки из бука, клена и рябины.

I3.3. Покрытие - 999.7899-0000.

I4. КОНСТРУКЦИЯ И РАЗМЕРЫ ПРОБКИ (Дет.I3).

I4.I. Конструкция и размеры пробки должны соответствовать указанным на черт. I4.

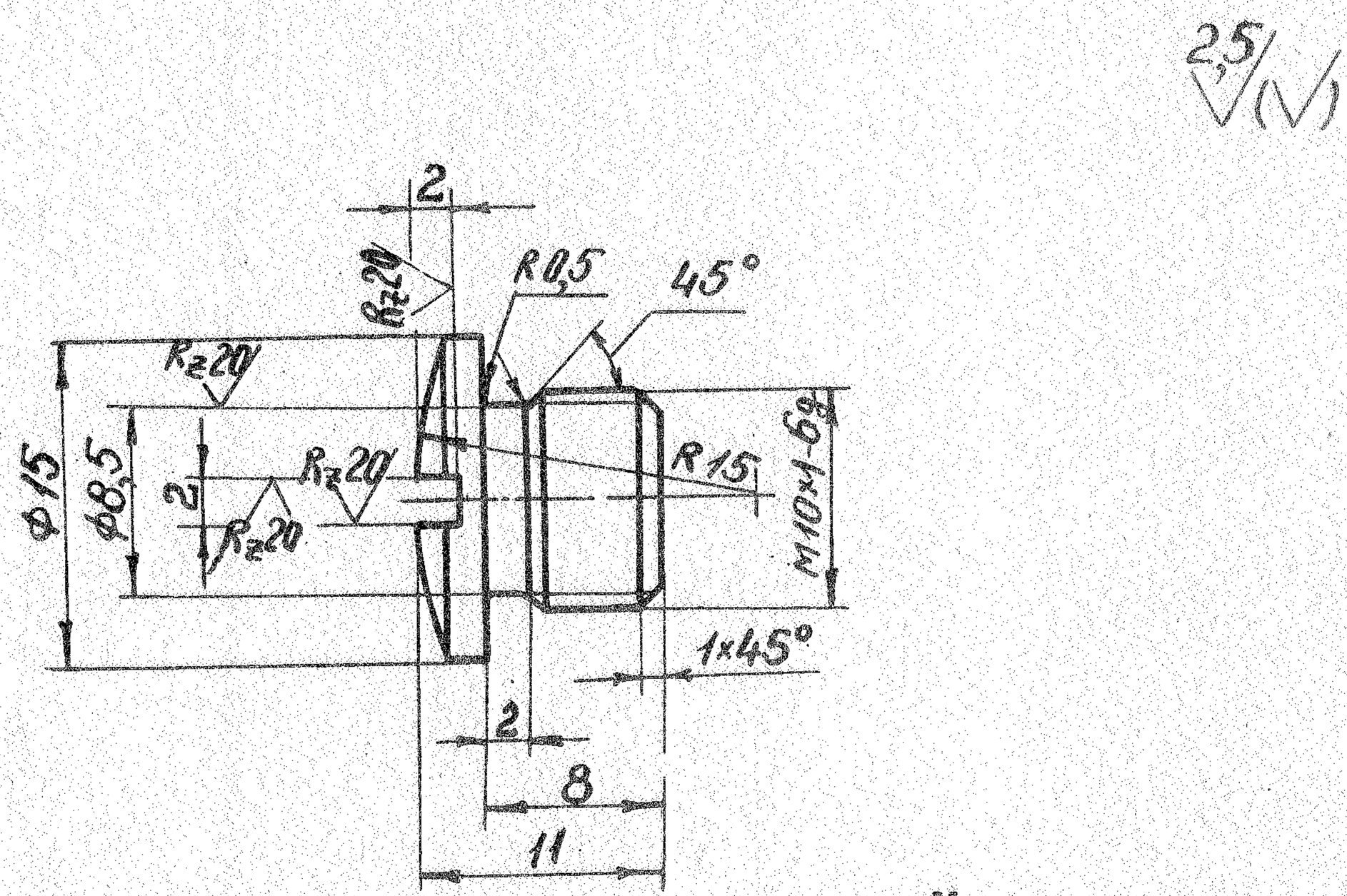

Масса - 0,009 кг.

Черт. I4

Пример условного обозначения пробки:

Пробка 78I0-005I/0I3 ОСТ I.5245I-79

I4.2. Материал - сталь марки Ст.3 по ГОСТ 380-7I.

I4.3. Резьба - СТ СЭВ I80-75, СТ СЭВ I82-75.

Допуски на резьбу - ГОСТ I6093-70.

I4.4. Неуказанные предельные отклонения размеров:

отверстий H12, валов h I2.

I4.5. Покрытие - 999.7899-0000.

I5. КОНСТРУКЦИЯ И РАЗМЕРЫ ПРУЖИНЫ (Дет.I4).

I5.I. Конструкция и размеры пружины должны соответствовать указанным на черт. I5.

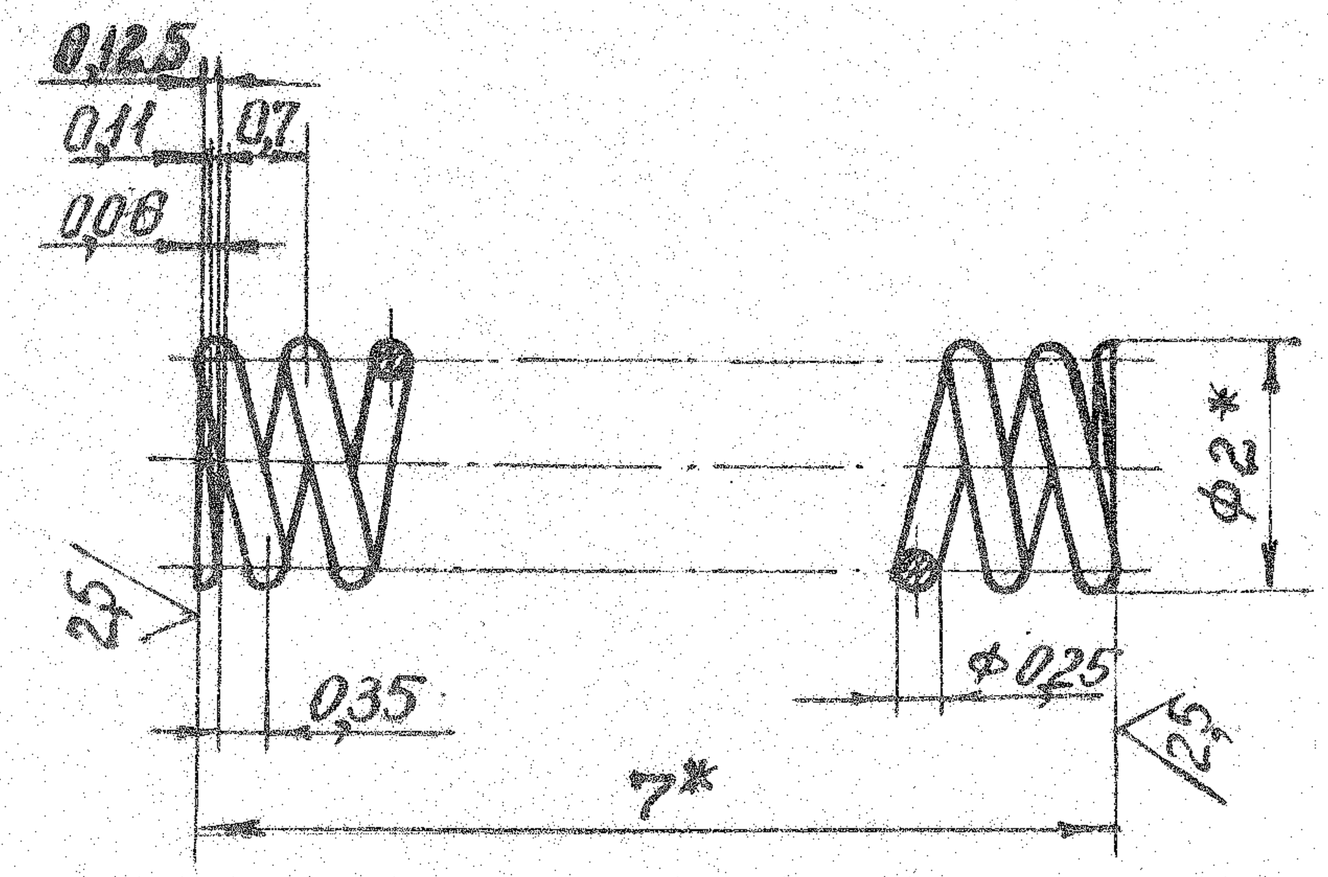

* Размеры для справок.

Масса -0,001кг

Черт. I5

Пример условного обозначения пружины:

Пружина 78I0-005I/0I4 ОСТ I.52451-79

I5.2. Материал - проволока II-0,25 ГОСТ 9389-75.

I5.3. Модуль сдвига 80 ГПа.

I5.4. Напряжение касательное при кручении (максимальное) I300 МПа.

I5.5. Длина развернутой пружины ~ 62 мм.

I5.6. Число рабочих витков - 8.

I5.7. Число полных витков - I0.

I5.8. Направление навивки - правое.

I5.9. Остальные технические требования по ГОСТ I6II8-70.

I6. КОНСТРУКЦИЯ И РАЗМЕРЫ СОБАЧКИ ТОРМОЗА (Дет.I5).

I6.I. Конструкция и размеры собачки тормоза должны соответствовать указаниям на черт. I6.

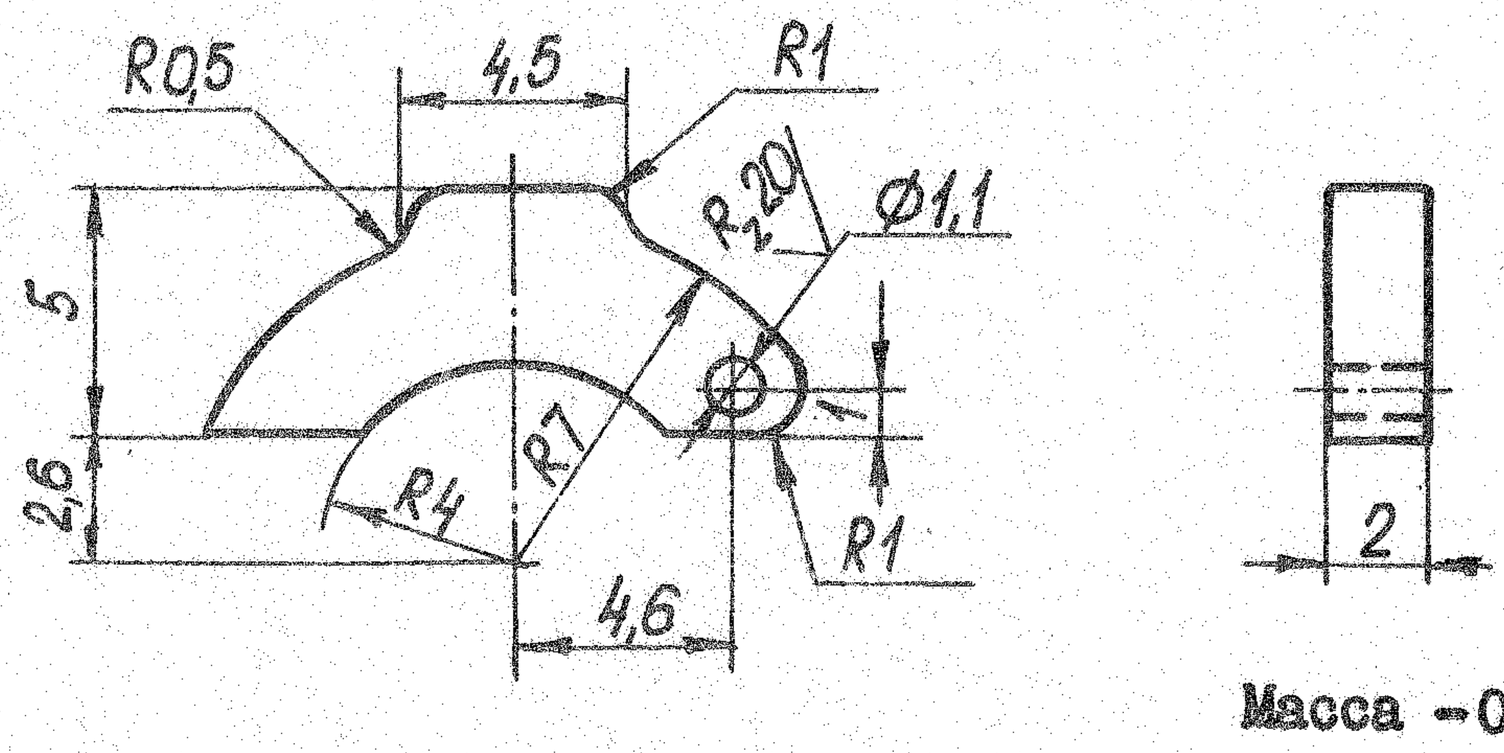

Черт. I6

Пример условного обозначения собачки тормоза:

Собачка тормоза 78I0-005I/0I5 ОСТ I.5245I-79

I6.2. Материал - сталь марки Ст.6 по ГОСТ 380-7I.

I6.3. Твердость - HRC 35 ... 40.

I6.4. Неуказанные предельные отклонения размеров: отверстий H12, валов h I2.

I6.5. Покрытие - 999.7899-0000.

I7. КОНСТРУКЦИЯ И РАЗМЕРЫ ГАЙКИ ЛЕВОЙ (Дет. I6).

I7.I. Конструкция и размеры гайки левой должны соответствовать указанным на черт. I7.

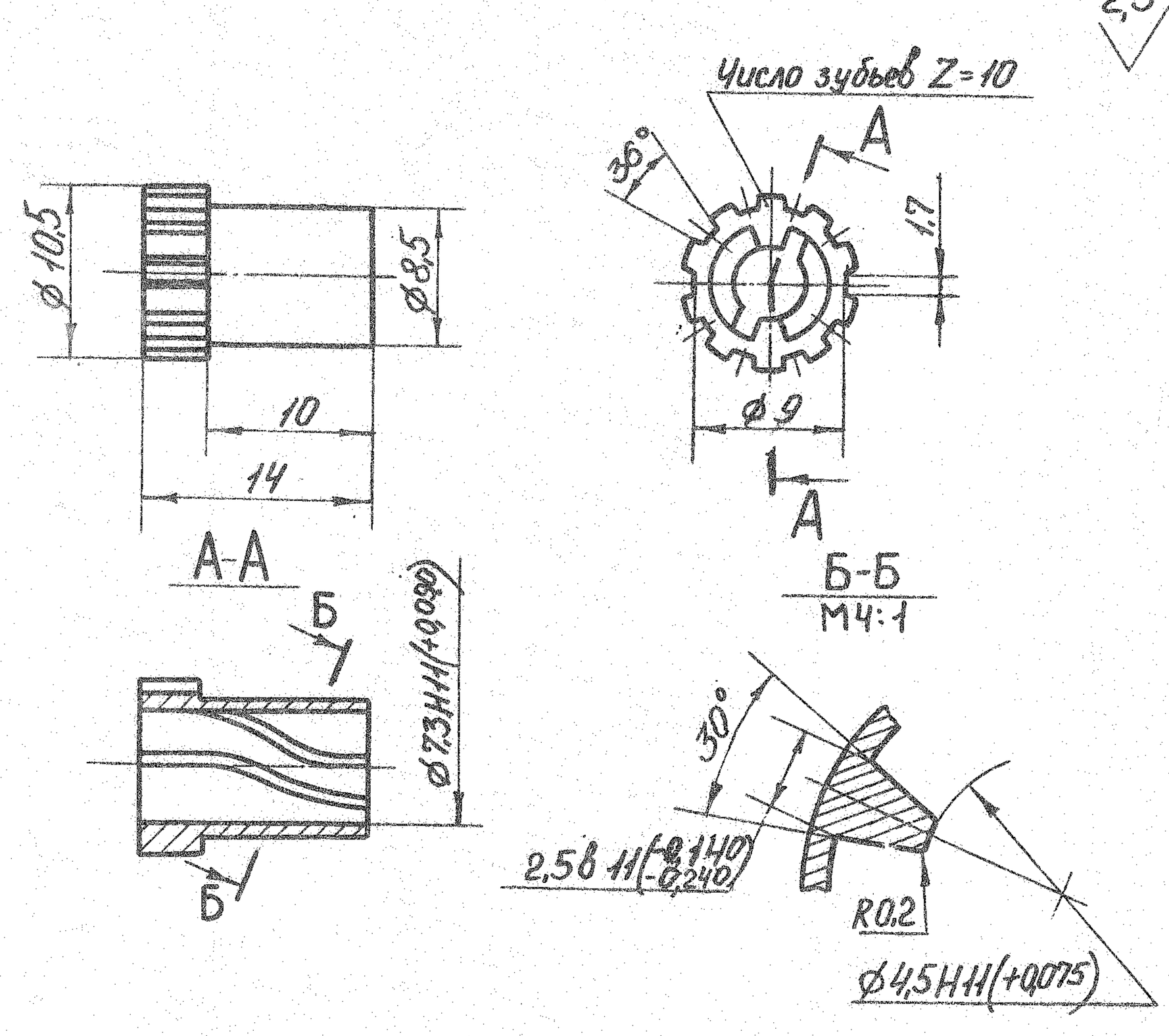

Масса -0,003 кг.

Черт. I7

Пример условного обозначения гайки левой:

Гайка левая 78I0-005I/0I6 ОСТ I.5245I-79

I7.2. Материал - бронза марки $\frac{\text{БрОЦС}}{\text{6-6-3}}$ по ОСТ I.90054-72.

$\frac{\text{БрОЦС}}{\text{5-5-5}}$ ГОСТ 613-79.

I7.3. Резьба винтовая внутреннего выступа.
левая: 2 захода, шаг 40,7 мм.

I7.4. Неуказанные предельные отклонения размеров:
отверстий H12, валов h I2.

I7.5. Покрытие - 999.7899-0000.

I8. КОНСТРУКЦИЯ И РАЗМЕРЫ СУХАРЯ (Дет. I7).

I8.I. Конструкция и размеры сухаря должны соответствовать указанным на черт. I8.

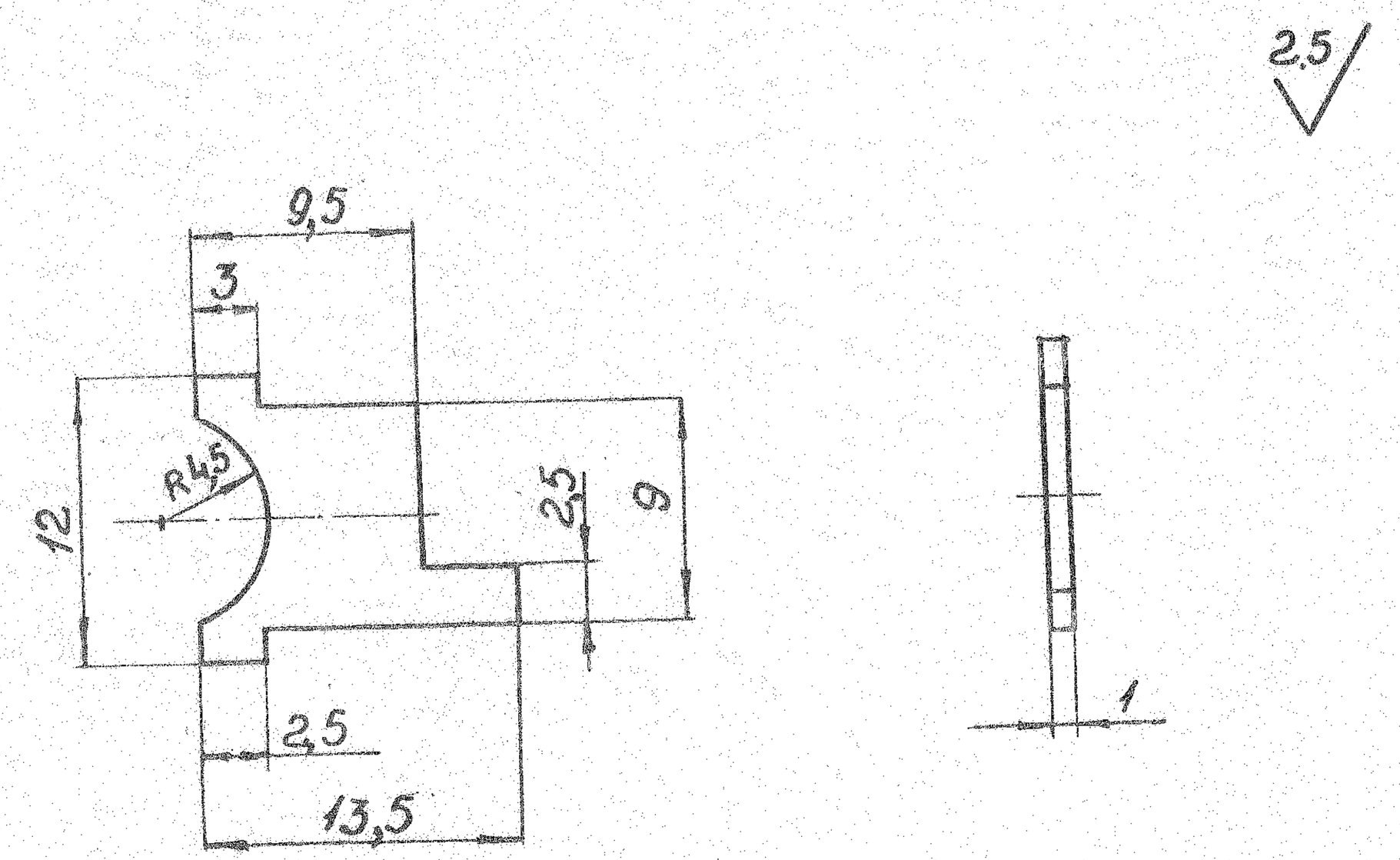

Масса - 0,00I кг

Черт. I8

Пример условного обозначения сухаря:

Сухарь 78I0-005I/0I7 ОСТ I.5245I-79

I8.2. Материал - лист I,0 ГОСТ I9903-75 / 45 ГОСТ/6523-70

I8.3. Твердость - HRC 35 ... 40.

I8.4. Неуказанные предельные отклонения размеров: отверстий H12, валов h I2.

I8.5. Покрытие - 999.7899-0000.

I9. КОНСТРУКЦИЯ И РАЗМЕРЫ ПЕРЕКЛЮЧАТЕЛЯ (Узел,дет.I8)

I9.I. Конструкция и размеры переключателя должны соответствовать указанным на черт. I9 и в табл. 2.

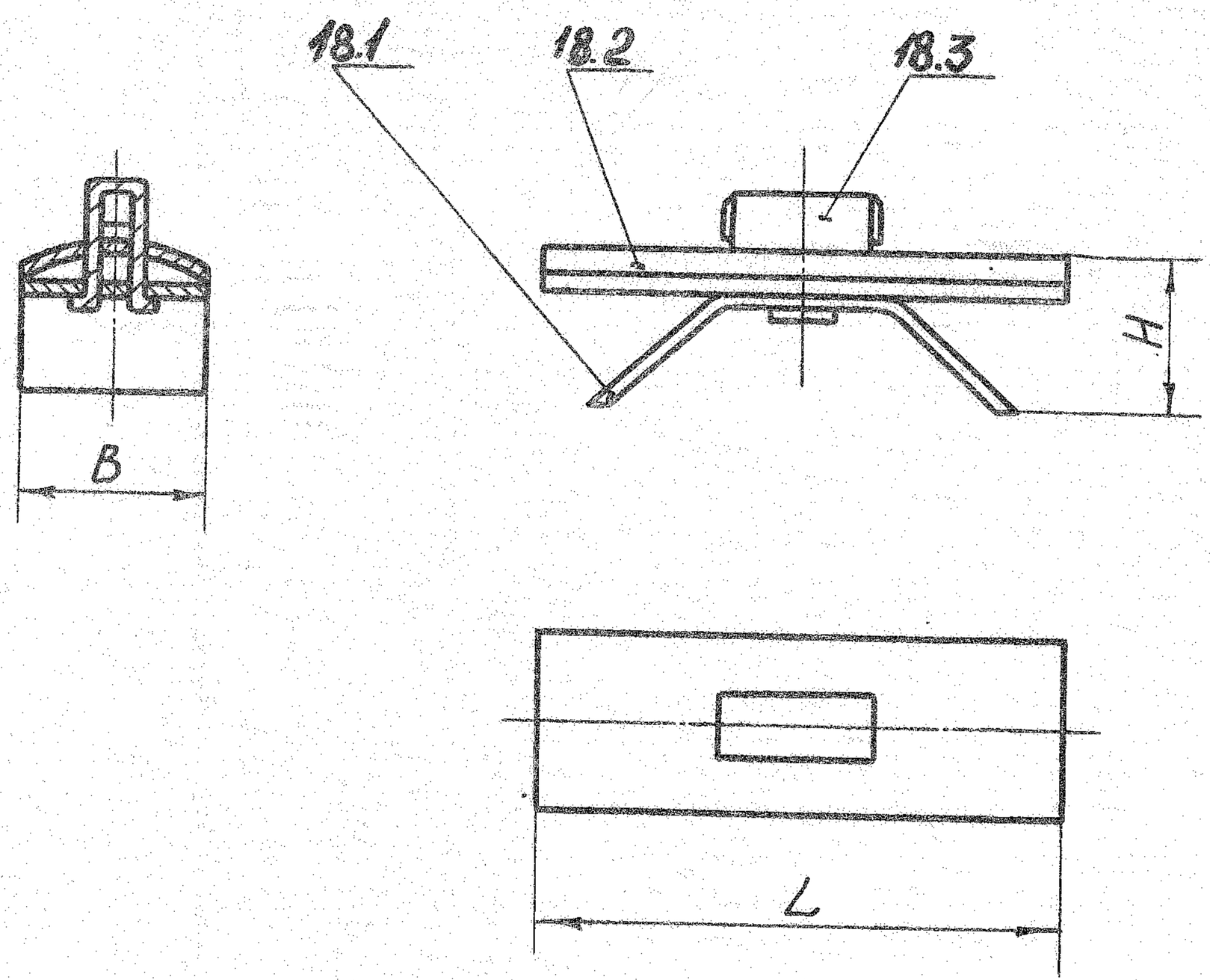

Черт. I9

Таблица 2

Размеры в мм

Обозначение переключателя	Прижимаемость	L	H	B	Масса, кг	Дет. I8.I Пружина кол.I
						Обозначения
78I0-005I/I00		23	5	8	0,00I	78I0-005I/I0I

Продолжение табл.2

Размеры в мм

Обозначение переключателя	Дет.I8.2 Основание кол.I	Дет.I8.3 Кнопка кол.I
	Обозначения	
78I0-005I/I00	78I0-005I/I02	78I0-005I/I03

Пример условного обозначения переключателя:

Переключатель 78I0-005I/I00 ОСТ I.5245I-79

I9.2. После сборки выступающие концы кнопки отогнуть.

20. КОНСТРУКЦИЯ И РАЗМЕРЫ ПРУЖИНЫ (Дет. I8.I).

20.I. Конструкция и размеры пружины должны соответствовать указанным на черт. 20.

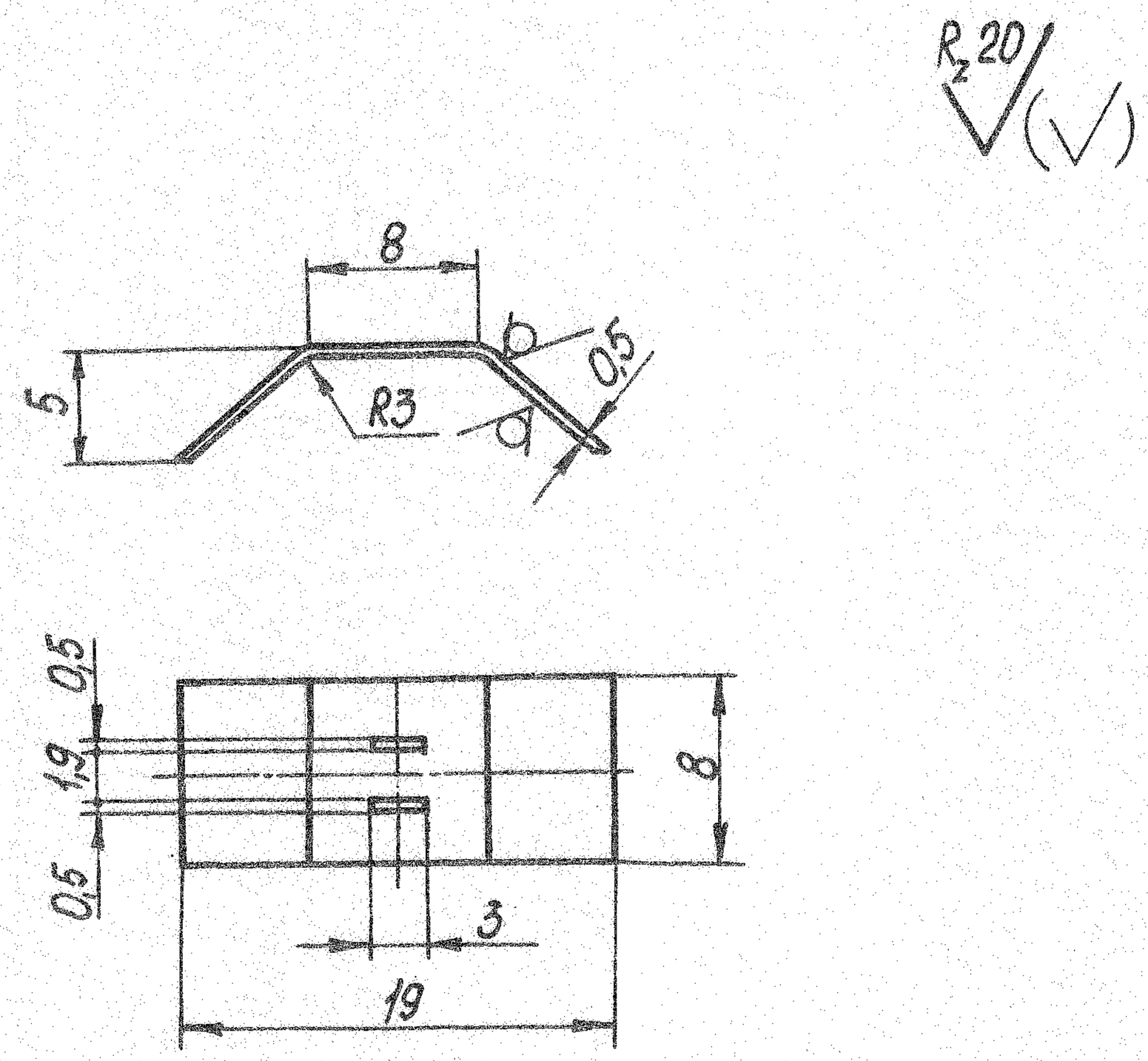

Масса - 0,006 кг

Черт. 20

Пример условного обозначения пружин.

Пружина 78I0-005I/I0I ОСТ I.5245I-79

20.2. Материал - лист $\frac{\text{0,5 ГОСТ I9903-74}}{\text{65Г ГОСТ I542-7I}}$,

20.3. Твердость - HRC 44 ... 48.

20.4. Длина развертки ~ 22,9 мм.

20.5. Неуказанные предельные отклонения размеров:

валов h I4.

20.6. Покрытие - 999.7899-0000.

2I. КОНСТРУКЦИЯ И РАЗМЕРЫ ОСНОВАНИЯ (Дет. I8.2).

2I.I. Конструкция и размеры основания должны соответствовать указанным на черт. 2I.

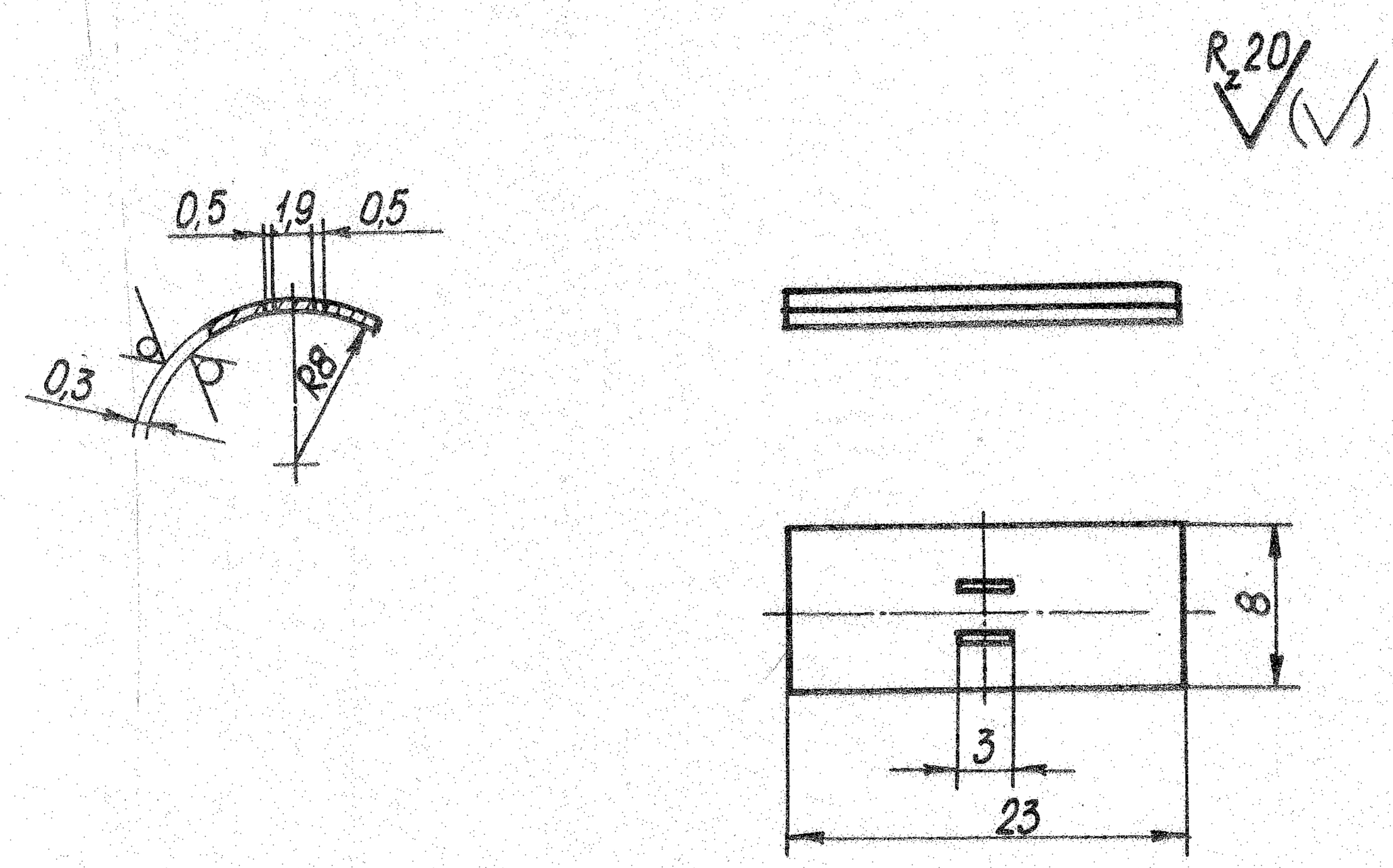

Масса - 0,0004 кг

Черт. 2I

Пример условного обозначения основания:

Основание 78I0-005I/I02 ОСТ I.5245I-79

2I.2. Материал - лист $\frac{0,5 \text{ ГОСТ I9903-74}}{\text{Ст.3 ГОСТ I6523-70}}$,

2I.3. Неуказанные предельные отклонения размеров:

валов h I4.

2I.4. Покрытие - 999.7899-0000.

22. КОНСТРУКЦИЯ И РАЗМЕРЫ КНОПКИ (Дет. I8.3).

22.I. Конструкция и размеры кнопки должны соответствовать указанным на черт. 22.

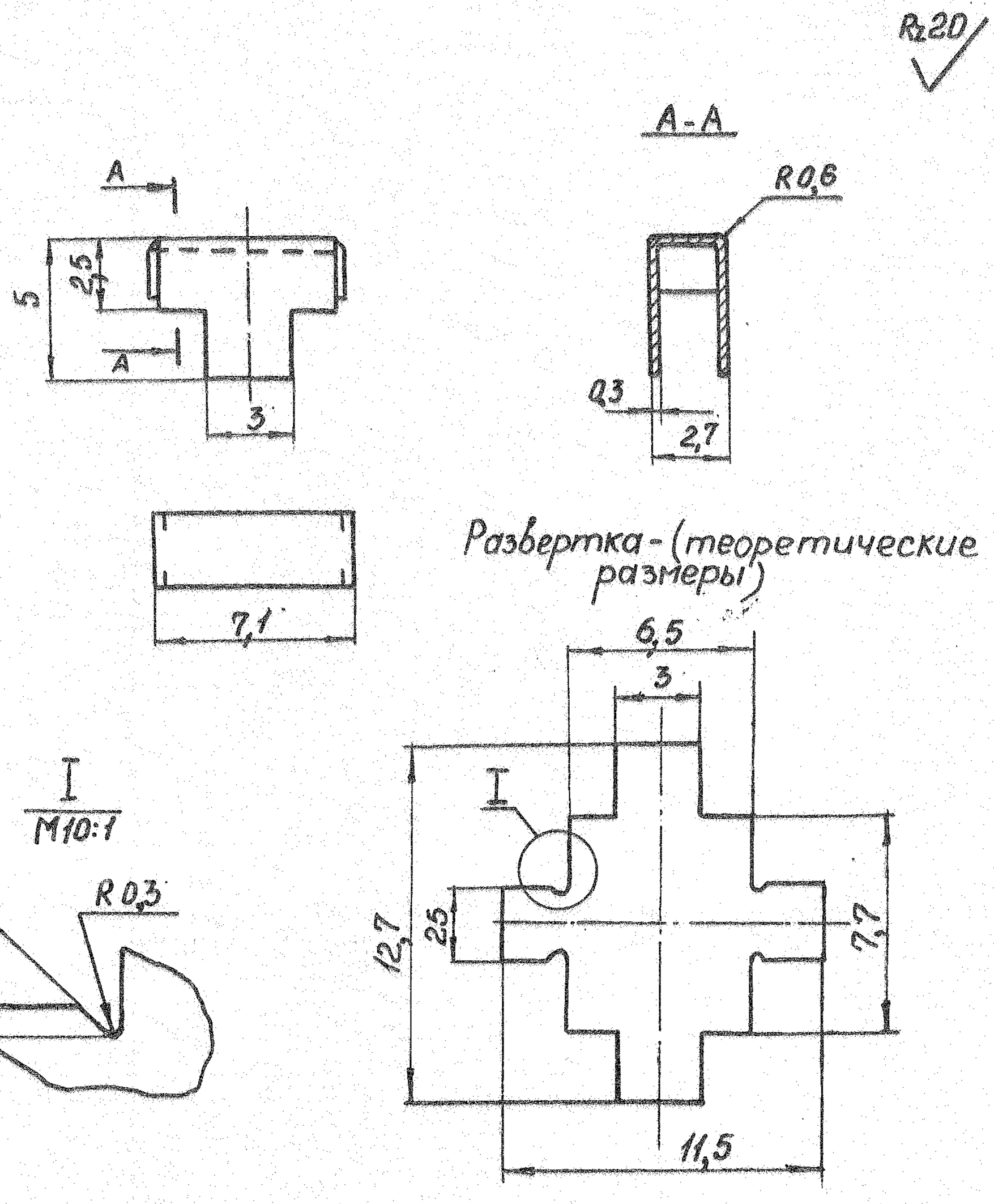

Масса -0,0003 кг

Черт. 22

Пример условного обозначения кнопки:

Кнопка 78I0-005I/I03 ОСТ I.5245I-79

22.2. Материал - лист 0,5 ГОСТ I9903-74 .
Ст.3 ГОСТ I6523-70

22.3. Неуказанные предельные отклонения размеров:
валов h I4.

22.4. Покрытие - 999.7899-0000.

23. КОНСТРУКЦИЯ И РАЗМЕРЫ ГАЙКИ ПРАВОЙ (Дет.I9).

23.I. Конструкция и размеры гайки правой должны соответствовать указанным на черт. 23.

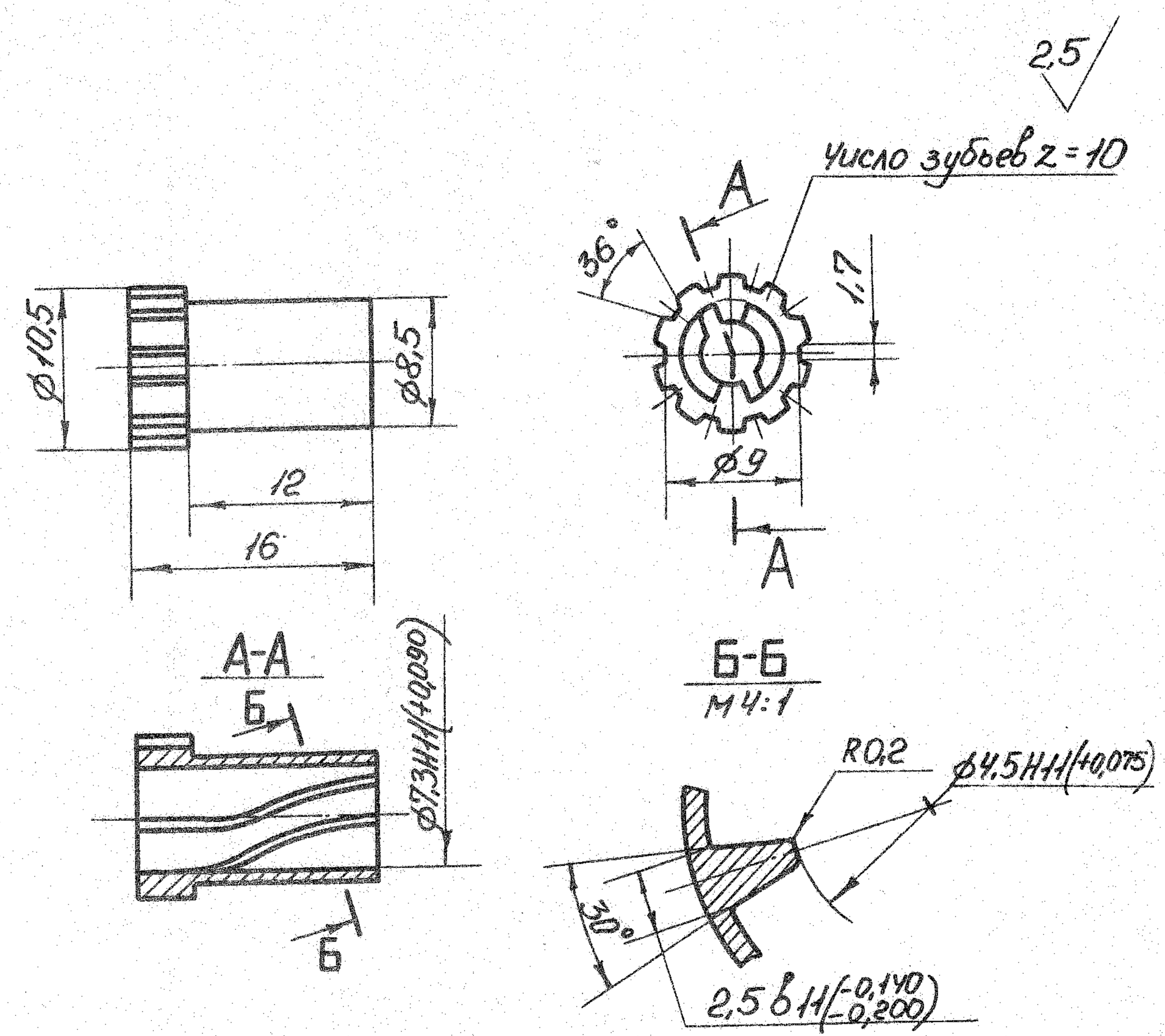

Масса - 0,003 кг

Черт. 23

Пример условного обозначения гайки правой:

Гайка правая 78I0-005I/0I8 ОСТ I.5245I-79

23.2. Материал - бронза марки $\frac{\text{БрОЦС}}{6\text{-}6\text{-}3}$ по ОСТ I.90054-72,

$\frac{\text{БрОЦС}}{5\text{-}5\text{-}5}$ по ГОСТ 613-79.

23.3. Резьба винтовая внутреннего выступа правая:

2 захода, шаг 40,7 мм.

23.4. Неуказанные предельные отклонения размеров:

отверстий H12, валов h 12.

23.5. Покрытие - 999.7899-0000.

24. КОНСТРУКЦИЯ И РАЗМЕРЫ ГАЙКИ (Дет.20).

24.I. Конструкция и размеры гайки должны соответствовать указанным на черт. 24.

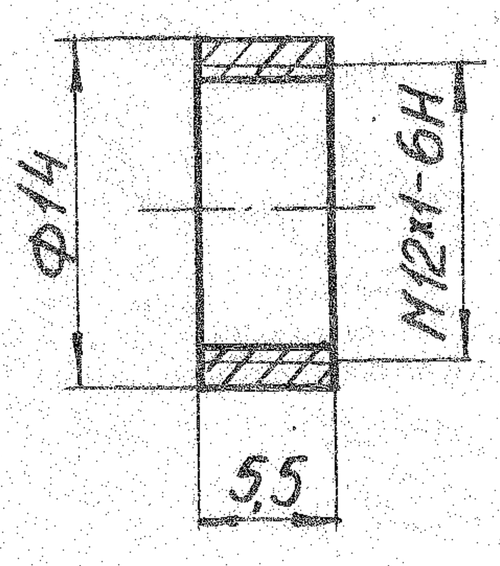

Масса - 0,002 кг

Черт. 24

Пример условного обозначения гайки:

Гайка 78I0-005I/0I9 ОСТ I.5245I-79

24.2. Материал - сталь марки Ст3ГОСТ 380-7I.

24.3. Резьба - СТ СЭВ I80-74, СТ СЭВ I82-74.

Допуски на резьбу - ГОСТ I6093-70.

24.4. Неуказанные предельные отклонения размеров:

валов h I2.

24.5. Покрытие - 999.7899-0000.

25. КОНСТРУКЦИЯ И РАЗМЕРЫ ВТУЛКИ (Дет. 2I).

25.I. Конструкция и размеры втулки должны соответствовать указанным на черт. 25.

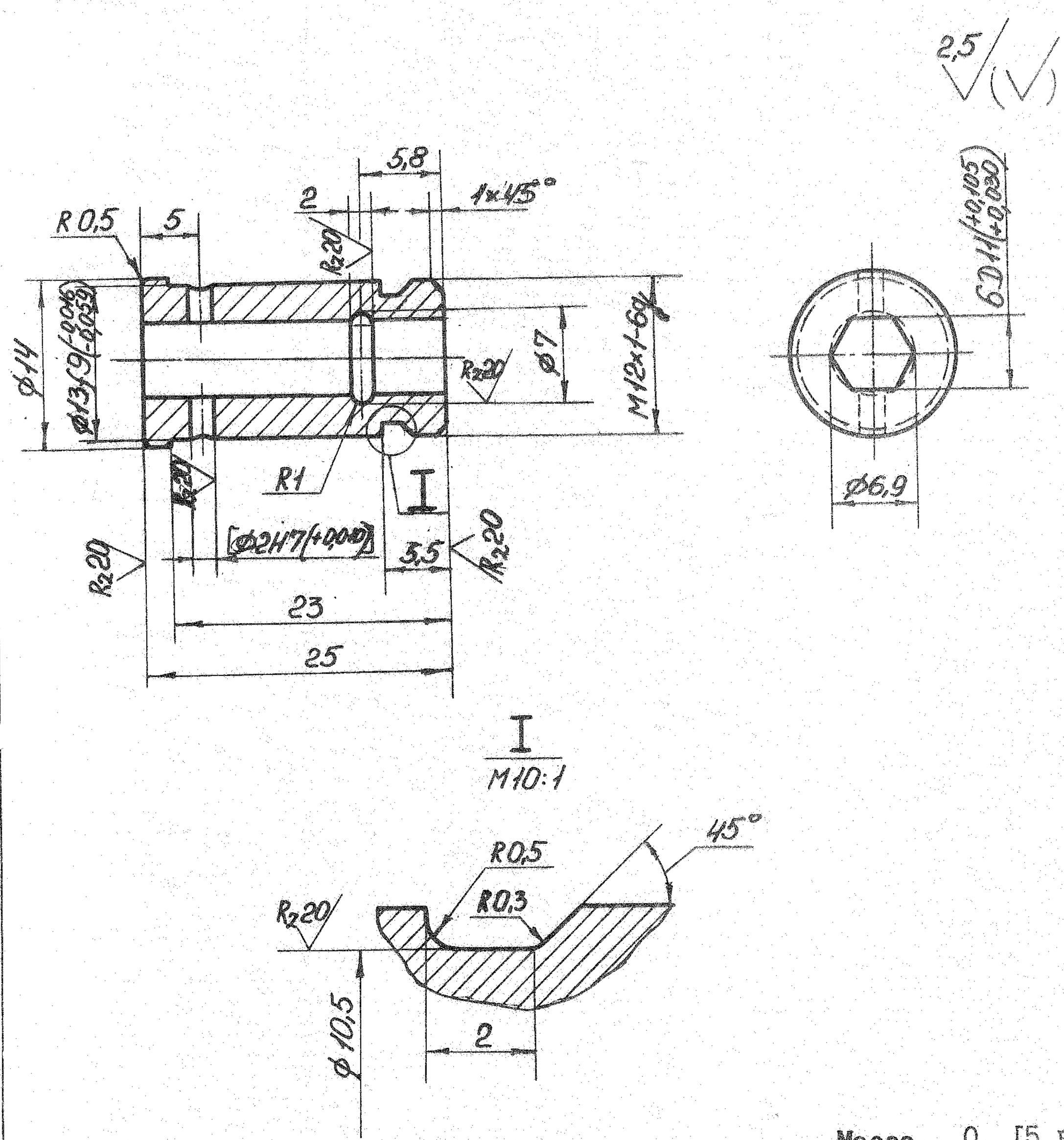

Масса - 0, I5 кг

Черт. 25

Пример условного обозначения втулки:

Втулка78I0-005I/020 ОСТ I.5245I-79

25.2. Материал - сталь марки Ст6 по ГОСТ 380-71.

25.3. Резьба - СТ СЭВ 180-74, СТ СЭВ 182-74.

Допуски на резьбу - ГОСТ 16093-70.

25.4. Неуказанные предельные отклонения размеров:

отверстий H12, валов h 12.

25.5. Обработку по размерам в квадратных скобках

производить с дет. 2.

25.6. Покрытие - 999.7899-0000.

26. КОНСТРУКЦИЯ И РАЗМЕРЫ ШПОНКИ (Дет. 22).

26.I. Конструкция и размеры сухаря должны соответствовать указанным на черт. 26.

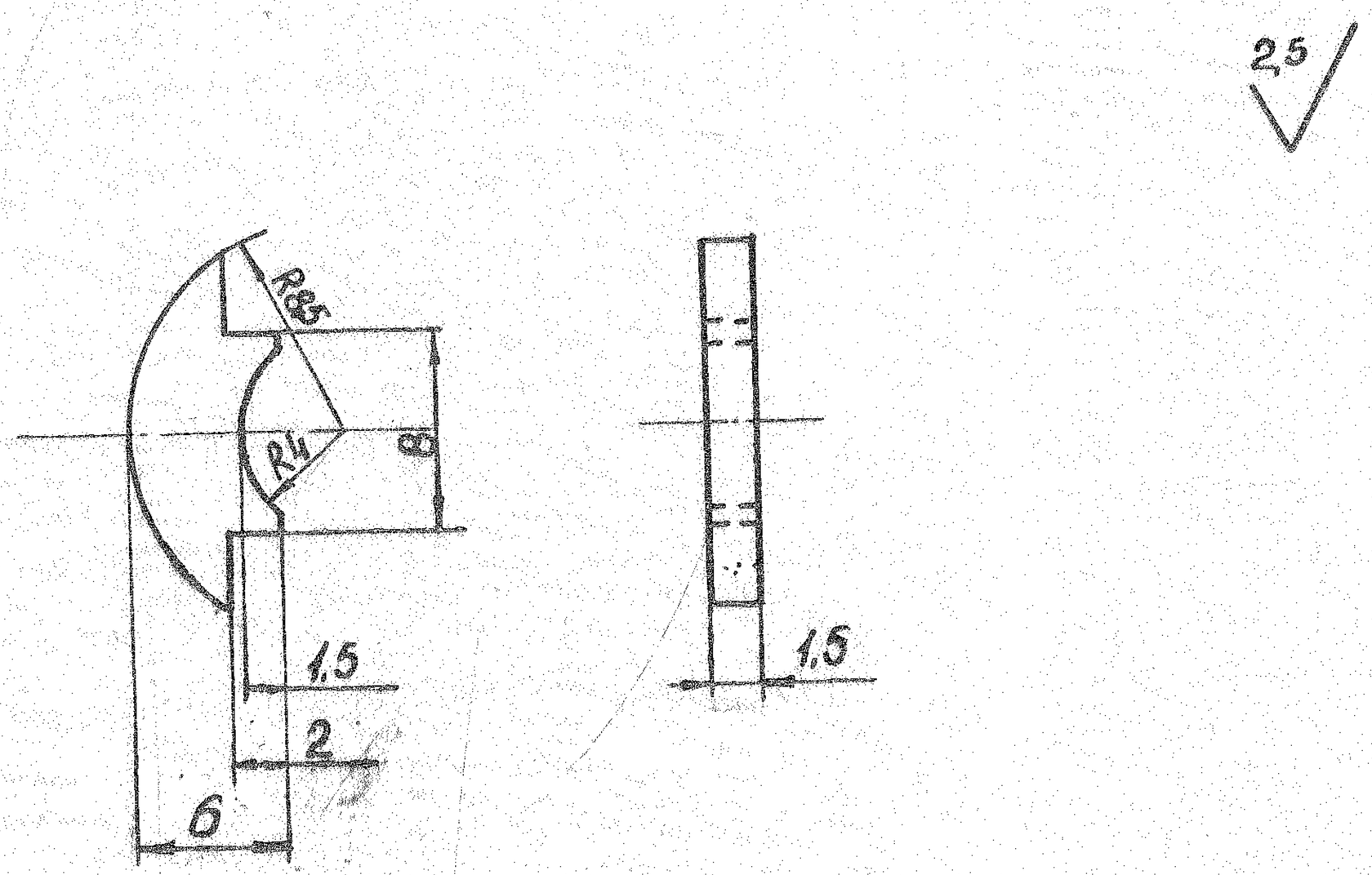

Масса -0,0002 кг.

Черт. 26

Пример условного обозначения шпонки

Шпонка 78I0-005I/02I ОСТ I.5245I-79

26.2. Материал - сталь марки 45 по ГОСТ I050-74.

26.3. Твердость - HRC 35 ... 40.

26.4. Неуказанные предельные отклонения размеров: отверстий H12, валов h I2.

26.5. Покрытие - 999.7899-0000.