Проверен в 1990 г.
Подлежит проверке в 2000 г.

УДК 621.886.1-434.1

Группа Г37

ОТРАСЛЕВОЙ СТАНДАРТ

ОСТ1 35007-78
ОСТ1 35008-78
ОСТ1 35009-78

ШТИФТЫ ЦИЛИНДРИЧЕСКИЕ С ПОЛЯМИ ДОПУСКОВ ДИАМЕТРА n6 И k6

На 8 страницах

Конструкция и размеры

Взамен 3480А; 3482А; 3483А

(в части штифтов с посадками Г и Н)
Проверен в 1985 г.
Подлежит проверке в 1990 г.

ОКП 75 9364

Распоряжением Министерства от 21.06.78 № 087-16

срок введения установлен с 01.07.79

Несоблюдение стандарта преследуется по закону

ШТИФТЫ ПО ОСТ1 35007-78 ВЗАИМОЗАМЕНЯЕМЫ СО ШТИФТАМИ ПО НОРМАЛИ 3482А.

1. Конструкция и размеры штифтов должны соответствовать указанным на чертеже и в табл. 1 и 2.

Инв. № дубликата | Инв. № подлинника | № изм. | 1 | 3 | 4
153 | 8467 | 9630 | 9922

Издание официальное

ГР №№ 8087953, 8087969, 8087974
от 17.08.78

Перепечатка воспрещена

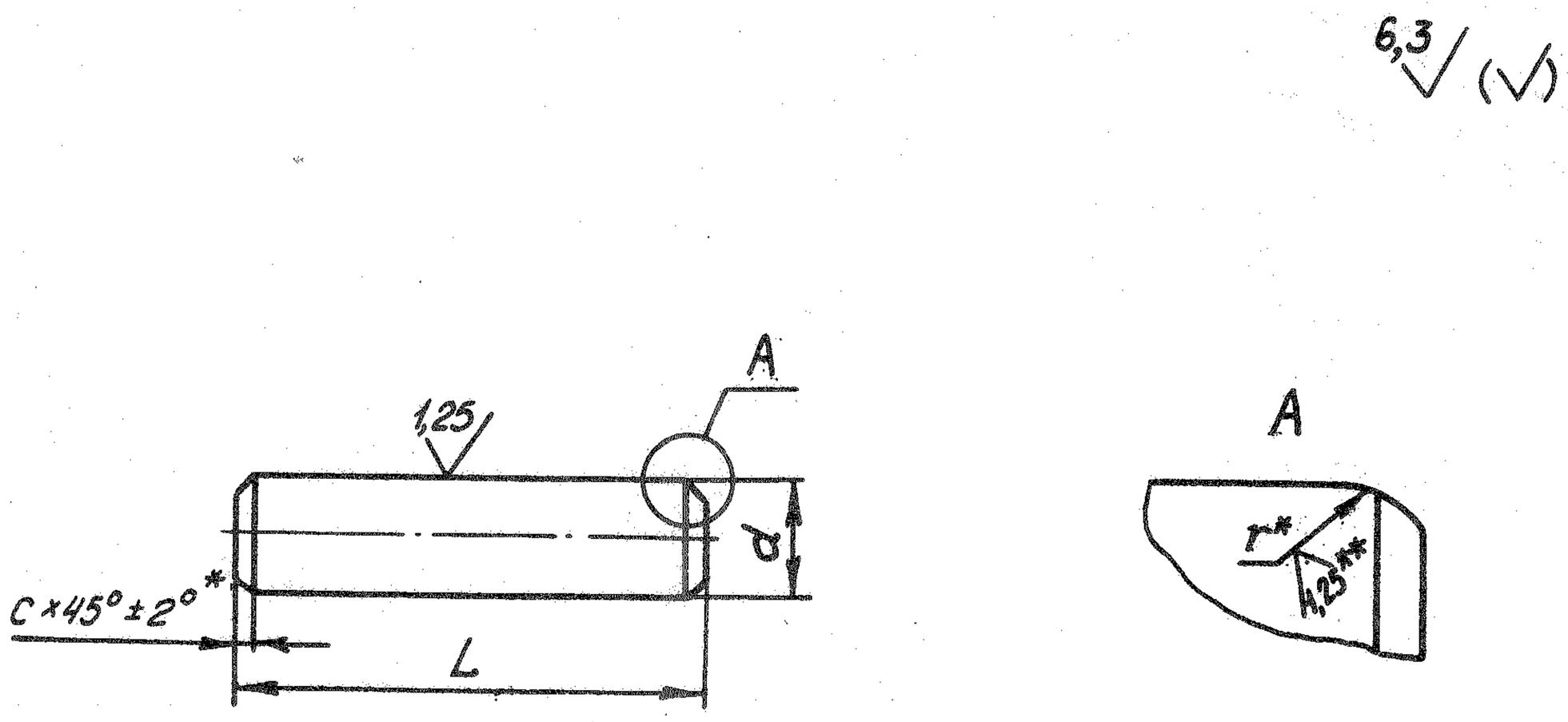

Таблица 1

мм

d		c		r	
Пред.откл.		Номин.	Пред. откл.	Номин.	Пред. откл.
по h 6	по k 6				
–	0,6	0,1	±0,05	0,3	–0,2
–	0,8				
1,0	–	0,2	±0,10	0,6	–0,3
1,2	–				
1,6	–	0,3	±0,20		
2,0	–				
2,5	–	0,5	±0,30	0,8	–0,4
3,0	–				
4,0	–	0,6			
5,0	–	0,8		1,0	–0,5
6,0	–	1,0	±0,50	1,2	
8,0	–	1,2			
10,0	–	1,6		1,6	
12,0	–			2,0	–1,0
16,0	–	2,0		3,0	

* Размеры обеспеч. инстр.

** В технически обоснованных случаях допускается шероховатость поверхности радиуса r грубее указанной, но не грубее 6,3 √.

№ изм. | 1 | 2 | 4
№ изм. | 8467 | 9529 | 9922
153
Инв. № дубликата
Инв. № подлинника

Таблица 2

Размеры в мм

L Пред. откл. по h14	d 0,6 Применяемость	0,6 Масса 1000 шт., кг	0,8 Применяемость	0,8 Масса 1000 шт., кг	1 Применяемость	1 Масса 1000 шт., кг	1,2 Применяемость	1,2 Масса 1000 шт., кг	1,6 Применяемость	1,6 Масса 1000 шт., кг	2 Применяемость	2 Масса 1000 шт., кг	2,5 Применяемость	2,5 Масса 1000 шт., кг	3 Применяемость	3 Масса 1000 шт., кг	4 Применяемость	4 Масса 1000 шт., кг	5 Применяемость	5 Масса 1000 шт., кг	6 Применяемость	6 Масса 1000 шт., кг	8 Применяемость	8 Масса 1000 шт., кг	10 Применяемость	10 Масса 1000 шт., кг	12 Применяемость	12 Масса 1000 шт., кг	16 Применяемость	16 Масса 1000 шт., кг
2,5		0,006		0,010		–		–		–		–		–		–		–		–		–		–		–		–		–
3,0		0,007		0,012		0,019		0,026		0,047		–		–		–		–		–		–		–		–		–		–
4,0		0,009		0,016		0,025		0,035		0,063		0,099		–		–		–		–		–		–		–		–		–
5,0		0,011		0,020		0,031		0,044		0,079		0,123		0,193		–		–		–		–		–		–		–		–
6,0		0,013		0,024		0,037		0,052		0,095		0,148		0,231		0,333		–		–		–		–		–		–		–
8,0		0,018		0,032		0,049		0,070		0,126		0,197		0,308		0,444		0,789		–		–		–		–		–		–
10,0		–		0,039		0,062		0,088		0,158		0,247		0,385		0,555		0,986		1,541		–		–		–		–		–
12,0		–		0,047		0,074		0,107		0,189		0,296		0,462		0,666		1,183		1,849		2,662		–		–		–		–
14,0		–		0,055		0,086		0,125		0,221		0,345		0,540		0,776		1,380		2,157		3,106		5,521		–		–		–
16,0		–		–		–		0,142		0,252		0,395		0,615		0,887		1,578		2,465		3,549		6,310		9,860		–		–
18,0		–		–		–		0,160		0,284		0,444		0,692		0,998		1,775		2,773		3,994		7,099		11,092		–		–
20,0		–		–		–		0,178		0,316		0,493		0,770		1,109		1,972		3,081		4,437		7,888		12,359		–		–
22,0		–		–		–		0,196		0,347		0,543		0,845		1,220		2,169		3,389		4,881		8,677		13,557		–		–
25,0		–		–		–		0,222		0,394		0,616		0,961		1,357		2,466		3,851		5,546		9,860		15,406		–		–
28,0		–		–		–		–		0,442		0,690		1,077		1,496		2,761		4,314		6,212		11,042		17,254		–		–
30,0		–		–		–		–		–		0,740		1,154		1,663		2,958		4,622		6,655		11,831		18,487		26,621		–
32,0		–		–		–		–		–		–		1,230		1,776		3,155		4,930		7,099		12,620		19,719		28,398		–
36,0		–		–		–		–		–		–		1,385		1,998		3,549		5,546		7,986		14,198		22,184		31,945		–
40,0		–		–		–		–		–		–		1,539		2,220		3,944		6,162		8,874		15,776		24,649		35,495		–
45,0		–		–		–		–		–		–		–		–		4,437		6,933		9,983		17,747		27,730		39,931		–
50,0		–		–		–		–		–		–		–		–		4,930		7,703		11,092		19,720		30,811		44,368		78,9
55,0		–		–		–		–		–		–		–		–		–		8,473		12,201		21,491		33,892		48,805		86,8
60,0		–		–		–		–		–		–		–		–		–		9,243		13,310		23,662		36,974		53,242		94,6
70,0		–		–		–		–		–		–		–		–		–		–		15,529		27,607		43,136		62,115		110,9
80,0		–		–		–		–		–		–		–		–		–		–		17,748		31,552		49,298		70,988		126,3

ПРИМЕЧАНИЕ. Масса указана для штифтов из стали 30ХГСА и 13Х11Н2В2МФ-Ш. Для определения массы штифтов, изготовляемых из стали 10Х11Н23Т3МР, значения массы, указанные в таблице, должны быть умножены на коэффициент 1,02.

№ изм. 4 1
№ изв. 9922 8467
Инв. № дубликата
Инв. № подлинника 153

2. Материал: сталь 30ХГСА, 13Х11Н2В2МФ-Ш и 10Х11Н23Т3МР.

3. Термическая обработка штифтов:

- из стали 30ХГСА - 35,5...40,5 $HRC_э$, при изотермической закалке - 35,5...44,0 $HRC_э$;
- из стали 13Х11Н2В2МФ-Ш - 25...35 $HRC_э$;
- из стали 10Х11Н23Т3МР - $\sigma_в \geqslant 981$ МПа (100 кгс/мм^2).

4. Покрытие штифтов:

- из стали 30ХГСА - Кд 3.хр;
- из сталей 13Х11Н2В2МФ-Ш и 10Х11Н23Т3МР - Хим.Пас.

Другие виды покрытия - по ОСТ 1 35011-78.

5. В зависимости от материала штифты должны изготовляться следующих диаметров:

- из стали 30ХГСА - от 4 до 16 мм;
- из стали 13Х11Н2В2МФ-Ш - от 0,6 до 16 мм;
- из стали 10Х11Н23Т3МР - от 0,6 до 16 мм.

6. Коды ОКП штифтов должны соответствовать указанным в обязательном приложении.

7. Технические условия - по ОСТ1 35011-78.

Пример наименования и обозначения цилиндрического штифта с полем допуска диаметра n 6, диаметром d = 6 мм и длиной L = 25 мм, из стали 30ХГСА, кадмированного:

Штифт 6-25-Кд-ОСТ 1 35007-78

То же, из стали 13Х11Н2В2МФ-Ш, пассивированного:

Штифт 6-25-Хим.Пас-ОСТ 1 35008-78

То же, из стали 10Х11Н23Т3МР, пассивированного:

Штифт 6-25-Хим.Пас-ОСТ 1 35009-78

№ изм. | 1 | 3 | 4
№ изв. | 8467 | 9630 | 9922
Инв. № дубликата
Инв. № подлинника
153

ПРИЛОЖЕНИЕ

Обязательное

КОДЫ ОКП ШТИФТОВ

Таблица 1

Обозначение стандарта	Обозначение покрытия в обозначении штифта*	Код ОКП		КЧ
		XX XXXX X	XXX	
ОСТ 1 35007-78	Кд	75 9364 1	По табл.2	
ОСТ 1 35008-78	Хим.Пас	75 9364 2	По табл.3	Колонка 1
ОСТ 1 35009-78		75 9364 3		Колонка 2

Таблица 2

L	d													
	4		5		6		8		10		12		16	
	XXX	КЧ	XXX	КЧ	XXX	КЧ	XXX	КЧ	XXX	КЧ	XXX	КЧ	XXX	КЧ
8	083	10												
10	084	09	099	02										
12	085	08	100	04	116	07								
14	086	07	101	03	117	06	134	05						
16	087	06	102	02	118	05	135	04	151	04				
18	088	05	103	01	119	04	136	03	152	03				
20	089	04	104	00	120	00	137	02	153	02				
22	090	00	105	10	121	10	138	01	154	01				
25	091	10	106	09	122	09	139	00	155	00				
28	092	09	107	08	123	08	140	07	156	10				
30	093	08	108	07	124	07	141	06	157	09	167	07		
32	094	07	109	06	125	06	142	05	158	08	168	06		
36	095	06	110	02	126	05	143	04	159	07	169	05		
40	096	05	111	01	127	04	144	03	160	03	170	01		
45	097	04	112	00	128	03	145	02	161	02	171	00		
50	098	03	113	10	129	02	146	01	162	01	172	10	177	05
55			114	09	130	09	147	00	163	00	173	09	178	04
60			115	08	131	08	148	10	164	10	174	08	179	03
70					132	07	149	09	165	09	175	07	180	10
80					133	06	150	05	166	08	176	06	181	09

* Коды ОКП штифтов с другими покрытиями выдаются головной организацией по стандартизации по запросам предприятий.

Нов. № дубликата
Инв. № подлинника
Нов. Изв.
Инв. № подл.
153

Таблица 3

	0,6			0,8			1			1,2			1,6			2			2,5			3		
	ХХХ	КЧ		ХХХ	КЧ		ХХХ	КЧ		ХХХ	КЧ		ХХХ	КЧ		ХХХ	КЧ		ХХХ	КЧ		ХХХ	КЧ	
		1	2		1	2		1	2		1	2		1	2		1	2		1	2		1	2
2,5	001	02	09	007	07	03																		
3	002	01	08	008	06	02	016	06	02	183	03	10	024	06	02									
4	003	00	07	009	05	01	017	05	01	184	02	09	025	05	01	038	00	07						
5	004	10	06	010	01	08	018	04	00	185	01	08	026	04	00	039	10	06	052	02	09			
6	005	09	05	011	00	07	019	03	10	186	00	07	027	03	10	040	06	02	053	01	08	068	05	01
8	006	08	04	012	10	06	020	10	06	187	10	06	028	02	09	041	05	01	054	00	07	069	04	00
10				013	09	05	021	09	05	188	09	05	029	01	08	042	04	00	055	10	06	070	00	07
12				014	08	04	022	08	04	189	08	04	030	08	04	043	03	10	056	09	05	071	10	06
14				015	07	03	023	07	03	190	04	00	031	07	03	044	02	09	057	08	04	072	09	05
16										191	03	10	032	06	02	045	01	08	058	07	03	073	08	04
18										192	02	09	033	05	01	046	00	07	059	06	02	074	07	03
20										193	01	08	034	04	00	047	10	06	060	02	09	075	06	02
22										194	00	07	035	03	10	048	09	05	061	01	08	076	05	01
25										195	10	06	036	02	09	049	08	04	062	00	07	077	04	00
28													037	01	08	050	04	00	063	10	06	078	03	10
30																051	03	10	064	09	05	079	02	09
32																			065	08	04	080	09	05
36																			066	07	03	081	08	04
40																			067	06	02	082	07	03
45																								
50																								
55																								
60																								
70																								
80																								

Инв. № дубликата		№ изм.	Нов.
Инв. № подлинника	153	№ изв.	9630

Продолжение табл.3

L	d																				
	4			5			6			8			10			12			16		
	ХХХ	КЧ		ХХХ	КЧ		ХХХ	КЧ		ХХХ	КЧ		ХХХ	КЧ		ХХХ	КЧ		ХХХ	КЧ	
		1	2		1	2		1	2		1	2		1	2		1	2		1	2
2,5																					
3																					
4																					
5																					
6																					
8	083	06	02																		
10	084	05	01	099	09	05															
12	085	04	00	100	00	07	116	03	10												
14	086	03	10	101	10	06	117	02	09	134	01	08									
16	087	02	09	102	09	05	118	01	08	135	00	07	151	00	07						
18	088	01	08	103	08	04	119	00	07	136	10	06	152	10	06						
20	089	00	07	104	07	03	120	07	03	137	09	05	153	09	05						
22	090	07	03	105	06	02	121	06	02	138	08	04	154	08	04						
25	091	06	02	106	05	01	122	05	01	139	07	03	155	07	03						
28	092	05	01	107	04	00	123	04	00	140	03	10	156	06	02						
30	093	04	00	108	03	10	124	03	10	141	02	09	157	05	01	167	03	10			
32	094	03	10	109	02	09	125	02	09	142	01	08	158	04	00	168	02	09			
36	095	02	09	110	09	05	126	01	08	143	00	07	159	03	10	169	01	08			
40	096	01	08	111	08	04	127	00	07	144	10	06	160	10	06	170	08	04			
45	097	00	07	112	07	03	128	10	06	145	09	05	161	09	05	171	07	03			
50	098	10	06	113	06	02	129	09	05	146	08	04	162	08	04	172	06	02	177	01	08
55				114	05	01	130	05	01	147	07	03	163	07	03	173	05	01	178	00	07
60				115	04	00	131	04	00	148	06	02	164	06	02	174	04	00	179	10	06
70							132	03	10	149	05	01	165	05	01	175	03	10	180	06	02
80							133	02	09	150	01	08	166	04	00	176	02	09	181	05	01

Нов. Изв. № 9630 ③

ЛИСТ РЕГИСТРАЦИИ ИЗМЕНЕНИЙ

№ изм.	Номера страниц				Номер "Изв. об изм."	Подпись	Дата	Срок введения изменения
	Изменных	Заменных	Новых	Аннулированных				
1	1,2,3 4	–	5	5÷13	8467	[illegible]	12.10.81г.	01.07.82
2	2	–	–	–	9529	[illegible]	30.10.83	01.01.84
3	1,4,5	–	5,6,7	–	9630	[illegible]	10.12.85	01.07.86
4	1÷4	6	–	–	9922	[illegible]	22.11.90	01.07.91

(1) Нов. Изв. № 8467

Инвентарный № 153