Проверен в 1990 г.
Подлежит проверке в 2000 г.

УДК 621.886.1-434.1

Группа Г37

ОТРАСЛЕВОЙ СТАНДАРТ

ОСТ1 35000-78
ОСТ1 35001-78
ОСТ1 35002-78
ОСТ1 35003-78

ШТИФТЫ ЦИЛИНДРИЧЕСКИЕ С ПОЛЯМИ ДОПУСКОВ ДИАМЕТРА z7 И u8

На 15 страницах

Конструкция и размеры

Взамен 3480А; 3482А; 3483А; 3485А
(в части штифтов с посадкой $Пр2_{2a}$)

ОКП 75 9362,75 9363

Проверен в 1985 г.
Подлежит проверке в 1990 г.

Распоряжением Министерства от 21.06.78 № 087-16

срок введения установлен с 01.07.79

Несоблюдение стандарта преследуется по закону

ШТИФТЫ ПО ОСТ1 35000-78 (ИСПОЛНЕНИЕ 1) ВЗАИМОЗАМЕНЯЕМЫ СО ШТИФТАМИ ПО НОРМАЛИ 3482А.

1. Конструкция и размеры штифтов должны соответствовать указанным на черт. 1, 2 и 3 и в табл. 1, 2 и 3.

ГР №№ 8087885, 8087890, 8087906, 8087911 от 17.08.78

Издание официальное

Перепечатка воспрещена

Инв. № дубликата | Инв. № подлинника | 151 | № изм. | 1 | 8467 | № изм. | 3 | 9630 | 4 | 9922

6,3 (√)

ИСПОЛНЕНИЕ 1

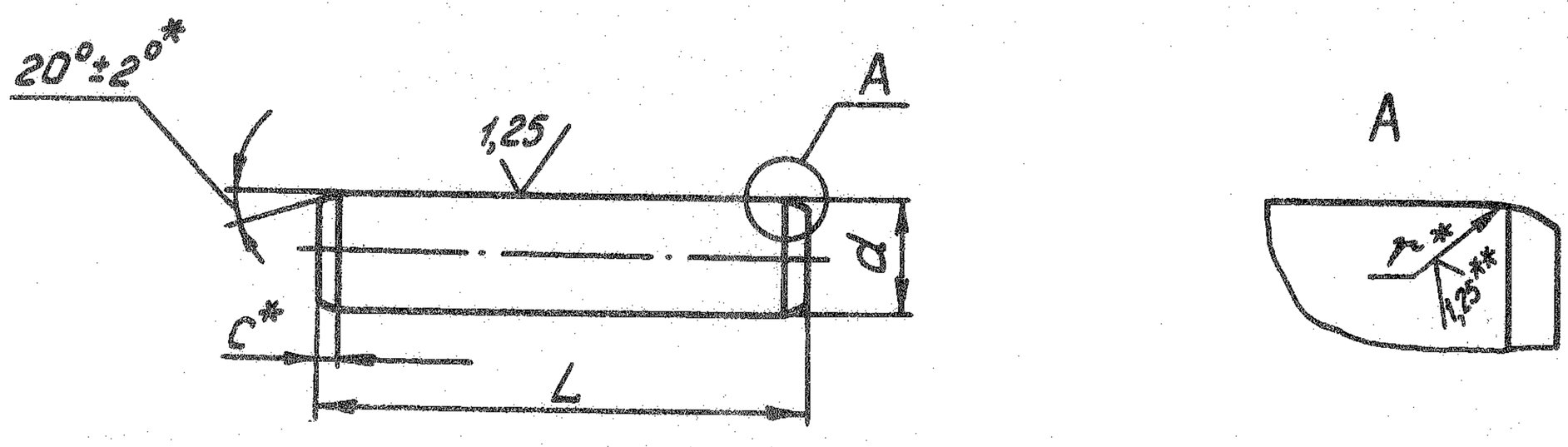

Черт. 1

ИСПОЛНЕНИЕ 2

Остальное - см. черт.1

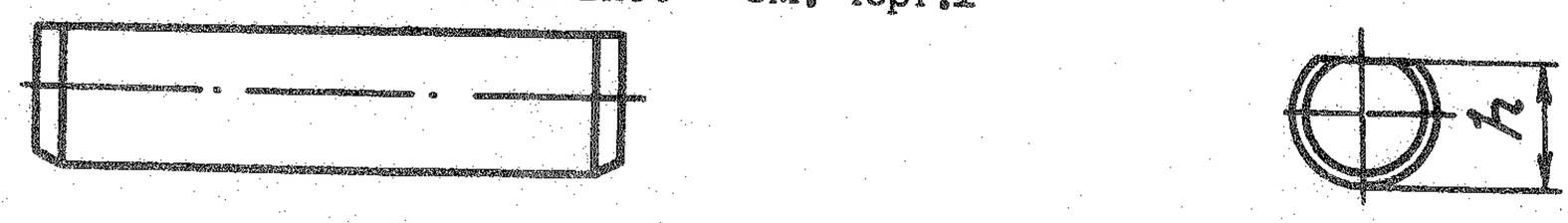

Черт. 2

ИСПОЛНЕНИЕ 3

Остальное - см. черт.1

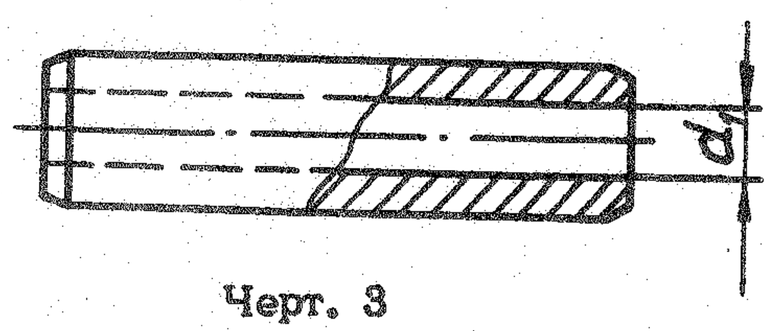

Черт. 3

Таблица 1

мм

d		Испол-нение	d_1	h	c		r	
Пред.откл.			Пред.откл.		Номин.	Пред. откл.	Номин.	Пред. откл.
по Z7	по u8		по H12	по h12				
0,6	-	1	-	-	0,1	±0,05	0,3	-0,2
0,8	-		-	-				
-	1,0		-	-	0,2	±0,10	0,6	-0,3
-	1,6		-	-	0,3	±0,20		
-	2,0		-	-				
-	2,5		-	-	0,5	±0,30	0,8	-0,4
-	3,0		-	-				
-	4,0	1 и 2	-	3,9	0,6			
-	5,0		-	4,8	0,8		1,0	-0,5
-	6,0		-	5,8	1,0	±0,50	1,2	
-	8,0	1,2 и 3	4	7,7	1,2			
-	10,0		5	9,7	1,6		1,6	
-	12,0		6	11,7			2,0	-1,0
-	16,0		8	15,5	2,0		3,0	

* Размеры обеспеч. инстр.

** В технически обоснованных случаях допускается шероховатость поверхности радиуса r грубее указанной, но не грубее 6,3 (√).

№ изм. 1 2 4
№ лист. 8167 9527 9922
151
Инв. № дублиата
Инв. № подлинника

Таблица 2

ДЛИНА И МАССА ШТИФТОВ ИСПОЛНЕНИЙ 1 И 2

Размеры в мм

L Пред. откл. по h 14	d = 0,6		0,8		1		1,6		2		2,5		3		4		5		6		8		10		12		16	
	Применяемость	Масса 1000 шт., кг	Применяемость	Масса 1000 шт., кг	Применяемость	Масса 1000 шт., кг	Применяемость	Масса 1000 шт., кг	Применяемость	Масса 1000 шт., кг	Применяемость	Масса 1000 шт., кг	Применяемость	Масса 1000 шт., кг	Применяемость	Масса 1000 шт., кг	Применяемость	Масса 1000 шт., кг	Применяемость	Масса 1000 шт., кг	Применяемость	Масса 1000 шт., кг	Применяемость	Масса 1000 шт., кг	Применяемость	Масса 1000 шт., кг	Применяемость	Масса 1000 шт., кг
2,5		0,006		0,010		–		–		–		–		–		–		–		–		–		–		–		–
3,0		0,007		0,012		0,019		0,047		–		–		–		–		–		–		–		–		–		–
4,0		0,009		0,016		0,025		0,063		0,089		–		–		–		–		–		–		–		–		–
5,0		0,011		0,020		0,031		0,079		0,123		0,193		–		–		–		–		–		–		–		–
6,0		0,013		0,024		0,037		0,095		0,148		0,231		0,333		–		–		–		–		–		–		–
8,0		0,018		0,032		0,049		0,126		0,197		0,308		0,444		0,789 / 0,763		–		–		–		–		–		–
10,0		–		0,039		0,062		0,158		0,247		0,385		0,555		0,986 / 0,953		1,541 / 1,498		–		–		–		–		–
12,0		–		0,047		0,074		0,189		0,296		0,462		0,666		1,183 / 1,143		1,849 / 1,797		2,662 / 2,614		–		–		–		–
14,0		–		0,055		0,086		0,221		0,345		0,540		0,776		1,380 / 1,333		2,157 / 2,096		3,106 / 3,050		5,521 / 5,433		–		–		–
16,0		–		–		–		0,252		0,395		0,615		0,887		1,578 / 1,524		2,465 / 2,396		3,549 / 3,485		6,310 / 6,231		9,860 / 9,675		–		–
18,0		–		–		–		0,284		0,444		0,692		0,998		1,775 / 1,714		2,773 / 2,694		3,994 / 3,922		7,099 / 7,012		11,092 / 10,894		–		–
20,0		–		–		–		0,316		0,493		0,770		1,109		1,972 / 1,904		3,081 / 2,993		4,437 / 4,357		7,888 / 7,790		12,359 / 12,139		–		–
22,0		–		–		–		0,347		0,543		0,845		1,220		2,169 / 2,094		3,389 / 3,292		4,881 / 4,793		8,677 / 8,570		13,557 / 13,315		–		–
25,0		–		–		–		0,394		0,616		0,961		1,357		2,465 / 2,382		3,851 / 3,742		5,546 / 5,447		9,960 / 9,738		15,406 / 15,120		–		–
28,0		–		–		–		0,442		0,690		1,077		1,496		2,761 / 2,668		4,314 / 4,192		6,212 / 6,102		11,042 / 10,906		17,254 / 16,944		–		–
30,0		–		–		–		–		0,740		1,154		1,665		2,958 / 2,859		4,622 / 4,492		6,655 / 6,537		11,831 / 11,685		18,487 / 18,155		26,621 / 26,249		–
32,0		–		–		–		–		–		1,230		1,776		3,155 / 3,049		4,930 / 4,791		7,099 / 6,973		12,620 / 12,465		19,719 / 19,367		28,396 / 27,997		–
36,0		–		–		–		–		–		1,385		1,998		3,549 / 3,430		5,546 / 5,300		7,986 / 7,844		14,198 / 14,023		22,184 / 21,787		31,945 / 31,199		–
40,0		–		–		–		–		–		1,539		2,220		3,944 / 3,812		6,162 / 5,988		8,874 / 8,715		15,776 / 15,581		24,649 / 24,208		35,495 / 34,999		–
45,0		–		–		–		–		–		–		–		4,437 / 4,288		6,933 / 6,738		9,983 / 9,804		17,747 / 17,528		27,730 / 27,233		39,931 / 39,387		–
50,0		–		–		–		–		–		–		–		4,930 / 4,765		7,703 / 7,486		11,092 / 10,893		19,720 / 19,476		30,811 / 30,158		44,368 / 43,747		78,900 / 78,166
55,0		–		–		–		–		–		–		–		–		8,473 / 8,235		12,201 / 11,982		21,491 / 21,223		33,892 / 33,282		48,805 / 48,121		86,800 / 85,993
60,0		–		–		–		–		–		–		–		–		9,243 / 8,983		13,310 / 13,072		23,662 / 23,369		36,974 / 36,311		53,242 / 52,496		94,600 / 93,721
70,0		–		–		–		–		–		–		–		–		–		15,529 / 15,251		27,607 / 27,265		43,136 / 42,352		62,115 / 61,249		110,900 / 109,860
80,0		–		–		–		–		–		–		–		–		–		17,748 / 17,430		31,552 / 31,162		49,298 / 48,401		70,988 / 69,999		126,300 / 125,130

ПРИМЕЧАНИЯ: 1. Масса, указанная в числителе, относится к штифтам исполнения 1, в знаменателе – к штифтам исполнения 2.

2. Масса указана для штифтов из стали 30ХГСА и 13Х11Н2В2МФ-Ш. Для определения массы штифтов, изготовляемых из других материалов, значения массы, указанные в таблице, должны быть умножены на коэффициент: 1,02 – для стали 10Х11Н23Т3МР ; 1,1 – для латуни.

№ изм. 1 | № изв. 8467
Инв. № дубликата | Инв. № подлинника 151

ДЛИНА И МАССА ШТИФТОВ ИСПОЛНЕНИЯ 3

Таблица 3

Размеры в мм

L Пред. откл. по h14	d							
	8		10		12		16	
	Применяемость	Масса 1000 шт., кг	Применяемость	Масса 1000 шт., кг	Применяемость	Масса 1000 шт., кг	Применяемость	Масса 1000 шт., кг
14		3,860		–		–		–
16		4,450		7,010		–		–
18		5,040		7,940		–		–
20		5,630		8,870		–		–
22		6,220		9,800		–		–
25		7,110		11,180		–		–
28		8,000		12,570		–		–
30		8,600		13,490		19,530		–
32		9,190		14,420		20,866		–
36		10,370		16,270		23,538		–
40		11,550		18,100		26,180		–
45		13,025		20,410		29,500		–
50		14,500		22,720		32,840		57,833
55		–		25,030		36,180		63,748
60		–		27,340		39,520		69,664
70		–		31,960		46,200		81,494
80		–		36,580		52,880		93,324

ПРИМЕЧАНИЕ. Масса указана для штифтов из стали 30ХГСА и 13Х11Н2В2МФ-Ш. Для определения массы штифтов, изготовляемых из стали 10Х11Н23Т3МР, значения массы, указанные в таблице, должны быть умножены на коэффициент 1,02.

Инв. № дубликата | Взам. № подлинника | № изм. 1 | № изв. 8497 | 15

2. Материал: сталь 30ХГСА, 13Х11Н2В2МФ-Ш и 10Х11Н23Т3МР; латунь Л63Т.

3. Термическая обработка штифтов:

- из стали 30ХГСА - 35,5...40,5 $HRC_э$, при изотермической закалке - 35,5...44,0 $HRC_э$;
- из стали 13Х11Н2В2МФ-Ш - 25...35 $HRC_э$;
- из стали 10Х11Н23Т3МР - $\sigma_в \geqslant 981$ МПа (100 кгс/мм^2).

4. Покрытие штифтов:

- из стали 30ХГСА - Кд 3.хр;
- из сталей 13Х11Н2В2МФ-Ш, 10Х11Н23Т3МР и латуни - Хим.Пас.

Другие виды покрытия - по ОСТ 1 35011-78.

5. Допускается выполнение диаметра отверстия в штифтах с минусовым отклонением, равным половине предельного отклонения по Н12.

6. В зависимости от материала штифты должны изготовляться следующих диаметров:

- из стали 30ХГСА	- от 1,6 до 16 мм;
- из стали 13Х11Н2В2МФ-Ш	- от 0,6 до 16 мм;
- из стали 10Х11Н23Т3МР	- от 0,6 до 16 мм;
- из латуни	- от 0,6 до 6 мм.

7. Диаметры отверстий под штифты приведены в рекомендуемом приложении 1.

8. Коды ОКП штифтов должны соответствовать указанным в обязательном приложении 2.

9. Технические условия - по ОСТ1 35011-78.

Пример наименования и обозначения цилиндрического штифта с полем допуска диаметра u 8, исполнения 1, диаметром d = 6 мм и длиной L = 25 мм, из стали 30ХГСА, кадмированного:

Штифт 1-6-25-Кд-ОСТ 1 35000-78

То же, из стали 13Х11Н2В2МФ-Ш, пассивированного:

Штифт 1-6-25-Хим.Пас-ОСТ 1 35001-78

То же, из стали 10Х11Н23Т3МР, пассивированного:

Штифт 1-6-25-Хим.Пас-ОСТ 1 35002-78

То же, из латуни, пассивированного:

Штифт 1-6-25-Хим.Пас-ОСТ 1 35003-78

Инв. № дубликата | Инв. № подлинника | № изм. 1 8467 | 3 9630 | 4 9922 | 151

Приложение 1
Рекомендуемое

ДИАМЕТРЫ ОТВЕРСТИЙ ПОД ШТИФТЫ

1. Постановка штифтов условно подразделяется на два вида:

- в обе детали с натягом, черт.1;

- в одну из деталей с натягом, в другую - с зазором или с переходной посадкой, черт.2.

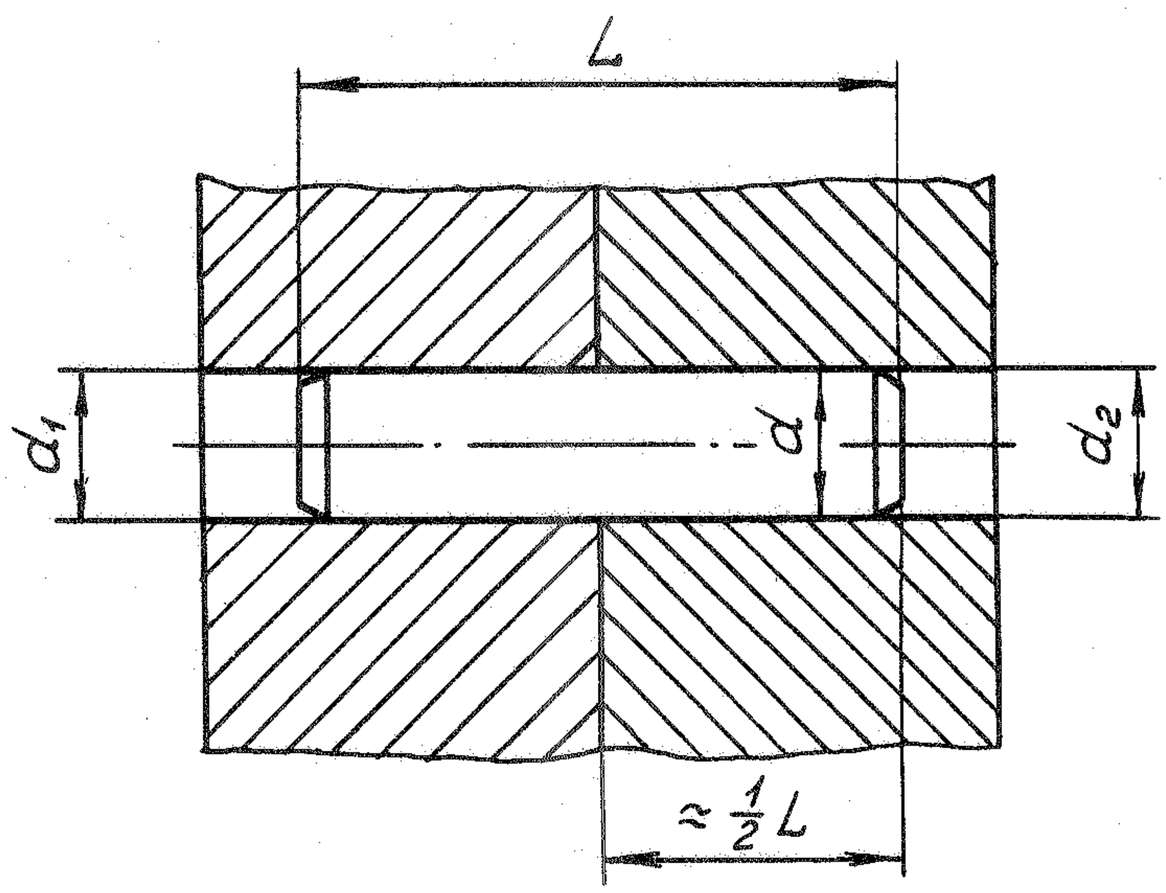

Черт.1

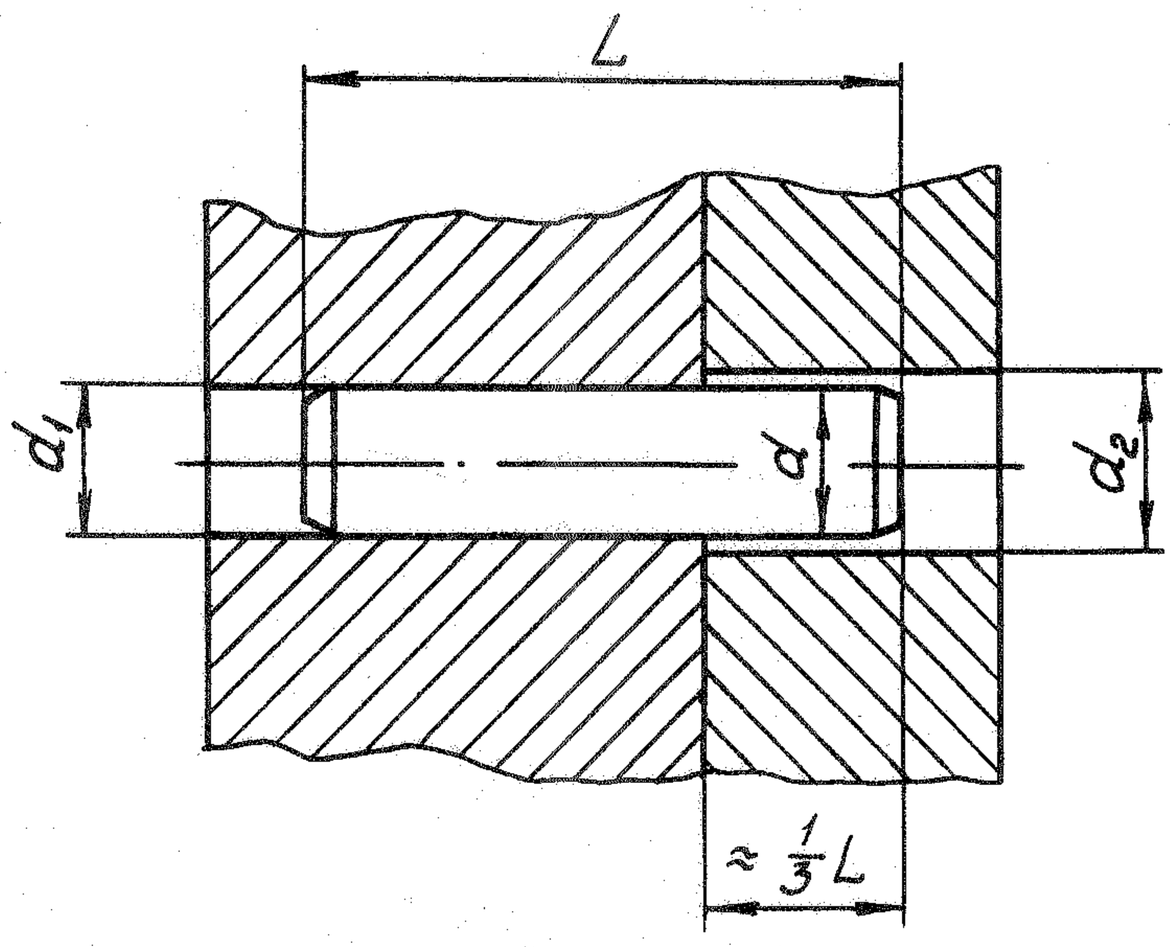

Черт.2

Инв. № дубликата
Инв. № подлинника
№ изм.
№ изв.
151

2. Отверстия d_1 выполняются диаметрами, равными номинальным диаметрам штифта, с предельными отклонениями по Н8 – для штифтов диаметром 0,6; 0,8 мм, по Н7 – для штифтов диаметром от 1 до 16 мм.

3. Диаметры отверстий d_2 приведены в таблице.

мм

d	Постановка штифта				
	с натягом	с переходной посадкой	с зазором		
	d_2				
	Предельные отклонения				
	по Н7	по Н8	по D 9	по Н11	по Н12
0,6	–	0,6	–	0,7	–
0,8	–	0,8	–	0,9	–
1,0	1,0	–	1,0	–	1,1
1,6	1,6	–	1,6	–	1,7
2,0	2,0	–	2,0	–	2,1
2,5	2,5	–	2,5	–	2,6
3,0	3,0	–	3,0	–	3,1
4,0	4,0	–	4,0	–	4,1
5,0	5,0	–	5,0	–	5,1
6,0	6,0	–	6,0	–	6,2
8,0	8,0	–	8,0	–	8,2
10,0	10,0	–	10,0	–	10,2
12,0	12,0	–	12,0	–	12,2
16,0	16,0	–	16,0	–	16,2

Изм. | Лист | № докум. | Подп. | Дата
3 | 1 | 9630 | 8467
Инв. № дубликата
Инв. № подлинника
151

ПРИЛОЖЕНИЕ 2

Обязательное

КОДЫ ОКП ШТИФТОВ

Таблица 1

Обозначение стандарта	Исполнение	Обозначение покрытия в обозначении штифта*	Код ОКП XX XXXX X	Код ОКП XXX	КЧ
ОСТ 1 35000-78	1	Кд	75 9362 1	По табл.2	Колонка 1
	2		75 9362 2		Колонка 2
	3		75 9362 3		Колонка 3
ОСТ 1 35001-78	1	Хим.Пас	75 9362 4	По табл.3	Колонка 1
	2		75 9362 5	По табл.4	Колонка 1
	3		75 9362 6		Колонка 3
ОСТ 1 35002-78	1		75 9362 7	По табл.3	Колонка 2
	2		75 9362 8	По табл.4	Колонка 2
	3		75 9362 9		Колонка 4
ОСТ 1 35003-78	1		75 9363 1	По табл.5	Колонка 1
	2		75 9363 2		Колонка 2

* Коды ОКП штифтов с другими покрытиями выдаются головной организацией по стандартизации по запросам предприятий.

Инв. № дубликата | Инв. № подлинника | 151 | Инв. № подл. | Подп. и дата | Нов.

(3) Нов. Изв. № 9630

Таблица 2

L	d																
	1,6		2		2,5		3		4			5			6		
	ХХХ	КЧ	ХХХ	КЧ	ХХХ	КЧ	ХХХ	КЧ	ХХХ	КЧ		ХХХ	КЧ		ХХХ	КЧ	
		1		1		1		1		1	2		1	2		1	2
3	024	09															
4	025	08	038	03													
5	026	07	039	02	052	05											
6	027	06	040	09	053	04	068	08									
8	028	05	041	08	054	03	069	07	083	09	05						
10	029	04	042	07	055	02	070	03	084	08	04	099	01	08			
12	030	00	043	06	056	01	071	02	085	07	03	100	03	10	116	06	02
14	031	10	044	05	057	00	072	01	086	06	02	101	02	09	117	05	01
16	032	09	045	04	058	10	073	00	087	05	01	102	01	08	118	04	00
18	033	08	046	03	059	09	074	10	088	04	00	103	00	07	119	03	10
20	034	07	047	02	060	05	075	09	089	03	10	104	10	06	120	10	06
22	035	06	048	01	061	04	076	08	090	10	06	105	09	05	121	09	05
25	036	05	049	00	062	03	077	07	091	09	05	106	08	04	122	08	04
28	037	04	050	07	063	02	078	06	092	08	04	107	07	03	123	07	03
30			051	06	064	01	079	05	093	07	03	108	06	02	124	06	02
32					065	00	080	01	094	06	02	109	05	01	125	05	01
36					066	10	081	00	095	05	01	110	01	08	126	04	00
40					067	09	082	10	096	04	00	111	00	07	127	03	10
45									097	03	10	112	10	06	128	02	09
50									098	02	09	113	09	05	129	01	08
55												114	08	04	130	08	04
60												115	07	03	131	07	03
70															132	06	02
80															133	05	01

Нов. № дубликата
Нов. № подлинника
Нов. № изв.
№ изв.
Нов.
0000
101

Продолжение табл. 2

L	d															
	8				10				12				16			
	ХХХ	КЧ			ХХХ	КЧ			ХХХ	КЧ			ХХХ	КЧ		
		1	2	3		1	2	3		1	2	3		1	2	3
3																
4																
5																
6																
8																
10																
12																
14	134	04	00	07												
16	135	03	10	06	151	03	10	06								
18	136	02	09	05	152	02	09	05								
20	137	01	08	04	153	01	08	04								
22	138	00	07	03	154	00	07	03								
25	139	10	06	02	155	10	06	02								
28	140	06	02	09	156	09	05	01								
30	141	05	01	08	157	08	04	00	167	06	02	09				
32	142	04	00	07	158	07	03	10	168	05	01	08				
36	143	03	10	06	159	06	02	09	169	04	00	07				
40	144	02	09	05	160	02	09	05	170	00	07	03				
45	145	01	08	04	161	01	08	04	171	10	06	02				
50	146	00	07	03	162	00	07	03	172	09	05	01	177	04	00	07
55	147	10	06	02	163	10	06	02	173	08	04	00	178	03	10	06
60	148	09	05	01	164	09	05	01	174	07	03	10	179	02	09	05
70	149	08	04	00	165	08	04	00	175	06	02	09	180	09	05	01
80	150	04	00	07	166	07	03	10	176	05	01	08	181	08	04	00

Нов. № изм. 9630

Инв. № дубликата

Инв. № подлинника

Таблица 3

L	d																				
	0,6			0,8			1			1,6			2			2,5			3		
	XXX	КЧ		XXX	КЧ		XXX	КЧ		XXX	КЧ		XXX	КЧ		XXX	КЧ		XXX	КЧ	
		1	2		1	2		1	2		1	2		1	2		1	2		1	2
2,5	001	04	03	007	09	08															
3	002	03	02	008	08	07	016	08	07	024	08	07									
4	003	02	01	009	07	06	017	07	06	025	07	06	038	02	01						
5	004	01	00	010	03	02	018	06	05	026	06	05	039	01	00	052	04	03			
6	005	00	10	011	02	01	019	05	04	027	05	04	040	08	07	053	03	02	068	07	06
8	006	10	09	012	01	00	020	01	00	028	04	03	041	07	06	054	02	01	069	06	05
10				013	00	10	021	00	10	029	03	02	042	06	05	055	01	00	070	02	01
12				014	10	09	022	10	09	030	10	09	043	05	04	056	00	10	071	01	00
14				015	09	08	023	09	08	031	09	08	044	04	03	057	10	09	072	00	10
16										032	08	07	045	03	02	058	09	08	073	10	09
18										033	07	06	046	02	01	059	08	07	074	09	08
20										034	06	05	047	01	00	060	04	03	075	08	07
22										035	05	04	048	00	10	061	03	02	076	07	06
25										036	04	03	049	10	09	062	02	01	077	06	05
28										037	03	02	050	06	05	063	01	00	078	05	04
30													051	05	04	064	00	10	079	04	03
32																065	10	09	080	00	10
36																066	09	08	081	10	09
40																067	08	07	082	09	08
45																					
50																					
55																					
60																					
70																					
80																					

Инв. № дубликата		№ изм.	Нов.
Инв. № подлинника	151	№ изв.	9630

Продолжение табл.3

L	d																				
	4			5			6			8			10			12			16		
	ХХХ	КЧ		ХХХ	КЧ		ХХХ	КЧ		ХХХ	КЧ		ХХХ	КЧ		ХХХ	КЧ		ХХХ	КЧ	
		1	2		1	2		1	2		1	2		1	2		1	2		1	2
2,5																					
3																					
4																					
5																					
6																					
8	083	08	07																		
10	084	07	06	099	00	10															
12	085	06	05	100	02	01	116	05	04												
14	086	05	04	101	01	00	117	04	03	134	03	02									
16	087	04	03	102	00	10	118	03	02	135	02	01	151	02	01						
18	088	03	02	103	10	09	119	02	01	136	01	00	152	01	00						
20	089	02	01	104	09	08	120	09	08	137	00	10	153	00	10						
22	090	09	08	105	08	07	121	08	07	138	10	09	154	10	09						
25	091	08	07	106	07	06	122	07	06	139	09	08	155	09	08						
28	092	07	06	107	06	05	123	06	05	140	05	04	156	08	07						
30	093	06	05	108	05	04	124	05	04	141	04	03	157	07	06	167	05	04			
32	094	05	04	109	04	03	125	04	03	142	03	02	158	06	05	168	04	03			
36	095	04	03	110	00	10	126	03	02	143	02	01	159	05	04	169	03	02			
40	096	03	02	111	10	09	127	02	01	144	01	00	160	01	00	170	10	09			
45	097	02	01	112	09	08	128	01	00	145	00	10	161	00	10	171	09	08			
50	098	01	00	113	08	07	129	00	10	146	10	09	162	10	09	172	08	07	177	03	02
55				114	07	06	130	07	06	147	09	08	163	09	08	173	07	06	178	02	01
60				115	06	05	131	06	05	148	08	07	164	08	07	174	06	05	179	01	00
70							132	05	04	149	07	06	165	07	06	175	05	04	180	08	07
80							133	04	03	150	03	02	166	06	05	176	04	03	181	07	06

Нов. Изв. № 9630 (3)

Таблица 4

L	d																												
	4			5			6			8					10					12					16				
	XXX	КЧ		XXX	КЧ		XXX	КЧ		XXX	КЧ				XXX	КЧ				XXX	КЧ				XXX	КЧ			
		1	2		1	2		1	2		1	2	3	4		1	2	3	4		1	2	3	4		1	2	3	4
8	083	04	03																										
10	084	03	02	099	07	06																							
12	085	02	01	100	09	08	116	01	00																				
14	086	01	00	101	08	07	117	00	10	134	10	09	06	05															
16	087	00	10	102	07	06	118	10	09	135	09	08	05	04	151	09	08	05	04										
18	088	10	09	103	06	05	119	09	08	136	08	07	04	03	152	08	07	04	03										
20	089	09	08	104	05	04	120	05	04	137	07	06	03	02	153	07	06	03	02										
22	090	05	04	105	04	03	121	04	03	138	06	05	02	01	154	06	05	02	01										
25	091	04	03	106	03	02	122	03	02	139	05	04	01	00	155	05	04	01	00										
28	092	03	02	107	02	01	123	02	01	140	01	00	08	07	156	04	03	00	10										
30	093	02	01	108	01	00	124	01	00	141	00	10	07	06	157	03	02	10	09	167	01	00	08	07					
32	094	01	00	109	00	10	125	00	10	142	10	09	06	05	158	02	01	09	08	168	00	10	07	06					
36	095	00	10	110	07	06	126	10	09	143	09	08	05	04	159	01	00	08	07	169	10	09	06	05					
40	096	10	09	111	06	05	127	09	08	144	08	07	04	03	160	08	07	04	03	170	06	05	02	01					
45	097	09	08	112	05	04	128	08	07	145	07	06	03	02	161	07	06	03	02	171	05	04	01	00					
50	098	08	07	113	04	03	129	07	06	146	06	05	02	01	162	06	05	02	01	172	04	03	00	10	177	10	09	06	05
55				114	03	02	130	03	02	147	05	04	01	00	163	05	04	01	00	173	03	02	10	09	178	09	08	05	04
60				115	02	01	131	02	01	148	04	03	00	10	164	04	03	00	10	174	02	01	09	08	179	08	07	04	03
70							132	01	00	149	03	02	10	09	165	03	02	10	09	175	01	00	08	07	180	04	03	00	10
80							133	00	10	150	10	09	06	05	166	02	01	09	08	176	00	10	07	06	181	03	02	10	09

Таблица 5

L	d																							
	0,6		0,8		1		1,6		2		2,5		3		4			5			6		
	XXX	КЧ 1	XXX	КЧ 1	XXX	КЧ 1	XXX	КЧ 1	XXX	КЧ 1	XXX	КЧ 1	XXX	КЧ 1	XXX	КЧ 1	КЧ 2	XXX	КЧ 1	КЧ 2	XXX	КЧ 1	КЧ 2
2,5	001	00	007	05																			
3	002	10	008	04	016	04	024	04															
4	003	09	009	03	017	03	025	03	038	09													
5	004	08	010	10	018	02	026	02	039	08	052	00											
6	005	07	011	09	019	01	027	01	040	04	053	10	068	03									
8	006	06	012	08	020	08	028	00	041	03	054	09	069	02	083	04	00						
10			013	07	021	07	029	10	042	02	055	08	070	09	084	03	10	099	07	03			
12			014	06	022	06	030	06	043	01	056	07	071	08	085	02	09	100	09	05	116	01	08
14			015	05	023	05	031	05	044	00	057	06	072	07	086	01	08	101	08	04	117	00	07
16							032	04	045	10	058	05	073	06	087	00	07	102	07	03	118	10	06
18							033	03	046	09	059	04	074	05	088	10	06	103	06	02	119	09	05
20							034	02	047	08	060	00	075	04	089	09	05	104	05	01	120	05	01
22							035	01	048	07	061	10	076	03	090	05	01	105	04	00	121	04	00
25							036	00	049	06	062	09	077	02	091	04	00	106	03	10	122	03	10
28							037	10	050	02	063	08	078	01	092	03	10	107	02	09	123	02	09
30									051	01	064	07	079	00	093	02	09	108	01	08	124	01	08
32											065	06	080	07	094	01	08	109	00	07	125	00	07
36											066	05	081	06	095	00	07	110	07	03	126	10	06
40											067	04	082	05	096	10	06	111	06	02	127	09	05
45															097	09	05	112	05	01	128	08	04
50															098	08	04	113	04	00	129	07	03
55																		114	03	10	130	03	10
60																		115	02	09	131	02	09
70																					132	01	08
80																					133	00	07

Нов. № 9630

№ изм.

151

Инв. № дубликата

Инв. № подлинника

ЛИСТ РЕГИСТРАЦИИ ИЗМЕНЕНИЙ

№ изм.	Номера страниц				Номер "Изв. об изм."	Подпись	Дата	Срок введения изменения
	Измененных	Замененных	Новых	Аннулированных				
1	1,2,3, 4,5,7	-	8	8÷16	8467	Тимаев	12.10.81г.	01.07.82
2	2	-	-	-	9527	[illegible]	11.10.83	01.01.84
3	1,5,7, 8	-	8,9,10, 11,12, 13,14	-	9630	[illegible]	10.12.85	01.07.86
4	1,2,5	-	-	-	9922	[illegible]	22.11.90	01.07.91

(1) Нов. Изв. № 8467

Инвентарный № 151