УДК 621.643.4.065 Группа Г18

ОТРАСЛЕВОЙ СТАНДАРТ

ОСТ 1 10332-72

ПРОХОДНИКИ ВВЕРТНЫЕ
Конструкция и размеры

На 4 страницах

Введен впервые

ОКП 75 9510

Проверено в 1989 г.
Проверено в 1984 г.

Распоряжением Министерства от 22 декабря 1972 г. № 087-16

срок введения установлен с 1 января 1974 г.

Несоблюдение стандарта преследуется по закону

1. Настоящий стандарт распространяется на ввертные проходники, предназначенные для соединений трубопроводов по наружному конусу.

Издание официальное ГР 2116 от 08.05.73

Перепечатка воспрещена

Лит. изм. 1 2 3
№ изв. 6614 9206 11179
Инв. № дубликата 1124
Инв. № подлинника

2. Конструкция и размеры ввертных проходников должны соответствовать указанным на чертеже и в таблице.

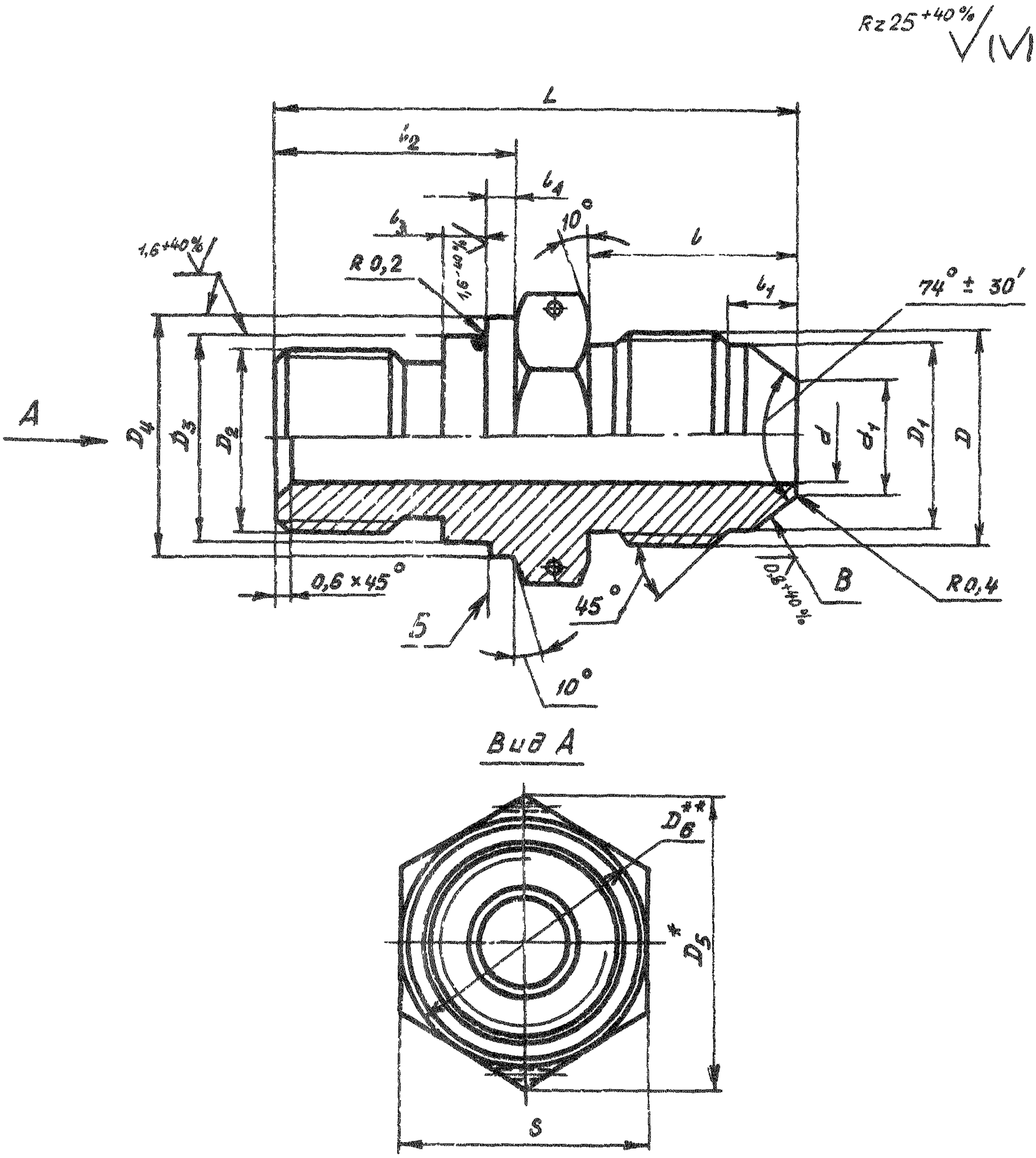

* Размер для справок.

** $D_6 \approx S$.

Инв. № дубликата | Инв. № подлинника | 1124 | Лит. изм. | № изв. | 1 | 6614 | 2 | 8206 | 3 | 11179

Размеры, мм

Наружный диаметр труб D_H	d	d_1	D	D_1	D_2	D_3	D_4	D_5	S	l	l_1	l_2	l_3	l_4	L	Масса 100 шт., кг
						Поле допуска d11										
4	2,7	3,6	MR10x1	8,5	MR8	[illegible],2	11	16,2	14	14	4,5	14	2,0	2,5	34	1,04
6	3,7	4,6	MR12x1	10,5	MR10	[illegible],2	13	19,6	17	15	5,5	17			38	1,36
8	5,5	6,6	MR14x1	12,5	MR12x1,5	[illegible],2	15									2,10
10	7,5	8,8	MR16x1	14,5	MR14x1,5	[illegible],2	17	21,9	19	16	5,0				39	2,94
12	9,5	10,8	MR20x1,5	17,8	MR16x1,5	[illegible],2	19	25,4	22	20	6,5	18			44	3,78
14	11,5	12,8	MR22x1,5	19,8	MR18x1,5	[illegible],2	21	27,7	24		6,0	19			45	4,86
16	13,5	14,8	MR24x1,5	21,8	MR20x1,5	[illegible],2	23	31,2	27	21	6,5	20			48	5,75
18	15,5	16,8	MR27x1,5	24,8	MR22x1,5	[illegible],2	25	34,6	30		7,0	21	2,5	3,0	49	7,11
20	17,0	18,5	MR30x1,5	27,8	MR24x1,5	[illegible],2	27	36,9	32	22	8,0				50	8,32
22	19,0	20,5	MR33x2	30,0	MR27x1,5	[illegible],2	30	41,6	36	26	8,5	22			55	9,75
25	22,0	23,5			MR30x1,5	[illegible],2	33	47,3	41		7,5					10,42
28	25,0	26,5	MR39x2	36,0	MR33x1,5	[illegible],2	36			27	9,5				57	13,30
30	27,0	28,5			MR36x1,5	[illegible],2	39	53,1	46		7,5					16,80
32	28,0	29,5	MR42x2	39,0	MR39x1,5	[illegible],2	42				8,0				59	18,08
34	30,0	31,5	MR45x2	42,0						28	9,5				61	16,91
36	32,0	33,5	MR48x2	45,0				57,7	50	29						18,33
38	34,0	35,8			MR42x1,5	[illegible],2	46				8,0	23			62	21,80

3 Материал титановые сплавы ВТ3-1, ВТ6

4 Термическая обработка. отжечь, группа контроля 5 ОСТ 1 00021-78

5 Резьба - по ОСТ 1 00105-83, поле допуска - 6е

6 Проточки и фаски резьбы - по ОСТ 1 00010-81

7 Неуказанные предельные отклонения размеров, формы и расположения поверхностей - по ОСТ 1 00022-80

8 Отверстия для контровки - по ОСТ 1 03815-76

9 Допуск радиального биения поверхностей D_3 и D_4 относительно оси резьбы - не более 0,07 мм, допуск торцового биения поверхности Б относительно оси резьбы D_2 - не более 0,05 мм

10 Допуск радиального биения поверхности В относительно оси резьбы D для проходников.

- с резьбой до MR24x1,5 - не более 0,05 мм,
- с резьбой свыше MR24x1,5 - не более 0,07 мм.

11 Покрытие Ан Окс 2-3*

12 Маркировать и клеймить - по ОСТ 1 00537-72

13 Технические условия - по ОСТ 1 00537-72

14. Для обозначения ввертных проходников из сплава ВТ6 принят код "1"

Пример наименования и обозначения ввертного проходника к трубопроводу D_H =12 мм из сплава ВТ3-1

Проходник ввертной 12-ОСТ 1 10332-72

То же из сплава ВТ6

Проходник ввертной 12-1-ОСТ 1 10332-72

*По действующему в отрасли документу.

Лит изм	1	2	3
№ изв	6614	8206	11179

Инв № дубликата	1124
Инв № подлинника	

ЛИСТ РЕГИСТРАЦИИ ИЗМЕНЕНИЙ

№ изм.	Номера страниц				Номер "Изв. об изм."	Подпись	Дата	Срок введения изменения
	измененных	замененных	новых	аннулированных				
1	1÷3	–	–	–	6614	Караськов	20.01.77.	01.07.77г.
2	1÷3	–	4	–	9206	Караськов	25.02.85.	01.01.86г.

1124

Инв. № дубликата

Инв. № подлинника