УДК 621.886.7 Группа Г37

ОТРАСЛЕВОЙ СТАНДАРТ

ОСТ 1 35012-80
ОСТ 1 35013-80
ОСТ 1 35014-80
ОСТ 1 35015-80
ОСТ 1 35016-80

ШТИФТЫ КОНИЧЕСКИЕ

Конструкция и размеры

На 8 страницах

Взамен 3490А, 3492А, 3493А, 3495А, 3496А

ОКП 75 9364

~~Проверен в 1986~~ г. снято ограничение срока действия (ИПУС-96)
~~Срок действия продлен до 01.01.96~~

Распоряжением Министерства от 4 ноября 1980 года № 087-16

срок действия установлен с 1 января 1982 года
до 1 января 1987 года

Несоблюдение стандарта преследуется по закону

ШТИФТЫ ПО ОСТ 1 35012-80 И ОСТ 1 35013-80 ВЗАИМОЗАМЕНЯЕМЫ СО ШТИФТАМИ ПО НОРМАЛЯМ 3490А И 3492А СООТВЕТСТВЕННО

1. Конструкция и размеры штифтов должны соответствовать указанным на чертеже и в табл. 1 и 2.

ГР №№ 8191741, 8191757, 8191762, 8191778, 8191783 от 23.01.81

Издание официальное

Перепечатка воспрещена

Инв. № дубликата 330
Инв. № подлинника
№ изм. 1
№ изв. 9671

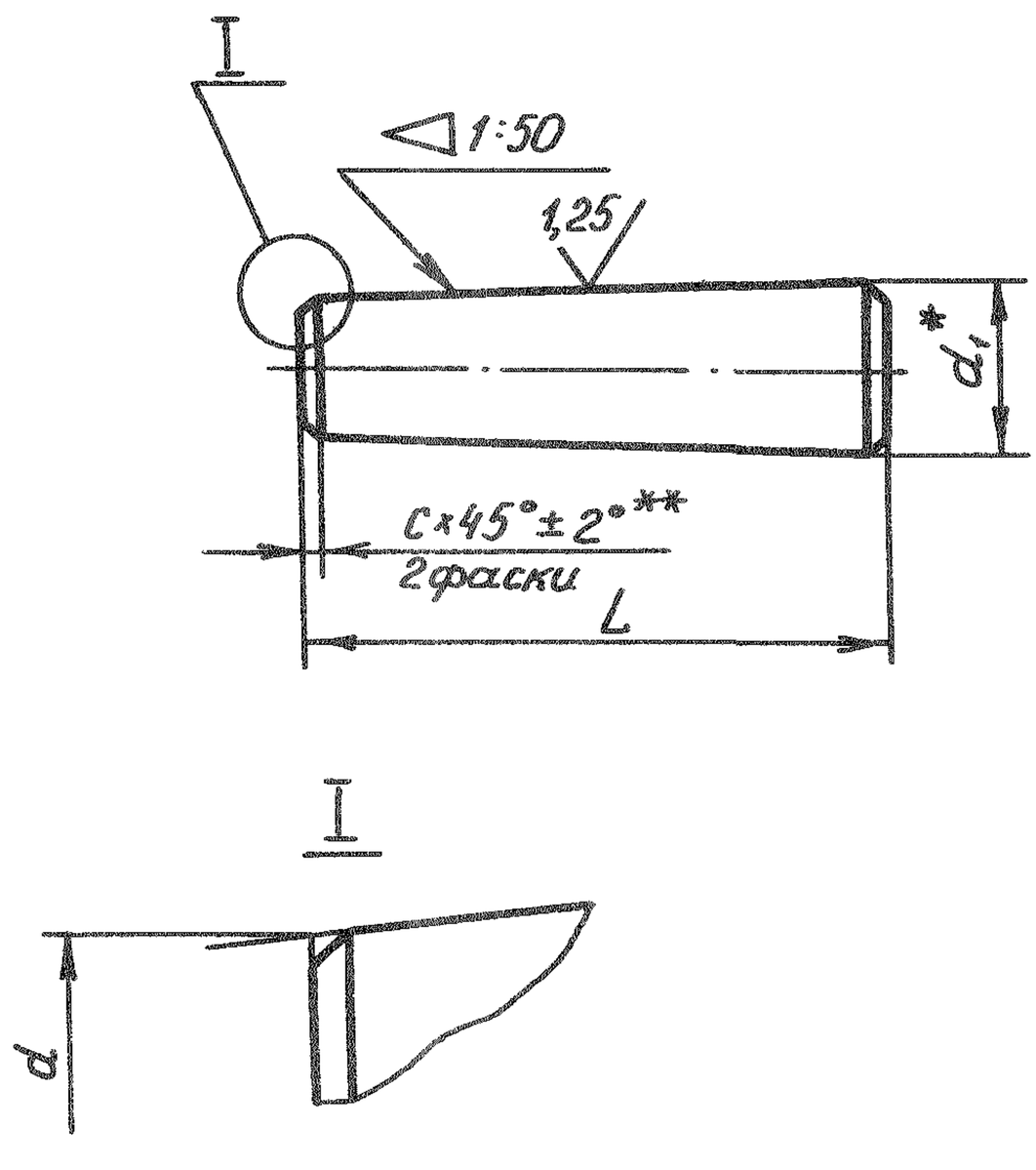

Таблица 1

Обозначение стандарта	Диаметры d, мм	Марка материала
ОСТ 1 35012-80	От 0,6 до 10	45
ОСТ 1 35013-80	От 4 до 20	30ХГСА
ОСТ 1 35014-80	От 0,6 до 16	13Х11Н2В2Мф-Ш
ОСТ 1 35015-80	От 2 до 16	10Х11Н23Т3МР
ОСТ 1 35016-80	От 0,6 до 6	Л63Т

* Размер для справок; подсчитывается по формуле $d_1 = d + \frac{L}{50}$.

** Размеры обеспеч. инстр.

Инв. № дубликата
Инв. № подлинника
№ изм.
№ изв.
330

Таблица 2

Размеры в мм

d Пред. откл. по h10	0,6		0,8		1,0		1,2		1,6		2,0		2,5		3,0		4,0		5,0		6,0		8,0		10,0		12,0		16,0		20,0	
c Номин.	0,1				0,2				0,3				0,5				0,6		0,8		1,0		1,2		1,6				2,0		2,5	
c Пред. откл.	±0,05				±0,10				±0,20				±0,30								±0,50											
L Пред. откл. по h14	Применяемость	Масса 1000 шт., кг	Применяемость	Масса 1000 шт., кг	Применяемость	Масса 1000 шт., кг	Применяемость	Масса 1000 шт., кг	Применяемость	Масса 1000 шт., кг	Применяемость	Масса 1000 шт., кг	Применяемость	Масса 1000 шт., кг	Применяемость	Масса 1000 шт., кг	Применяемость	Масса 1000 шт., кг	Применяемость	Масса 1000 шт., кг	Применяемость	Масса 1000 шт., кг	Применяемость	Масса 1000 шт., кг	Применяемость	Масса 1000 шт., кг	Применяемость	Масса 1000 шт., кг	Применяемость	Масса 1000 шт., кг	Применяемость	Масса 1000 шт., кг
4		0,010		0,018		–		–		–		–		–		–		–		–		–		–		–		–		–		–
5		0,013		0,022		0,033		–		–		–		–		–		–		–		–		–		–		–		–		–
6		0,016		0,026		0,042		0,068		0,092		–		–		–		–		–		–		–		–		–		–		–
8		0,023		0,037		0,058		0,082		0,124		0,208		–		–		–		–		–		–		–		–		–		–
10		0,030		0,048		0,075		0,110		0,158		0,268		0,408		–		–		–		–		–		–		–		–		–
12		0,038		0,061		0,092		0,132		0,194		0,326		0,497		0,705		–		–		–		–		–		–		–		–
14		–		0,075		0,112		0,157		0,232		0,387		0,590		0,834		–		–		–		–		–		–		–		–
16		–		–		0,132		0,180		0,272		0,457		0,685		0,967		1,673		2,581		–		–		–		–		–		–
18		–		–		0,154		0,208		0,316		0,516		0,782		1,100		1,907		2,934		–				–		–		–		–
20		–		–		–		0,238		0,362		0,584		0,833		1,240		2,145		3,282		4,661		–		–		–		–		–
22		–		–		–		0,268		0,410		0,656		0,985		1,380		2,374		3,637		5,143		–		–		–		–		–
25		–		–		–		–		0,502		0,804		1,200		1,680		2,868		4,363		6,177		10,71		–		–		–		–
28		–		–		–		–		0,564		0,884		1,310		1,830		3,116		4,741		6,695		11,63		18,07		–		–		–
30		–		–		–		–		–		0,964		1,430		1,980		3,365		5,126		7,226		12,47		19,65		–		–		–
32		–		–		–		–		–		1,040		1,550		2,140		3,620		5,517		7,754		13,45		20,74		28,50		–		–
36		–		–		–		–		–		1,180		1,730		2,390		4,020		6,084		8,569		14,75		22,87		31,30		–		–
40		–		–		–		–		–		–		2,050		2,820		4,714		7,099		9,956		17,14		26,24		36,07		65,43		–
45		–		–		–		–		–		–		2,390		3,250		5,423		8,133		11,450		19,54		29,81		41,09		74,18		–
50		–		–		–		–		–		–		–		3,690		6,161		9,216		12,830		21,92		33,50		46,03		82,85		128,2
55		–		–		–		–		–		–		–		4,130		6,920		10,320		14,470		24,41		37,21		51,02		91,73		141,2
60		–		–		–		–		–		–		–		–		7,740		11,550		15,910		27,03		41,04		56,10		100,10		155,3
70		–		–		–		–		–		–		–		–		9,460		13,940		19,210		32,36		48,70		67,03		119,00		183,4
80		–		–		–		–		–		–		–		–		–		16,570		22,840		37,82		56,84		78,08		137,70		211,4

Примечание. Масса указана для штифтов из стали 45, 30ХГСА и 13Х11Н2В2МФ-Ш. Для определения массы штифтов, изготовляемых из других материалов, значения массы, указанные в таблице, должны быть умножены на коэффициент: 1,02 – для стали 10Х11Н23Т3МР 1,1 – для латуни.

№ изм. | № изв. | 330 | Инв. № дубликата | Инв. № подлинника

2. Предельные отклонения конусности штифтов – $\pm \frac{AT8}{2}$.

3. Материал: сталь 45, 30ХГСА, 13Х11Н2В2МФ-Ш, 10Х11Н23Т3МР и латунь Л63Т.

4 Термическая обработка штифтов :

- из стали 30ХГСА – 35,5 ... 40,5 $HRC_э$;
- из стали 13Х11Н2В2МФ-Ш – 29 ... 35 $HRC_э$;
- из стали 10Х11Н23Т3МР – $\sigma_в \geqslant 981$ МПа (100 кгс/мм^2).

5. Покрытие штифтов :

- из стали 45 и 30ХГСА – Кд 6.хр при $d < 5$ мм и Кд 9.хр – при $d \geqslant 5$ мм;
- из стали 13Х11Н2В2МФ-Ш – Н.Кд 6.т.хр при $d < 5$ мм и Н.Кд 9.т.хр – – при $d \geqslant 5$ мм;
- из стали 10Х11Н23Т3МР и латуни – Хим.Пас.

Другие виды покрытия – по ОСТ 1 35011-78.

6. Коды ОКП штифтов должны соответствовать указанным в обязательном приложении.

7. Технические условия – по ОСТ 1 35011-78.

Пример наименования и обозначения конического штифта диаметром d = 6 мм и длиной L = 25 мм, из стали 45, кадмированного:

Штифт 6-25-Кд-ОСТ 1 35012-80

То же, из стали 30ХГСА, кадмированного:

Штифт 6-25-Кд-ОСТ 1 35013-80

То же, из стали 13Х11Н2В2МФ-Ш, никель-кадмированного:

Штифт 6-25-Н.Кд-ОСТ 1 35014-80

То же, из стали 10Х11Н23Т3МР, пассивированного:

Штифт 6-25-Хим.Пас-ОСТ 1 35015-80

То же, из латуни, пассивированного:

Штифт 6-25-Хим.Пас-ОСТ 1 35016-80

ПРИЛОЖЕНИЕ
Обязательное

КОДЫ ОКП ШТИФТОВ

Таблица 1

Обозначение стандарта	Обозначение покрытия в обозначении штифта*	Код ОКП				КЧ
		XX	XXXX	X	XXX	
ОСТ 1 35012-80	Кд	75	9364	5	По табл. 2	колонка 1
ОСТ 1 35013-80		75	9364	6	По табл. 3	колонка 2
ОСТ 1 35014-80	Н.Кд	75	9364	7	По табл. 2	
ОСТ 1 35015-80	Хим.Пас	75	9364	8	По табл. 3	колонка 1
ОСТ 1 35016-80		75	9364	9	По табл. 2	колонка 3

* Коды ОКП штифтов с другими покрытиями выдаются головной организацией по стандартизации по запросам предприятий.

№ изм. 1 9671
№ изв 330
Инв. № дубликата
Инв. № подлинника

Таблица 2

L	d																										
	0,6				0,8				1				1,2				1,6				2				2,5			
	XXX	КЧ			XXX	КЧ			XXX	КЧ			XXX	КЧ			XXX	КЧ			XXX	КЧ			XXX	КЧ		
		1	2	3		1	2	3		1	2	3		1	2	3		1	2	3		1	2	3		1	2	3
4	001	01	04	07	009	04	07	10																				
5	002	00	03	06	010	00	03	06	018	03	06	09																
6	003	10	02	05	011	10	02	05	019	02	05	08	028	01	04	07	039	09	01	04								
8	004	09	01	04	012	09	01	04	020	09	01	04	029	00	03	06	040	05	08	00	052	01	04	07				
10	005	08	00	03	013	08	00	03	021	08	00	03	030	07	10	02	041	04	07	10	053	00	03	06	067	05	08	00
12	006	07	10	02	014	07	10	02	022	07	10	02	031	06	09	01	042	03	06	09	054	10	02	05	068	04	07	10
14					015	06	09	01	023	06	09	01	032	05	08	00	043	02	05	08	055	09	01	04	069	03	06	09
16									024	05	08	00	033	04	07	10	044	01	04	07	056	08	00	03	070	10	02	05
18									025	04	07	10	034	03	06	09	045	00	03	06	057	07	10	02	071	09	01	04
20													035	02	05	08	046	10	02	05	058	06	09	01	072	08	00	03
22													036	01	04	07	047	09	01	04	059	05	08	00	073	07	10	02
25																	048	08	00	03	060	01	04	07	074	06	09	01
28																	049	07	10	02	061	00	03	06	075	05	08	00
30																					062	10	02	05	076	04	07	10
32																					063	09	01	04	077	03	06	09
36																					064	08	00	03	078	02	05	08
40																									079	01	04	07
45																									080	08	00	03
50																												
55																												
60																												
70																												
80																												

Инв. № дубликата	
Инв. № подлинника	990

№ изм.											
№ изв.											

Продолжение табл 2

L	d																											
	3				4				5				6				8			10			12		16	
	ХХХ	КЧ			ХХХ	КЧ			ХХХ	КЧ			ХХХ	КЧ			ХХХ	КЧ		ХХХ	КЧ		ХХХ	КЧ	ХХХ	КЧ
		1	2	3		1	2	3		1	2	3		1	2	3		1	2		1	2		2		2
4																										
5																										
6																										
8																										
10																										
12	083	05	08	00																						
14	084	04	07	10																						
16	085	03	06	09	100	10	02	05	117	01	04	07														
18	086	02	05	08	101	09	01	04	118	00	03	06														
20	087	01	04	07	102	08	00	03	119	10	02	05	135	10	02	05										
22	088	00	03	06	103	07	10	02	120	06	09	01	136	09	01	04										
25	089	10	02	05	104	06	09	01	121	05	08	00	137	08	00	03	151	10	02							
28	090	06	09	01	105	05	08	00	122	04	07	10	138	07	10	02	152	09	01	165	04	07				
30	091	05	08	00	106	04	07	10	123	03	06	09	139	06	09	01	153	08	00	166	03	06				
32	092	04	07	10	107	03	06	09	124	02	05	08	140	02	05	08	154	07	10	167	02	05	178	02		
36	093	03	06	09	108	02	05	08	125	01	04	07	141	01	04	07	155	06	09	168	01	04	179	01		
40	094	02	05	08	109	01	04	07	126	00	03	06	142	00	03	06	156	05	08	169	00	03	180	08	189	10
45	095	01	04	07	110	08	00	03	127	10	02	05	143	10	02	05	157	04	07	170	07	10	181	07	190	06
50	096	00	03	06	111	07	10	02	128	09	01	04	144	09	01	04	158	03	06	171	06	09	182	06	191	05
55	097	10	02	05	112	06	09	01	129	08	00	03	145	08	00	03	159	02	05	172	05	08	183	05	192	04
60					113	05	08	00	130	04	07	10	146	07	10	02	160	09	01	173	04	07	184	04	193	03
70					114	04	07	10	131	03	06	09	147	06	09	01	161	08	00	174	03	06	185	03	194	02
80									132	02	05	08	148	05	08	00	162	07	10	175	02	05	186	02	195	01

Инв. № дубликата	
Инв. № подлинника	330

№ изм										
№ изв										

Таблица 3

L	d																																			
	2		2,5		3		4			5			6			8			10			12			16			20	
	ХХХ	КЧ	ХХХ	КЧ	ХХХ	КЧ	ХХХ	КЧ		ХХХ	КЧ		ХХХ	КЧ		ХХХ	КЧ		ХХХ	КЧ		ХХХ	КЧ		ХХХ	КЧ		ХХХ	КЧ
		1		1		1		1	2		1	2		1	2		1	2		1	2		1	2		1	2		2
8	052	00																											
10	053	10	067	04																									
12	054	09	068	03	083	04																							
14	055	08	069	02	084	03																							
16	056	07	070	09	085	02	100	09	06	117	00	08																	
18	057	06	071	08	086	01	101	08	05	118	10	07																	
20	058	05	072	07	087	00	102	07	04	119	09	06	135	09	06														
22	059	04	073	06	088	10	103	06	03	120	05	02	136	08	05														
25	060	00	074	05	089	09	104	05	02	121	04	01	137	07	04	151	09	06											
28	061	10	075	04	090	05	105	04	01	122	03	00	138	06	03	152	08	05	165	03	00								
30	062	09	076	03	091	04	106	03	00	123	02	10	139	05	02	153	07	04	166	02	10								
32	063	08	077	02	092	03	107	02	10	124	01	09	140	01	09	154	06	03	167	01	09	178	09	06					
36	064	07	078	01	093	02	108	01	09	125	00	08	141	00	08	155	05	02	168	00	08	179	08	05					
40			079	00	094	01	109	00	08	126	10	07	142	10	07	156	04	01	169	10	07	180	04	01	189	06	03		
45			080	07	095	00	110	07	04	127	09	06	143	09	06	157	03	00	170	06	03	181	03	00	190	02	10		
50					096	10	111	06	03	128	08	05	144	08	05	158	02	10	171	05	02	182	02	10	191	01	09	198	05
55					097	09	112	05	02	129	07	04	145	07	04	159	01	09	172	04	01	183	01	09	192	00	08	199	04
60							113	04	01	130	03	00	146	06	03	160	08	05	173	03	00	184	00	08	193	10	07	200	06
70							114	03	00	131	02	10	147	05	02	161	07	04	174	02	10	185	10	07	194	09	06	201	05
80										132	01	09	148	04	01	162	06	03	175	01	09	186	09	06	195	08	05	202	04

ЛИСТ РЕГИСТРАЦИИ ИЗМЕНЕНИЙ

№ изм.	Номера страниц				Номер "Изв. об изм."	Подпись	Дата	Срок введения изменения
	Измененных	Замененных	Новых	Аннулированных				
2	1	—	—	—	11827	[illegible]	26.03.97г.	

Инвентарный № 330