УДК 621.882.4 Группа Г36

ОТРАСЛЕВОЙ СТАНДАРТ

ОСТ1 34528-80
ОСТ1 34529-80

ШАЙБЫ СТОПОРНЫЕ ДВОЙНЫЕ

На 21 странице

Конструкция и размеры

Взамен 3459А, 3460А

ОКП 75 9465
75 9466
75 9467

~~Проверен в 1986 г.~~
~~Срок действия продлен до 01.01.96~~
Снято огранич. срока действия (гиус

Распоряжением Министерства от 9 июля 1980 года № 087-16

срок действия установлен с 1 января 1982 года
до 1 января 1987 года.

Несоблюдение стандарта преследуется по закону

ШАЙБЫ ПО ОСТ1 34528-80 И ОСТ1 34529-80 ВЗАИМОЗАМЕНЯЕМЫ С ШАЙБАМИ, ПО НОРМАЛЯМ 3459А И 3460А СООТВЕТСТВЕННО

1. Конструкция и размеры шайб должны соответствовать указанным на черт.1 и 2 и в табл.1, 2 и 3.

Издание официальное ГР № № 8175096, 8175101 от 22.09.80 **Перепечатка воспрещена**

$R_z 80$ (√)

Исполнение 1

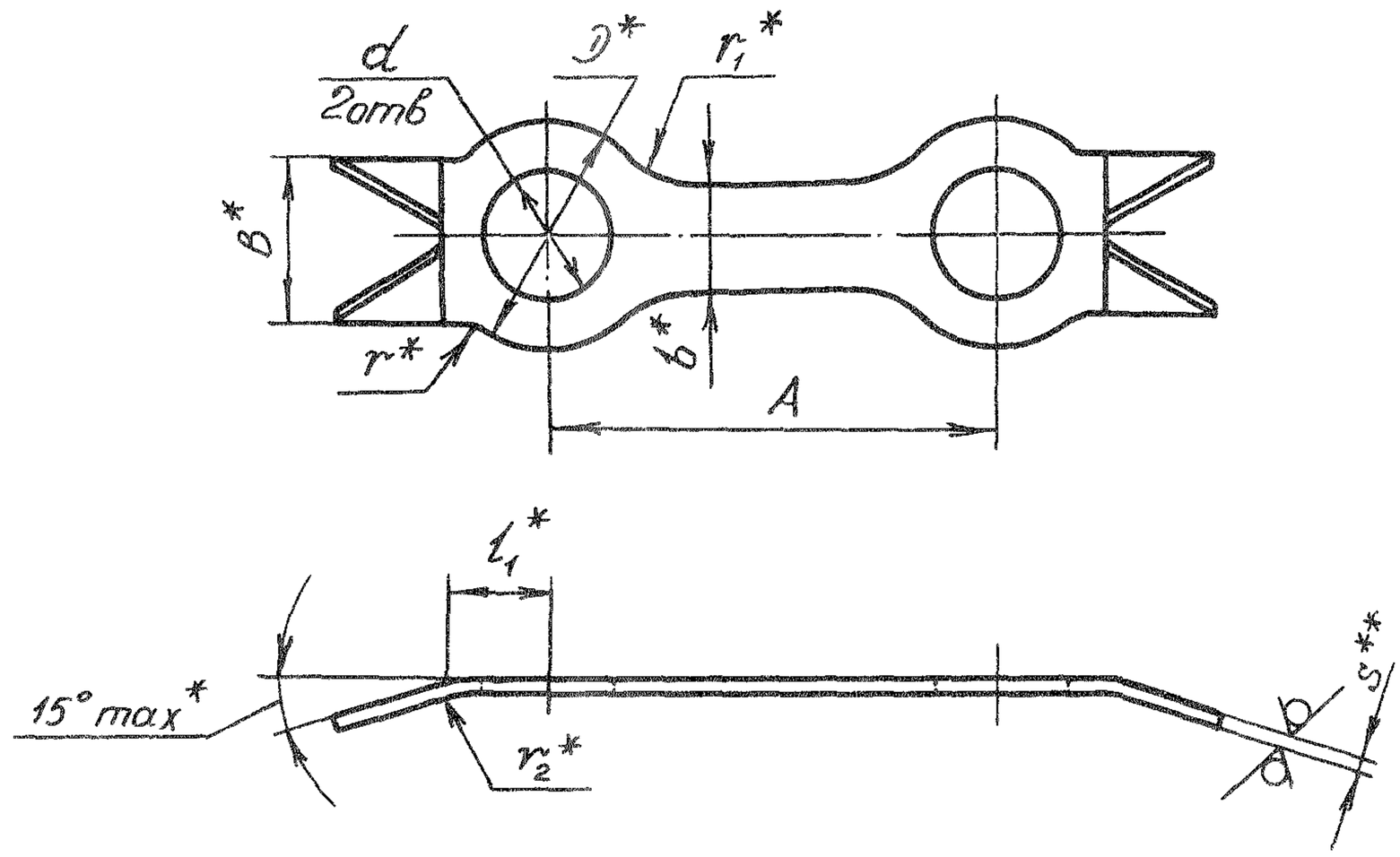

Развертка

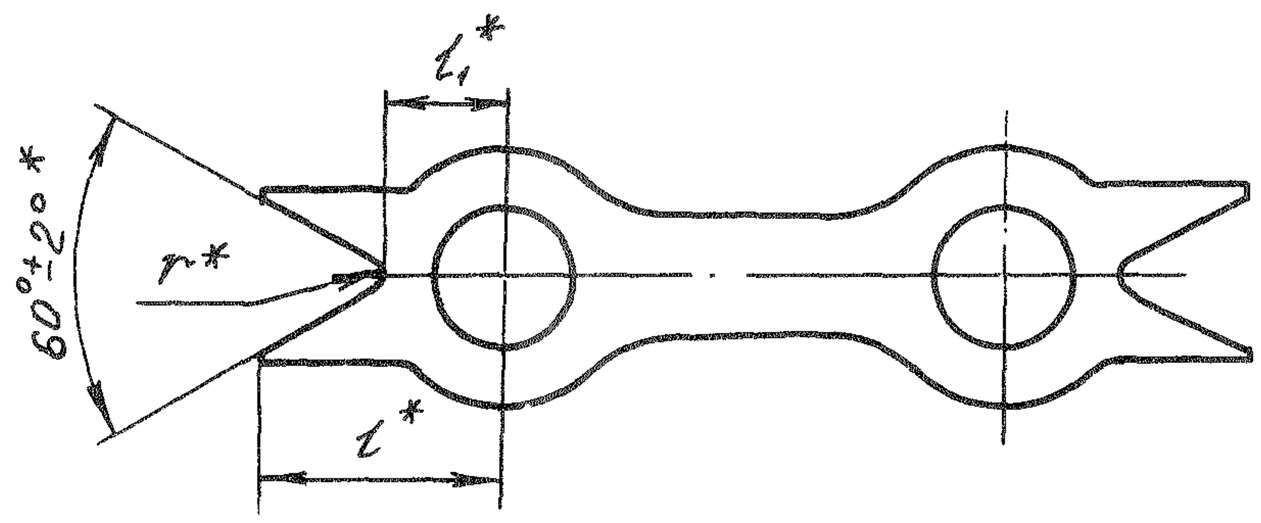

Черт.1

Исполнение 2

Остальное - см.черт.1

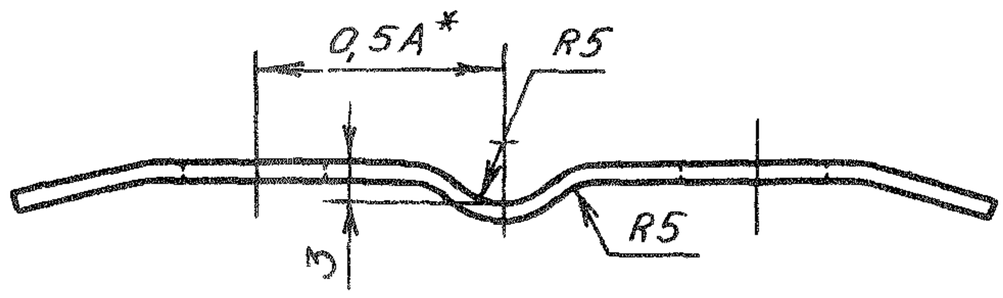

Черт.2

---

* Размеры обеспеч. инстр.

** Размер для справок.

Таблица 1

Обозначение стандарта	Марка материала
ОСТ1 34528-80	20
ОСТ1 34529-80	12Х18Н10Т-М

Таблица 2

мм

Номинальный диаметр резьбы крепежной детали*	Применяемость	d	D	b	B	l	l_1	r	r_1	r_2	S
		Пред.откл. по H12	Пред.откл. по h14								
3		3,3	6,0	4	5,0	5,5	3,0	0,5	8	0,8	0,5
4		4,3	7,0			6,0	3,5				
5		5,4	8,5		6,0	7,3	4,1				
6		6,5	10,0	5	7,5	9,0	5,0	0,8	10	1,2	0,8
8		8,5	13,0		9,0	11,0	6,5			1,5	1,0
10		10,5	15,0	6	10,0	13,0	7,5	1,0	12		
12		12,5	18,0		11,0	15,0	9,0				
14		14,5	20,0	7	12,0	17,0	10,0	1,2	15	1,8	1,2
16		16,5	23,0		13,0	18,0	11,5				
18		18,5	25,0	8	15,0	21,0	12,5				
20		20,5	28,0		16,0	22,0	14,0	1,5			
22		22,5	31,0	10	18,0	24,0	15,5				
24		24,5	34,0		19,0	27,0	17,0				

* Размер для справок.

Таблица 3

Размеры в мм

A Пред. откл. ±0,2	d 3,3 Применяемость	3,3 Масса 1000шт., кг	4,3 Применяемость	4,3 Масса 1000шт., кг	5,4 Применяемость	5,4 Масса 1000шт., кг	6,5 Применяемость	6,5 Масса 1000шт., кг	8,5 Применяемость	8,5 Масса 1000шт., кг	10,5 Применяемость	10,5 Масса 1000шт., кг	12,5 Применяемость	12,5 Масса 1000шт., кг	14,5 Применяемость	14,5 Масса 1000шт., кг	16,5 Применяемость	16,5 Масса 1000шт., кг	18,5 Применяемость	18,5 Масса 1000шт., кг	20,5 Применяемость	20,5 Масса 1000шт., кг	22,5 Применяемость	22,5 Масса 1000шт., кг	24,5 Применяемость	24,5 Масса 1000шт., кг
10,0		0,450		-		-		-		-		-		-		-		-		-		-		-		-
10,5		0,452		-		-		-		-		-		-		-		-		-		-		-		-
11,0		0,454		-		-		-		-		-		-		-		-		-		-		-		-
11,5		0,456		-		-		-		-		-		-		-		-		-		-		-		-
12,0		0,458		-		-		-		-		-		-		-		-		-		-		-		-
12,5		0,460		-		-		-		-		-		-		-		-		-		-		-		-
13,0		0,462		-		-		-		-		-		-		-		-		-		-		-		-
13,5		0,464		-		-		-		-		-		-		-		-		-		-		-		-
14,0		0,466		-		-		-		-		-		-		-		-		-		-		-		-
14,5		0,468		-		-		-		-		-		-		-		-		-		-		-		-
15,0		0,470		-		-		-		-		-		-		-		-		-		-		-		-
15,5		0,472		-		-		-		-		-		-		-		-		-		-		-		-
16,0		0,474		-		-		-		-		-		-		-		-		-		-		-		-
16,5		0,476		-		-		-		-		-		-		-		-		-		-		-		-
17,0		0,478		-		-		-		-		-		-		-		-		-		-		-		-
17,5		0,480		-		-		-		-		-		-		-		-		-		-		-		-
18,0		0,482		-		-		-		-		-		-		-		-		-		-		-		-
18,5		0,484		-		-		-		-		-		-		-		-		-		-		-		-
19,0		0,486		-		-		-		-		-		-		-		-		-		-		-		-
19,5		0,488		-		-		-		-		-		-		-		-		-		-		-		-
20,0		0,490		0,490		0,640		-		-		-		-		-		-		-		-		-		-
20,5		0,492		0,492		0,660		-		-		-		-		-		-		-		-		-		-
21,0		0,494		0,494		0,680		-		-		-		-		-		-		-		-		-		-
21,5		0,496		0,496		0,700		-		-		-		-		-		-		-		-		-		-
22,0		0,498		0,498		0,720		-		-		-		-		-		-		-		-		-		-
22,5		0,500		0,500		0,740		-		-		-		-		-		-		-		-		-		-
23,0		-		0,502		0,760		-		-		-		-		-		-		-		-		-		-
23,5		-		0,504		0,780		-		-		-		-		-		-		-		-		-		-
24,0		-		0,506		0,800		-		-		-		-		-		-		-		-		-		-
24,5		-		0,508		0,820		-		-		-		-		-		-		-		-		-		-
25,0		-		0,510		0,840		1,420		2,250		-		-		-		-		-		-		-		-
25,5		-		0,512		0,860		1,440		2,270		-		-		-		-		-		-		-		-
26,0		-		0,514		0,880		1,460		2,290		-		-		-		-		-		-		-		-
26,5		-		0,516		0,900		1,480		2,310		-		-		-		-		-		-		-		-

№ изм. | № изв.

Инв. № дубликата | Инв. № подлинника | 210

Продолжение табл. 3

Размеры в мм

A Пред. откл. ±0,2	d 3,3 Применяемость	3,3 Масса 1000шт., кг	4,3 Применяемость	4,3 Масса 1000шт., кг	5,4 Применяемость	5,4 Масса 1000шт., кг	6,5 Применяемость	6,5 Масса 1000шт., кг	8,5 Применяемость	8,5 Масса 1000шт., кг	10,5 Применяемость	10,5 Масса 1000шт., кг	12,5 Применяемость	12,5 Масса 1000шт., кг	14,5 Применяемость	14,5 Масса 1000шт., кг	16,5 Применяемость	16,5 Масса 1000шт., кг	18,5 Применяемость	18,5 Масса 1000шт., кг	20,5 Применяемость	20,5 Масса 1000шт., кг	22,5 Применяемость	22,5 Масса 1000шт., кг	24,5 Применяемость	24,5 Масса 1000шт., кг
27,0		-		0,518		0,920		1,500		2,350		-		-		-		-		-		-		-		-
27,5		-		0,520		0,940		1,520		2,370		-		-		-		-		-		-		-		-
28,0		-		0,522		0,960		1,540		2,390		-		-		-		-		-		-		-		-
28,5		-		0,524		0,980		1,560		2,410		-		-		-		-		-		-		-		-
29,0		-		0,526		1,000		1,580		2,430		-		-		-		-		-		-		-		-
29,5		-		0,528		1,020		1,600		2,450		-		-		-		-		-		-		-		-
30,0		-		0,530		1,040		1,620		2,470		3,140		3,530		-		-		-		-		-		-
30,5		-		0,532		1,060		1,640		2,490		3,170		3,560		-		-		-		-		-		-
31,0		-		0,534		1,080		1,680		2,510		3,200		3,590		-		-		-		-		-		-
31,5		-		0,536		1,100		1,700		2,530		3,230		3,610		-		-		-		-		-		-
32,0		-		0,538		1,120		1,720		2,550		3,260		3,640		-		-		-		-		-		-
32,5		-		0,540		1,140		1,740		2,570		3,290		3,670		-		-		-		-		-		-
33,0		-		0,542		1,160		1,760		2,590		3,320		3,700		-		-		-		-		-		-
33,5		-		0,544		1,180		1,780		2,610		3,350		3,730		-		-		-		-		-		-
34,0		-		0,546		1,200		1,800		2,630		3,380		3,760		-		-		-		-		-		-
34,5		-		0,548		1,220		1,820		2,650		3,410		3,790		-		-		-		-		-		-
35,0		-		0,550		1,240		1,840		2,670		3,440		3,810		-		-		-		-		-		-
35,5		-		0,552		1,260		1,860		2,690		3,470		3,840		-		-		-		-		-		-
36,0		-		0,554		1,280		1,880		2,710		3,500		3,870		-		-		-		-		-		-
36,5		-		0,556		1,300		1,900		2,730		3,530		3,900		-		-		-		-		-		-
37,0		-		0,558		1,320		1,920		2,750		3,560		3,930		-		-		-		-		-		-
37,5		-		0,560		1,340		1,940		2,770		3,590		3,960		-		-		-		-		-		-
38,0		-		0,562		1,360		1,960		2,790		3,610		3,990		-		-		-		-		-		-
38,5		-		0,564		1,380		1,980		2,810		3,640		4,020		-		-		-		-		-		-
39,0		-		0,566		1,400		2,000		2,830		3,670		4,050		-		-		-		-		-		-
39,5		-		0,568		1,420		2,020		2,850		3,700		4,070		-		-		-		-		-		-
40,0		-		0,570		1,440		2,040		2,870		3,730		4,100		5,410		6,310		-		-		-		-
40,5		-		0,572		1,460		2,080		2,890		3,760		4,130		5,440		6,340		-		-		-		-
41,0		-		0,574		1,480		2,100		2,910		3,790		4,160		5,470		6,370		-		-		-		-
41,5		-		0,576		1,500		2,120		2,930		3,810		4,190		5,500		6,400		-		-		-		-
42,0		-		0,578		1,520		2,140		2,950		3,830		4,220		5,530		6,430		-		-		-		-
42,5		-		0,580		1,540		2,160		2,970		3,860		4,250		5,560		6,460		-		-		-		-
43,0		-		0,582		1,560		2,180		2,990		3,890		4,270		5,590		6,490		-		-		-		-
43,5		-		0,584		1,580		2,200		3,110		[illegible]		4,300		[illegible]		[illegible]								

№ изм. | № изв.

210

Продолжение табл.3

Размеры в мм

A Пред. откл. ±0,2	d 3,3 Применяемость	3,3 Масса 1000шт., кг	4,3 Применяемость	4,3 Масса 1000шт., кг	5,4 Применяемость	5,4 Масса 1000шт., кг	6,5 Применяемость	6,5 Масса 1000шт., кг	8,5 Применяемость	8,5 Масса 1000шт., кг	10,5 Применяемость	10,5 Масса 1000шт., кг	12,5 Применяемость	12,5 Масса 1000шт., кг	14,5 Применяемость	14,5 Масса 1000шт., кг	16,5 Применяемость	16,5 Масса 1000шт., кг	18,5 Применяемость	18,5 Масса 1000шт., кг	20,5 Применяемость	20,5 Масса 1000шт., кг	22,5 Применяемость	22,5 Масса 1000шт., кг	24,5 Применяемость	24,5 Масса 1000шт., кг
44,0		–		0,586		1,600		2,220		3,130		3,950		4,330		5,650		6,550		–		–		–		–
44,5		–		0,588		1,620		2,240		3,150		3,990		4,360		5,680		6,580		–		–		–		–
45,0		–		0,590		1,640		2,260		3,170		4,010		4,390		5,710		6,610		7,800		8,890		–		–
45,5		–		0,592		1,660		2,280		3,190		4,040		4,410		5,740		6,640		7,830		8,920		–		–
46,0		–		0,594		1,680		2,300		3,210		4,070		4,440		5,770		6,670		7,860		8,950		–		–
46,5		–		0,596		1,700		2,320		3,230		4,100		4,470		5,800		6,700		7,890		8,980		–		–
47,0		–		0,598		1,720		2,340		3,250		4,130		4,500		5,830		6,730		7,920		9,010		–		–
47,5		–		0,600		1,740		2,360		3,270		4,160		4,530		5,860		6,760		7,950		9,040		–		–
48,0		–		0,602		1,760		2,380		3,290		4,190		4,560		5,890		6,790		7,980		9,070		–		–
48,5		–		0,604		1,780		2,400		3,310		4,210		4,590		5,910		6,820		8,010		9,100		–		–
49,0		–		0,606		1,800		2,420		3,330		4,240		4,610		5,940		6,850		8,040		9,130		–		–
49,5		–		0,608		1,820		2,440		3,350		4,270		4,640		5,970		6,880		8,070		9,160		–		–
50,0		–		0,610		1,840		2,460		3,370		4,290		4,670		6,000		6,910		8,100		9,190		11,260		12,560
50,5		–		0,612		1,860		2,480		3,390		4,310		4,700		6,030		6,940		8,130		9,220		11,290		12,590
51,0		–		0,614		1,880		2,500		3,410		4,340		4,730		6,060		6,970		8,160		9,250		11,320		12,620
51,5		–		0,616		1,900		2,520		3,430		4,370		4,760		6,090		7,000		8,190		9,280		11,350		12,650
52,0		–		0,618		1,920		2,540		3,450		4,390		4,790		6,120		7,030		8,220		9,310		11,380		12,680
52,5		–		0,620		1,940		2,560		3,470		4,410		4,810		6,150		7,060		8,250		9,340		11,410		12,710
53,0		–		0,622		1,960		2,580		3,490		4,440		4,840		6,180		7,090		8,280		9,370		11,440		12,740
53,5		–		0,624		1,980		2,600		3,510		4,470		4,870		6,210		7,120		8,310		9,400		11,470		12,770
54,0		–		0,626		2,000		2,620		3,530		4,490		4,900		6,240		7,150		8,340		9,430		11,500		12,800
54,5		–		0,628		2,020		2,640		3,550		4,510		4,930		6,270		7,180		8,370		9,460		11,530		12,830
55,0		–		0,630		2,040		2,660		3,570		4,530		4,970		6,300		7,210		8,400		9,490		11,560		12,860
55,5		–		–		2,060		2,680		3,590		4,560		5,000		6,330		7,240		8,430		9,520		11,590		12,890
56,0		–		–		2,080		2,700		3,610		4,580		5,030		6,360		7,270		8,460		9,550		11,620		12,920
56,5		–		–		2,100		2,720		3,630		4,610		5,060		6,390		7,300		8,490		9,580		11,650		12,950
57,0		–		–		2,120		2,740		3,650		4,630		5,090		6,420		7,330		8,520		9,610		11,680		12,980
57,5		–		–		2,140		2,760		3,670		4,650		5,110		6,450		7,360		8,550		9,640		11,710		13,010
58,0		–		–		2,160		2,780		3,690		4,680		5,140		6,480		7,390		8,580		9,670		11,740		13,040
58,5		–		–		2,180		2,800		3,710		4,710		5,170		6,510		7,420		8,610		9,700		11,770		13,070
59,0		–		–		2,200		2,820		3,730		4,740		5,200		6,540		7,450		8,640		9,730		11,800		13,100
59,5		–		–		2,220		2,840		3,750		4,770		5,230		6,570		7,480		8,670		9,760		11,830		13,130
60,0		–		–		2,240		2,860		3,770		4,800		5,260		6,600		7,510		8,700		9,790		11,860		13,160
60,5		–		–		2,260		2,880		3,790		4,830		5,290		6,630		7,540		8,730		9,820		11,890		13,190

№ изм. | № изв.

210

Инв. № дубликата | Инв. № подлинника

Продолжение табл.3

Размеры в мм

A Пред. откл. ±0,2	d 3,3 Применяемость	3,3 Масса 1000шт., кг	4,3 Применяемость	4,3 Масса 1000шт., кг	5,4 Применяемость	5,4 Масса 1000шт., кг	6,5 Применяемость	6,5 Масса 1000шт., кг	8,5 Применяемость	8,5 Масса 1000шт., кг	10,5 Применяемость	10,5 Масса 1000шт., кг	12,5 Применяемость	12,5 Масса 1000шт., кг	14,5 Применяемость	14,5 Масса 1000шт., кг	16,5 Применяемость	16,5 Масса 1000шт., кг	18,5 Применяемость	18,5 Масса 1000шт., кг	20,5 Применяемость	20,5 Масса 1000шт., кг	22,5 Применяемость	22,5 Масса 1000шт., кг	24,5 Применяемость	24,5 Масса 1000шт., кг
61,0		–		–		2,280		2,900		3,810		4,860		5,310		6,660		7,570		8,760		9,850		11,920		13,220
61,5		–		–		2,300		2,920		3,830		4,890		5,340		6,690		7,600		8,790		9,880		11,950		13,250
62,0		–		–		2,320		2,940		3,850		4,910		5,360		6,720		7,630		8,820		9,910		11,980		13,280
62,5		–		–		2,340		2,960		3,870		4,940		5,390		6,750		7,660		8,850		9,940		12,010		13,310
63,0		–		–		2,380		2,980		3,890		4,970		5,410		6,780		7,690		8,880		9,970		12,040		13,340
63,5		–		–		2,400		3,000		3,910		5,000		5,440		6,810		7,720		8,910		10,000		12,070		13,370
64,0		–		–		2,420		3,020		3,930		5,030		5,470		6,840		7,750		8,940		10,030		12,100		13,400
64,5		–		–		2,440		3,040		3,950		5,060		5,500		6,870		7,780		8,970		10,060		12,130		13,430
65,0		–		–		2,460		3,060		3,970		5,090		5,530		6,900		7,810		9,000		10,090		12,160		13,460
65,5		–		–		2,480		3,080		3,990		5,120		5,560		6,930		7,840		9,030		10,120		12,190		13,490
66,0		–		–		2,500		3,100		4,110		5,150		5,590		6,960		7,870		9,060		10,150		12,220		13,520
66,5		–		–		–		3,120		4,130		5,180		5,610		6,990		7,900		9,090		10,180		12,250		13,550
67,0		–		–		–		3,140		4,150		5,210		5,640		7,020		7,930		9,120		10,210		12,280		13,580
67,5		–		–		–		3,160		4,170		5,240		5,670		7,050		7,960		9,150		10,240		12,310		13,610
68,0		–		–		–		3,180		4,190		5,270		5,700		7,080		7,990		9,180		10,270		12,340		13,640
68,5		–		–		–		3,200		4,210		5,280		5,730		7,110		8,020		9,210		10,300		12,370		13,670
69,0		–		–		–		3,220		4,230		5,310		5,760		7,140		8,050		9,240		10,330		12,400		13,700
69,5		–		–		–		3,240		4,250		5,340		5,790		7,170		8,080		9,270		10,360		12,430		13,730
70,0		–		–		–		3,260		4,270		5,370		5,810		7,200		8,110		9,300		10,390		12,460		13,760
70,5		–		–		–		–		4,290		5,400		5,840		7,230		8,140		9,330		10,420		12,490		13,790
71,0		–		–		–		–		4,310		5,430		5,870		7,260		8,170		9,360		10,450		12,520		13,820
71,5		–		–		–		–		4,330		5,460		5,900		7,290		8,200		9,390		10,480		12,550		13,850
72,0		–		–		–		–		4,350		5,490		5,930		7,320		8,230		9,420		10,510		12,580		13,880
72,5		–		–		–		–		–		5,510		5,960		7,350		8,260		9,450		10,540		12,610		13,910
73,0		–		–		–		–		–		5,530		5,990		7,380		8,290		9,480		10,570		12,640		13,940
73,5		–		–		–		–		–		5,560		6,020		7,410		8,320		9,510		10,600		12,670		13,970
74,0		–		–		–		–		–		5,590		6,050		7,440		8,350		9,540		10,630		12,700		14,000
74,5		–		–		–		–		–		–		6,070		7,470		8,380		9,570		10,660		12,730		14,030
75,0		–		–		–		–		–		–		6,100		7,500		8,410		9,600		10,690		12,760		14,060
75,5		–		–		–		–		–		–		6,130		7,530		8,440		9,630		10,720		12,790		14,090
76,0		–		–		–		–		–		–		6,160		7,560		8,470		9,660		10,750		12,820		14,120
76,5		–		–		–		–		–		–		–		7,590		8,500		9,690		10,780		12,850		14,150
77,0		–		–		–		–		–		–		–		7,620		8,530		9,720		10,810		12,880		14,170
77,5		–		–		–		–		–		–		–		7,650		8,560		9,750		10,840		12,910		14,200

№ изм. | № изв.

Инв. № дубликата | Инв. № подлинника | 210

Продолжение табл.3

Размеры в мм

A Пред. откл. ±0,2	d 3,3 Применяемость	3,3 Масса 1000шт., кг	4,3 Применяемость	4,3 Масса 1000шт., кг	5,4 Применяемость	5,4 Масса 1000шт., кг	6,5 Применяемость	6,5 Масса 1000шт., кг	8,5 Применяемость	8,5 Масса 1000шт., кг	10,5 Применяемость	10,5 Масса 1000шт., кг	12,5 Применяемость	12,5 Масса 1000шт., кг	14,5 Применяемость	14,5 Масса 1000шт., кг	16,5 Применяемость	16,5 Масса 1000шт., кг	18,5 Применяемость	18,5 Масса 1000шт., кг	20,5 Применяемость	20,5 Масса 1000шт., кг	22,5 Применяемость	22,5 Масса 1000шт., кг	24,5 Применяемость	24,5 Масса 1000шт., кг
78,0		-		-		-		-		-		-		-		7,680		8,590		9,780		10,870		12,940		14,230
78,5		-		-		-		-		-		-		-		-		8,620		9,810		10,900		12,970		14,260
79,0		-		-		-		-		-		-		-		-		8,650		9,840		10,930		13,000		14,290
79,5		-		-		-		-		-		-		-		-		8,680		9,870		10,960		13,030		14,320
80,0		-		-		-		-		-		-		-		-		8,710		9,900		10,990		13,060		14,350
80,5		-		-		-		-		-		-		-		-		-		9,930		11,020		13,090		14,380
81,0		-		-		-		-		-		-		-		-		-		9,960		11,050		13,120		14,410
81,5		-		-		-		-		-		-		-		-		-		9,990		11,080		13,150		14,440
82,0		-		-		-		-		-		-		-		-		-		10,020		11,110		13,180		14,470
82,5		-		-		-		-		-		-		-		-		-		-		11,140		13,210		14,500
83,0		-		-		-		-		-		-		-		-		-		-		11,170		13,240		14,530
83,5		-		-		-		-		-		-		-		-		-		-		11,200		13,270		14,560
84,0		-		-		-		-		-		-		-		-		-		-		11,230		13,300		14,590
84,5		-		-		-		-		-		-		-		-		-		-		-		13,330		14,620
85,0		-		-		-		-		-		-		-		-		-		-		-		13,360		14,650
85,5		-		-		-		-		-		-		-		-		-		-		-		13,390		14,680
86,0		-		-		-		-		-		-		-		-		-		-		-		14,020		14,710
86,5		-		-		-		-		-		-		-		-		-		-		-		-		14,740
87,0		-		-		-		-		-		-		-		-		-		-		-		-		14,770
87,5		-		-		-		-		-		-		-		-		-		-		-		-		14,800
88,0		-		-		-		-		-		-		-		-		-		-		-		-		14,830

№ изм. | № изв.

210

Инв. № дубликата | Инв. № подлинника

2. Материал: сталь 20 и 12Х18Н10Т-М.

3. Термическая обработка шайб из стали 12Х18Н10Т-М: закалить (для снятия нагартовки)*.

4. Неуказанные предельные отклонения размеров: радиусов <1 мм $\pm 0{,}1$ мм, радиусов $\geqslant 1$ мм $\pm 0{,}3$ мм, остальных $\pm \frac{JT14}{2}$.

5. Покрытие шайб*:

- из стали 20 - Ц9.хр ;
- из стали 12Х18Н10Т-М - Хим.Пас.

Другие виды покрытия - по ОСТ1 34530-80.

6. Примеры применения шайб приведены в справочном приложении 1.

7. Коды ОКП шайб должны соответствовать указанным в обязательном приложении 2.

8. Технические условия - по ОСТ1 34530-80.

Пример наименования и обозначения двойной стопорной шайбы исполнения 1 для крепежной детали с номинальным диаметром резьбы 6 мм, с размером А = 25 мм, из стали 20, цинкованной:

Шайба 1-6-25-Ц - ОСТ1 34528-80

То же, исполнения 2, из стали 12Х18Н10Т-М, пассивированной:

Шайба 2-6-25-Хим.Пас - ОСТ1 34529-80

* По действующим в отрасли документам.

Инв. № дубликата
Инв. № подлинника
№ изм.
№ изв.
210

ПРИЛОЖЕНИЕ 1

Справочное

ПРИМЕРЫ ПРИМЕНЕНИЯ ДВОЙНЫХ СТОПОРНЫХ ШАЙБ

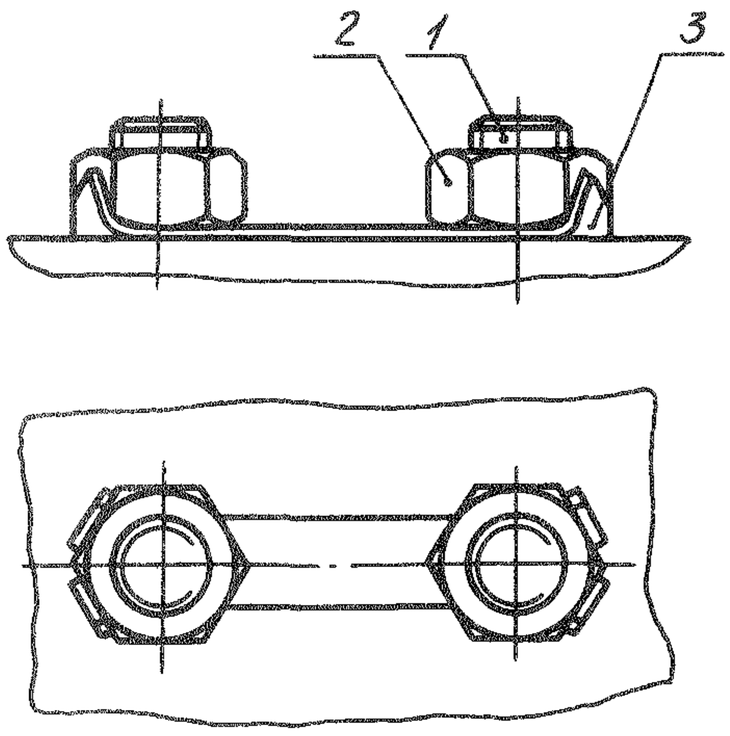

Черт.1

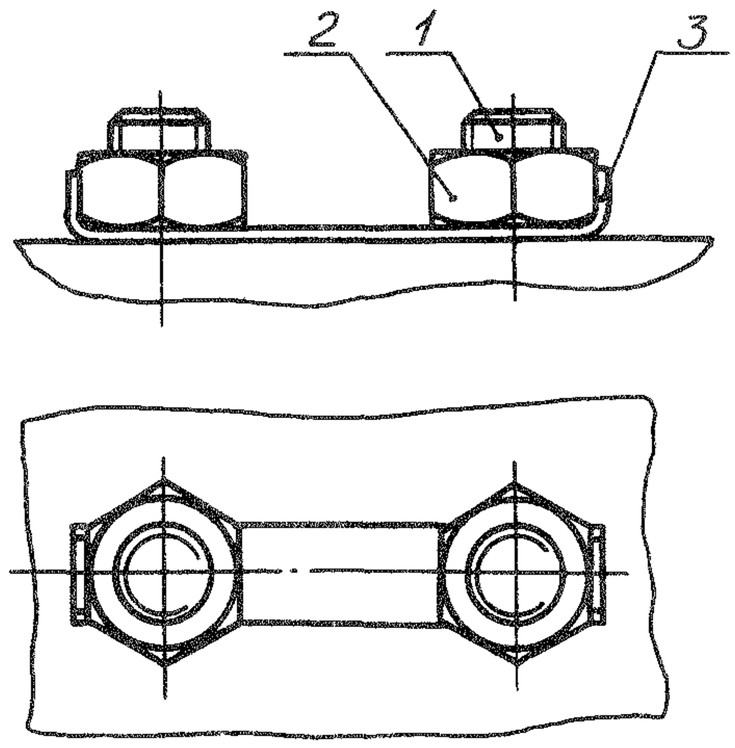

Черт.2

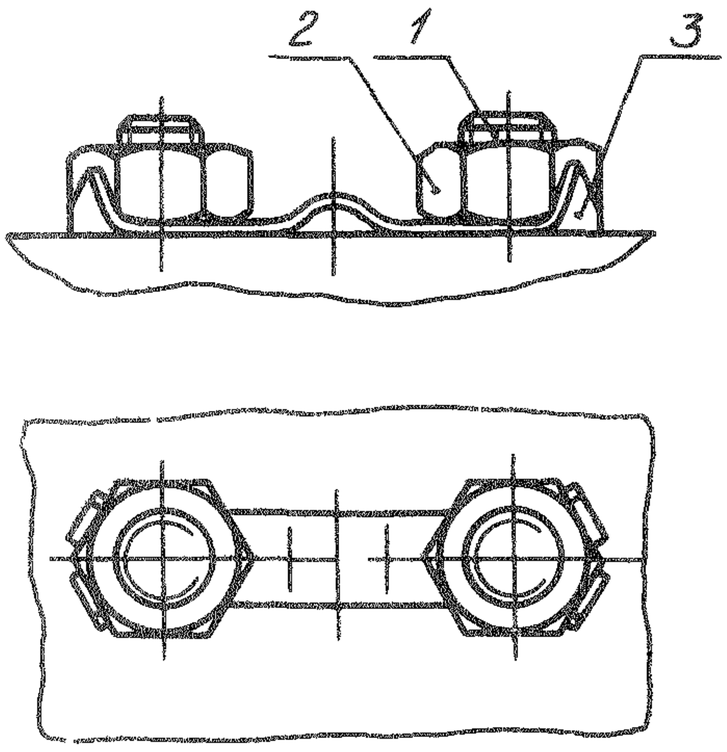

Черт.3

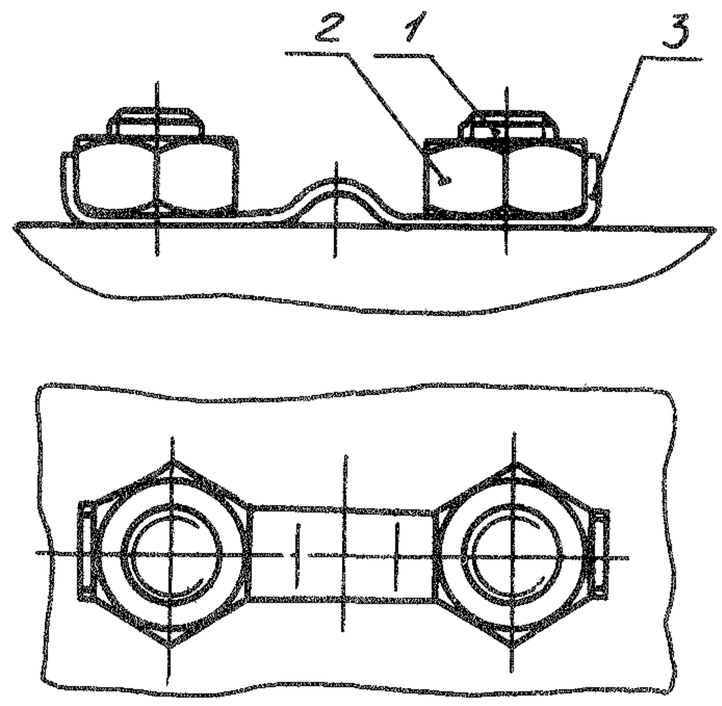

Черт.4

1 - болт; 2 - гайка; 3 - шайба

Инв. № дубликата
Инв. № подлинника
№ изм.
№ изм.
210

ПРИЛОЖЕНИЕ 2

Обязательное

Таблица 1

Обозначение стандарта	Исполнение шайбы	d_p *	Покрытие**	Код ОКП XX XXXX	Код ОКП X	Код ОКП XXX	КЧ
ОСТ1 34528-80	Исполнение 1	От М3 до М22	Ц9.хр	75 9465	3	По табл.2	колонка 1
	Исполнение 2			75 9465	4		колонка 2
	Исполнение 1	М24		75 9465	5		колонка 1
	Исполнение 2			75 9465	6		колонка 2
ОСТ1 34529-80	Исполнение 1	От М3 до М22	Хим.Пас	75 9466	8		колонка 3
	Исполнение 2			75 9466	9		колонка 4
	Исполнение 1	М24		75 9467	1		колонка 3
	Исполнение 2			75 9467	2		колонка 4

Таблица 2

Типоразмер шайбы d_p*	Типоразмер шайбы А	XXX	КЧ 1	КЧ 2	КЧ 3	КЧ 4	Типоразмер шайбы d_p*	Типоразмер шайбы А	XXX	КЧ 1	КЧ 2	КЧ 3	КЧ 4	Типоразмер шайбы d_p*	Типоразмер шайбы А	XXX	КЧ 1	КЧ 2	КЧ 3	КЧ 4
3	10	001	08	04	05	01	3	20,5	022	03	10	00	07	4	28	043	09	05	06	02
	10,5	002	07	03	04	00		21	023	02	09	10	06		28,5	044	08	04	05	01
	11	003	06	02	03	10		21,5	024	01	08	09	05		29	045	07	03	04	00
	11,5	004	05	01	02	09		22	025	00	07	08	04		29,5	046	06	02	03	10
	12	005	04	00	01	08		22,5	026	10	06	07	03		30	047	05	01	02	09
	12,5	006	03	10	00	07	4	20	027	09	05	06	02		30,5	048	04	00	01	08
	13	007	02	09	10	06		20,5	028	08	04	05	01		31	049	03	10	00	07
	13,5	008	01	08	09	05		21	029	07	03	04	00		31,5	050	10	06	07	03
	14	009	00	07	08	04		21,5	030	03	10	00	07		32	051	09	05	06	02
	14,5	010	07	03	04	00		22	031	02	09	10	06		32,5	052	08	04	05	01
	15	011	06	02	03	10		22,5	032	01	08	09	05	4	33	053	07	03	04	00
	15,5	012	05	01	02	09		23	033	00	07	08	04		33,5	054	06	02	03	10
	16	013	04	00	01	08		23,5	034	10	06	07	03		34	055	05	01	02	09
	16,5	014	03	10	00	07		24	035	09	05	06	02		34,5	056	04	00	01	08
	17	015	02	09	10	06		24,5	036	08	04	05	01		35	057	03	10	00	07
	17,5	016	01	08	09	05		25	037	07	03	04	00		35,5	058	02	09	10	06
	18	017	00	07	08	04		25,5	038	06	02	03	10		36	059	01	08	09	05
	18,5	018	10	06	07	03		26	039	05	01	02	09		36,5	060	08	04	05	01
	19	019	09	05	06	02		26,5	040	01	08	09	05		37	061	07	03	04	00
	19,5	020	05	01	02	09		27	041	00	07	08	04		37,5	062	06	02	03	10
	20	021	04	00	01	08		27,5	042	10	06	07	03		38	063	05	01	02	09

* Номинальный диаметр резьбы крепежной детали.

** Коды ОКП шайб с другими покрытиями выдаются головной организацией по стандартизации по запросам предприятий.

Инв. № дубл. | Инв. № подл.

Продолжение табл.2

Типоразмер шайбы d_p*	Типоразмер шайбы A	ХХХ	КЧ 1	КЧ 2	КЧ 3	КЧ 4	Типоразмер шайбы d_p*	Типоразмер шайбы A	ХХХ	КЧ 1	КЧ 2	КЧ 3	КЧ 4	Типоразмер шайбы d_p*	Типоразмер шайбы A	ХХХ	КЧ 1	КЧ 2	КЧ 3	КЧ 4
	38,5	064	04	00	01	08		21	100	06	02	03	10		39	136	05	01	02	09
	39	065	03	10	00	07		21,5	101	05	01	02	09		39,5	137	04	00	01	08
	39,5	066	02	09	10	06		22	102	04	00	01	08		40	138	03	10	00	07
	40	067	01	08	09	05		22,5	103	03	10	00	07		40,5	139	02	09	10	06
	40,5	068	00	07	08	04		23	104	02	09	10	06		41	140	09	05	06	02
	41	069	10	06	07	03		23,5	105	01	08	09	05		41,5	141	08	04	05	01
	41,5	070	06	02	03	10		24	106	00	07	08	04		42	142	07	03	04	00
	42	071	05	01	02	09		24,5	107	10	06	07	03		42,5	143	06	02	03	10
	42,5	072	04	00	01	08		25	108	09	05	06	02		43	144	05	01	02	09
	43	073	03	10	00	07		25,5	109	08	04	05	01		43,5	145	04	00	01	08
	43,5	074	02	09	10	06		26	110	04	00	01	08		44	146	03	10	00	07
	44	075	01	08	09	05		26,5	111	03	10	00	07		44,5	147	02	09	10	06
	44,5	076	00	07	08	04		27	112	02	09	10	06		45	148	01	08	09	05
	45	077	10	06	07	03		27,5	113	01	08	09	05		45,5	149	00	07	08	04
	45,5	078	09	05	06	02		28	114	00	07	08	04		46	150	07	03	04	00
	46	079	08	04	05	01		28,5	115	10	06	07	03		46,5	151	06	02	03	10
	46,5	080	04	00	01	08		29	116	09	05	06	02		47	152	05	01	02	09
4	47	081	03	10	00	07		29,5	117	08	04	05	01		47,5	153	04	00	01	08
	47,5	082	02	09	10	06	5	30	118	07	03	04	00	5	48	154	03	10	00	07
	48	083	01	08	09	05		30,5	119	06	02	03	10		48,5	155	02	09	10	06
	48,5	084	00	07	08	04		31	120	02	09	10	06		49	156	01	08	09	05
	49	085	10	06	07	03		31,5	121	01	08	09	05		49,5	157	00	07	08	04
	49,5	086	09	05	06	02		32	122	00	07	08	04		50	158	10	06	07	03
	50	087	08	04	05	01		32,5	123	10	06	07	03		50,5	159	09	05	06	02
	50,5	088	07	03	04	00		33	124	09	05	06	02		51	160	05	01	02	09
	51	089	06	02	03	10		33,5	125	08	04	05	01		51,5	161	04	00	01	08
	51,5	090	02	09	10	06		34	126	07	03	04	00		52	162	03	10	00	07
	52	091	01	08	09	05		34,5	127	06	02	03	10		52,5	163	02	09	10	06
	52,5	092	00	07	08	04		35	128	05	01	02	09		53	164	01	08	09	05
	53	093	10	06	07	03		35,5	129	04	00	01	08		53,5	165	00	07	08	04
	53,5	094	09	05	06	02		36	130	00	07	08	04		54	166	10	06	07	03
	54	095	08	04	05	01		36,5	131	10	06	07	03		54,5	167	09	05	06	02
	54,5	096	07	03	04	00		37	132	09	05	06	02		55	168	08	04	05	01
	55	097	06	02	03	10		37,5	133	08	04	05	01		55,5	169	07	03	04	00
5	20	098	05	01	02	09		38	134	07	03	04	00		56	170	03	10	00	07
	20,5	099	04	00	01	08		38,5	135	06	02	03	10		56,5	171	02	09	10	06

* Номинальный диаметр резьбы крепежной детали.

№ изм. | № изв. | 210 | Инв. № дубликата | Инв. № подлинника

Продолжение табл.2

Типоразмер шайбы		ХХХ	КЧ				Типоразмер шайбы		ХХХ	КЧ				Типоразмер шайбы		ХХХ	КЧ			
d_p*	A		1	2	3	4	d_p*	A		1	2	3	4	d_p*	A		1	2	3	4
	57	172	01	08	09	05		33	207	07	03	04	00		50,5	242	04	00	01	08
	57,5	173	00	07	08	04		33,5	208	06	02	03	10		51	243	03	10	00	07
	58	174	10	06	07	03		34	209	05	01	02	09		51,5	244	02	09	10	06
	58,5	175	09	05	06	02		34,5	210	01	08	09	05		52	245	01	08	09	05
	59	176	08	04	05	01		35	211	00	07	08	04		52,5	246	00	07	08	04
	59,5	177	07	03	04	00		35,5	212	10	06	07	03		53	247	10	06	07	03
	60	178	06	02	03	10		36	213	09	05	06	02		53,5	248	09	05	06	02
	60.5	179	05	01	02	09		36,5	214	08	04	05	01		54	249	08	04	05	01
	61	180	01	08	09	05		37	215	07	03	04	00		54,5	250	04	00	01	08
5	61,5	181	00	07	08	04		37,5	216	06	02	03	10		55	251	03	10	00	07
	62	182	10	06	07	03		38	217	05	01	02	09		55,5	252	02	09	10	06
	62,5	183	09	05	06	02		38,5	218	04	00	01	08		56	253	01	08	09	05
	63	184	08	04	05	01		39	219	03	10	00	07		56,5	254	00	07	08	04
	63,5	185	07	03	04	00		39,5	220	10	06	07	03		57	255	10	06	07	03
	64	186	06	02	03	10		40	221	09	05	06	02		57,5	256	09	05	06	02
	64,5	187	05	01	02	09		40,5	222	08	04	05	01		58	257	08	04	05	01
	65	188	04	00	01	08		41	223	07	03	04	00		58,5	258	07	03	04	00
	65,5	189	03	10	00	07	6	41,5	224	06	02	03	10	6	59	259	06	02	03	10
	66	190	10	06	07	03		42	225	05	01	02	09		59,5	260	02	09	10	06
	25	191	09	05	06	02		42,5	226	04	00	01	08		60	261	01	08	09	05
	25,5	192	08	04	05	01		43	227	03	10	00	07		60,5	262	00	07	08	04
	26	193	07	03	04	00		43,5	228	02	09	10	06		61	263	10	06	07	03
	26,5	194	06	02	03	10		44	229	01	08	09	05		61,5	264	09	05	06	02
	27	195	05	01	02	09		44,5	230	08	04	05	01		62	265	08	04	05	01
	27,5	196	04	00	01	08		45	231	07	03	04	00		62,5	266	07	03	04	00
	28	197	03	10	00	07		45,5	232	06	02	03	10		63	267	06	02	03	10
	28,5	198	02	09	10	06		46	233	05	01	02	09		63,5	268	05	01	02	09
6	29	199	01	08	09	05		46,5	234	04	00	01	08		64	269	04	00	01	08
	29,5	200	03	10	00	07		47	235	03	10	00	07		64,5	270	00	07	08	04
	30	201	02	09	10	06		47,5	236	02	09	10	06		65	271	10	06	07	03
	30,5	202	01	08	09	05		48	237	01	08	09	05		65,5	272	09	05	06	02
	31	203	00	07	08	04		48,5	238	00	07	08	04		66	273	08	04	05	01
	31,5	204	10	06	07	03		49	239	10	06	07	03		66,5	274	07	03	04	00
	32	205	09	05	06	02		49,5	240	06	02	03	10		67	275	06	02	03	10
	32,5	206	08	04	05	01		50	241	05	01	02	09		67,5	276	05	01	02	09

* Номинальный диаметр резьбы крепежной детали.

№ изм. № изв. 210 Инв. № дубликата Инв. № подлинника

Продолжение табл.2

Типоразмер шайбы		ХХХ	КЧ			
d_p*	A		1	2	3	4
6	68	277	04	00	01	08
	68,5	278	03	10	00	07
	69	279	02	09	10	06
	69,5	280	09	05	06	02
	70	281	08	04	05	01
8	25	282	07	03	04	00
	25,5	283	06	02	03	10
	26	284	05	01	02	09
	26,5	285	04	00	01	08
	27	286	03	10	00	07
	27,5	287	02	09	10	06
	28	288	01	08	09	05
	28,5	289	00	07	08	04
	29	290	07	03	04	00
	29,5	291	06	02	03	10
	30	292	05	01	02	09
	30,5	293	04	00	01	08
	31	294	03	10	00	07
	31,5	295	02	09	10	06
	32	296	01	08	09	05
	32,5	297	00	07	08	04
	33	298	10	06	07	03
	33,5	299	09	05	06	02
	34	300	00	07	08	04
	34,5	301	10	06	07	03
	35	302	09	05	06	02
	35,5	303	08	04	05	01
	36	304	07	03	04	00
	36,5	305	06	02	03	10
	37	306	05	01	02	09
	37,5	307	04	00	01	08
	38	308	03	10	00	07
	38,5	309	02	09	10	06
	39	310	09	05	06	02
	39,5	311	08	04	05	01
	40	312	07	03	04	00

Типоразмер шайбы		ХХХ	КЧ			
d_p*	A		1	2	3	4
8	40,5	313	06	02	03	10
	41	314	05	01	02	09
	41,5	315	04	00	01	08
	42	316	03	10	00	07
	42,5	317	02	09	10	06
	43	318	01	08	09	05
	43,5	319	00	07	08	04
	44	320	07	03	04	00
	44,5	321	06	02	03	10
	45	322	05	01	02	09
	45,5	323	04	00	01	08
	46	324	03	10	00	07
	46,5	325	02	09	10	06
	47	326	01	08	09	05
	47,5	327	00	07	08	04
	48	328	10	06	07	03
	48,5	329	09	05	06	02
	49	330	05	01	02	09
	49,5	331	04	00	01	08
	50	332	03	10	00	07
	50,5	333	02	09	10	06
	51	334	01	08	09	05
	51,5	335	00	07	08	04
	52	336	10	06	07	03
	52,5	337	09	05	06	02
	53	338	08	04	05	01
	53,5	339	07	03	04	00
	54	340	03	10	00	07
	54,5	341	02	09	10	06
	55	342	01	08	09	05
	55,5	343	00	07	08	04
	56	344	10	06	07	03
	56,5	345	09	05	06	02
	57	346	08	04	05	01
	57,5	347	07	03	04	00
	58	348	06	02	03	10

Типоразмер шайбы		ХХХ	КЧ			
d_p*	A		1	2	3	4
8	58,5	349	05	01	02	09
	59	350	01	08	09	05
	59,5	351	00	07	08	04
	60	352	10	06	07	03
	60,5	353	09	05	06	02
	61	354	08	04	05	01
	61,5	355	07	03	04	00
	62	356	06	02	03	10
	62,5	357	05	01	02	09
	63	358	04	00	01	08
	63,5	359	03	10	00	07
	64	360	10	06	07	03
	64,5	361	09	05	06	02
	65	362	08	04	05	01
	65.5	363	07	03	04	00
	66	364	06	02	03	10
	66,5	365	05	01	02	09
	67	366	04	00	01	08
	67,5	367	03	10	00	07
	68	368	02	09	10	06
	68,5	369	01	08	09	05
	69	370	08	04	05	01
	69,5	371	07	03	04	00
	70	372	06	02	03	10
	70,5	373	05	01	02	09
	71	374	04	00	01	08
	71,5	375	03	10	00	07
	72	376	02	09	10	06
10	30	377	01	08	09	05
	30,5	378	00	07	08	04
	31	379	10	06	07	03
	31,5	380	06	02	03	10
	32	381	05	01	02	09
	32,5	382	04	00	01	08
	33	383	03	10	00	07
	33,5	384	02	09	10	06

* Номинальный диаметр резьбы крепежной детали.

Продолжение табл.2

Типоразмер шайбы		ХХХ	КЧ				Типоразмер шайбы		ХХХ	КЧ				Типоразмер шайбы		ХХХ	КЧ			
d_p*	A		1	2	3	4	d_p*	A		1	2	3	4	d_p*	A		1	2	3	4
	34	385	01	08	09	05		52	421	03	10	00	07		70	457	02	09	10	06
	34,5	386	00	07	08	04		52,5	422	02	09	10	06		70,5	458	01	08	09	05
	35	387	10	06	07	03		53	423	01	08	09	05		71	459	00	07	08	04
	35,5	388	09	05	06	02		53,5	424	00	07	08	04		71,5	460	07	03	04	00
	36	389	08	04	05	01		54	425	10	06	07	03	10	72	461	06	02	03	10
	36,5	390	04	00	01	08		54,5	426	09	05	06	02		72,5	462	05	01	02	09
	37	391	03	10	00	07		55	427	08	04	05	01		73	463	04	00	01	08
	37,5	392	02	09	10	06		55,5	428	07	03	04	00		73,5	464	03	10	00	07
	38	393	01	08	09	05		56	429	06	02	03	10		74	465	02	09	10	06
	38,5	394	00	07	08	04		56,5	430	02	09	10	06		30	466	01	08	09	05
	39	395	10	06	07	03		57	431	01	08	09	05		30,5	467	00	07	08	04
	39,5	396	09	05	06	02		57,5	432	00	07	08	04		31	468	10	06	07	03
	40	397	08	04	05	01		58	433	10	06	07	03		31,5	469	09	05	06	02
	40,5	398	07	03	04	00		58,5	434	09	05	06	02		32	470	05	01	02	09
	41	399	06	02	03	10		59	435	08	04	05	01		32,5	471	04	00	01	08
	41,5	400	08	04	05	01		59,5	436	07	03	04	00		33	472	03	10	00	07
	42	401	07	03	04	00		60	437	06	02	03	10		33,5	473	02	09	10	06
	42,5	402	06	02	03	10		60,5	438	05	01	02	09		34	474	01	08	09	05
10	43	403	05	01	02	09	10	61	439	04	00	01	08		34,5	475	00	07	08	04
	43,5	404	04	00	01	08		61,5	440	00	07	08	04		35	476	10	06	07	03
	44	405	03	10	00	07		62	441	10	06	07	03		35,5	477	09	05	06	02
	44,5	406	02	09	10	06		62,5	442	09	05	06	02		36	478	08	04	05	01
	45	407	01	08	09	05		63	443	08	04	05	01	12	36,5	479	07	03	04	00
	45,5	408	00	07	08	04		63,5	444	07	03	04	00		37	480	03	10	00	07
	46	409	10	06	07	03		64	445	06	02	03	10		37,5	481	02	09	10	06
	46,5	410	06	02	03	10		64,5	446	05	01	02	09		38	482	01	08	09	05
	47	411	05	01	02	09		65	447	04	00	01	08		38,5	483	00	07	08	04
	47,5	412	04	00	01	08		65,5	448	03	10	00	07		39	484	10	06	07	03
	48	413	03	10	00	07		66	449	02	09	10	06		39,5	485	09	05	06	02
	48,5	414	02	09	10	06		66,5	450	09	05	06	02		40	486	08	04	05	01
	49	415	01	08	09	05		67	451	08	04	05	01		40,5	487	07	03	04	00
	49,5	416	00	07	08	04		67,5	452	07	03	04	00		41	488	06	02	03	10
	50	417	10	06	07	03		68	453	06	02	03	10		41,5	489	05	01	02	09
	50,5	418	09	05	06	02		68,5	454	05	01	02	09		42	490	01	08	09	05
	51	419	08	04	05	01		69	455	04	00	01	08		42.5	491	00	07	08	04
	51,5	420	04	00	01	08		69,5	456	03	10	00	07		43	492	10	06	07	03

* Номинальный диаметр резьбы крепежной детали.

№ изм. | № изв. | 210 | Инв. № дубликата | Инв. № подлинника

Продолжение табл.2

Типоразмер шайбы		ХХХ	КЧ				Типоразмер шайбы		ХХХ	КЧ				Типоразмер шайбы		ХХХ	КЧ			
d_p*	A		1	2	3	4	d_p*	A		1	2	3	4	d_p*	A		1	2	3	4
	43,5	493	09	05	06	02		61,5	529	03	10	00	07		43	565	10	06	07	03
	44	494	08	04	05	01		62	530	10	06	07	03		43,5	566	09	05	06	02
	44,5	495	07	03	04	00		62,5	531	09	05	06	02		44	567	08	04	05	01
	45	496	06	02	03	10		63	532	08	04	05	01		44,5	568	07	03	04	00
	45,5	497	05	01	02	09		63,5	533	07	03	04	00		45	569	06	02	03	10
	46	498	04	00	01	08		64	534	06	02	03	10		45,5	570	02	09	10	06
	46,5	499	03	10	00	07		64,5	535	05	01	02	09		46	571	01	08	09	05
	47	500	05	01	02	09		65	536	04	00	01	08		46,5	572	00	07	08	04
	47,5	501	04	00	01	08		65,5	537	03	10	00	07		47	573	10	06	07	03
	48	502	03	10	00	07		66	538	02	09	10	06		47,5	574	09	05	06	02
	48,5	503	02	09	10	06		66,5	539	01	08	09	05		48	575	08	04	05	01
	49	504	01	08	09	05		67	540	08	04	05	01		48,5	576	07	03	04	00
	49,5	505	00	07	08	04		67,5	541	07	03	04	00		49	577	06	02	03	10
	50	506	10	06	07	03		68	542	06	02	03	10		49,5	578	05	01	02	09
	50,5	507	09	05	06	02		68,5	543	05	01	02	09		50	579	04	00	01	08
	51	508	08	04	05	01	12	69	544	04	00	01	08		50,5	580	00	07	08	04
	51,5	509	07	03	04	00		69,5	545	03	10	00	07		51	581	10	06	07	03
	52	510	03	10	00	07		70	546	02	09	10	06		51,5	582	09	05	06	02
12	52,5	511	02	09	10	06		70,5	547	01	08	09	05	14	52	583	08	04	05	01
	53	512	01	08	09	05		71	548	00	07	08	04		52,5	584	07	03	04	00
	53,5	513	00	07	08	04		71,5	549	10	06	07	03		53	585	06	02	03	10
	54	514	10	06	07	03		72	550	06	02	03	10		53,5	586	05	01	02	09
	54,5	515	09	05	06	02		72,5	551	05	01	02	09		54	587	04	00	01	08
	55	516	08	04	05	01		73	552	04	00	01	08		54,5	588	03	10	00	07
	55,5	517	07	03	04	00		73,5	553	03	10	00	07		55	589	02	09	10	06
	56	518	06	02	03	10		74	554	02	09	10	06		55,5	590	09	05	06	02
	56,5	519	05	01	02	09		74,5	555	01	08	09	05		56	591	08	04	05	01
	57	520	01	08	09	05		75	556	00	07	08	04		56,5	592	07	03	04	00
	57,5	521	00	07	08	04		75,5	557	10	06	07	03		57	593	06	02	03	10
	58	522	10	06	07	03		76	558	09	05	06	02		57,5	594	05	01	02	09
	58,5	523	09	05	06	02		40	559	08	04	05	01		58	595	04	00	01	08
	59	524	08	04	05	01		40,5	560	04	00	01	08		58,5	596	03	10	00	07
	59,5	525	07	03	04	00		41	561	03	10	00	07		59	597	02	09	10	06
	60	526	06	02	03	10	14	41,5	562	02	09	10	06		59,5	598	01	08	09	05
	60,5	527	05	01	02	09		42	563	01	08	09	05		60	599	00	07	08	04
	61	528	04	00	01	08		42,5	564	00	07	08	04		60,5	600	02	09	10	06

* Номинальный диаметр резьбы крепежной детали.

Инв. № дубликата | Инв. № подлинника | Взам. инв. № | Подп. и дата

Продолжение табл.2

Типоразмер шайбы		ХХХ	КЧ				Типоразмер шайбы		ХХХ	КЧ				Типоразмер шайбы		ХХХ	КЧ			
d_p*	A		1	2	3	4	d_p*	A		1	2	3	4	d_p*	A		1	2	3	4
	61	601	01	08	09	05		40,5	637	00	07	08	04		58,5	673	07	03	04	00
	61.5	602	00	07	08	04		41	638	10	06	07	03		59	674	06	02	03	10
	62	603	10	06	07	03		41,5	639	09	05	06	02		59,5	675	05	01	02	09
	62,5	604	09	05	06	02		42	640	05	01	02	09		60	676	04	00	01	08
	63	605	08	04	05	01		42,5	641	04	00	01	08		60,5	677	03	10	00	07
	63,5	606	07	03	04	00		43	642	03	10	00	07		61	678	02	09	10	06
	64	607	06	02	03	10		43,5	643	02	09	10	06		61,5	679	01	08	09	05
	64,5	608	05	01	02	09		44	644	01	08	09	05		62	680	08	04	05	01
	65	609	04	00	01	08		44,5	645	00	07	08	04		62,5	681	07	03	04	00
	65,5	610	00	07	08	04		45	646	10	06	07	03		63	682	06	02	03	10
	66	611	10	06	07	03		45,5	647	09	05	06	02		63,5	683	05	01	02	09
	66,5	612	09	05	06	02		46	648	08	04	05	01		64	684	04	00	01	08
	67	613	08	04	05	01		46,5	649	07	03	04	00		64,5	685	03	10	00	07
	67,5	614	07	03	04	00		47	650	03	10	00	07		65	686	02	09	10	06
	68	615	06	02	03	10		47,5	651	02	09	10	06		65,5	687	01	08	09	05
	68,5	616	05	01	02	09		48	652	01	08	09	05		66	688	00	07	08	04
	69	617	04	00	01	08		48,5	653	00	07	08	04		66,5	689	10	06	07	03
14	69,5	618	03	10	00	07	16	49	654	10	06	07	03	16	67	690	06	02	03	10
	70	619	02	09	10	06		49,5	655	09	05	06	02		67,5	691	05	01	02	09
	70,5	620	09	05	06	02		50	656	08	04	05	01		68	692	04	00	01	08
	71	621	08	04	05	01		50,5	657	07	03	04	00		68,5	693	03	10	00	07
	71,5	622	07	03	04	00		51	658	06	02	03	10		69	694	02	09	10	06
	72	623	06	02	03	10		51,5	659	05	01	02	09		69,5	695	01	08	09	05
	72,5	624	05	01	02	09		52	660	01	08	09	05		70	696	00	07	08	04
	73	625	04	00	01	08		52,5	661	00	07	08	04		70,5	697	10	06	07	03
	73,5	626	03	10	00	07		53	662	10	06	07	03		71	698	09	05	06	02
	74	627	02	09	10	06		53,5	663	09	05	06	02		71,5	699	08	04	05	01
	74.5	628	01	08	09	05		54	664	08	04	05	01		72	700	10	06	07	03
	75	629	00	07	08	04		54,5	665	07	03	04	00		72,5	701	09	05	06	02
	75,5	630	07	03	04	00		55	666	06	02	03	10		73	702	08	04	05	01
	76	631	06	02	03	10		55,5	667	05	01	02	09		73,5	703	07	03	04	00
	76,5	632	05	01	02	09		56	668	04	00	01	08		74	704	06	02	03	10
	77	633	04	00	01	08		56,5	669	03	10	00	07		74,5	705	05	01	02	09
	77,5	634	03	10	00	07		57	670	10	06	07	03		75	706	04	00	01	08
	78	635	02	09	10	06		57,5	671	09	05	06	02		75,5	707	03	10	00	07
16	40	636	01	08	09	05		58	672	08	04	05	01		76	708	02	09	10	06

* Номинальный диаметр резьбы крепежной детали

№ изм. | № изв.

210

Инв. № дубликата | Инв. № подлинника

Продолжение табл.2

Типоразмер шайбы		ХХХ	КЧ			
d_p*	A		1	2	3	4
16	76,5	709	01	08	09	05
	77	710	08	04	05	01
	77,5	711	07	03	04	00
	78	712	06	02	03	10
	78,5	713	05	01	02	09
	79	714	04	00	01	08
	79,5	715	03	10	00	07
	80	716	02	09	10	06
18	45	717	01	08	09	05
	45,5	718	00	07	08	04
	46	719	10	06	07	03
	46,5	720	06	02	03	10
	47	721	05	01	02	09
	47,5	722	04	00	01	08
	48	723	03	10	00	07
	48,5	724	02	09	10	06
	49	725	01	08	09	05
	49,5	726	00	07	08	04
	50	727	10	06	07	03
	50,5	728	09	05	06	02
	51	729	08	04	05	01
	51,5	730	04	00	01	08
	52	731	03	10	00	07
	52,5	732	02	09	10	06
	53	733	01	08	09	05
	53,5	734	00	07	08	04
	54	735	10	06	07	03
	54,5	736	09	05	06	02
	55	737	08	04	05	01
	55,5	738	07	03	04	00
	56	739	06	02	03	10
	56,5	740	02	09	10	06
	57	741	01	08	09	05
	57,5	742	00	07	08	04
	58	743	10	06	07	03
	58,5	744	09	05	06	02

Типоразмер шайбы		ХХХ	КЧ			
d_p*	A		1	2	3	4
18	59	745	08	04	05	01
	59,5	746	07	03	04	00
	60	747	06	02	03	10
	60,5	748	05	01	02	09
	61	749	04	00	01	08
	61,5	750	00	07	08	04
	62	751	10	06	07	03
	62,5	752	09	05	06	02
	63	753	08	04	05	01
	63,5	754	07	03	04	00
	64	755	06	02	03	10
	64,5	756	05	01	02	09
	65	757	04	00	01	08
	65,5	758	03	10	00	07
	66	759	02	09	10	06
	66,5	760	09	05	06	02
	67	761	08	04	05	01
	67,5	762	07	03	04	00
	68	763	06	02	03	10
	68,5	764	05	01	02	09
	69	765	04	00	01	08
	69,5	766	03	10	00	07
	70	767	02	09	10	06
	70,5	768	01	08	09	05
	71	769	00	07	08	04
	71,5	770	07	03	04	00
	72	771	06	02	03	10
	72,5	772	05	01	02	09
	73	773	04	00	01	08
	73,5	774	03	10	00	07
	74	775	02	09	10	06
	74,5	776	01	08	09	05
	75	777	00	07	08	04
	75,5	778	10	06	07	03
	76	779	09	05	06	02
	76,5	780	05	01	02	09

Типоразмер шайбы		ХХХ	КЧ			
d_p*	A		1	2	3	4
18	77	781	04	00	01	08
	77,5	782	03	10	00	07
	78	783	02	09	10	06
	78,5	784	01	08	09	05
	79	785	00	07	08	04
	79,5	786	10	06	07	03
	80	787	09	05	06	02
	80,5	788	08	04	05	01
	81	789	07	03	04	00
	81,5	790	03	10	00	07
	82	791	02	09	10	06
20	45	792	01	08	09	05
	45,5	793	00	07	08	04
	46	794	10	06	07	03
	46,5	795	09	05	06	02
	47	796	08	04	05	01
	47,5	797	07	03	04	00
	48	798	06	02	03	10
	48,5	799	05	01	02	09
	49	800	07	03	04	00
	49,5	801	06	02	03	10
	50	802	05	01	02	09
	50,5	803	04	00	01	08
	51	804	03	10	00	07
	51,5	805	02	09	10	06
	52	806	01	08	09	05
	52,5	807	00	07	08	04
	53	808	10	06	07	03
	53,5	809	09	05	06	02
	54	810	05	01	02	09
	54,5	811	04	00	01	08
	55	812	03	10	00	07
	55,5	813	02	09	10	06
	56	814	01	08	09	05
	56,5	815	00	07	08	04
	57	816	10	06	07	03
	57,5	817	09	05	06	02

* Номинальный диаметр резьбы крепежной детали.

№ изм. | № изм. | 210 | Инв. № дубликата | Инв. № подлинника

Продолжение табл.2

Типоразмер шайбы		ХХХ	КЧ			
d_p*	А		1	2	3	4
20	58	818	08	04	05	01
	58,5	819	07	03	04	00
	59	820	03	10	00	07
	59,5	821	02	09	10	06
	60	822	01	08	09	05
	60,5	823	00	07	08	04
	61	824	10	06	07	03
	61,5	825	09	05	06	02
	62	826	08	04	05	01
	62,5	827	07	03	04	00
	63	828	06	02	03	10
	63,5	829	05	01	02	09
	64	830	01	08	09	05
	64,5	831	00	07	08	04
	65	832	10	06	07	03
	65,5	833	09	05	06	02
	66	834	08	04	05	01
	66,5	835	07	03	04	00
	67	836	06	02	03	10
	67,5	837	05	01	02	09
	68	838	04	00	01	08
	68,5	839	03	10	00	07
	69	840	10	06	07	03
	69,5	841	09	05	06	02
	70	842	08	04	05	01
	70,5	843	07	03	04	00
	71	844	06	02	03	10
	71,5	845	05	01	02	09
	72	846	04	00	01	08
	72,5	847	03	10	00	07
	73	848	02	09	10	06
	73,5	849	01	08	09	05
	74	850	08	04	05	01
	74,5	851	07	03	04	00
	75	852	06	02	03	10
	75,5	853	05	01	02	09

Типоразмер шайбы		ХХХ	КЧ			
d_p*	А		1	2	3	4
20	76	854	04	00	01	08
	76,5	855	03	10	00	07
	77	856	02	09	10	06
	77,5	857	01	08	09	05
	78	858	00	07	08	04
	78,5	859	10	06	07	03
	79	860	06	02	03	10
	79,5	861	05	01	02	09
	80	862	04	00	01	08
	80,5	863	03	10	00	07
	81	864	02	09	10	06
	81,5	865	01	08	09	05
	82	866	00	07	08	04
	82,5	867	10	06	07	03
	83	868	09	05	06	02
	83,5	869	08	04	05	01
	84	870	04	00	01	08
22	50	871	03	10	00	07
	50,5	872	02	09	10	06
	51	873	01	08	09	05
	51,5	874	00	07	08	04
	52	875	10	06	07	03
	52,5	876	09	05	06	02
	53	877	08	04	05	01
	53,5	878	07	03	04	00
	54	879	06	02	03	10
	54,5	880	02	09	10	06
	55	881	01	08	09	05
	55,5	882	00	07	08	04
	56	883	10	06	07	03
	56,5	884	09	05	06	02
	57	885	08	04	05	01
	57 5	886	07	03	04	00
	58	887	06	02	03	10
	58,5	888	05	01	02	09
	59	889	04	00	01	08

Типоразмер шайбы		ХХХ	КЧ			
d_p*	А		1	2	3	4
22	59,5	890	00	07	08	04
	60	891	10	06	07	03
	60,5	892	09	05	06	02
	61	893	08	04	05	01
	61,5	894	07	03	04	00
	62	895	06	02	03	10
	62,5	896	05	01	02	09
	63	897	04	00	01	08
	63,5	898	03	10	00	07
	64	899	02	09	10	06
	64,5	900	04	00	01	08
	65	901	03	10	00	07
	65,5	902	02	09	10	06
	66	903	01	08	09	05
	66,5	904	00	07	08	04
	67	905	10	06	07	03
	67,5	906	09	05	06	02
	68	907	08	04	05	01
	68,5	908	07	03	04	00
	69	909	06	02	03	10
	69,5	910	02	09	10	06
	70	911	01	08	09	05
	70,5	912	00	07	08	04
	71	913	10	06	07	03
	71,5	914	09	05	06	02
	72	915	08	04	05	01
	72,5	916	07	03	04	00
	73	917	06	02	03	10
	73,5	918	05	01	02	09
	74	919	04	00	01	08
	74,5	920	00	07	08	04
	75	921	10	06	07	03
	75,5	922	09	05	06	02
	76	923	08	04	05	01
	76,5	924	07	03	04	00
	77	925	06	02	03	10

* Номинальный диаметр резьбы крепежной детали

№ изм. | № изв. | 210

Инв. № дубликата | Инв. № подлинника

Продолжение табл.2

Типоразмер шайбы d_p^*	Типоразмер шайбы A	XXX	КЧ 1	КЧ 2	КЧ 3	КЧ 4
22	77,5	926	05	01	02	09
	78	927	04	00	01	08
	78,5	928	03	10	00	07
	79	929	02	09	10	06
	79,5	930	09	05	06	02
	80	931	08	04	05	01
	80,5	932	07	03	04	00
	81	933	06	02	03	10
	81,5	934	05	01	02	09
	82	935	04	00	01	08
	82,5	936	03	10	00	07
	83	937	02	09	10	06
	83,5	938	01	08	09	05
	84	939	00	07	08	04
	84,5	940	07	03	04	00
	85	941	06	02	03	10
	85,5	942	05	01	02	09
	86	943	04	00	01	08
24	50	001	00	07	06	02
	50,5	002	10	06	05	01
	51	003	09	05	04	00
	51,5	004	08	04	03	10
	52	005	07	03	02	09
	52,5	006	06	02	01	08
	53	007	05	01	00	07
	53,5	008	04	00	10	06
	54	009	03	10	09	05
	54,5	010	10	06	05	01
	55	011	09	05	04	00
	55,5	012	08	04	03	10
	56	013	07	03	02	09
	56,5	014	06	02	01	08
	57	015	05	01	00	07
	57,5	016	04	00	10	06
	58	017	03	10	09	05
	58,5	018	02	09	08	04

Типоразмер шайбы d_p^*	Типоразмер шайбы A	XXX	КЧ 1	КЧ 2	КЧ 3	КЧ 4
24	59	019	01	08	07	03
	59,5	020	08	04	03	10
	60	021	07	03	02	09
	60,5	022	06	02	01	08
	61	023	05	01	00	07
	61,5	024	04	00	10	06
	62	025	03	10	09	05
	62,5	026	02	09	08	04
	63	027	01	08	07	03
	63,5	028	00	07	06	02
	64	029	10	06	05	01
	64,5	030	06	02	01	08
	65	031	05	01	00	07
	65,5	032	04	00	10	06
	66	033	03	10	09	05
	66,5	034	02	09	08	04
	67	035	01	08	07	03
	67,5	036	00	07	06	02
	68	037	10	06	05	01
	68,5	038	09	05	04	00
	69	039	08	04	03	10
	69,5	040	04	00	10	06
	70	041	03	10	09	05
	70,5	042	02	09	08	04
	71	043	01	08	07	03
	71,5	044	00	07	06	02
	72	045	10	06	05	01
	72,5	046	09	05	04	00
	73	047	08	04	03	10
	73,5	048	07	03	02	09
	74	049	06	02	01	08
	74,5	050	02	09	08	04
	75	051	01	08	07	03
	75,5	052	00	07	06	02
	76	053	10	06	05	01
	76,5	054	09	05	04	00

Типоразмер шайбы d_p^*	Типоразмер шайбы A	XXX	КЧ 1	КЧ 2	КЧ 3	КЧ 4
24	77	055	08	04	03	10
	77,5	056	07	03	02	09
	78	057	06	02	01	08
	78,5	058	05	01	00	07
	79	059	04	00	10	06
	79,5	060	00	07	06	02
	80	061	10	06	05	01
	80,5	062	09	05	04	00
	81	063	08	04	03	10
	81,5	064	07	03	02	09
	82	065	06	02	01	08
	82,5	066	05	01	00	07
	83	067	04	00	10	06
	83,5	068	03	10	09	05
	84	069	02	09	08	04
	84,5	070	09	05	04	00
	85	071	08	04	03	10
	85,5	072	07	03	02	09
	86	073	06	02	01	08
	86,5	074	05	01	00	07
	87	075	04	00	10	06
	87,5	076	03	10	09	05
	88	077	02	09	08	04

* Номинальный диаметр резьбы крепежной детали.

Инв. № дубликата

Инв. № подлинника

№ изм.

№ изм.

210

ЛИСТ РЕГИСТРАЦИИ ИЗМЕНЕНИЙ

№ изм.	Номера страниц				Номер "Изв. об изм."	Подпись	Дата	Срок введения изменения
	Изменных	Замененных	Новых	Аннулированных				
2	+1	—	—	—	11825	[illegible]	26.03.97г	