УДК 629.7-427.4

Группа Д15

ОТРАСЛЕВОЙ СТАНДАРТ

ОСТ 1 12135-75

НАКОНЕЧНИКИ РЕЗЬБОВЫЕ

Конструкция и размеры

На 5 страницах

Взамен 8087С52-
8090С52;
ОСТ 1 11564-72

Проверено в 1984 г.
Срок действия установлен ~~до 01.07.95~~
без ограничения срока действия (перечОСТ-97г.)

Распоряжением Министерства от 13 октября 1975 г. № 087-16

срок введения установлен с 1 июля 1976 г.

Несоблюдение стандарта преследуется по закону

1. Настоящий стандарт распространяется на резьбовые наконечники, применяемые для обжатия на канатах из углеродистой и нержавеющей сталей.

Инв. № дубликата | 2667
Инв. № подлинника | № изв. 7829 | 9421 | Лит. изм. 2 | 3

Издание официальное

ГР 4595 от 23.10.75

Перепечатка воспрещена

2. Конструкция и размеры наконечников должны соответствовать указанным на чертеже и в таблице.

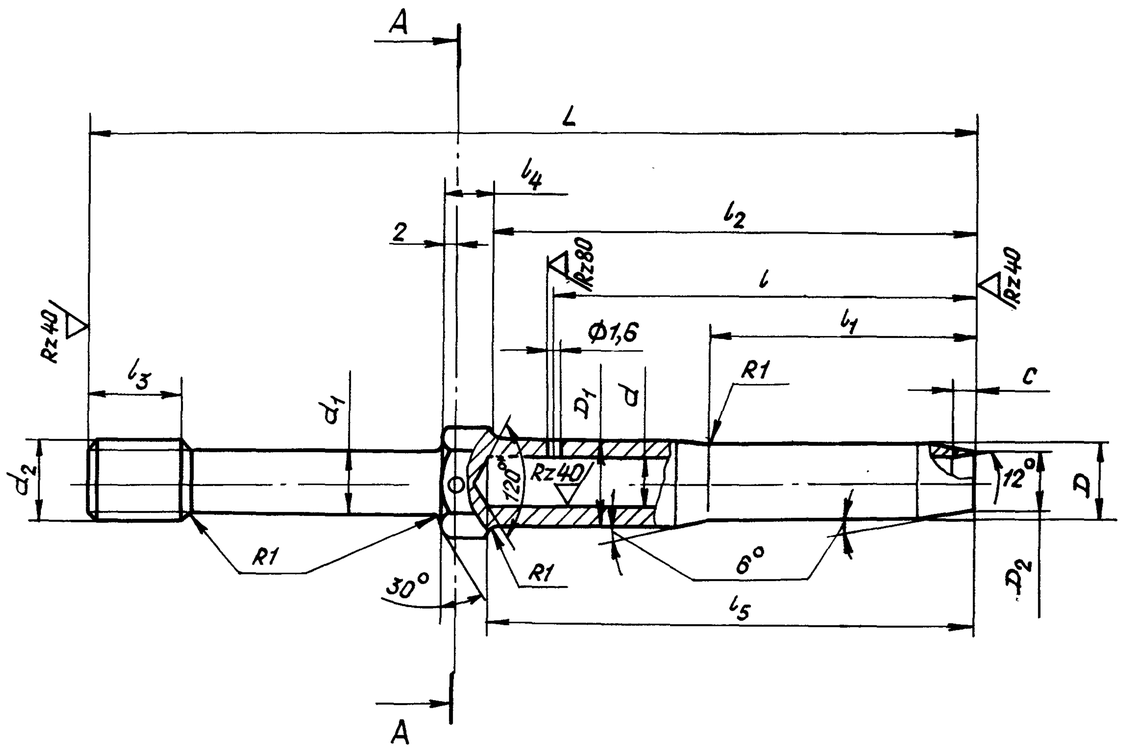

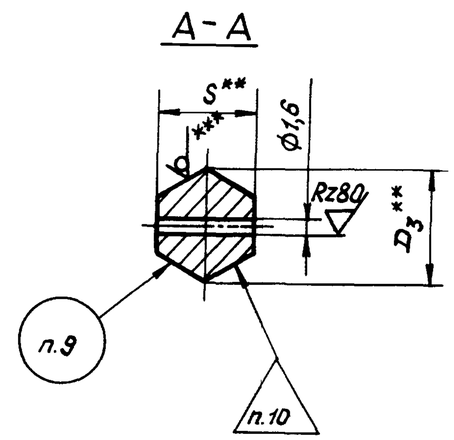

Размеры, мм

Типо-размер	Применяемость	Для каната с условным диаметром**	D (Поле допуска h11)	D_1 (Поле допуска h11)	D_2	D_3	d (Поле допуска H11)	d_1	d_2	L	l	l_1	l_2	l_3	l_4 Пред. откл. ±0,5	l_5	S	C Пред. откл. +0,5	Масса, кг
1		1,8	3,8	4,0	3,3	5,8	1,9	3,0	M4-6e	50	23	15	26	6	6,0	27	5,0	0,8	0,0046
2									M4-6e лев.										
3									M4-6e	60									0,0051
4									M4-6e лев.										
5		2,2	4,3	4,6	3,7	6,3	2,3	3,5	M5-6e	55	25		28	8		29	5,5	1,0	0,0055
6									M5-6e лев.										
7									M5-6e	69									0,0065
8									M5-6e лев.										

* Размер обеспеч. инстр.

** Размер для справок; для D_3 и S – при изготовлении деталей из шестигранных прутков.

*** При изготовлении деталей из шестигранных прутков.

№ изм.	1	2	3
№ изв.	7242	7829	9421

№ дубликата

№ подлинника 2667

Продолжение

Размеры, мм

Типо-размер	Применяемость	Для каната с условным диаметром*	D	D_1	D_2	D_3	d	d_1	d_2	L	l	l_1	l_2	l_3	l_4	l_5	S	C	Масса, кг
			Поле допуска h11				Поле допуска H11								Пред. откл. ±0,5			Пред. откл. +0,5	
9		2,5	4,9	5,2	4,3	8,1	2,7	4,0	M6-6e	65	29	18	33	10	6,5	34	7,0	1,2	0,0090
10									M6-6e лев.										
11									M6-6e	80									0,0105
12									M6-6e лев.										
13		3,2	6,0	6,3	5,2		3,5	4,5	M6-6e	66	30		35			36		1,4	0,0097
14									M6-6e лев.										
15									M6-6e	82									0,0117
16									M6-6e лев.										
17		3,6	6,3	6,7	5,4	11,5	3,8	5,0	M8-6e	80	37	23	42	12		43	10,0	1,6	0,0180
18									M8-6e лев.										
19									M8-6e	101									0,0210
20									M8-6e лев.										
21		4,0	7,1	7,8	6,2		4,4	6,0	M8-6e	86	44	27	49		7,0	50		1,8	0,0227
22									M8-6e лев.										
23									M8-6e	106									0,0270
24									M8-6e лев.										
25		4,5	8,4	9,0	7,2		4,8	7,0	M10-6e	102	50	34	56	15		57	12,0	2,4	0,0354
26									M10-6e лев.										
27									M10-6e	122									0,0419
28									M10-6e лев.										
29		5,0	8,7	9,3	7,4	13,8	5,4		M10-6e	103	53		58			59			0,0360
30									M10-6e лев.										
31									M10-6e	123									0,0420
32									M10-6e лев.										
33		6,0	10,0	10,8	8,6		6,3	8,0	M10-6e	107	57		63		7,5	64		2,6	0,0480
34									M10-6e лев.										
35									M10-6e	127									0,0550
36									M10-6e лев.										
37		7,5	12,2	13,8	10,4	16,2	7,7	10,0	M12x1,5-6e	123	67	42	75	18	7,5	76	14,0	3,2	0,0860
38									M12x1,5-6e лев.										
39									M12x1,5-6e	143									0,0983
40									M12x1,5-6e лев.										

* Размер для справок.

№ изм.	1	2	3
№ изв.	7242	7829	9421

Инв. № дубликата 2867

Инв. № подлинника

Продолжение

Размеры, мм

Типоразмер	Применяемость	Для каната с условным диаметром*	D (Поле допуска $h11$)	D_1 (Поле допуска $h11$)	D_2	D_3	d Поле допуска $H11$	d_1	d_2	L	l	l_1	l_2	l_3	l_4 Пред. откл. ±0,5	l_5	S	C Пред. откл. +0,5	Масса, кг
41		8,0	13,5	14,4	11,4	19,6	8,6	11,0	M14x1,5-6e	134	73	46	84	18	8,0	85	17,0	3,4	0,1350
42									M14x1,5-6e лев.										
43									M14x1,5-6e	154									0,1480
44									M14x1,5-6e лев.										
45		9,5	15,9	17,2	13,4	21,9	10,2	13,0	M16x1,5-6e	146	78	50	91	20		92	19,0	4,0	0,1804
46									M16x1,5-6e лев.										
47									M16x1,5-6e	166									0,2032
48									M16x1,5-6e лев.										

3. Материал: прутки шестигранные из стали 12Х18Н9Т (Х18Н9Т), заменитель - сталь 12Х18Н10Т (Х18Н10Т) по ТУ 14-1-378-72. Допускается изготавливать точением из прутков из стали 12Х18Н9Т (Х18Н9Т) или 12Х18Н10Т (Х18Н10Т) по ТУ 14-1-377-72.

4. Резьба - по ОСТ 1 00105-83.

5. Фаски резьбы - по ОСТ 1 00010-81.

6. Неуказанные предельные отклонения размеров, формы и расположения поверхностей - по ОСТ 1 00022-80.

7. У наконечников не допускается смещение оси резьбы относительно оси наконечника на размер, более предельного отклонения на наружный диаметр резьбы. Не допускается смещение оси отверстия d относительно оси поверхности D_1 более 0,2 мм.

8. Покрытие: Хим.Пас.**

9. Маркировать типоразмер электрографическим способом.

10. Клеймить окончательную приемку для типоразмеров 1 - 24 на бирке, для остальных типоразмеров - на детали ударным способом.

11. Технические условия - по ОСТ 1 00767-75.

Пример наименования и обозначения резьбового наконечника типоразмера 43:

Наконечник 43 - ОСТ 1 12135-75

---

* Размер для справок.

** По действующему в отрасли документу.

№ изм. 1 2 3
№ изв. 7242 7829 9421
Инв. № дубликата
Инв. № подлинника 2867

ЛИСТ РЕГИСТРАЦИИ ИЗМЕНЕНИЙ
ОСТ 1 12135-75
НАКОНЕЧНИКИ РЕЗЬБОВЫЕ
Конструкция и размеры

№ изм.	Номера страниц				Номер "Изв. об изм."	Подпись	Дата	Срок введения изменения
	Измененных	Замененных	Новых	Аннулированных				
1	3	—	—	—	7242	[illegible]	24/IV-78	1/I-79 г.