СССР	СТРОИТЕЛЬНЫЙ КАТАЛОГ ЧАСТЬ 3 ТИПОВАЯ ДОКУМЕНТАЦИЯ НА КОНСТРУКЦИИ, ИЗДЕЛИЯ И УЗЛЫ ЗДАНИЙ И СООРУЖЕНИЙ	СТРОИТЕЛЬНЫЕ КОНСТРУКЦИИ И ИЗДЕЛИЯ Серия I.252.I-4 Вып.I УДК 69.026.4
ЦИТП		MJ6I
ИЮЛЬ 1984	ЛЕСТНИЧНЫЕ ПЛОЩАДКИ ДЛЯ ОБЩЕСТВЕННЫХ ЗДАНИЙ	На 2-х листах На 3-х страницах Страница I

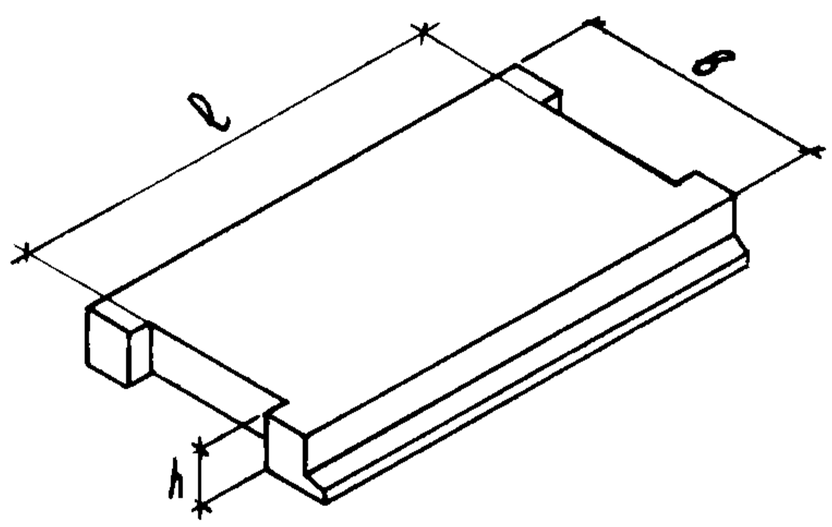

Рис.I

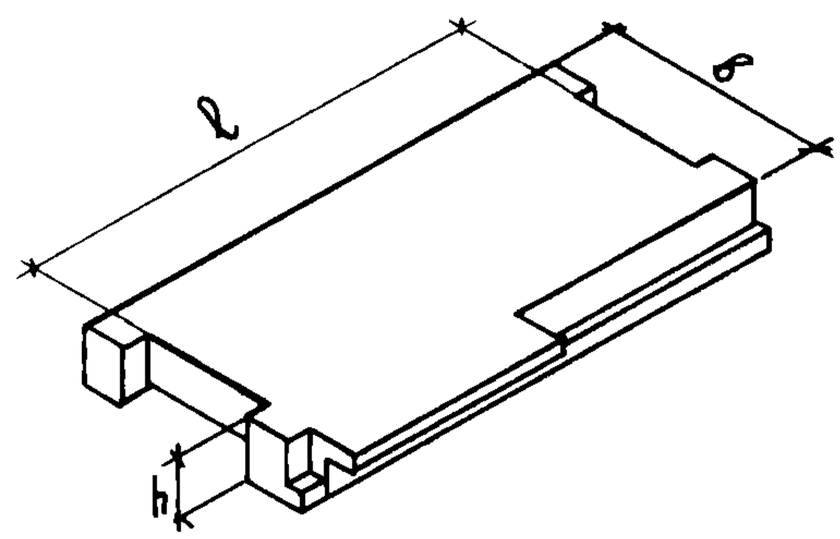

Рис.2

DIAA ТЕХНИЧЕСКАЯ ХАРАКТЕРИСТИКА

Лестничные площадки изготавливаются из тяжелого бетона марки 200.

Арматура - стержневая арматурная сталь класса А-Ш диаметром 6÷I4 мм по ГОСТ 578I-82 и арматурная проволока класса Вр-I диаметром 3-5 мм по ГОСТ 6727-80.

Строповочные петли из стали класса А-I диаметром I0 мм по ГОСТ 578I-82.

Лестничные площадки рассчитаны на расчетную временную нагрузку без учета собственной массы (при коэффициенте надежности по нагрузке n=I,2 и коэффициенте надежности по назначению γ_n =I,0) 4,7 кПа (480 кгс/м2).

НОМЕНКЛАТУРА ЛЕСТНИЧНЫХ ПЛОЩАДОК

Марка изделия	Рис.	Размеры, мм			Марка бетона	Расход материалов				Масса изделия, т
		ℓ	в	h		Бетона на изделие, м3	Стали, кг: Всего на изделие	Стали, кг: Приведенной к стали класса А-I	Стали, кг: Приведенной к стали марки В Ст3	
ЛПФ 25.I0-5		2500	990	350		0,358	I4,73	I9,97	0,I6	0,90
ЛПФ 25.II-5		2500	II40	350		0,394	I5,53	2I,I0	0,I8	0,99
ЛПФ 25.I3-5		2500	I290	350		0,430	I6,9I	23,07	0,22	I,08
ЛПФ 28.II-5		2800	II40	350		0,438	I8,87	25,89	0,I8	I,I0
ЛПФ 28.I3-5	I	2800	I290	350	200	0,478	20,38	28,05	0,22	I,20
ЛПФ 3I.I3-5		3I00	I290	350		0,526	22,98	3I,80	0,22	I,32
ЛПФ 28.II-5-I		2800	II40	420		0,460	I7,23	23,48	0,I8	I,I5
ЛПФ 3I.I3-5-I		3I00	I290	420		0,552	23,30	32,I9	0,22	I,38
ЛПФ 34.I3-5-I		3400	I290	420		0,60I	25,I0	34,79	0,22	I,50

Продолжение

Марка изделия	Рис	Размеры, мм			Марка бетона	Расход материалов				Масса изделия, т
						Бетона на изделие, $м^3$	Стали, кг			
		ℓ	b	h			Всего на изделие	Приведенной к стали класса А-I	Приведенной к стали марки ВСт3	
ЛПФ 25.10в-5		2500	990	350		0,416	16,15	20,71	0,25	1,04
ЛПФ 25.11в-5		2500	1140	350		0,452	16,96	21,85	0,27	1,13
ЛПФ 25.13в-5		2500	1290	350		0,488	18,53	24,09	0,31	1,22
ЛПФ 28.11в-5		2800	1140	350		0,502	20,27	26,38	0,27	1,26
ЛПФ 28.13в-5		2800	1290	350		0,544	22,00	29,08	0,31	1,36
ЛПФ 31.13в-5		3100	1290	350		0,597	24,59	31,75	0,31	1,49
ЛПФ 28.11в-5-I		2800	1140	420		0,532	18,63	24,19	0,27	1,33
ЛПФ 31.13в-5-I		3100	1290	420		0,630	24,91	33,21	0,31	1,58
ЛПФ 34.13в-5-I	2	3400	1290	420	200	0,688	26,70	35,79	0,31	1,72
ЛПФ 25.10в-5-II		2500	990	350		0,416	16,15	20,71	0,25	1,04
ЛПФ 25.11в-5-II		2500	1140	350		0,452	16,96	21,85	0,27	1,13
ЛПФ 25.13в-5-II		2500	1290	350		0,488	18,53	24,09	0,31	1,22
ЛПФ 28.11в-5-II		2800	1140	350		0,502	20,27	26,38	0,27	1,26
ЛПФ 28.13в-5-II		2800	1290	350		0,544	22,00	29,08	0,31	1,36
ЛПФ 31.13в-5-II		3100	1290	350		0,597	24,59	31,75	0,31	1,49
ЛПФ 28.11в-5-I-II		2800	1140	420		0,532	18,63	24,19	0,27	1,33
ЛПФ 31.13в-5-I-II		3100	1290	420		0,630	24,91	33,21	0,31	1,58
ЛПФ 34.13в-5-I-II		3400	1290	420		0,688	26,70	35,79	0,31	1,72

C2BA УКАЗАНИЯ ПО ПРИМЕНЕНИЮ

Лестничные площадки применяются с лестничными маршами ребристой конструкции с фризовыми ступенями по серии I.251.I-4 выпуск I "Лестничные марши для высот этажей 3,3; 3,6 и 4,2 м шириной 120, 135, 150 и 165 см ребристой конструкции с фризовыми ступенями. Накладные проступи" и предназначены для устройства внутренних лестниц общественных зданий со стенами из кирпича или крупных блоков из местных материалов с высотой этажа 3,3: 3,6 и 4.2 м.

Лестничные площадки предназначены для лестниц, по которым движение при подъеме осуществляется против и по часовой стрелке.

Предел огнестойкости лестничных площадок I час и более.

Группа возгораемости - несгораемые.

G2EE ИНЖЕНЕРНО-ГЕОЛОГИЧЕСКИЕ УСЛОВИЯ - обычные.

G2BQ СТЕПЕНЬ АГРЕССИВНОСТИ СРЕДЫ - неагрессивная.

Э.Л.Шахова

Главный инженер проекта

Д О П О Л Н И Т Е Л Ь Н Ы Е Д А Н Н Ы Е

Марка лестничных площадок состоит из буквенно-цифровых групп, разделенных дефисом.
Первая группа содержит:

а) обозначение типа конструкции (ЛПФ - лестничные площадки рефристые для маршей типа 2ЛМФ);

б) определяющие габаритные размеры в дециметрах (с округлением до целого числа).

Для конечных площадок первая группа дополняется строчной буквой "в".

Вторая группа содержит: расчетную временную нагрузку в кПа (без учета собственной массы изделия).

Третья группа отражает конструктивные особенности площадок:

а) площадки с усиленным лобовым ребром обозначаются цифрой "I";

б) площадки, по которым движение осуществляется по часовой стрелке, обозначаются строчной буквой "п";

в) вид отделки верхних поверхностей площадок обозначается буквами:

Г - площадки с глянцевой поверхностью;

Ш - площадки со шлифованным мозаичным слоем;

К - площадки с отделкой керамической плиткой.

Площадки с гладкой поверхностью специального обозначения не имеют.

Пример маркировки: ЛПФ 25.II-5в-Iп - лестничные площадки рефристые из тяжелого бетона с гладкой поверхностью длиной 2500 мм, шириной II40 мм под расчетную временную нагрузку 4,7 кПа (480 кгс/м2), с усиленным лобовым ребром, при движении по часовой стрелке; ЛПФ 25.II-5в-IпК - то же, с отделкой керамической плиткой.

Настоящий выпуск разработан взамен выпуска I серии I.252-3.

А.К.Лиходич

Главный инженер института

В7КА С О С Т А В П Р О Е К Т Н О Й Д О К У М Е Н Т А Ц И И

Выпуск I - Лестничные площадки ребристой конструкции шириной I20, I35, I50 и I65 см. Рабочие чертежи.

Объем проектных материалов, приведенных к формату А4, - 62 формата.

В7ВА АВТОР ПРОЕКТА ЦНИИЭП учебных зданий, I27434, Москва, Дмитровское шоссе, 9.

В7НА УТВЕРЖДЕНИЕ Утверждены Госгражданстроем постановлением от 29.03.84 №-99 введены в действие с 01.05.84

В7КА ПОСТАВЩИК ЦИТП, I25878, ГСП, Москва, А-455, ул.Смольная, 22.

Инв. №-19627
Катал. л. №-049841