ТИПОВОЙ ПРОЕКТ
902-2-477.89

УСРЕДНИТЕЛЬ КОНЦЕНТРАЦИИ СТОЧНЫХ ВОД С ОБЪЕМОМ СЕКЦИИ 1400 м³
БЛОК ИЗ 2-х СЕКЦИЙ

АЛЬБОМ 4

ИЗДЕЛИЯ

24079-04

Отпускная цена
на момент реализации
указана в счет-накладной

ТИПОВОЙ ПРОЕКТ
902-2-477.89

УСРЕДНИТЕЛЬ КОНЦЕНТРАЦИИ СТОЧНЫХ ВОД С ОБЪЕМОМ СЕКЦИИ 1400 м³ БЛОК ИЗ 2 СЕКЦИЙ

АЛЬБОМ 4

ИЗДЕЛИЯ

Разработан
Союзводоканалпроектом

Главный инженер Михайлов А.Н
Главный инженер проекта Мельцер М.З

Утвержден
введен в действие
в/о Союзводоканалпроект
приказ от 28.09.89. N 86

24079-04 2

Содержание альбома

Обозначение	Наименование	Стр.
	Титульный лист.	1
	Содержание альбома.	2
-КЖИ-ТТ	Технические требования.	3
-КЖИ-1100	Каркас пространственный.	4
-КЖИ-1110	Каркас плоский.	4
-КЖИ-1120	Каркас плоский.	5
-КЖИ-1130	Каркас плоский.	5
-КЖИ-1140	Сетка арматурная.	6
-КЖИ-1150	Каркас плоский.	7
-КЖИ-1160	Каркас плоский.	7
-КЖИ-2000	Стеновая панель ПС2-54-К12-1.	8
-КЖИ-2100	Панель стеновая ПС2-54-К12-2÷ПС2-54-К12-4.	9
-КЖИ-2100	лист 2.	10
-КЖИ-3010	Изделие закладное.	11
-КЖИ-2010	Сетка арматурная.	11
-КЖИ-2110	Изделие закладное.	12
-КЖИ-2200	Панель стеновая ПС2-54-К2-1÷ПС2-54-К2-7.	13
-КЖИ-2200	Лист 2	14
-КЖИ-2200$_{вис}$	Ведомость расхода стали на дополнительные	15
	закладные изделия. Стеновые панели ПС2-54-К2-1 ÷	
	ПС2-54-К2-7.	

Обозначение	Наименование	Стр.
-КЖИ-4000	Балки Б1, Б3, Б5.	16
-КЖИ-4100	Каркас пространственный.	17
-КЖИ-4110	Каркас плоский.	18
-КЖИ-5000	Балки Б2, Б4, Б6.	19
-КЖИ-5100	Каркас пространственный.	20
-КЖИ-5110	Каркас плоский.	21
-КЖИ-6000	Плиты.	22
-КЖИ-6010	Сетки арматурные.	23
-КЖИ-6100	Плита.	24
-КЖИ-6110	Сетка арматурная.	25
-КЖИ-7000	Лотки ЛД1; ЛД2; ЛД4; ЛД5; ЛД-7; ЛД-8.	26
-КЖИ-7100	Лотки ЛД3, ЛД6, ЛД9; ЛД10; ЛД11; ЛД12,	27
-КЖИ-7010	Соединительные детали МС1; МС2.	28
-КЖИ-7020	Соединительные детали МС3; МС4.	28
-КЖИ-7030	Соединительные детали МС5, МС6; МС-7.	29
-КЖИ-7040	Соединительная деталь МС8.	29
-КЖИ-7050	Соединительная деталь МС9.	30
-КЖИ-8000	Ограждение металлическое ОГ-1.	30

Альбом 4

1. Требования к сборным железобетонным изделиям

1.1. Технические требования к изготовлению сборных железобетонных изделий принять в соответствии с указаниями серии 3.900-3, выпуск 3/82.

1.2. Класс бетона по прочности, водонепроницаемости морозостойкости приняты В15; F150; W6.

1.3. Для железобетонных изделий применяемых в условиях агрессивной среды следует применять бетон на сульфатостойком портландцементе ГОСТ 10173-76 марки не ниже 400, содержащий 8-10% активных минеральных добавок.

2. Требования к арматурным и закладным изделиям

2.1. Плоские арматурные сетки и каркасы изготавляются посредством контактной точечной сварки всех пересечений стержней в соответствии с ГОСТ 14098-85 и СН 393-78.

2.2. Размеры сеток и каркасов даны по осям и торцам стержней.

2.3. Для точного соблюдения всех размеров изготовление сеток и каркасов производить в кондукторах.

2.4. Закладные изделия изготовлять в соответствии с ГОСТ 10922-75 и СН 393-78.

2.5. Сварку тавровых соединений круглых стержней с листовым прокатом в закладных изделиях выполнять под слоем флюса.

2.6. Защиту закладных изделий от коррозии выполнять металлизацией цинком при толщине покрытия 200 мкм.

2.7. Электроды для сварки металлических изделий принимать Э42, Э42А, Э50А ГОСТ9467-75.

3. Требования к деревянным конструкциям

3.1. Деревянные лотки выполняются из древесины хвойных пород.

Древесина лотков должна быть антисептирована масляными трудновымываемыми антисептиками по ГОСТ 10835-78

Взам. инв. №

Подп. и дата

Инв. № подл.

Привязан

Инв. №

Инж. I к	Лазарева		
Вед. инж.	Миренская		
Нач. пр. гр.	Бердичевская		
Гл. спец.	Козловичер		
Нач. отд.	Альтшуллер		

ТП 902-2-477.89-КЖИ-ТТ

Технические требования

Стадия	Лист	Листов
		1

СОЮЗВОДОКАНАЛПРОЕКТ

Копир. Лаврухина

24079-04 4

Формат А3

Альбом 4

ГОСТ 14098-85-К1-КТ

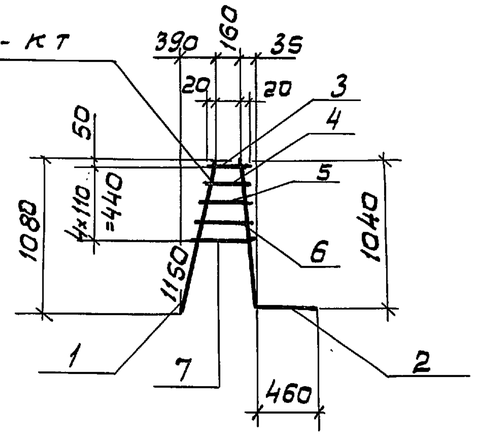

Формат	Зона	Поз.	Обозначение	Наименование	Кол.	Примечание
				Документация		
А3			Т.П. 902-2-477.89 -КЖ.И-Т.Т	Технические требования		
				Детали		
				Стержень ГОСТ 5781-82		
БЧ		1	ТП.902-2-477.89 -КЖ.И-1110.1	ф 12 А III ℓ=1150	1	1,0 кг
БЧ		2	.2	ф 22 А III ℓ=1040	1	3,1 кг
БЧ		3	.3	ф 8 А III ℓ=210	1	0,08 кг
БЧ		4	.4	ф 8 А III ℓ=260	1	0,1 кг
БЧ		5	.5	ф 8 А III ℓ=300	1	0,11 кг
БЧ		6	.6	ф 8 А III ℓ=350	1	0,14 кг
БЧ		7	.7	ф 8 А III ℓ=400	1	0,16

Взам. инв. N | Подп. и дата | Инв. N подл.

Привязан

Инв. N

ТП902-2-477.89-КЖ.И-1110

Н. контр.	Козловичер		
Провер.	Бобышева		
Инж. I к.	Лазарева		
Вед. инж.	Миренская		
Нач. пр. гр.	Бердичевская		
Гл. спец.	Козловичер		
Нач. отд.	Альтшуллер		

Каркас плоский

Стадия	Масса	Масштаб
Р	4,7	б/м
Лист	Листов 1	

СОЮЗВОДОКАНАЛПРОЕКТ

ГОСТ 14098-85-К1-КТ

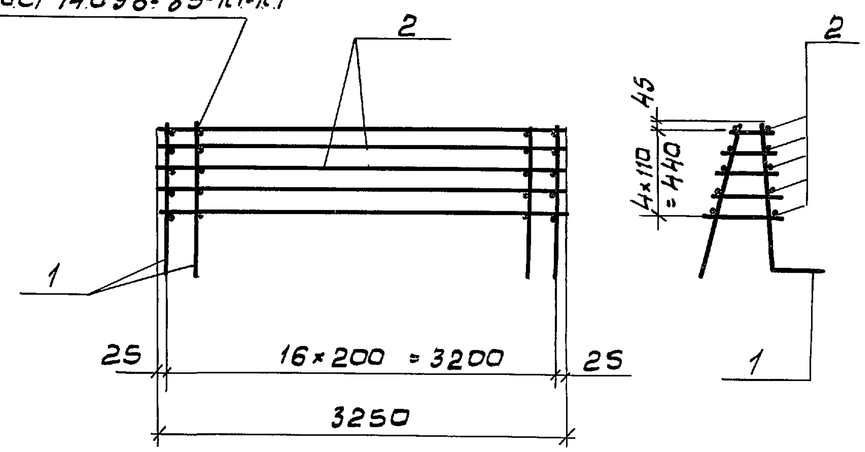

Формат	Зона	Поз.	Обозначение	Наименование	Кол.	Примечание
				Документация		
А3			ТП902-2-477.89-КЖ.И-Т.Т	Технические требования		
				Сборочные единицы		
АЧ		1	ТП902-2-477.89-КЖ.И-1110	Каркас плоский	17	
				Детали		
				Стержень ГОСТ 5781-82		
БЧ		2	-КЖ.И-1.100.1	ф 8 А III ℓ=3250	10	1,3 кг

Взам. инв. N | Подп. и дата | Инв. N подл.

Привязан

Инв. N

ТП902-2-477.89-КЖ.И-1100

Н. контр.	Козловичер		
Провер.	Бобышева		
Инж. I к.	Лазарева		
Вед. инж.	Миренская		
Нач. пр. гр.	Бердичевская		
Гл. спец.	Козловичер		
Нач. отд.	Альтшуллер		

Каркас пространственный

Стадия	Масса	Масштаб
Р	92,9	б/м
Лист	Листов 1	

СОЮЗВОДОКАНАЛПРОЕКТ

Альбом 4

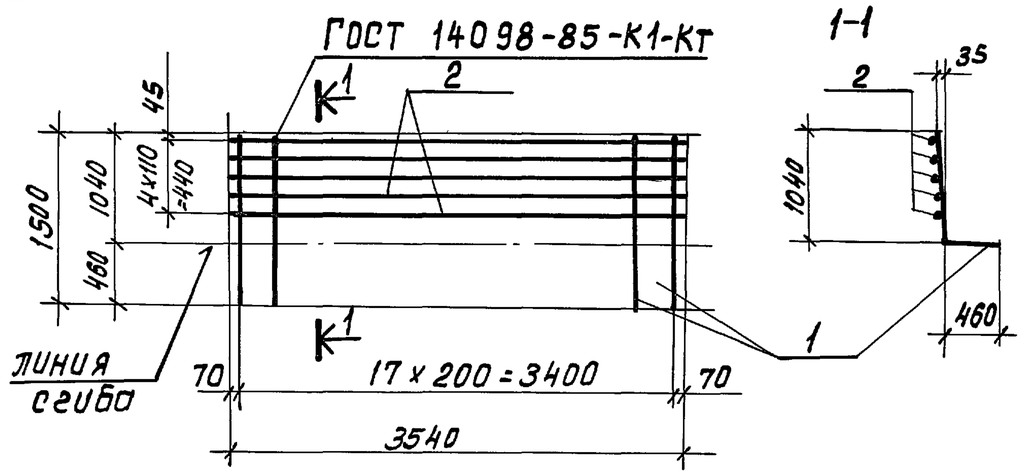

Формат	Зона	Поз.	Обозначение	Наименование		Кол	Примечание
				Документация			
А3			ТП902-2-477.89-КЖ.И-ТТ	Технические требования			
				Детали			
				Стержень ГОСТ 5781-82			
Б4		1	ТП902-2-477.89-КЖ.И-1120.1	ф18 А-III	ℓ=1500	18	3.0 кг
Б4		2	.2	ф8 А III	ℓ=3540	5	1.4 кг

Привязан

Инв. №

Взам. инв. № | Подпись и дата | Инв. № подл.

Н. Контр.	Козловичер	
Проверил	Бабышева	
Инж. 1к.	Лазарева	
Вед. инж.	Миренская	
Нач. пр. гр.	Бердичевская	
Гл. спец.	Козловичер	
Нач. отд.	Альтшуллер	

ТП 902-2-477.89 -КЖ.И-1120

Каркас плоский

Стадия	Масса	Масштаб
Р	61,0	1/м
Лист	Листов 1	

СОЮЗВОДОКАНАЛПРОЕКТ

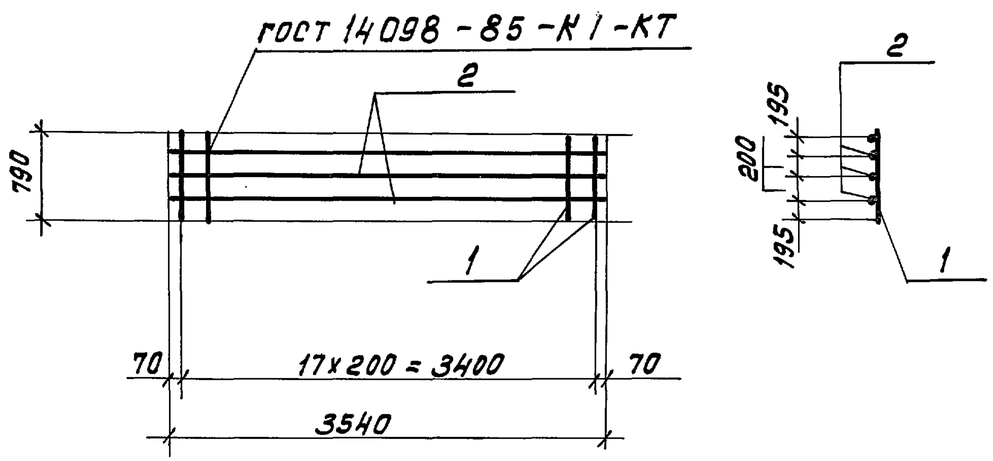

Формат	Зона	Поз.	Обозначение	Наименование		Кол.	Примечание
				Документация			
А3			ТП902-2-477.89-КЖ.И-ТТ	Технические требования			
				Детали			
				Стержень ГОСТ 5781-82			
Б4		1	ТП902-2-477.89-КЖ.И-1130.1	ф 8 А III	ℓ=790	18	0.3 кг
Б4		2	.2	ф 8 А III	ℓ=3540	3	1.4 кг

Привязан

Инв. №

Взам. инв. № | Подпись и дата | Инв. № подл.

Н. Контр.	Козловичер	
Провер.	Бабышева	
Инж. 1к.	Лазарева	
Вед. инж.	Миренская	
Нач. пр. гр.	Бердичевская	
Гл. спец.	Козловичер	
Нач. отд.	Альтшуллер	

ТП 902-2-477.89 -КЖ.И-1130

Каркас плоский

Стадия	Масса	Масштаб
Р	9.6	1/м
Лист	Листов 1	

СОЮЗВОДОКАНАЛПРОЕКТ

Альбом 4

Рис 1

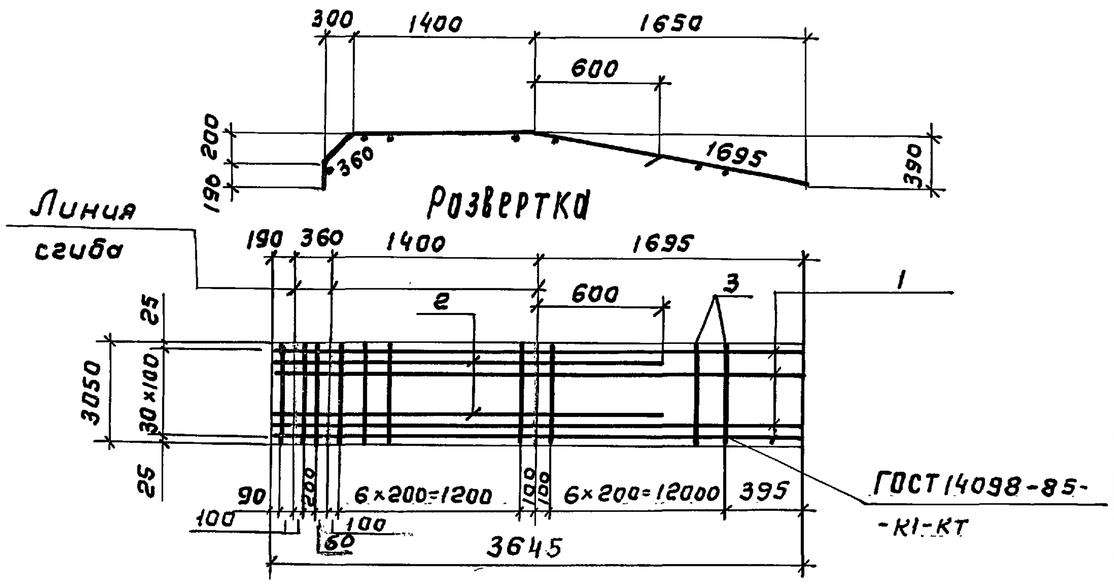

Рис 2

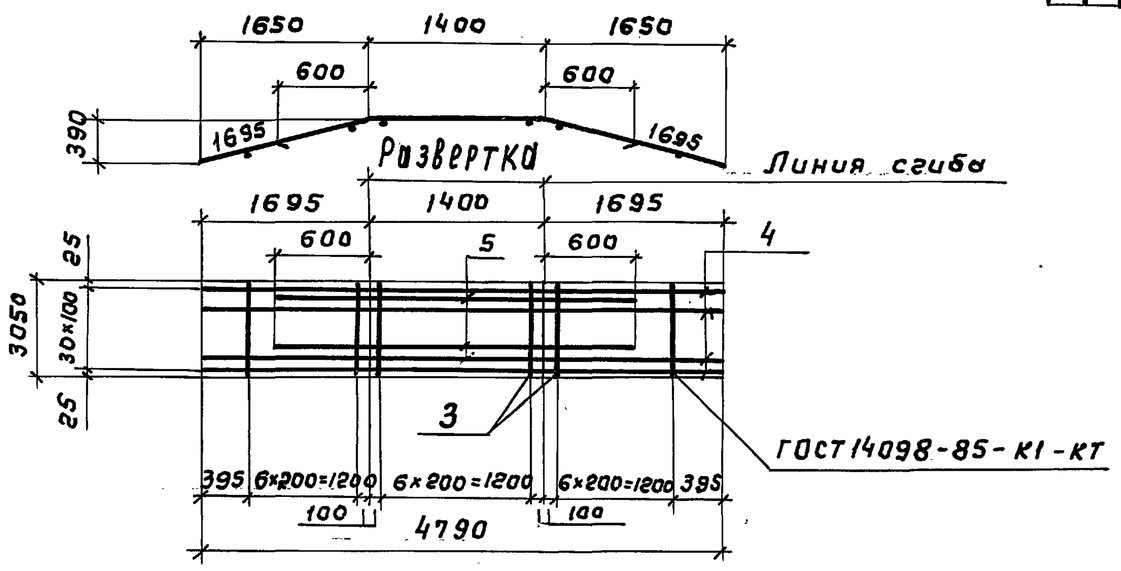

Формат	Зона	Поз.	Обозначение	Наименование		Кол. на испол. -КЖ.И-1140 —	-01	-02	Примечание
				Документация					
А3			ТП902-2-477.89-КЖИ-ТТ	Технические требования					
				Детали					
				Стержень ГОСТ 5781-82					
Бч		1	ТП902-2-477.89-КЖ.И-1140 .1	ф 20 А III	ℓ=3645	16			8,8 кг
Бч		2	.2	ф 22 А III	ℓ=2550	15			7.6 кг
Бч		3	.3	ф 8 А III	ℓ=3050	17	21		1,2 кг
Бч		4	.4	ф 20 А III	ℓ=4790		16		11.8 кг
Бч		5	.5	ф 22 А III	ℓ=2600		15		7.8 кг
Бч		6	.6	ф 22 А III	ℓ=3720			14	11,2 кг
Бч		7	.7	ф 20 А III	ℓ=5005			15	12.3 кг
Бч		8	.8	ф 8 А III	ℓ=2850			24	1.1 кг

Рис 3

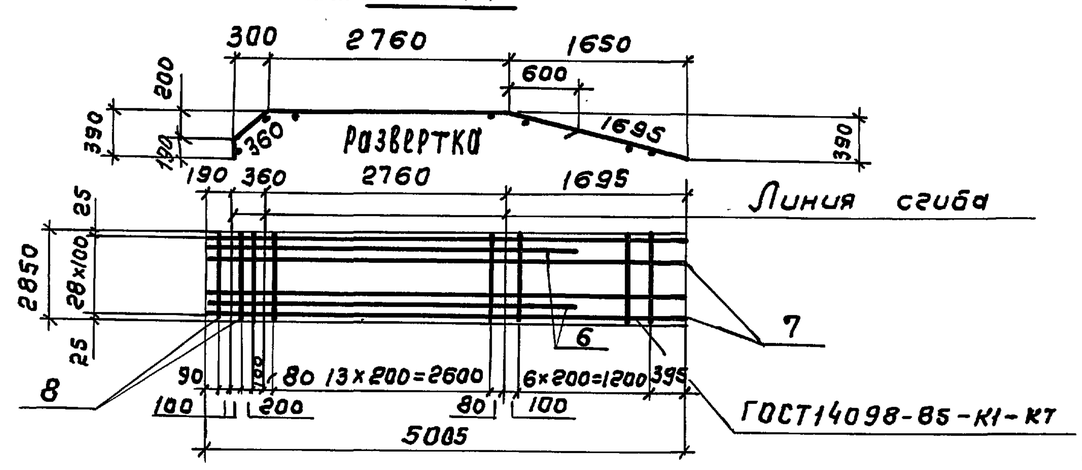

Обозначение	Рис	Масса ед. кг
-КЖ.И-1140	1	275,2
-01	2	331.0
-02	3	367.7

Привязан

Инв. №

Н. контр.	Козловичер	
Провер.	Бабышева	
Инж I к.	Лазарева	
Вед. инж	Миренская	
Нач. пр. гр	Бердичевская	
Гл. спец.	Козловичер	
Нач. отд.	Альтшуллер	

ТП 902-2-477.89 -КЖ.И-1140

Сетка арматурная

Стадия	Масса	Масштаб
Р	см. табл.	б/н
Лист	Листов 1	

СОЮЗВОДОКАНАЛПРОЕКТ

Взам. инв. №

Подп. и дата

Инв. № подл.

24079-04 7

Копир. Гольденбаум

Формат А3

Альбом 4

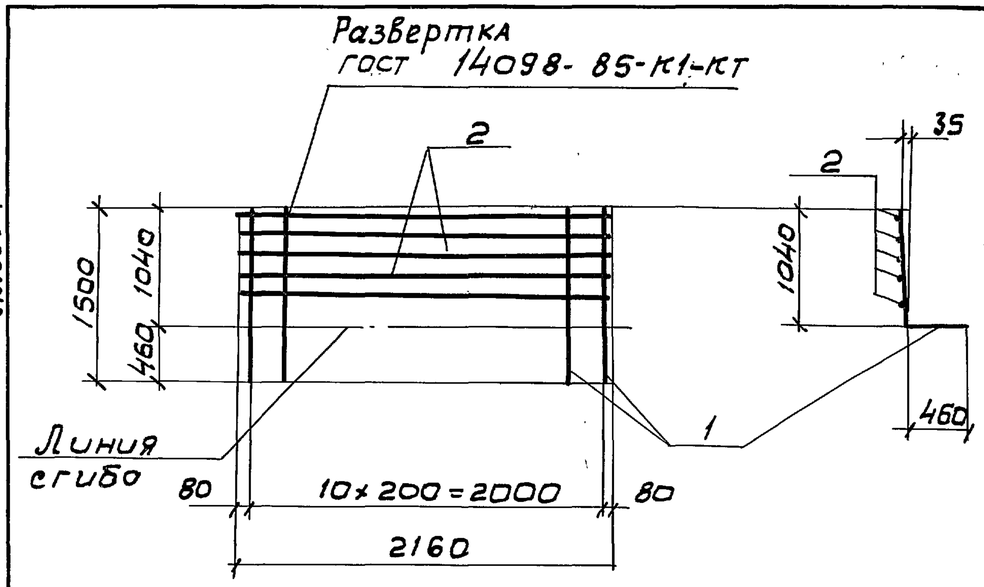

Формат	Зона	Поз.	Обозначение	Наименование	Кол.	Примечание
				Документация		
А3			ТП902-2-477.89-КЖ.И-ТТ	Технические требования		
				Детали		
				Стержень ГОСТ 5781-82		
Б4		1	ТП902-2-477.89 -КЖ.И-1150.1	ф 18 А III ℓ= 1500	11	3,0 кг
Б4		2	.2	ф 8 А III ℓ= 2160	5	0.8

Привязан

Инв. №

Взам. инв. № | Подп. и дата | Инв. № подл.

Н. контр.	Козловичер	
Пров.	Бабышева	
Инж. I к.	Лазарева	
Вед. инж.	Миренская	
Нач. пр. гр.	Бердичевская	
Гл. спец.	Козловичер	
Нач. отд.	Альтшуллер	

ТП902-2-477.89 -КЖ.И-1150

Каркас плоский

Стадия	Масса	Масштаб
Р	37.0	б/м
Лист	Листов 1	

СОЮЗВОДОКАНАЛПРОЕКТ

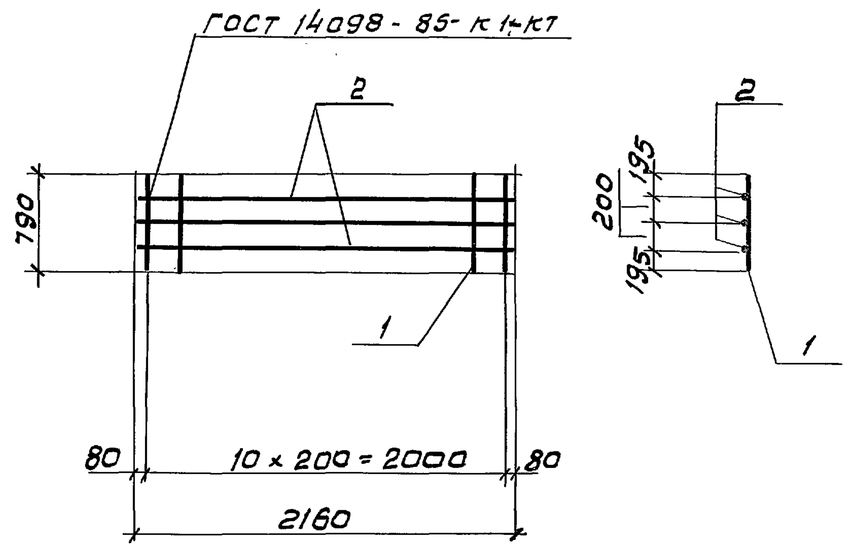

Формат	Зона	Поз.	Обозначение	Наименование	Кол.	Примечание
				Документация		
А3			ТП902-2-477.89 -КЖ.И-ТТ	Технические требования		
				Детали		
				Стержень ГОСТ 5781-82		
Б4		1	ТП902-2-477.89 -КЖ.И-1160.1	ф8 А III ℓ= 790	11	0,3 кг.
Б4		2	.2	ф8 А III ℓ= 2160	3	0,8

Привязан

Инв. №

Взам. инв. № | Подп. и дата | Инв. № подл.

Н. контр.	Козловичер	
Провер.	Бабышева	
Инж. I к.	Лазарева	
Вед. инж.	Миренская	
Нач. пр. гр.	Бердичевская	
Гл. спец.	Козловичер	
Нач. отд.	Альтшуллер	

ТП902-2-477.89 -КЖ.И-1160

Каркас плоский

Стадия	Масса	Масштаб
Р	5,7	б/м
Лист	Листов 1	

СОЮЗВОДОКАНАЛПРОЕКТ

Альбом 4

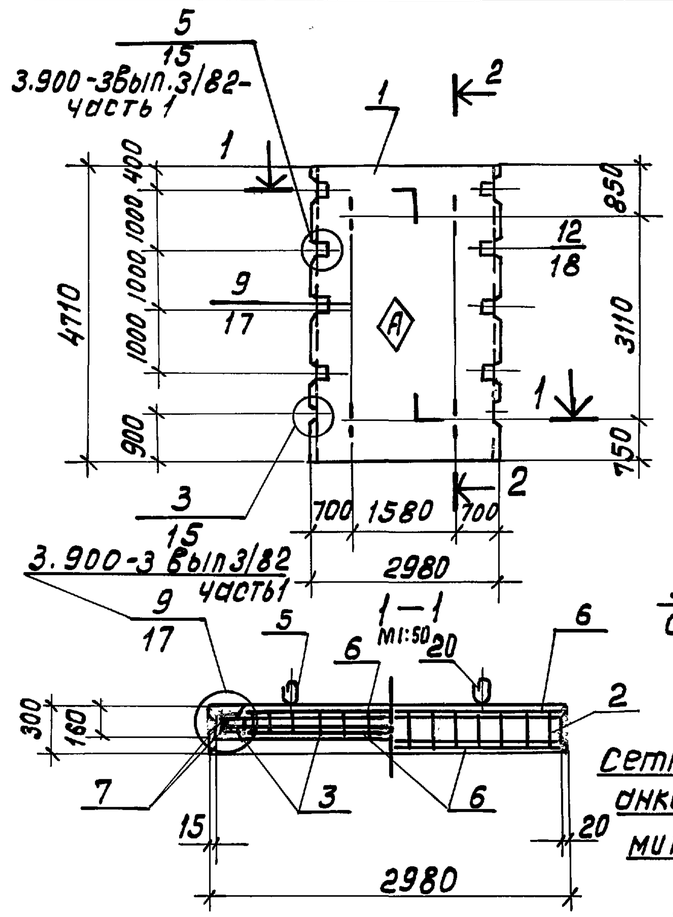

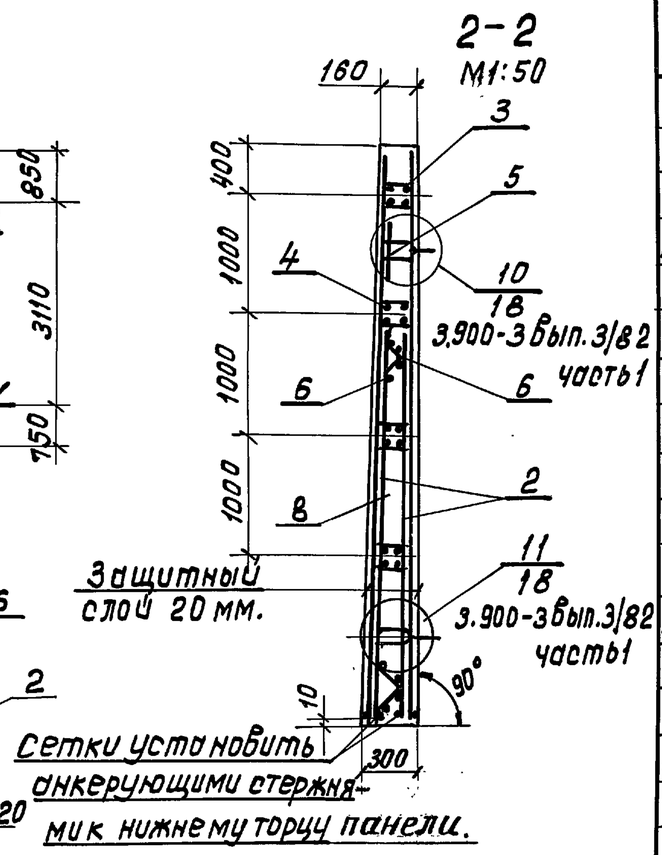

Формат	Зона	Поз.	Обозначение	Наименование	Кол.	Примечание
				Документация		
–			3-900-3 вып. 3/82 часть1	Сборные железобетонные		
				конструкции.		
А3			т.п.902-477.89 -КЖ.И-ТТ	Технические требования		
				Сборные единицы		
–		1	3.900-3 вып.3/82 часть1	Панель стеновая ПС2-54-К12		
–		2	3.900-3 вып.3/82 часть1.л.54;59	Каркас пространствен.КП26	1	
–		3	3.900-3 вып.3/82 часть1.л.60;61	Каркас МН13	1	
–		4	3.900-3 вып.3/82 часть1 л.60;61	МН14	1	
–		5	3.900-3 вып.3/82 часть1.л.66;67	Строповочные петли МН29	2	
А4		6	т.п. 902-2-477.89 -КЖ.И-2010	Сетка арматурная С8а	2	
				Детали		
Б4		7	-КЖ.И-2000.1	ф10АIII ГОСТ5781-82 ℓ=4780	4	
				Материал		
		8		Бетон В15;F150;W6	3.13	$м^3$

Ведомость расхода стали на элемент, кг

Марка элемента	Арматурные изделия																	Изделия закладные									Общий расход
	Арматура класса																Всего	Прокат марки		Арматура класса						Всего	
	Вр-I			AI						AIII								Вст3кп2		Вр-I		Ас-II					
	ТУ-14-4-659-75			ГОСТ 5781-82														ГОСТ 1990.3-72		ТУ-14-4-659-75		ГОСТ 5781-82					
	5		Итого	6	8	10			Итого	10	12	14	18	20		Итого		δ=6	Итого	5	Итого	22			Итого		
ПС2-54-К12-1	23.2		23.2	9.4	30.0	8.6			48.0	97.2	19.4	55.2	36.0	208.4		416.2	487.4	25.0	25.0	0.1	0.1	26.4			26.4	51.5	538.9

Н.контр.	Козловичер		
Провер.	Бабышева		
Инж.I к.	Лазарева		
Вед.инж.	Миренская		
Нач.пр.гр.	Бердичевская		
Гл.спец.	Козловичер		
Нач.отд.	Альтшуллер		

Привязан

Инв.№

ТП 902-2-477.89 -КЖ.И-2000

Стеновая панель (ПС2-54-К12-1)

Стадия	Масса	Масштаб
Р	Т 7.82	1:100
Лист	Листов 1	

СОЮЗВОДОКАНАЛПРОЕКТ

Инв.№ подл. | Подпись и дата | Взам.инв.№

Альбом 4

Рис 1

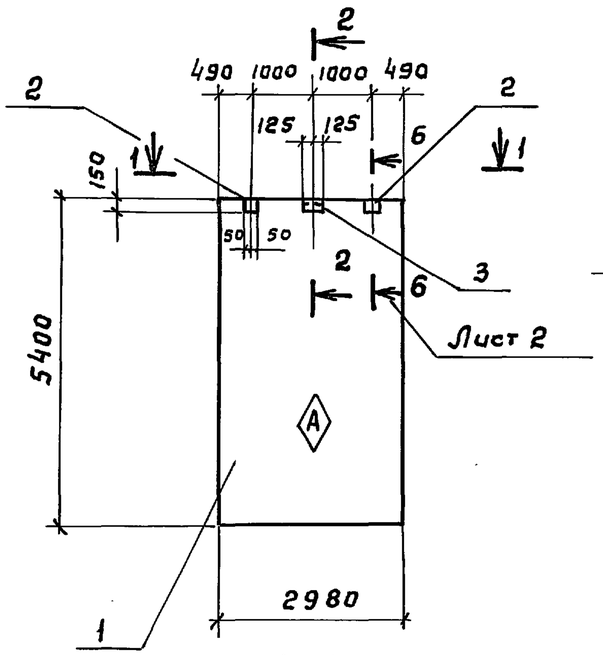

2-2
М 1:10

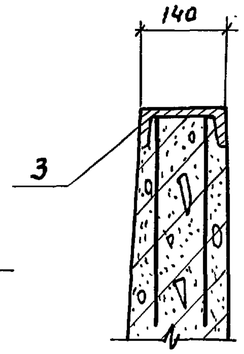

1-1

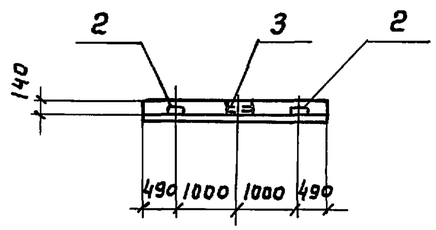

Обозначение	Наименование	Рис
-КЖ.И-2100	ПС2-54-К12-2	1
-01	ПС2-54-К12-3	2
-02	ПС2-54-К12-4	3

Формат	Зона	Поз.	Обозначение	Наименование	Кол. на испол. -КЖ.И-2100 —	-01	-02			Примечание
				Документация						
–			3.900-3 вып 3/82 часть 1	Сборные железобетонные	X	X	X			
				конструкции						
А3			Т.П.902-2-477.89-КЖИ-ТТ	Технические требования	X	X	X			
				Сборочные единицы						
–		1	3.900-3 вып. 3/82 часть 1	Панель стеновая ПС2-54-К12	1	1	1			
–		2	1.400-15	Изделие закладное МН106-6	2		3			
А3		3	-КЖ.И-2110	Изделие закладное	1					
А3		4	-01			1				

Привязан

Инв. №

Н. контр.	Козловичер	
Провер.	Бабышева	
Инж. 1 к.	Лазарева	
Вед. инж.	Миренская	
Нач. пр. гр.	Бердичевская	
Гл. спец.	Козловичер	
Нач. отд.	Альтшуллер	

ТП.902-2-477.89-КЖИ-2100

Панель стеновая (ПС2-54-К12-2 ÷ ПС2-54-К12-4)

Стадия	Масса	Масштаб
Р	т. 8,80	1:100
Лист 1	Листов 2	

СОЮЗВОДОКАНАЛПРОЕКТ

Инв. № подл. | Подпись и дата | Взам. инв. №

24079-04 10
Копир. Гальденбаум Формат А3

Альбом 4

Рис 2

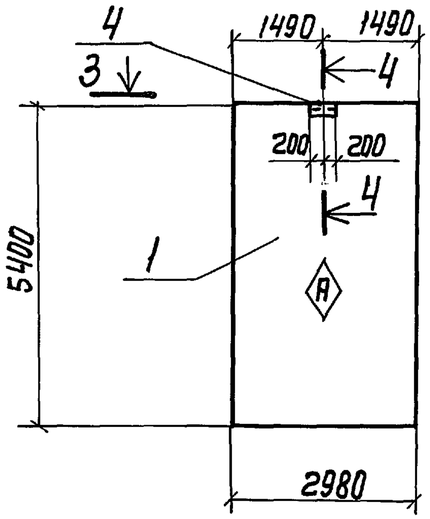

4-4
М 1:10

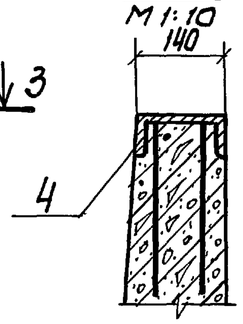

Рис.3

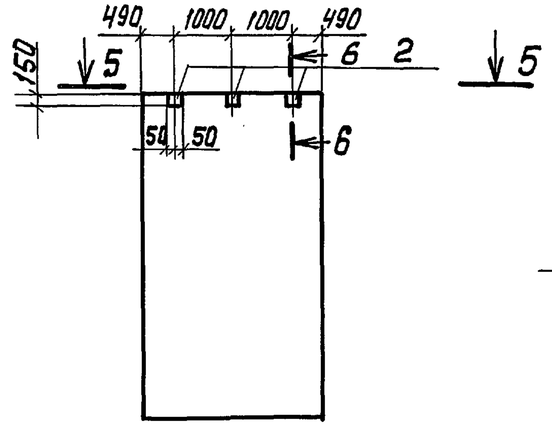

6-6
М 1:10

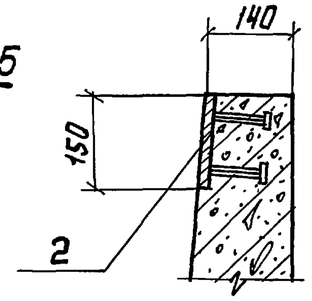

3-3

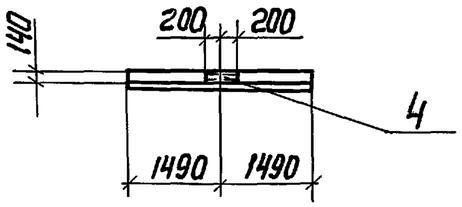

5-5

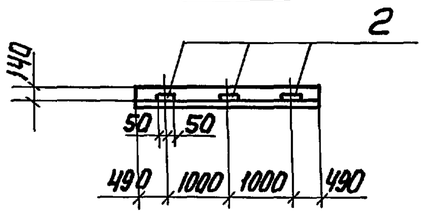

Ведомость расхода стали на дополнительные закладные изделия, кг

Марка элемента	Изделия закладные													Общий расход
	Арматура класса АIII ГОСТ 5781-82				Всего	Прокат марки Вст3 кп2 ГОСТ 19903-74			ГОСТ 8240-72				Всего	
	8			Итого:		δ=6	δ=8	Итого	С-14			Итого:		
ПС2-54-К12-2	0,6			0,6	0,6	1,4	0,8	2,2	3,1			3,1	5,3	5,9
ПС2-54-К12-3	0,6			0,6	0,6				4,9			4,9	4,9	5,5
ПС2-54-К12-4	0,3			0,3	0,3	2,1	1,2	3,3					3,3	3,6

Взам. инв.№ | Подп. и дата | Инв.№ подл.

Привязан

Инв. №

ТП 902-2-477.89-КЖ.И-2100

Лист 2

Копир. Лаврухина 24079-04 11

Формат А3

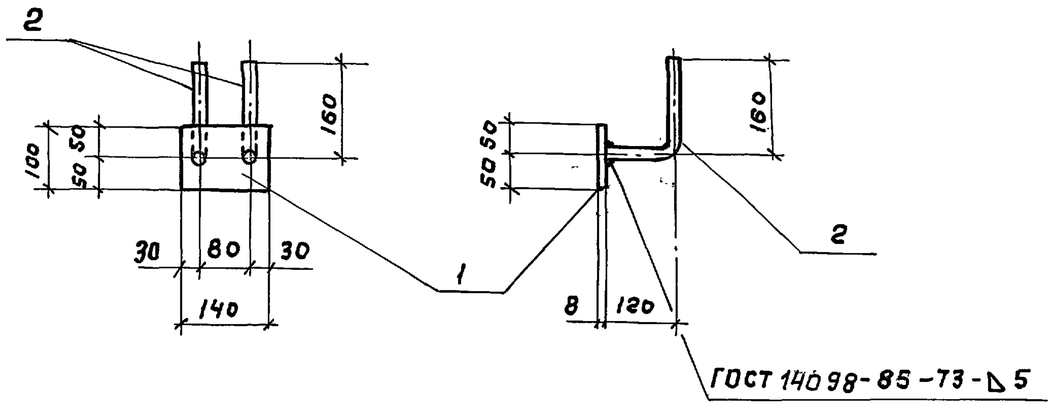

Формат	Зона	Поз.	Обозначение	Наименование	Кол.	Примечание
				Документация		
А3			Т.п. 902.2-477.89 – КЖ.И-ТТ	Технические требования		
				Детали		
Б4		1	Т.п. 902.-2-477.89 – КЖ.И-3010.1	Лист 8×100 ГОСТ19903-74 / Вст3кп2 ГОСТ14637-79 ℓ=140	1	0,9 кг
Б4		2	.2	ф 8 А-III ГОСТ 5781-82 ℓ=280	2	0,1 кг

Привязан

Инв. №

Взам. инв. №

Подпись и дата

Инв. № подл.

Н.контр.	Козловичер	
Провер.	Бабышева	
Инж.1к.	Лазарева	
Вед.инж	Миренская	
Нач.пр.гр.	Бердичевская	
Гл.спец.	Козловичер	
Нач.отд.	Альтшуллер	

Т.П 902-2-477.89 – КЖ.И-3010

Изделие закладное

Стадия	Масса	Масштаб
Р	1.1	1:10
Лист	Листов 1	

СОЮЗВОДОКАНАЛПРОЕКТ

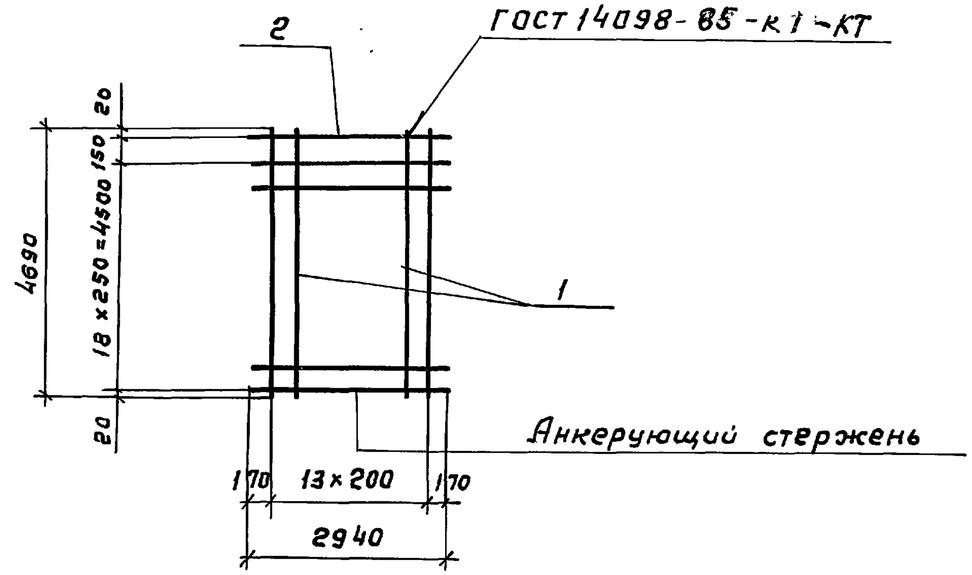

Формат	Зона	Поз.	Обозначение	Наименование	Кол.	Примечание
				Документация		
А3			Т.п.902-2-477.89 – КЖ.И-ТТ	Технические требования		
				Детали		
Б4		1	Т.п 902-2-477.89 – КЖ.И-2010.1	ф10 А-III ГОСТ 5781-82 ℓ=4690	14	3.0 кг
Б4		2	.2	ф5 В-I ГОСТ 6727-80 ℓ=2940	20	0,45 кг

Привязан

Инв. №

Взам. инв. №

Подпись и дата

Инв. № подл.

Н.контр.	Козловичер	
Провер.	Бабышева	
Инж.1к	Лазарева	
Вед.инж	Миренская	
Нач.пр.гр.	Бердичевская	
Гл.спец.	Козловичер	
Нач.отд.	Альтшуллер	

ТП 902-2-477.89 – КЖ.И-2010

Сетка арматурная

Стадия	Масса	Масштаб
Р	51.0	б/м
Лист	Листов 1	

СОЮЗВОДОКАНАЛПРОЕКТ

Копир. Гольденбаум

Альбом 4

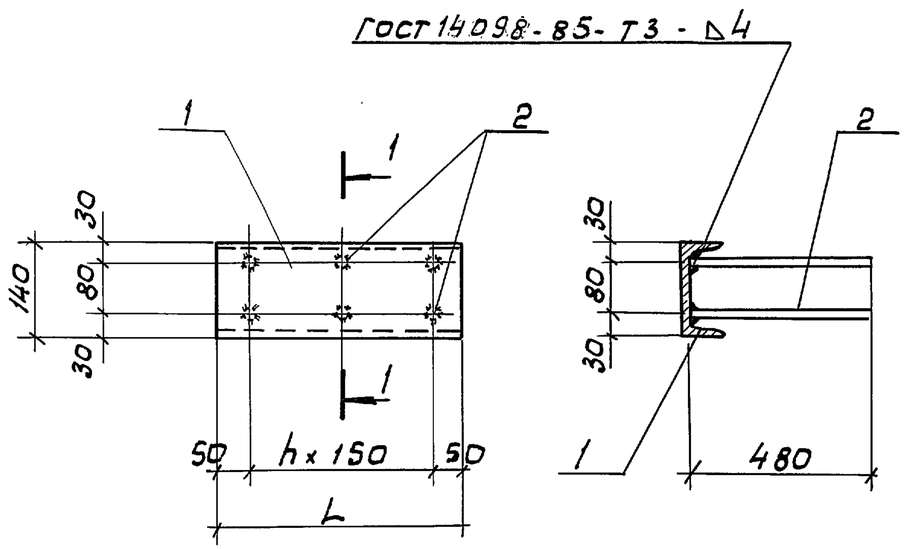

Формат	Зона	Поз.	Обозначение	Наименование	Кол. на исп. -КЖ.И-2110-			Примечание
					-	01		
				Документация				
А3			Т.П. 902-2-477.89 -КЖ.И-ТТ	Технические требования	X	X		
				Детали				
Б4		1	ТП 902-2-477.89 - КЖ.И-2110. 1	Швеллер 14 ГОСТ 8240-72 / Вст.3кп2 ГОСТ 535-88				
				ℓ = 250	1			3,1 кг
Б4			.2	Швеллер 14 ГОСТ 8240-72 / Вст.3кп2 ГОСТ 535-88				
				ℓ = 400		1		4,9 кг
Б4		2	.3	⌀12А III ГОСТ 5781-82 ℓ = 480	4	6		0,4 кг

Обозначение	Размеры в мм		Масса ед., кг
	L	h	
-КЖ.И-2110	250	1	4,7
-01	400	2	7,3

Привязан

Инв. №

Н.контр.	Козловичер	
Провер.	Бабышева	
Инж. I к.	Лазарева	
Вед. инж.	Миренская	
Нач. пр. гр.	Бердичевская	
Гл. спец.	Козловичер	
Нач. отд.	Альтшуллер	

ТП 902-2-477.89 -КЖ.И-2110

Изделие закладное

Стадия	Масса	Масштаб
Р	См. табл.	1:10
Лист	Листов 1	

СОЮЗВОДОКАНАЛПРОЕКТ

Взам. инв. N | Подп. и дата | Инв. N подл.

Альбом 4

Рис 1

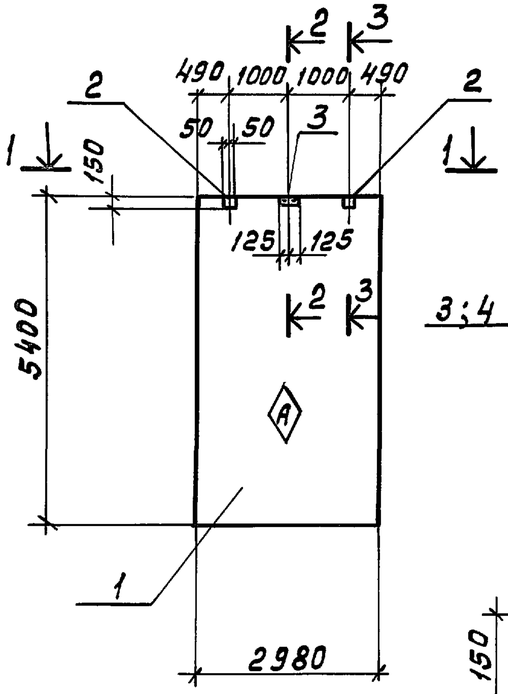

1 – 1

2 – 2
М 1:10

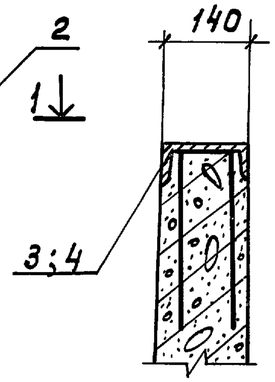

3 – 3
М 1:10

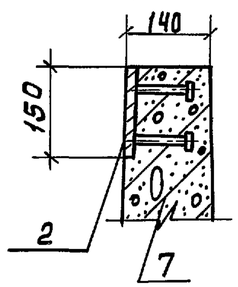

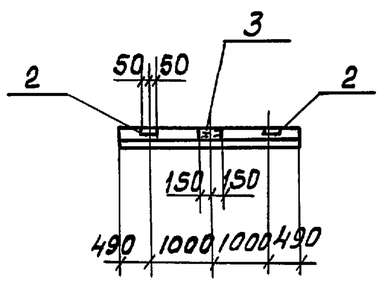

Формат	Зона	Поз.	Обозначение	Наименование	Кол. на исполнение-КЖ.И-2.200-									Примечание
					–	01	02	03	04	05	06			
				Документация										
			3.900-3 вып.3/82 часть1	Сборные железобетонные										
				конструкции.										
А3			Т.П. 902-2-477.89-КЖ.И-ТТ	Технические требования										
А3			Т.П.902-2-477.89-КЖ.И-2.200ВМС	Ведомость расхода стали										
				Сборочные единицы										
–		1	3.900-3 вып. 3/82 часть 1	Панель стеновая ПС2-54-К2	1	1	1	1	1	1	1			
–		2	1.400 -15	Изделие закладное МН106-6	2		3	2	3	2	3			
А3		3	ТП902-2-477.89 -КЖ.И-2110	Изделие закладное	1									
А3		4	-01			1								
				Детали										
Б4		5	ТП902-2-477.89 -КЖ.И-2200 .1	ф12АIII ГОСТ 5781-82 ℓ=2950				4	8	4	8			2.6кг.
Б4		6	.2	ф12АIII ГОСТ 5781-82 ℓ=2430				8	8	8	8			2.2кг.
		7		Бетон В15, F150, W6	3,52	3,52	3,52	3,35	3,35	3,3	3,27			$м^3$

Инв.№ подл. | Подпись и дата | Взам. инв.№

Привязан

Инв.№

Н.контр.	Козловичер	
Провер.	Бабышева	
Инж.Iк	Лазарева	
Вед.инж.	Миренская	
Нач.пр.гр.	Бердичевская	
Гл.спец.	Козловичер	
Нач.отд.	Альтшуллер	

ТП 902-2-477.89 -КЖ.И-2.200

Панель стеновая (ПС2-54-К2-1÷ПС2-54-К2-7)

Стадия	Масса	Масштаб
Р	см. таблицу	1:100
Лист 1	Листов 2	

СОЮЗВОДОКАНАЛПРОЕКТ

Коп. Доценко

Альбом 4

Рис 2

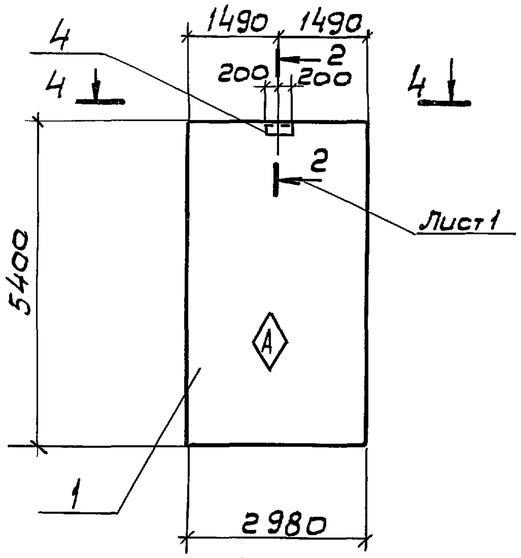

Рис. 3

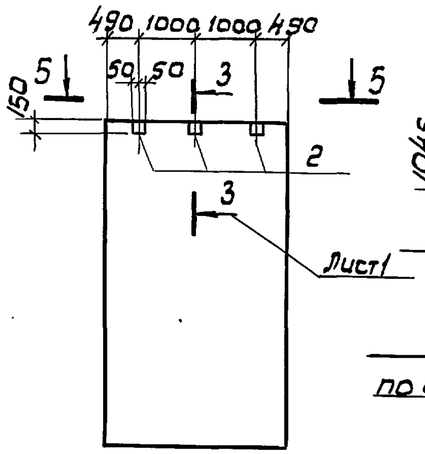

Рис.4

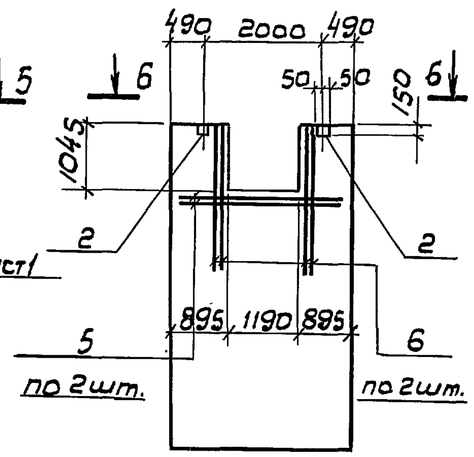

Обозначение	Наименование	Рис.	Масса кг
-КЖ.И-2200	ПС2-54-К2-1	1	8800
-01	ПС2-54-К2-2	2	8800
-02	ПС2-54-К2-3	3	8800
-03	ПС2-54-К2-4	4	8375
-04	ПС2-54-К2-5	5	8375
-05	ПС2-54-К2-6	6	8250
-06	ПС2-54-К2-7	7	8175

4-4

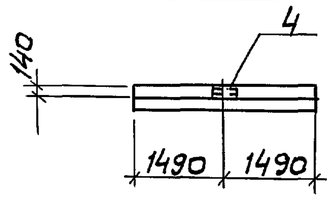

5-5

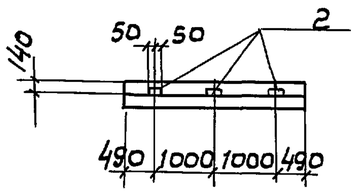

6-6

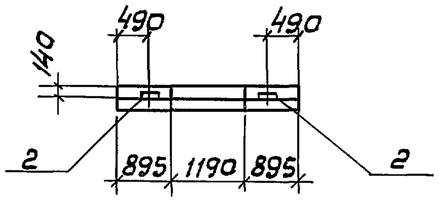

Рис 5

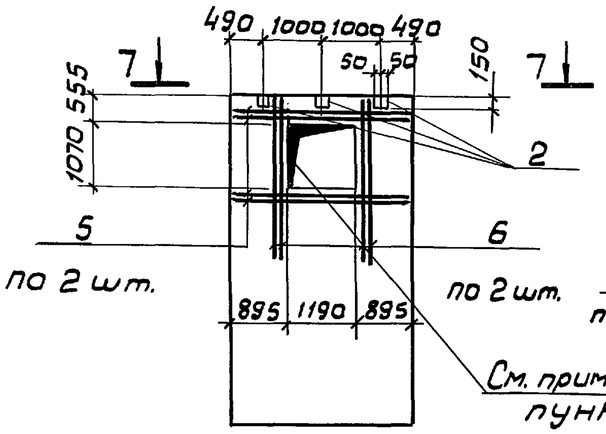

Рис 6

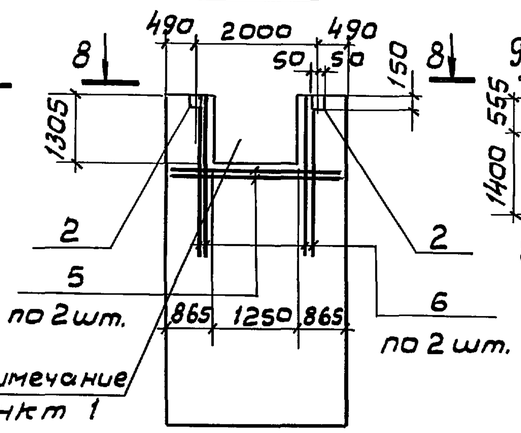

Рис.7

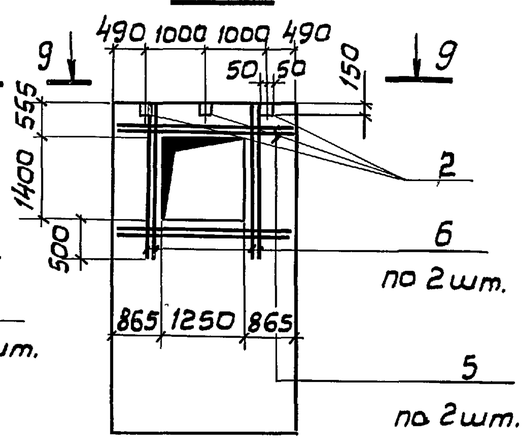

9-9

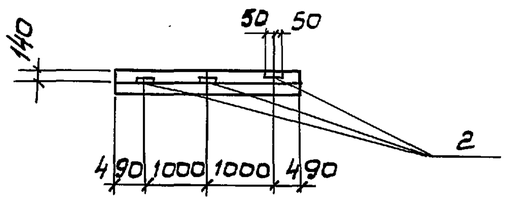

В местах отверстий арматуру вырезать по месту.

7-7

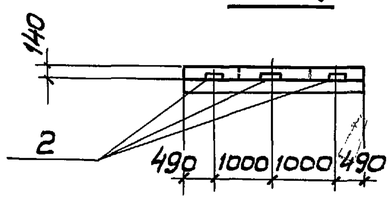

8-8

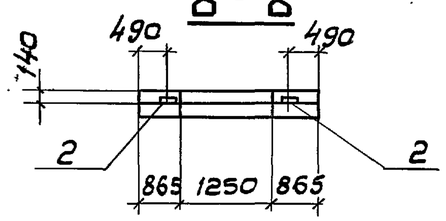

Привязал

Инв. №

ТП902-2-477.89 -КЖ.И-2200

Лист 2

24079-04 15

Инв. № подл. | Подпись и дата | Взам. инв. №

Альбом 4

Ведомость расхода стали на дополнительные закладные изделия, кг

Марка элемента	Изделия арматурные		Изделия закладные											Общий расход
	Арматура класса А III ГОСТ 5781-82				Всего	Прокат марки Вст3кп2 ГОСТ 19903-74				ГОСТ 8240-72			Всего	
	12	Итого	8	Итого		δ=6	δ=8		Итого	С 14		Итого		
ПС2-54-К2-1			0,6	0,6	0.6	1,4	0.8		2.2	3.1		3.1	5.3	5.9
ПС2-54-К2-2			0,6	0,6	0,6					4.9		4.9	4.9	5.5
ПС2-54-К2-3			0,3	0,3	0.3	2.1	1.2		3.3				3.3	3.6
ПС2-54-К2-4	28.0	28.0		28.0	28.0	1.4	0.8		2.2				2.2	30.2
ПС2-54-К2-5	38.4	38.4		38.4	38.4	2.1	1.2		3.3				3.3	41.7
ПС2-54-К2-6	28.0	28.0		28.0	28.0	1,4	0.8		2.2				2.2	30.2
ПС2-54-К2-7	38.4	38.4		38.4	38.4	2.1	1.2		3.3				3.3	41.7

Инв. № подл. | Подпись и дата | Взам. инв. №

Привязан

Инв. №

Н. контр.	Козловичер	
Провер.	Бабышева	
Инж. 1к	Лазарева	
Вед. инж.	Миренская	
Нач. пр. гр.	Бердичевская	
Гл. спец.	Козловичер	
Нач. отд.	Альтшуллер	

ТП902-2-477.89 - КЖ.И-2200ВМС

Ведомость расхода стали на дополнительные закладные изделия. Стеновые панели (ПС2-54-К2-1 ÷ ПС2-54-К2-7)

Стадия	Лист	Листов
Р		1

СОЮЗВОДОКАНАЛПРОЕКТ

Копир. Гальденбаум Формат А3

Альбом 4

1-1

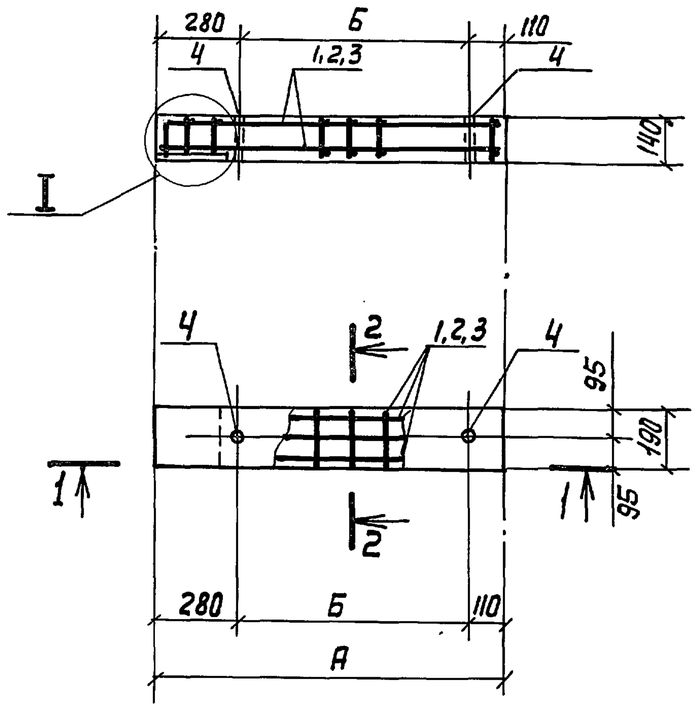

2-2

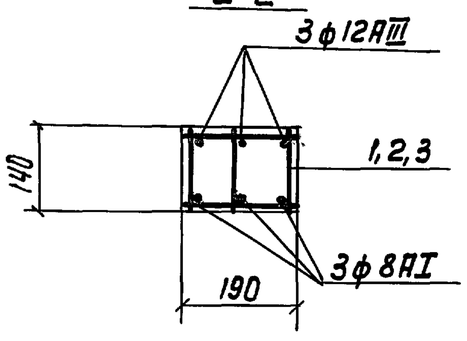

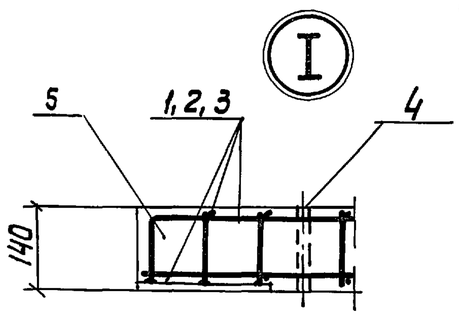

Формат	Зона	Поз.	Обозначение	Наименование	Кол. на исполнение -КЖИ-4000-				Примеч
					–	01	02		
				Документация					
А3			ТП 902-2-477.89 -КЖИ-ТТ	Технические требования					
				Сборочные единицы					
А3		1	ТП 902-2-477.89 -КЖИ-4100	Каркас пространственный	1	—	—		9,7 кг
А3		2	-01		—	1	—		9,0 кг
А3		3	-02		—	—	1		8,0 кг
				Детали					
Б4		4		Труба d=25 ГОСТ3262-72, ℓ=140	2	2	2		0,3 кг
				Материалы					
		5		Бетон класса В15; F200; W6	0,031	0,027	0,023		$м^3$

Ведомость расхода стали на элемент, кг

Марка элемента	Изделия арматурные								Изделия закладные				Всего
	Арматура класса								Прокат марки				
	АI			АIII				Итого	Вст3кп2				
	ГОСТ 5781-82								ГОСТ 19903-72	ГОСТ 3262-72			
	ф8		Итого	ф12	ф8		Итого		δ=8	Труба d=25		Итого	
Б1	1,2		1,2	1,2	0,4		1,6	2,8	3,0	0,6		3,6	6,4
Б3	1,0		1,0	1,0	0,4		1,4	2,4	3,0	0,6		3,6	6,0
Б5	1,0		1,0	1,0	0,3		1,3	2,3	3,0	0,6		3,6	6,0

Обозначение		Размеры в мм А	Размеры в мм Б	Масса ед. кг
-КЖИ-4000		1160	770	78.0
-01		1010	620	68.0
-02		860	470	58.0

Привязан

Инв. №

Инв. № подл. | Подп. и дата | Взам. инв. №

Н. контр.	Козловичер	
Провер.	Лазарева	
Инж. I к	Бабышева	
Вед. инж.	Миренская	
Нач. пр. гр.	Бердичевская	
Гл. спец.	Козловичер	
Нач. отд.	Альтшуллер	

ТП 902-2-477.89 -КЖИ-4000

Балки Б1, Б3, Б5

Стадия	Масса	Масштаб
Р	См. табл.	1:10;
Лист	Листов 1	

СОЮЗВОДОКАНАЛПРОЕКТ

Копир. Лаврухина

Формат А2

Альбом 4

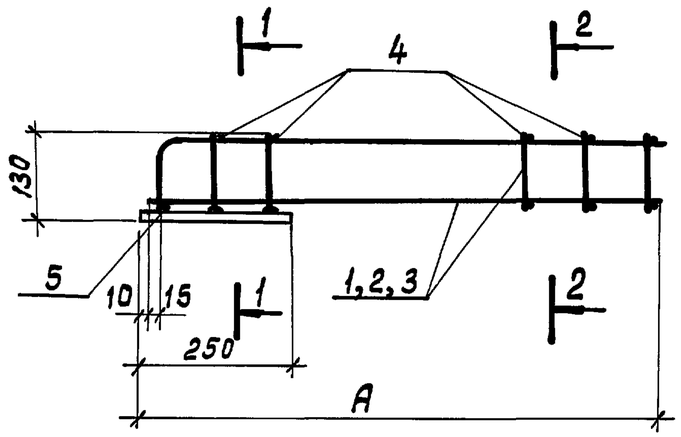

1—1

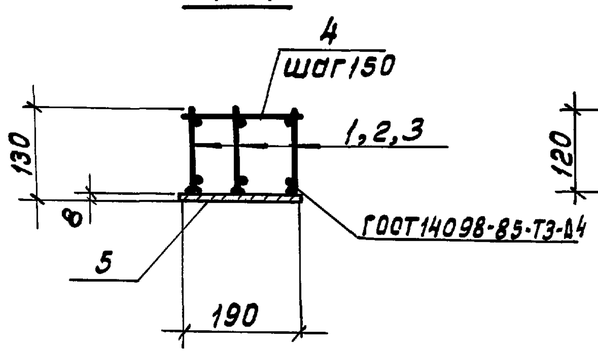

2—2

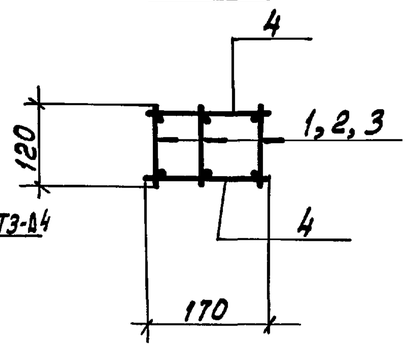

Формат	Зона	Поз.	Обозначение	Наименование	Кол. на исполнение -КЖИ-4100-				Примечан.
					—	01	02		
				Документация					
А3			ТП902-2-477.89-КЖИ-ТТ	Технические требования	X	X	X		
				Сборочные единицы					
А3		1	ТП902-2-477.89-КЖ.И-4110	Каркас плоский	3	—	—		2.0кг
А3		2	-01		—	3	—		1.8кг
А3		3	-02		—	—	3		1.5кг
				Стержень ГОСТ 5781-82					
Б4		4	ТП902-2-477.89 -КЖИ-4100.1	ф 8АI ℓ=170	14	12	10		0.05кг
Б4		5	.2	Лист $\frac{190\times8\ ГОСТ19903-74}{Вст3кп2\ ГОСТ14637-79}$ ℓ=250	1	1	1		3.0кг

Обозначение		Размеры в мм А		Масса ед. кг.
-КЖИ-4100		1150		9.1
-01		1000		9.0
-02		850		8.0

Привязан

Инв. №

Взам. инв. № | Подп. и дата | Инв. № подл.

Н. контр.	Козловичер	
Провер.	Лазарева	
Инж. I к.	Бабышева	
Вед. инж.	Миренская	
Нач. пр. ер.	Бердичевская	
Гл. спец.	Козловичер	
Нач. отд.	Альтшуллер	

ТП 902-2-477.89-КЖ.И-4100

Каркас пространственный

Стадия	Масса	Масштаб
Р	см. таблицу	Б.М
Лист	Листов 1	

СОЮЗВОДОКАНАЛПРОЕКТ

Альбом 4

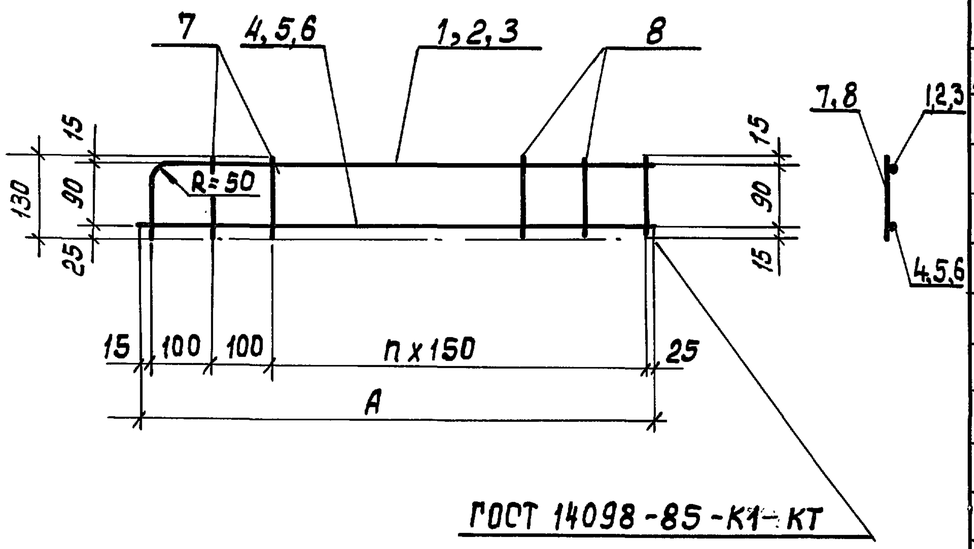

Формат	Зона	Поз.	Обозначение	Наименование	Кол. на исполнение -КЖИ-4110- —	01	02		Примеч.
				Документация					
А3			ТП 902-2-477.89-КЖИ-ТТ	Технические требования					
				Детали					
				Стержень ГОСТ 5781-82					
Б4		1	ТП 902-2-477.89-КЖИ-4110.1	ф 12 А III ℓ = 1270	1	—	—		1.13 кг
Б4		2	.2	ф 12 А III ℓ = 1120	—	1	—		1.00 кг
Б4		3	.3	ф 12 А III ℓ = 950	—	—	1		0.85 кг
Б4		4	.4	ф 8 А I ℓ = 1140	1	—	—		0.45 кг
Б4		5	.5	ф 8 А I ℓ = 990	—	1	—		0.4 кг
Б4		6	.6	ф 8 А I ℓ = 840	—	—	1		0.33 кг
Б4		7	.7	ф 8 А III ℓ = 130	2	2	2		0.05 кг
Б4		8	.8	ф 8 А III ℓ = 120	6	5	4		0.05 кг

Обозначение		Размеры в мм А	П		Масса ед. кг.
-КЖИ-4110		1140	6		2.0
-01		990	5		1.8
-02		840	4		1.5

Привязан

Инв. №

Н. контр.	Козловичер	
Проверил	Лазарева	
Инж. I к.	Бабышева	
Вед. инж.	Миренская	
Нач. пр. гр.	Бердичевская	
Гл. спец.	Козловичер	
Нач. отд.	Альтшуллер	

ТП 902-2-477.89-КЖИ-4110

Каркас плоский

Стадия	Масса	Масштаб
Р	см. табл.	б.м.
Лист	Листов 1	

СОЮЗВОДОКАНАЛПРОЕКТ

Инв. № подл. | Подпись и дата | Взам. инв. №

Альбом 4

1-1

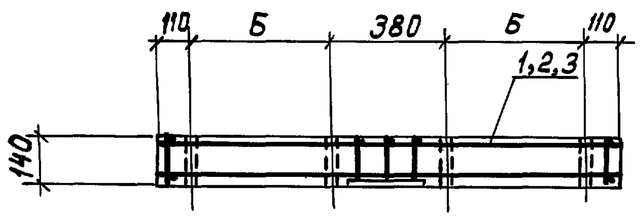

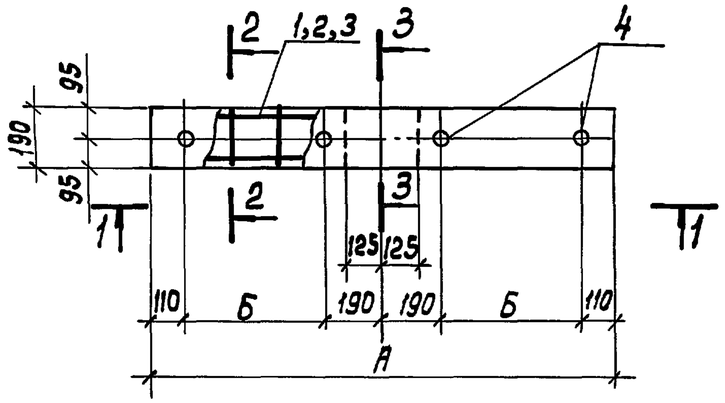

2-2

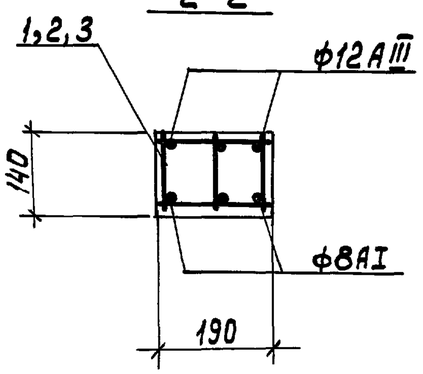

3-3

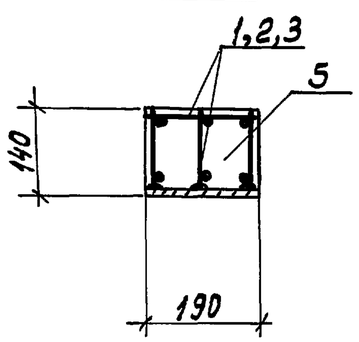

Формат	Зона	Поз.	Обозначение	Наименование	Кол. на исполнение -КЖИ-5000-				Примечание
					—	01	02		
				Документация					
А3			ТП 902-2-477.89-КЖ.И-ТТ	Технические требования					
				Сборочные единицы					
А3		1	ТП 902-2-477.89-КЖИ-5100	Каркас пространственный	1	—	—		
А3		2	-01		—	1	—		
А3		3	-02		—	—	1		
				Детали					
Б4		4		Труба d25 ГОСТ 3262-72; l=140	4	4	4		0.3 кг
				Материалы					
-		5		Бетон класса В15; F200; W6	0.06	0.05	0.04		$м^3$

Ведомость расхода стали на элемент, кг

Марка элемента	Изделия арматурные								Изделия закладные				Всего
	Арматура класса								Прокат марки				
	А I			А III				Итого	ВСТ3КП2				
	ГОСТ 5781-82								ГОСТ 19903-74				
	ф8		Итого	ф12	ф8		Итого		Б8	Труба d=25		Итого	
Б2	4.0		4.0	5.7	2.6		8.3	12.3	3.0	1.2		4.2	16.5
Б4	3.5		3.5	4.8	2.3		7.1	10.6	3.0	1.2		4.2	14.8
Б6	3.0		3.0	4.2	2.0		6.2	9.2	3.0	1.2		4.2	13.4

Обозначение		Размеры в мм А	Б	Масса ед. кг
-КЖИ-5000		2140	770	150.0
-01		1840	620	125.0
-02		1540	470	100.0

Привязан

Инв. №

Взам. инв. № | Подп. и дата | Инв. № подл.

Н. контр.	Козловичер	
Пробер.	Пазарева	
Инж. I к	Бабышева	
Вед. инж.	Миренская	
Нач. пр. гр.	Бердичевская	
Гл. спец.	Козловичер	
Нач. отд.	Альтшуллер	

ТП 902-2-477.89-КЖ.И.-5000

Балки Б2, Б4, Б6

Стадия	Масса	Масштаб
Р	см. табл.	1:50
Лист	Листов 1	

СОЮЗВОДОКАНАЛПРОЕКТ

Коп. Доценко 24079-04 20 Формат А3

Альбом 4

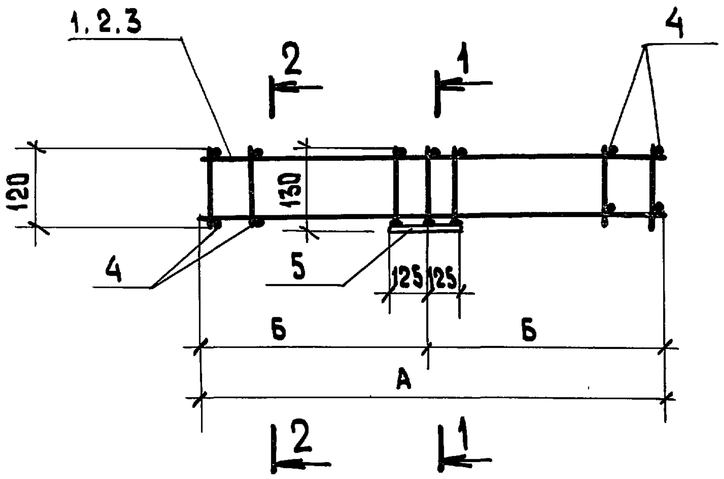

1-1

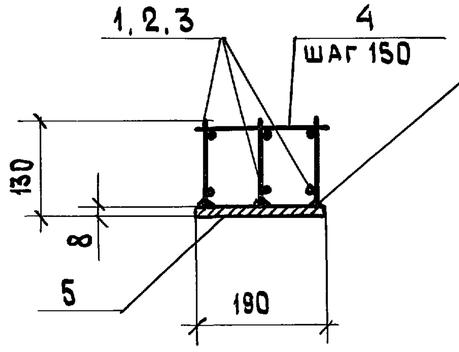

2-2

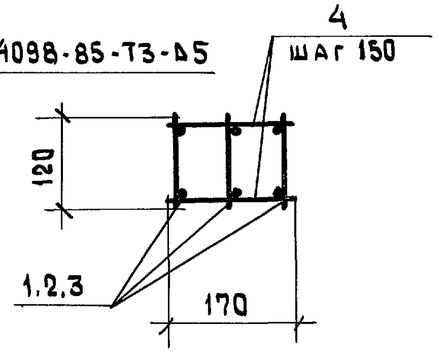

Формат	Зона	Поз.	Обозначение	Наименование	Кол. на исполнение -КЖИ-5100-				Примечание
					—	01	02		
				Документация					
А3			ТП 902-2-477.89-КЖИ-ТТ	Технические требования	X	X	X		
				Сборочные единицы					
А3		1	ТП 902-2-477.89-КЖИ-5110	Каркас плоский	3	—	—		
А3		2	-01		—	3	—		
А3		3	-02		—	—	3		
				Стержень ГОСТ 5781-82					
Б4		4	ТП 902-2-477.89-КЖИ-5100.-1	⌀8 АI ℓ=170	31	27	23		0.05 кг
Б4		5	-2	Лист $\frac{190\times8\ \text{ГОСТ}\ 19903\text{-}74\ \ell=250}{\text{Вст}\ 3\text{кп}2\ \text{ГОСТ}\ 14637\text{-}79}$	1	1	1		3.0 кг

Обозначение		Размеры в мм А	Размеры в мм Б	Масса ед. кг
-КЖ.И-5100		2120	1060	15.4
-01		1820	910	13.7
-02		1520	760	12.3

Привязан:

Инв.№

Н.контр.	Козловичер	
Провер.	Лазарева	
Инж.I.к.	Бабышева	
Вед.инж.	Миренская	
Нач.пр.гр.	Бердичевская	
Гл.спец.	Козловичер	
Нач.отд.	Альтшуллер	

ТП 902-2-477.89-КЖ.И-5100

Каркас пространственный

Стадия	Масса	Масштаб
Р	см. табл.	Б.М.
Лист	Листов 1	

Союзводоканалпроект

Взам.инв.№ | Подп. и дата | Инв.N подл.

Копир. Шуляковская 24079-04 21 Формат А3

Альбом 4

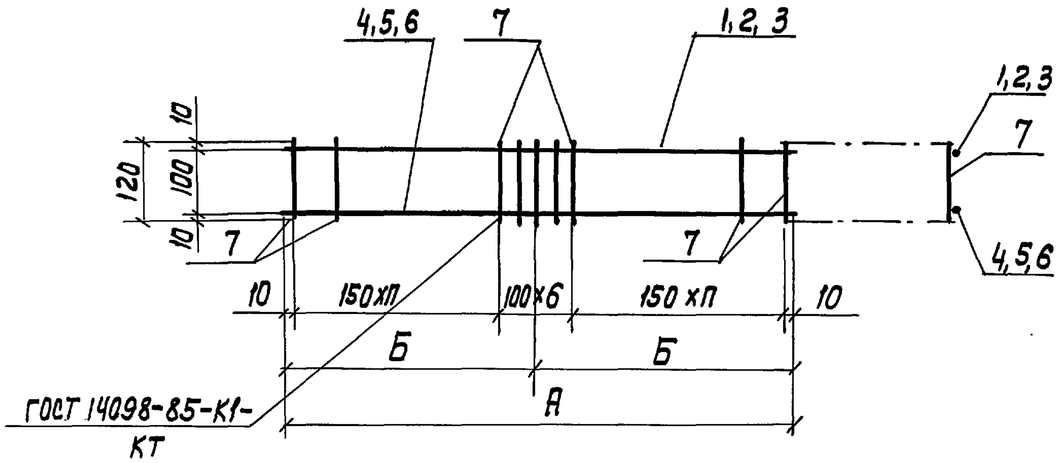

Формат	Зона	Поз.	Обозначение	Наименование	Кол. на исполнение КЖ.И-5110- —	01	02		Примеч.
				Документация					
А3			ТП902-2-477.89 -КЖ.И-ТТ	Технические требования					
				Детали					
				Стержень ГОСТ 5781-82					
Б4		1	ТП902-2-477.89-КЖ.И-5110.1	ф12АIII ℓ=2120	1	—	—		1,9кг
Б4		2	2	ф12АIII ℓ=1820	—	1	—		1,6 кг
Б4		3	3	ф12АIII ℓ=1520	—	—	1		1,4 кг
Б4		4	4	ф8АI ℓ=2120	1	—	—		0,8 кг
Б4		5	5	ф8АI ℓ=1820	—	1	—		0,7кг
Б4		6	6	ф8АI ℓ=1520	—	—	1		0,6 кг
Б4		7	7	ф8АIII ℓ=120	17	15	13		0,05кг

Обозначение		Размеры в мм А	Б	П	Масса ед. кг
-КЖ.И-5110		2120	1060	5	3,6
-01		1820	910	4	3,1
-02		1520	760	3	2,7

Привязан

Инв. №

Взам. инв. №

Подп. и дата

Инв. № подл.

Н. контр.	Козловичер	
провер.	Лазарева	
инж. I к	Бабышева	
вед. инж.	Миренская	
нач. пр. гр.	Бердичевская	
гл. спец.	Козловичер	
нач. отд.	Альтшуллер	

ТП 902-2-477.89 -КЖ.И-5110

Каркас плоский

Стадия	Масса	Масштаб
Р	см. табл.	Б.М.
Лист	Листов 1	

СОЮЗВОДОКАНАЛПРОЕКТ

Копир. Лаврухина

Формат А3

Альбом 4

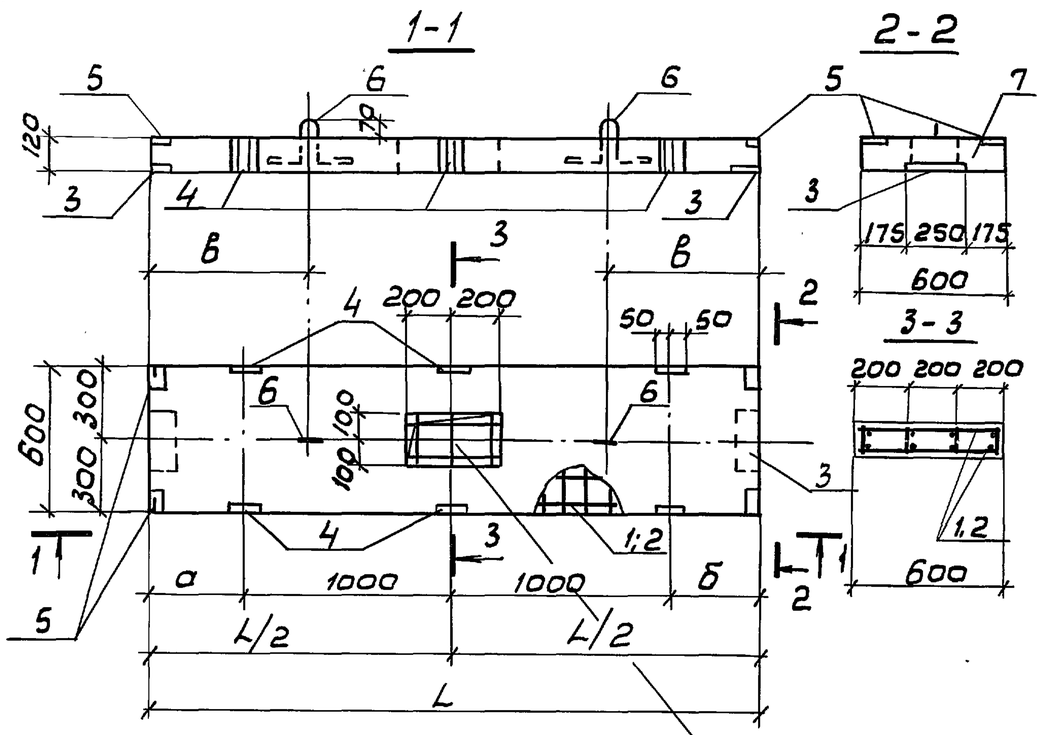

Арматурную сетку в пределах отверстия не вырезать

Формат	Зона	Поз.	Обозначение	Наименование	Кол. на испол. -КЖ.И-6000				Примечание
					-	01			
				Документация					
А3			ТП.902-2-477.89 -КЖ.И-ТТ	Технические требования	X	X			
				Сборочные единицы					
				Сетки арматурные					
А3		1	Т.П. 902-2-477.89 -КЖ.И-6010		2				
А3		2	-01			2			
				Изделия закладные					
-		3	1. 400 - 15	МН 109-6	2	2			
-		4	1. 400 - 15	МН 105-6	6	6			
-		5	1. 400 - 15	МН 101-6	4	4			
				Детали					
Б4		6*	Т.П.902-2-477.89 -КЖ.И-6000.1	ф10АI ГОСТ 5781-82 ℓ=800	2	2			0,5 кг
				Материал					
		7		Бетон В15; F200; W6.	0,2	0,18			м³

Ведомость деталей

Поз.	Эскиз
6*	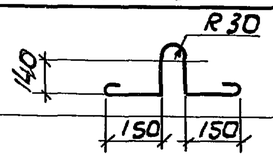

Обозначение	Размеры в мм					Масса ед. кг
	L	L/2	а	б	в	
-КЖ.И-6000	2800	1400	400	400	700	500,0
-01	2550	1275	150	400	650	450,0

Ведомость расхода стали на элемент, кг

Марка элемента	Изделия арматурные					Изделия закладные							Общий расход
	Арматура класса				Всего	Арматура класса		Прокат марки				Всего	
	AI		AIII			AIII		Вст3кп2					
	ГОСТ 5781-82					ГОСТ 5781-82		ГОСТ 19903-74					
	10	Итого	6	Итого		8	Итого	Б=6	Б=8		Итого		
-КЖ.И-6000	1,0	1,0	8,6	8,6	9,6	1.2	1.2	6,6	4.0		10,6	11.8	21.4
-01	1,0	1.0	8,2	8,2	9.2	1.2	1.2	6,6	4.0		10,6	11.8	21.0

Привязан

Инв. №

Взам. инв. № | Подпись и дата | Инв. № подл.

Н. контр.	Козловичер	
Провер.	Бабышева	
Инж. I к.	Лазарева	
Вед. инж.	Миренская	
Нач. пр. гр.	Бердичевская	
Гл. спец.	Козловичер	
Нач. отд.	Альтшуллер	

Т.П 902-2-477.89 -КЖ.И-6000

Плита

Стадия	Масса	Масштаб
Р	см. табл.	1:25
Лист	Листов 1	

СОЮЗВОДОКАНАЛПРОЕКТ

Альбом 4

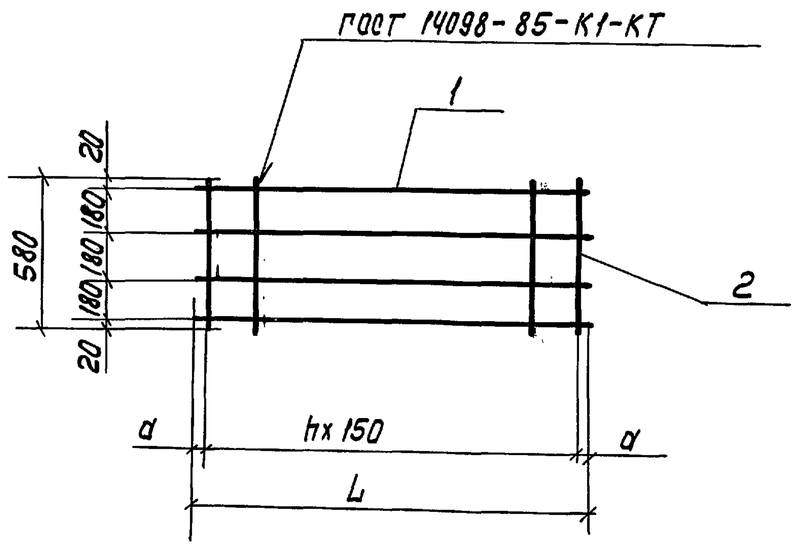

Обозначение	Размеры в мм L	a	h	Масса ед., кг
-КЖ.И-6010	2780	40	18	4,3
-01	2500	50	16	4,1

Формат	Зона	Поз.	Обозначение	Наименование	Кол. на испол. -КЖ.И-6010-			Примечание
					-	01		
				Документация				
А3			ТП 902-2-477.89 -КЖ.И-ТТ	Технические требования	X	X		
				Детали				
				Стержень ГОСТ 5781-82				
Б4		1	Т.П. 902-2-477.89 -КЖ.И-6010.1	ф 6АIII ℓ=2780	4			0,6 кг
			.2	ℓ=2500		4		0,6 кг
Б4		2	.3	ф 6АIII ℓ=580	19	17		0,1 кг

Привязан

Инв. №

Н. контр.	Козловичер	
Провер.	Бабышева	
Инж. 1к	Лазарева	
Вед. инж.	Миренская	
Нач. пр.	Бердичевская	
Гл. спец.	Козловичер	
Нач. отд.	Альтшуллер	

ТП 902-2-477.89 -КЖ.И-6010

Сетка арматурная

Стадия	Масса	Масштаб
Р	см. табл.	б/м
Лист	Листов 1	

СОЮЗВОДОКАНАЛПРОЕКТ

Взам. инв. № | Подп. и дата | Инв. № подл.

Копир. Лаврухина 24079-04 24 Формат А2

Альбом 4

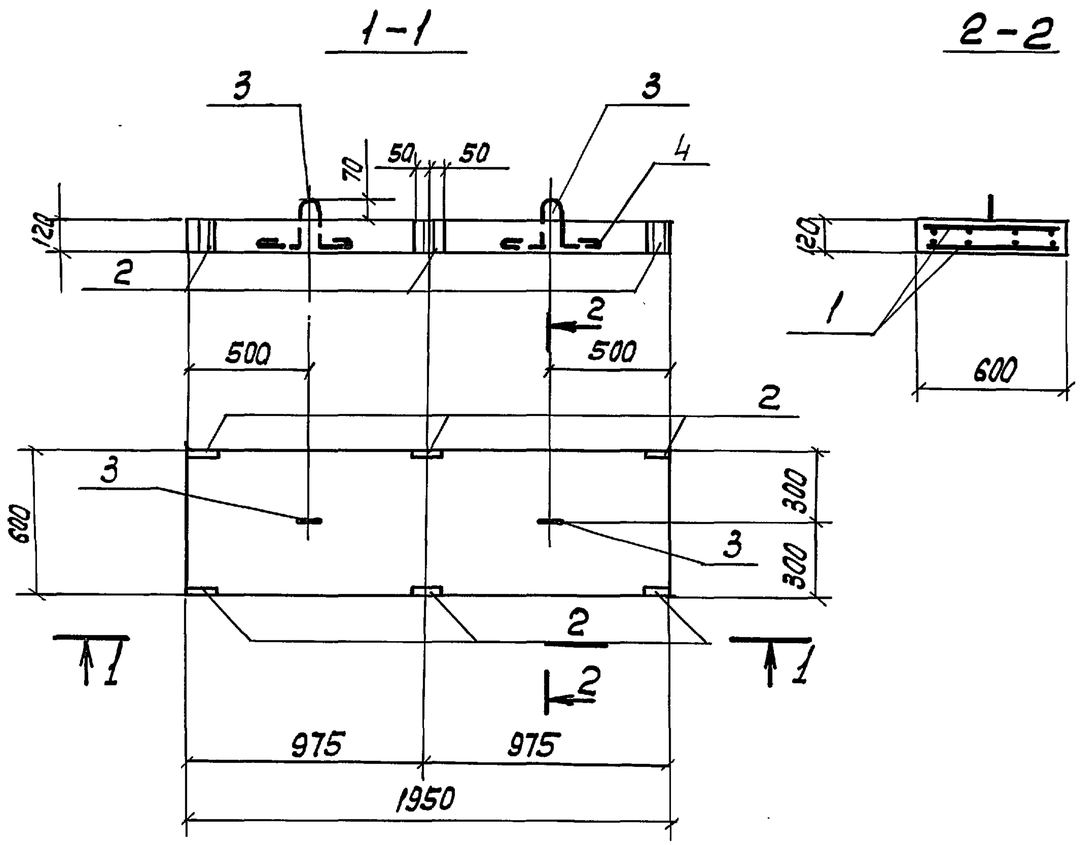

Формат	Зона	Поз.	Обозначение	Наименование	Кол.	Примечание
				Документация		
А3			ТП902-2-477.89 -КЖ.И-ТТ	Технические требования		
				Сборочные единицы		
				Сетки арматурные		
А4		1	ТП902-2-477.89 -КЖ.И-6110		2	
				Изделия закладные		
-		2	1400-15	МН105-6	6	
				Детали		
Б4		3*	ТП 902-2-477.89-КЖ.И-6100.1	ф10АI ГОСТ 5781-82; е=800	2	0,5кг
				Материал		
		4		Бетон В15; F200; W6.	0,14	$м^3$

Ведомость расхода стали на элемент, кг

Марка элемента	Изделия арматурные					Изделия закладные					Общий расход
	Арматура класса				Всего	Арматура, класса		Прокат марки		Всего	
	АI		АIII			АIII		Вст3кп2			
	ГОСТ 5781-82					ГОСТ 5781-82		ГОСТ 19903-74			
	10	Итого	6	Итого		8	Итого	S=6	S=8		
-КЖ.И-6100	1,0	1,0	5,4	5,4	6,4	0,6	0,6	3,0	2,4	6,0	12,4

Ведомость деталей

Поз.	Эскиз
3*	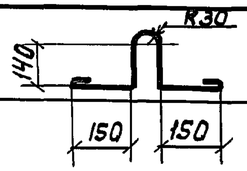

Взам. инв. №

Подпись и дата

Инв. № подл.

Привязан

Инв. №

Н. контр.	Козловичер		
Провер.	Бабышева		
Инж. I к	Лазарева		
Вед. инж.	Маренская		
Нач. пр. гр.	Бердичевская		
Гл. спец.	Козловичер		
Нач. отд.	Альтшуллер		

ТП 902-2-477.89 -КЖ.И-6100

Плита

Стадия	Масса	Масштаб
Р	350	1:25
Лист	Листов 1	

СОЮЗВОДОКАНАЛПРОЕКТ

Копир. Лаврухина

Формат А3

Альбом 4

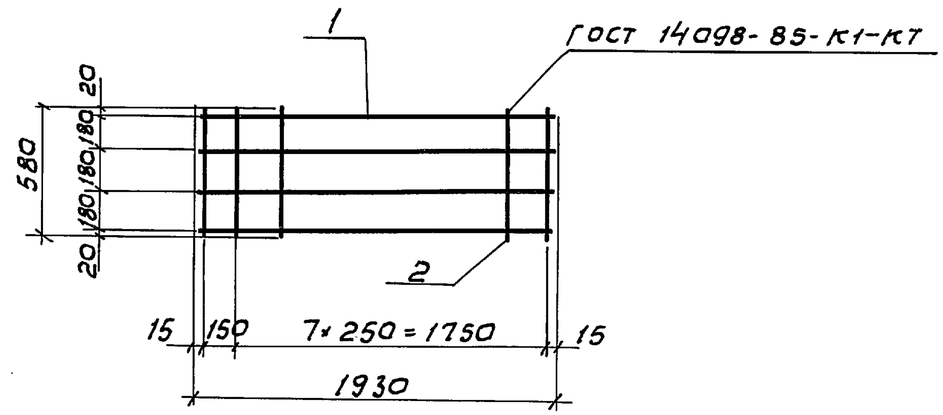

Формат	Зона	Поз.	Обозначение	Наименование	Кол.	Примечание
				Документация		
А3			ТП 902-2-477.89 -КЖ.И-ТТ	Технические требования		
				Детали		
				Стержень ГОСТ 5781-82		
Б4		1	ТП 902-2-477.89-КЖ.И-6 110.1	ф 6 А III ℓ=1930	4	0,45 кг
Б4		2	.2	ф 6 А III ℓ= 580	9	0,1 кг

Привязан:

Инв.№

Взам. инв.№ | Подпись и дата | Инв.№ подл.

Н.контр.	Козловичер	
Провер.	Бабышева	
Инж.I к.	Лазарева	
Вед.инж	Миренская	
Нач.пр.гр.	Бердичевская	
Гл.спец.	Козловичер	
Нач.отд	Альтшуллер	

ТП 902-2-477.89-КЖ.И-6 110

Сетка арматурная

Стадия	Масса	Масштаб
Р	2,7	1/м
Лист	Листов 1	

СОЮЗВОДОКАНАЛПРОЕКТ

Альбом 4

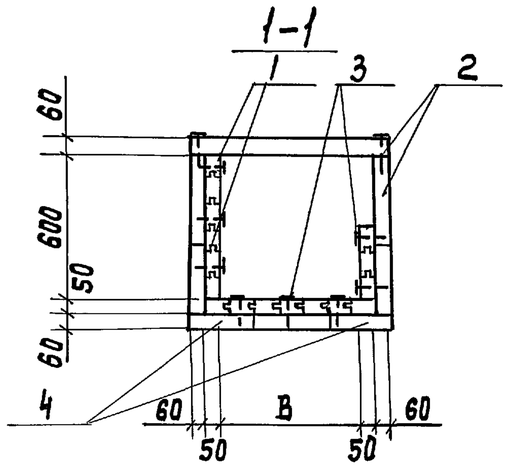

Формат	Зона	Поз.	Обозначение	Наименование	Кол. на исполнение КЖИ 7000 —	01	02	03	04	05		Примеч.
				Документация								
А4			ТП 902-2-477.89-КЖИ.ТТ	Технические требования								
				Детали								
				ГОСТ 8486-66								
Б.4		1		Бруски 50х100	0,26	0,22	0,23	0,21	0,21	0,19		$м^3$
Б.4		2		Бруски 60х60	0,04	0,04	0,029	0,029	0,025	0,025		$м^3$
				Стандартные изделия								
		3		Гвозди ф5 ГОСТ 4028-68* l=100	1,0	1,0	1,0	1,0	1,0	1,0		кг
				Изделия закладные								
А4		4	ТП 902-2-477.89-КЖИ 7050	МС9	6	6	6	6	6	6		шт

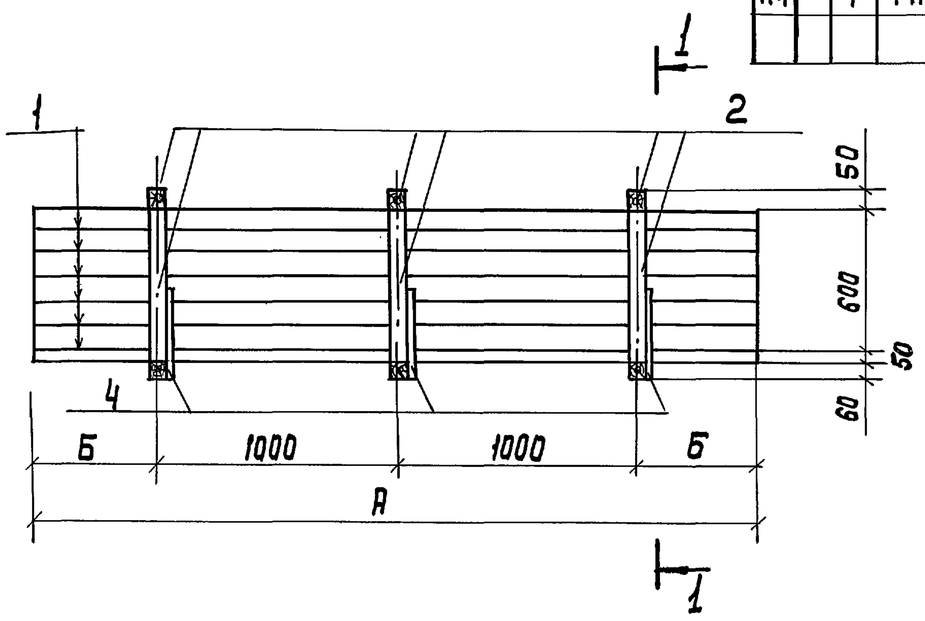

Обозначение		Размеры в мм А	Б	В	Масса ед. кг
КЖИ.7000		3000	500	600	208.0
-01		2740	370	600	176.0
-02		3000	500	450	184.0
-03		2740	370	450	168.0
-04		3000	500	300	168.0
-05		2740	370	300	152.0

Привязан:

Инв. №:

Взам. инв. № | Подпись и дата | Инв. № подл.

Н. контр.	Козловичер	
Провер.	Лазарева	
Инж. I кат.	Бабышева	
Вед. инж.	Миренская	
Нач. пр. гр.	Бердичевская	
Гл. спец.	Козловичер	
Нач. отд.	Альтшуллер	

ТП 902-2-477.89- КЖИ. 7000

Лотки ЛД1, ЛД2, ЛД4 ЛД5; ЛД7; ЛД8

Стадия	Масса	Масштаб
Р	См. табл.	1:2,5
Лист	Листов 1	

СОЮЗВОДОКАНАЛПРОЕКТ

Альбом 4

1-1

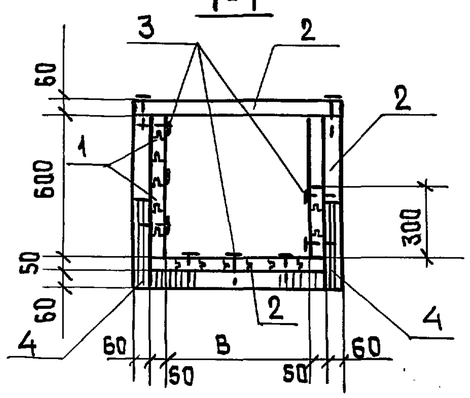

Рис. 1

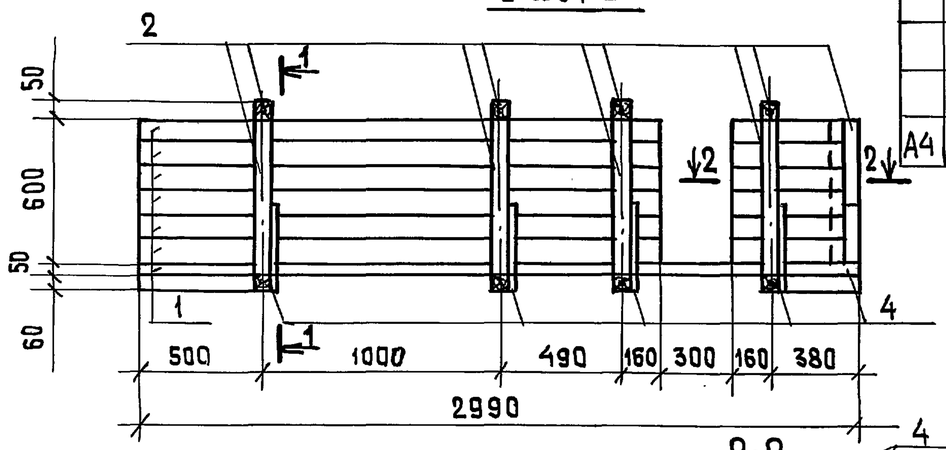

Рис. 2

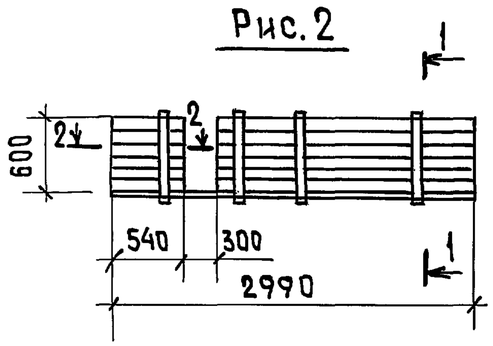

2-2

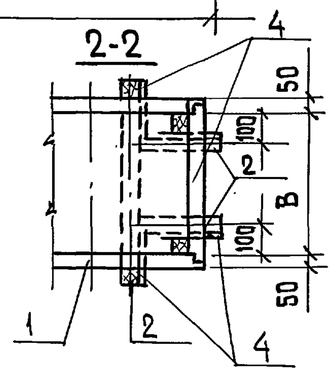

2-2
(для ЛД5; ЛД6)

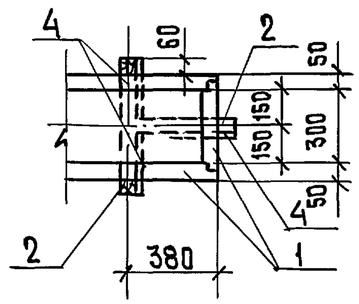

Формат	Зона	Поз.	Обозначение	Наименование	Кол. на исполнение КЖИ 7100 —	01	02	03	04	05	Примеч.
				Документация							
А4			ТП 902-2-477.89- КЖИ. ТТ	Технические требования							
				Детали							
				ГОСТ 8486-66							
Б.Ч		1		Бруски 50×50	0,26	0,26	0,23	0,23	0,21	0,21	$м^3$
Б.Ч		2		Бруски 60×60	0.052	0.052	0.05	0.05	0.045	0.045	$м^3$
				Стандартные изделия							
		3		Гвозди ф 5 ГОСТ 4028-68* l=100	1.0	1.0	1.0	1.0	1.0	1.0	кг
				Изделия закладные							
А4		4	ТП 902-2-477.89- КЖИ. 7050	МС9	10	10	10	10	9	9	шт.

Обозначение	Рис.	Размеры в мм В			Масса кг
КЖИ 7.100	1	600			208.0
-01	2	600			208.0
-02	1	450			184.0
-03	2	450			184.0
-04	1	300			168.0
-05	2	300			168.0

Привязан:

Инв. №

Взам. инв. № | Подпись и дата | Инв. N подл.

Н. контр.	Козловичер	
Провер.	Лазарева	
Инж. I кат.	Бабышева	
Вед. инж.	Мирнская	
Нач. пр. гр.	Бердичевская	
Гл. спец.	Козловичер	
Нач. отд.	Альтшулер	

ТП 902-2-477.89- КЖИ 7100

Лотки ЛД3, ЛД6, ЛД9, ЛД10, ЛД11; ЛД12

Стадия	Масса	Масштаб
Р	см. табл.	б/м
Лист 1	Листов 1	

СОЮЗВОДОКАНАЛПРОЕКТ

Альбом 4

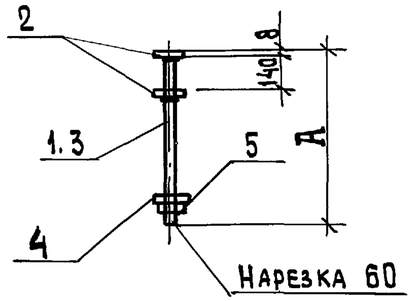

Формат	Зона	Поз.	Обозначение	Наименование	Колич. на К.ЖИ –	Колич. на К.ЖИ 01	Примеч.
				Документация			
А4			ТП 902-2-477.89- КЖИ.ТТ	Технические требования			
				Детали			
Б4		1		ф16АI ГОСТ 5781-82 ℓ=670	1	—	1.1 кг
Б4		2		Лист $\frac{80\times8\ ГОСТ\ 19903-74}{Вст3кп2\ ГОСТ\ 14637-79}$ ℓ=80	2	2	0.4 кг
Б4		3		ф16АI ГОСТ 5781-82 ℓ=370	—	1	0.6 кг
				Стандартные изделия			
		4		Шайба 16 ГОСТ 11371-68*	1	1	
		5		Гайка М16 ГОСТ 5915-70*	1	1	

Обозначение	Размеры в мм А		Масса кг
ТП 902-2-477.89- КЖИ 7010	570		2.0
-01	270		1.5

Привязан

Инв N

Взам. инв. N | Подпись и дата | Инв. N подл.

Н. контр.	Козловичер	
Провер.	Лазарева	
Инж. I кат.	Бабышева	
Вед. инж.	Миренская	
Нач. пр. гр.	Бердичевская	
Гл. спец.	Козловичер	
Нач. отд.	Альтшуллер	

ТП 902-2-477.89- КЖИ 7010

Соединительные детали МС1; МС2.

Стадия	Масса	Масштаб
Р	см. таблицу	6/м
Лист	Листов 1	

СОЮЗВОДОКАНАЛПРОЕКТ

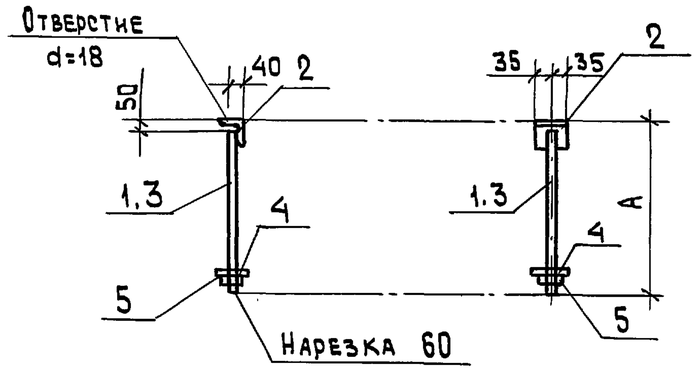

Формат	Зона	Поз.	Обозначение	Наименование	Колич. на К.ЖИ –	Колич. на К.ЖИ 01	Примеч.
				Документация			
А4			ТП 902-2-477.89 КЖИ.ТТ	Технические требования			
				Детали			
Б4		1		ф16АI ГОСТ 5781-82 ℓ=750	1	–	1.2 кг
Б4		2		Уголок $\frac{100\times63\times8\ ГОСТ\ 8510-12}{Вст3кп2\ ГОСТ\ 535-88}$ ℓ=470	1	1	0.7 кг
Б4		3		ф16АI ГОСТ 5781-82 ℓ=450	–	1	0.7 кг
				Стандартные изделия			
		4		Шайба 16 ГОСТ 11371-68*	1	1	
		5		Гайка 16 ГОСТ 5915-70*	1	1	

Обозначение	Размеры в мм А		Масса, кг
ТП 902-2-477.89- КЖИ.7020	850		2.0
-01	550		1.5

Привязан

Инв. No

Взам. инв. N | Подпись и дата | Инв. N подл.

Н. контр.	Козловичер	
Провер.	Лазарева	
Инж. I кат.	Бабышева	
Вед. инж.	Миренская	
Нач. пр. гр.	Бердичевская	
Гл. спец.	Козловичер	
Нач. отд.	Альтшуллер	

ТП 902-2-477.89- КЖИ 7020

Соединительные детали МС3; МС4

Стадия	Масса	Масштаб
Р	см. табл.	6/м
Лист	Листов 1	

СОЮЗВОДОКАНАЛПРОЕКТ

Альбом 4

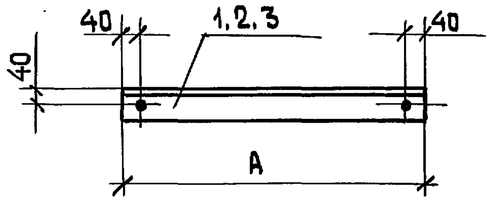

Формат	Зона	Поз.	Обозначение	Наименование	Колич. на КЖИ —	01	02	Прим.
				Документация				
А4			ТП 902-2-477.89- КЖИ.ТТ	Технические требования				
				Детали				
				Уголок $\frac{63\times63\times5\ ГОСТ\ 8509-72}{Вст3кп2\ ГОСТ\ 535-88}$				Вес кг
Б4		1		ℓ= 800	1	—	—	3.8
Б4		2		ℓ= 650	—	1	—	3.1
Б4		3		ℓ= 500	—	—	1	2.4

Обозначение	Размеры в мм А				Масса, кг
ТП902-2-477.89- КЖИ.7030	800	—	—		3.8
-01	—	650	—		3.1
-02	—	—	500		2.4

Привязан

Инв. №

Взам. инв. N | Подп. и дата | Инв. N подл.

Н. контр.	Козловичер	
Провер.	Лазарева	
Инж. I кат.	Бабышева	
Вед. инж.	Миренская	
Нач. пр. гр.	Бердичевская	
Гл. спец.	Козловичер	
Нач. отд.	Альтшуллер	

ТП 902-2-477.89- КЖИ 7030

Соединительные детали МС5; МС6; МС7.

Стадия	Масса	Масштаб
Р	см. табл.	Б/М
Лист	Листов 1	

СОЮЗВОДОКАНАЛПРОЕКТ

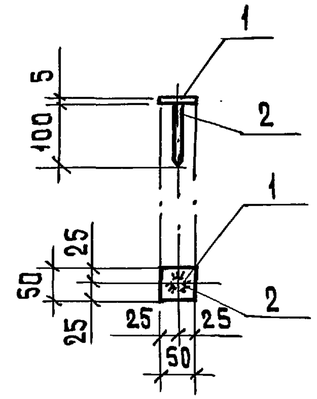

Формат	Зона	Поз.	Обозначение	Наименование	Кол.	Примеч.
				Документация		
А4			ТП 902-2-477.89- КЖИ.ТТ	Технические требования		
				Детали		
Б4		1		Лист $\frac{50\times5\ ГОСТ\ 19903-74}{Вст3кп2\ ГОСТ\ 14637-79}$ ℓ=50	1	0.1 кг
				Стандартные изделия		
		2		Гвоздь ф5 ГОСТ 4028-63* ℓ=100	1	0.02 кг

Привязан

Инв. N

Взам. инв. № | Подп. и дата | Инв. N подл.

Н. контр.	Козловичер	
Провер.	Лазарева	
Инж. I кат.	Бабышева	
Вед. инж.	Миренская	
Нач. пр. гр.	Бердичевская	
Гл. спец.	Козловичер	
Нач. отд.	Альтшуллер	

ТП 902-2-477.89- КЖИ 7040

Соединительная деталь МС 8

Стадия	Масса	Масштаб
Р	0.12	1:10
Лист	Листов 1	

СОЮЗВОДОКАНАЛПРОЕКТ

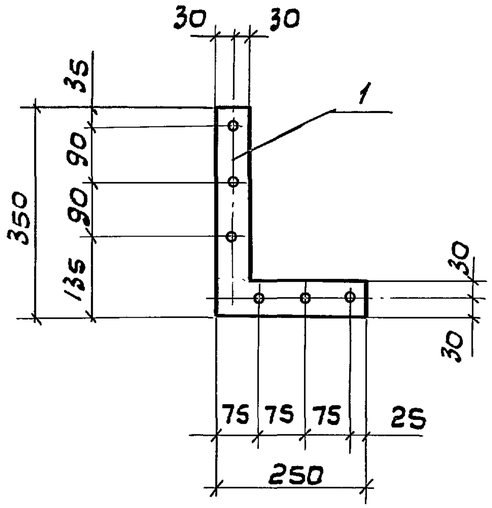

Формат	Зона	Поз.	Обозначение	Наименование	Кол.	Примеч.
				Документация		
А3			ТП 902-2-477.89 -КЖ.И-ТТ	Технические требования		
				Детали		
Б.Ч		1		60×5 ГОСТ 19903-74 / Лист Вс.3кп2 ГОСТ 14637-79 ℓ=540	1	1,3 кг.

Привязан

Инв. N

Взам. инв. N | Подп. и дата | Инв. N подл.

Н. контр.	Козловичер	
Провер.	Лазарева	
Инж. I к.	Бабышева	
Вед. инж.	Миренская	
Нач. пр. гр.	Бердичевская	
Гл. спец.	Козловичер	
Нач. отд.	Альтшуллер	

ТП. 902-2-477. 89 -КЖ.И-7050

Соединительная деталь МС 9.

Стадия	Масса	Масштаб
Р	1.3	1:10
Лист	Листов 1	

СОЮЗВОДОКАНАЛПРОЕКТ

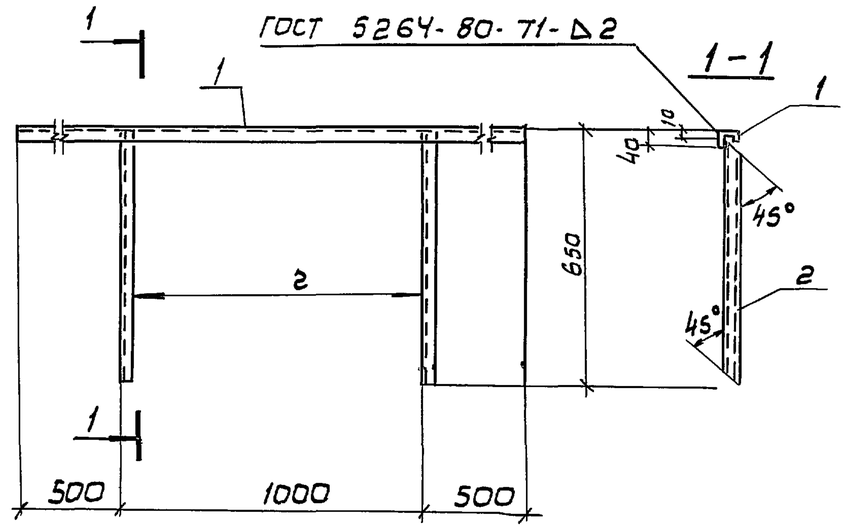

Формат	Зона	Поз.	Обозначение	Наименование	Кол.	Примечание
				Документация		
А3			ТП 902-2-477.89 -КЖ.И-ТТ	Технические требования		
				Детали		
Б.Ч		1	ТП 902-2-477.89 - КЖ.И-8000.1	Швеллер 50×40×12×2,5 ГОСТ 8281-80 / Вст3кп2 ГОСТ 535-88 ℓ=2000	1	3.7 кг
Б.Ч		2	.2	Швеллер 50×40×12×2,5 ГОСТ 8281-80 / Вст3кп2 ГОСТ 535-88 ℓ=640	2	1.2 кг

Привязан

Инв. N

Взам. инв. N | Подп. и дата | Инв. N подл.

Н. контр.	Козловичер	
Провер.	Бабышева	
Инж. I к.	Лазарева	
Вед. инж.	Миренская	
Нач. пр. гр.	Бердичевская	
Гл. спец.	Козловичер	
Нач. отд.	Альтшуллер	

Т.П 902-2-477. 89 -КЖ.И-8000

Ограждение металлическое ОГ 1

Стадия	Масса	Масштаб
Р	7.1	1:20
Лист	Листов 1	

СОЮЗВОДОКАНАЛПРОЕКТ