ТИПОВОЙ ПРОЕКТ

709-9-126.93

ОТКРЫТЫЙ ЦЕХ ПО ПЕРЕРАБОТКЕ СЫПУЧИХ НАВАЛОЧНЫХ ГРУЗОВ ПРОМЫШЛЕННЫХ ПРЕДПРИЯТИЙ

АЛЬБОМ 3

Строительные изделия

Разработан
АО Моспромтранспроект

Главный инженер института Н.А.Пискунов

Главный инженер проекта А.М.Короневский

1993 г.

Альбом 3

Содержание альбома N 3

N N листов	Наименование листа	Стр.
	Титульный лист	1
	Содержание альбома	2
ТТ1	Технические требования	3,4
ВРС1	Ведомость расхода стали	5
01.00	Блок шпальный (Б.24.20.7.5)	6
02.00	Каркас плоский КР1	8
03.00	Каркас плоский КР2	8
04.00	Каркас пространственный КП1	9
05.00	Сетка арматурная С1	9
06.00	Сетка арматурная С2	10
07.00	Закладная деталь ЗД1	10
08.00	Закладная деталь ЗД2	11
09.00	Фланец	11
10.00	Петля строповочная	12
11.00	Плита фундаментная (ФЛ 10.24-3и)	12
12.00	Закладная деталь ЗД 3	13
13.00	Плита фундаментная (ФЛ 10.12-3и)	13
14.00	Блок бетонный (ФБС 12.4.6-Т-И)	14
15.00	Блок бетонный (ФБС 24.4.6-Т-И)	14
16.00	Каркас КР 3	15
17.00	Каркас КР 4	15
18.00	Прокладка ПР1	16
19.00	Шайба ШК3	16
20.00	Сетка С3...С7	17
21.00	Балка подкрановая (БК 12-5АIV-С-И)	18
22.00	Каркас пространственный (КП 4И)	19
23.00	Сетка арматурная (С13и)	19

N N листов	Наименование листа	Стр.
24.00	Каркас плоский (КР 4и)	
25.00	Труба	
26.00	Закладная деталь ЗД4	
27.00	Закладная деталь ЗД5	
28.00	Диафрагма (Д1)	
28.00СБ	Диафрагма (Д1). Сборочный чертеж	
29.00	Сетка арматурная (С8)	
30.00	Закладная деталь ЗД7	
31.00	Закладная деталь ЗД6	
32.00	Шпилька	
33.00	Петля строповочная (ПС2)	
34.00	Насадка промежуточной опоры (НП1)	2
35.00	Сетка арматурная (С9)	
36.00	Сетка арматурная (С10)	
37.00	Хомут	
38.00	Петля строповочная (ПС3)	
39.00	Подферменник (ПФ1)	
40.00	Сетка арматурная (С11)	
41.00	Петля строповочная (ПС4)	
42.00	Шайба квадратная (ШК2)	
43.00	Прокладка клиновидная (ПР)	
44.00	Лист прокладки	
45.00	Упор	
46.00	Каркас (КП1...КП3)	
47.00	Шайба квадратная (ШК1)	

Взам инв.N | Подпись и дата | Инв N подл

Альбом 3

1. Общие требования

Изготовление, приемку, паспортизацию, транспортирование и складирование сборных ж.б. изделий, арматурных каркасов и сеток осуществлять в соответствии с требованиями СНиП 2.03.01-84*„Бетонные и железобетонные конструкции сборные", СНиП 2.05.03-84. Мосты и трубы," ГОСТ 13015.0-83* „Конструкции и изделия бетонные и железобетонные. Общие технические требования.*, ГОСТ 10922-90 „Арматурные изделия и закладные детали сварные для железобетонных конструкций. Технические требования и методы испытаний.

2. Материалы.

2.4 Для изготовления типовых сборных элементов с индексом „И" материалы даны в серии типовой проектной документации.

2.2 Для изготовления индивидуальных сборных железобетонных элементов приняты:

- Бетон класса В30; F100
- Бетон класса В25; F75

Марка бетона конструкции указана на чертеже.

Поставка сборных железобетонных изделий потребителю должна производиться после достижения бетоном отпускной прочности, которая назначается в соответствии с ГОСТ 13015.3-81.* При этом величина отпускной прочности бетона должна быть не менее 70% его проектной марки по прочности на сжатие.

Железобетонные элементы запроектированы с применением ненапрягаемой арматуры класса А III по ГОСТ 5781-82* марки стали 35ГС при температуре наружного воздуха до -30°С включительно и 25Г2С при t^n=-40°С включительно, класса АI по ГОСТ 5781-82* марки ВСт3сп2, ВрI по ГОСТ 6727-80*

Для закладных деталей принята сталь углеродистая обыкновенного качества, для проката сортового по ТУ14-1-3023-80 марки ВСт3кп, для проката толстолистового по ТУ14-1-3023-80 марки ВСт3сп, строповочные петли изготавляются из арматуры класса АI по ГОСТ 5781-82* марки ВСт3сп5.

Сетки и каркасы изготавливаются с применением контактной точечной электросварки. Электродуговая сварка производится электродами Э42 по ГОСТ 9467-75.*

Все стальные закладные детали покрываются цинковым покрытием толщиной - 60 мкм.

При бетонировании особое внимание обращать на заполнение бетоном опорных зон элементов.

3. Методы контроля и испытаний.

Железобетонные элементы должны приниматься и проверяться техническим контролем предприятия-изготовителя и передаваться потребителю поштучно.

Контроль качества бетона по прочности выполнять по ГОСТ 18105-86*, по морозостойкости по ГОСТ 10060-87.

Испытание сборной арматуры, закладных деталей и оценку их качества проводить по ГОСТ 10922-90.

Испытание и оценку конструкций на прочность, жесткость и трещиностойкость выполнять в соответствии с ГОСТ 8829-85 по схемам испытаний приведенным на листе 2.

ГИП	Кореневский		709-9-126.93	КЖИ-ТТ1
Нач.отд.	Одиноков		Технические требования.	Стадия Р, Лист 1, Листов 2
Нач. гр.	Нечипоренко			АО Моспромтранспроект

Инв. № подл. | Подпись и дата | Взам. инв. №

Схема испытания блока шпального Б24.20.7,5

Схема 1

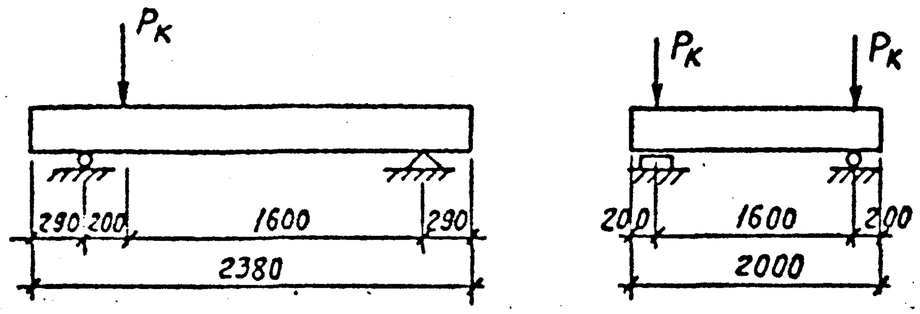

Схема 2

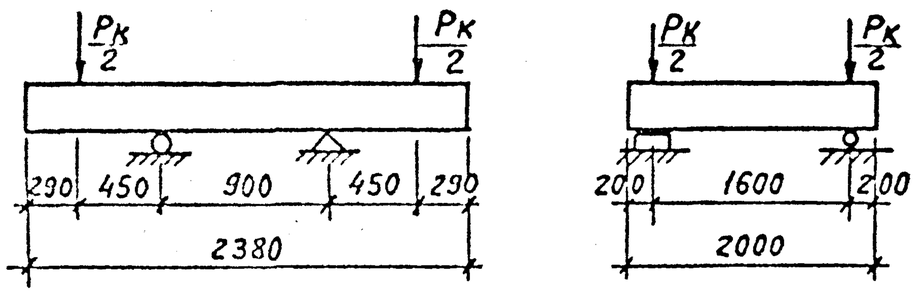

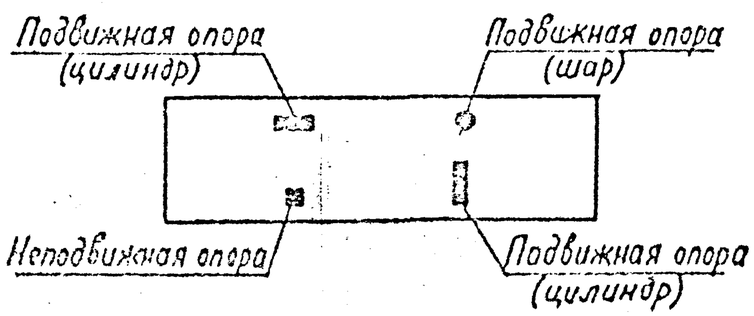

Контрольная нагрузка $P_к = C \cdot 36{,}3 \cdot 10^4 Н = C \cdot 37{,}0 тс$. В величину контрольной нагрузки входит вес домкратов, траверс и других приспособлений. Коэффициент С-принят для сосредоточенной нагрузки - 1.6 в соответствии с ГОСТ 8829-85.

Испытание на жесткость и трещиностойкость не производится.

Для остальных конструкций испытания не проводятся.

Правила хранения и транспортирования

Изделия должны храниться и транспортироваться в рабочем положении с опиранием на деревянные прокладки. Прокладки должны быть толщиной не менее 40мм, шириной не менее 100м и длиной не менее ширины опорной плоскости. При этом должна быть обеспечена возможность захвата и подъема каждого изделия для погрузки и монтажа.

Допускается хранение и транспортирование блока шпального Б24.20.7,5 в штабелях высотой не более 2.0м

Транспортирование изделий должно производиться при надежном закреплении, исключающем возможность смещения и опрокидывания.

Погрузка, транспортирование, разгрузка и хранение должны производиться с соблюдением мер, исключающих возможность повреждения изделий.

Каркасы и сетки транспортируются с применением траверс и подкладок. Остаточные деформации в изделиях не допускаются. Металлические изделия укладываются на поддоны или выравненную сухую площадку под навесом в штабели высотой <2

Для устойчивости штабелей устанавливаются опорные стойки.

Марка элемента	Изделия арматурные													Изделия закладные												
	Арматура класса												Всего	Арматура класса								Прокат				
	А-III							А-IV			Вр-I			А-I						А-III		С255			С235	
	ГОСТ 5781-82*										ГОСТ6727-80			ГОСТ 5781-82*								ГОСТ19903-74*			ГОСТ8509-86	
	ф6	ф8	ф10	ф12	ф16	ф18	Итого	ф16	ф18	Итого	ф5	Итого		ф8	ф10	ф12	ф18	ф22	Итого	ф8	Итого	δ=12	δ=16	Итого	L45×5	Итого
БК12-5АУ-СИ	4.8	80.1	252,0	4,6	16,6		358,1	75,6	525,8	601.4			959.5		0.96				0.96	1.56	1.56		42,6	42,6	80.54	80.54
ПФ1			55,6				55.6						55.6		4.08				4.08							
Д1			36.28				36.28						36.28	0.60				3.56	4.16	0.48	0.48	4.0		4,0	9.84	9.84
НП1				48.81	35.04	37.0	120.85				6.06	6.06	126.91				16.8		16.8							
ФЛ10-12-3И																0.73			0.73							
ФЛ10-24-3И																1.46			1.46							

Продолжение

Марка элемента	Изделия закладные							Всего	Общий расход
	Труба				Крепежные изделия				
	ГОСТ8734-75*		ГОСТ8732-75*		ГОСТ 5915-70	ГОСТ 5958-78			
	26×4	Итого	28×4	Итого	М22	22	Итого		
БК12-5АУ-СИ			4.9	4.9				130.56	1090.1
ПФ1								4,08	59,68
Д1	0.68	0.68			0.61	0.45	1,06	20,22	56,50
НП1								16.8	143.71
ФЛ10-12-3И								0.73	0.73
ФЛ10-24-3И								1,46	1,46

Для ФЛ10-12-3И и ФЛ10-24-3И расход стали дан на дополнительные закладные детали.

Привязан

Инв. N

ГИП	Кореневский		
Нач.отд.	Одинаков		
Нач.гр.	Нечипоренко		
Инженер	Лаптева		

709-9-126.93 КЖИ-ВРС1

Ведомость расхода стали

Стадия	Лист	Листов
Р		1

АО Моспромтранспроект

1-1

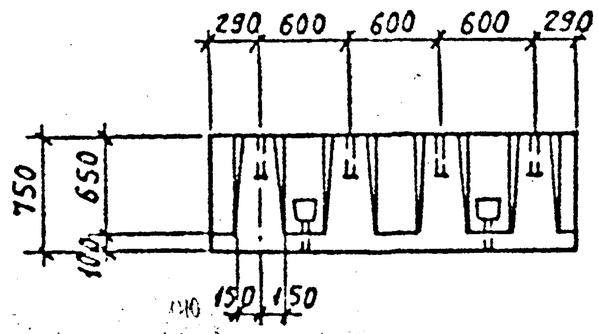

2-2

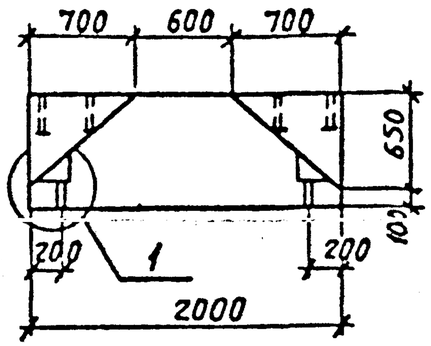

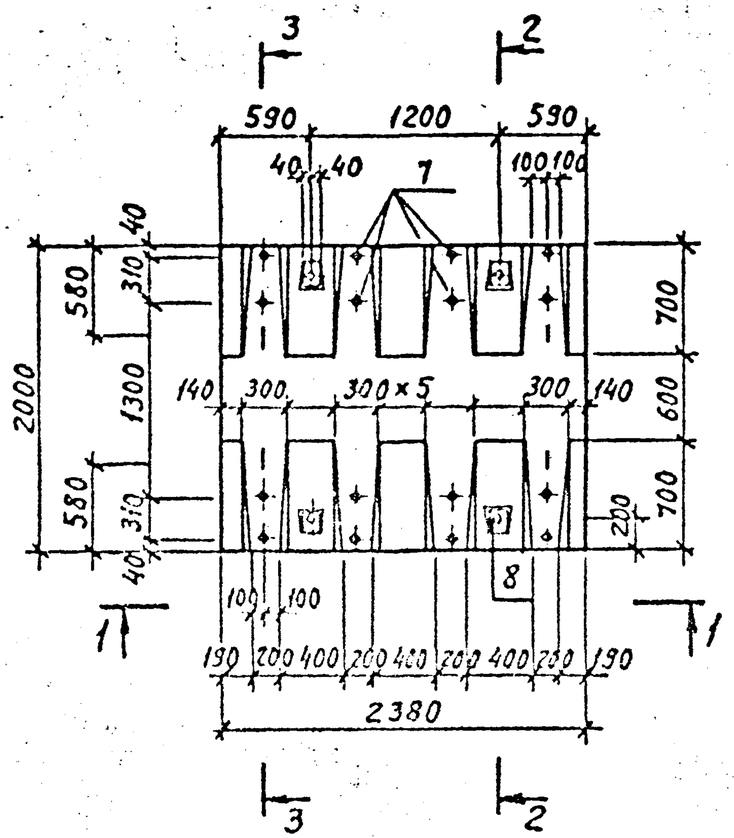

3-3

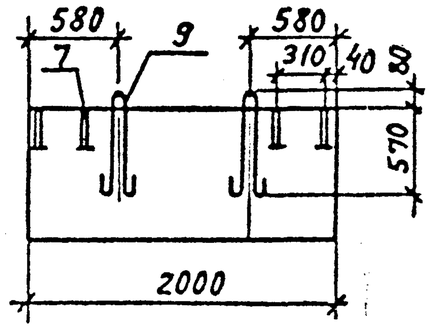

1

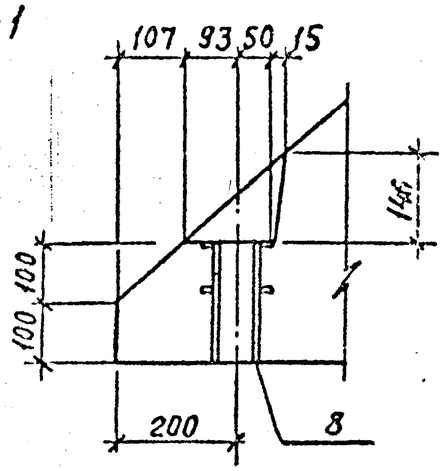

Спецификация элементов монолитного блока

Формат	Зона	Поз.	Обозначение	Наименование	Кол.	Примечание
				Документация		
А3			КЖИ-ТТ1	Технические требования		
				Сборочные единицы		
А4		1	КЖИ-02.00	Каркас плоский КР1	8	
А4		2	КЖИ-03.00	" " КР2	8	
А4		3	КЖИ-04.00	Каркас пространственный КП1	4	
				Детали		
Б4		4	КЖИ-01.01	ф12АIII ГОСТ5781-82, ℓ=2340	12	2.08 кг
Б4		5	КЖИ-01.02	ф6АI ГОСТ5781-82, ℓ=2340	8	0.52 кг
Б4		6	КЖИ-01.03	ф10АI ГОСТ5781-82, ℓ=250	6	0.15 кг
А4		7	КЖИ-07.00	Закладная деталь ЗД1	16	0.68 кг
А4		8	КЖИ-08.00	Закладная деталь ЗД2	4	1.92 кг
А4		9	КЖИ-10.00	Петля ПС1	4	6.33 кг
				Материалы		
				Бетон В30	2.71	$м^3$

1. Армирование блока см. лист КЖИ-01.00.СБ.
2. Выемка конструкции из формы производится при помощи инвентарных петель, ввинчиваемых в закладную деталь ЗД1.
3. Прочность бетона на сжатие в момент первого подъема не менее 100 кгс/см².
4. При изготовлении отверстия в ЗД1 закрыть деревянными пробками.

Характеристика изделия

Расход материалов					Масса т
Бетон		Сталь класса (кг)			
Класс	объем $м^3$	А-I	А-III	Прокат	
В30	2.71	122.4	86.8	18.6	6.78

ГИП	Кореневский		
Нач.отд	Одиноков		
Нач.груп	Нечипоренко		
Вед.инж	Егорова		

709-9-126.93 . КЖИ-01.00.СБ

Блок шпальный (Б.24.20.7.5)

Стадия	Масса	Масштаб
Р		
Лист 1	Листов 2	

АО Моспромтранспроект

Схема расположения элементов армирования

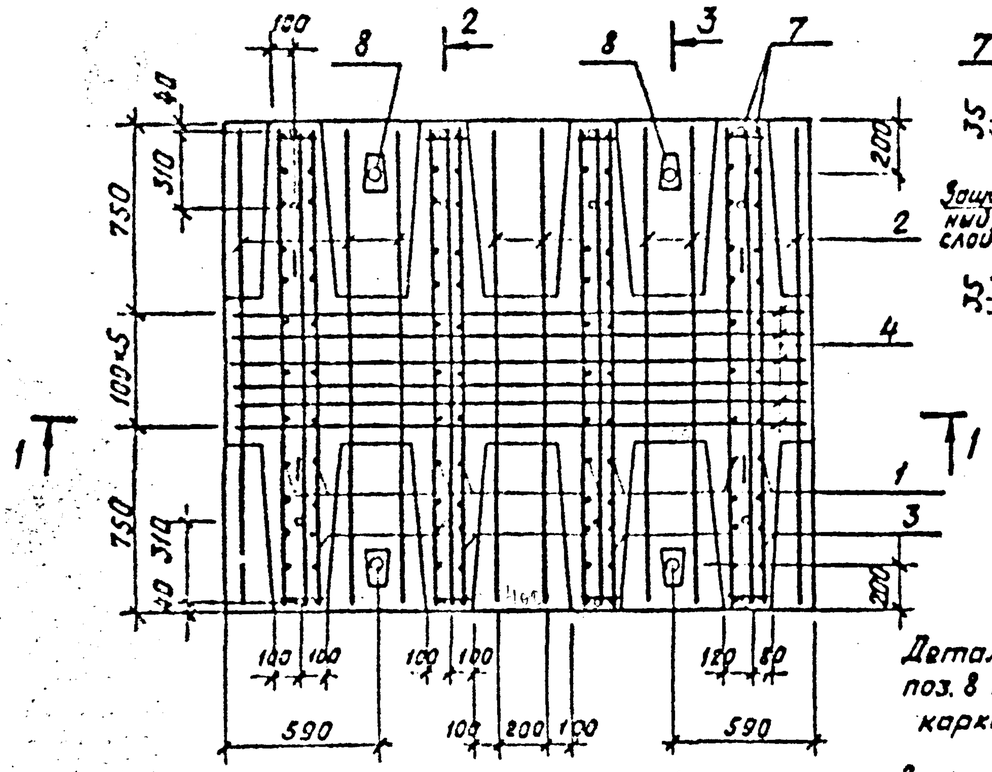

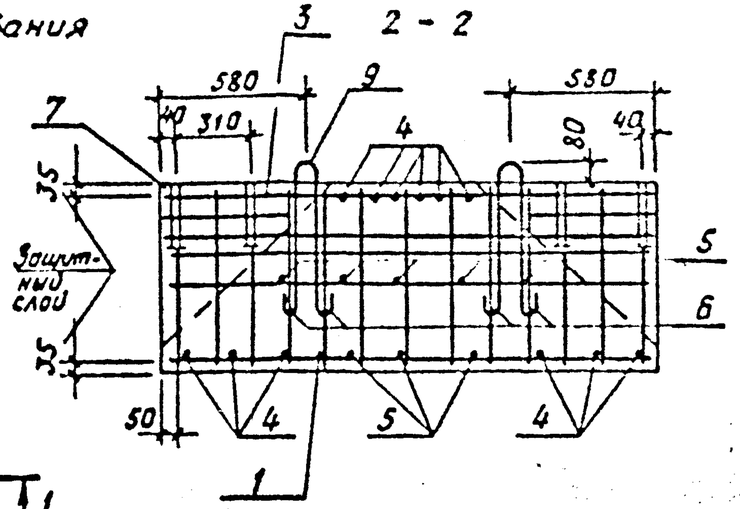

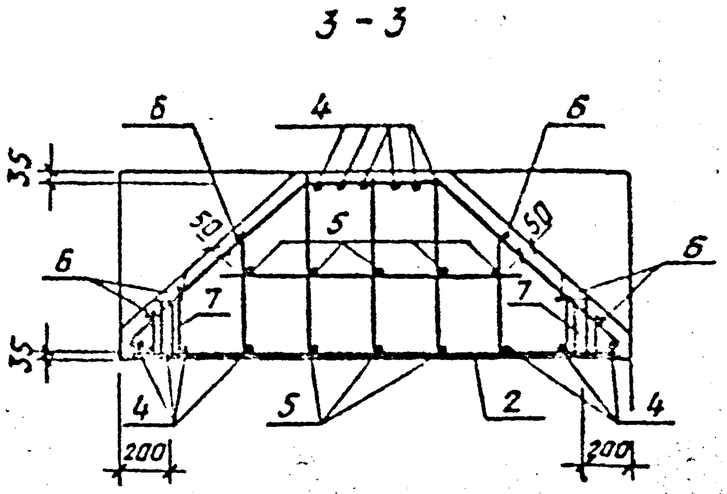

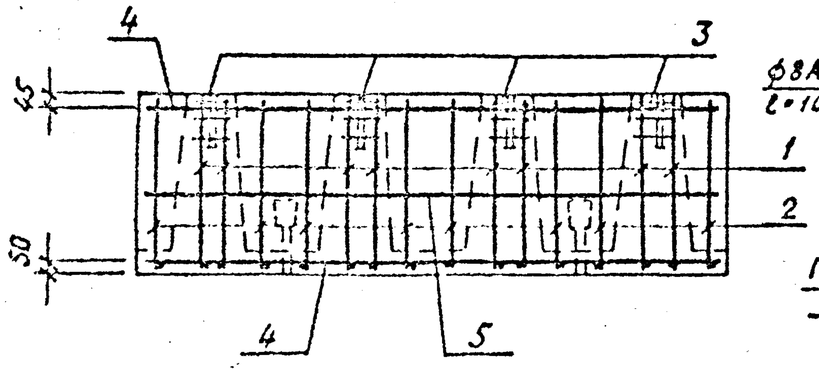

Деталь приварки поз. 8 к стержням каркаса КП1

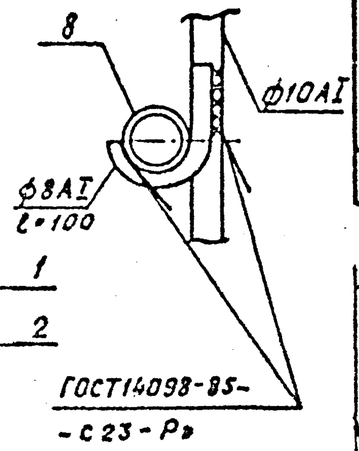

Ведомость расхода стали на элемент, кг
(начало)

Марка элемента	Изделия арматурные									
	Арматура класса								Всего	Z
	А-III				А-I					
	ГОСТ 5781-82*				ГОСТ 5781-82*					
	ф8	ф10	ф12	Итого	ф6	ф10	ф12	Итого		
Б 24.20.7.5	10,88	37,2	38,72	86,8	20,72	60,88	15,44	97,04	183,84	

(окончание)

Изделия закладные								Общий расход
Арматура класса		Прокат марки					Всего	
А-I		Б 10			С 245			
ГОСТ 5781-82		ГОСТ 8731-74			ГОСТ 27772-88			
ф18	Итого	Труба 28×4	Труба 60×5	Итого	б=4	Итого		
25,32	25,32	9,44	6,4	15,84	2,72	2,72	43,88	227,72

1. Спецификацию арматурных элементов монолитного блока см. л. КЖИ-02.00÷10.00.
2. Фиксация закладных деталей ЗД2 (поз. 8) осуществляется на форме, после чего к ним приваариваются стержни ф10АI каркаса КП1 (поз. 3).

Альбом 3

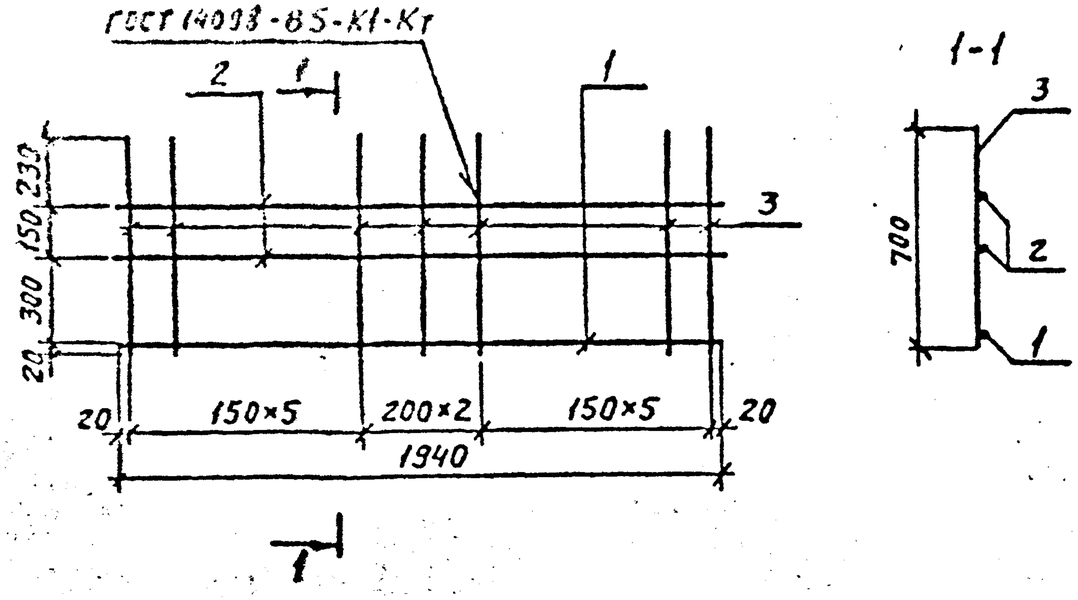

Формат	Зона	Поз.	Обозначение	Наименование	Кол.	Примечание
				Документация		
А3			КЖИ-ТТ1	Технические требования		
				Детали		
Б4		1	КЖИ-02.01	⌀12АⅡ ГОСТ 5781-82*, ℓ=1940	1	1,72кг
Б4		2	КЖИ-02.02	⌀6АI ГОСТ 5781-82*, ℓ=1940	2	0,43кг
Б4		3	КЖИ-02.03	⌀10АI ГОСТ 5781-82*, ℓ=700	13	0,43кг

ГИП	Коренебский		709-9-126.93	КЖИ-02.00		
Нач.отд	Одиноков		Каркас плоский КР1	Стадия	Масса	Масштаб
Нач.груп	Нечипоренко			Р	8,17кг	1:20
Вед.инж	Егорова			Лист	Листов	
				АО Моспромтранспроект		

Альбом 3

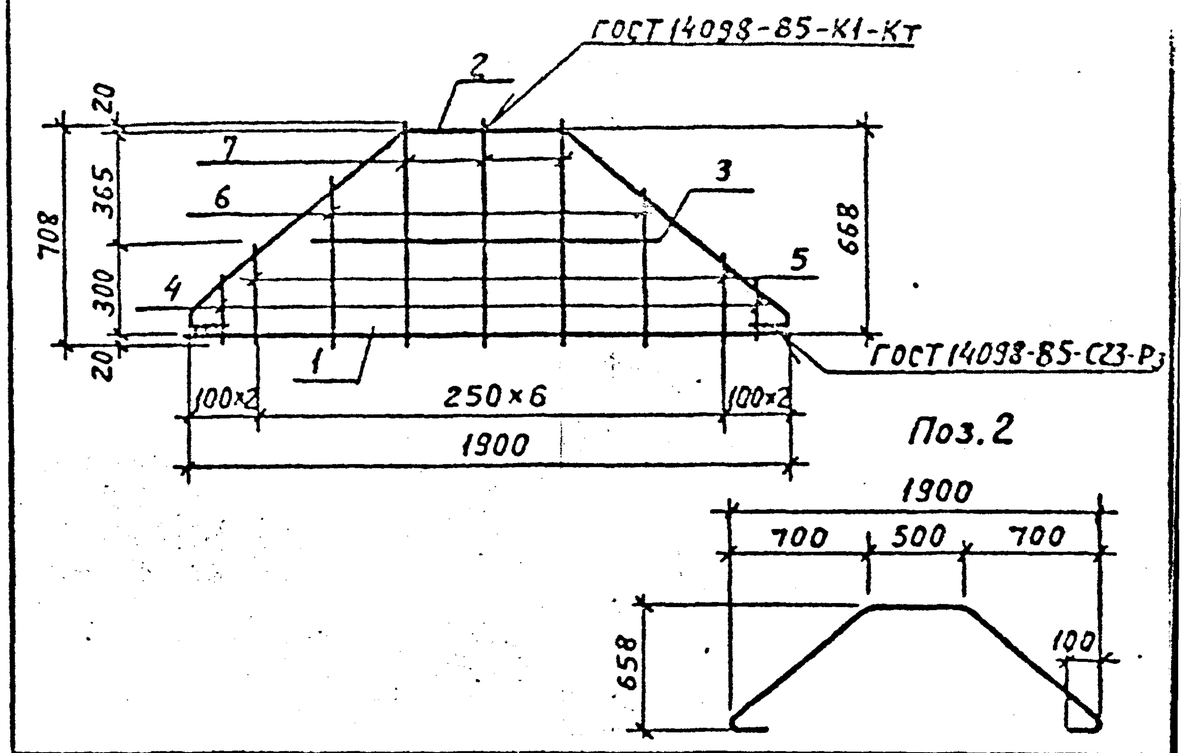

Формат	Зона	Поз.	Обозначение	Наименование	Кол.	Примечание
				Документация		
А3			КЖИ-ТТ1	Технические требования		
				Детали		
Б4		1	КЖИ-03.01	⌀12АI ГОСТ 5781-82*, ℓ=1900	1	1,69кг
Б4		2	КЖИ-03.02	⌀10АI ГОСТ 5781-82*, ℓ=2620	1	1,62кг
Б4		3	КЖИ-03.03	⌀6АI ГОСТ 5781-82*, ℓ=1040	1	0,23кг
Б4		4	КЖИ-03.04	⌀12АI ГОСТ 5781-82*, ℓ=135	2	0,12кг
Б4		5	КЖИ-03.05	⌀10АI ГОСТ 5781-82*, ℓ=230	2	0,14кг
Б4		6	КЖИ-03.06	⌀6АI ГОСТ 5781-82*, ℓ=470	2	0,11кг
Б4		7	КЖИ-03.07	⌀6АI ГОСТ 5781-82*, ℓ=708	3	0,16кг

ГИП	Коренедский		709-9-126.93	КЖИ-03.00		
Нач.отд	Одиноков		Каркас плоский КР2	Стадия	Масса	Масштаб
Нач.груп	Нечипоренко			Р	4,76кг	1:20
Вед.инж	Егорова			Лист	Листов	
				АО Моспромтранспроект		

Взам. инв. N | Подпись и дата | Инв. N подл.

Альбом 3

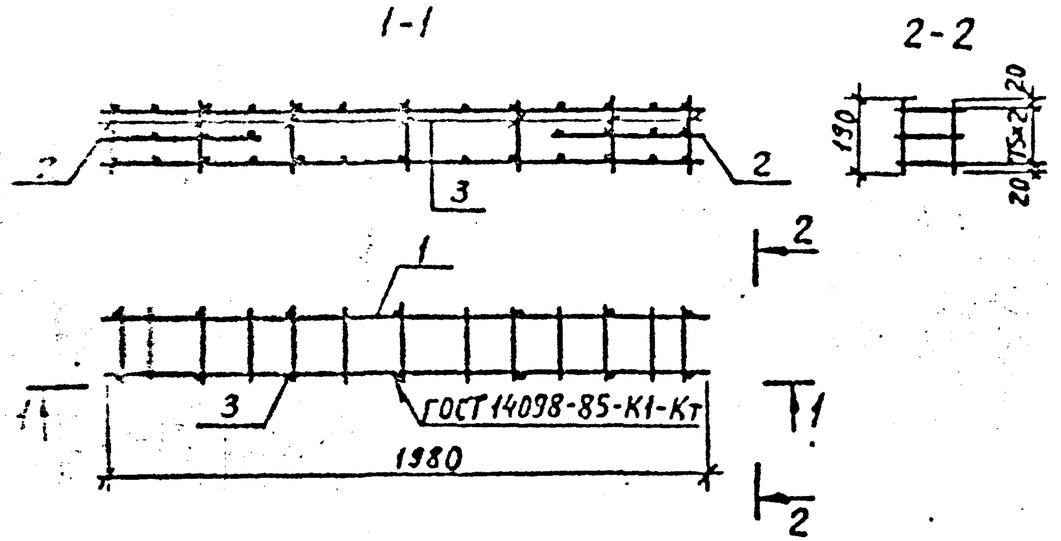

Формат	Зона	Поз.	Обозначение	Наименование	Кол.	Примечание
				Документация		
А3			КЖИ-ТТ1	Технические требования		
				Детали		
А4		1	КЖИ-05.00	Сетка С1	2	4,7кг
А4		12	КЖИ-06.00	" С2	2	1,31кг
Б4		13	КЖИ-04.01	ф6АI ГОСТ 5781-82*, ℓ=190	14	0.04кг

709-9-126.93			КЖИ-04.00
Каркас пространственный КП1	Стадия	Масса	Масштаб
	Р	12,6кг	1:20
	Лист	Листов 1	
	АО Моспромтранспроект		

ГИП Кореневский
Нач.отд. Одиноков
Нач.груп. Нечипоренко
Вед.инж. Егорова

Альбом 3

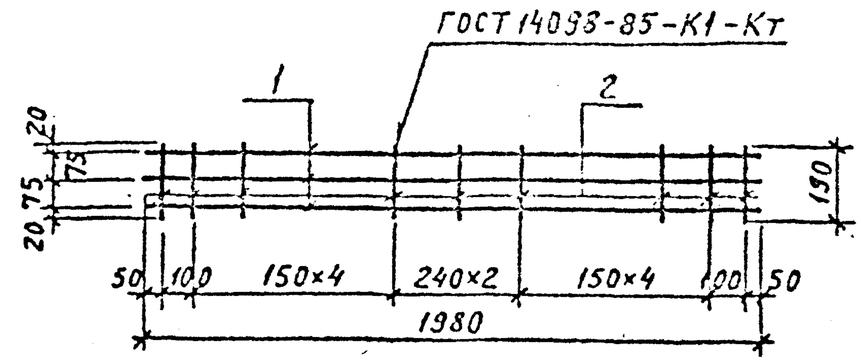

Формат	Зона	Поз.	Обозначение	Наименование	Кол.	Примечание
				Документация		
А3			КЖИ-ТТ1	Технические требования		
				Детали		
Б4		1	КЖИ-05.01	ф10АIII ГОСТ 5781-82*, ℓ=1980	3	1.22кг
Б4		2	КЖИ-05.02	ф8АIII ГОСТ 5781-82*, ℓ=190	13	0.08кг

709-9-126.93			КЖИ-05.00
Сетка арматурная С1	Стадия	Масса	Масштаб
	Р	4,7кг	1:20
	Лист	Листов	
	АО Моспромтранспроект		

ГИП Кореневский
Нач.отд. Одиноков
Нач.груп. Нечипоренко
Вед.инж. Егорова

Инв.N подл. | Подпись и дата | Взам.инв.N

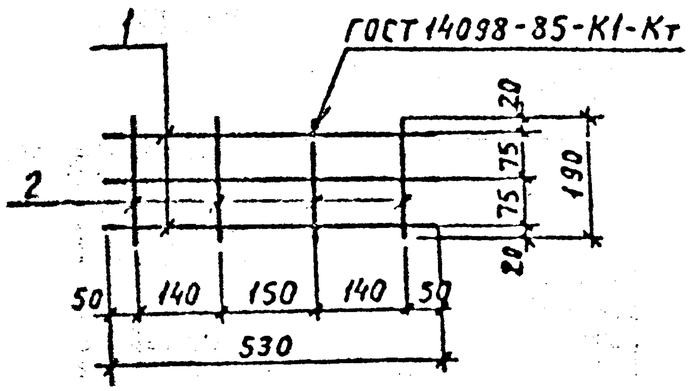

Формат	Зона	Поз.	Обозначение	Наименование	Кол.	Примечание
				Документация		
А3			КЖИ-ТТ1	Технические требования		
				Детали		
Бр		1	КЖИ-06.01	ф10А-III ГОСТ 5781-82*, ℓ=530	3	0.33кг
Бр		2	КЖИ-06.02	ф8А-III ГОСТ 5781-82*, ℓ=190	4	0.08кг

				709-9-126.93	КЖИ-06.00	
				Сетка арматурная С2	Стадия: Р; Масса: 1.31кг; Масштаб: 1:10	
ГИП	Кореневский				Лист / Листов	
Нач.отд	Одиноков				АО Мосгоромтрансгроект	
Нач.груп	Нечипоренко					
Вед.инж	Егорова					

Альбом 3

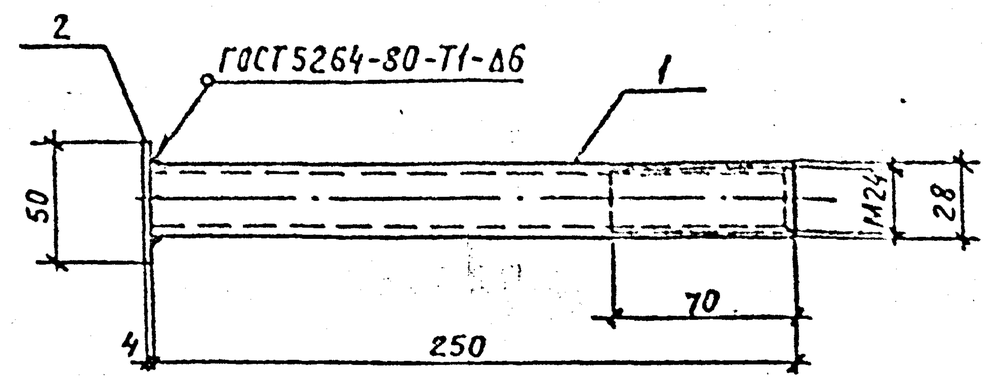

Формат	Зона	Поз.	Обозначение	Наименование	Кол.	Примечание
				Документация		
А3			КЖИ-ТТ1	Технические требования		
				Детали		
		1	КЖИ-07.01	Труба 28×4 ГОСТ 8732-78* / Б10 ГОСТ 8731-74*, ℓ=250	1	0.59
		2	КЖИ-07.02	Лист Б-ПН-4×50 ГОСТ 19903-74* / С245 ГОСТ 27772-88*, ℓ=53	1	0.09

				709-9-126.93	КЖИ-07.00	
				Закладная деталь ЗД1	Стадия: Р; Масса: 0.68кг; Масш	
ГИП	Кореневский				Лист / Листов	
Нач.отд	Одиноков				АО Мосгоромтрансгроект	
Нач.груп	Нечипоренко					
Вед.инж	Егорова					

Подпись и дата | Взам.инв.N | Инв.N подл.

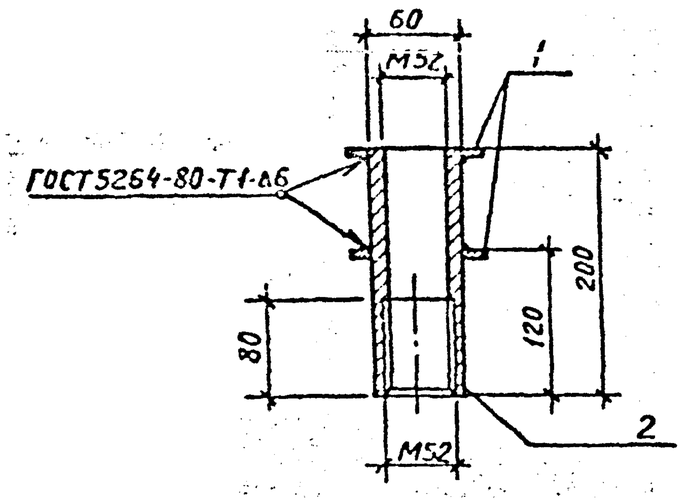

Формат	Зона	Поз.	Обозначение	Наименование	Кол.	Примечание
				Документация		
А3			КЖИ-ТТ1	Технические требования		
				Детали		
А4		1	КЖИ-09.00	Фланец	2	0,16кг
Ст4		2	КЖИ-08.01	Труба $\frac{60\times6\ ГОСТ8732-78^*}{Б10\ ГОСТ8731-74^*}$, $l=200$	1	1,60кг

				709-9-126.93	КЖИ-08.00	
				Закладная деталь ЗД2	Стадия: Р; Масса: 1,92кг; Масштаб: 1:20	
ГИП	Кореневский				Лист; Листов	
Нач.отд.	Одиноков				АО Моспромтранспроект	
Нач.груп.	Нечипоренко					
Вед.инж.	Егорова					

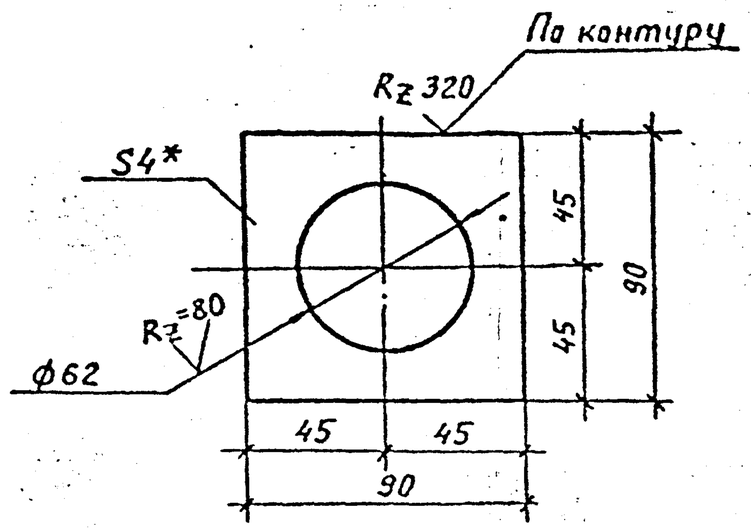

1* Размеры для справок.
2. Предельные отклонения размеров отверстий по H14, валов по h14, остальные $\pm \frac{IT14}{2}$.

Инв. N подл. | Подпись и дата | Взам. инв. N

				709-9-126.93	КЖИ-09.00	
				Фланец	Стадия: Р; Масса: 0,16кг; Масштаб:	
ГИП	Кореневский				Лист; Листов	
Нач.отд.	Одиноков			Лист Б-П1-4 ГОСТ19903-74* / С245 I ОСТ 27772-88*	АО Моспромтранспроект	
Нач.груп.	Нечипоренко					
Вед.инж.	Егорова					

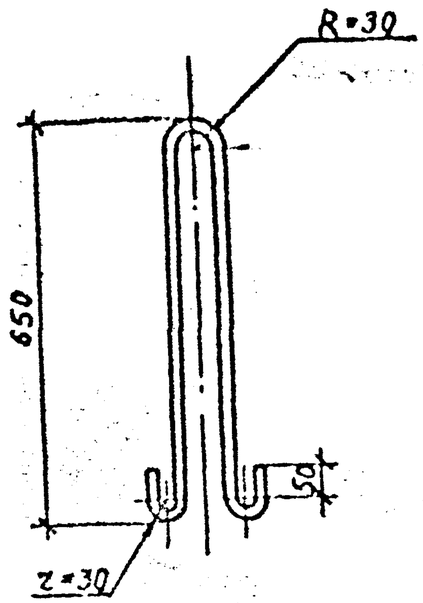

Альбом

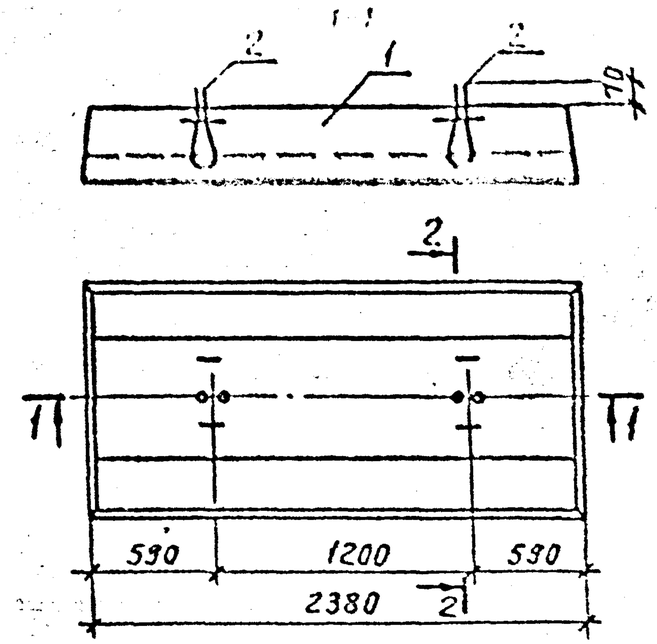

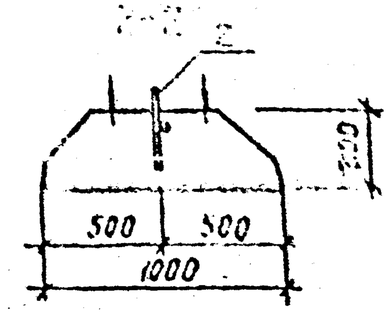

На сечении 1-1 подземные петли условно не показаны.

Формат	Зона	Поз.	Обозначение	Наименование	Кол.	Примечание
				Документация		
			ГОСТ 13580-85	Технические требования		
А3			КЖИ-Врс1	Ведомость расхода стали		
				Сборочные единицы		
		1	ГОСТ 13580-85	Плита фундаментная ФЛ10.24-3	1	
				Детали		
А4		2	КЖИ-12.00	Закладная деталь ЗД3	2	0.73кг

Взам инв. N | Подпись и дата | Инв. N подл.

ГИП	Кореневский		709-9-126.93 КЖИ-10.00
Нач.отд	Одинаков		Петля строповочная ПС1 — Стадия: Р; Масса: 6,33кг; Масштаб: — ; Лист 1; Листов
Нач.груп	Нечипоренко		ф18АI ГОСТ 5781-82*, l=1780
Вед.инж	Егорова		АОМоспромтранспроект

ГИП	Кореневский		709-9-126.93 КЖИ-11.00
Нач.отд	Одинаков		Плита фундаментная (ФЛ10.24-3Н) — Стадия: Р; Масса: — ; Масштаб: ; Лист; Листов
Нач.гр.	Нечипоренко		
Инженер	Гнедовец		АОМоспромтранспроек

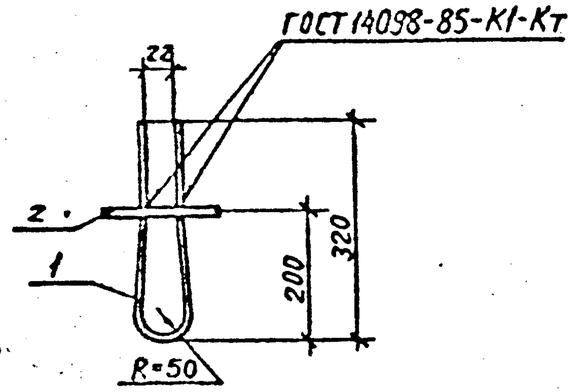

Формат	Зона	Поз.	Обозначение	Наименование	Кол.	Примечание
				Документация		
А3			КЖИ-ТТ1	Технические требования		
				Детали		
А4		1	КЖИ-12.01	ф12АI ГОСТ 5781-82, ℓ=700	1	0,62кг
А4		2	КЖИ-12.01	" ℓ=120	1	0,11кг

ГИП	Кореневский		
Нач отд	Одиноков		
Нач гр.	Нечипоренко		
Инженер	Гнедовец		

709-9-126.93 КЖИ-12.00

Закладная деталь (ЗД 3)

Стадия	Масса	Масштаб
Р	0,73	
Лист	Листов	

АО Мосгоромтранспроект

Альбом 3

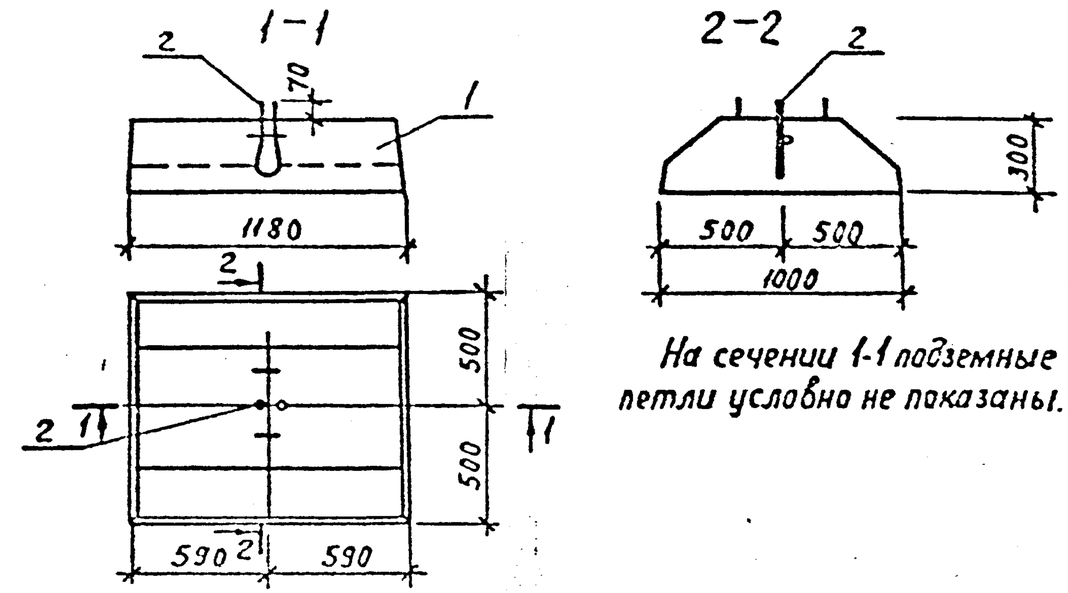

На сечении 1-1 подземные петли условно не показаны.

Формат	Зона	Поз.	Обозначение	Наименование	Кол.	Примечание
				Документация		
			ГОСТ 13580-85	Технические требования		
А4			КЖИ-ВРС1	Ведомость расхода стали на дополнительные закладные изделия.		
				Сборочные единицы		
		1	ГОСТ 13580-85	Плита фундаментная ФЛ10.12-3	1	
				Детали		
А4		2	КЖИ-12.00	Закладная деталь ЗД3	1	

ГИП	Кореневский		
Нач отд	Одиноков		
Нач. гр.	Нечипоренко		
Инженер	Гнедовец		

709-9-126.93 КЖИ-13.00

Плита фундаментная (ФЛ 10.12-3И)

Стадия	Масса	Масштаб
Р	–	
Лист	Листов	

АО Мосгоромтранспроект

Инв. N подл. | Подпись и дата | Взам. инв. N

Альбом 3

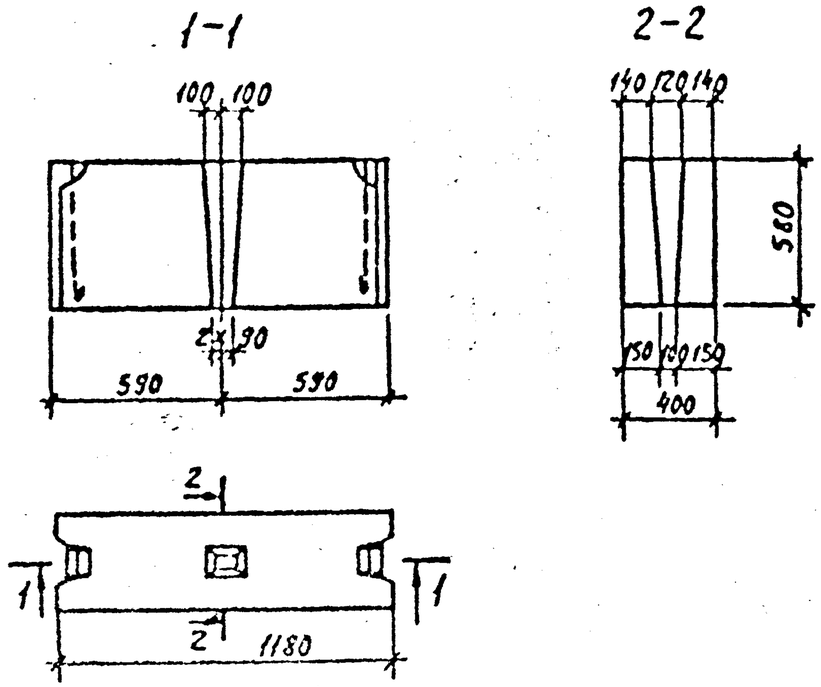

Формат	Зона	Поз.	Обозначение	Наименование	Кол.	Примеч.
				Документация		
			ГОСТ 13579-78	Технические требования		
				Сборочные единицы		
			ГОСТ 13579-78	Блок ФБС 12.4.6-Т, ГОСТ 13579-78	1	
				Материалы		
				Бетон В15; F100	0,253	$м^3$

ГИП	Кореневский		
Нач.отд.	Одинаков		
Нач. гр.	Нечипоренко		

709-9-126.93 КЖИ-14.00

Блок бетонный (ФБС 12.4.6-Т-И)

Стадия	Масса	Масштаб
Р	607	
Лист	Листов 1	

АО Моспромтранспроект

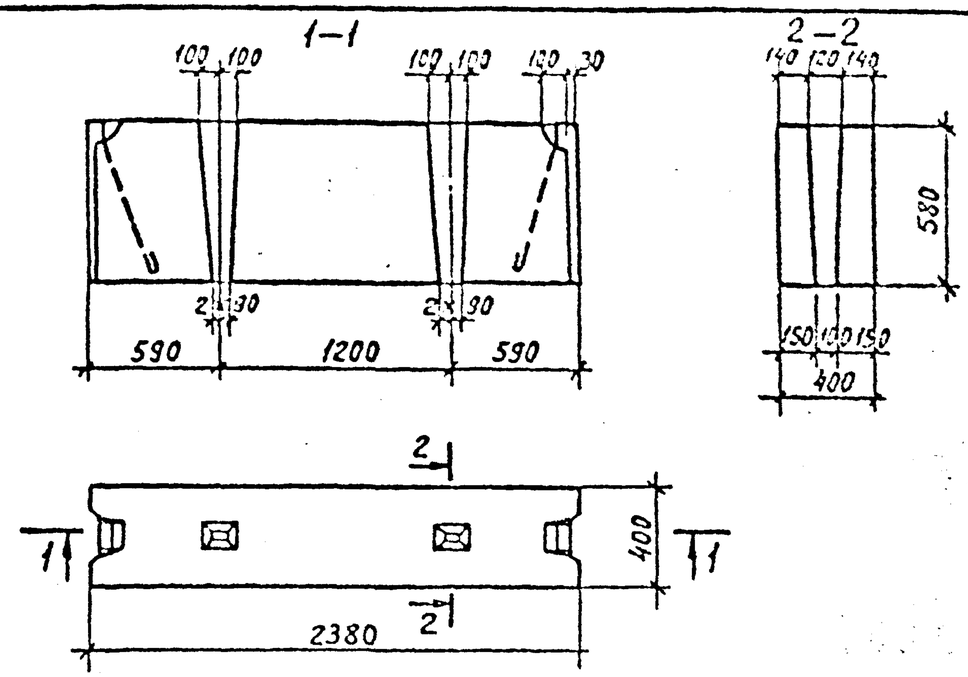

Формат	Зона	Поз.	Обозначение	Наименование	Кол.	Примеч.
				Документация		
			ГОСТ 13579-78	Технические требования		
				Сборочные единицы		
			ГОСТ 13579-78	Блок ФБС 24.4.6-Т, ГОСТ 13579-78	1	
				Материалы		
				Бетон В15; F100	0,519	$м^3$

ГИП	Кореневский		
Нач.отд.	Одинаков		
Нач. гр.	Нечипоренко		
Инженер	Гнедовец		

709-9-126.93 КЖИ-15.00

Блок бетонный (ФБС 24.4.6-Т-И)

Стадия	Масса	Масштаб
Р	1246	
Лист	Листов 1	

АО Моспромтранспроект

Взам. инв. N | Подпись и дата | Инв. N подл.

Альбом 3

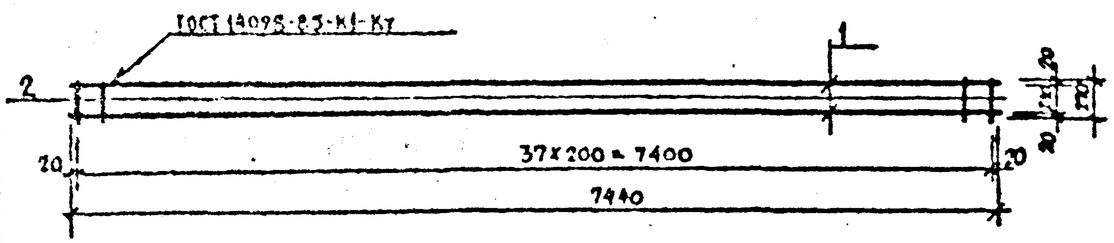

Формат	Зона	Поз.	Обозначение	Наименование	Кол.	Примечание
				Документация		
			КЖИ-ТТ1	Технические условия		
				Сборочные единицы		
64		1	КЖИ-16.01	⌀14АIII ГОСТ 5781-82*; ℓ=7440	2	9,0кг
64		2	КЖИ-16.02	⌀6АI ГОСТ 5781-82*; ℓ=270	38	0,06кг

Привязан

Инв. №

ГИП	Корниевский		
Нач.отд	Одиноков		
Нач.гр.	Нечипорук		
Инженер	Гнедорец		

709-9-126.93 КЖИ-16.00

Каркас КР3

Стадия	Масса	Масштаб
Р	20,28	1:50
Лист	Листов	

АО Моспромтранспроект

Альбом 3

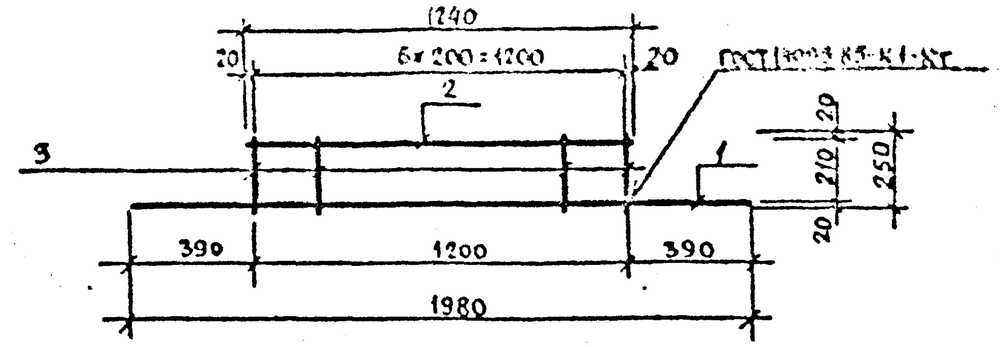

Формат	Зона	Поз.	Обозначение	Наименование	Кол.	Примечание
				Документация		
			КЖИ-ТТ1	Технические условия		
				Сборочные единицы		
64		1	КЖИ-17.01	⌀14АIII ГОСТ 5781-82*, ℓ=1980	1	2,4кг
64		2	КЖИ-17.02	⌀14АIII ГОСТ 5781-82*; ℓ=1240	1	1,5кг
64		3	КЖИ-17.03	⌀6АI ГОСТ 5781-82*; ℓ=250	7	0,06кг

Привязан

Инв. №

ГИП	Корниевский		
Нач.отд	Одиноков		
Нач.гр.	Нечипорук		
Инженер	Гнедорец		

709-9-126.93 КЖИ-17.00

Каркас КР4

Стадия	Масса	Масштаб
Р	4,32	1:20
Лист	Листов	

АО Моспромтранспроект

Взам. инв. №

Подпись и дата

Инв. № подл.

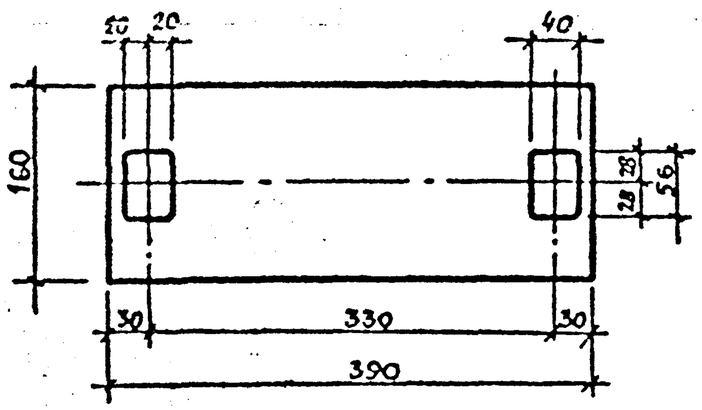

Привязан

Инв. №

709-9-126.93		КЖИ-18.00	
Прокладка Пр1	Стадия	Масса	Масштаб
	Р	9,4	1:5
	Лист	Листов	
ГИП Корецевский			
Нач.отд. Одноков	Лист Б-ПН-20 ГОСТ 19903-74* / С255 ГОСТ 27772-88*	АО МОСПРОМТРАНСПРОЕКТ	
Нач.гр. Нечипоренко			
Инженер Бодовец			

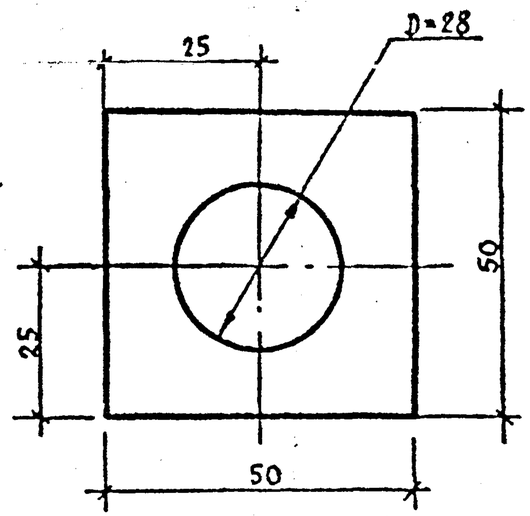

Привязан

Инв. №

709-9-126.93		КЖИ-19.00	
Шайба ШК3	Стадия	Масса	Масштаб
	Р	0,07	1:1
	Лист	Листов	
ГИП Корецевский			
Нач.отд. Одноков	Лист Б-ПН-5 ГОСТ 19903-74* / С255 ГОСТ 27772-88*	АО МОСПРОМТРАНСПРОЕКТ	
Нач.гр. Нечипоренко			
Инженер Бодовец			

Взам. инв. № | Подпись и дата | Инв. № подл.

Альбом 3

Рис.1

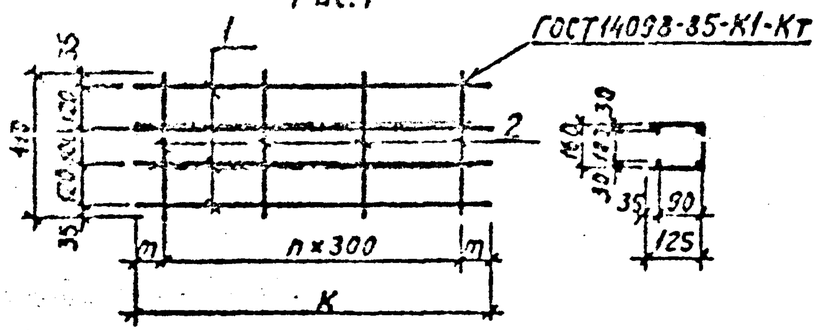

Рис.2

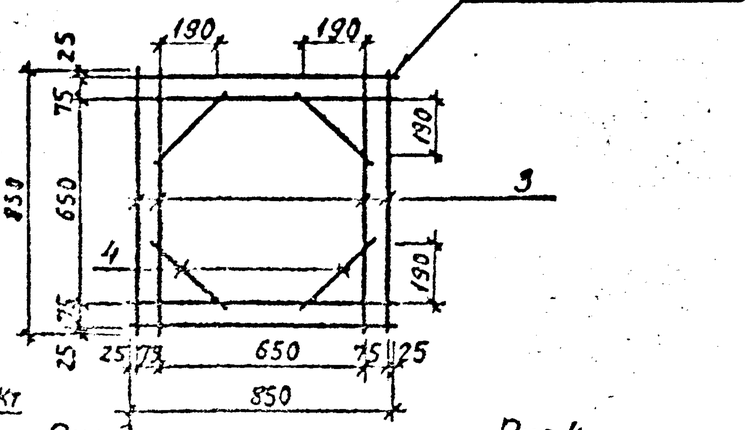

Рис.3

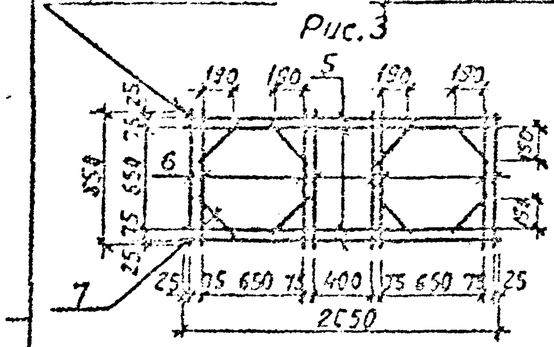

Рис.4

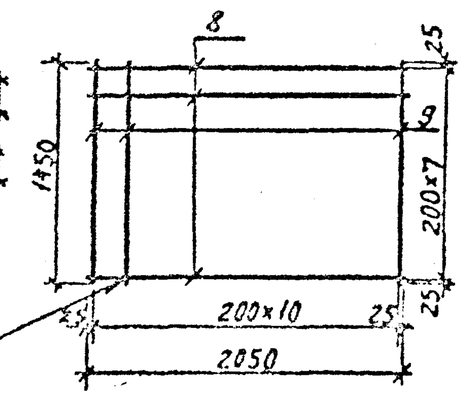

Формат	Зона	Поз.	Обозначение	Наименование	Кол. на исполн. –	01	02	03	04	Примечание
				Документация						
А3			КЖИ-ТТ1	Технические требования						
				Сетка С3						
				Детали.						
Б4		1	КЖИ-20.01	ф6АI ГОСТ5781-82*; ℓ=4400	4					0,98кг
Б4		2	КЖИ-20.02	ф6АI ГОСТ5781-82*; ℓ=410	15					0,09кг
				Сетка С4						
				Детали						
Б4		1	КЖИ-20.03	ф6АI ГОСТ5781-82*; ℓ=820		4				0,18кг
Б4		2	КЖИ-20.04	ф6АI ГОСТ5781-82*; ℓ=410		3				0,09кг
				Сетка С5						
				Детали						
Б4		3	КЖИ-20.05	ф8АIII ГОСТ5781-82*; ℓ=850			8			0,34кг
Б4		4	КЖИ-20.06	ф8АIII ГОСТ5781-82*; ℓ=310			4			0,12кг
				Сетка С6						
				Детали						
Б4		5	КЖИ-20.07	ф8АIII ГОСТ5781-82*; ℓ=2050				4		0,81кг
Б4		6	КЖИ-20.08	ф8АIII ГОСТ5781-82*; ℓ=850				8		0,34кг
Б4		7	КЖИ-20.09	ф8АIII ГОСТ5781-82*; ℓ=310				8		0,12кг
				Сетка С7						
				Детали						
Б4		8	КЖИ-20.10	ф10АIII ГОСТ5781-82*; ℓ=2050					8	1,26кг
Б4		7	КЖИ-20.11	ф10АIII ГОСТ5781-82*; ℓ=1450					11	0,89кг

Обозначение	Марка	Рис.	m, мм	n.	K, мм	Масса кг
КЖИ-20.00	Сетка С3	1	100	14	4400	5.27
-01	С4	1	110	2	820	0.99
-02	С5	2	—	—	—	3.2
-03	С6	3	—	—	—	6.92
-04	С7	4	—	—	—	19.87

Привязан

Инв. №

ГИП	Кореневский	
Нач.отд.	Одиноков	
Нач.гр.	Нечипоренко	
Инженер	Гнедовец	

709-9-126.93 КЖИ-20.00

Сетка С3... С7

Стадия	Масса	Масштаб
Р	см. табл.	
Лист	Листов	

АО Мосгоргипротрансмост

Альбом 3

Разбивка закладных деталей

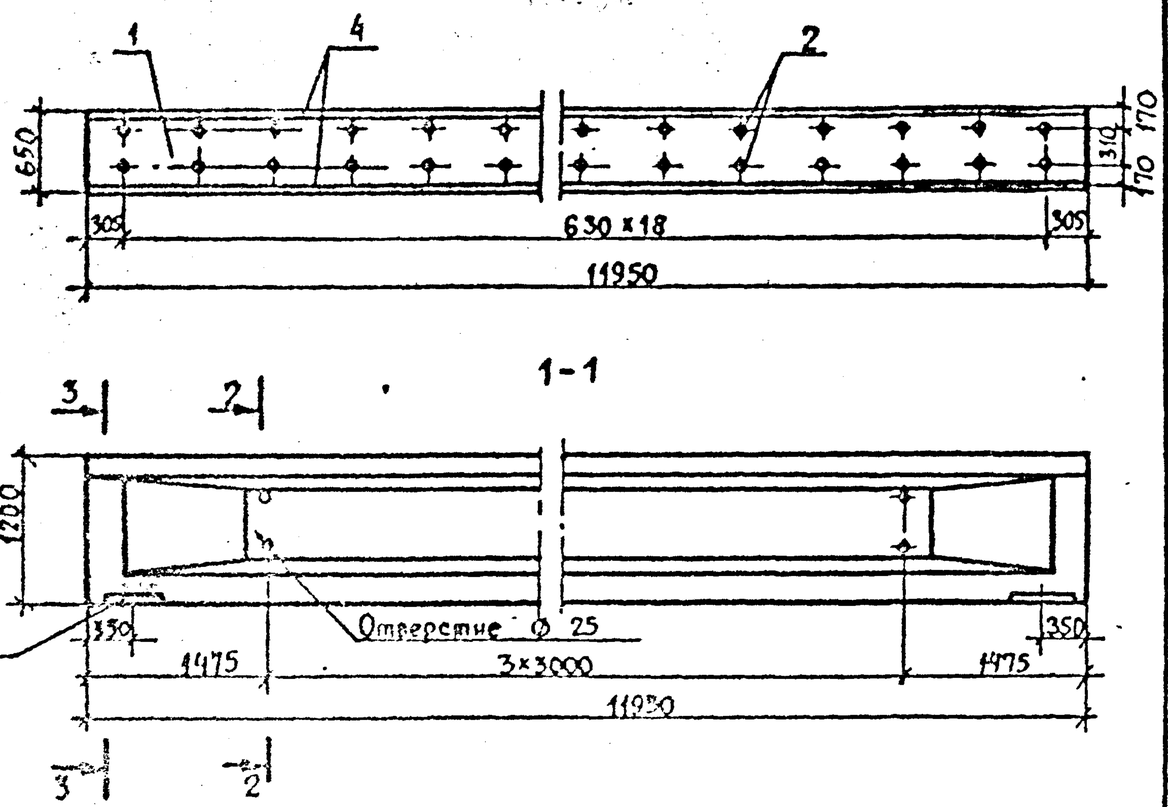

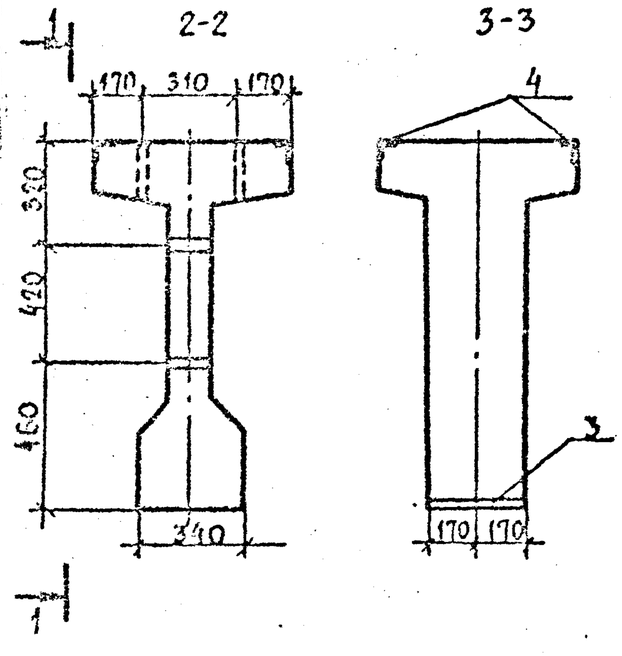

Формат	Зона	Поз.	Обозначение	Наименование	Кол.	Прим.
				Документация		
			1.426.1-8	Пояснительная записка	X	
А3			КЖИ-ВРС 1	Ведомость расхода стали	X	
				Сборочные единицы		
		1	1.426.1-8	Балка БК12-5А У-С,К	1	
А4		2	КЖИ-22.00	Каркас КП4и	1	
А4		3	КЖИ-26.00	Закладная деталь ЗД-4	2	
А4		4	КЖИ-27.00	ЗД-5	2	

ГИП	Кореневский		
ГИП	Гордеев		
Инж. I к	Ковальчук		
Инж. I к	Иванишкова		

709-9-126.93 КЖИ-21.00

Балка подкрановая (БК12-5А У-С,К)

Стадия	Масса	Масш
Р	10,3т	1:
Лист	Листов	

АО МОСПРОМТРАНСПР

Инв. № подл. | Подпись и дата | Взам. инв. №

Альбом 3

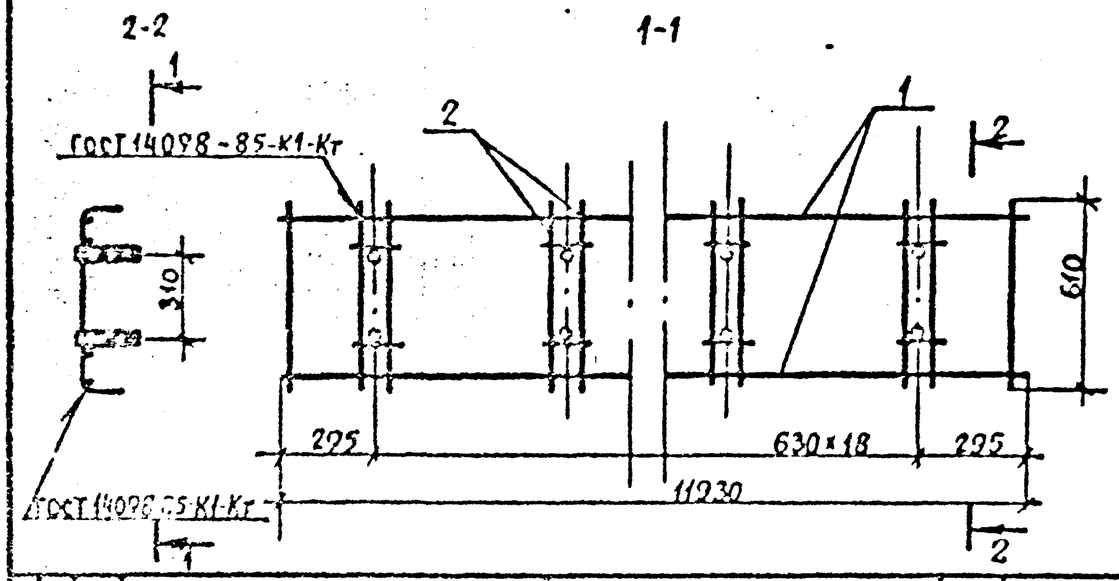

Формат	Зона	Поз.	Обозначение	Наименование	Кол.	Примечание
				Документация		
			1.426.1-8	Пояснительная записка	X	
				Сборочные единицы		
А3		1	КЖИ-23.00	Сетка арматурная С13Н	1	
А3		2	КЖИ-24.00	Каркас КР4И	19	

ГИП	Кореневский		
ГИП	Гордеев		
Инж.II к	Ковальчук		
Инж.I к	Иванникова		

709-9-126.93 КЖИ-22.00

Каркас пространственный (КП 4и)

Стадия	Масса	Масштаб
Р		1:20
Лист	Листов 1	

ЛОМОСПРОМТРАНСПРОЕКТ

Альбом 3

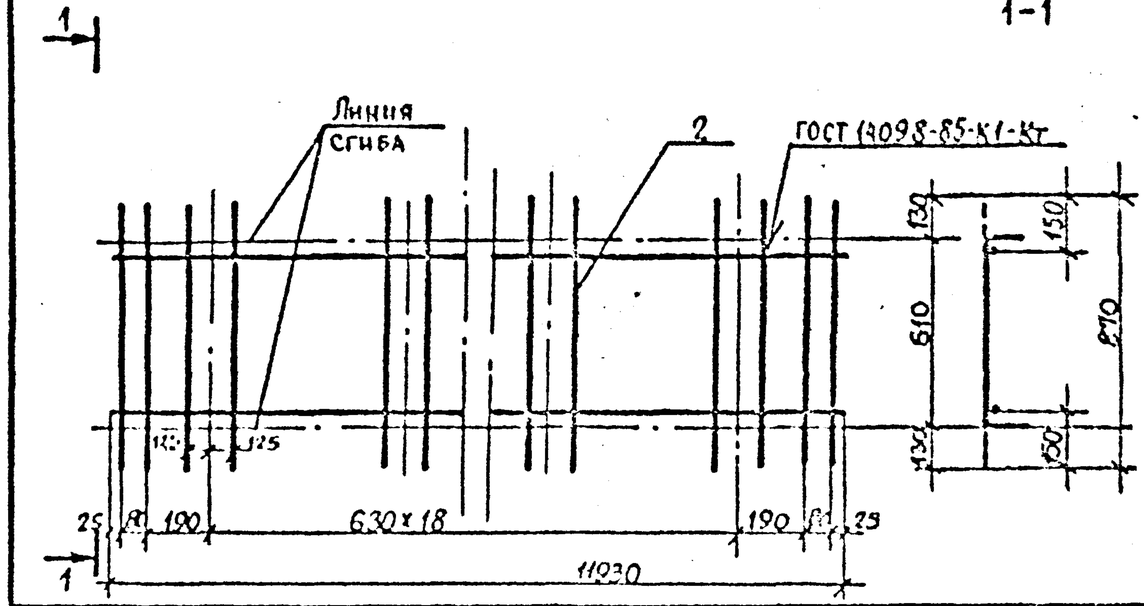

Формат	Зона	Поз.	Обозначение	Наименование	Кол.	Примечание
				Документация		
			1.426.1-8	Пояснительная записка	X	
				Сборочные единицы		
			1.426.1-8	Сетка арматурная С13	1	
				Детали		
64		2	КЖИ-23.01	ФВА-III ГОСТ 5781-82* С-870	8	0.34 кг

В спецификацию включены дополнительные детали.

ГИП	Кореневский		
ГИП	Гордеев		
Инж.II к	Ковальчук		
Инж.I к	Иванникова		

709-9-126.93 КЖИ-23.00

Сетка арматурная (С13Н)

Стадия	Масса	Масштаб
Р		1:20
Лист	Листов 1	

ЛОМОСПРОМТРАНСПРОЕКТ

Инв. N подл. | Подпись и дата | Взам. инв. N

Альбом III

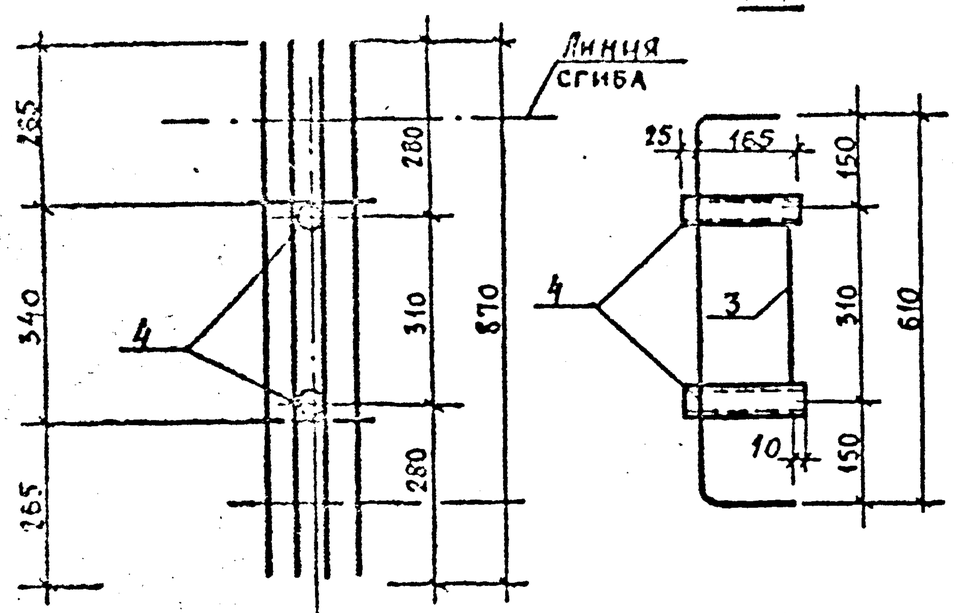

Формат	Зона	Поз.	Обозначение	Наименование	Кол.	Примечание
				Документация		
			1.426.1-8	Пояснительная записка	X	
				Сборочные единицы		
			1.426.1-8	Каркас КР4		
				Детали		
Б4		3	КЖИ-24.01	⌀8А-III ГОСТ5781-82* Б340	1	0,13кг
Б4		4	КЖИ-25.00	Труба	2	

ГИП	Корневский		
ГИП	Гордеев		
Инж. I к.	Ковальчук		
Инж. I к.	Иванников		

709-9-126.93 КЖИ-24.00

Каркас плоский (КР4и)

Стадия	Масса	Масштаб
Р	2.53	1:10
Лист	Листов 1	

АО МОСПРОМТРАНСПРОЕКТ

Альбом III

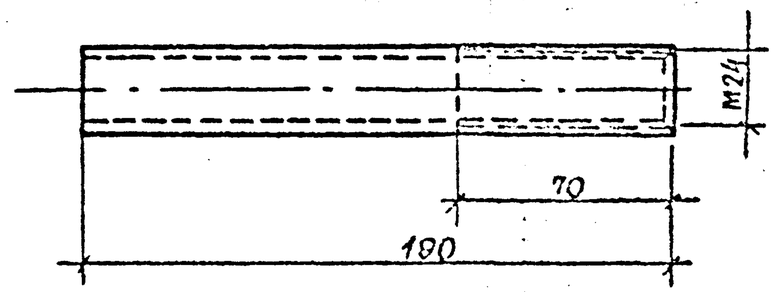

ГИП	Кореневский		
ГИП	Гордеев		
Инж. I к.	Ковальчук		
Инж. I к.	Иванников		

709-9-126.93 КЖИ-25.00

Труба

Труба 28х4 ГОСТ 8732-78* / Б-10 ГОСТ 8731-74*

Стадия	Масса	Масштаб
Р	0,45	1:2
Лист	Листов 1	

АО МОСПРОМТРАНСПРОЕКТ

Инв. № подл. | Подпись и дата | Взам. инв. №

Альбом 3

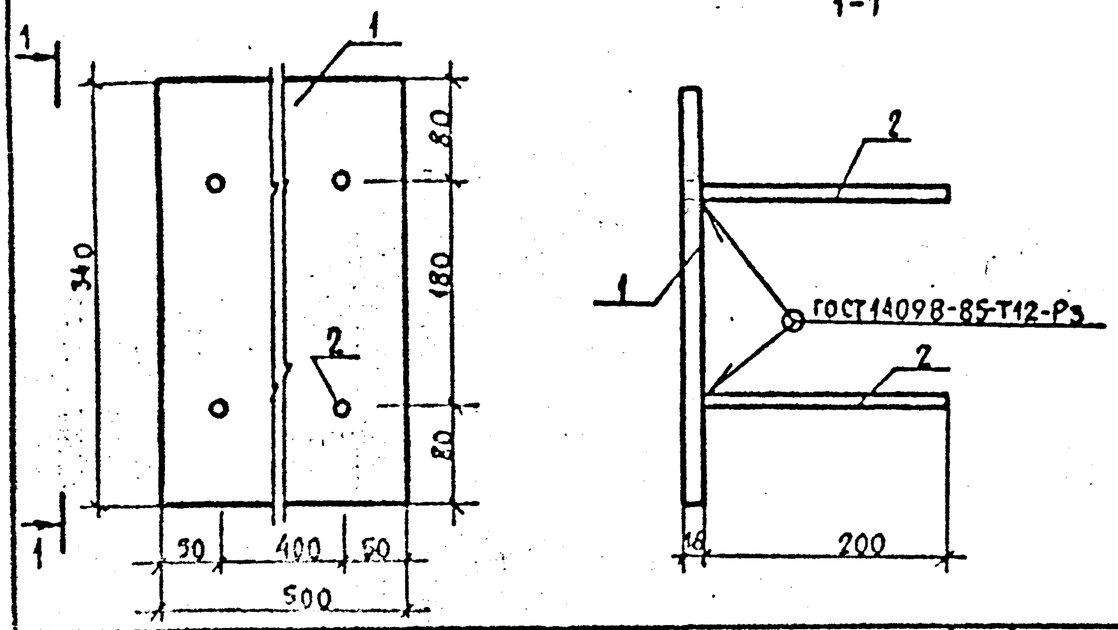

Формат	Зона	Поз.	Обозначение	Наименование	Кол.	Примечание
				Документация		
			КЖИ-ТТ1	Технические требования	X	
				Детали		
		1	КЖИ - 26.01	Лист $\frac{Б\text{-}ПН\text{-}16\ ГОСТ19903\text{-}74^{*}}{С235\ ГОСТ\ 27772\text{-}88^{*}}$	1	21,3кг
		2	КЖИ - 26.02	Ф10АⅢ ГОСТ 5781-82; ℓ=200	4	0,12кг

ГИП	Корнеевский		
ГИП	Горбачев		
Инж. Ек.	Корольчук		
Инж. Тк.	Иванникова		

709-9-126.93 КЖИ-26.00

Закладная деталь (ЗД-4)

Стадия	Масса	Масштаб
Р	21.79	1:5
Лист	Листов 1	

АО МОСПРОМТРАНСПРОЕКТ

Альбом 3

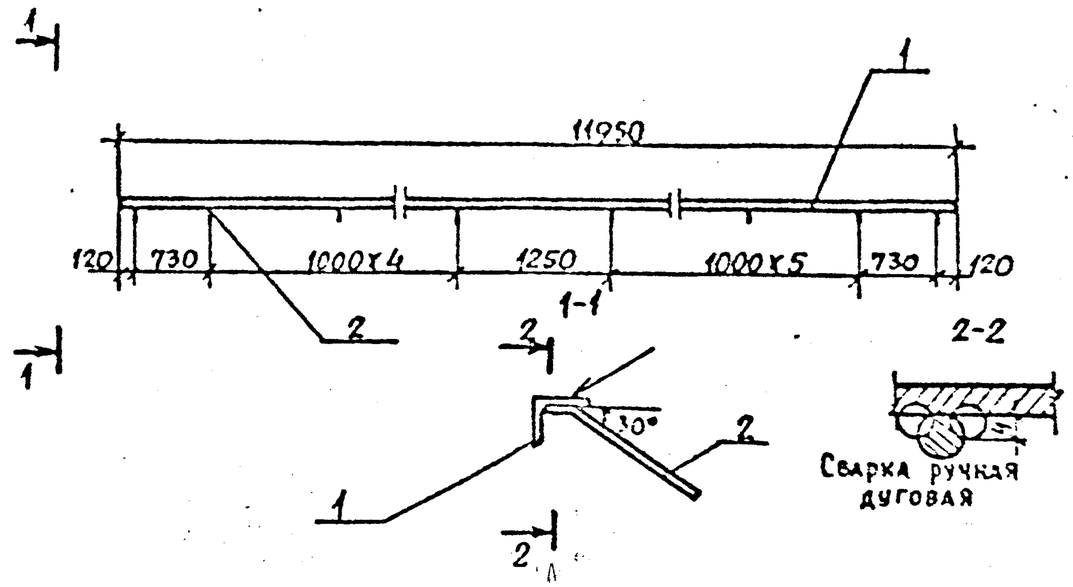

Формат	Зона	Поз.	Обозначение	Наименование	Кол.	Примечание
				Документация		
Д3			КЖИ-ТТ1	Технические требования	X	
				Детали		
Б4		1	КЖИ - 27.01	Уголок $\frac{45x45x5\ ГОСТ\ 8509\text{-}72^{*}}{С235\ ГОСТ\ 27772\text{-}83^{*}}$	1	40.27кг
Б4		2	КЖИ - 27.02	Ф8АⅢ ГОСТ 5781-82*, ℓ=150	13	0.06 кг

ГИП	Корнеевский		
ГИП	Горбачев		
Инж. Ек.	Корольчук		
Инж. Тк.	Иванникова		

709-9-126.93 КЖИ-27.00

Закладная деталь (ЗД-5)

Стадия	Масса	Масштаб
Р	41.05	1:5
Лист	Листов 1	

АО МОСПРОМТРАНСПРОЕ

Альбом 3

Формат	Зона	Поз.	Обозначение	Наименование	Кол.	Примеч.
				Документация		
А3			КЖИ-ТТ1	Технические требования	X	
А4			КЖИ-28.00 СБ	Сборочный чертеж	X	
			КЖИ-ВрС1	Ведомость расхода стали	X	
				Сборочные единицы		
А4		1	КЖИ-29.00	Сетка арматурная С-8	2	
А4		2	КЖИ-31.00	Закладная деталь ЗД-6	2	
А4		3	КЖИ-30.00	ЗД-7	4	
				Детали		
А4		4	КЖИ-32.00	Шпилька	4	
А4		5	КЖИ-33.00	Петля строповочная ПС-2	2	
Ст4		6	КЖИ-28.01	⌀10А-III ГОСТ 5781-82*; ℓ=140	26	0,78 кг
Ст4		7	КЖИ-28.02	Трубка ВГТВ-50-355-25х1,15		
				черная ГОСТ 19034-82*; ℓ=160	2	
				Стандартные изделия		
		8		Гайка М22		
				ГОСТ 5915-70*	8	
		9		Шайба 22		
				ГОСТ 6958-78*	4	
				Материалы		
				Бетон В25	0,15	м³

Подпись и дата | Взам. инв. №

ГИП	Корженевский		709-9-126.93 КЖИ-28.00		
ГИП	Горяев		Диафрагма (Д1)	Стадия	Лист	Листов
Инж. I к.	Ковальчук			Р		1
Инж. I к.	Иванников			АО МОСПРОМТРАНСПРОЕКТ	

Инв. № подл.

Альбом 3

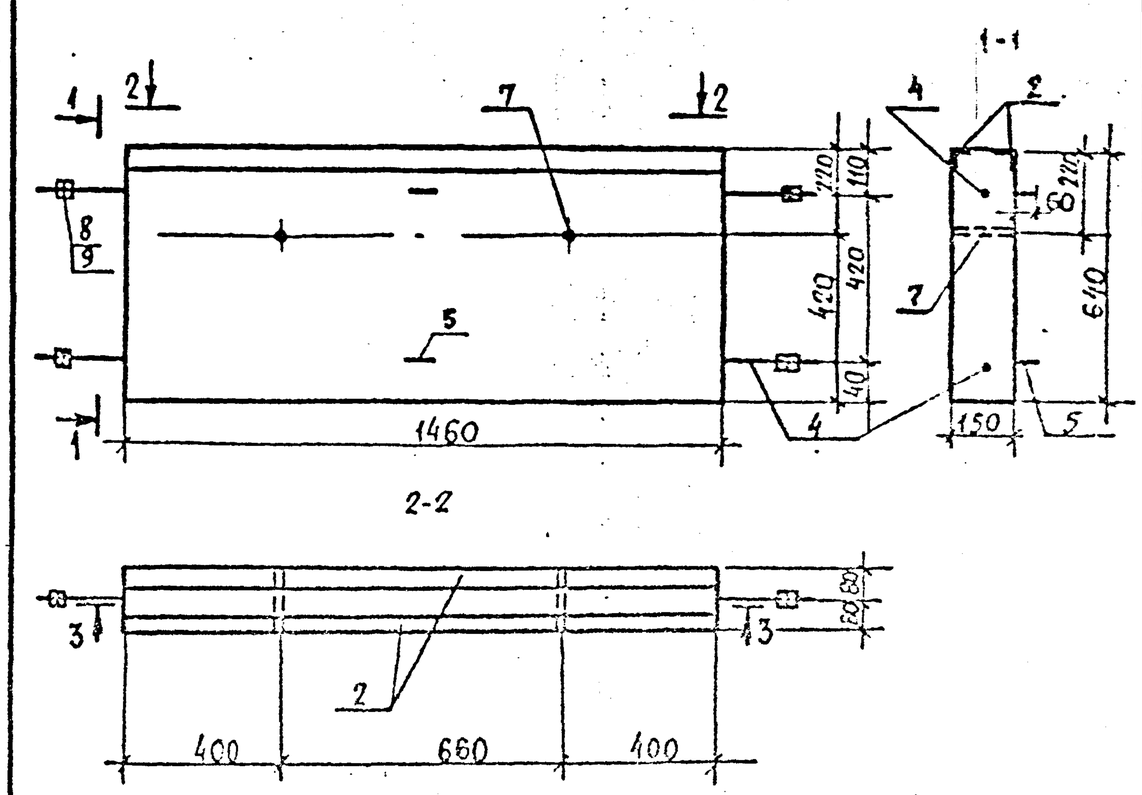

Подпись и дата | Взам. инв. №

ГИП	Корженевский		709-9-126.93 КЖИ-28.00 СБ		
ГИП	Горяев		Диафрагма (Д-1) Сборочный чертеж	Стадия	Масса	Масшт.
Инж. I к.	Ковальчук			Р	375	1:15
Инж. I к.	Иванников			Лист 1	Листов 2
				АО МОСПРОМТРАНСПРОЕКТ	

Инв. № подл.

Альбом 3

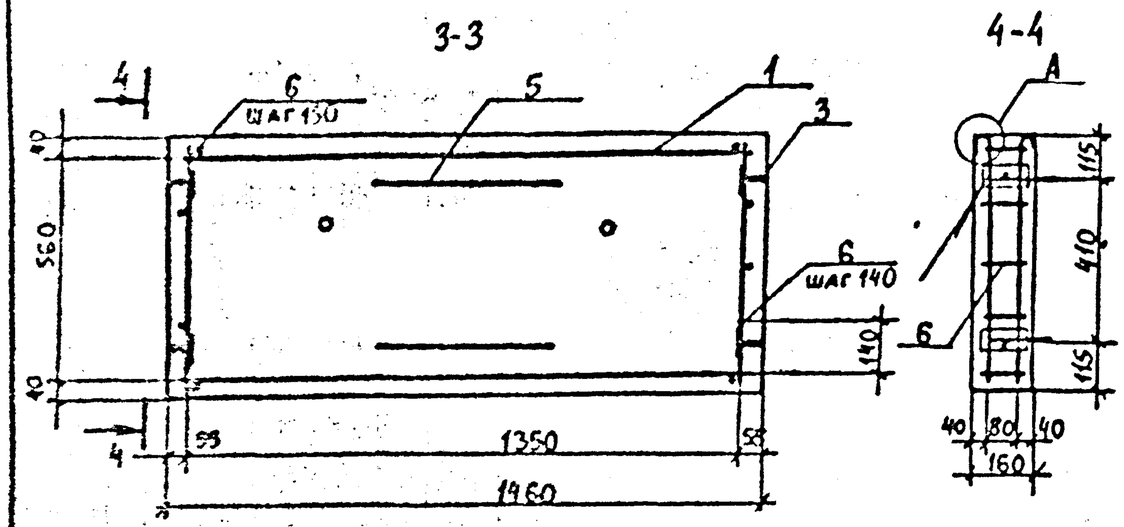

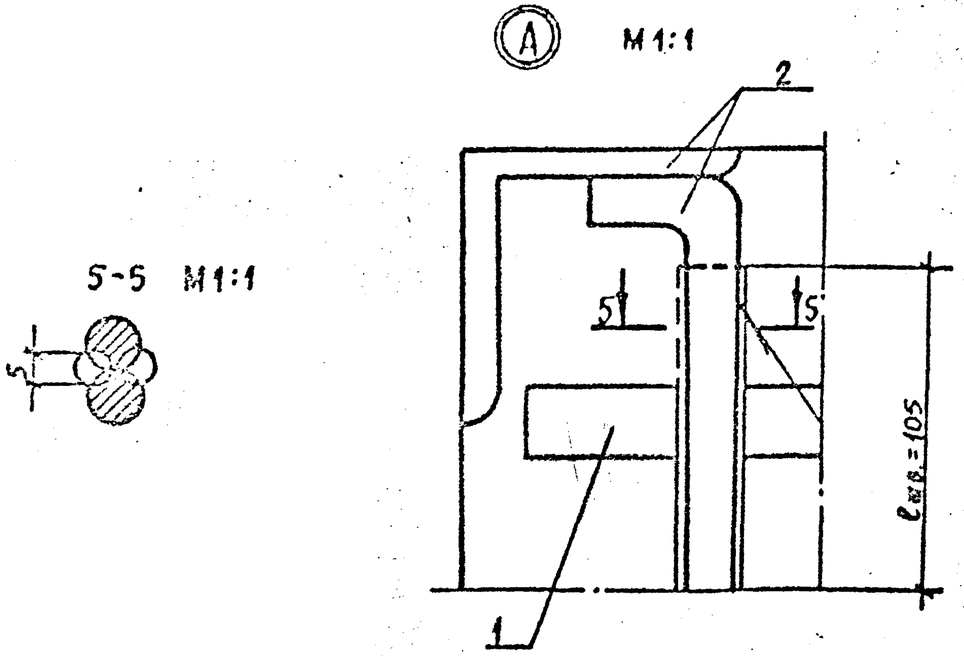

Сварка ручная дуговая

КЖИ..-28.00 СБ

Лист 2

Альбом 3

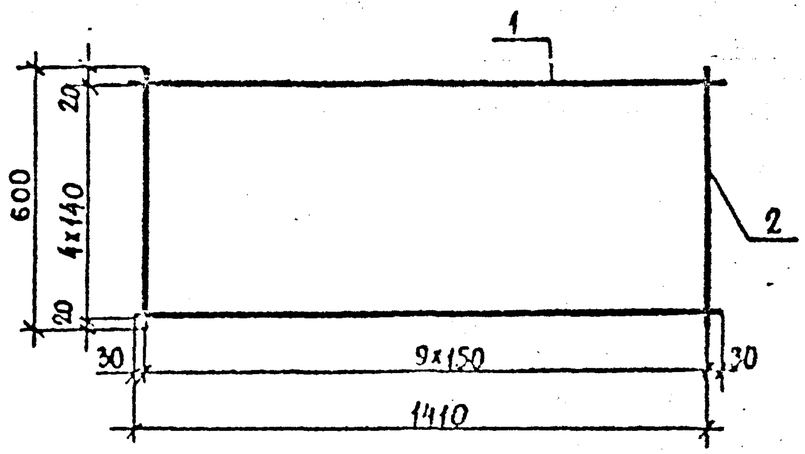

Формат	Зона	Поз.	Обозначение	Наименование	Кол.	Примечание
				Документация		
А3			КЖИ-ТТ1	Технические требования	X	
				Детали		
Бч		1	КЖИ - 29.01	ф10АIII ГОСТ 5781-82*; ℓ=1410	5	0,86 кг
Бч		2	КЖИ- 29.02	ℓ=600	10	0,37 кг

ГИП	Кореневский		
ГИП	Горяев		
Инж. I к.	Ковальчук		
Инж. I к.	Шелпиков		

709-9-126.93 КЖИ-29.00

Сетка арматурная (С-8)

Стадия	Масса	Масштаб
Р	8,0	1:15
Лист	Листов 1	

АО МОСПРОМТРАНСПРОЕКТ

Инв. № подл. | Подпись и дата | Взам. инв. №

Альбом 3

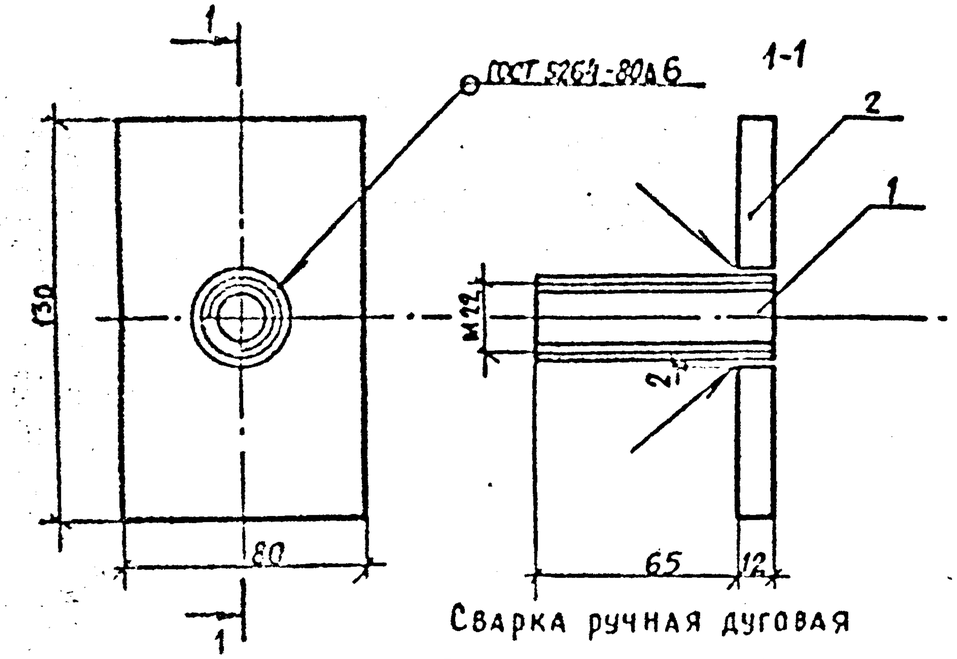

Сварка ручная дуговая

Формат	Зона	Поз.	Обозначение	Наименование	Кол.	Примечание
				Документация		
А3			КЖИ-ТТ1	Технические требования	✕	
				Детали		
Б4		1	КЖИ-30.01	Труба $\frac{24\times4\ ГОСТ\ 8734\text{-}15,6\text{-}77}{ГОСТ\ 8733\text{-}74^*}$	1	0,17кг
Б4		2	КЖИ-30.02	Лист $\frac{Б\text{-}ПН\text{-}12\ ГОСТ\ 19903\text{-}74^*}{С255\ ГОСТ\ 27772\text{-}88^*}$	1	1,0кг

ГИП	Корженевский		
ГИП	Гордеев		
Инж. II к.	Ковальчук		
Инж. I к.	Иванников		

709-9-126.93 КЖИ-30.00

Закладная деталь (ЗД-7)

Стадия	Масса	Масшт.
Р	1,2	1:2
Лист	Листов 1	

АО МОСПРОМТРАНСПРОЕКТ

Инв. № подл. | Подпись и дата | Взам. инв. №

Альбом 3

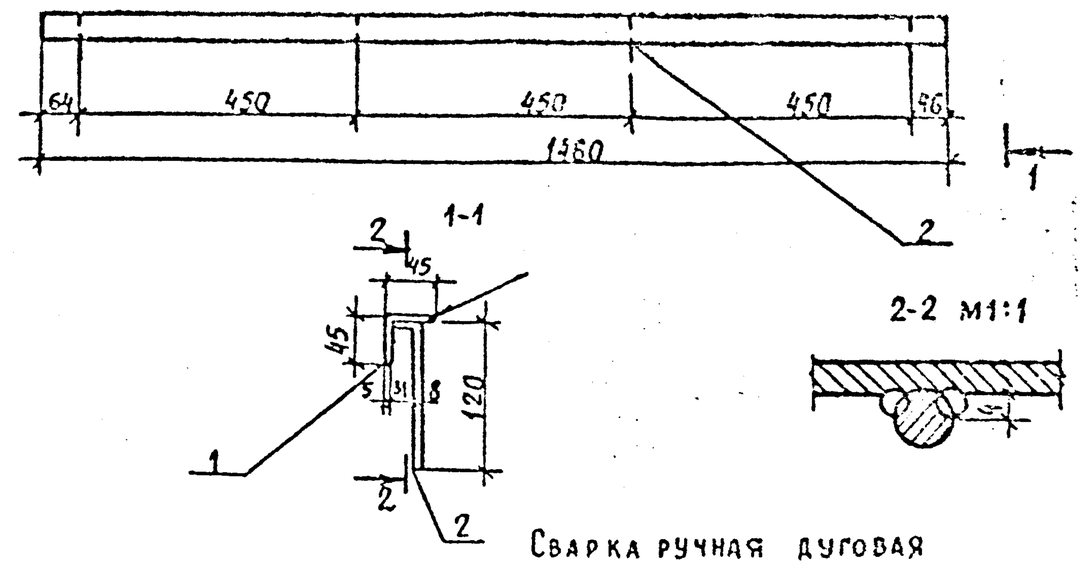

Сварка ручная дуговая

Формат	Зона	Поз.	Обозначение	Наименование	Кол.	Примечание
				Документация		
А3			КЖИ-ТТ1	Технические требования	✕	
				Детали		
Б4		1	КЖИ-31.01	Уголок $\frac{45\times45\times5\ ГОСТ\ 8509\text{-}72^*\ \ell=1460}{С235\ ГОСТ\ 27772\text{-}88^*}$	1	4,92кг
Б4		2	КЖИ-31.02	⊙8-Ⅱ ГОСТ 5781-82* ℓ=150	4	0,08кг

ГИП	Корженевский		
ГИП	Гордеев		
Инж. II к.	Ковальчук		
Инж. I к.	Иванников		

709-9-126.93 КЖИ-31.00

Закладная деталь (ЗД-6)

Стадия	Масса	Масшт.
Р	5,16	1:10
Лист	Листов 1	

АО МОСПРОМТРАНСПРОЕКТ

Инв. № подл. | Подпись и дата | Взам. инв. №

Альбом III

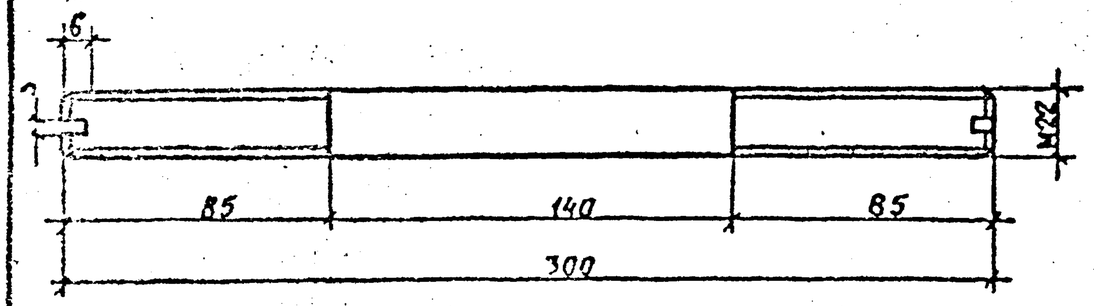

709-9-126.93 КЖИ-32.00			
Шпилька	Стадия	Масса	Масштаб
	Р	0,89	1:2
	Лист	Листов 1	
АI ф22 ГОСТ 5781-82* / Ст 3СП ГОСТ 380-88*	АОМОСПРОМТРАНСПРОЕКТ		

ГИП	Корженевский
ГИП	Горлачев
Инж. Iк	Ковальчук
Инж. Iк	Шляпникова

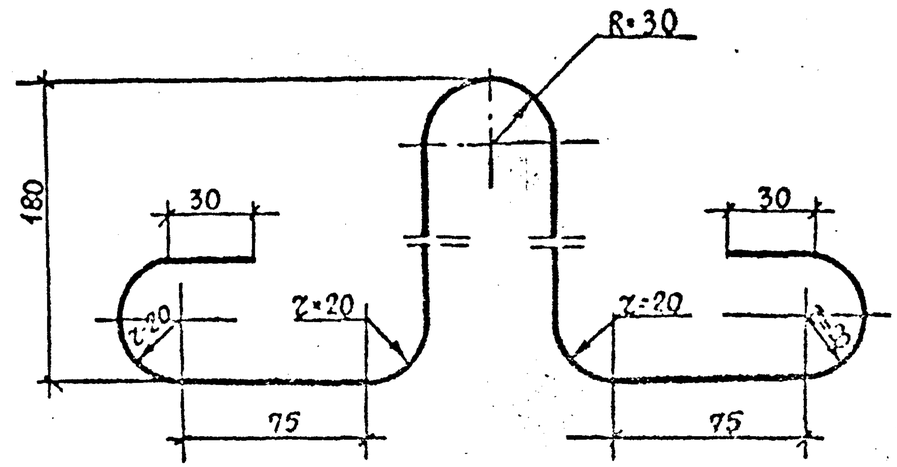

Длина заготовки $\mathcal{L}$=750мм.

709-9-126.93 КЖИ-33.00			
Петля строповочная (ПС-2)	Стадия	Масса	Масштаб
	Р	0,3	1:25
	Лист	Листов 1	
АI ф8 ГОСТ 5781-82*	АОМОСПРОМТРАНСПРОЕКТ		

ГИП	Корженевский
ГИП	Горлачев
Инж. Iк	Ковальчук
Инж. Iк	Шляпникова

Взам. инв. №

Подпись и дата

Инв. № подл.

Альбом 3

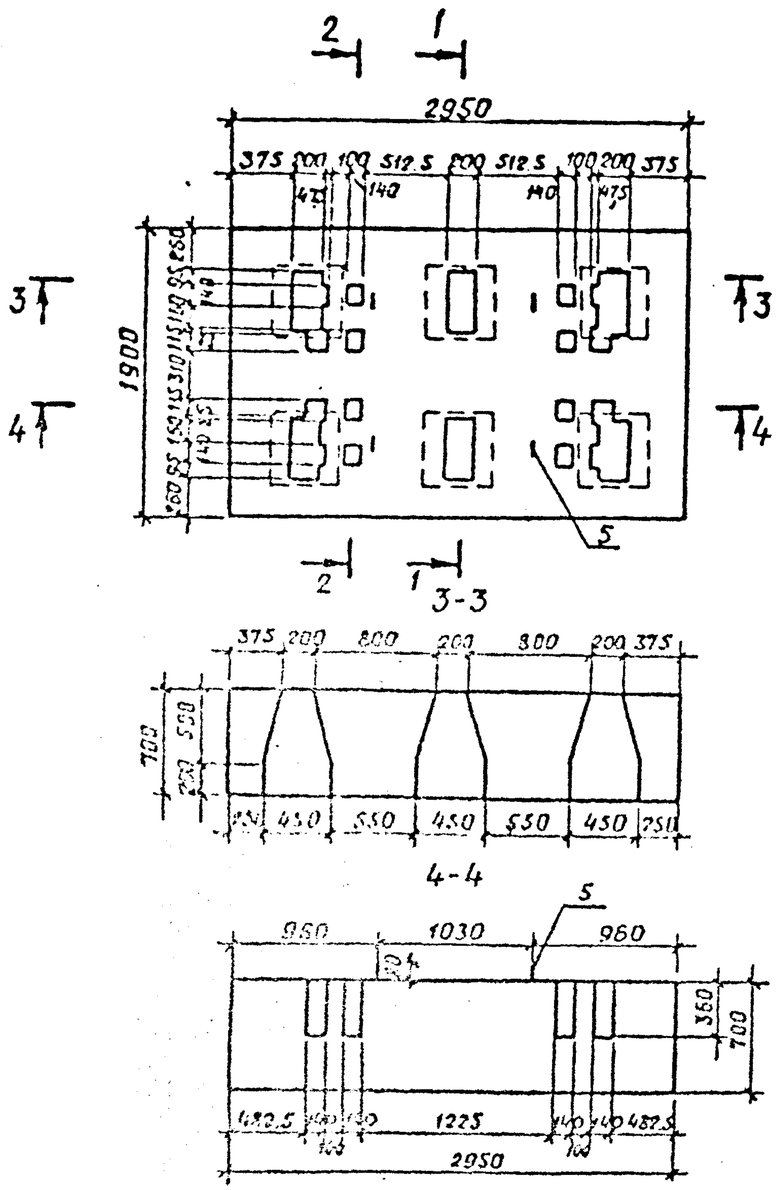

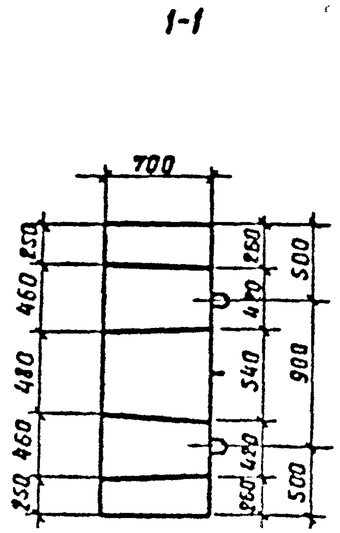

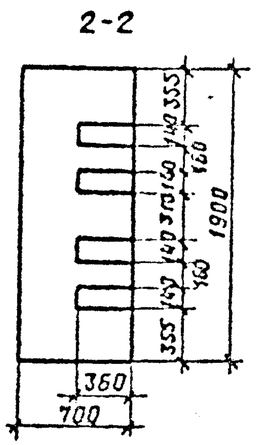

Формат	Зона	Поз.	Обозначение	Наименование	Кол.	Прим.
				Документация		
А3			КЖИ-ТТ1	Технические требования	X	
А3			КЖИ-ВРС1	Ведомость расхода		
				стали	X	
				Сборочные единицы		
А4		1	КЖИ-35.00	Сетка арматурная С-9	1	
А4		2	КЖИ-36.00	С-10	1	
				Детали		
А4		3	КЖИ-37.00	Хомут	3	
А4		4	-01	Хомут	6	
А4		5	КЖИ-38.00	Строповочная петля ПС2	4	
Б4		6	КЖИ-34.01	⌀5Вр1 ГОСТ 6727-80, ℓ=620	18	0,09 кг
				Материалы		
				Бетон В25	2,9	м³

ГИП	Кроенсёский		
ГИП	Гордеев		
Инж. II к.	Ковальчук		
Инж. I к.	Иванникова		

709-9-126.93 КЖИ-34.00СБ

Насадка промежуточной опоры (НП1)

Стадия	Масса	Масштаб
Р	7.3	
Лист 1	Листов 2	

ЦО Мосгоропстранпроект

Схемы армирования

ГОСТ14098-85-КI-Кт

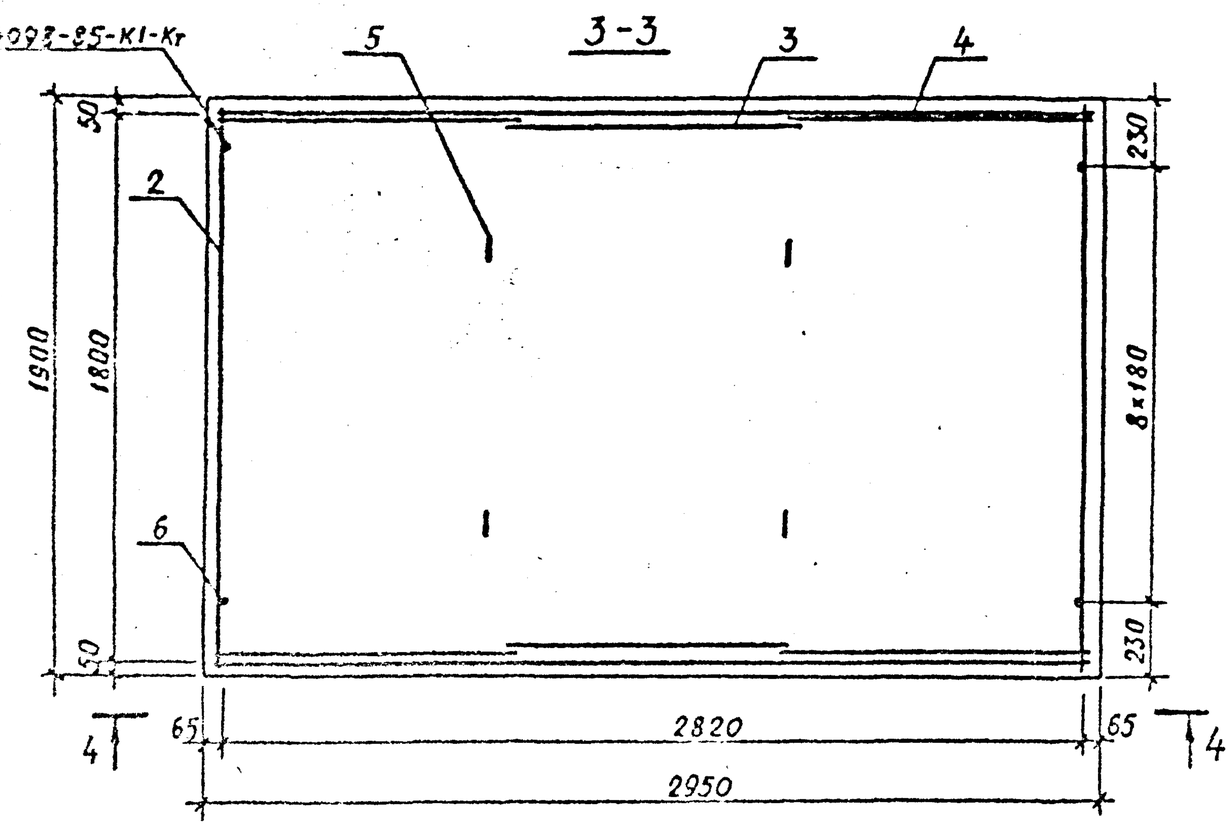

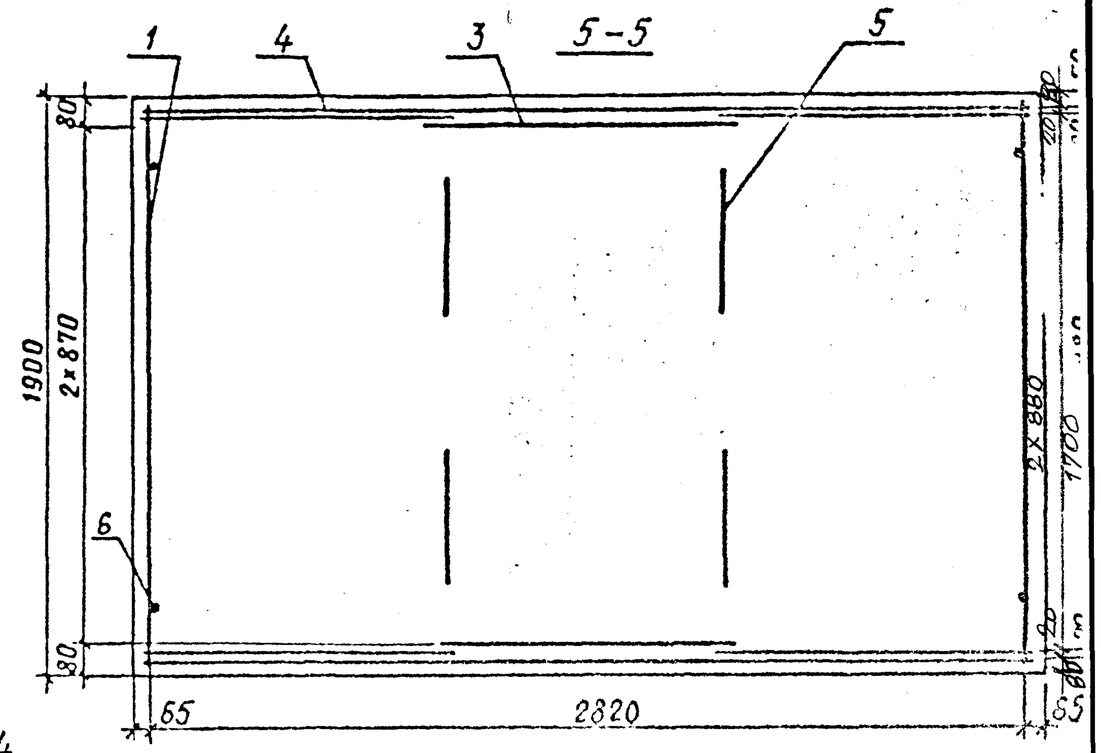

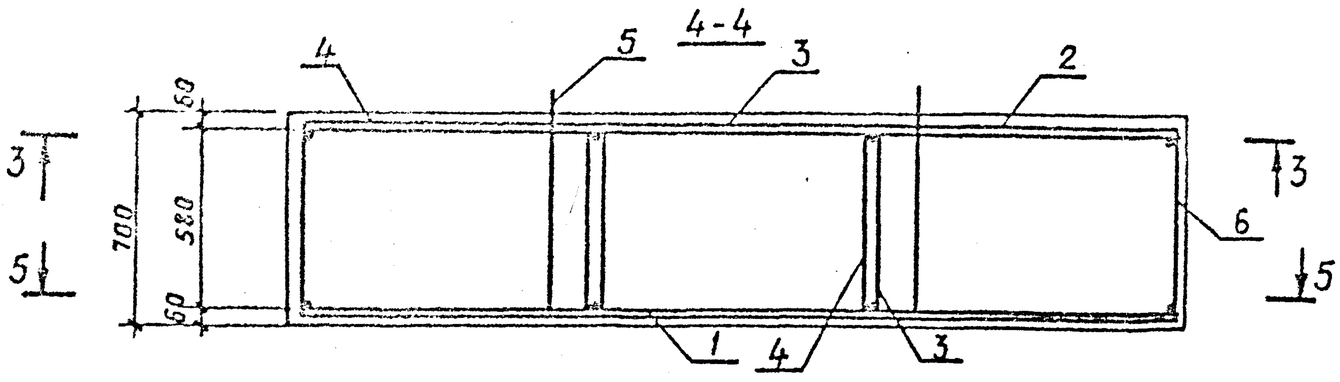

Альбом 3

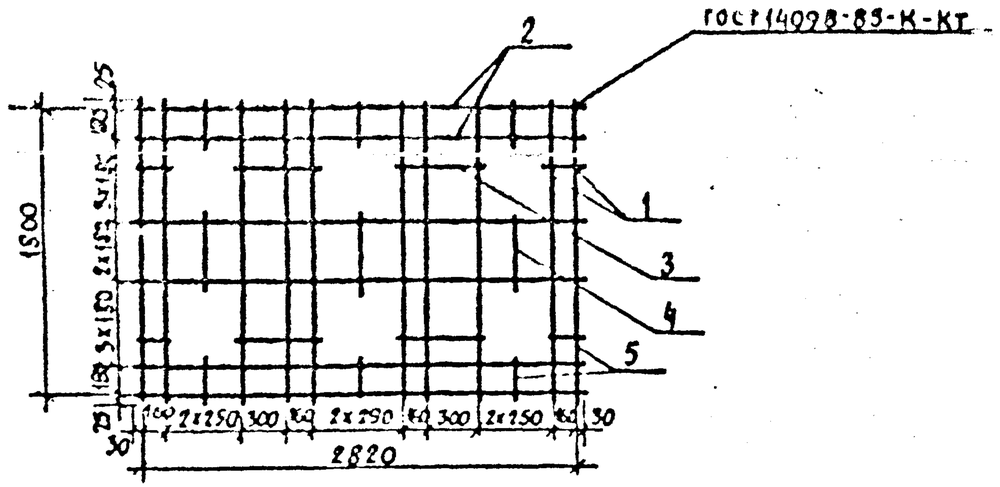

Формат	Зона	Поз.	Обозначение	Наименование	Кол.	Примечание
				Документация		
А3			КЖИ-ТТ1	Технические требования	X	
				Детали		
Б4		1	КЖИ-35.01	⌀16АIII, ГОСТ 5781-82*, ℓ=1850	10	3,70 кг
Б4		2	КЖИ-35.02	⌀12АIII, ГОСТ 5781-82*, ℓ=2880	7	2,56 кг
Б4		3	КЖИ-35.03	ℓ=480	8	0,43 кг
Б4		4	КЖИ-35.04	ℓ=400	3	0,35 кг
Б4		5	КЖИ-35.05	ℓ=210	14	0,19 кг

Корольчук			
Гордеев			
Инж. II к. Корольчук			
Инж. I к. Ивашникова			

709-9-126.93 КЖИ-35.00

Сетка арматурная (С-9)

Стадия	Масса	Масштаб
Р	62,1	
Лист	Листов 1	

ДОМОСПРОМТРАНСПРОЕКТ

Альбом 3

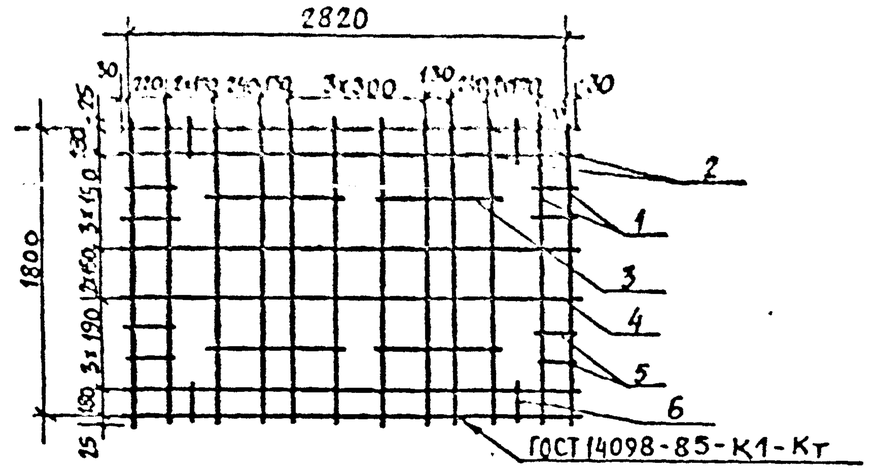

Формат	Зона	Поз.	Обозначение	Наименование	Кол.	Примечание
				Документация		
А3			КЖИ-ТТ1	Технические требования	X	
				Детали		
Б4		1	КЖИ-36.01	⌀16АIII, ГОСТ 5781-82*, ℓ=1850	12	2,92 кг
Б4		2	КЖИ-36.02	⌀12АIII, ГОСТ 5781-82*, ℓ=2880	7	2,56 кг
Б4		3	КЖИ-36.03	ℓ=700	4	0,62 кг
Б4		4	КЖИ-36.04	ℓ=530	2	0,25 кг
Б4		5	КЖИ-36.05	ℓ=280	8	0,25 кг
Б4		6	КЖИ-36.06	ℓ=210	4	0,19 кг

Взам. инв. № | Подпись и дата | Инв. № подл.

ГИП	Корольский	
ГИП	Гордеев	
Инж. II к.	Корольчук	
Инж. I к.	Ивашникова	

709-9-126.93 КЖИ-36.00

Сетка арматурная (С-10)

Стадия	Масса	Масштаб
Р	58,8	
Лист	Листов 1	

ДОМОСПРОМТРАНСП

Альбом 3

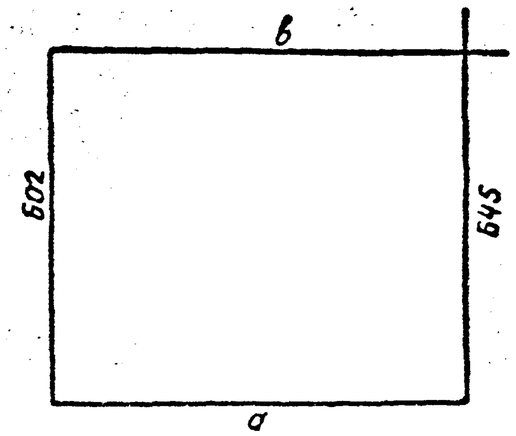

Обозначение	а	в	Масса кг
КЖИ-37.01	923	975	0,48
-01	983	1035	0,50

Взам. инв. N | Подпись и дата | Инв. N подл.

709-9-126.93			КЖИ-37.00			
Хомут				Стадия	Масса	Масшт.
				Р	см. табл.	1:10
				Лист	Листов 1	
ГИП	Корневский		Проволока S Вр I ГОСТ 6727-80*	АО Мосгипротранспроект		
ГИП	Гордеев					
Инж. II к.	Ковальчук					
Инж. I к.	Иванцова					

Альбом 3

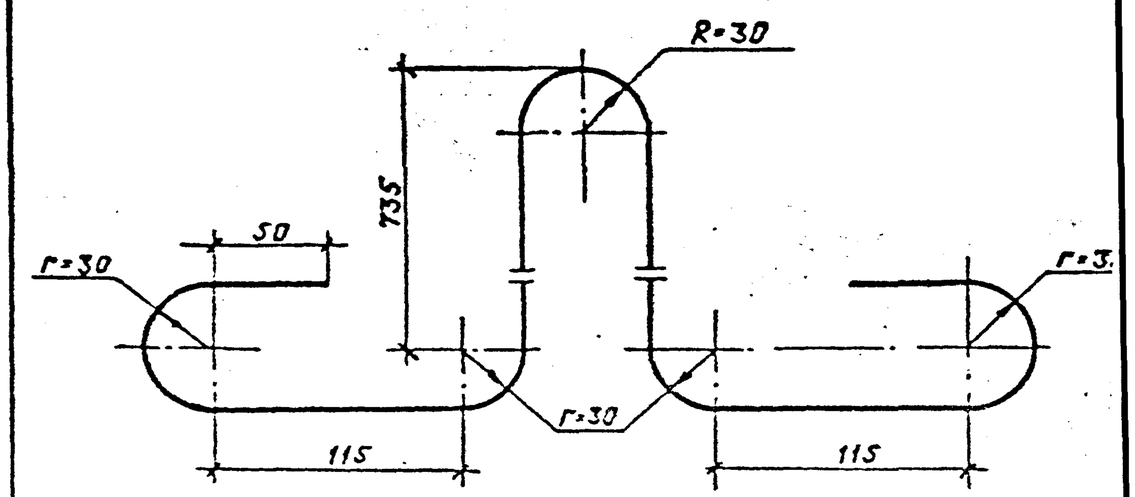

Длина заготовки 2117 мм

Взам. инв. N | Подпись и дата | Инв. N подл.

709-9-126.93			КЖИ-38.00			
Петля строповочная (ПС-3)				Стадия	Масса	Масшт.
				Р	4,2	
				Лист	Листов	
ГИП	Корневский		ф18 А I ГОСТ 5781-82*	АО Мосгипротранс		
ГИП	Гордеев					
Инж. II к.	Ковальчук					
Инж. I к.	Иванцова					

Альбом 3

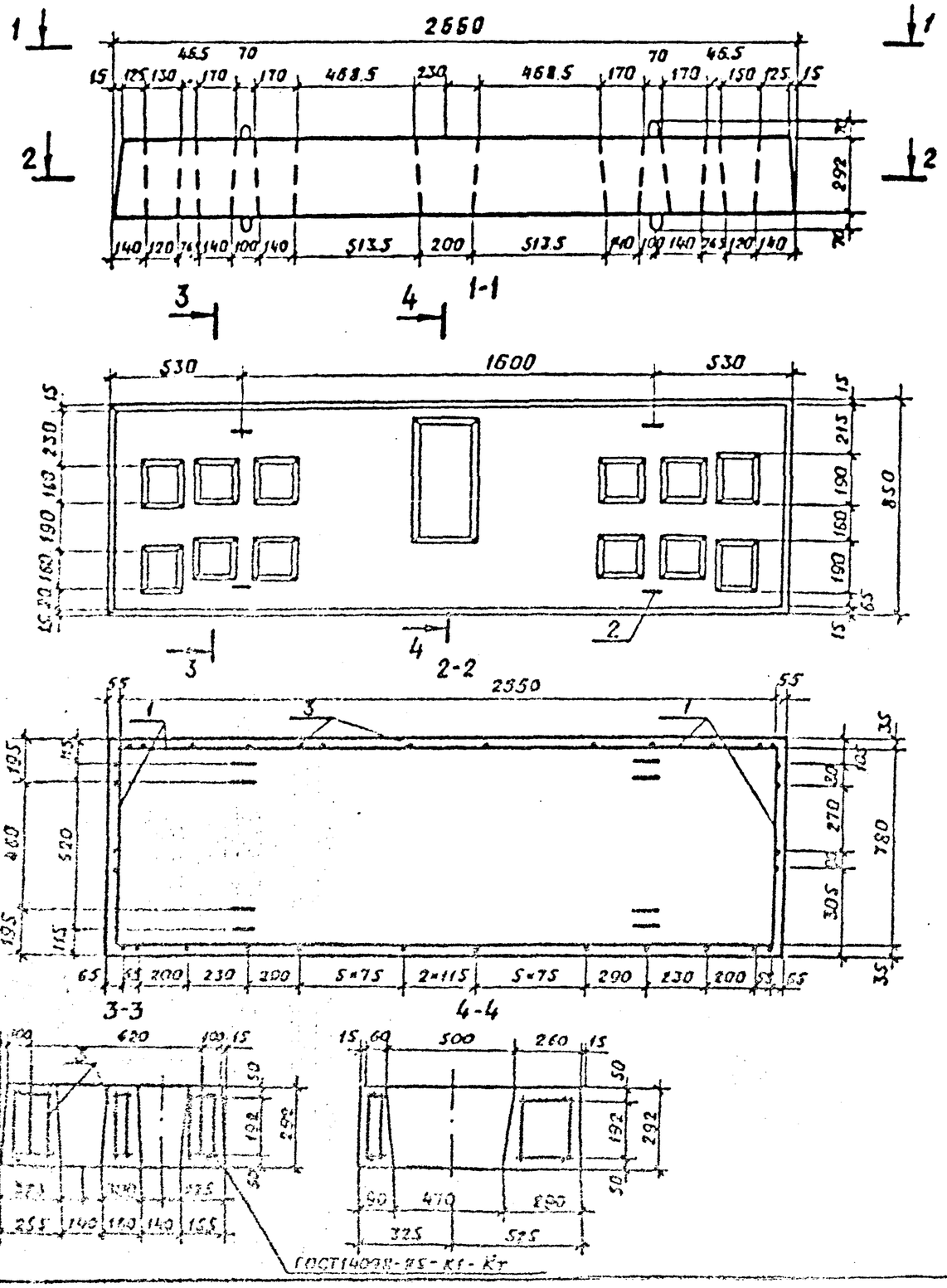

Формат	Зона	Поз.	Обозначение	Наименование	Кол.	Примечание
				Документация		
А3			КЖИ-ТТ1	Технические требования		
А3			КЖИ-ВРС1	Ведомость расхода стали		
				Сборочные единицы		
А4		1	КЖИ-40.00	Сетка арматурная С-11	2	
				Детали		
А4		2	КЖИ-41.00	Петля строповочная ПС-4	8	
Б4		3	КЖИ-39.01	ф10АIII ГОСТ5781-82*; l=240	102	0,15 кг
				Материалы		
				Бетон В25	0,53	м³

ГИП	Корнейский		
ГИП	Гордеев		
Инж. II к.	Кобильчук		
Инж. I к.	Иванникова		

709-9-126.93 КЖИ-39.00 СБ

Подферменник (ПФ1)

Стадия	Масса	Масшт.
Р	1325	1:20
Лист	Листов 1	

АО Мосгипротрансмост

Альбом 3

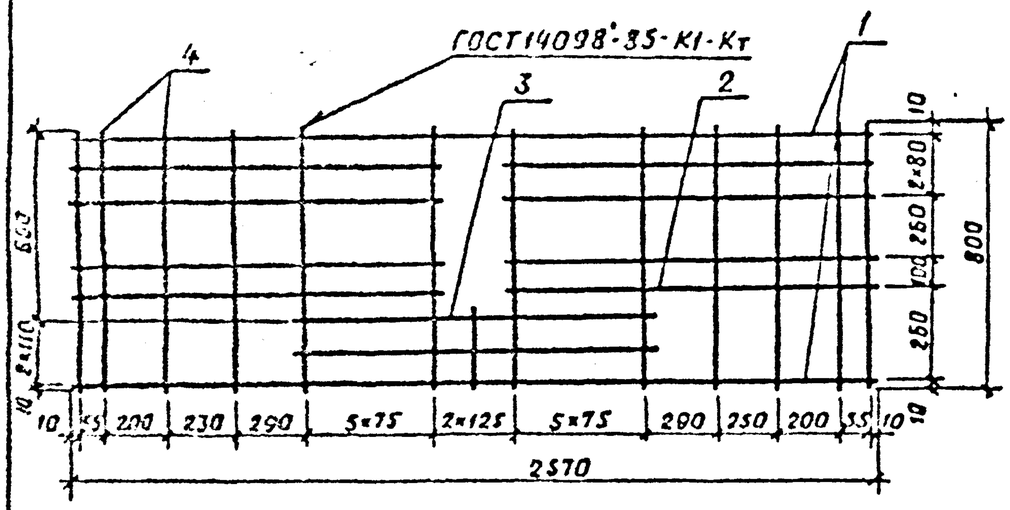

Зона	Поз.	Обозначение	Наименование	Кол.	Примечание
			Документация		
Я3		КЖИ-ТТ1	Технические требования		
			Детали		
54	1	КЖИ-40.01	ф10Л-Ⅲ ГОСТ 5781-82; ℓ=2570	2	1,59 кг
54	2	КЖИ-40.02	ℓ=1170	8	0,72 кг
54	3	КЖИ-40.03	ℓ=1020	2	0,63 кг
54	4	КЖИ-40.04	ℓ=800	20	0,49 кг
54	5	КЖИ-40.05	ℓ=240	1	0,15 кг

Взам. инв. № | Подп. и дата | Инв. № подл.

ГИП	Кореневский		
ГИП	Гордеев		
Инж. IIк.	Ковальчук		
Инж. Iк.	Иванникова		

709-9-126.93 КЖИ-40.00

Сетка арматурная (С-11)

Стадия	Масса	Масшт.
Р	20,15	
Лист	Листов 1	

АО Моспромтранспроект

Альбом 3

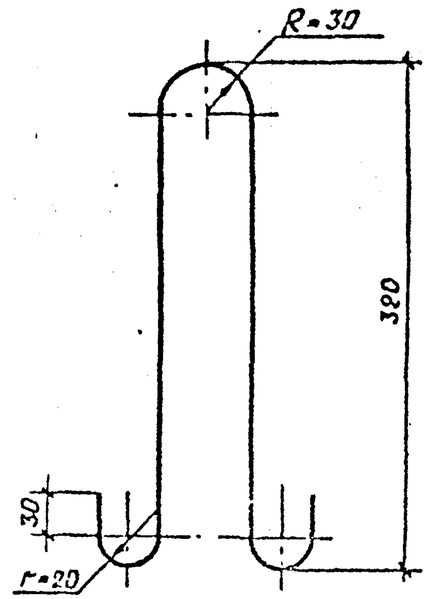

Длина заготовки ℓ=820 мм

Взам. инв. № | Подп. и дата | Инв. № подл.

ГИП	Кореневский		
ГИП	Гордеев		
Инж. IIк.	Ковальчук		
Инж. Iк.	Иванникова		

709-9-126.93 КЖИ-41.00

Петля строповочная (ПС-4)

Стадия	Масса	Масшт.
Р	0,51	
Лист	Листов 1	

ф10Л I ГОСТ 5781-82

АО Моспромтранспроект

Альбом III

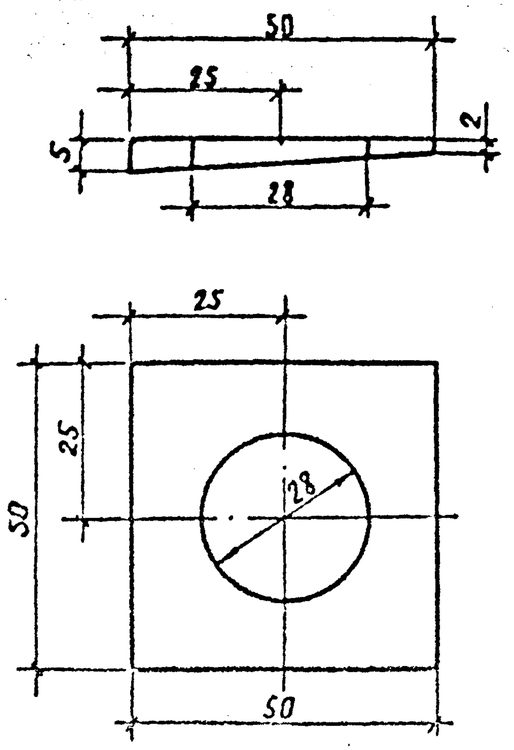

				709-9-126.93 КЖИ-42.00		
ГИП	Корневский			Шайба квадратная (ШК2)	Стадия	Масса	Масшт.
ГКП	Горлеев				Р	0,06	1:1
Инж. I к.	Кобылчук				Лист	Листов 1
				Лист Б-ПН-5 ГОСТ 19903-74* С255 ГОСТ 27772-88*	АО Мосгипротранспроект	

Альбом III

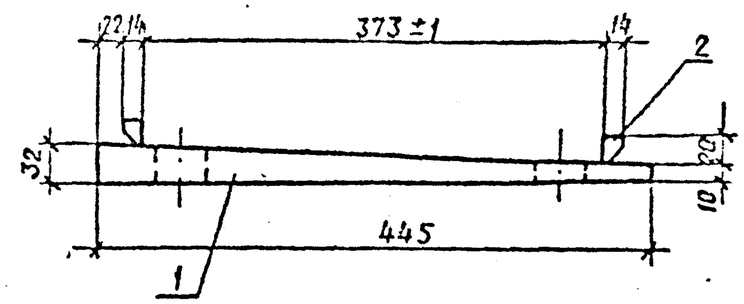

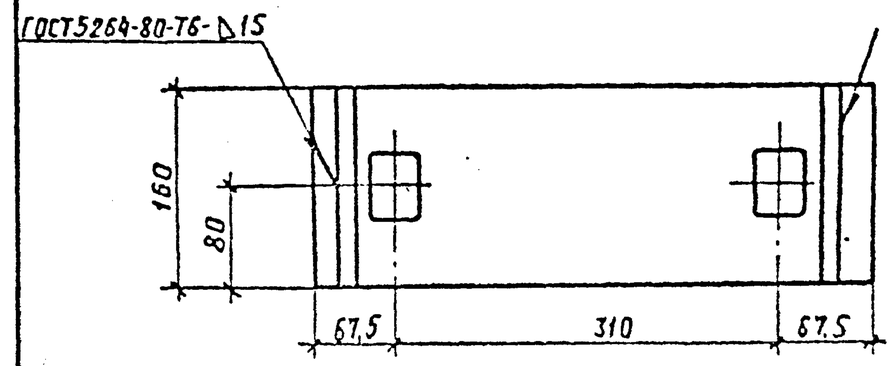

Формат	Зона	Поз.	Обозначение	Наименование	Кол.	Примечание
				Документация		
А3			КЖИ-ТТ1	Технические требования		
				Детали		
А4		1	КЖИ-46.00	Лист прокладки	1	
А4		2	КЖИ-47.00	Упор	2	

				709-9-126.93 КЖИ-43.00		
ГИП	Корневский			Прокладка клиновидная (Пр)	Стадия	Масса	Масшт.
ГКП	Горлеев				Р	10,48	1:5
Инж. I к.	Кобылчук				Лист	Листов 1
					АО Мосгипротранспроект	

Инв. № подл. | Подп. и дата | Взам. инв. №

Альбом 3.

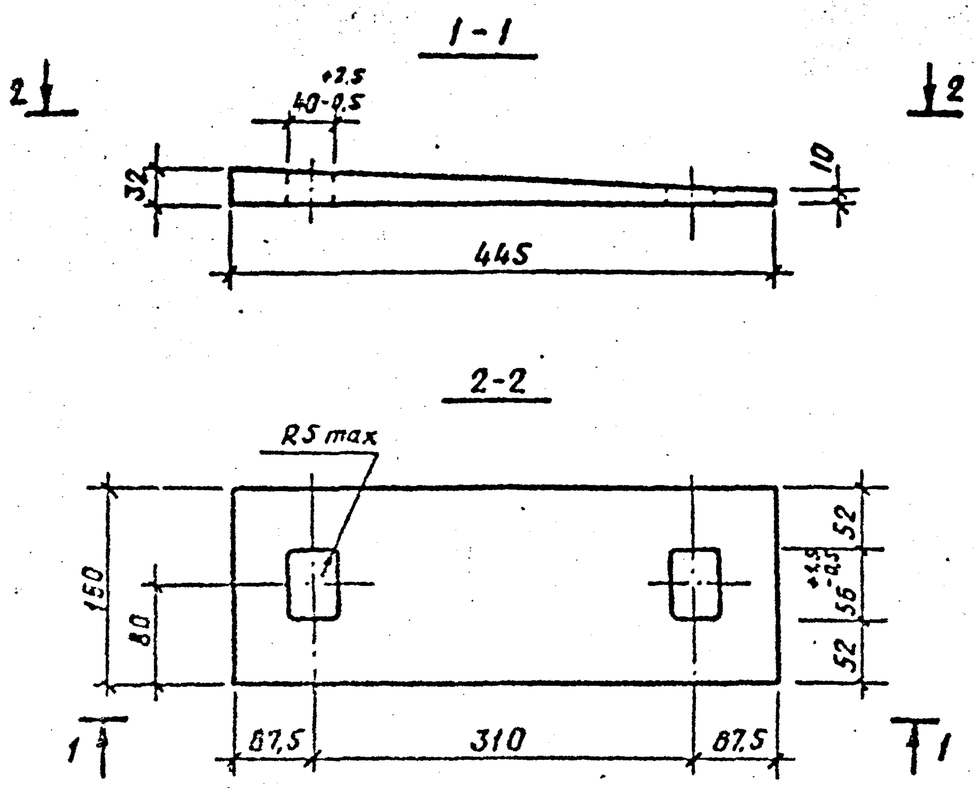

				709-9-126.93	КЖИ - 44.00	
				Лист прокладки	Стадия: Р	Масса: 10,0	Масшт.: 1:5
					Лист	Листов 1
ГИП	Кореневский			Лист Б-ПН-32 ГОСТ 19903-74* / С255 ГОСТ 27772-88	АО Моспромтранспроект
ГИП	Гордеев				
Инж. II к	Ковальчук				
Инж. I к	Иванникова				

Альбом III

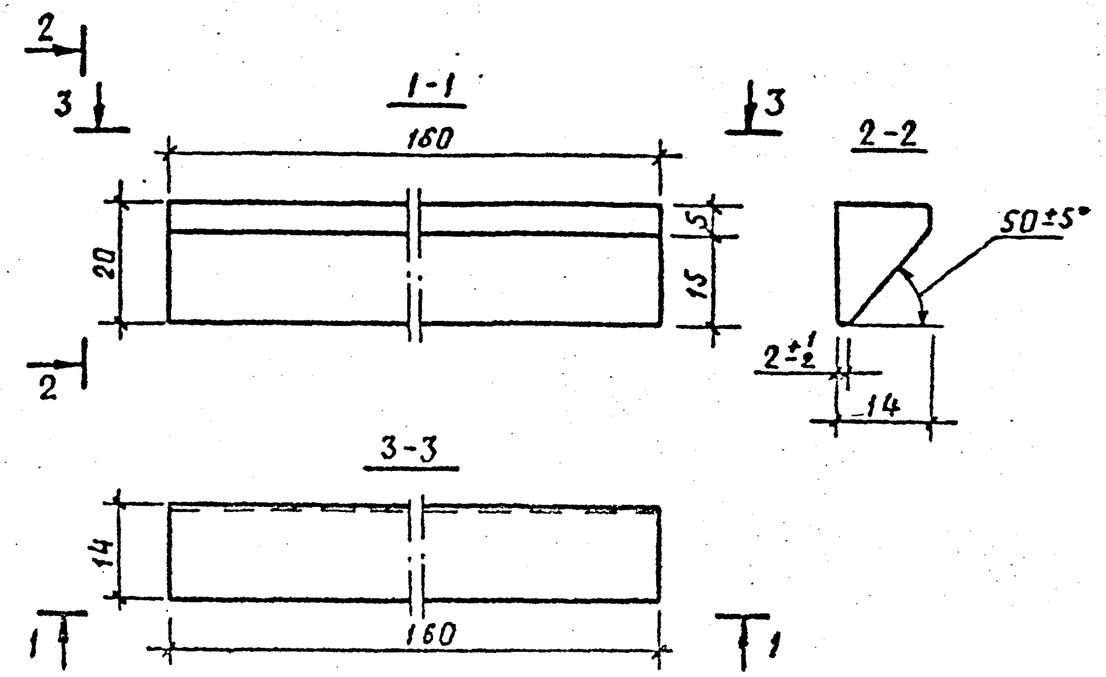

				709-9-126.93	КЖИ-45.00	
				Упор	Стадия: Р	Масса: 0,24	Масшт.: 1:1
					Лист	Листов 1
ГИП	Кореневский			Лист Б-ПН-14 ГОСТ 19903-74* / С255 ГОСТ 27772-88	АО Моспромтранспроект
ГИП	Гордеев				
Инж. II к	Ковальчук				
Инж. I к	Иванникова				

Взам. инв. № | Подп. и дата | Инв. № подл.

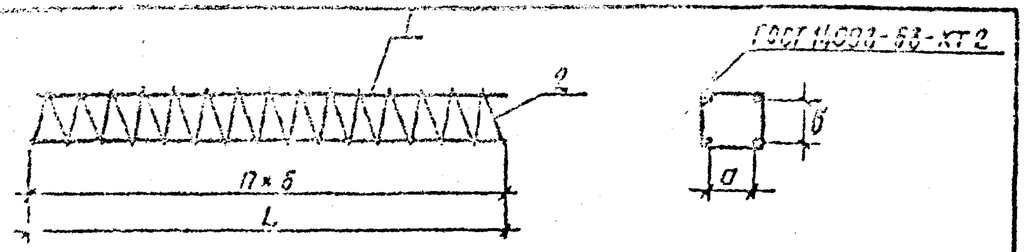

Формат	Зона	Поз.	Обозначение	Наименование	Кол.	Примечание
				Документация		
А3			КЖИ-ТТ1	Технические требования	✕	
			Переменные данные для исполнений			
				КЖИ-48.00 (КП1)		
				Детали		
Б4		1	КЖИ-48.01	ф10А-III ГОСТ5781-82*, ℓ=300	4	0,19кг
Б4		2	КЖИ-48.02	ф8А-I ГОСТ5781-82*, ℓ=2900	1	1,15 кг
				-01(КП2)		
				Детали		
Б4		1	КЖИ-48.03	ф10А III ГОСТ5781-82*, ℓ=500	4	0,31 кг
Б4		2	КЖИ-48.04	ф8 А I ГОСТ5781-82*, ℓ=4800	1	1,90 кг
				-02(КП3)		
				Детали		
Б4		1	КЖИ-48.05	ф10А III ГОСТ5781-82*, ℓ=780	4	0,48 кг
Б4		2	КЖИ-48.06	ф8А I ГОСТ5781-82*, ℓ=6530	1	2,60 кг

Обозначение	Марка	Размеры, мм a	в	c	L	n	Масса кг
КЖИ-48.00	КП1	30	30	30	300	10	1.91
-01	КП2	30	30	30	500	17	3.14
-02	КП3	100	228	50	980	20	4.52

ГИП	Кореневский		
ГИП	Гордеев		
Инж. II к	Ковальчук		
Инж. I	Иванникова		

709-9-126.93 КЖИ-46.00

Каркас (КП1 ÷ КП3)

Стадия	Масса	Масшт.
Р	см. табл.	1:4
Лист	Листов 1	

АО Моспромтранспроект

Альбом III

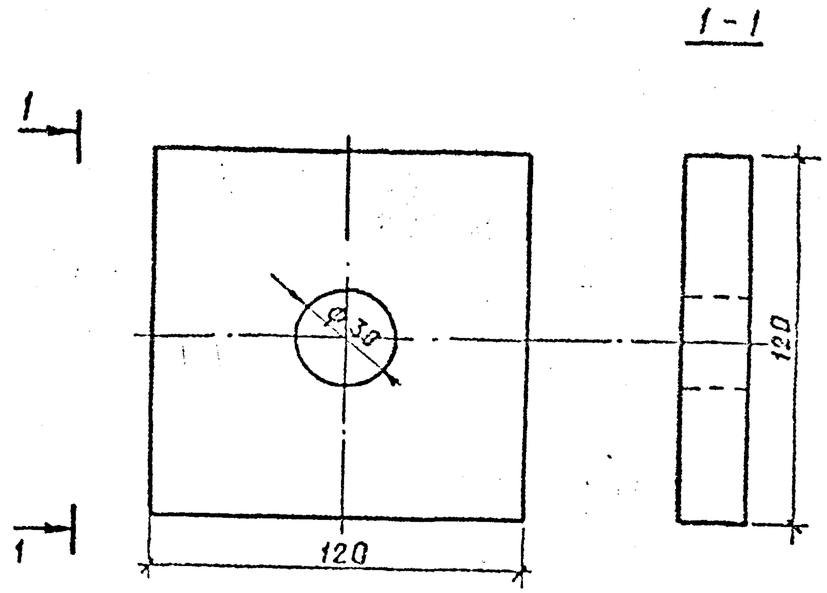

ГИП	Кореневский		
ГИП	Гордеев		
Инж. II к	Ковальчук		
Инж. I	Иванникова		

709-9-126.93 КЖИ-47.00

Шайба квадратная ШК1

Стадия	Масса	Масшт.
Р	2,2	1:2
Лист	Листов 1	

Лист Б-ПН-20 ГОСТ 19903-74* / С 255 ГОСТ 27772-88*

АО Моспромтранспроект

Взам. инв. № | Подпись и дата | Инв. № подл.