Л8-475.00.000 СБ

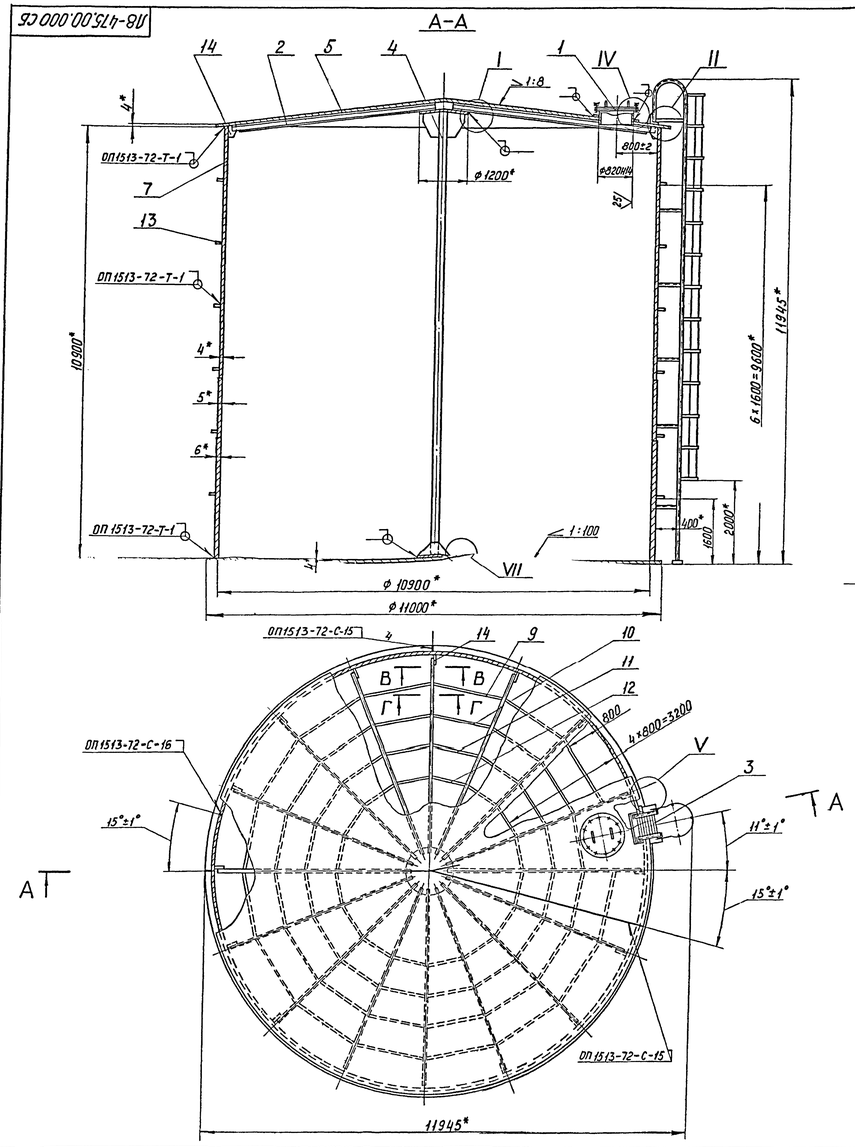

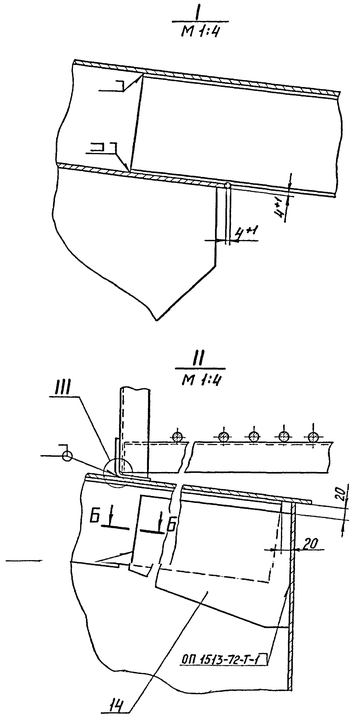

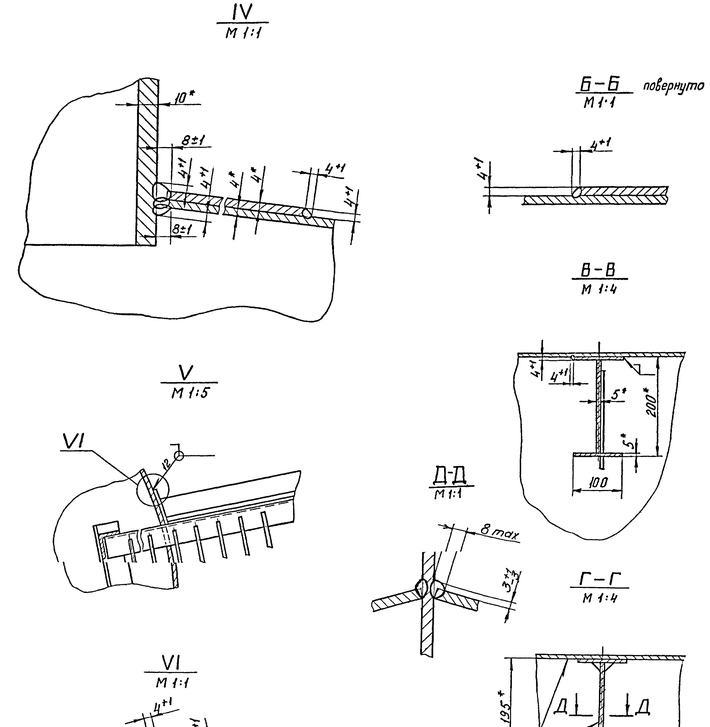

Техническая характеристика

1. Объем рабочий, м³	1000
2. Объем геометрический, м³	1017
3. Плотность рабочей среды, т/м³	1,1
4. Температура рабочей среды, °С	100
5. Давление избыточное, МПа (кгс/см²)	+0,002(0,02)
6. Вакуум МПа (кгс/см²)	-0,002(0,02)
7. Нагрузка снеговая, кгс/м²	100
8. Нагрузка ветровая, кгс/м²	35
9. Нагрузка от теплоизоляции, кгс/м²	45
10. Среда допускается сверхсильная с активностью до, Ки/л	$10 \div 10^{-6}$

11. Данная конструкция баков обеспечивает их работоспособность при установке в районах с проектным землетрясением 8 баллов (МРЗ) по шкале MSK-64 при условии их установки на уровне земли.

В несейсмичных районах расстояние от „макс" уровня жидкости до выступающих конструкций кровли бака должно быть не менее 450 мм.

При установке бака в сейсмически активных районах, начиная с 7 баллов (МРЗ), необходимо принимать расстояние от „макс" уровня жидкости до конструкций кровли 650 мм.

Технические требования

(2) 1. ~~Сварку бака производить в соответствии с требованиями ~~ ~~венчных положений по сварке ОП 1513-72~~. РД.ОП.42-001-85

(2) ~~2. Сварные соединения, соприкасающиеся с рабочей средой и обеспечивающие герметичность относятся к категории II-Б с объемом контроля по правилам ПК-1514-72 и методам контроля: внешний осмотр и измерение, просвечивание, металлографические исследования, испытание керосином и испытание на межкристаллитную коррозию.~~

(2) ~~3. Сварные соединения, не соприкасающиеся или соприкасающиеся с рабочей средой, но не влияющие на герметичность, относятся к категории III-В с объемом контроля по правилам ПК-1514-72 и методам контроля: внешний осмотр и измерение, просвечивание, испытание механических свойств, металлографические исследования, испытание на межкристаллитную коррозию.~~

4. Сталь 08Х18Н10Т перед запуском в производство должна быть проверена на стойкость против межкристаллитной коррозии по ГОСТ 6032-75 методом АМ, в сварном соединении.

5. Расстояние между сварными швами обечайки и днища должно быть не менее 200 мм.

6. Расстояние между сварными швами накладок и обечайки при врезке штуцеров должно быть не менее 100 мм.

7. Допускается деформация (выпучивание) днища и обечайки собранного бака не более 45 мм на площади 2 м².

8. Врезка штуцеров производится на монтаже, количество штуцеров, их диаметры и назначение указываются на установочных чертежах. Допускается врезка штуцеров в сварные швы бака при условии 100% контроля мест пересечения, просвечиванием.

9. Неуказанные предельные отклонения размеров $\pm \frac{IT14}{2}$.

(2) 10. Испытание бака производить по ~~СНиП III-18-75~~ РД.ОП.42-001-85 92.

11. *Размеры для справок.

(2) 2. Сварные соединения соприкасающиеся с рабочей средой и обеспечивающие герметичность в соответствии с РД.ОП.42-001-85 (таблица 9.1; группа 1.1) относятся к первой категории безопасности с объемом контроля: внешний осмотр и измерение 100%, просвечивание 50%, испытание герметичности 100%, металлографические исследования и испытание на межкристаллитную коррозию.

(2) 3. Сварные соединения, не соприкасающиеся или соприкасающиеся с рабочей средой, но не влияющие на герметичность в соответствии с РД.ОП.42-001-85 (таблица 9.1; группа 2.2) относятся ко II категории безопасности с объемом контроля: внешний осмотр и измерение 100%, просвечивание 10%, испытание герметичности 100%, металлографические исследования и испытание на межкристаллитную коррозию.

2		383						
1		373						
Изм.	Лист	N докум.	Подпись	Дата	Резервуар цилиндрический вертикальный 1000 м³ для ТЭС. Сборочный чертеж	Лит.	Масса	Масшт.
Разраб.	Виноградова					А	23800	1:50
Пров.	Сергеинков					Лист 1	Листов 4	
Т. контр.						Институт Энергосетьпроект Ленинградское филиал		
Н. контр.	Виноградова							
Утв.	Сергеинков							

Формат А2×3

Позиции	Обозначение	Наименование	Куда входит: Обозначение	Кол.	Общее кол-во	Примечание
1	Л8-475.00.000	Резервуар цилиндрический вертикальный 1000 м³ для АЭС			1	
2	Л8-466.01.000-01	Люк	Л8-466.00.000	1	1	
3	Л8-466.01.100-01	Штуцер	Л8-466.01.000	1	1	
4	Л8-466.01.200-01	Крышка	Л8-466.01.000	1	1	
5	Л8-466.04.000-10	Двутавр	Л8-466.00.000	16	16	
6	Л8-466.05.000-14	Лестница	Л8-466.00.000	1	1	
7	Л8-471.01.000-04	Стойка	Л8-471.00.000	1	1	
8	Л8-474.01.000	Кровля	Л8-474.00.000	1	1	
9	Л8-474.02.000	Днище	Л8-474.00.000	1	1	
10	Л8-475.01.000	Обечайка	Л8-475.00.000	1	1	

Инв. № подл. | Подпись и дата | Взам. инв. № | Инв. № дубл. | Подпись и дата

1		315		01.87
Изм.	Лист	№ докум.	Подп.	Дата
Разраб.		Регтярева		09.86
Провер.		Копылов		
Н. контр.		Паутов		
Утв.		Есарев		

Л8-475.00.000 ВС

Резервуар цилиндрический вертикальный 1000 м³ для АЭС

Ведомость спецификации

Лит.	Лист	Листов
А		1

Институт „Энергомонтажпроект" Ленинградский филиал

Формат А3

Формат	Зона	Поз.	ОБОЗНАЧЕНИЕ	НАИМЕНОВАНИЕ	Кол.	Примечание
				Документация		
А3			Л8-466012000Б	Сборочный чертеж		
				Детали		
А4		1	Л8-46601.201	Крышка	1	
А4		2	Л8-46601.202	Ручка	2	

Перв. примен. | Справ. № | Подп. и дата | Инв. № дубл. | Взам. инв. № | Подп. и дата | Инв. № подл. 19409

Изм.	Лист	№ докум.	Подп.	Дата
1		315	Филу	04.87

Л8-46601.200

Разраб.	Гусева	Гусев	
Пров.	Мерзон	Мерзон	
Н. контр.	Пачтов	Пачтов	04.87
Утв.	Копылов	Копылов	

Крышка (1)

Лит.	Лист	Листов
А1 X		1

Институт Энергомонтажпроект Ленинградский филиал

Заказ 2029

ГОСТ 2-108-68 Форма 1 Копировал Формат 11

Л8-466.01.200СБ

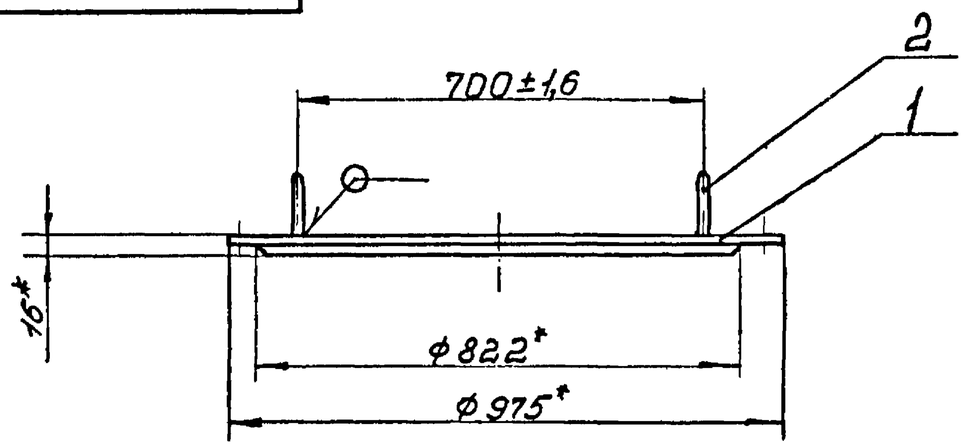

1. Сварку производить электродом ЭА-400/10У по ТУ 5965-4027-72.
2. Неуказанные предельные отклонения размеров: валов h14, остальных $\frac{IT14}{2}$.
3. *Размеры для справок.

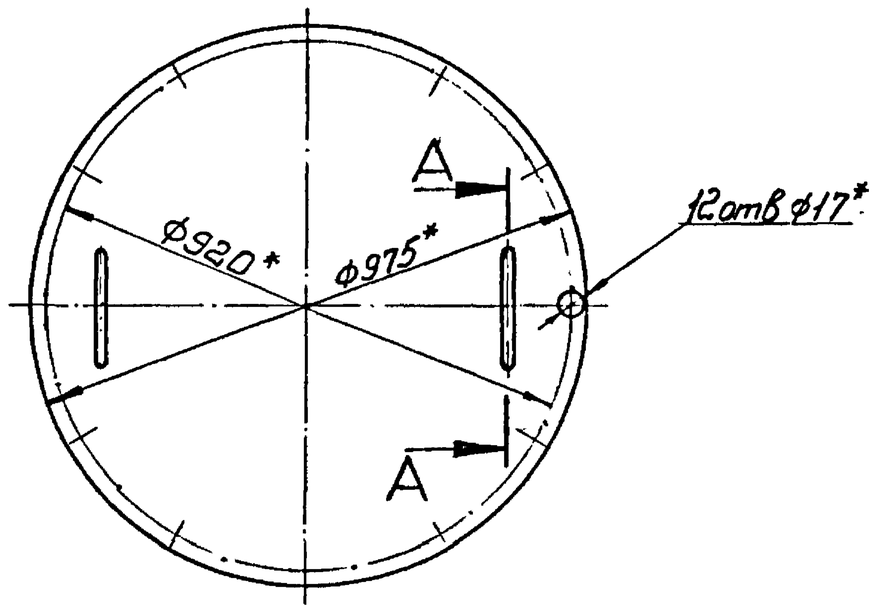

А—А повернуто
М1:2

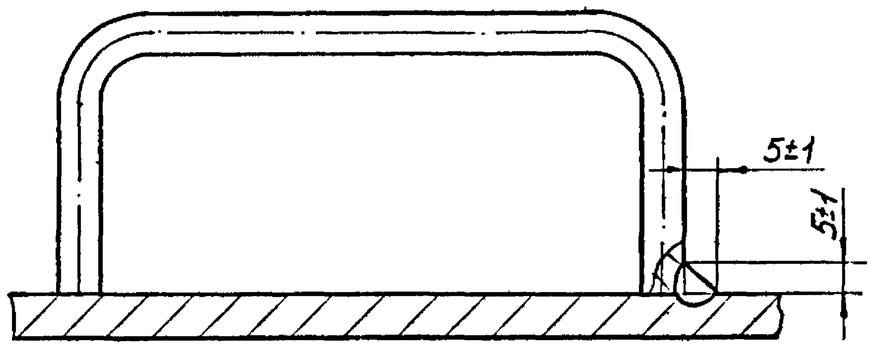

1		315		04.85	Л8-466.01.200СБ		
Изм.	Лист	№ докум.	Подпись	Дата			
Разраб.		Гусева			Крышка (1) Сборочный чертеж	Лит. А	Масса 88,2 / Масшт. 1:10
Пров.		Копылов		09.85		Лист	Листов 1
Т. контр.						Институт ЭНЕРГОМОНТАЖПРОЕКТ Ленинградский филиал	
Н. контр.		Паутов		09.85			
Утв.		Копылов		09.85			

Инв. № подл. | Подпись и дата | Взамен инв. № | Инв. № дубл. | Подпись и дата

Формат А3

Л8-466.01.201

Ф(V)

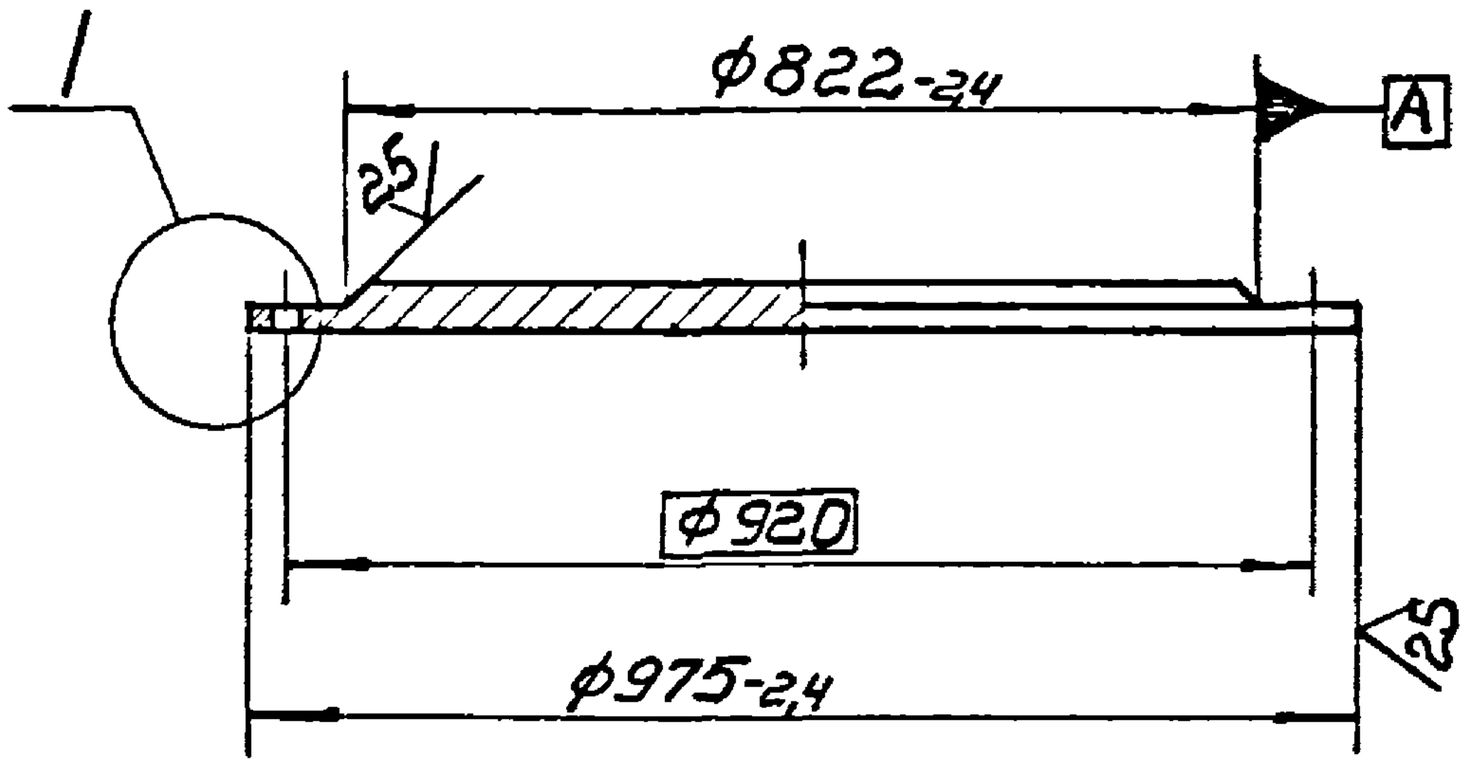

I
М1:1

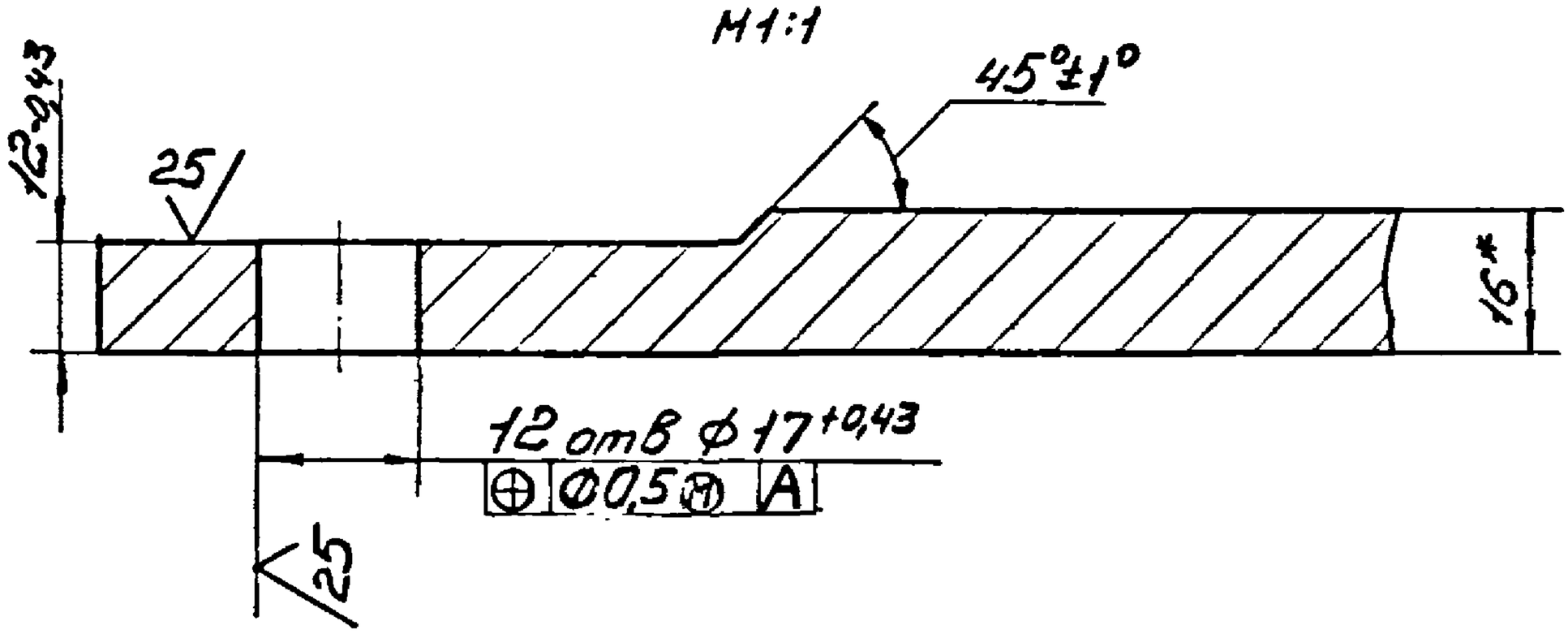

* Размер для справок

Изм	Лист	№ докум.	Подпись	Дата	Л8-466.01.201	
		315		04.85		
Разраб.		Гусева			Крышка (1)	Лит. A; Масса 87; Масшт. 1:10
Пров.		Копылов		09.85		Лист; Листов 1
Т. контр.						Институт ЭНЕРГОМОНТАЖПРОЕКТ Ленинградский филиал
Н. контр.		Паутов		09.85	Лист Б-ПН-16 ГОСТ 19903-74 / ВСт3пс5 ГОСТ 14637-79	
Утв.		Копылов		09.85		

Подпись и дата: 09.09.85 г.

Инв. № подл.: 19461

Взамен инв. №

Подпись и дата

Формат А4

Л8-466.01.202

25 (√)

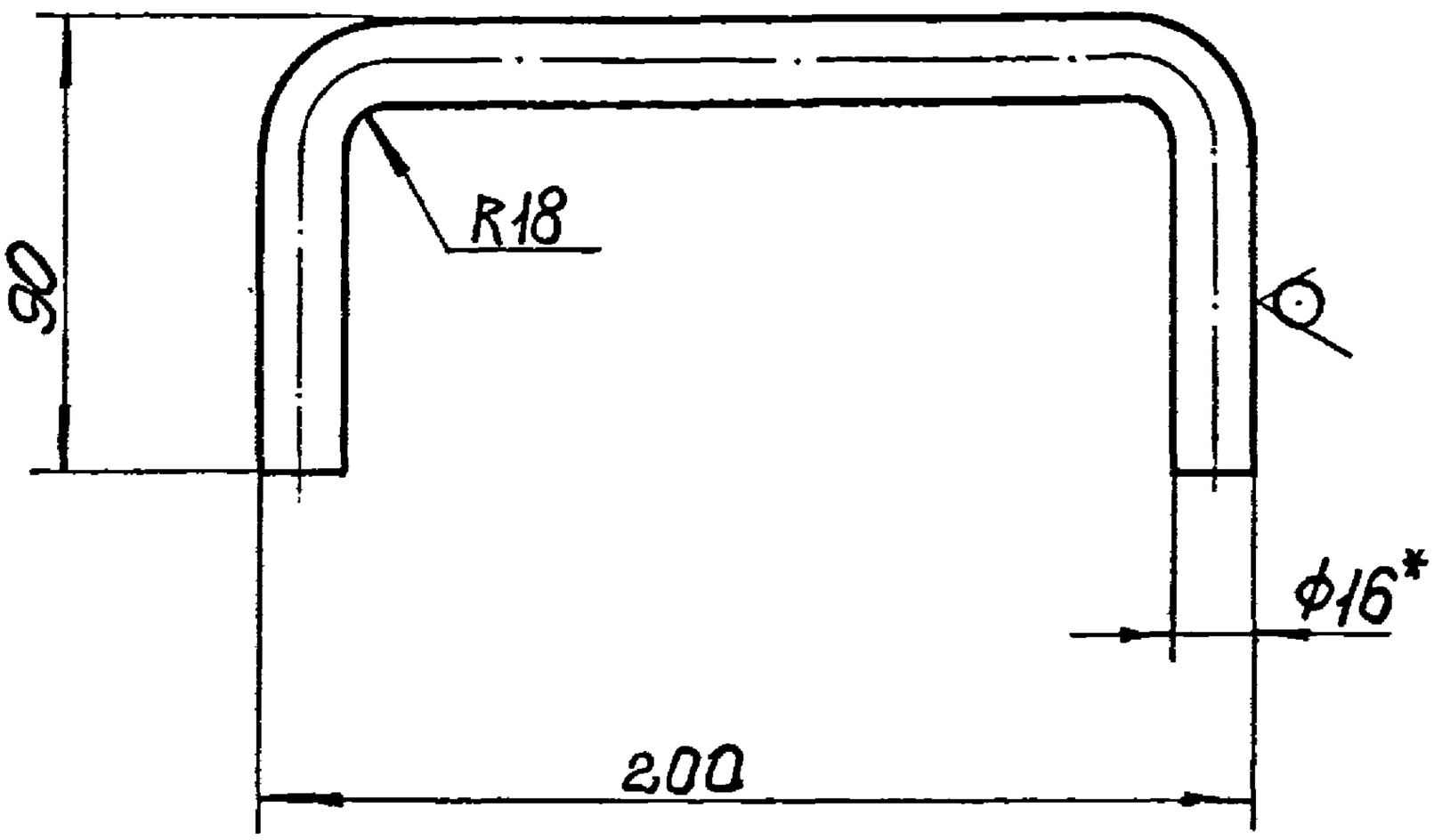

1. Предельные отклонения размеров по h 14.
2. * Размер для справок.

Изм	Лист	№ докум.	Подпись	Дата
1		315		04.87

Разраб.	Гусева		
Пров.	Копылов		04.87
Т.контр.			
Н. контр.	Поутов		04.87
Утв.	Копылов		04.87

Л8-466.01.202

Ручка (1)

Круг В16 ГОСТ 2590-71 / ВСт3пс5 ГОСТ 535-79

Лит.	Масса	Масшт.
А	0,6	1:2

Лист | Листов 1

Институт ЭНЕРГОМОНТАЖПРОЕКТ Ленинградский филиал

Формат А4

Взамен инв.№ | Инв.№ дубл. | Подпись и дата | Инв.№ подл. 19464 | Подпись и дата 03.04.87

Л8-466.01.001

Лист

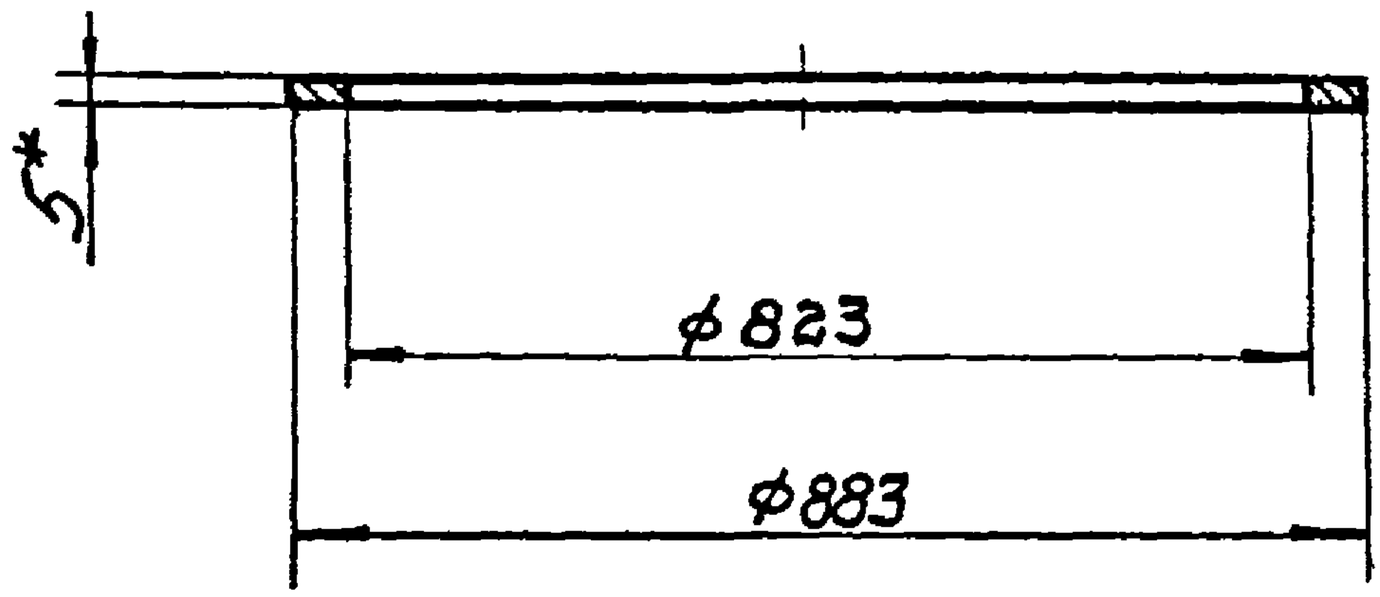

* Размер для справок

Изм.	Лист	№ докум.	Подпись	Дата
1		315		04.88

Разраб. Гусева
Пров. Копылов
Т.контр.
Н.контр. Почтов
Утв. Копылов

Л8-466.01.001

Прокладка (1)

Паронит ПОН

Лит.	Масса	Масштаб
А	0,4	1:10

Лист 1 Листов 1

Институт ЭНЕРГОМОНТАЖПРОЕКТ Ленинградский филиал

Формат А4

Взамен инв. №

Подпись и дата 23.09.88

Инв. № подл. 19461

Инв. № подл.	Подпись и дата	Взам. инв. №	Инв. № дубл.	Подпись и дата
19460	23.09.85			

Формат	Зона	Поз.	Обозначение	Наименование	Кол. на исполн. Л8-466.04.000 —										Примечание
					—	01	02	03	04	05	06	07	08	09	
				Документация											
А4х4			Л8-466.04.000СБ	Сборочный чертеж											
				Детали:											
А4		1	Л8-466.04.001	Лист	2										
			-01	Лист		2									
			-02	Лист			1								
			-03	Лист				1							
			-04	Лист					1						
			-05	Лист						1					
			-06	Лист							1				
			-07	Лист								1			

Изм.	Лист	№ докум.	Подпись	Дата	Л8-466.04.000			
1		315		04.87				
Разраб.		Гусева			Двутавр	Литера	Лист	Листов
Пров.		Малышев		04.85		А	1	4
Н. контр.		Пауто				(1) Институт ЭНЕРГОМОНТАЖПРОЕКТ Ленинградский филиал		
Утв.		Крылов		04.85				

Копировал Формат А4

Инв. № подл.	Подпись и дата	Взам. инв. №	Инв. № дубл.	Подп. и дата
19464	23.04.85			

Формат	Зона	Поз.	Обозначение	Наименование	Кол. на исполн. Л8-466.04.000 —	01	02	03	04	05	06	07	08	09	Примечание
				Детали:											
А4		1	Л8-466.04.001-08	Лист									1		
			-09	Лист										1	
А4		2	Л8-466.04.002	Ребро	1										
			-01	Ребро		1									
			-02	Ребро			1								
			-03	Ребро				1							
			-04	Ребро					1						
			-05	Ребро						1					
			-06	Ребро							1				
			-07	Ребро								1			
			-08	Ребро									1		
			-09	Ребро										1	
А4		3	Л8-466.04.003	Лист			1								
			-01	Лист				1							
			-02	Лист					1						
			-03	Лист						1					
			-04	Лист							1				
			-05	Лист								1			

Изм.	Лист	№ докум.	Подп.	Дата	Л8-466.04.000	Лист 2

Копировал

Формат А4

Инв. N подл.	Подп. и дата	Взам. инв. N	Инв. N дубл.	Подп. и дата
19464	23.09.85			

Формат	Зона	Поз.	Обозначение	Наименование	Кол. на исполн. Л8-466.04.000 —	01	02	03	04	05	06	07	08	09	Примечание
				Детали:											
А4		3	Л8-466.04.003-06	Лист									1		
			-07	Лист										1	

Изм	Лист	N докум.	Подп.	Дата	Л8-466.04.000	Лист 3

Копировал

Формат А4

Инв. N подл.	Подп. и дата	Взам. инв. N	Инв. N дубл.	Подп. и дата
19469	23.09.85			

Формат	Зона	Поз.	Обозначение	Наименование	Кол. на исполн. Л8-466.04.000										Примечание
					10										
				Документация											
А4х4			Л8-466.04.000СБ	Сборочный чертеж	X										
				Детали:											
А4		1	Л8-466.04.001-10	Лист	1										
А4		2	Л8-466.04.002-10	Ребро	1										
А4		3	Л8-466.04.003-08	Лист	1										

Изм.	Лист	N докум.	Подп.	Дата	Л8-466.04.000	Лист 4

Копировал

Формат А4

Л8-466.04.000СБ

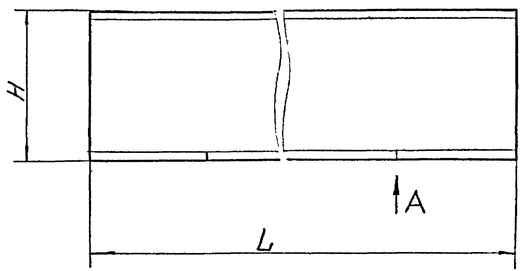

Вид А

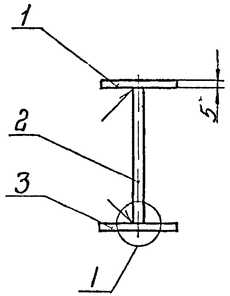

I
мг:1

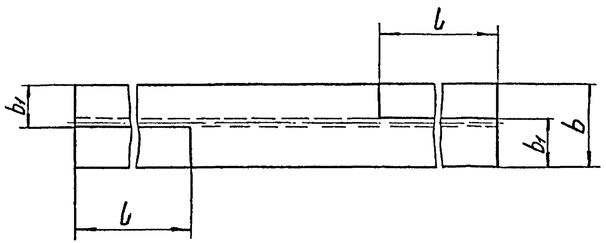

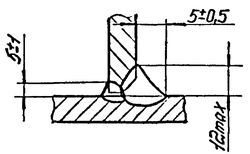

Обозначение	L	H	b	b1	l	Масса, кг
Л8-466.04.000	425	50	55	30	—	2,0
-01	665					3,2
-02	1050	100			200	8,3
-03	1450					11,4
-04	1800					14,2
-05	3020					23,7
-06	3470					27,3
-07	4150	160	80	42,5		50,5
-08	4800					58,3
-09		200	100	52,5		73,5
-10	5310					81,5

② ~~1. Сварные соединения, соприкасающиеся с рабочей средой и не обеспечивающие герметичность, относятся к категории III-В по правилам ПК-1514-72 с объемом контроля: внешний осмотр и измерение, просвечивание, металлографические исследования и испытание на межкристаллитную коррозию.~~

2. Электрод марки ЭА-400/10У по ТУ 5 965-4027-72.
3. Неуказанные предельные отклонения размеров по h14.
4. Размеры для справок.

② 1. Сварные соединения, не соприкасающиеся или соприкасающиеся с рабочей средой, но не влияющие на герметичность в соответствии с РД.ОП.42-001-85 (таблица: 9.1, группа 2.2) относятся к II категории безопасности с объемом контроля: внешний осмотр и измерение 100%; просвечивание 10%, испытание герметичности 100%, металлографические исследования и испытание на межкристаллитную коррозию.

2		380				19.05	Л8-466.04.000СБ	
1		315				09.03		
Изм.	Лист	№ докум.	Подпись	Дата				
Разраб.		Иванов					Двутавр ①	Лит. А; Масса См. табл.; Масшт. —
Пров.		Пономарев				19.03.85	Сборочный чертеж	
Т. контр.								Лист; Листов 1
Н. контр.		Лазарев				19.03.85		Институт ЭНЕРГОМОНТАЖПРОЕКТ Ленинградский филиал
Утв.		Гриценко						

Формат А4х4

Инв. № подл. | Подпись и дата | Взам. инв. № | Инв. № дубл. | Подпись и дата

УДК 621.87 | 23.09.85 г.

Формат	Зона	Поз.	Обозначение	Наименование	Кол.	Примечание
				Документация		
А2×3			Л8-475.00.000 СБ	Сборочный чертеж		
А3			Л8-475.00.000 ВС	Ведомость спецификаций		
				Сборочные единицы		
А4		1	Л8-466.01.000-01	Люк	1	
А4		2	Л8-466.04.000-10	Двутавр	16	
А4		3	Л8-466.05.000-14	Лестница	1	
А4		4	Л8-471.01.000-04	Стойка	1	
А4		5	Л8-474.01.000	Кровля	1	
А4		6	Л8-474.02.000	Днище	1	
А4		7	Л8-475.01.000	Обечайка	1	
				Детали		
А4		8	Л8-466.00.002	Накладка	1	
А4		9	Л8-466.00.003-18	Ребро	15	
А4		10	Л8-466.00.003-19	Ребро	16	
А4		11	Л8-466.00.003-20	Ребро	16	
А4		12	Л8-466.00.003-21	Ребро	16	
А3		13	Л8-466.00.004-05	Ребро	24	
А4		14	Л8-471.00.001	Косынка	16	

Перв. примен.

Справочный №

Подпись и дата

Инв. № дубл.

Взам. инв. №

Подпись и дата 23.09.85 г.

Инв. № подл. 19464

Изм.	Лист	№ докум.	Подпись	Дата
1		315		9.85

Л8-475.00.000

Разраб.	Дегтярев		9.85	Резервуар цилиндрический вертикальный 1000 м³ для АЭС	Лит А1 / Лист / Листов 1
Пров.	Копылов		09.85		
Н. контр.	Паутов		9.85	(1)	Институт Энергомонтажпроект Ленинградский филиал
Утв.	Есарев				

Восст. тип. Ленупрздата. З. № 1312, тир. 230000. 03.06.83

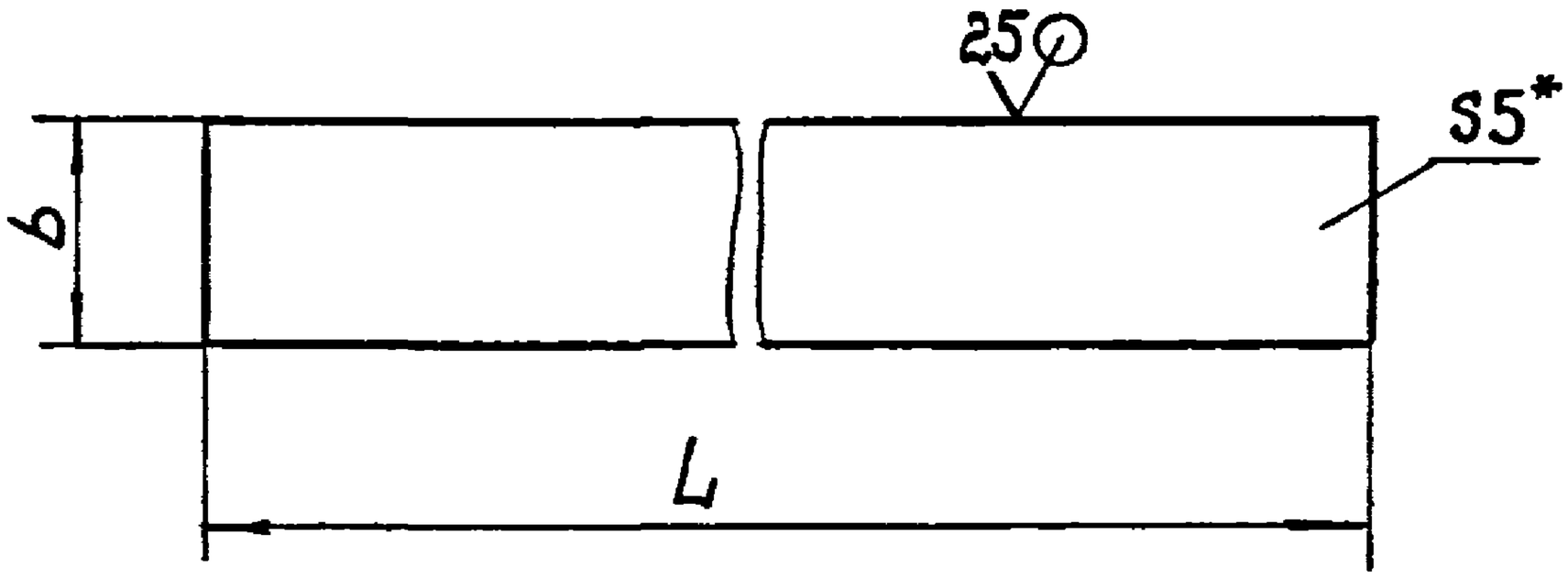

Наименование	L	b	Масса, кг
Л8-466.04.001	425	40	0,7
-01	665		1,1
-02	1050	55	2,3
-03	1450		3,1
-04	1800		3,9
-05	3020		6,5
-06	3470		7,5
-07	4150	80	13,0
-08	4800		15,0
-09	4800	100	18,8
-10	5310		20,9

1. Предельные отклонения размеров по h14.
2. *Размеры для справок.

Изм.	Лист	№ докум.	Подпись	Дата
1		315		09.87
Разраб.		Гусева		
Пров.		Копылов		09.87
Т. контр.				
Н. контр.		Шутов		
Утв.		Копылов		09.87

Л8-466.04.001

Лист

Лист 1

Лит.	Масса	Масшт.
А	См. табл.	—

Лист | Листов 1

Лист Б-ПН-5 ГОСТ 19903-74 / 08Х18Н10Т ГОСТ 5632-72

Институт ЭНЕРГОМОНТАЖПРОЕКТ Ленинградский филиал

Инв. № подл. | Подпись и дата | Взам. инв. № | Инв. № дубл. | Подп. и дата

Формат А4

Л8-466.04.002

Ф(V)

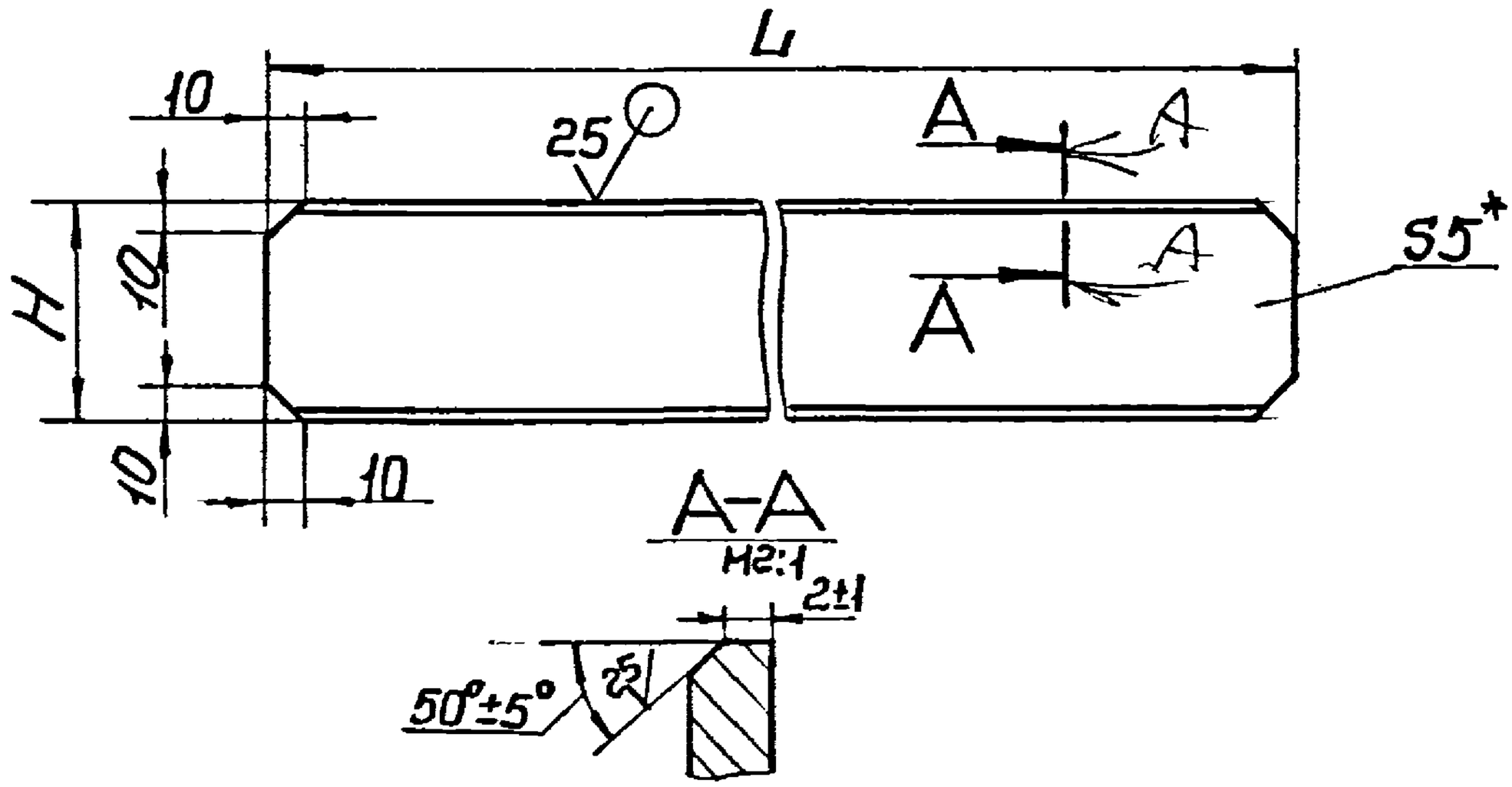

Наименование	L	H	Масса, кг
Л8-466.04.002	425	40	0,7
-01	665		1,1
-02	1050	90	3,7
-03	1450		5,2
-04	1800		6,4
-05	3020		10,7
-06	3470		12,3
-07	4150	150	24,4
-08	4800		28,3
-09	4800	190	35,8
-10	5310		39,5

1. Неуказанные предельные отклонения размеров по h14.
2. * Размеры для справок.

Взам. инв. № | Инв. № дубл. | Подп. и дата | Инв. № подл. | Подпись и дата

Изм.	Лист	№ докум.	Подп.	Дата
1		315		04.87
Разраб.		Гусева		
Пров.		Копылов		04.87
Т. контр.				
Н. контр.		Пачтов		04.87
Утв.		Копылов		04.87

Л8-466.04.002

Ребро

Лит. А | Масса См. табл. | Масштаб —

Лист | Листов 1

Лист Б-IIн-5 ГОСТ 19903-74 / 08Х18Н10Т ГОСТ 5632-72

ИНСТИТУТ ЭНЕРГОМОНТАЖПРОЕКТ Ленинградский филиал

Формат А4

Л8-466.04.003

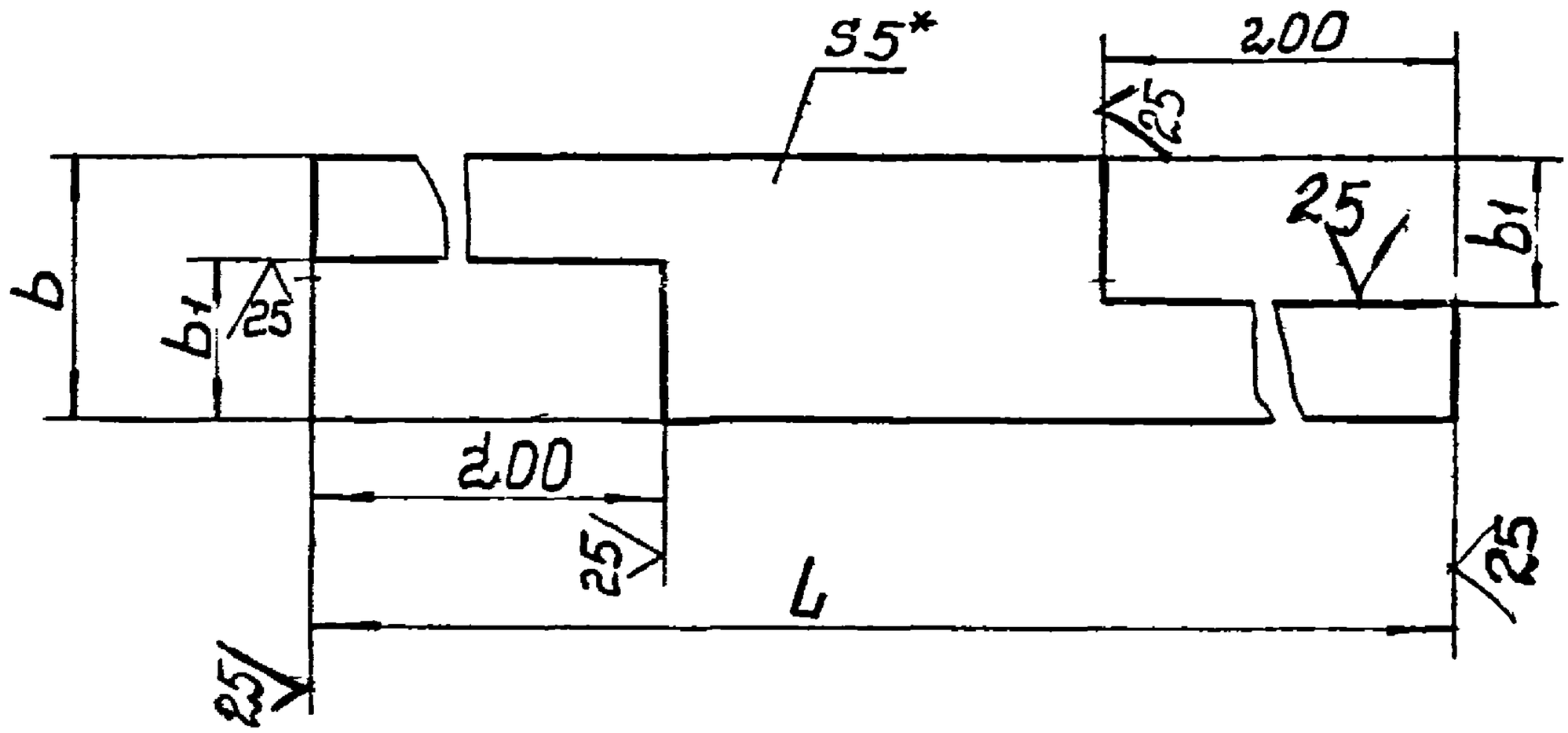

Обозначение	L	b	b1	Масса, кг
Л8-466.04.003	1050	55	30	1,8
-01	1450			2,6
-02	1800			3,4
-03	3020			6,0
-04	3470			7,0
-05	4150	80	42,5	12,3
-06	4800			14,3
-07	4800	100	52,5	18,6
-08	5310			20,0

1 Предельные отклонения размеров по h14.
2. *Размеры для справок.

Изм.	Лист	№ докум.	Подп.	Дата
1		315		04.87
Разраб.		Гусева		
Пров.		Копылов		04.87
Т. контр.				
Н. контр.		Научно в		
Утв.		Копылов		04.87

Л8-466.04.003

Лист

Лист

Б-ПН-5 ГОСТ 19903-74
08Х18Н10Т ГОСТ 5632-72

Лит.	Масса	Масштаб
А	См. табл.	—

Лист 1 Листов 1

Институт ЭНЕРГОМОНТАЖПРОЕКТ Ленинградский филиал

Формат А4

Инв. № подл. | Подпись и дата | Взам. инв. № | Инв. № дубл. | Подп. и дата

Инв. № подл.	Подпись и дата	Взам. инв. №	Инв. № дубл.	Подпись и дата
19484	23.09.85			

Формат	Зона	Поз.	Обозначение	Наименование	Кол. на исполн. Л8-466.05.000 —	01	02	03	04	05	06	07	08	09	Примечание
				Документация											
А1			Л8-466.05.000СБ	Сборочный чертеж											
А2		1	Л8-466.05.001	Перила			1								
			-01	Перила	1	1									
			-02	Перила				1	1						
			-03	Перила						1					
			-04	Перила									1		
			-05	Перила							1				
			-06	Перила								1			
			-08	Перила										1	
А2		2	-13	Перила			1								
			-14	Перила	1	1									

1		315		09.87	Л8-466.05.000
Изм.	Лист	№ докум.	Подпись	Дата	
Разраб.		Гусева			Лестница
Провер.		Крылов			
Н. контр.		Грачев			
Утв.		Чередниченко			

Литера	Лист	Листов
А	1	5

Институт ЭНЕРГОМОНТАЖПРОЕКТ Ленинградский филиал

Копировал Формат А4

Инв. N подл.	Подп. и дата	Взам. инв. N	Инв. N дубл.	Подп. и дата
19464	29.09.85			

Формат	Зона	Поз.	Обозначение	Наименование	Кол. на исполн. Л8-466.05.000 —	01	02	03	04	05	06	07	08	09	Примечание
А2		2	Л8-466.05.001-15	Перила				1	1						
			-16	Перила						1					
			-17	Перила									1		
			-18	Перила							1				
			-19	Перила								1			
			-21	Перила										1	
А3		3	Л8-466.05.002	Уголок	2										
			-01	Уголок		2									
			-02	Уголок			1	2	2	3	3				
			-03	Уголок								3	2	4	
А3		4	-05	Уголок	2										
			-06	Уголок		2									
			-07	Уголок			1	2	2	3	3				
			-08	Уголок								3	2	4	
А4		5	Л8-466.05.003	Стойка			3								
			-01	Стойка	3	3									
			-02	Стойка				3	3						
			-03	Стойка						3					
			-04	Стойка									3		

Изм.	Лист	N докум.	Подп.	Дата

Л8-466.05.000

Лист 2

Копирова

Формат А4

Инв. N подл.	Подпись и дата	Взам. инв. N	Инв. N дубл.	Подп. и дата
19464	23.09.85			

Формат	Зона	Поз.	Обозначение	Наименование	Кол. на исполн. Л8466.05.000 —	01	02	03	04	05	06	07	08	09	Примечание
А4		5	Л8-466.05.003-05	Стойка							3	3			
			-07	Стойка										3	
А4		6	Л8-466.05.004	Уголок	1	1	1	1	1	1	1	1	1	1	
А4		7	Л8-466.05.005	Дуга	3	3	2	4	4	4	7	7	5	8	
А4		8	Л8-466.05.006	Пята	1	1	1	1	1	1	1	1	1	1	
Б4		9	Л8-466.05.007	Уголок											
				Уголок $\frac{Б\text{-}63\times63\times6\ ГОСТ\ 8509\text{-}72}{Вст3пс5\ ГОСТ\ 535\text{-}79}$											
				L=638	2	2	2	2	2	2	2	2	2	2	3,7кг
Б4		10	Л8-466.05.008	Ступенька											
				Труба $\frac{32\times3\times718\ ГОСТ\ 8732\text{-}78}{Б20\ ГОСТ\ 8731\text{-}74}$	10	10	8	12	12	14	20	22	16	24	1,5кг
Б4		11	Л8-466.05.009	Рейка											
				Круг $\frac{В16\ ГОСТ\ 2590\text{-}71}{Вст3пс5\ ГОСТ\ 535\text{-}79}$											
				L=710	8	8	8	8	8	8	8	8	8	8	1,1кг
Б4		12	Л8-466.05.010	Лист											
				Лист $\frac{Б\text{-}ПН\text{-}5\ ГОСТ\ 19903\text{-}74}{10Х18Н10Т\ ГОСТ\ 14637\text{-}79}$											
				100×100	4	4	2	4	4	6	6	6	4	8	0,4кг
Б4		13	Л8-466.05.011	Стойка											
				Круг $\frac{В16\ ГОСТ\ 2590\text{-}71}{Вст3пс5\ ГОСТ\ 535\text{-}79}$											
				L=980	2	2	2	2	2	2	2	2	2	2	1,5кг

Изм.	Лист	№ докум.	Подп.	Дата	Л8-466.05.000	Лист 3

Копировал

Формат А4

Инв. N подл.	Подп. и дата	Взам. инв. N	Инв. N дубл.	Подп. и дата
19469	23.09.85			

Формат	Зона	Поз.	Обозначение	Наименование	Кол. на исполн. Л8-466.05.000					Примечание
					10	11	12	13	14	
				Документация						
A1			Л8-466.05.000СБ	Сборочный чертеж	X	X	X	X	X	
A2		1	Л8-466.05.001-07	Перила		1				
			-09	Перила				1		
			-10	Перила	1					
			-11	Перила			1			
			-12	Перила					1	
A2		2	-20	Перила		1				
			-22	Перила				1		
			-23	Перила	1					
			-24	Перила			1			
			-25	Перила					1	
A3		3	Л8-466.05.002-04	Уголок	5	4	5	4	5	
A3		4	-09	Уголок	5	4	5	4	5	
A4		5	Л8-466.05.003-06	Стойка		3				
			-08	Стойка				3		
			-09	Стойка	3					

Изм.	Лист	N докум.	Подп.	Дата	Л8-466.05.000	Лист 4

Копировал

Формат А4

Инв. N подл.	Подп. и дата	Взам. инв. N	Инв. N дубл.	Подп. и дата
19 404	23.09.85			

Формат	Зона	Поз.	Обозначение	Наименование	Кол. на исполн. Л8-466.05.000										Примечание
					10	11	12	13	14						
А4		5	Л8-466.05.003-10	Стойка			3								
			-11	Стойка					3						
А4		6	Л8-466.05.004	Уголок	1	1	1	1	1						
А4		7	Л8-466.05.005	Дуга	10	8	11	9	12						
А4		8	Л8-466.05.006	Пята	1	1	1	1	1						
Б4		9	Л8-466.05.007	Уголок											
				Уголок $\frac{Б\text{-}63\times63\times6\ ГОСТ\ 8509\text{-}72}{Ст3пс5\ ГОСТ\ 535\text{-}79}$											
				L=638	2	2	2	2	2						3,7кг
Б4		10	Л8-466.05.008	Ступенька											
				Труба $\frac{32\times3\times718\ ГОСТ\ 8732\text{-}78}{В20\ ГОСТ\ 8731\text{-}74}$	28	23	33	26	37						1,5кг
Б4		11	Л8-466.05.009	Рейка											
				Круг $\frac{В16\ ГОСТ\ 2590\text{-}71}{Ст3пс5\ ГОСТ\ 535\text{-}79}$											
				L=710	8	8	8	8	8						1,1кг
Б4		12	Л8-466.05.010	Лист											
				Лист $\frac{Б\text{-}ПН\text{-}5\ ГОСТ\ 19903\text{-}74}{08Х18Н10Т\ ГОСТ\ 14637\text{-}79}$											
				100×100	10	8	10	8	10						0,4кг
Б4		13	Л8-466.05.011	Стойка											
				Круг $\frac{В16\ ГОСТ\ 2590\text{-}71}{Ст3пс5\ ГОСТ\ 535\text{-}79}$											
				L=980	2	2	2	2	2						1,5кг

Изм.	Лист	N докум.	Подп.	Дата	Л8-466.05.000	Лист 5

Копировал

Формат А4

Л8-466.05.000СБ

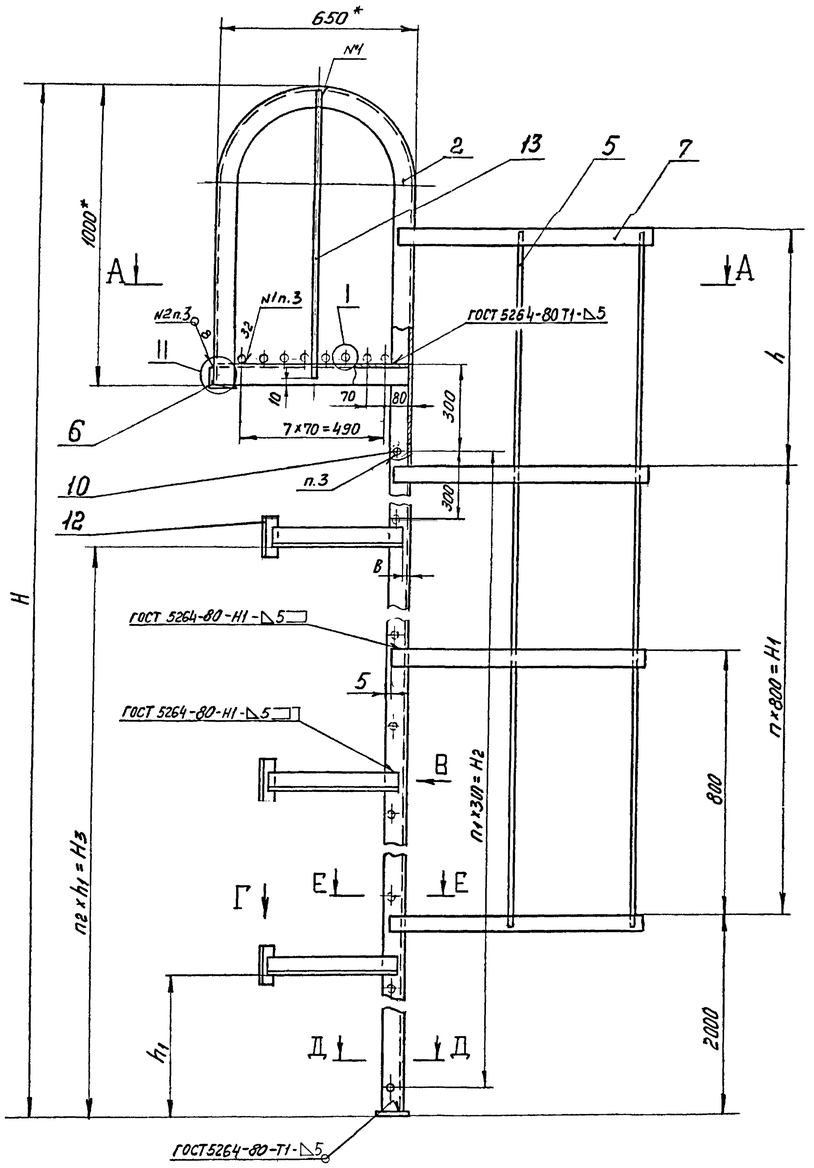

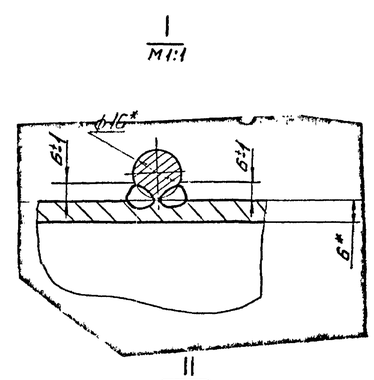

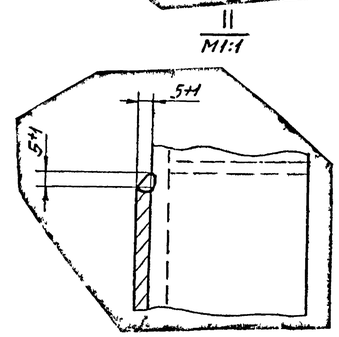

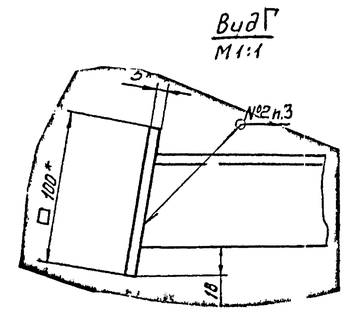

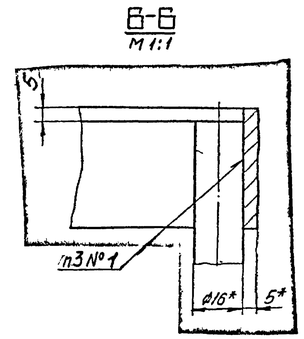

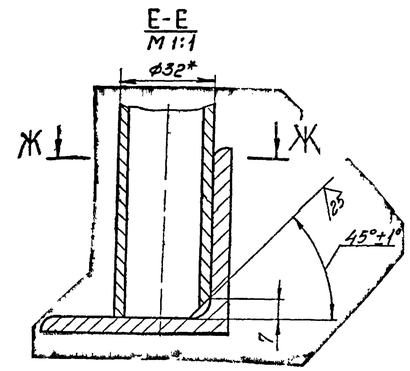

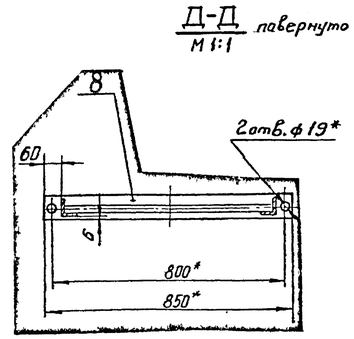

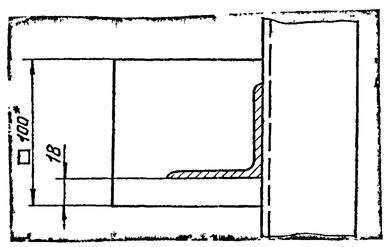

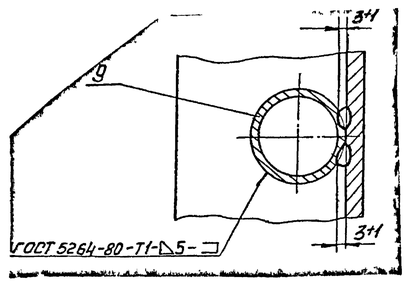

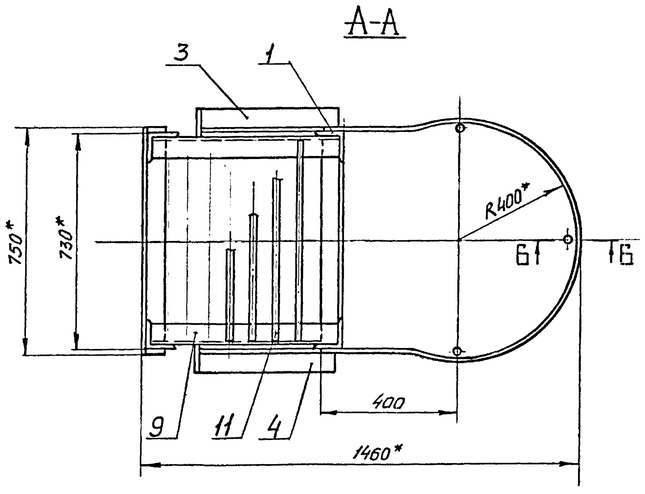

Обозначение лестницы	H	H1	H2	H3	h	h1	в	п	п1	п2	К-во ступеней к шт.	Масса кг.
Л8-466.05.000	4015	1600	2700	2000	–	1000	5	2	9	2	10	122,0
-01												131,0
-02	3415	800	2100	1300	300	1300	15	1	7	1	8	130,0
-03	4765	2400	3300	2600	–	1300	15	3	11	2	12	161,0
-04							10					163,0
-05	5515	2400	3900	3900	750	1300	5	3	13	3	14	174,0
-06	7315	4800	5100	5100	–	1700		6	19	3	20	208,0
-07	7415	4800	6300	4800	–	1600	5	6	21	3	22	220,0
-08	6015	3200	4500	3400	690	1700		4	15	2	16	230,0
-09	8315	5600	6900	6400	350	1600	5	7	23	4	24	250,0
-10	9445	7200	8100	8000	–	1600	10	9	27	5	28	255,0
-11	8045	5600	6600	6400	–	1600		7	22	4	23	253,0
-12	10945	8000	9600	8000	620	1600		10	32	5	33	315,0
-13	9045	6400	7500	6400	–	1600	5	8	25	4	26	275,0
-14	11945	8800	10500	8000	780	1600		11	35	5	36	362,0

1. Электрод Э-42 ГОСТ 9467-75.
2. Сварные швы №2 производить электродом ЭА-395 по ТУ 5965-4027-72.
3. Сварка ручная дуговая.
4. Лестницу отгрунтовать эпоксидной шпаклевкой ЭП-00-10 ГОСТ 10277-76 в два слоя.
5. Неуказанные предельные отклонения размеров $\pm \frac{IT14}{2}$.
6. *Размеры для справок.

Изм.	Лист	№ докум.	Подпись	Дата	Л8-466.05.000СБ			
1		315			Лестница	Лит. А	Масса см. табл.	Масшт. 1:10
Разраб.		Рупанцев						
Пров.		Копылов				Лист	Листов	
Т. контр.					Сборочный чертеж.	Институт ЭНЕРГОМОНТАЖПРОЕКТ Азнефтяной концерн		
Н. контр.								
Утв.		Копылов						

Формат А1

Инв. № подл. | Подп. и дата | Взам. инв. № | Инв. № дубл. | Подпись и дата

Л8-466.05.001

Рис.1

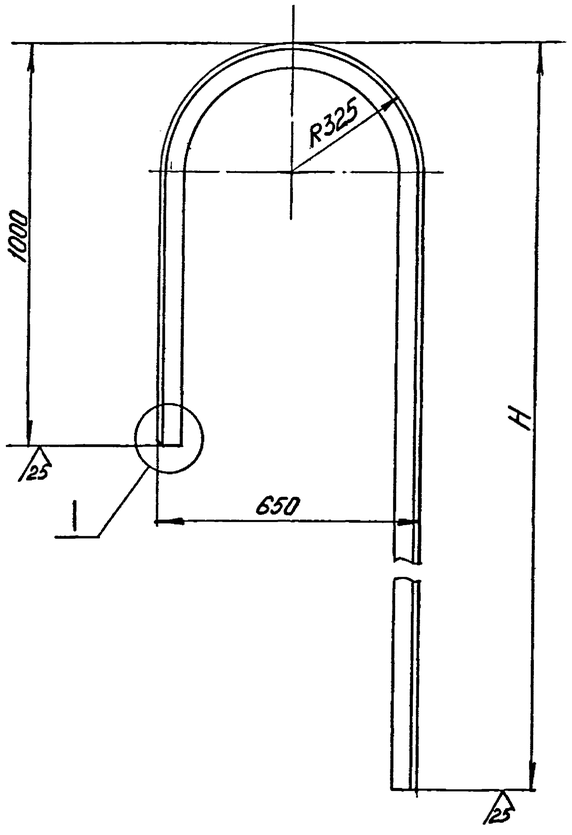

Рис.2 – зеркальное изображение
Остальное – см. рис. 1

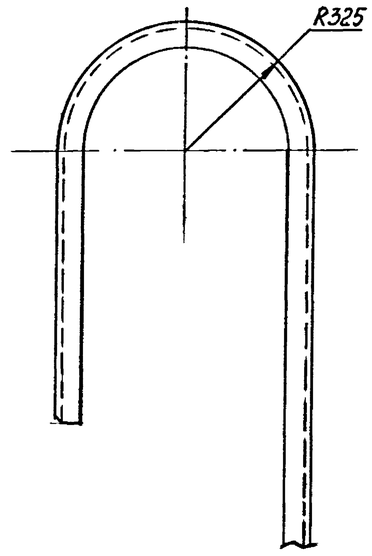

I
М1:2

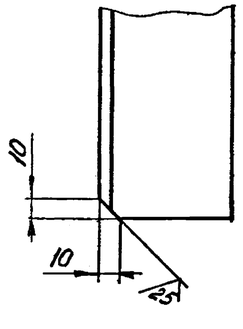

Обозначение	Рис.	H, мм	Масса, кг.
Л8-466.05.001	1	3410	26,8
-01		4010	30,5
-02		4760	34,5
-03		5510	38,8
-04		6010	41,6
-05		7310	49,0
-06		7410	49,7
-07		8040	53,3
-08		8310	54,8
-09		9040	59,0
-10		9440	62,4
-11		10940	69,8
-12		11940	75,6
-13	2	3410	26,8
-14		4010	30,5
-15		4760	34,5
-16		5510	38,8
-17		6010	41,6
-18		7310	49,0
-19		7410	49,7
-20		8040	53,3
-21		8310	54,8
-22		9040	59,0
-23		9440	62,4
-24		10940	69,8
-25		11940	75,6

Предельные отклонения размеров h14

Изм.	Лист	№ докум.	Подп.	Дата
1		315		04.87
Разраб.		Рукянцев		
Пров.		Копылов		
Т. контр.				
Н. контр.		Пачтов		
Утв.		Копылов		

Л8-466.05.001

Перила (1)

Лит.	Масса	Масштаб
А	см. табл.	1:10

Лист | Листов 1

Уголок Б-63×63×6 ГОСТ 8509-72 / ВСт3пс5 ГОСТ 535-79

Институт ЭНЕРГОМОНТАЖПРОЕКТ Ленинградский филиал

Инв. № подл. | Подп. и дата | Взам. инв. № | Инв. № дубл. | Подп. и дата
13406 | 13.03.87

Формат А2

Инв. № подл.	Подпись и дата	Взам. инв. №	Инв. № дубл.	Подпись и дата
19464	23.09.85			

Формат	Зона	Поз.	Обозначение	Наименование	Кол. на исполн. Л8-466.01.000 —	01	Примечание
				Документация			
А3			Л8-466.01.000СБ	Сборочный чертеж			
				Сборочные единицы			
А4		1	Л8-466.01.100	Штуцер	1		
			-01	Штуцер		1	
А4		2	Л8-466.01.200	Крышка	1	1	
				Детали			
А4		3	Л8-466.01.001	Прокладка	1	1	

Изм.	Лист	№ докум.	Подпись	Дата	Л8-466.01.000			
1		315		04.87				
Разраб.		Гусева			Люк	Литера	Лист	Листов
Провер.		Копылов		03.85		А	1	2
Н. контр.		Раутов		03.85		Институт ЭНЕРГОМОНТАЖПРОЕКТ Ленинградский филиал		
Утв.		Стрельников		03.85				

(1)

Копировал _____ Формат А4

Л8-466.05.002

Рис.1

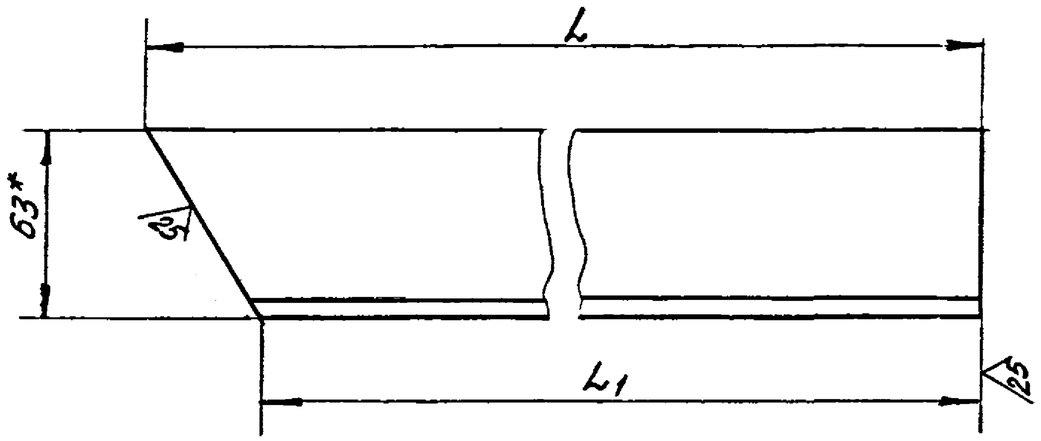

Размеры в мм.

Обозначение	Рис.	L	L1	Масса, кг
Л8-466.05.002	1	485	455	2.7
-01		465	445	2,6
-02		430	420	2,5
-03		420	415	2,4
-04		410	405	2,3
-05	2	485	455	2,7
-06		465	445	2,6
-07		430	420	2,5
-08		420	415	2,4
-09		410	405	2,3

Рис.2 - зеркальное отражение

Остальное - см. рис. 1

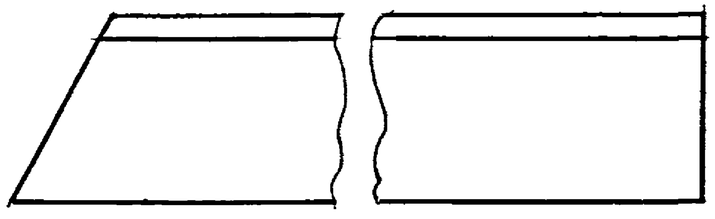

1. Предельные отклонения размеров h14
2. *Размер для справок

Изм.	Лист	№ докум.	Подпись	Дата	Л8-466.05.002
1		315		04.85	
Разраб.		Румянцева			Уголок (1)
Пров.		Копылов			
Т.контр.					
Н.контр.		Паутов			Уголок Б-63×63×6 ГОСТ 8509-72 / Вст3пс5 ГОСТ 535-79
Утв.		Копылов			

Лит.	Масса	Масшт.
А	см. табл.	1:2
Лист	Листов 1	

Институт ЭНЕРГОМОНТАЖПРОЕКТ Ленинградский филиал

Формат А3

Инв. № подл. | Подп. и дата | Взам. инв. № | Инв. № дубл. | Подп. и дата

Л8-466.05.003

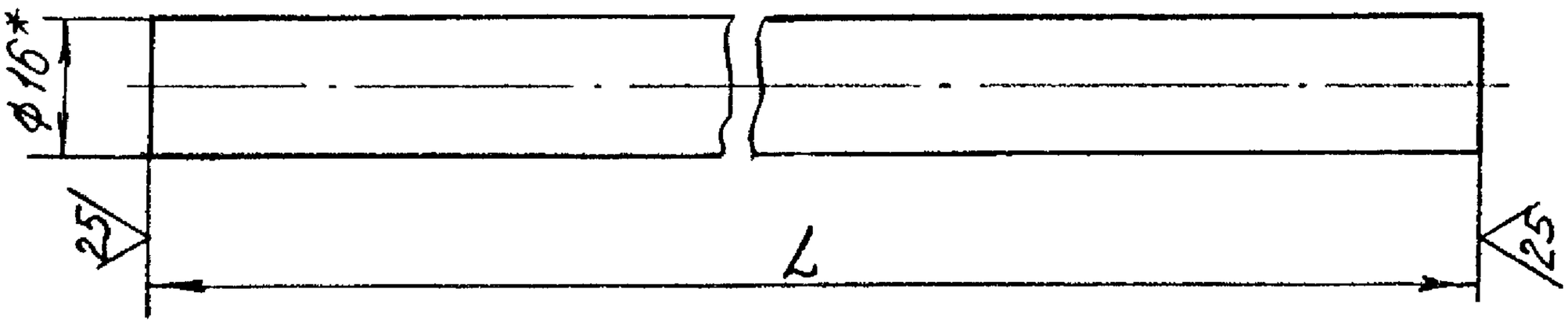

Обозначение	L	Масса, кг
Л8-466.05.003	1130	1,8
-01	1630	2,6
-02	2430	3,8
-03	3180	5,0
-04	3920	6,2
-05	4830	7,6
-06	5630	8,9
-07	5980	9,5
-08	6430	10,2
-09	7230	11,5
-10	8650	13,7
11	9610	15,2

1. Предельные отклонения размера L h14
2. *Размеры для справок.

Взам. инв. N | Инв. N дубл. | Подп. и дата | Инв. N подл. | Подп. и дата 03.09.87

Изм.	Лист	№ докум.	Подпись	Дата
1		315		04.87

Разраб. Румянцева
Пров. Копылов 09.87
Т. контр.
Н. контр. Пашкова
Утв. Копылов 09.87

Л8-466.05.003

Стойка

Лит. А | Масса Ст. Табл. | Масшт —

Лист | Листов 1

Круг В16 ГОСТ 2590-71
ВСт3пс5 ГОСТ 535-79

Институт ЭНЕРГОМОНТАЖПРОЕКТ Ленинградский филиал

Формат А4

Л8-466.05.004

25/ (√)

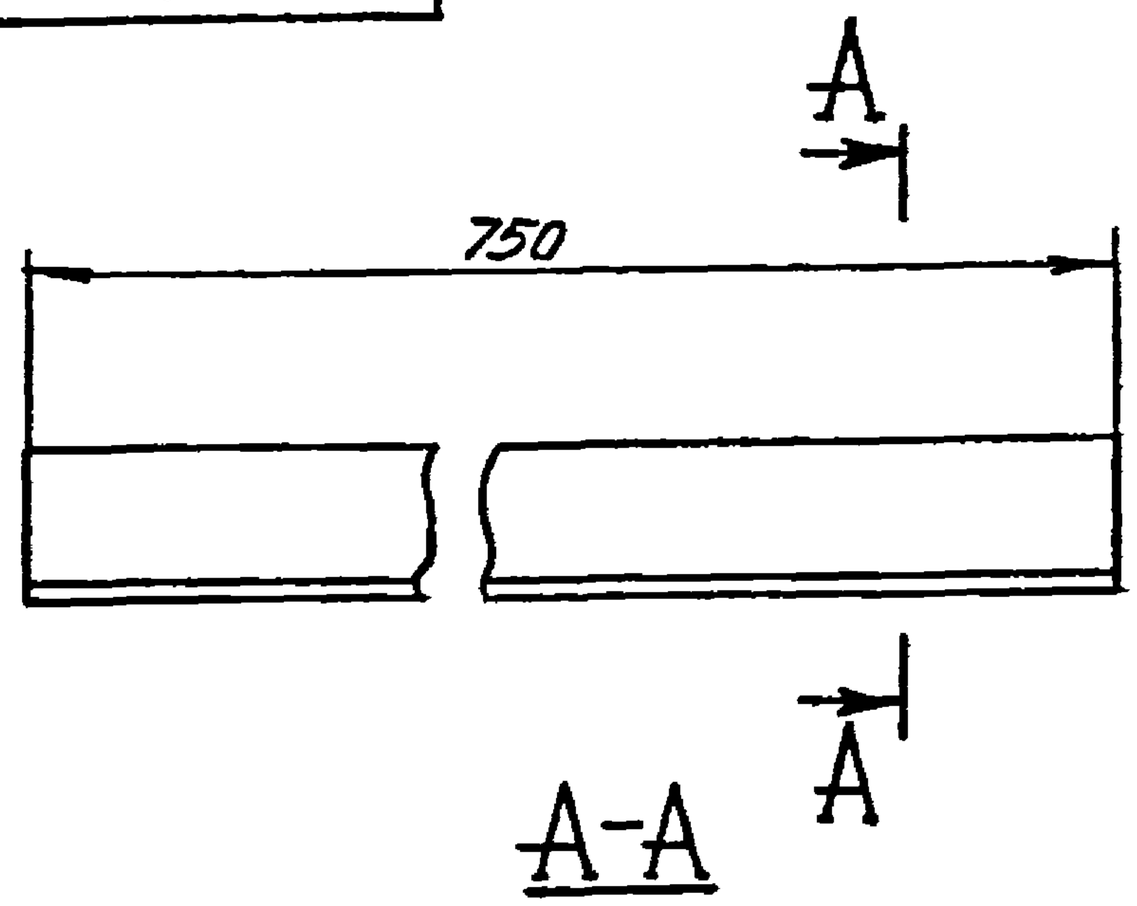

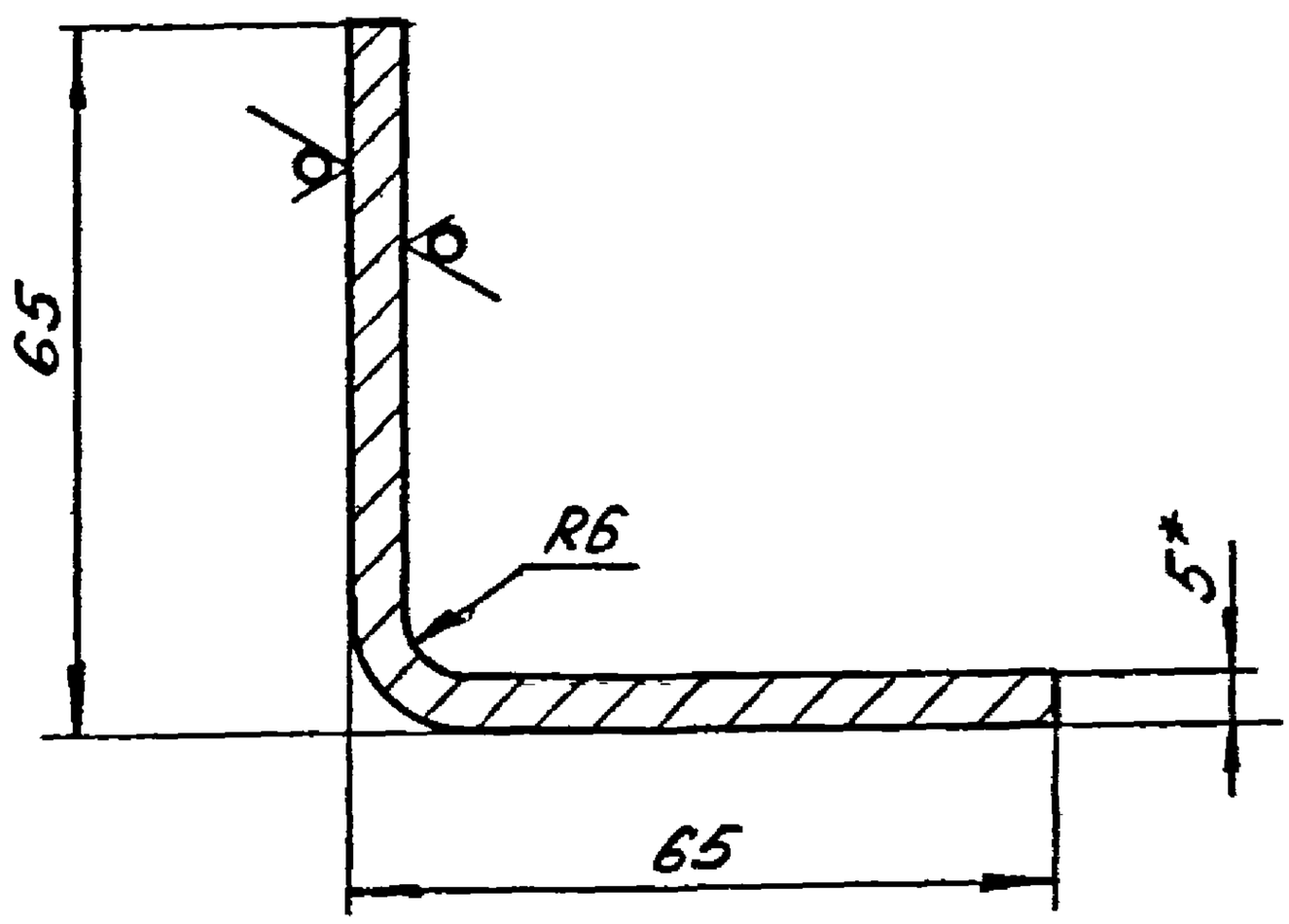

1. Предельные отклонения размеров h14
2. *Размеры для справок.

					Л8-466.05.004			
1		315						
Изм	Лист	№ докум.	Подпись	Дата				
Разраб.		Румянцева			Уголок.	Лит.	Масса	Масшт.
Пров.		Копылов				А	3,6	1:5
Т. контр.						Лист	Листов 1	
Н. контр.		Путов			Лист	Б-ПН-5 ГОСТ 19903-74 / 08Х18Н10Т ГОСТ 5632-72	Институт ЭНЕРГОМОНТАЖПРОЕКТ Ленинградский филиал	
Утв.		Копылов						

Подп. и дата 10.03.85

Инв. N подл. 1904 ОЕ

Взам. инв. N

Инв. N дубл.

Подп. и дата

Формат А4

Л8-466.05.005

(✓) А

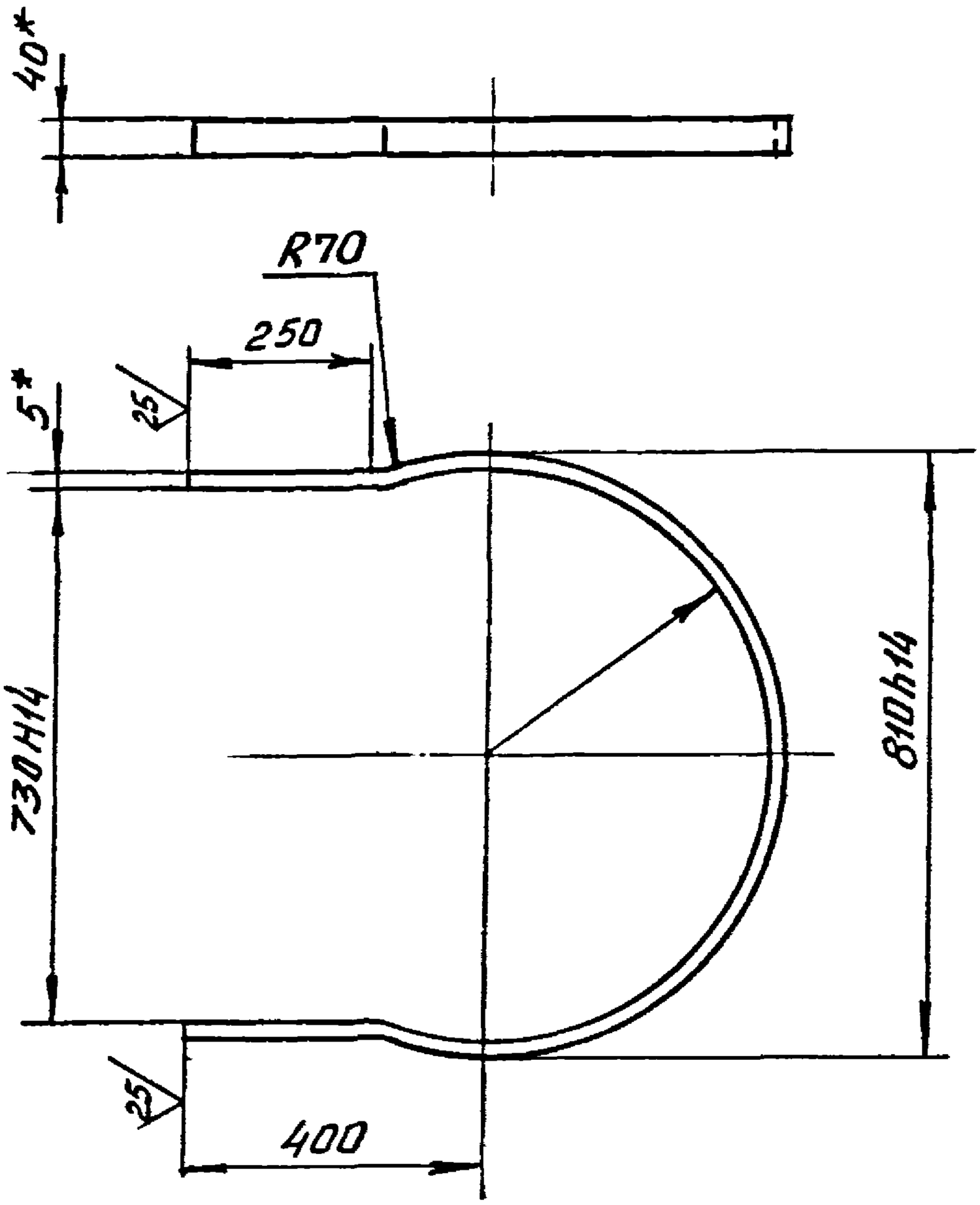

1. Неуказанные предельные отклонения размеров $\pm \frac{IT14}{2}$.

2. * Размеры для справок.

Изм.	Лист	№ докум.	Подпись	Дата	Л8-466.05.005			
Разраб.		Румянцева			Дуга	Лит.	Масса	Масшт.
Пров.		Копылов		04.85		А	3,2	1:10
Т. контр.						Лист	Листов 1	
Н. контр.		Паутов		04.85	Полоса 5×40 ГОСТ 103-76	Институт Энергомонтажпроект Ленинградский филиал		
Утв.		Копылов		04.85	Вст3пс2 ГОСТ 535-79			

Формат А4

Инв. № подл. | Подп. и дата | Взам. инв. № | Инв. № дубл. | Подп. и дата

Л8-466.05.006

√ (√)

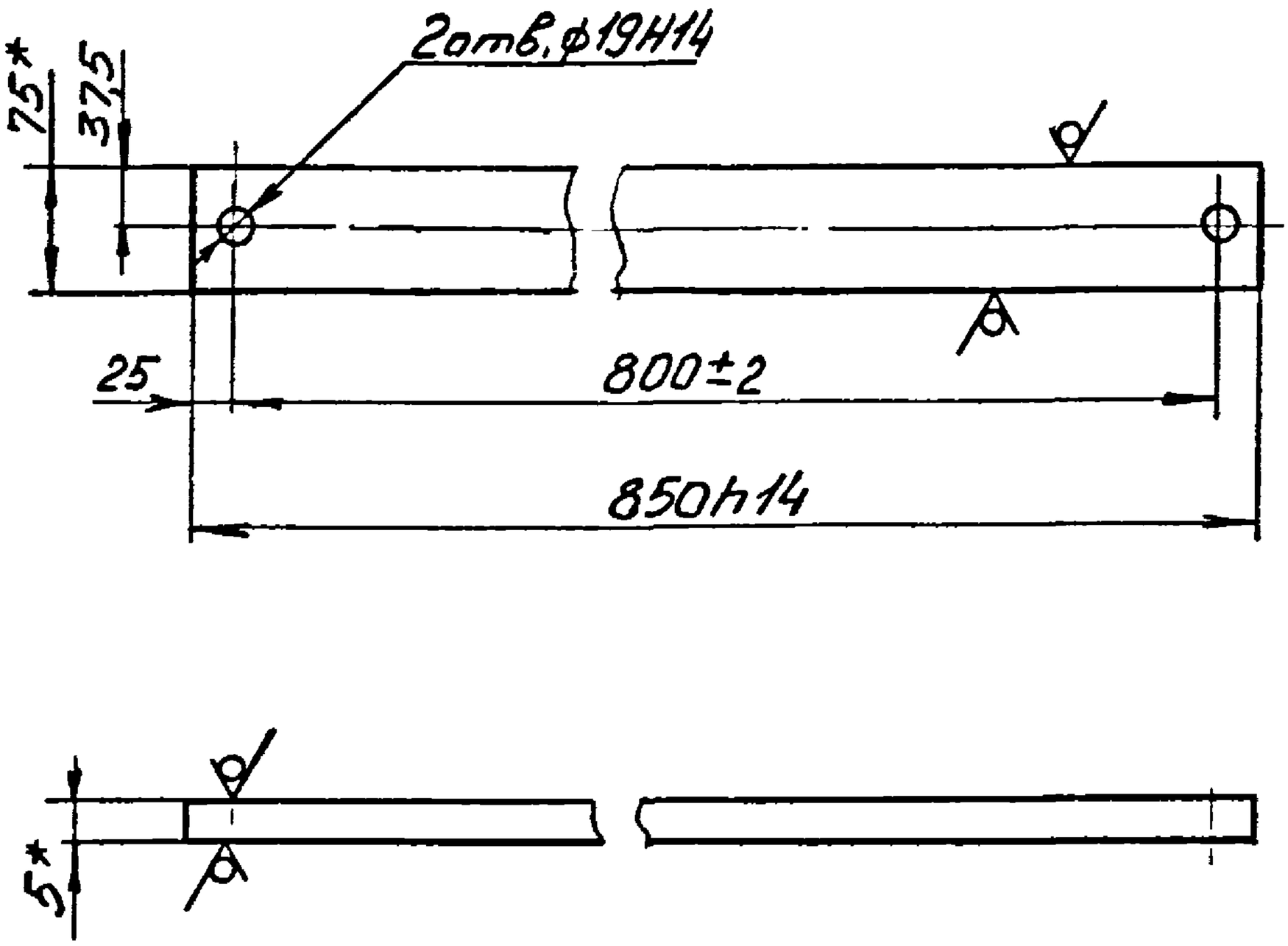

1. Неуказанные предельные отклонения размеров $\pm \frac{IT14}{2}$

2. * Размеры для справок.

					Л8-466.05.006			
1		315		04.87	Пята	Лит.	Масса	Масшт.
Изм.	Лист	№ докум.	Подпись	Дата		А	2,5	1:10
Разраб.		Румянцева				Лист	Листов 1	
Пров.		Копылов		09.87				
Т.контр.						Институт ЭНЕРГОМОНТАЖПРОЕКТ Ленинградский филиал		
Н.контр.		Паутов		09.87	Полоса $\frac{5\times75\ ГОСТ\ 103-76}{ВСт3пс2\ ГОСТ\ 535-79}$			
Утв.		Копылов		09.87				

Инв.№ подл. | Подп. и дата | Взам.инв.№ | Инв.№дубл. | Подп. и дата

Формат А4

Инв.№ подл.	Подпись и дата	Взам. инв.№	Инв.№ дубл.	Подпись и дата
19464	23.09.85			

Формат	Зона	Поз.	Обозначение	Наименование	Кол. на исполн. Л8-471.01.000 —	01	02	03	04						Примечание
				Документация											
А1			Л8-471.01.000 СБ	Сборочный чертеж											
				Детали											
А3		1	Л8-467.01.002	Конус	1	1	1	1	1						
А3		2	Л8-471.01.001	Труба	1										
			-01	Труба		1									
			-02	Труба			1								
			-03	Труба				1							
			-04	Труба					1						

1		315		04.85
Изм.	Лист	№ докум.	Подпись	Дата
Разраб.		Дегтярева		04.85
Провер.		Копылов		04.85
Н.контр.		Паутов		04.85
Утв.		Стрельников		

Л8-471.01.000

Стойка

Литера	Лист	Листов
А	1	2

Институт "Энергомонтажпроект" Ленинградский филиал

Копировал

Формат А4

Инв. N подл.	Подп. и дата	Взам. инв. N	Инв. N дубл.	Подп. и дата
12464	23.09.85			

Формат	Зона	Поз.	Обозначение	Наименование	Кол. на исполн. Л8-471.01.000 —	01	02	03	04						Примечание
А4		3	Л8-471.01.002	Ребро	8	8	8	8	8						
А3		4	Л8-471.01.003	Крышка	1	1	1	1	1						
Б4		5	Л8-471.01.004	Донышко											
				Б-ПН-4 ГОСТ 19903-74 Лист 08Х18Н10Т ГОСТ 5632-72											
				Ф500 h14	1	1	1	1	1						6,2 кг

Изм.	Лист	N докум.	Подп.	Дата	Л8-471.01.000	Лист 2

Копировал

Формат А4

Л8-471.01.000СБ

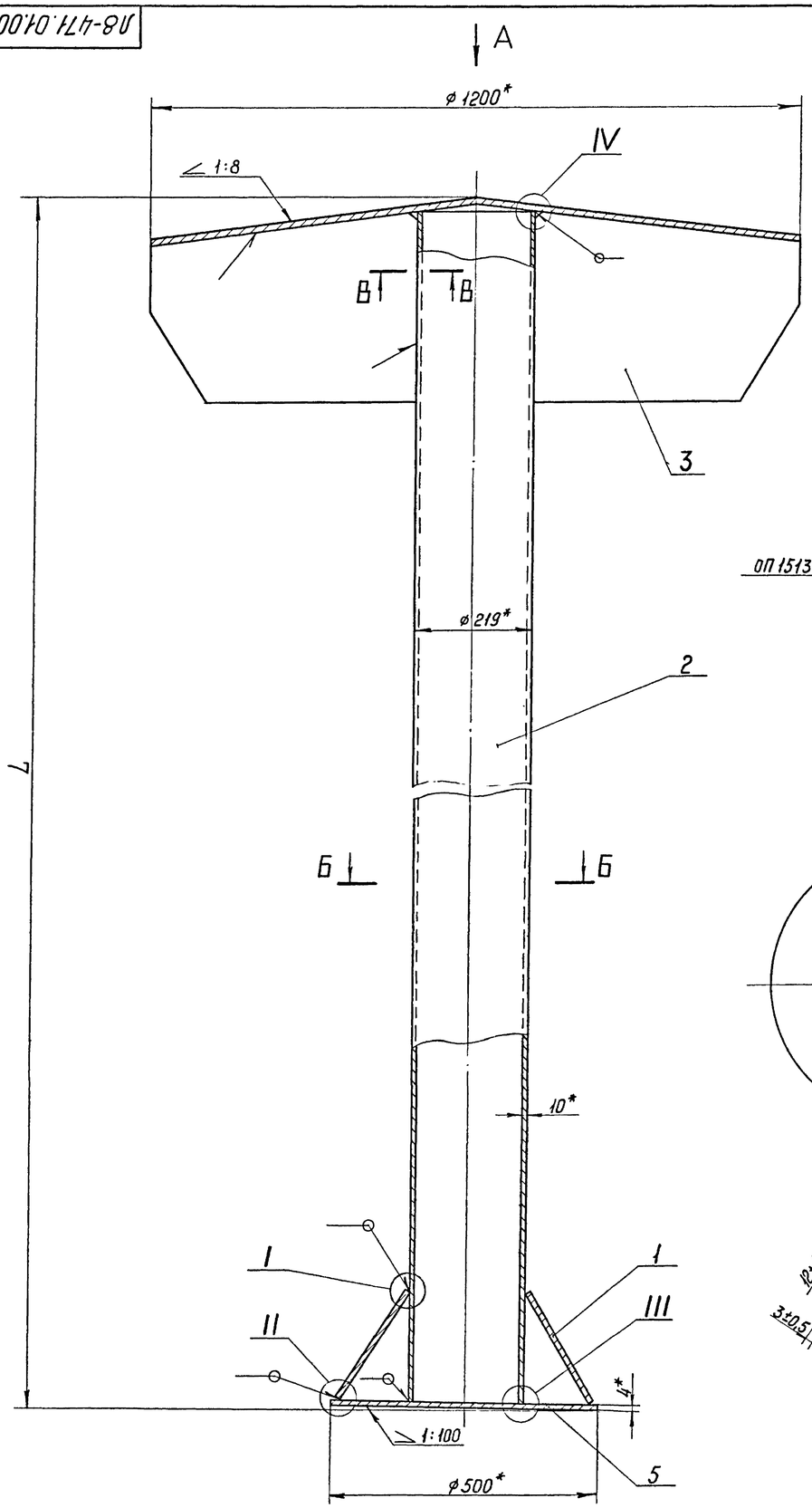

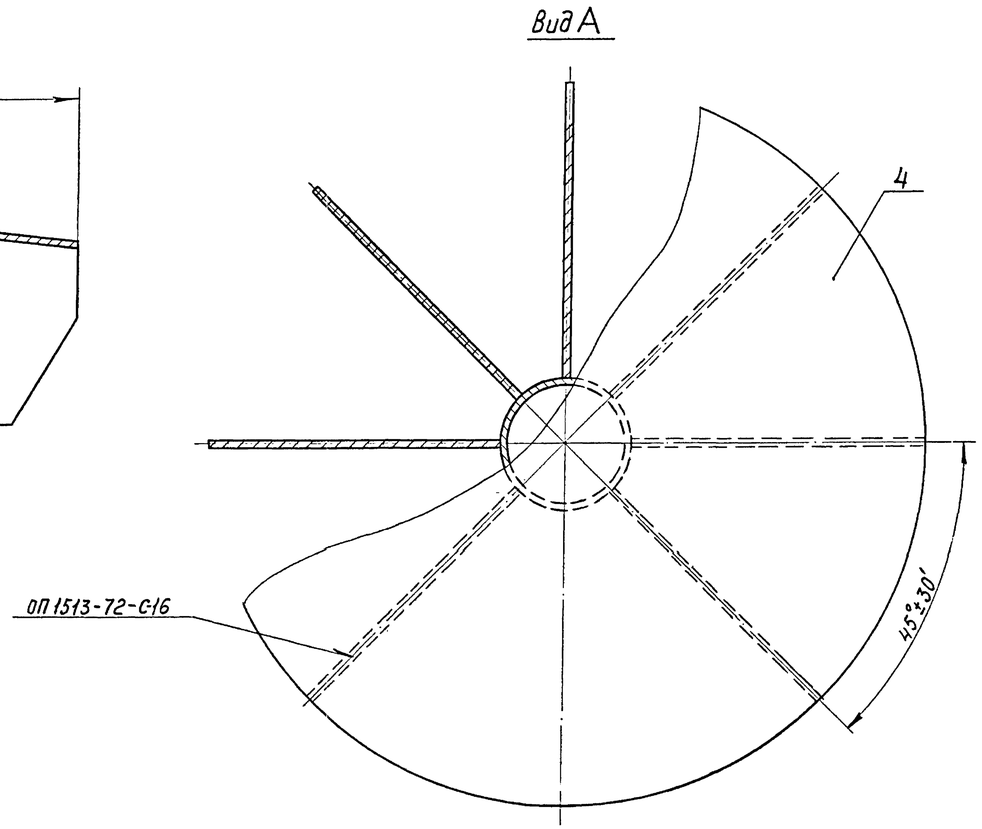

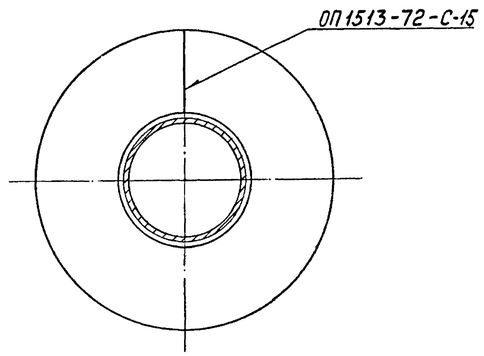

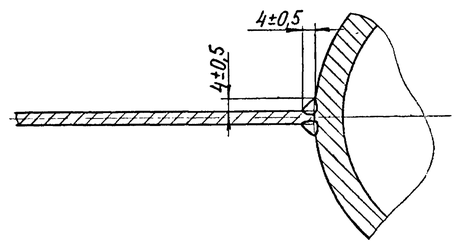

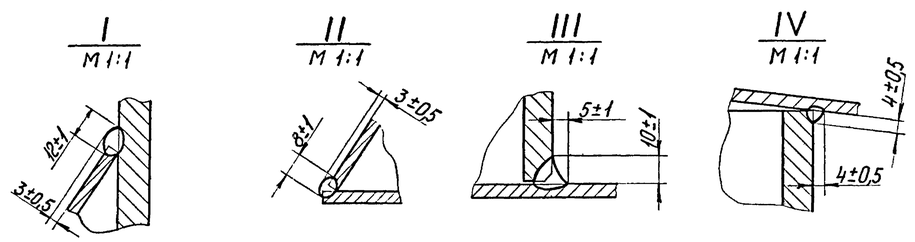

Обозначение	L, мм	Масса, кг
Л8-471.01.000	8934	526
-01	7334	457
-02	8425	501
-03	10325	612
-04	11325	646

(2) 1. Сварные соединения, соприкасающиеся с рабочей средой и обеспечивающие герметичность в соответ и с РД.ОП.42-001-85 (таблица 9.1; группа 1.1) относятся к первой категории безопасности с объемом контроля: Внешний осмотр и измерение 100%, просвечивание 50%, испытание герметичности 100%, металлографические исследования и испытание на межкристаллитную коррозию.

(2) ~~1. Сварные соединения, обеспечивающие герметичность, относятся к категории II-Б по правилам ПК1514-72 с объемом контроля: внешний осмотр и измерение, просвечивание, металлографические исследования, испытание керосином и испытание на межкристаллитную коррозию.~~

2. Сталь 08Х18Н10Т перед запуском в производство должна быть проверена на стойкость против межкристаллитной коррозии по ГОСТ 6032-75 методом АМ, в сварном соединении.

3. Сварку производить электродом марки ЭА-400/10У по ТУ 5.965-4027-72.

4. * Размеры для справок.

Изм.	Лист	№ докум.	Подп.	Дата	Л8-471.01.000 СБ			
2		389			Стойка (1)	Лит.	Масса	Масшт.
1		315			Сборочный чертеж	А	526	1:5
Разраб.		Дегтярева				Лист	Листов 1	
Пров.		Копылов				Институт ЭНЕРГОМОНТАЖПРОЕКТ Ленинградский филиал		
Т. контр.								
Н. контр.		Раутов						
Утв.		Стрельников						

Формат А1

Инв. № подл. | Подпись и дата | Взам. инв. № | Инв. № дубл. | Подпись и дата

Л8-471.01.001

25/(V)

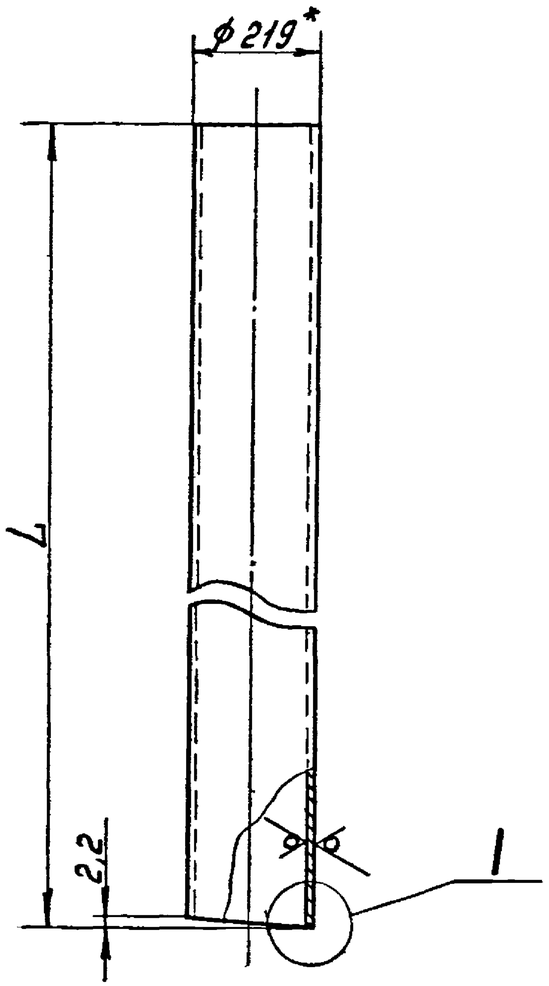

Обозначение	L, мм	Масса, кг
Л8-471.01.001	8912	446
-01	7312	377
-02	8403	420
-03	10303	531
-04	11303	565

1. Неуказанные предельные отклонения размеров по h14.
2. * Размер для справки.

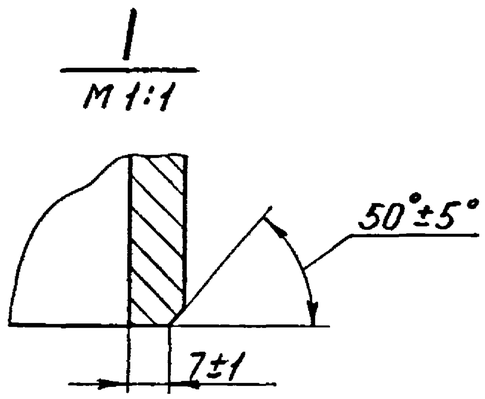

Изм.	Лист	№ докум.	Подп.	Дата	Л8-471.01.001	
1		315		04.87		
Разраб.		Дегтярева		06.85	Труба	Лит. / Масса / Масштаб: А / см. табл. / —
Пров.		Мерзон				Лист / Листов 1
Т. контр.						
Н. контр.		Паутов			Труба 219×10-08Х18Н10Т ГОСТ 9940-72	Институт ЭНЕРГОМОНТАЖПРОЕКТ Ленинградский филиал
Утв.		Копылов				

Формат А3

Инв. № подл.	Подпись и дата	Взам. инв. №	Инв. № дубл.	Подпись и дата
7241	03.08.87			

Л8-471.01.002

(√)А

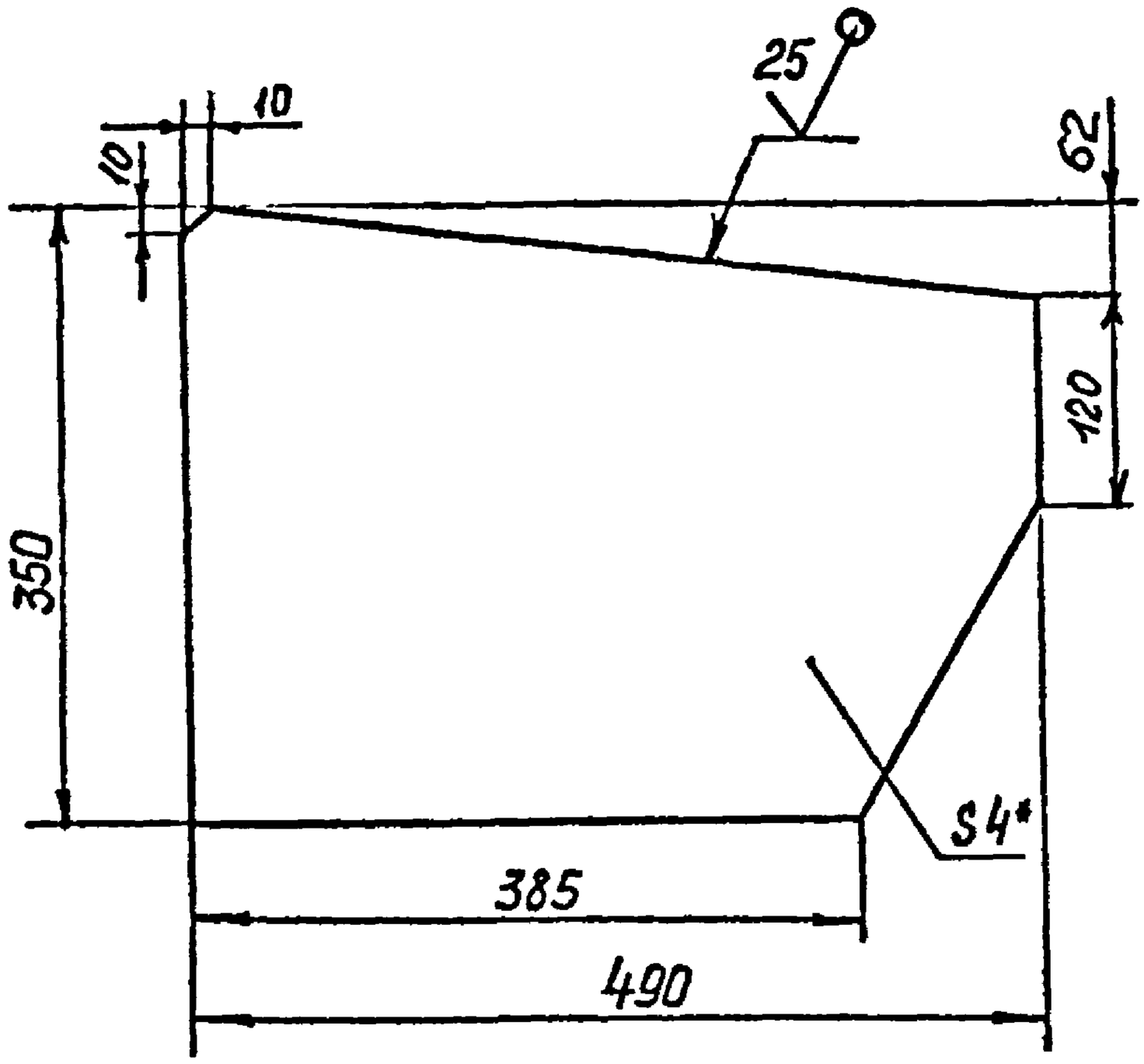

1. Предельные отклонения размеров по h14.
2* Размер для справки.

Изм.	Лист	№ докум.	Подп.	Дата	Л8-471.01.002			
Разраб.		Мерзон			Ребро	Лит.	Масса	Масштаб
Пров.		Копылов		08.8		А	3,4	1:5
Т.контр.						Лист	Листов 1	
Н.контр.		Путов			Лист Б-III-4 ГОСТ 19903-74 / 08Х18Н10Т ГОСТ 5632-72	Институт „Энергомонтажпроект" Ленинградский филиал		
Утв.		Копылов		08.8				

Подп. и дата | Инв. № дубл. | Взам. инв. № | Подп. и дата | Инв. № подл. 10464

Формат А4

Инв. № подл.	Подпись и дата	Взам. инв. №	Инв. № дубл.	Подп. и дата
29464	25.09.88			

Формат	Зона	Поз.	Обозначение	Наименование	Кол. на исполн. Л8-466.01.000 —	01									Примечание
				Стандартные изделия											
		4		Болт М16х60-12Х18Н10Т-21 ГОСТ 7798-	12	12									
		5		Гайка М16-08Х18Н10Т-21 ГОСТ 5915-	12	12									
		6		Шайба 16Н 3х-13 ГОСТ 6402-	12	12									

Изм.	Лист	№ докум.	Подп.	Дата	Л8-466.01.000	Лист 2

Копировал

Формат А1

Л8-471.01.003

(✓)

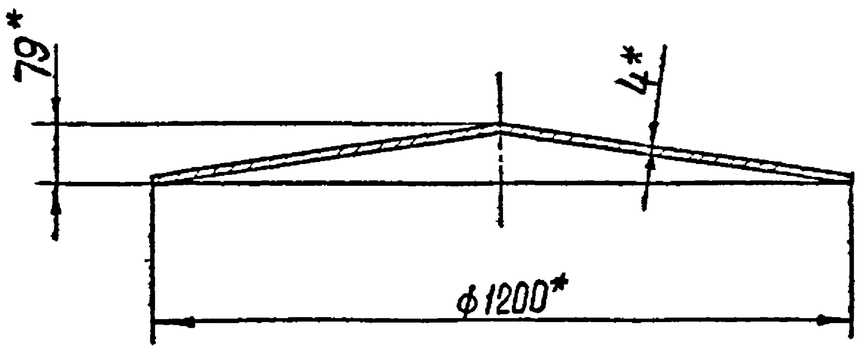

Развертка

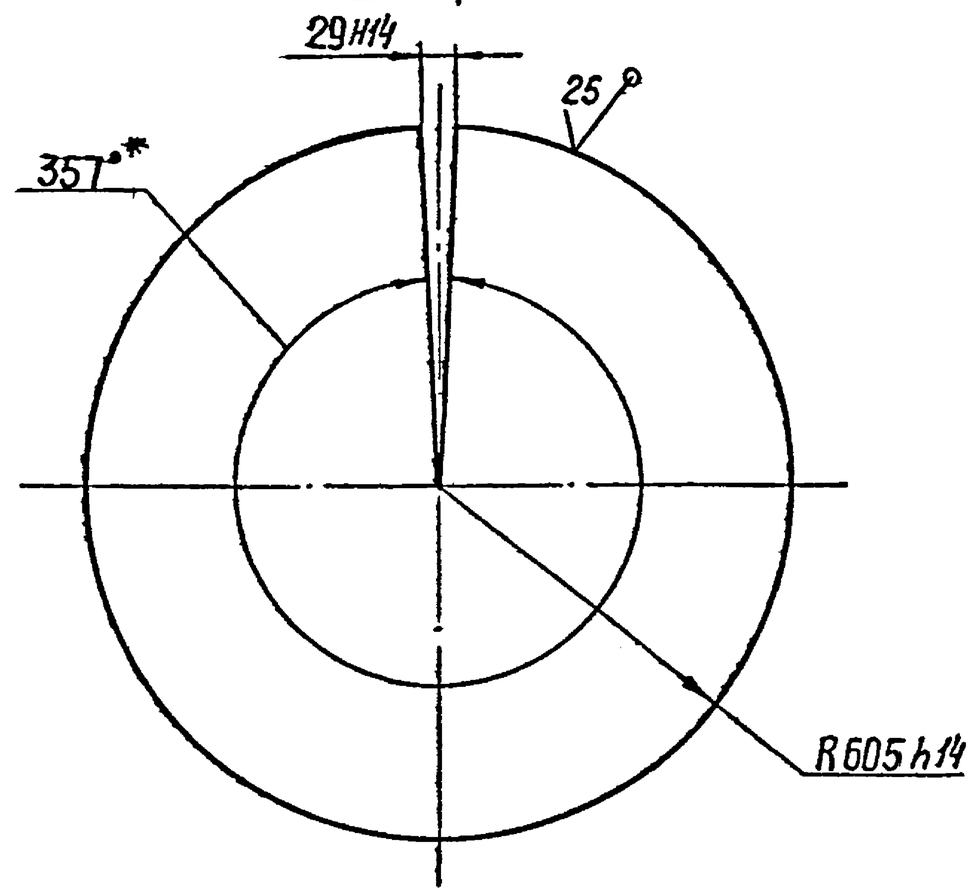

* Размеры для справок

					Л8-471.01.003			
1		315		04.83	Крышка (1)	Лит.	Масса	Масшт.
Изм.	Лист	№ докум.	Подпись	Дата		А	37,5	1:10
Разраб.		Леонтьева		06.83		Лист	Листов 1	
Пров.		Мерзон						
Т. контр.								
Н. контр.		Паутов			Лист Б-ПН-4 ГОСТ 19903-74 / 08Х18Н10Т ГОСТ 5632-72	Институт „Энергомонтажпроект" Ленинградский филиал		
Утв.		Копылов						

формат А3

Инв. № подл.	Подпись и дата	Взам. инв. №	Инв. № дубл.	Подпись и дата
	23.04.85			

Формат	Зона	Поз.	Обозначение	Наименование	Кол.	Примечание
				Документация		
А2			Л8-474.01.000 СБ	Сборочный чертеж		
				Детали		
Б4		1	Л8-474.01.001	Лист Б-ПН-4 ГОСТ 19903-74 / Лист 08Х18Н10Т ГОСТ 5632-72 1500 х 6000	6	283 кг
Б4		2	Л8-474.01.002	Лист Б-ПН-4 ГОСТ 19903-74 / Лист 08Х18Н10Т ГОСТ 5632-72 1500 х 5000	2	236 кг
Б4		3	Л8-474.01.003	Лист Б-ПН-4 ГОСТ 19903-74 / Лист 08Х18Н10Т ГОСТ 5632-72 1500 х 4585	2	216 кг
Б4		4	Л8-474.01.004	Лист Б-ПН-4 ГОСТ 19903-74 / Лист 08Х18Н10Т ГОСТ 5632-72 1500 х 3225	2	152 кг
Б4		5	Л8-474.01.005	Лист Б-ПН-4 ГОСТ 19903-74 / Лист 08Х18Н10Т ГОСТ 5632-72 1050 х 3155	4	104 кг

Перв. примен.

Справочный №

Подпись и дата

Инв. № дубл.

Взам. инв. №

Подпись и дата 23.09.85 г.

Инв. № подл. 19464

Изм.	Лист	№ докум.	Подпись	Дата
1		315		04.87

Л8-474.01.000

Разраб.	Мерзон		
Пров.	Копылов		
Н. контр.	Паутов		
Утв.	Стрельников		

Кровля

Лит	Лист	Листов
А		1

Институт „Энергомонтажпроект" Ленинградский филиал

Вокзат, тип. Ленуприздата. З. № 1312, тир. 230000, 03.06.83

Л8-474.01.000СБ

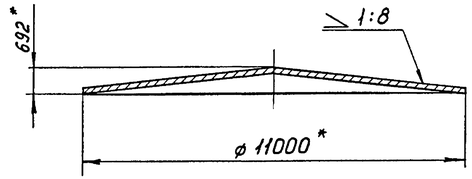

А–А
М 1:1

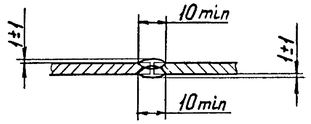

Б–Б
М 1:1

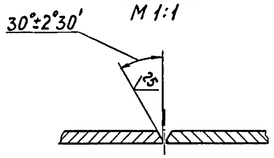

Развертка
М 1:50

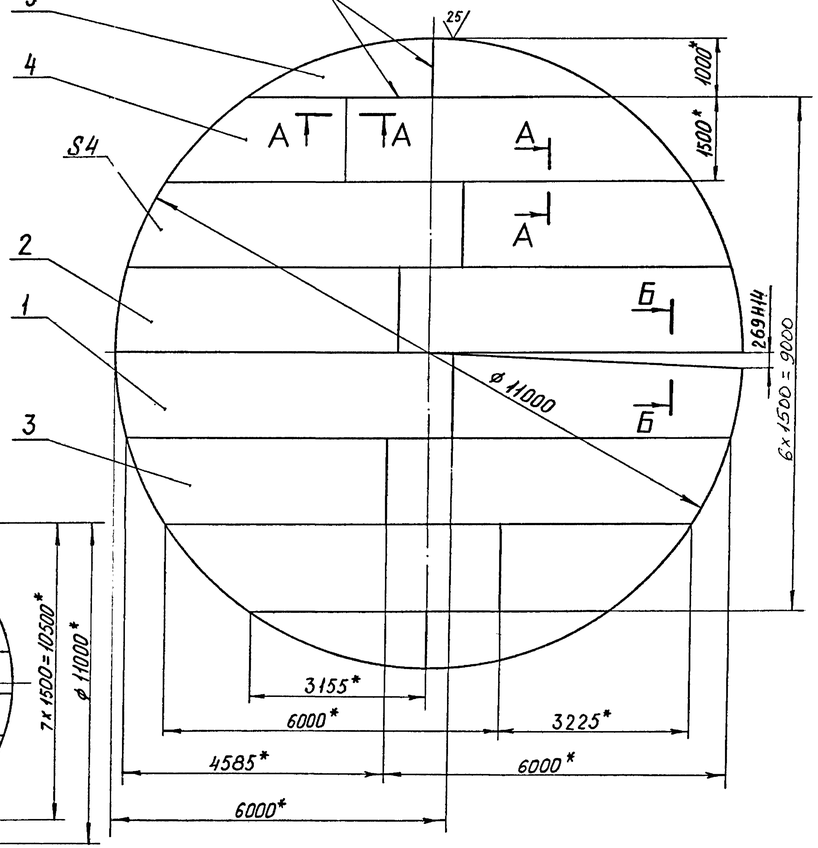

Вариант развертки
М 1:100

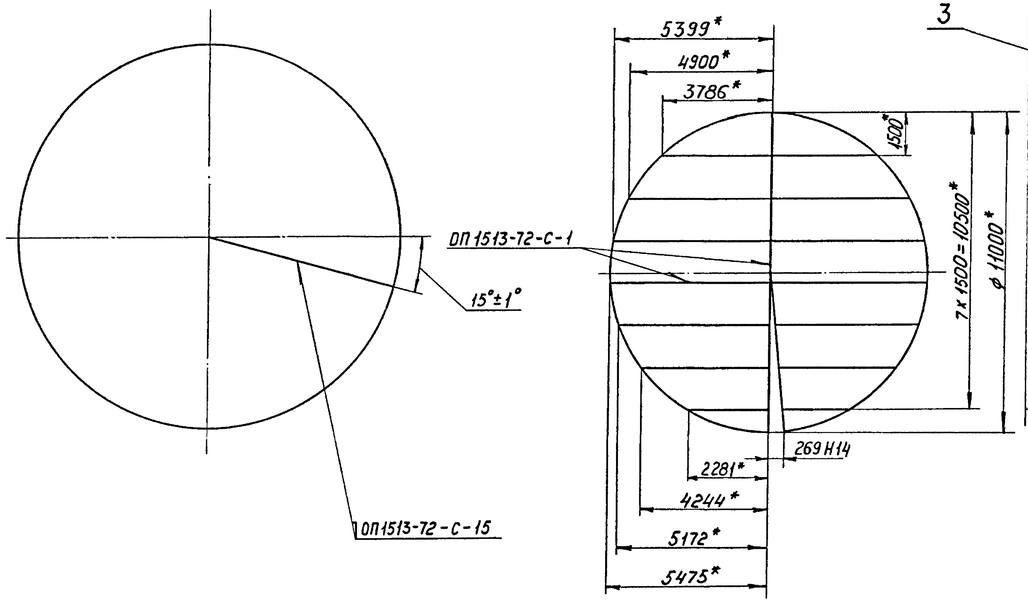

② ~~1. Сварные соединения, обеспечивающие герметичность, относятся к категории II-Б с объемом контроля по ПК 1415-72: внешний осмотр и измерение, просвечивание, металлографические исследования, испытание керосином и испытание на межкристаллитную коррозию.~~

2. Электрод марки ЭА-400/10У по ТУ 5 965-4027-72.

3. Неуказанные предельные отклонения размеров по h14.

4. *Размеры для справок.

② 1. Сварные соединения, соприкасающиеся с рабочей средой и обеспечивающие герметичность в соответствии с РД.ОП-42-001-85 (таблица 9.1; группа 1.1), относятся к первой категории безопасности с объемом контроля: внешний осмотр и измерение 100%; просвечивание 50%; испытание герметичности 100%; металлографические исследования и испытание на межкристаллитную коррозию.

2		389			Л8-474.01.000 СБ		
1		315					
Изм.	Лист	№ докум.	Подпись	Дата	Кровля ① Сборочный чертеж	Лит.	Масса	Масшт.
Разраб.						А	2983	1:75
Пров.						Лист	Листов 1
Т.контр.						Институт Энергомонтажпроект Ленинградский филиал
Н.контр.						
Утв.						

Формат А3х3

Инв.№подл. | Подп. и дата | Взам.инв.№ | Инв.№дубл. | Подп. и дата
1291(4) | 23.09.87 | | | |

Формат	Зона	Поз.	Обозначение	Наименование	Кол.	Примечание
				Документация		
А2			Л8-474.02.000 СБ	Сборочный чертеж		
				Детали		
Б4		1	Л8-474.02.001	Лист Б-ПН-4 ГОСТ 19903-74 / Лист 08Х18Н10Т ГОСТ 5632-72		
				1500 x 6000	6	283 кг
Б4		2	Л8-474.02.002	Лист Б-ПН-4 ГОСТ 19903-74 / Лист 08Х18Н10Т ГОСТ 5632-72		
				1500 x 5000	2	236 кг
Б4		3	Л8-474.02.003	Лист Б-ПН-4 ГОСТ 19903-74 / Лист 08Х18Н10Т ГОСТ 5632-72		
				1500 x 4585	2	216 кг
Б4		4	Л8-474.02.004	Лист Б-ПН-4 ГОСТ 19903-74 / Лист 08Х18Н10Т ГОСТ 5632-72		
				1500 x 3225	2	152 кг
Б4		5	Л8-474.02.005	Лист Б-ПН-4 ГОСТ 19903-74 / Лист 08Х18Н10Т ГОСТ 5632-72		
				1050 x 3155	4	104 кг

Перв. примен.

Справочный №

Подпись и дата

Инв. № дубл.

Взам. инв. №

Подпись и дата 23.09.85

Инв. № под. 19464

Изм.	Лист	№ докум.	Подпись	Дата
1		315		07.87

Л8-474.02.000

Разраб.	Дегтярева		08.85
Пров.	Копылов		09.85
Н. контр.	Паутов		09.85
Утв.	Стрельников		

Днище

Лит	Лист	Листов
А		1

1

Институт Энергомонтажпроект Ленинградский филиал

Вожсит. тип. Ленуприздата. 3. № 1312, тир. 230000. 03.06.83

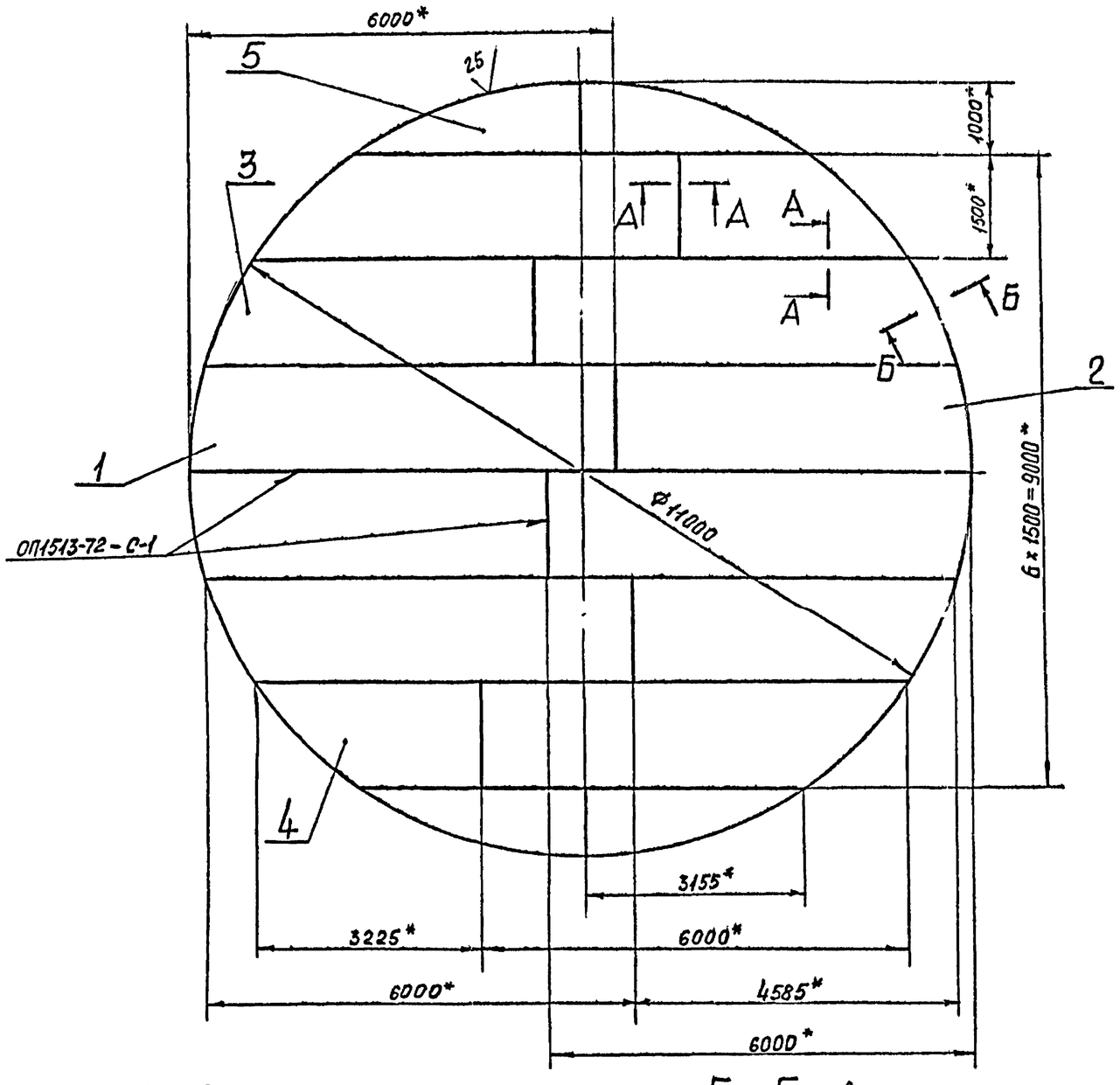

А–А
М1:1

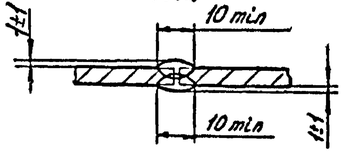

Б–Б повернуто
М 1:2

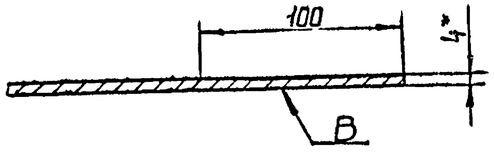

Вариант раскроя
М 1:100

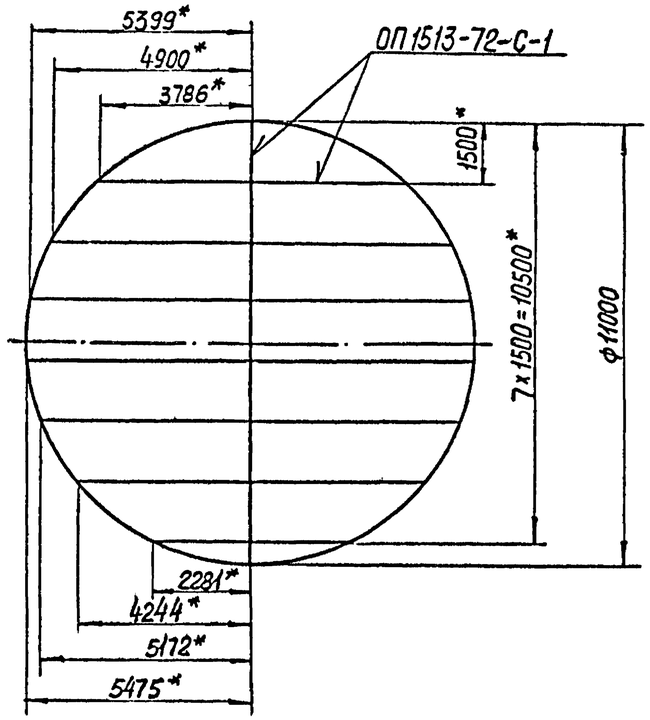

② ~~1. Сварные соединения, обеспечивающие герметичность, относятся к категории II-Б с объемом контроля по ПК 1514-72: внешний осмотр и измерение, просвечивание, металлографические исследования, испытание керосином и испытание на межкристаллитную коррозию.~~

2. Электрод марки ЭА-400/10У по ТУ 5 965-4027-72.

3. Депланация не более 45 мм на площади 2 м².

4. Неплоскостность окрайки днища (поверхность В) шириной 100 мм не более 2 мм.

5. Неуказанные предельные отклонения размеров по h14.

6.* Размеры для справок.

② 1. Сварные соединения, соприкасающиеся с рабочей средой и обеспечивающие герметичность в соответствии с РД.ОП.42-001-85 (таблица 9.1; группа 1.1), относятся к первой категории безопасности с объемом контроля: внешний осмотр и измерение 100%; просвечивание 50%; испытание герметичности 100%, металлографические исследования и испытание на межкристаллитную коррозию.

2		389		09.89	Л8-474.02.000 СБ		
1		315		04.88			
Изм.	Лист	№ докум.	Подп.	Дата			
Разраб		Дегтярева		06.85	Днище (1) Сборочный чертеж	Лит. А	Масса 2983 / Масштаб 1:50
Пров.		Копылов		06.85		Лист	Листов 1
Т. контр.						Институт "Энергомонтажпроект" Ленинградский филиал	
Н. контр.		Паутов		06.85			
Утв.		Стрельников		06.85			

Формат А2

Инв. № подл. 13476 | Подп. и дата 23.05.85 | Взам. инв. № | Инв. № дубл. | Подп. и дата

Формат	Зона	Поз.	Обозначение	Наименование	Кол.	Примечание
				Документация		
А1			Л8-475.01.000 СБ	Сборочный чертеж		
				Детали		
Б4		1	Л8-475.01.001	Лист Б-ПН-4 ГОСТ 19903-74 / Лист 08Х18Н10Т ГОСТ 5632-72		
				1500 × 6000	20	283 кг
Б4		2	Л8-475.01.002	Лист Б-ПН-5 ГОСТ 19903-74 / Лист 08Х18Н10Т ГОСТ 5632-72		
				1500 × 6000	5	353 кг
Б4		3	Л8-475.01.003	Лист Б-ПН-6 ГОСТ 19903-74 / Лист 08Х18Н10Т ГОСТ 5632-72		
				1500 × 6000	10	424 кг
Б4		4	Л8-475.01.004	Лист Б-ПН-4 ГОСТ 19903-74 / Лист 08Х18Н10Т ГОСТ 5632-72		
				1500 × 4256	4	201 кг
Б4		5	Л8-475.01.005	Лист Б-ПН-5 ГОСТ 19903-74 / Лист 08Х18Н10Т ГОСТ 5632-72		
				1500 × 4256	1	251 кг
Б4		6	Л8-475.01.006	Лист Б-ПН-6 ГОСТ 19903-74 / Лист 08Х18Н10Т ГОСТ 5632-72		
				1500 × 4256	2	301 кг

Перв. примен.

Справочный №

Подпись и дата

Инв. № дубл.

Взам. инв. №

Подпись и дата 23.09.85

Инв. № подл. 1960

Изм.	Лист	№ докум.	Подпись	Дата
1		315		04.87

Л8-475.01.000

Разраб.	Дегтярева		08.85
Пров.	Копылов		09.85
Н. контр.	Паутов		4.85
Утв.	Стрельников		

Обечайка

(1)

Лит	Лист	Листов
А	1	2

Институт Энергомонтажпроект Ленинградский филиал

Воксит. тип. Ленуприздата. 3. № 1312, тир. 230000, 03.06.83

Формат	Зона	Поз.	ОБОЗНАЧЕНИЕ	НАИМЕНОВАНИЕ	Кол.	Примечание
Б4		7	Л8-475.01.007	Лист Б-ПН-4 ГОСТ 19903-74 Лист 08Х18Н10Т ГОСТ 5632-72 400 × 6000	5	75 кг
Б4		8	Л8-475.01.008	Лист Б-ПН-4 ГОСТ 19903-74 Лист 08Х18Н10Т ГОСТ 5632-72 400 × 4256	1	54 кг

Подпись и дата

Инв. № дубл.

Взам. инв. №

Подпись и дата 08.09.87

Инв. № подл. 17464

Изм.	Лист	№ докум.	Подпись	Дата

Л8-475.01.000

Копировал Формат 11

Л8-475.01.000СБ

Е-Е развернуто

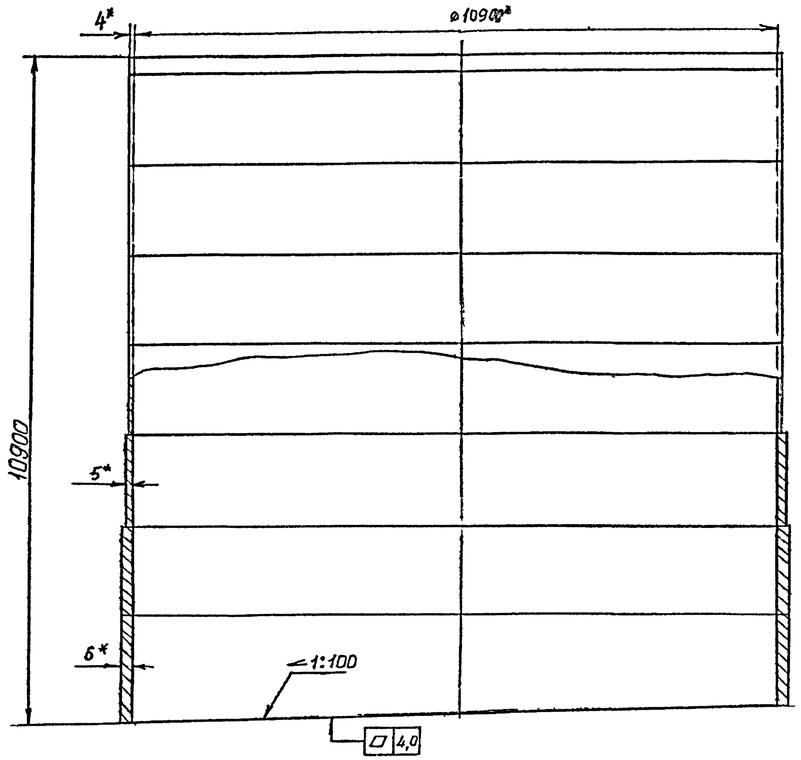

Развертка
М 1:100

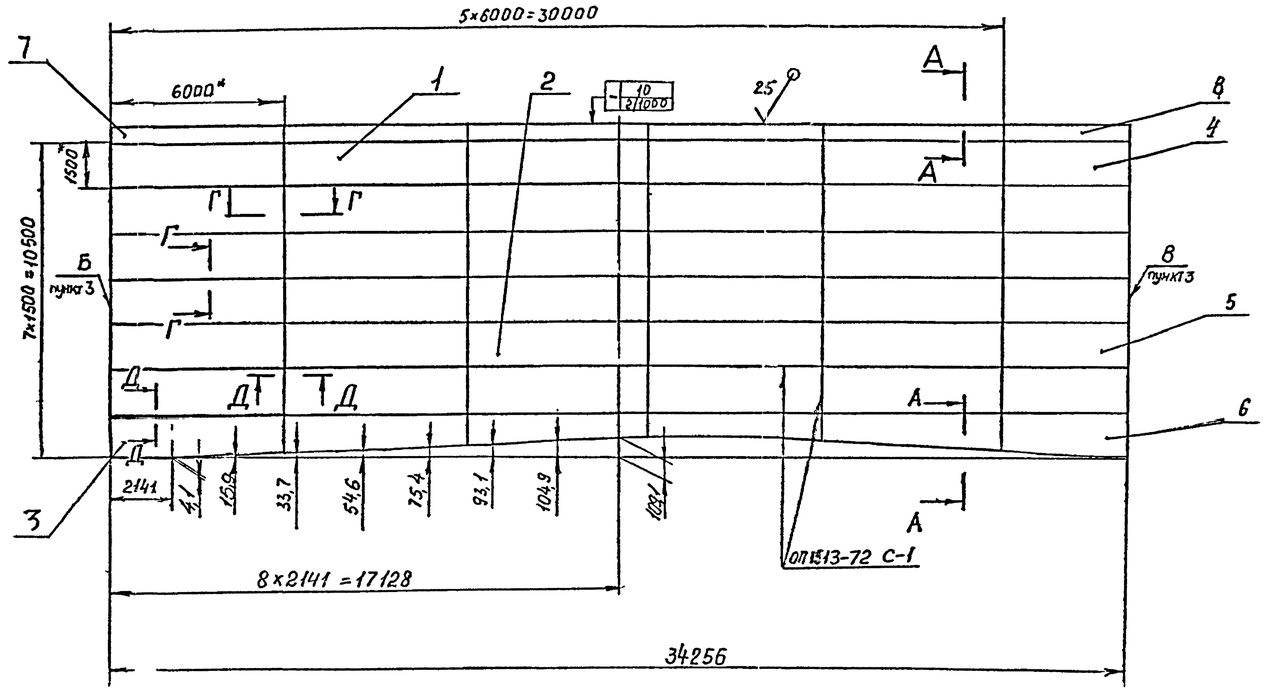

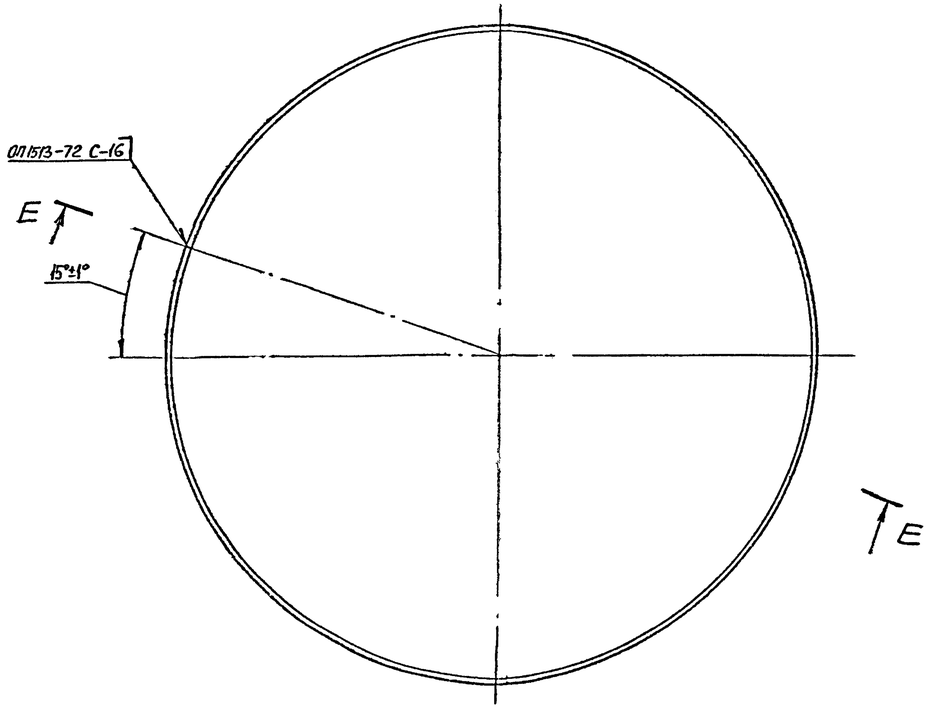

А-А
М1:1

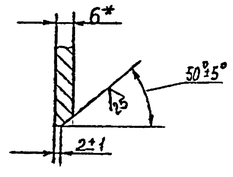

Г-Г
М1:1

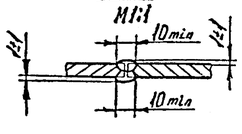

Д-Д
М 1:1

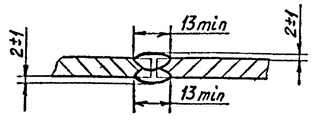

1. Сварные соединения соприкасающиеся с рабочей средой и обеспечивающие герметичность в соответствии с РД.ОТ.42-001-85 (таблица 9.1; группа 1.1) относятся к первой категории безопасности с объемом контроля внешний осмотр и измерение 100%; просвечивание 50% испытание герметичности 100%, металлографические исследования и испытание на межкристаллитную коррозию.

~~1. Сварные соединения, соприкасающиеся с рабочей средой и обеспечивающие герметичность, относятся к категории II-Б по правилам ПК1514-72 с объемом контроля: внешний осмотр и измерение, просвечивание, металлографические исследования, испытание керосином и испытание на межкристаллитную коррозию.~~

2. Электрод марки ЭА-400/10у по ТУ 5 965-4027-72.
3. Разность длин сторон Б и В не более 2мм.
4. Неуказанные предельные отклонения размеров по h14.
5. - * Размеры для справок.

2		3.8.9			28.8.89	Л8-475.01.000 СБ		
1		3.1.5			01.1.5			
Изм.	Лист	№ докум.	Подп.	Дата		Обечайка (1) Сборочный чертеж	Лит.	Масса	Масштаб
Разраб.		Дегтярев					А	13742	1:50
Пров.		Копылов					Лист	Листов: 1
Контр.							Институт Энергомонтажпроект Ленинградский филиал
Н. контр.		Лаутов			28.8.89		
Утв.		Корольков					

Инв. № подл. | Подп. и дата | Взам. инв. № | Инв. № дубл. | Подп. и дата

Формат А1

Л8-466.00.002

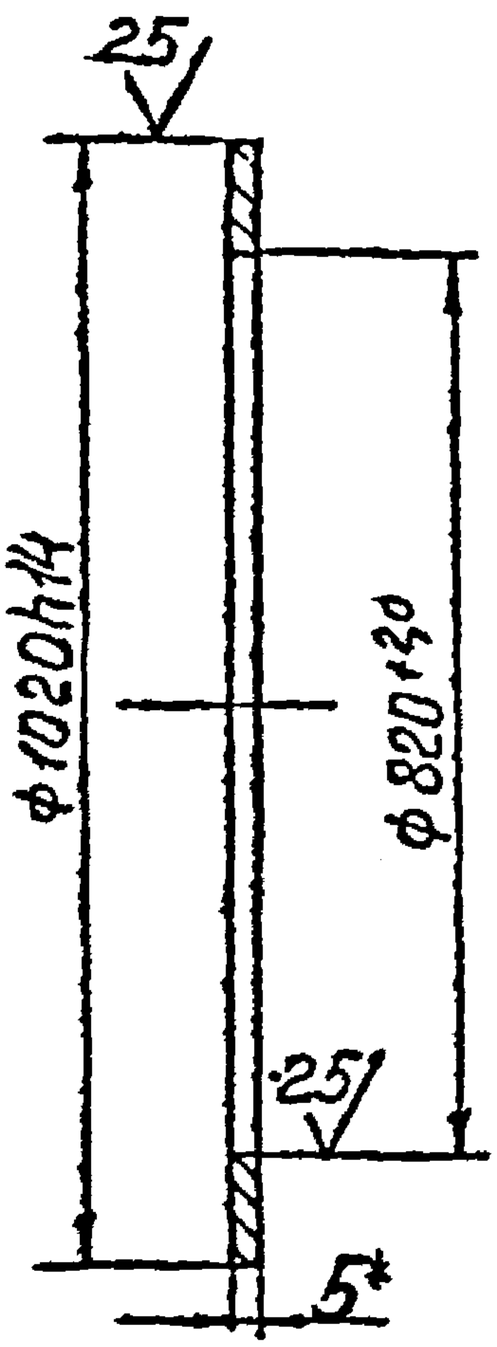

*Размер для справки

Инв.№ подл.	Подп. и дата	Взам.инв.№	Инв.№ дубл.	Подп. и дата				
						Л8-466.00.002		
		1		315		01.85		
		Изм.	Лист	№докум.	Подп.	Дата		
		Разраб.		Румянцева			Накладка (1)	Лит. А	Масса 9,0	Масштаб 1:10
		Пробер.		Копылов				Лист	Листов 1
		Т.контр.						
		Н.контр.		Паутов			Лист Б-ПН-5 ГОСТ 19903-74 / 08Х18Н10Т ГОСТ 5632-72	Институт Энергомонтажпроект Ленинградский филиал
		Утв.		Копылов				

Формат А4

Л8-466.00.003

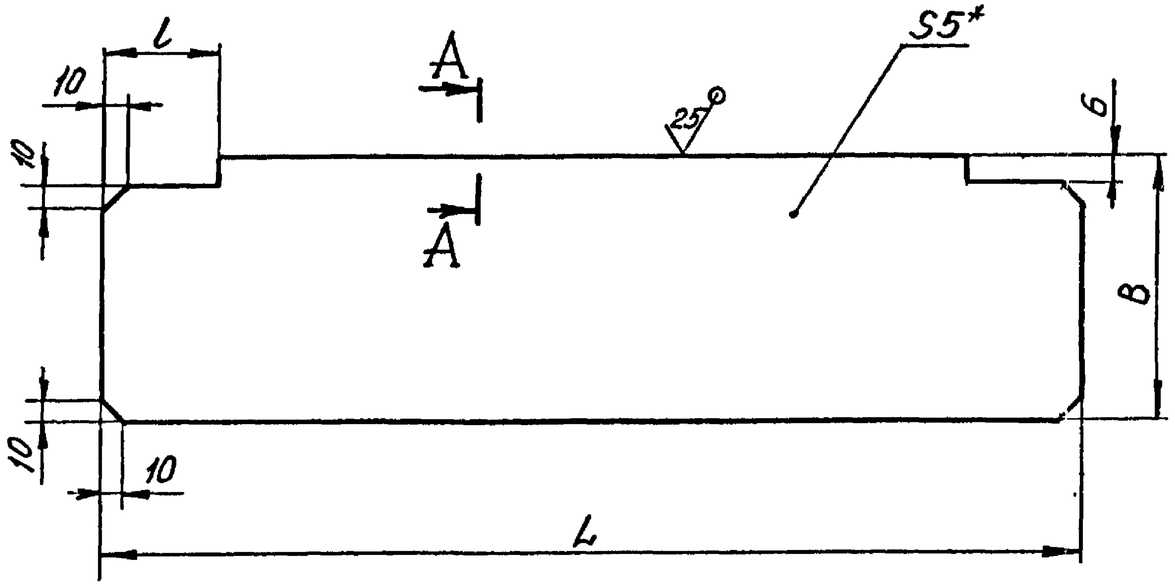

А-А

М2:1

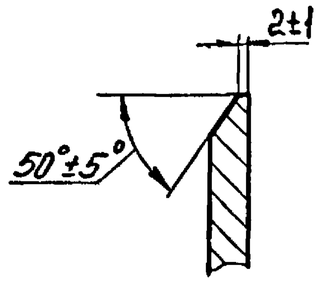

Обозначение	B	L	l	Масса, кг.
Л8-466.00.003	95	570	24	2,1
-01		740		2,8
-02		1025		3,8
-03		1815		6,8
-04		935		3,5
-05		1715		6,4
-06		1065		4,0
-07	155	1870	36	11,4
-08		1440		8,8
-09		1010		6,1
-10		2215		13,5
-11		1790		10,9
-12		1200		7,3
-13		930		5,7
-14	195	1620	46	12,4
-15		1305		10,0
-16		995		7,6
-17		680		5,2
-18		1825		13,9
-19		1510		11,5
-20		1195		9,2
-21		880		6,8

1. Неуказанные предельные отклонения размеров h14.
2. *Размер для справок.

Изм.	Лист	№ докум.	Подп.	Дата	Л8-466.00.003			
1		315		04.87				
Разраб.		Румянцева			Ребро (1)	Лит.	Масса	Масштаб
Пров.		Копылов				А	см табл.	—
Т. контр.						Лист	Листов 1	
Н. контр.		Паутов			Лист	Б-ПН-5 ГОСТ 19903-74 / 08Х18Н10Т ГОСТ 5632-72	Институт ЭНЕРГОМОНТАЖПРОЕКТ Ленинградский филиал	
Утв.		Копылов		04.87				

Формат А3

Инв. № подл.	Подп. и дата	Взам. инв. №	Инв. № дубл.	Подп. и дата
10160	23.08.87			

Л8-466.01.000СБ

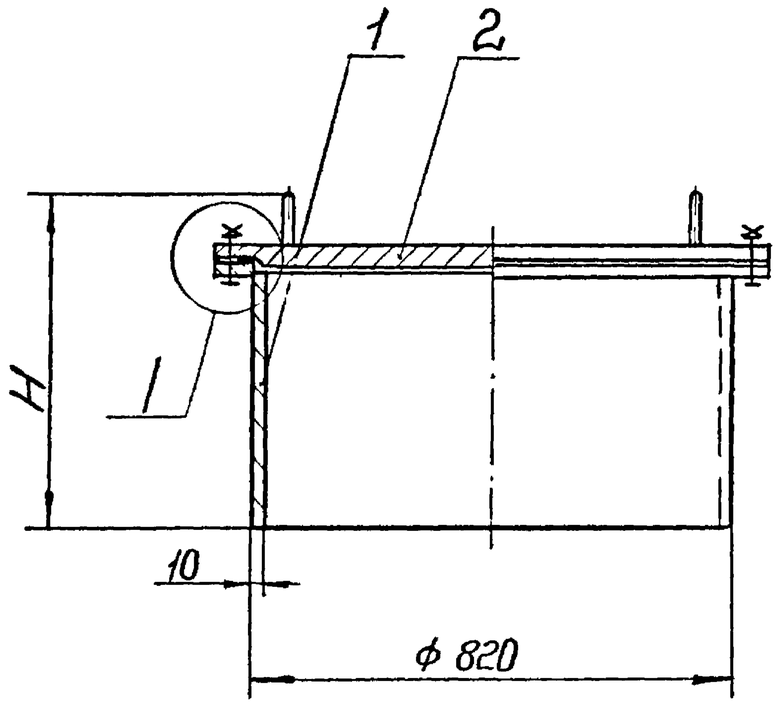

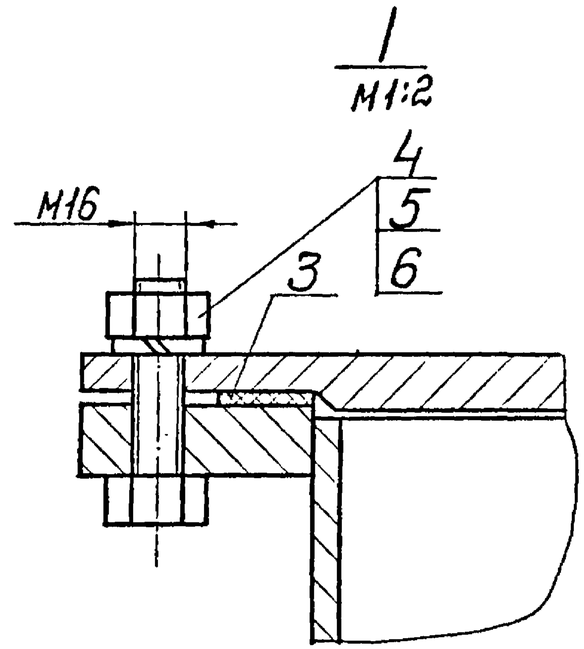

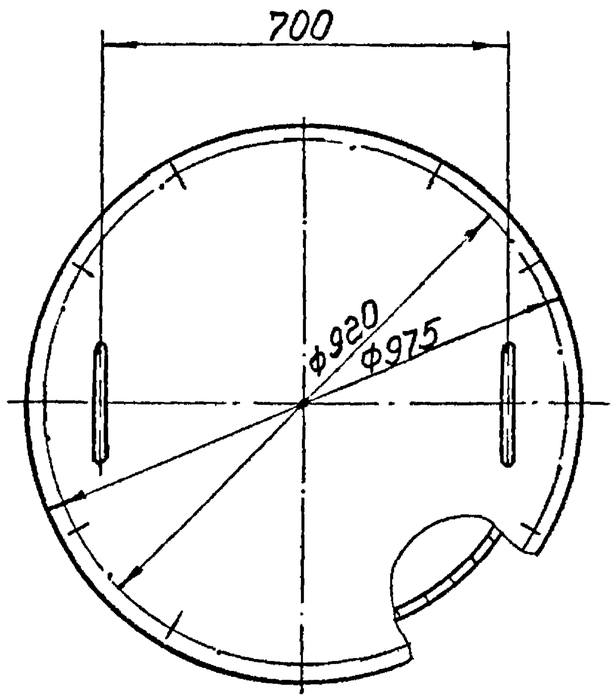

Обозначение	H* мм	Масса, кг
Л8-466.01.000	310	162
-01	480	196

Размеры для справок.

Инв. № подл.	Подпись и дата	Взамен инв. №	Инв. № дубл.	Подпись и дата
19464	23.04.85			

1		315		04.85	Л8-466.01.000СБ			
Изм.	Лист	№ докум.	Подпись	Дата	Люк (1) Сборочный чертеж	Лит.	Масса	Масшт.
Разраб.		Гусева				А	см. табл.	—
Пров.		Копылов		04.85		Лист	Листов 1	
Т. контр.						Институт ЭНЕРГОМОНТАЖПРОЕКТ Ленинградский филиал		
Н. контр.		Паулов		04.85				
Утв.		Трабынов		04.85				

Формат А3

Л8-466.00.004

25 (√)

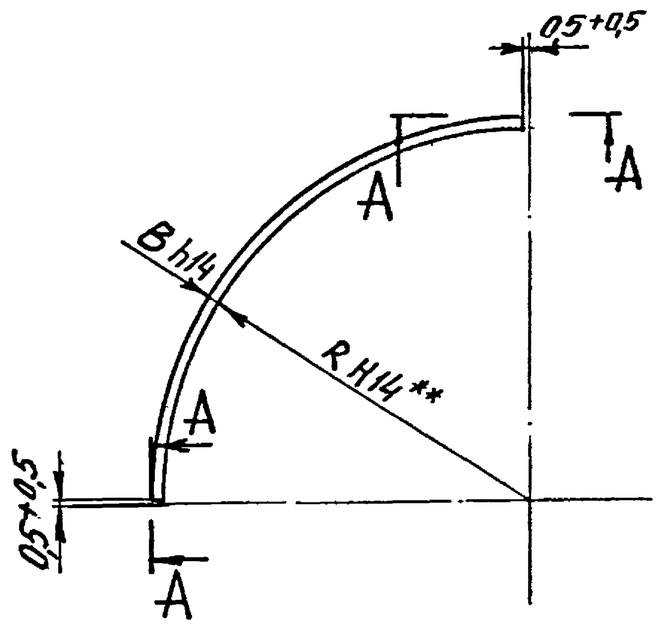

Обозначение	R	B	S	Масса
Л8-466.00.004	2255	50	5	5,5
-01	3205	70		11,2
-02	3655	80		14,6
-03	4305	100		21,5
-04	4955	100		24,7
-05	5455	100	8	40,7

A-A / M1:1 повернуто

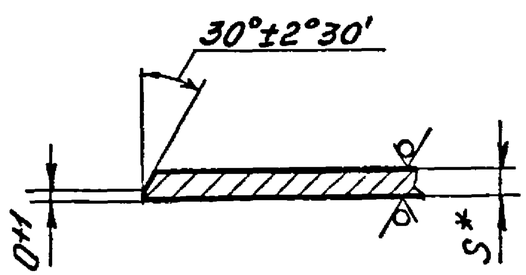

1. Деталь допускается выполнять сварной.
2. *Размер для справки.
3. **Уточнить при монтаже.

1	-	315		01.85	Л8-466.00.004
Изм	Лист	№ докум.	Подпись	Дата	
Разраб.		Румянцева			Ребро (1)
Пров.		Копылов		09.85	
Т.контр.					
Н.контр.		Паутов			Лист Б-ПН-S ГОСТ 19903-74
Утв.		Копылов		09.85	08Х18Н10Т ГОСТ 5632-72

Лит.	Масса	Масшт.
А	см. табл.	1:50
Лист	Листов 1	

Институт ЭНЕРГОМОНТАЖПРОЕКТ Ленинградский филиал

Формат А3

Инв. № подл. 19464 | Подп. и дата 23.09.85 г. | Взам. инв. № | Инв. № дубл. | Подп. и дата

Л8-471.00.001

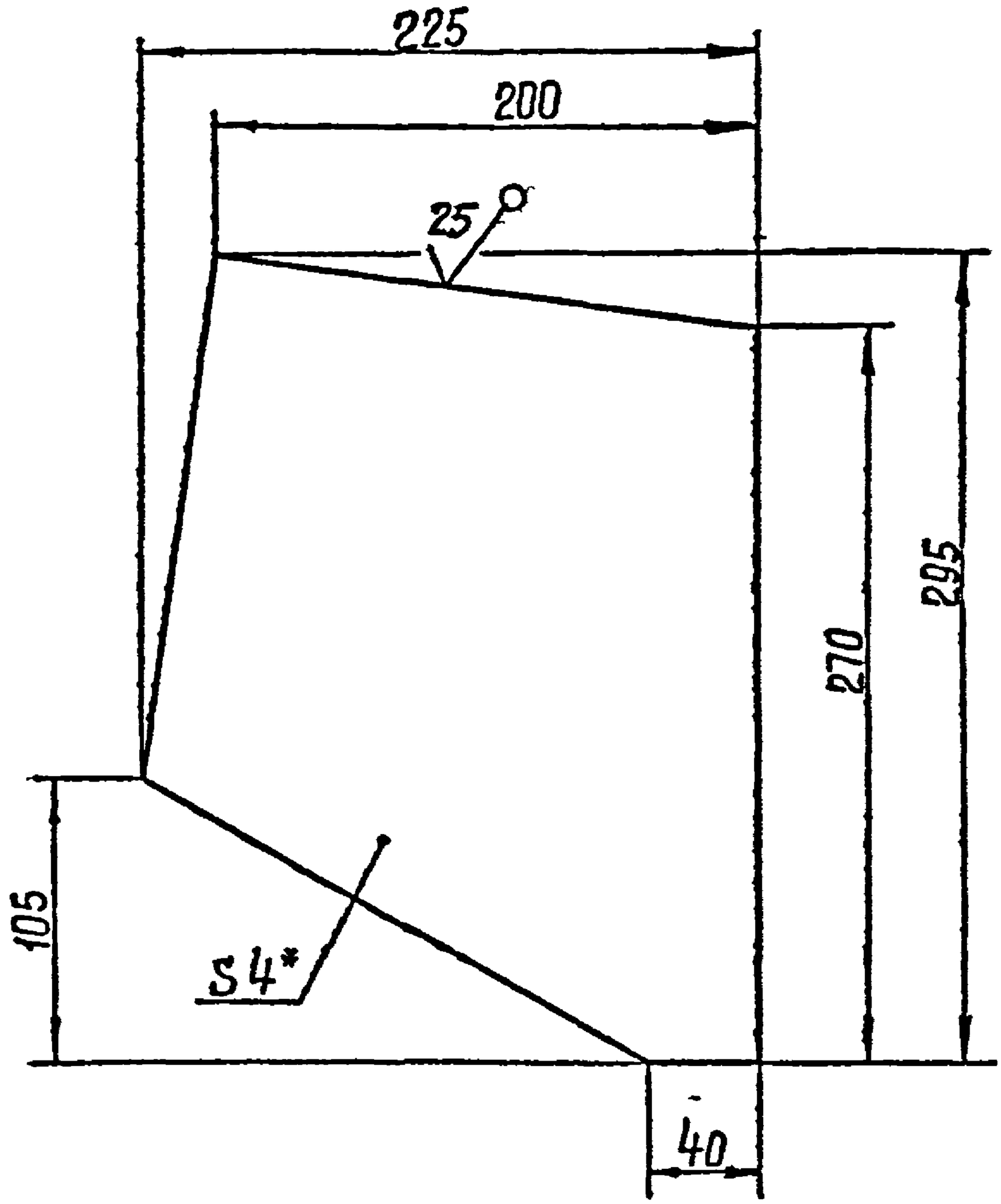

1. Предельные отклонения размеров по h14.
2.* Размер для справки

					Л8-471.00.001			
1		315						
Изм.	Лист	№ докум.	Подпись	Дата				
Разраб.		Мерзон			Косынка (1)	Лит. А Б	Масса 1,8	Масштаб 1:2,5
Пров.		Копылов						
Т. контр.						Лист	Листов 1	
Н. контр.		Пачтов			Лист Б-ПН-4 ГОСТ 19903-74 / 08Х18Н10Т ГОСТ 5632-72	Институт „Энергомонтажпроект" Ленинградский филиал		
Утв.		Юмалов						

Формат А4

Инв. № подл. | Подпись и дата | Взам. инв. № | Инв. № дубл. | Подпись и дата

Инв. № подл.	Подпись и дата	Взам. инв. №	Инв. № дубл.	Подпись и дата
19464	23.09.85			

Формат	Зона	Поз.	Обозначение	Наименование	Кол. на исполн. Л8-466.01.100 —	01									Примечание
				Документация											
А3			Л8-466.01.100СБ	Сборочный чертеж											
				Детали:											
А4		1	Л8-466.01.101	Фланец	1	1									
А4		2	Л8-466.01.102	Патрубок	1										
			-01	Патрубок		1									

1		315		01.82	Л8-466.01.100
Изм.	Лист	№ докум.	Подпись	Дата	
Разраб.		Гусева			Штуцер
Провер.		Копылов		09.85	
Н. контр.		Паутов		09.85	
Утв.		Стрельников			

Литера	Лист	Листов
А1	1	1

Институт ЭНЕРГОМОНТАЖПРОЕКТ Ленинградский филиал

Копировал

Формат А4

Л8-466.01.100СБ

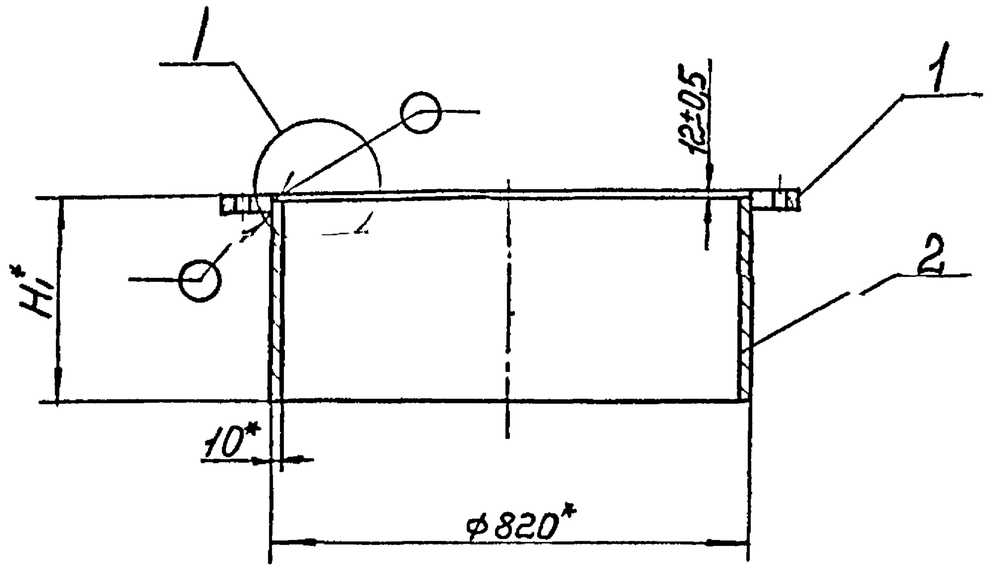

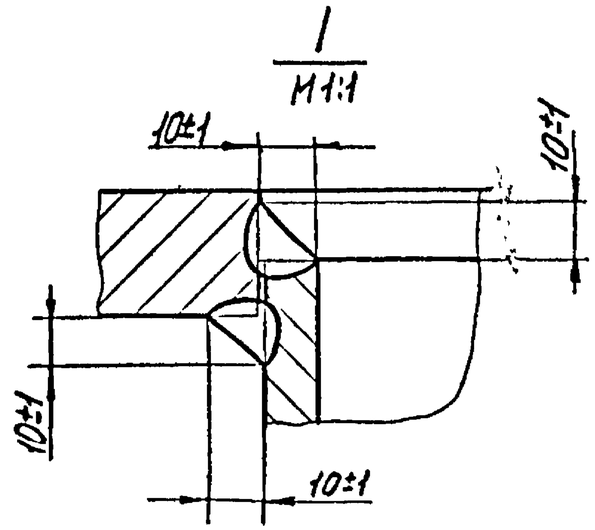

Обозначение	H_1^* мм	Масса, кг
Л8-466.01.100	182	70,2
-01	352	104,4

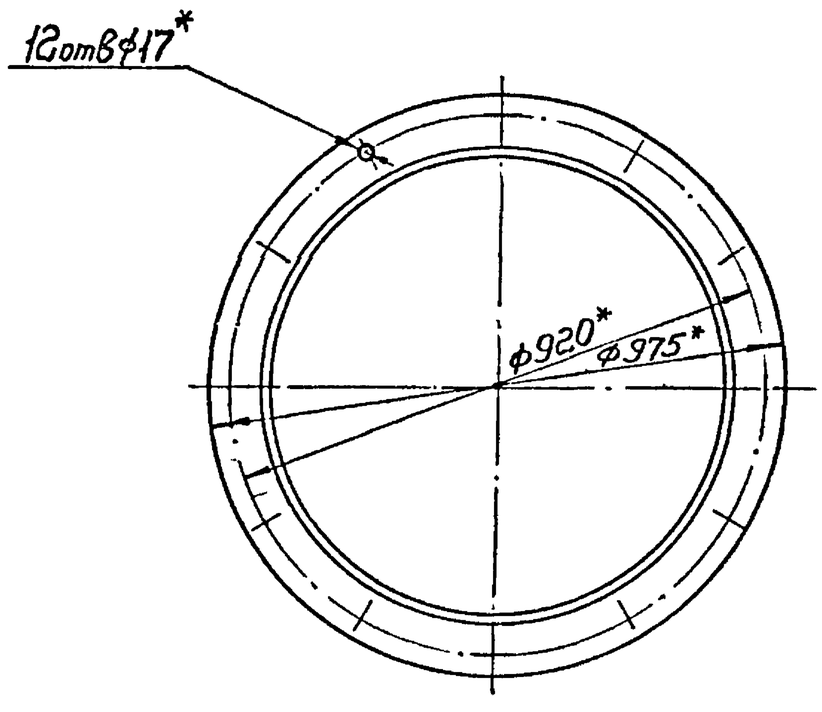

② 1. Сварные соединения, соприкасающиеся с рабочей средой и обеспечивающие герметичность ~~относятся к категории II-Б по правилам ПК 1514-72 с объемом контроля:~~ в соответствии с РД.ОП.42-001-85 (таблица 9.1, группа 1.1) относятся к первой категории безопасности с объемом контроля: внешний осмотр и измерение 100%; ~~внешний осмотр и измерение просвечивание металлографические исследования, испытание керосином и испытание на межкристаллитную коррозию.~~ просвечивание 50%, испытание герметичности 100%; металлографические исследования и испытание на межкристаллитную коррозию.

2. Электрод марки ЭА-400/10У по ТУ 5 965-4027-72.

3. * Размеры для справок.

2		389		09.89	Л8-466.01.100СБ
1		315		01.87	
Изм.	Лист	№ докум.	Подпись	Дата	Штуцер ①
Разраб.		Гусева			Сборочный чертёж
Пров.		Копылов		09.85	Лит. A; Масса: Сн.; Масшт.: —
Т. контр.					Лист; Листов 1
Н. контр.		Паутов		09.85	Институт ЭНЕРГОМОНТАЖПРОЕКТ Ленинградский филиал
Утв.		Стрельников			

Формат А3

Инв.№ подл. | Подпись и дата | Взамен инв.№ | Инв.№ дубл. | Подпись и дата

13461 | 23.09.87

Л8-466.01.101

Ф(√)

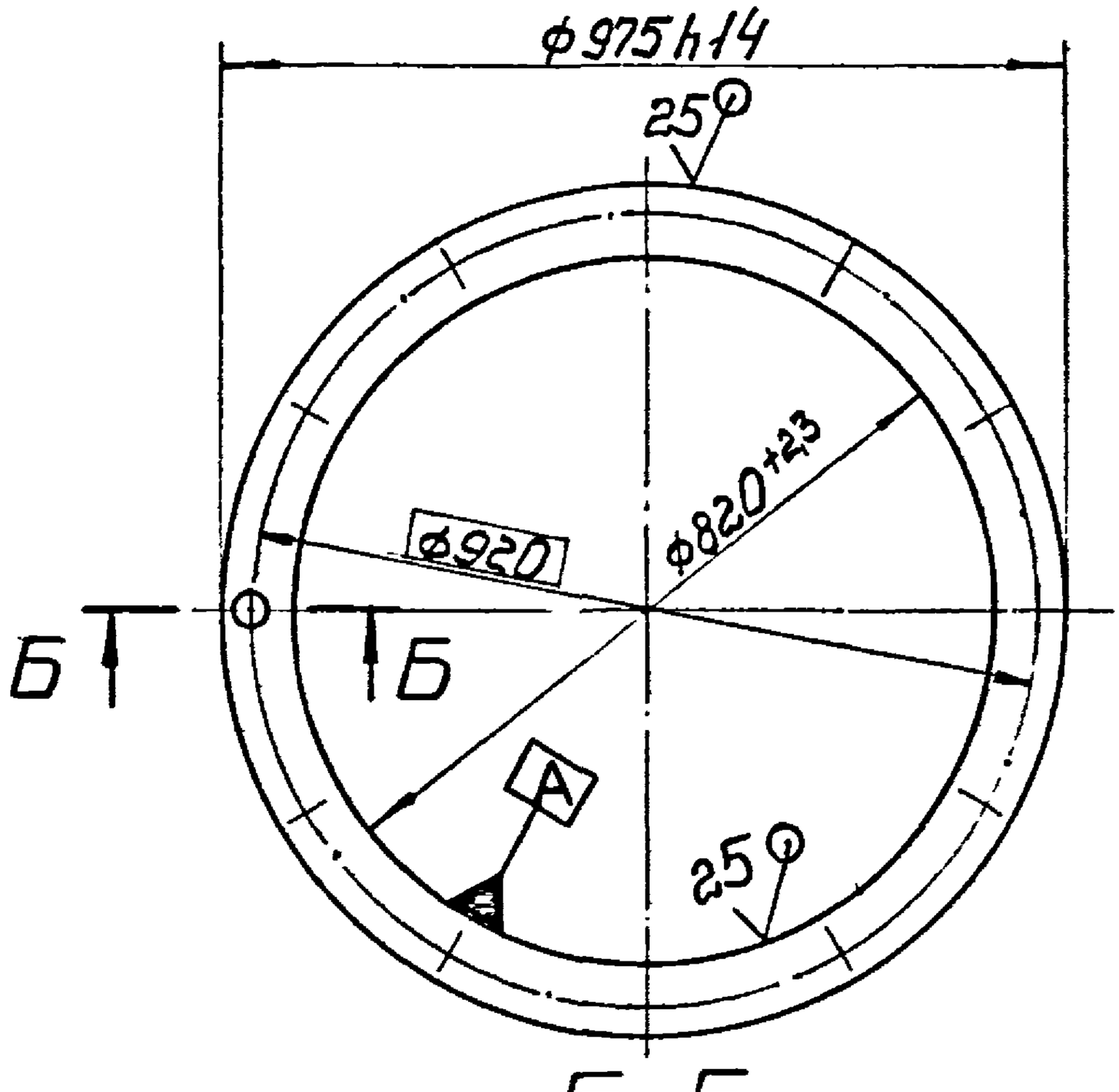

Б-Б
М1:1

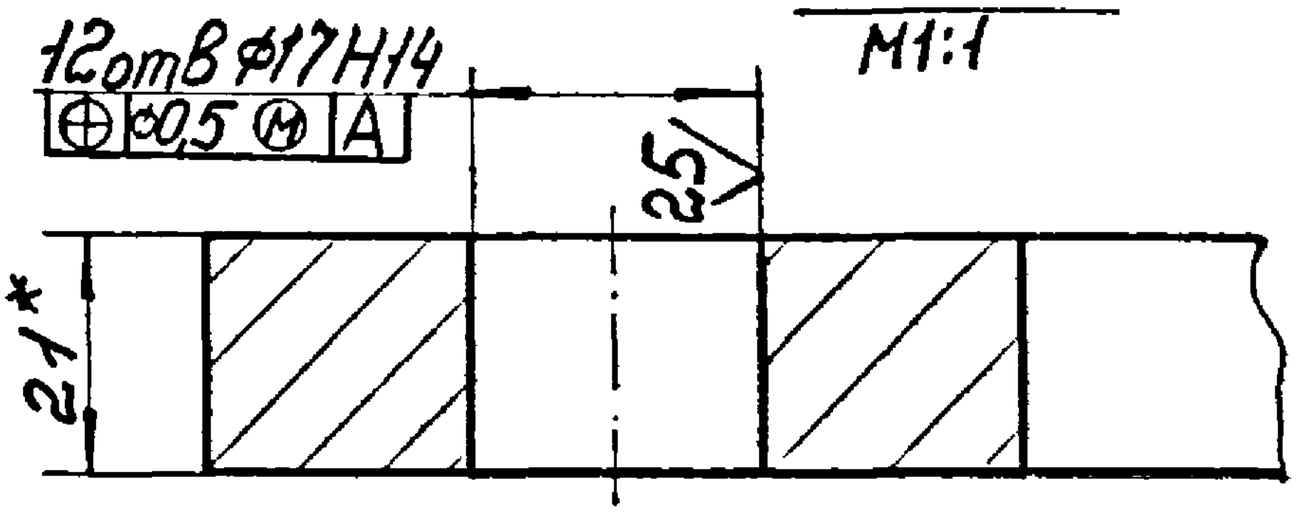

* Размер для справок

Изм.	Лист	№ докум.	Подпись	Дата
1		315		04.87

Л8-466.01.101

Разраб.	Гусева		
Пров.	Копылов		09.85
Т. контр.			
Н. контр.	Поутов		9.85
Утв.	Копылов		09.85

Фланец (1)

Лит.	Масса	Масшт.
А	36	1:10

Лист | Листов 1

Лист Б-ПН-21 ГОСТ 19903-74 / ВСт3пс5 ГОСТ 14637-79

Институт ЭНЕРГОМОНТАЖПРОЕКТ Ленинградский филиал

Формат А4

Инв. № подл. 19464 | Подпись и дата 8.3.87 | Взам. инв. № | Инв. № дубл. | Подпись и дата

(V)

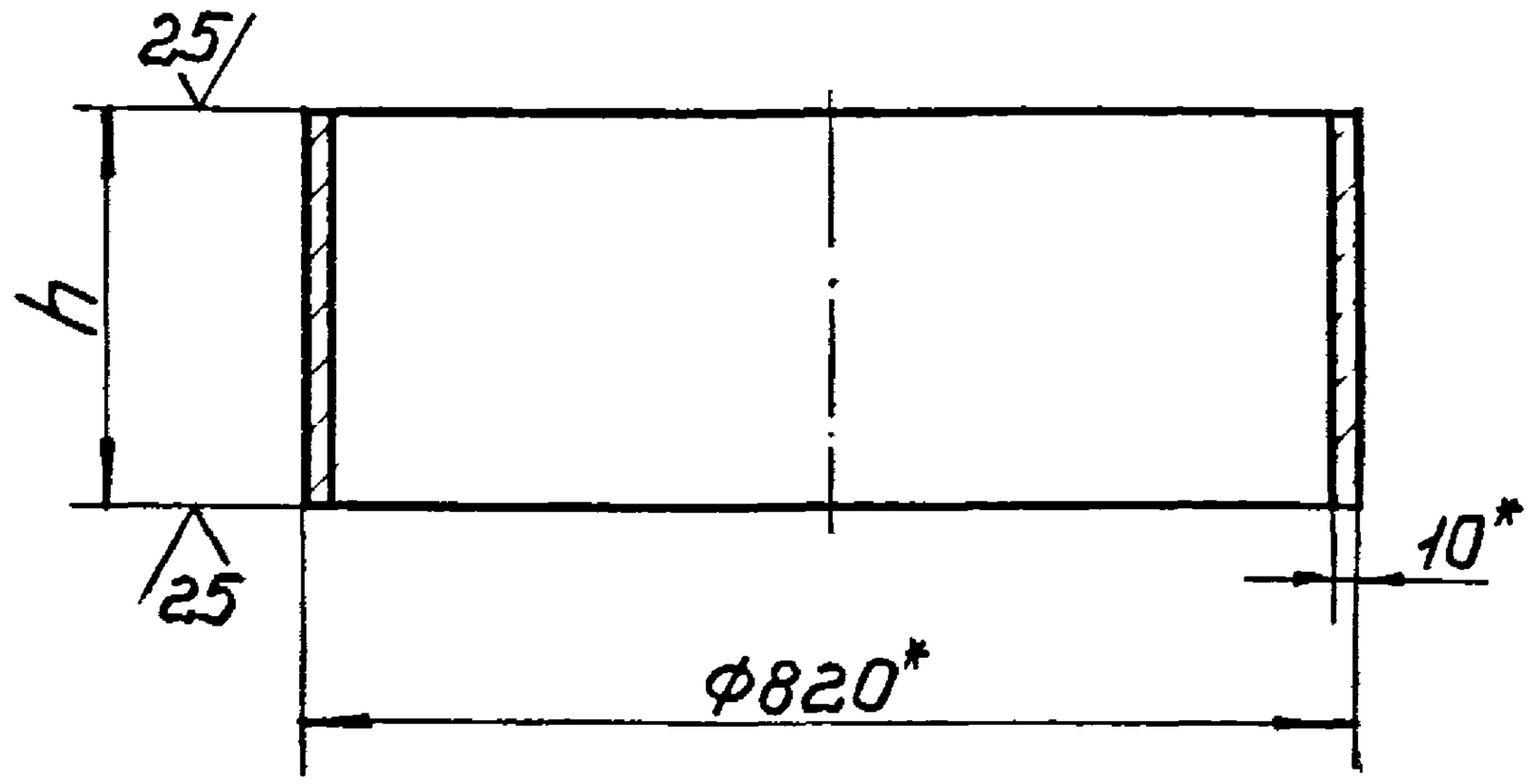

Обозначение	H мм	Масса, кг
Л8-466.01.102	170	34,2
-01	340	68,4

* Размеры для справок.

Изм	Лист	№ докум.	Подпись	Дата
1		315		01.87
Разраб.		Гусева		
Пров.		Копылов		29.8[illegible]
Т. контр.				
Н. контр.		Паутов		
Утв.		Копылов		01.[illegible]

Л8-466.01.102

Патрубок (1)

Труба 820×10-08Х18Н10Т ТУ 95.349-75

Лит.	Масса	Масшт.
А	Сл. табл.	—

Лист | Листов 1

ИНСТИТУТ ЭНЕРГОМОНТАЖПРОЕКТ ЛЕНИНГРАДСКИЙ ФИЛИАЛ

Инв. № подл. | Подпись и дата | Взам. инв. № | Инв. № дубл. | Подпись и дата

Формат А4