ТИПОВЫЕ ПРОЕКТНЫЕ РЕШЕНИЯ
310-5-05.86

ТИПОВЫЕ РЕШЕНИЯ ИГРОВЫХ ПЛОЩАДОК ДЛЯ ДЕТЕЙ СРЕДНЕГО ШКОЛЬНОГО ВОЗРАСТА

АЛЬБОМ I
АРХИТЕКТУРНО-ПЛАНИРОВОЧНЫЕ РЕШЕНИЯ

4817/1
21109-01

4817/1

ТИПОВЫЕ ПРОЕКТНЫЕ РЕШЕНИЯ
310-5-05.86

ТИПОВЫЕ РЕШЕНИЯ ИГРОВЫХ ПЛОЩАДОК ДЛЯ ДЕТЕЙ СРЕДНЕГО ШКОЛЬНОГО ВОЗРАСТА

АЛЬБОМ I

АРХИТЕКТУРНО-ПЛАНИРОВОЧНЫЕ РЕШЕНИЯ

СОСТАВ ПРОЕКТА

АЛЬБОМ I. АРХИТЕКТУРНО-ПЛАНИРОВОЧНЫЕ РЕШЕНИЯ.
АЛЬБОМ II. МАЛЫЕ ФОРМЫ АРХИТЕКТУРЫ.
АЛЬБОМ III. ИЗДЕЛИЯ.
АЛЬБОМ IV. ВЕДОМОСТИ ПОТРЕБНОСТИ В МАТЕРИАЛАХ.
АЛЬБОМ V. СМЕТЫ.

РАЗРАБОТАНЫ
ЦНИИП ГРАДОСТРОИТЕЛЬСТВА

ГЛАВНЫЙ ИНЖЕНЕР ИНСТИТУТА МАКСИМОВ Ю.Н.
ГЛАВНЫЙ АРХИТЕКТОР ПРОЕКТА ЯДРЫШНИКОВ С.А.

УТВЕРЖДЕНЫ ГОСГРАЖДАНСТРОЕМ
ПРИКАЗ № ЛВ-1-2077 от 8.07.83 г.

ВВЕДЕН В ДЕЙСТВИЕ ПРИКАЗ № 146
от 15.02.86.

21109-01

Альбом I

Тип пр. решения 310-5-05-86

ВЕДОМОСТЬ ЧЕРТЕЖЕЙ ОСНОВНОГО КОМПЛЕКТА.

Лист	Наименование	Примечание
	Общие данные	
ОД-1,2	Ведомость чертежей основного комплекта. Ведомость	
	ссылочных документов. Общие указания	
ОД-3,4	Номенклатура игровых площадок.	
	Площадки ПЛ-1, ПЛ-2.	
ГП.2-1	Генплан. Размещение малых форм архитектуры.	
ПД.2-2	ПЛ-1. Разбивочный чертеж планировки. Озеленение. Разби-	
	вочный и посадочный чертеж. Вертикальная планировка.	
ГП.2-3	ПЛ-2. Разбивочный чертеж планировки. Озеленение. Разби-	
	вочный и посадочный чертеж. Вертикальная планировка.	
	Площадка ПЛ-3.	
ГП.3-1	Генплан. Размещение малых форм архитектуры.	
ГП.3-2	Разбивочный чертеж планировки.	
ГП.3-3	Озеленение. Разбивочный и посадочный чертеж. Верти-	
	кальная планировка.	
	Площадка ПЛ-4.	
ГП.4-1	Генплан. Размещение малых форм архитектуры. Разби-	
	вочный чертеж планировки.	
ГП.4-2	Озеленение. Разбивочны и посадочный чертеж. Верти-	
	кальная планировка.	
	Площадка ПЛ-5.	
ГП.5-1	Генплан. Размещение малых форм архитектуры.	
ГП.5-2	Разбивочный чертеж планировки.	
ГП.5-3	Озеленение. Разбивочный и посадочный чертеж.	
ГП.5-4	Вертикальная планировка.	
	Площадка ПЛ-6.	
ГП.6-1	Генплан. Размещение малых форм архитектуры.	
ГП.6-2	Разбивочный чертеж планировки.	
ГП.6-3	Озеленение. Разбивочный и посадочный чертеж. Вертикальная планировка.	

ВЕДОМОСТЬ ССЫЛОЧНЫХ ДОКУМЕНТОВ

Обозначение	Наименование	Примечание
т.п. 320-25	Скамья со спинкой тип С-5в	
т.п. 320-25	Скамья со спинкой тип С-4в	
т.п. 320-17	Карусели тип КР-3	
02-40	Мачта наружного освещения	
Каталог Главмосстрой-	Тип 0,5 /ж.б. опора/	
материалов Мосгорис-		
полкома		

ВМЕСТИМОСТЬ ПЛОЩАДОК

№№ п/п	Тип площадки	Площадь м²	Единовременная вместимость при обеспечении игрой на компл. игровых устройствах	Сметная стоимость в т. руб.
1.	ПЛ - 1	506	30	11.637
2.	ПЛ - 2	506	28	7.734
3.	ПЛ - 3	1521	50	22.281
4.	ПЛ - 4	1500	60	25.407
5.	ПЛ - 5	4950	80-90	43.860
6.	ПЛ - 6	4750	70-80	46.807

Общие указания

Рабочая документация „Типовые проектные решения игровых площадок для детей среднего школьного возраста" выпуск I разработана в соответствии с заданием на проектирование, утвержденным Управлением планировки и застройки городов Госгражданстроя 23.02.82г. и проектом, согласованным с Минздравом СССР от 30.03.83 года № 125-12/452-5 и утвержденным Госгражданстроем заключением от 8.07.83 года № ЛВ-1-2077.

Разработка предназначается для творческого использования проектными организациями, занимающимися привязкой типовых и разработкой индивидуальных проектов малых архитектурных форм для селитебных зон, садов, парков и мест отдыха населения.

Размещение площадок возможно в комплексе с другими площадками отдыха и как самостоятельные.

Выпуск включает примерные решения игровых площадок, комплексные игровые устройства для девочек, комплексные игровые устройства для мальчиков и малые архитектурные формы.

Архитектурно-планировочное решение.

В альбоме представлены 6 типовых проектных решений площадок:

2 типа – 500 м² (ПЛ-1; ПЛ-2)
2 типа – 1500 м² (ПЛ-3; ПЛ-4)
2 типа – 5000 м² (ПЛ-5; ПЛ-6)

В композицию всех площадок включены типовые проекты комплексных игровых устройств для мальчиков и девочек и взависимости от размера площадок организуется пространство вокруг них, которое в той или иной мере насыщается элементами благоустройства и игровыми сооружениями для организации совместных игр детей.

Игровые площадки до 500 м² предназначены для размещения в микрорайонах, до 1500 м² и 5000 м² предназначаются для размещения в городских парках и лесопарковых зонах города.

Озеленение

Насаждения, запроектированные на площадках, состоят из деревьев лиственных и хвойных пород, декоративных и красивоцветущих кустарников, цветников и газонов.

Вертикальная планировка

Вертикальная планировка площадок выполнена методом проектных горизонталей в условных отметках и расчитана относительно условной нулевой отметки. Площадки запроектированы с уклонами обеспечивающими скорейший водоотвод поверхностных вод, но избегается увеличение объемов земляных работ. Водоотвод проектируется поверхностный с последующим сбросом в закрытый водосток, расположенный на прилегающих к площадкам территориях.

На площадках ПЛ-4 и ПЛ-5 комплексные игровые устройства размещаются на искусственно созданных насыпных площадках с откосами.

На площадке ПЛ-6 все игровое поле, ограниченное круговой дорожкой, значительно приподнято. Ступени широким фронтом с двух сторон и подпорные стенки служат ограничителями.

Инв. № подл. | Подпись и дата | Взамен инв. №

Зам.зав.от.	Ядрышников		
Гл.констр.	Железняк		
Рук.гр.арх.	Вышинская		

Привязан:

310-5-05.86 ОД.

Типовые решения игровых площадок для детей среднего школьного возраста

Общие данные	Стадия	Лист	Листов
	Р	1	4

Ведомость чертежей основного комплекта. Ведомость ссылочных документов. Общие указания.

ЦНИИП градостроительства

Копировал

Формат А2

Покрытия на площадках приняты нескольких типов: асфальтобетонное, плиточное, гравийное, газон, устойчивый к вытаптыванию.

КОНСТРУКЦИИ ПОКРЫТИЙ ПЛОЩАДОК

Применено на площадках ПЛ-3, 4, 5, 6.

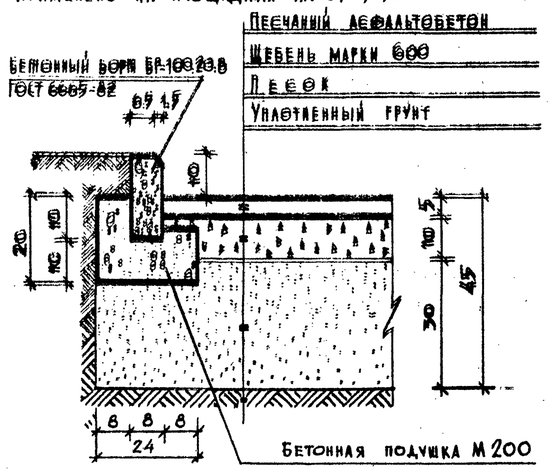

Применено на площадках ПЛ-1, 2, 3.

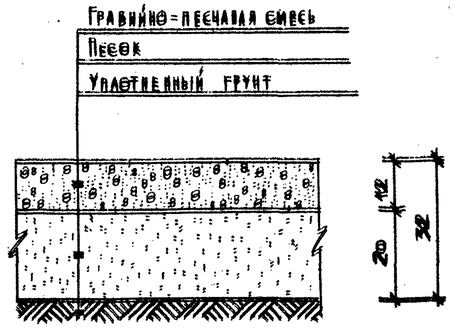

Применено на площадках ПЛ-1, 2, 3, 4, 5, 6

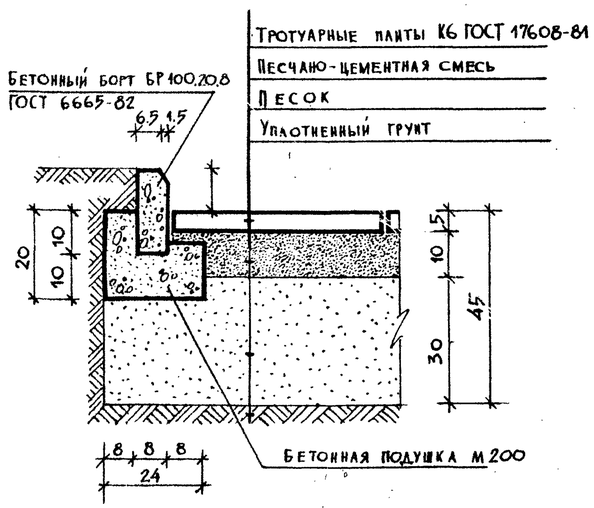

Применено на площадках ПЛ-4, 5, 6.

УСЛОВНЫЕ ОБОЗНАЧЕНИЯ

- Живая изгородь
- Кустарник в группах
- Дерево лиственное
- Дерево хвойное
- Газон
- Кустарник в группах
- Дерево лиственное
- Дерево хвойное
- Кустарник в живой изгороди
- Номер растения в таблице / Количество штук
- 0.25 — Условная проектная отметка в м, переломная точка
- 0.007 / 15.00 — Проектируемый уклон, направление проектируемого уклона, расстояние между переломными точками
- 10 / 20 — Проектные горизонтали сечением через 0.1 м

В зимнее время площадки используются для игр и санных прогулок.

Типовые проектные решения разработаны в соответствии с действующими нормами и правилами и предусматривают мероприятия, обеспечивающие пожарную безопасность.

Главный архитектор проекта С.А. Ядрышников

Альбом II

Тип. пр. решения 310-5-05.86

Инв. № подл. | Подпись и дата | Взамен инв. №

Привязан:

Зам. зав. от.	Ядрышников		1985г
Гл. констр.	Железняк		
Рук. гр. арх.	Вышинская		

310-5-05.86 ОД

Типовые решения игровых площадок для детей среднего школьного возраста

Общие данные

Стадия	Лист	Листов
Р	2	4

Ведомость чертежей основного комплекта. Ведомость ссылочных документов. Общие указания.

ЦНИИП градостроительства

Копировал

Формат А2

21109-01

Альбом I

Тип. пр. решения 310-5-05-86

№ по порядку	Наименование площадок	Эскизы площадок	Оборудование площадок	Габаритные размеры в м: Длина площадки	Ширина площадки	Максимальная высота сооружения	Стоимость в руб.
1	2	3	4	5	6	7	8
	ПЛ-1-506	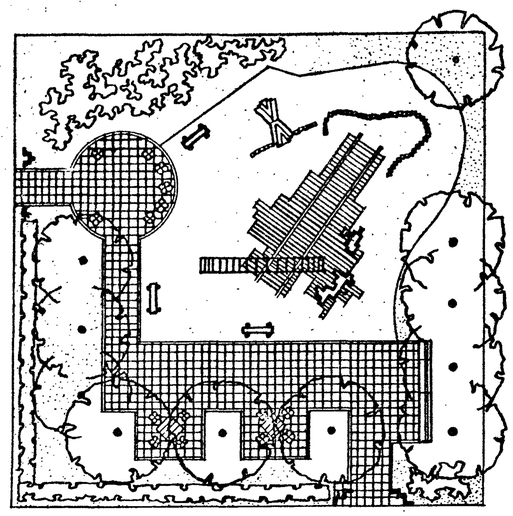 1:200	Декоративный вход Тип 1, Тип 2; комплексное игровое устройство для мальчиков; стол с банкетками; банкетка; скамьи со спинками; мачта наружного освещения; качели-качалка	22.50	22.50	5.50	11637
	ПЛ-2-506	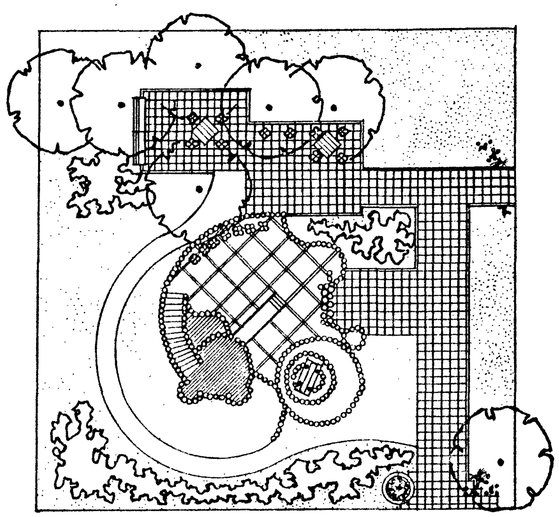 1:200	Декоративный вход Тип 1; Тип 2; комплексное игровое устройство для девочек; стол с банкетками; банкетки; скамьи со спинками; мачта наружного освещения	22.50	22.50	3.80	7734
	ПЛ-3-1521	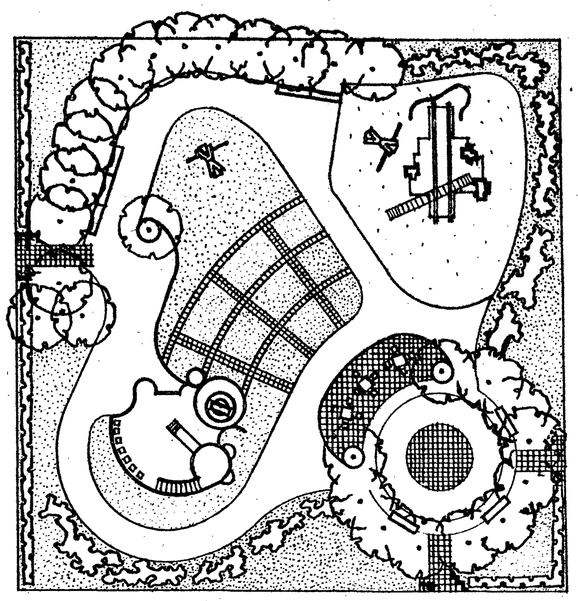 1:300	Декоративный вход Типы 1; 2; 3; комплексное игровое устройство для мальчиков; комплексное игровое устройство для девочек; качели — качалка; качели; стол с банкетками; банкетки; стенка декоративная; скамья со спинкой; мачты наружного освещения	39.00	39.00	6.50	22281

Примечание: Маркировка типовых площадок означает следующее:
например, ПЛ-2-506
ПЛ — площадка;
2 — номер площадки по порядку от малой до большой по площади;
506 — площадь площадки в $м^2$.

Инв. № подл. | Подпись и дата | Взамен инв. №

Привязан

Зав. зам. от.	Ядрышников		1985
Гл. констр.	Железняк		
Рук. гр. арх.	Вышинская		
Архитект.	Лопанов		

310-5-05-86 ОД

Типовые решения игровых площадок для детей среднего школьного возраста

Общие данные

Стадия	Лист	Листов
Р	3	4

Номенклатура

ЦНИИПградостроительства

Копировал

Формат А2

1	2	3	4	5	6	7	8
Альбом I	ПЛ – 4 – 1500	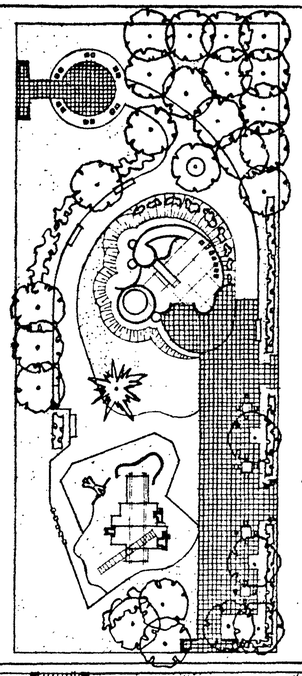 1:400	Декоративный вход Типы 1,2,3; комплексное игровое устройство для мальчиков; комплексное игровое устройство для девочек; стол с банкетками; банкетки; стенка подпорная; скамьи со спинками; мачты наружного освещения	60.00	25.00	3.80	25407
	ПЛ – 5 – 4950	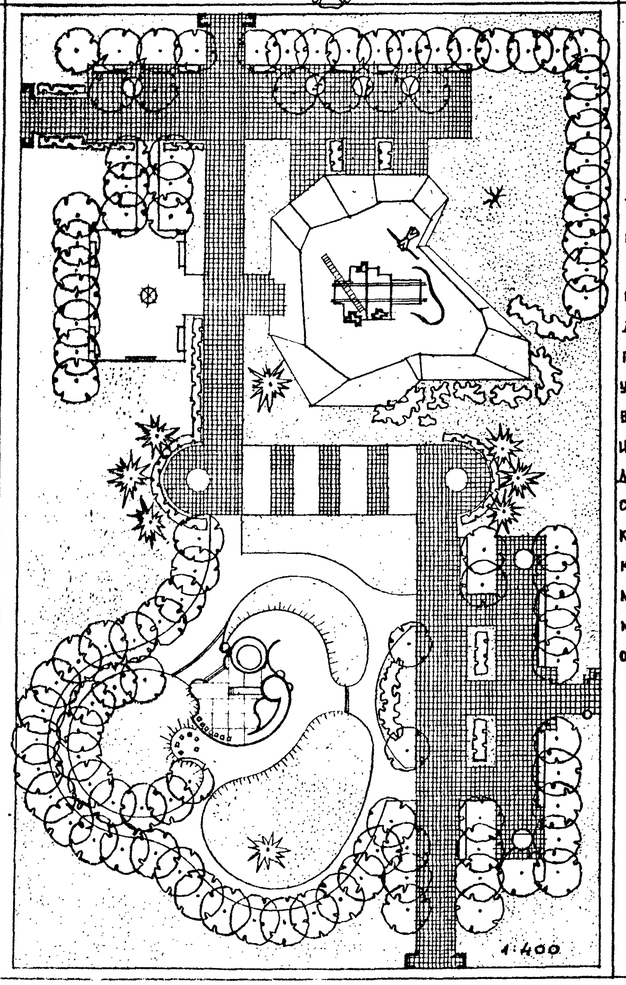 1:400	Декоративный вход Типы 1,3; декоративная установка комплексное игровое устройство для мальчиков; комплексное игровое устройство для девочек; неподвижное игровое устройство-дерево; карусель; стенд; стол с банкетками; банкетки; стенка подпорная; скамьи со спинками; мачты наружного освещения	90.00	55.00	5.50	43860
	ПЛ – 6 – 4750	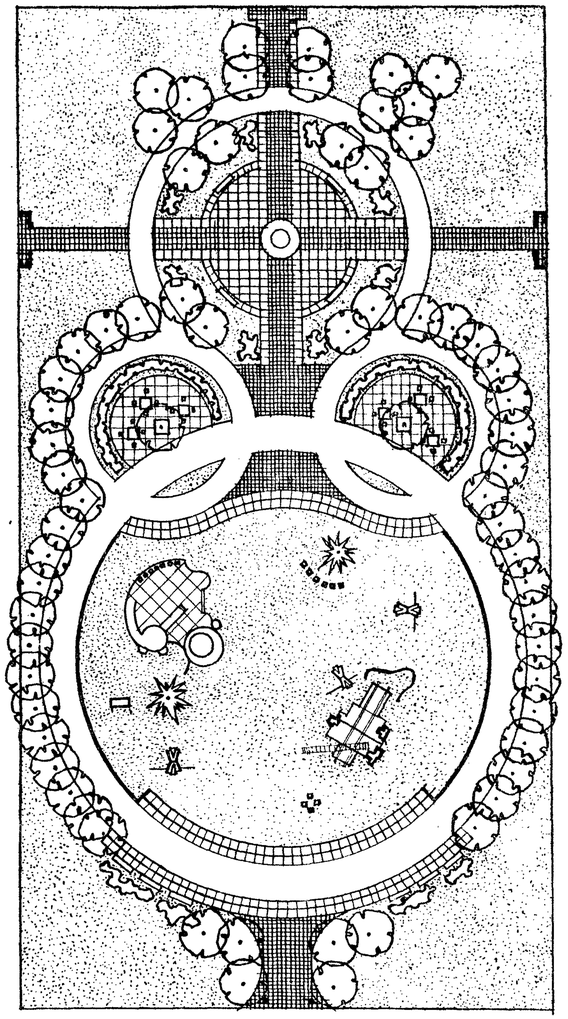 1:400	Декоративный вход Тип 3; декоративная установка комплексное игровое устройство для мальчиков; комплексное игровое устройство для девочек; качели-качалка; стол с банкетками; банкетки; подпорная стенка; скамьи со спинками; мачты наружного освещения	95.00	50.00	5.50	46867

Примечание: Маркировка типовых площадок означает следующее:
например, ПЛ - 5 - 4950
ПЛ – площадка;
5 – номер площадки по порядку от малой до большой по площади;
4950 – площадь в м²

Тип. пр. решения 310-5-05.86

Инв. № подл. | Подпись и дата | Взамен инв. №

Привязан

Зав.зам.от.	Ядрышников		1985
Гл. констр.	Железняк		
Рук. гр. арх.	Вышинская		
Архитект.	Лопанов		

310-5-05.86 ОД

Типовые решения игровых площадок для детей среднего школьного возраста

Общие данные

Стадия	Лист	Листов
Р	4	4

Номенклатура

ЦНИИПградостроительства

Копировал

Формат А2

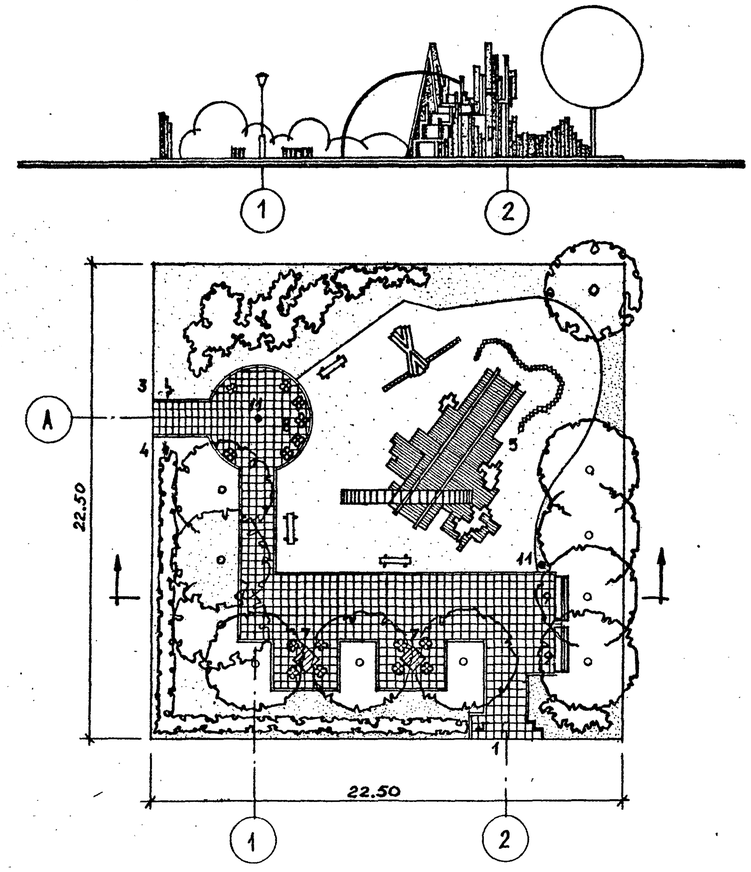

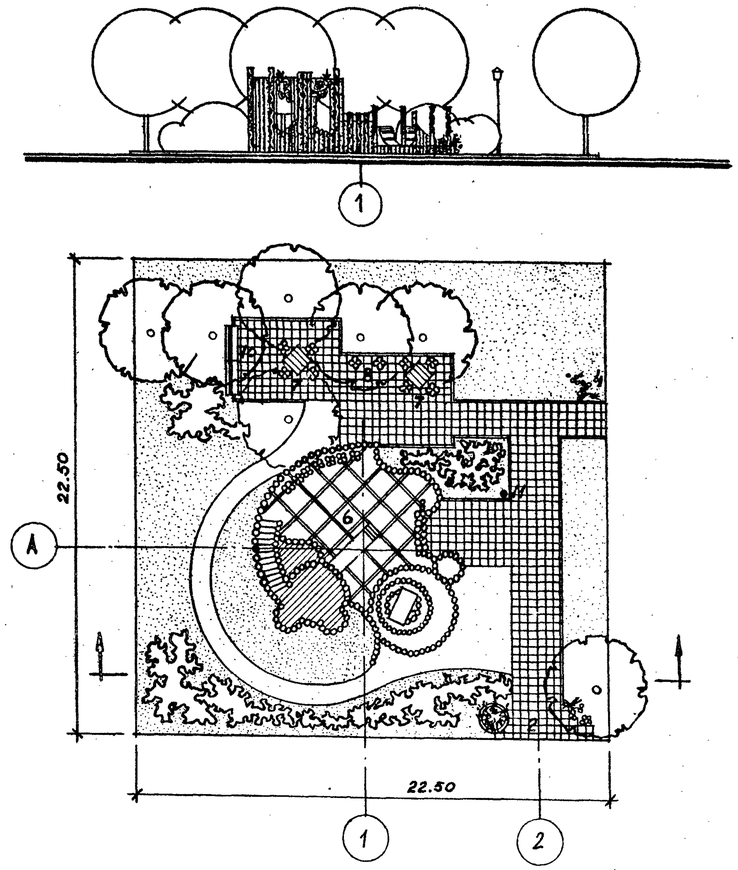

Э К С П Л И К А Ц И Я

N на ген плане	Наименование	ПА – 1 – 500		ПА – 2 – 500	
		К-во	N типового проекта	К-во	N типового проекта
1	Декоративный вход тип 1	1	310-5-05.86		
2	Декоративный вход тип 2			1	310-5-05.86
3	Декоративная установка УД-2*	1	310-5-05.86		
4	Декоративная установка УД-1*			1	310-5-05.86
5	Комплексное игровое устройство М-1	1	310-5-05.86		
6	Комплексное игровое устройство Д-2			1	310-5-05.86
7	Стол с банкетками Тип 1	2	310-5-05.86	2	310-5-05.86
8	Банкетка	7	310-5-05.86	2	310-5-05.86
9	Скамья со спинкой Тип С-5в	2	место для разм. /320-25/		
10	Скамья со спинкой Тип С-4в			2	место для разм. /320-25/
11	Мачта наружного освещения	2	место для разм /02-40/	1	место для разм /02-40/

* Примечание: Декоративные установки УД-1 и УД-2 см. Декоративный вход Тип 3, Альбом II.

Масштаб 1:200

Привязан				310-5-05.86 ГП.1,2			
				Типовые решения игровых площадок для детей среднего школьного возраста			
				ПА-1-500; ПА-2-500	Стадия	Лист	Листов
					Р	1	3
				Генплан. Размещение малых форм архитектуры	ЦНИИП градостроительства		

Зам.зав.ОП	Ядрышников		1985
Гл.констр.	Железняк		
Рук.гр.арх.	Выщинская		
Инженер	Дивнова		

Копировал

Формат А2

Инв. № подл. | Подпись и дата | Взамен инв. №

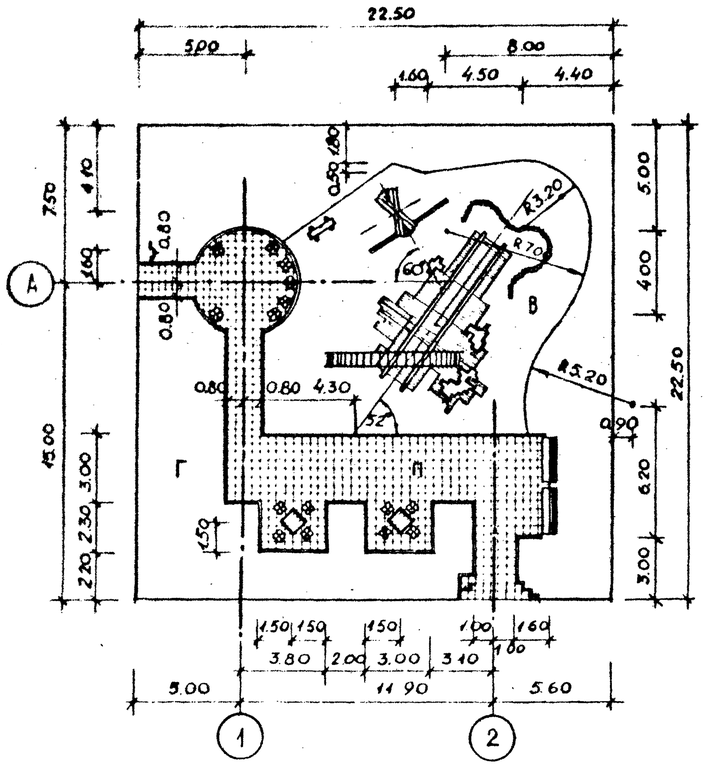

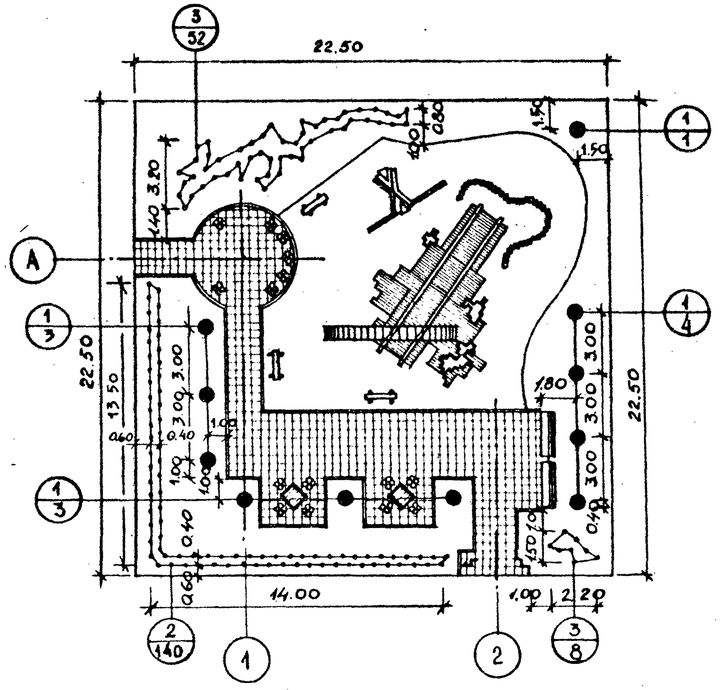

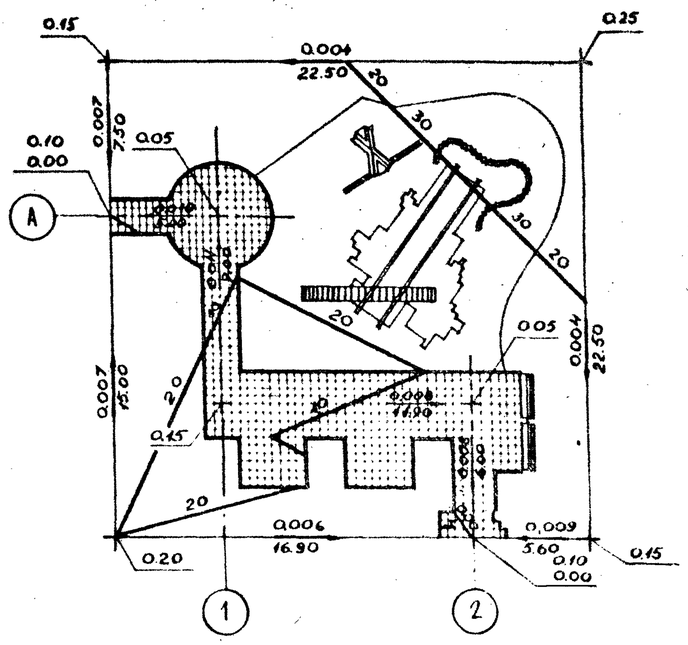

Б А Л А Н С

Наименование	Ед. изм.	К-во	%
Площадь участка в условных границах	$м^2$	506.00	
Под малыми формами архитектуры	$м^2$	60.00	11.8
Под площадками и дорожками с покрытием			
из бетонной плитки	$м^2$	100.00	19.8
из гранитных высевок	$м^2$	96.00	19.0
Газон обыкновенный с насаждениями	$м^2$	250.00	49.4
Борт бетонный садовый марки БР 100.20.8 ГОСТ 6665-82	м.п.	64.0	

ТАБЛИЦА АССОРТИМЕНТА РАСТЕНИЙ

NN п/п на черт	Названия растения	Стандарт	Количество штук
	Деревья лиственые		
1	Дуб черешчатый	12 – 16 лет	11
	Кустарники		
2	Спирея японская /в двухрядной живой изгороди/	саж. станд	140 шт./28 пог.м
3	Жимолость максимовича	—"—	60

УСЛОВНЫЕ ОБОЗНАЧЕНИЯ

П – Покрытие из бетонной плитки

Г – Газон с насаждениями

В – Покрытие из гранитных высевок

Инв. № подл. | Подпись и дата | Взамен инв. №

Привязан

Зам.зав.ОС	Ядрышников	1986
Гл.конст.	Железняк	
Рук.гр.арх.	Вышинская	
Рук.гр.инж.	Кашинцева	
Рук.гр.инж.	Барматин	
Инженер	Дивнова	
Проверил	Ловачов	

Масштаб 1:200

310-5-05.86 ГП.1,2

Типовые решения игровых площадок для детей среднего школьного возраста

ПЛ-1-500	Стадия	Лист	Листов
	Р	2	3

Разбивочный чертеж планировки. Озеленение. Разбивочный и посадочный чертеж. Вертикальная планировка

ЦНИИП градостроительства

Копировал

Формат А2

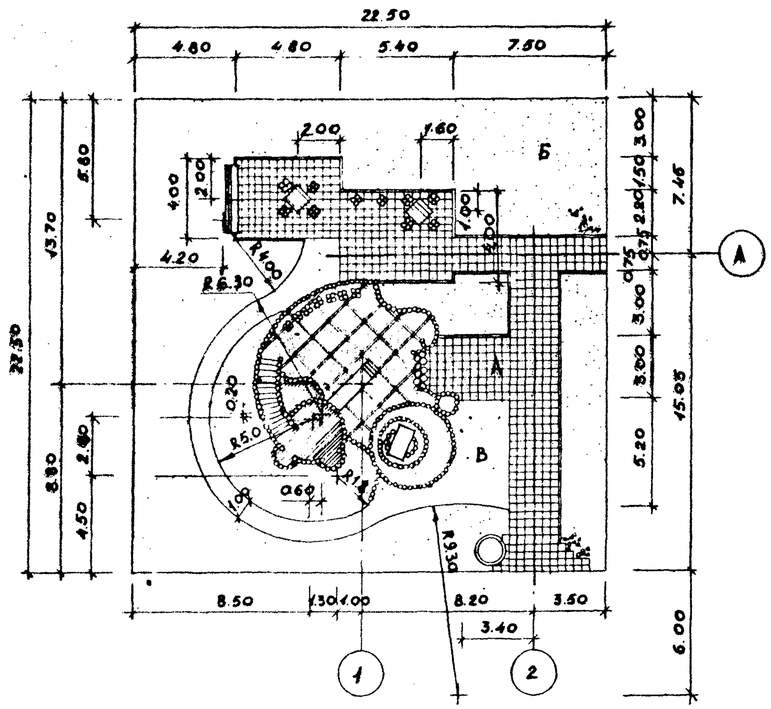

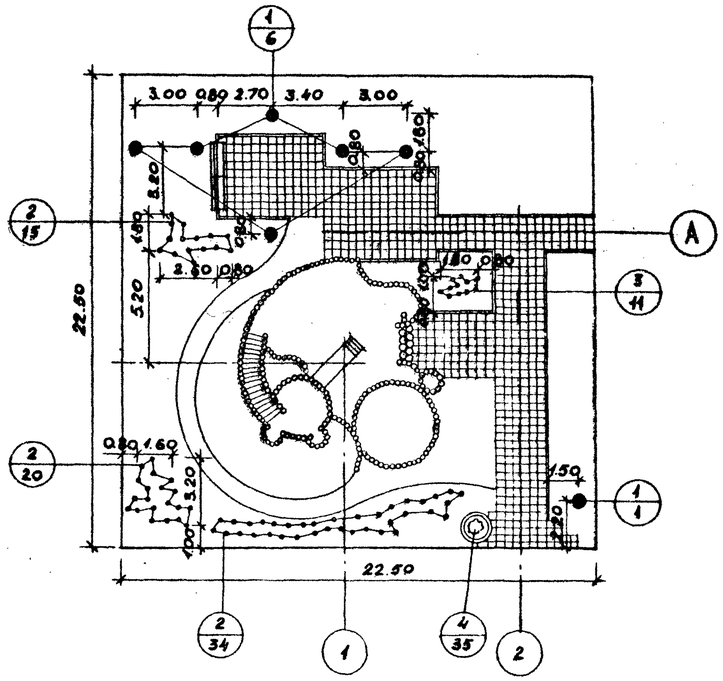

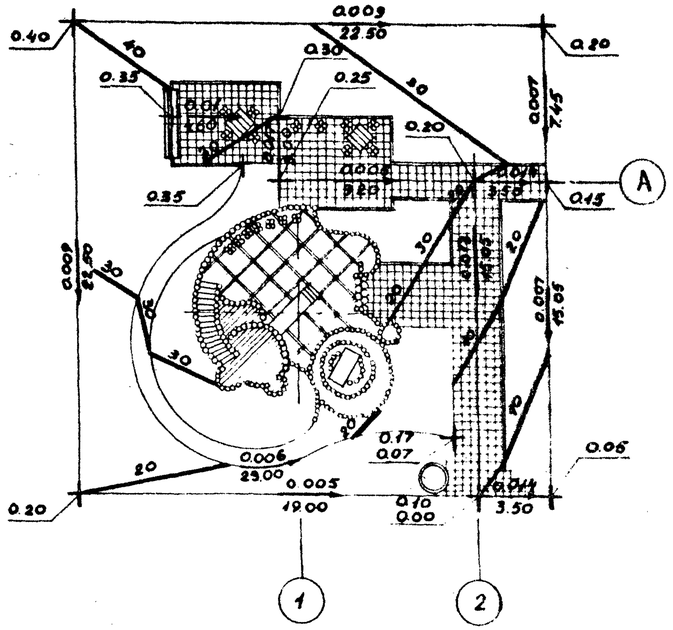

БАЛАНС

Наименование	Ед. изм.	К-во	%
Площадь участка в условных границах	$м^2$	506.00	100,00
Под малыми формами архитектуры	$м^2$	81.00	16,00
Под площадками и дорожками с покрытием			
из бетонной плитки	$м^2$	97.50	19,20
из гранитных высевок	$м^2$	45.00	8,80
Газон обыкновенный с насаждениями	$м^2$	282.50	56.00
Борт бетонный марки БР 100.20.8 ГОСТ 6665-82	м.п.	45.00	

ТАБЛИЦА АССОРТИМЕНТА РАСТЕНИЙ

NN п/п на черт.	Названия растений	Стандарт	Количество штук
	Деревья лиственные		
1	Береза бородавчатая	6-11 лет	7
	Кустарники		
2	Спирея острозубчатая	саж. станд.	69
3	Барбарис тунберга	—•—	11
	Цветы		
4	Петуния розовая	—•—	35

УСЛОВНЫЕ ОБОЗНАЧЕНИЯ

А - Покрытие из бетонной плитки

Б - Газон с насаждениями

В - Покрытие из гранитных высевок

Альбом I

Тип. пр. решения 310-5-05.86

Инв. № подл. | Подпись и дата | Взамен инв. №

Привязан:

Зам. зав. от	Ядрышников		1985
Гл. конструктор	Железняк		
Рук. гр. арх	Вышинская		
Рук. гр. инж	Кашинцева		
Рук. гр. инж	Бармашин		
Инженер	Дивнова		
Проверил	Лопанов		

Масштаб 1:200

310-5-05.86 Гл. 1,2

Типовые решения игровых площадок для детей среднего школьного возраста

ПА-2-500

Стадия	Лист	Листов
Р	3	3

Разбивочный чертеж планировки. Озеленение. Разбивочный и посадочный чертеж. Вертикальная планировка

ЦНИИПградостроительства

Копировал

Формат А2

Альбом I

Тип. пр. решения 310-5-05.86

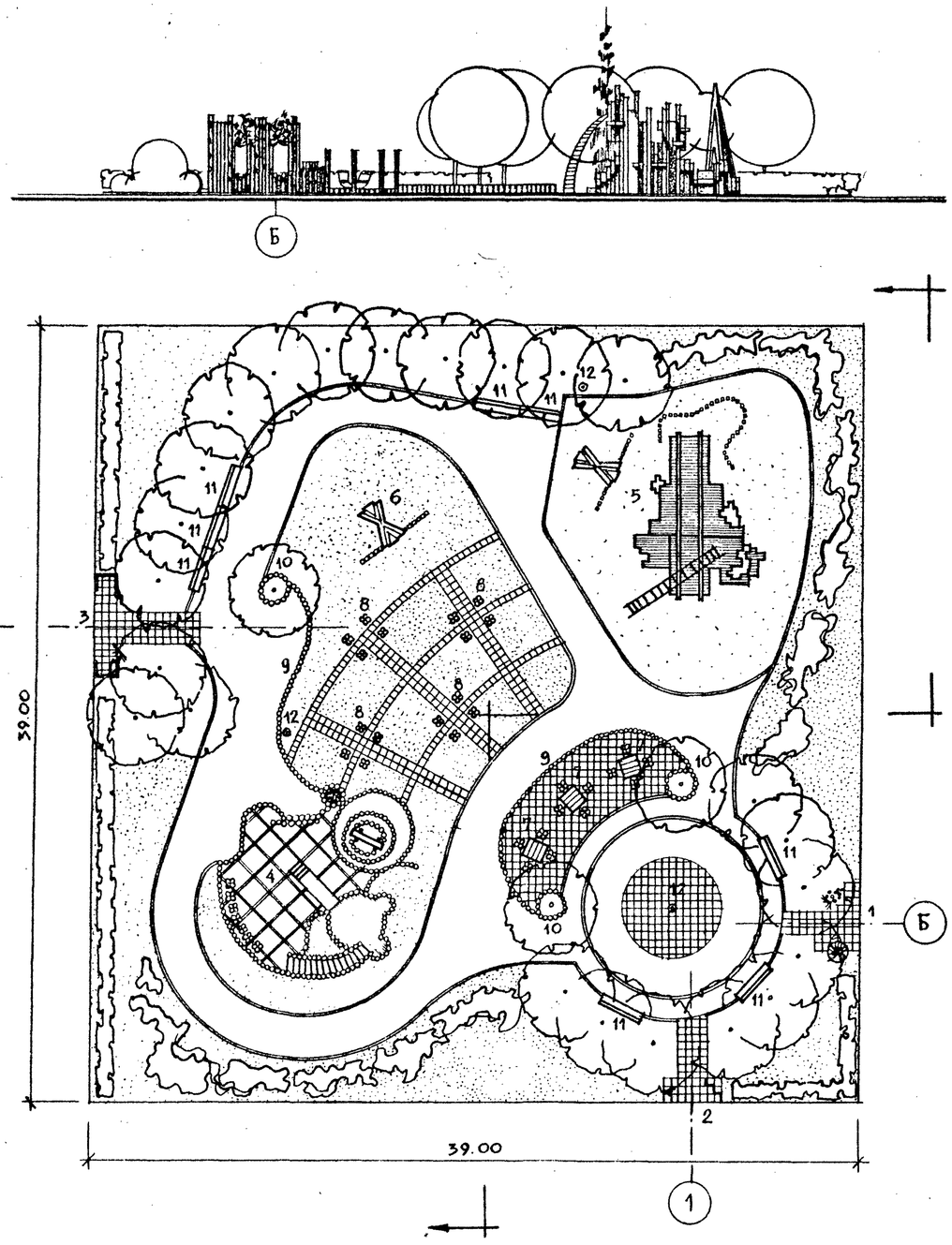

ЭКСПЛИКАЦИЯ

№ на генплане	Наименование	Кол-во	№ типового проекта
1	Декоративный вход, тип 1	1	310-5-05.86
2	Декоративный вход, тип 2	1	310-5-05.86
3	Декоративный вход, тип 3	1	310-5-05.86
4	Комплексное игровое устройство Д-1	1	310-5-05.86
5	Комплексное игровое устройство М-1	1	310-5-05.86
6	Качели	1	310-5-05.86
7	Стол с банкетками	3	310-5-05.86
8	Банкетка	8	310-5-05.86
9	Стенка декоративная	30погм	Место для размещения
10	Ограничитель древесно-кустарниковых групп	3	Место для размещения
11	Скамья со спинкой, тип С-5В	7	Место для размещ /320-25/
12	Мачта наружного освещения	3	Место для размещ. /02-40/

Масштаб 1:200

Привязан:

Зам. завот.	Ядрышников		1985
Гл. констр.	Железняк		
Рук. гр. арх	Вышинская		
Ст. инжен	Дибнова		

310-5-05.86 ГП.3

Типовые проектные решения игровых площадок для детей среднего школьного возраста

ПА-3-1521

Стадия	Лист	Листов
Р	1	3

Генплан. Размещение малых форм архитектуры.

ЦНИИП градостроительства

Копировал

Формат А2

Инв. № подл. | Подпись и дата | Взамен инв. №

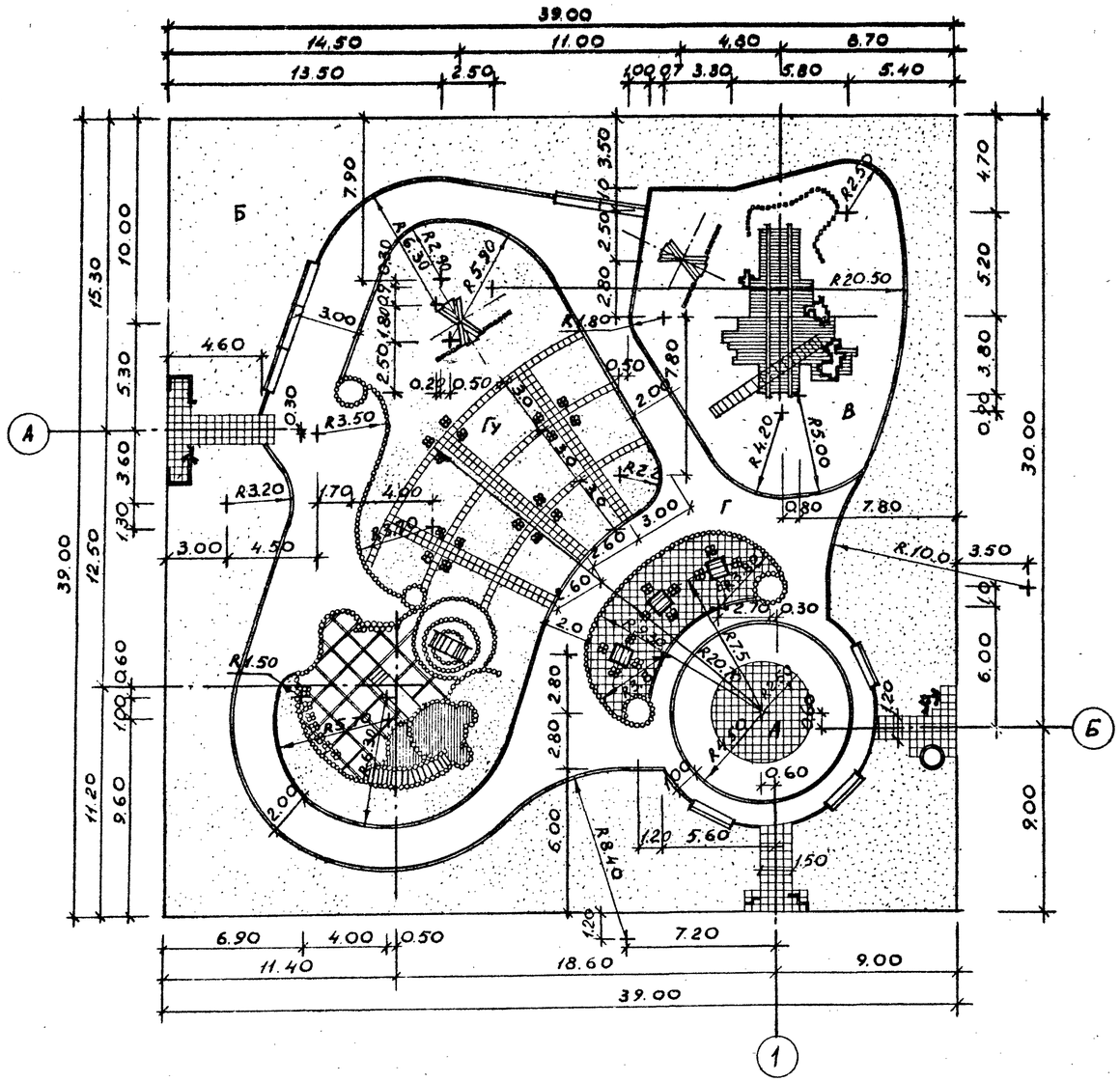

БАЛАНС ТЕРРИТОРИИ

Наименование	Единица измерения	Количество	%
— Площадь участка в условных границах	м²	1521.00	100
В том числе:			
— Под малыми формами архитектуры	м²	163.00	10.7
— Под дорожками и площадками с покрытием:			
— из бетонной плитки	м²	120.00	7.9
— из асфальтобетона	м²	280.00	18.4
— из гравия	м²	141.00	9.3
— Под газоном, устойчивым к вытаптыванию	м²	200.00	13.2
— Под газоном обыкновенным с насаждениями	м²	617.00	40.5
— Борт бетонный	пог. м	290.00	

УСЛОВНЫЕ ОБОЗНАЧЕНИЯ

А — покрытие из бетонной плитки
Б — газон с насаждениями
В — гравийное покрытие
Г — покрытие из асфальтобетона
ГУ — газон, устойчивый к вытаптыванию

Масштаб 1:200

Взамен инв. №

Подпись и дата

Инв. № подл.

Привязан:

Зам. зав.от	Ядрышников		1985
Гл.констр.	Железняк		
Рук.гр.арх.	Вышинская		
Ст. инж.	Дивноба		

310-5-05.86 ГП.3

Типовые решения игровых площадок для детей среднего школьного возраста

ПЛ-3-1521

Стадия	Лист	Листов
Р	2	3

Разбивочный чертеж планировки

ЦНИИЭП градостроительства

Копировал

Формат А2

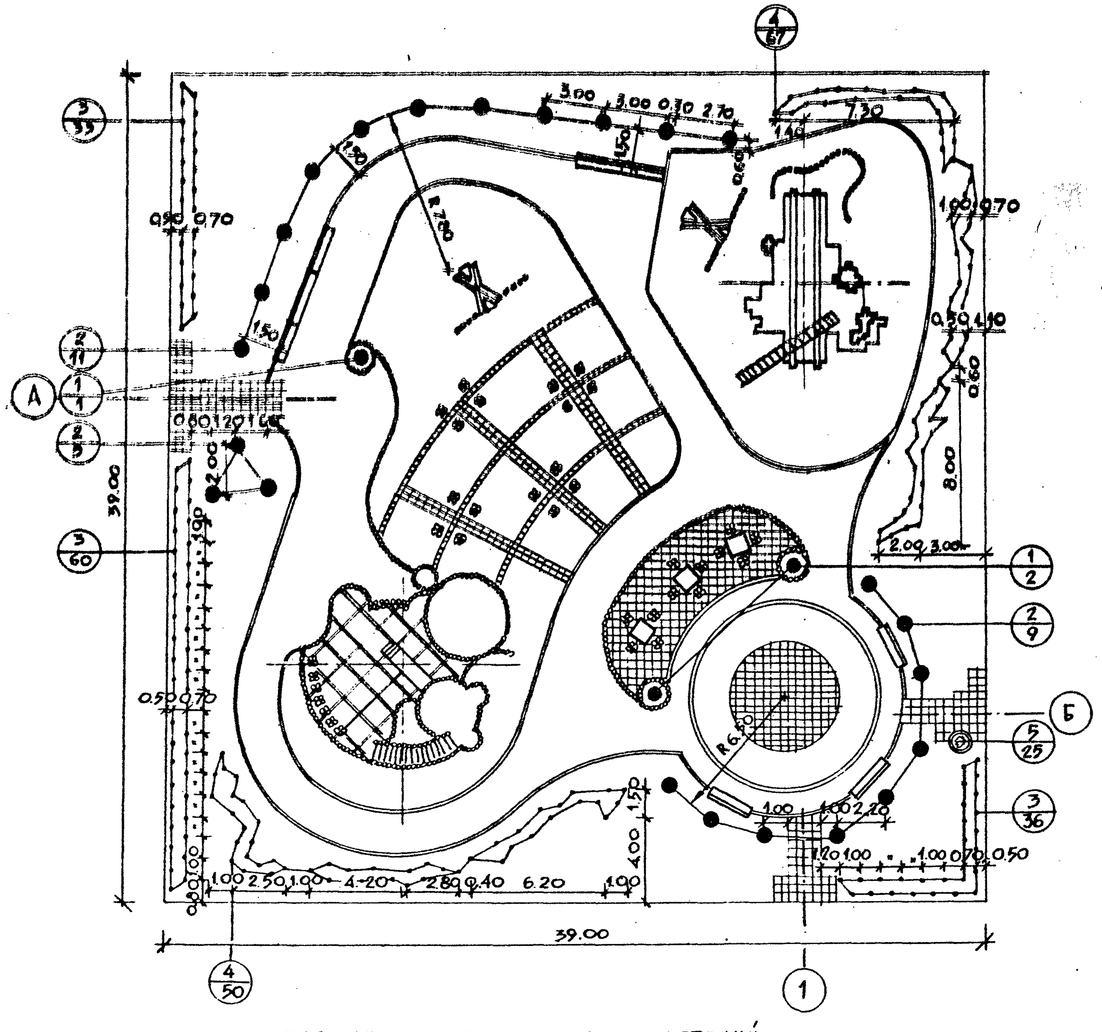

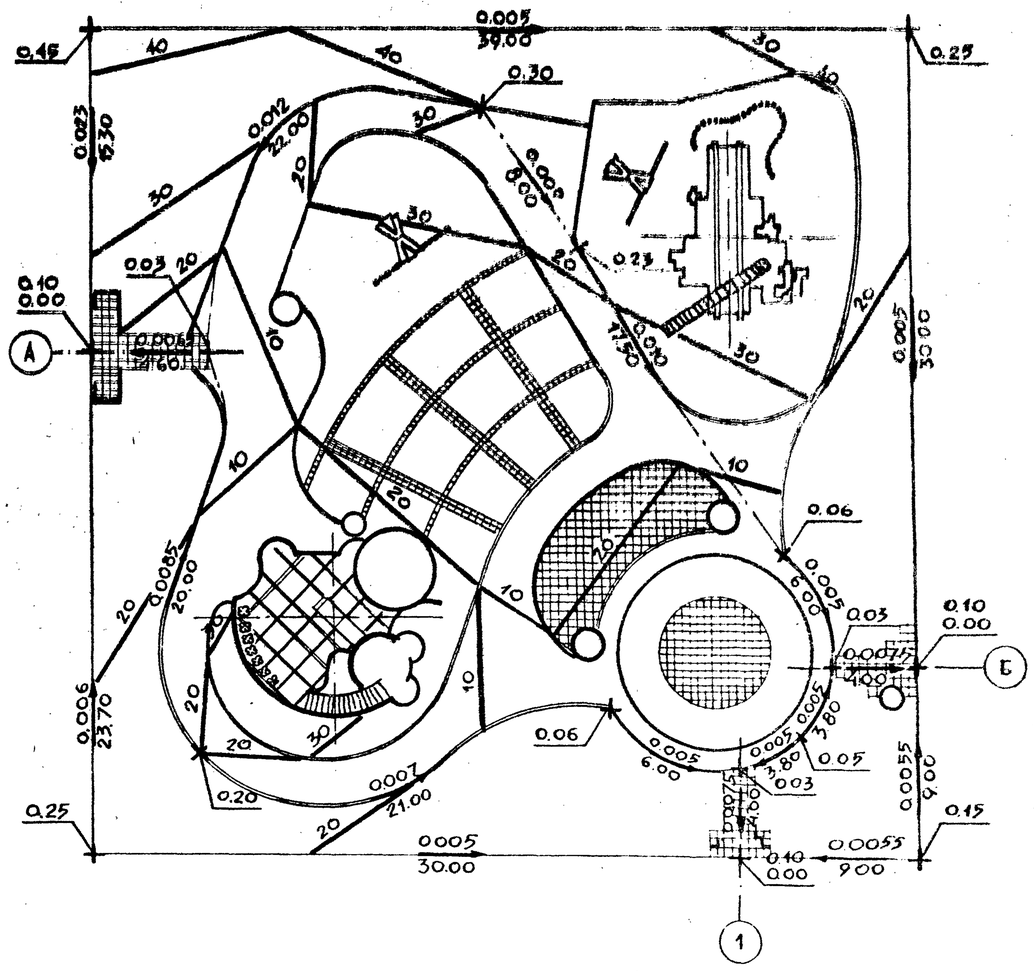

ТАБЛИЦА АССОРТИМЕНТА РАСТЕНИЙ

№ п/п на чертеже	Название растений	Стандарт	Количество штук
	Деревья лиственные		
1	Ива белая	6 – 11 лет	3
2	Вяз гладкий	12 – 16 лет	23
	Кустарники		
3	Вишня бессея /в двухрядной живой изгороди/	саж. станд.	129/43 пог.м/
4	Клен гиннала	саж. станд.	117
	Цветы		
5	Герань „Метеор"	саж. станд.	25

Масштаб 1:200

Зам.зав.от.	Ядрышников		1985г
Гл.констр.	Железняк		
Рук.гр.арх.	Вышинская		
Рук.гр.инж.	Кашинцева		
Рук.гр.инж.	Барматин		
Архитект.	Лопанов		

310-5-05.86 ГП 3

Типовые решения игровых площадок для детей среднего школьного возраста

ПА-3-1521

Стадия	Лист	Листов
Р	3	3

Озеленение. Разбивочный и посадочный чертеж. Вертикальная планировка

ЦНИИП градостроительства

Копировал

Формат А2

Тип. пр. решения 310-5-05-86 Альбом I

Инв. № подл. | Подпись и дата | Взамен инв. №

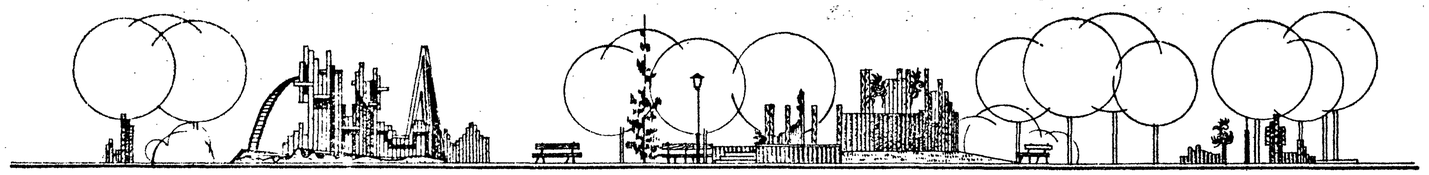

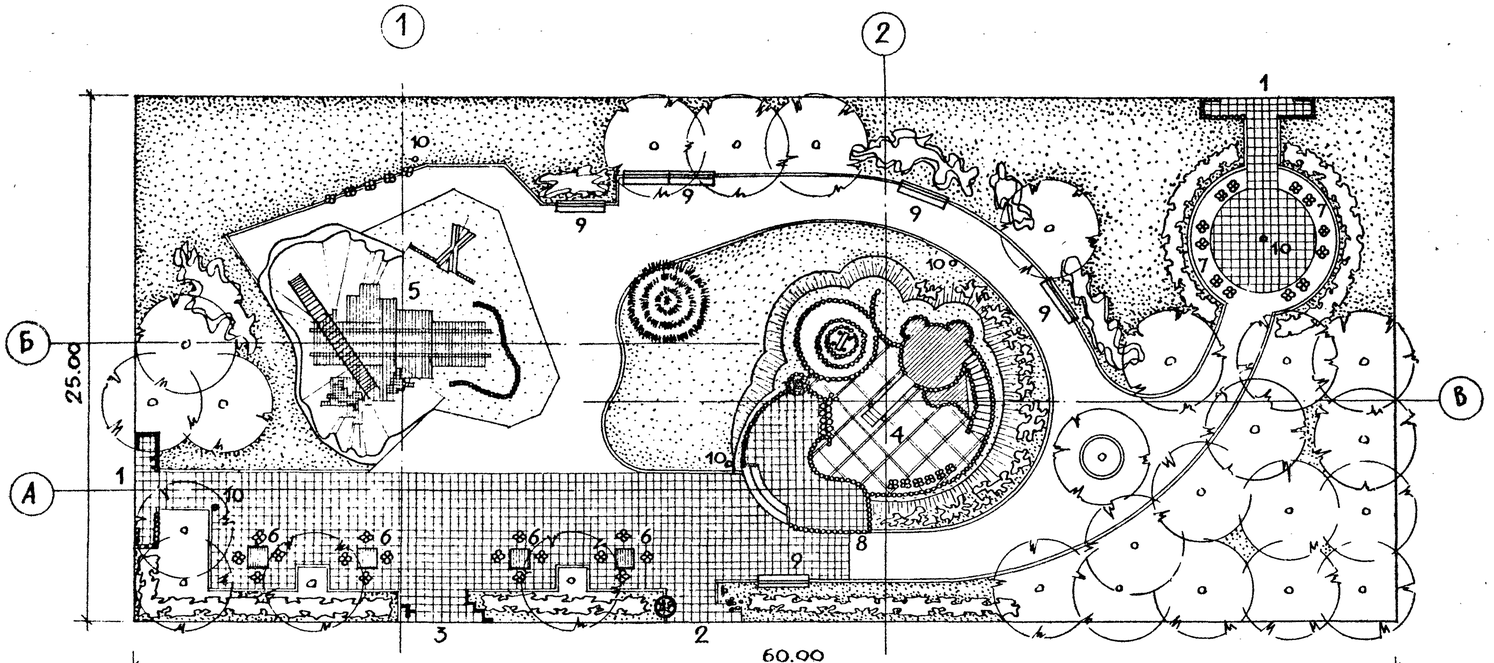

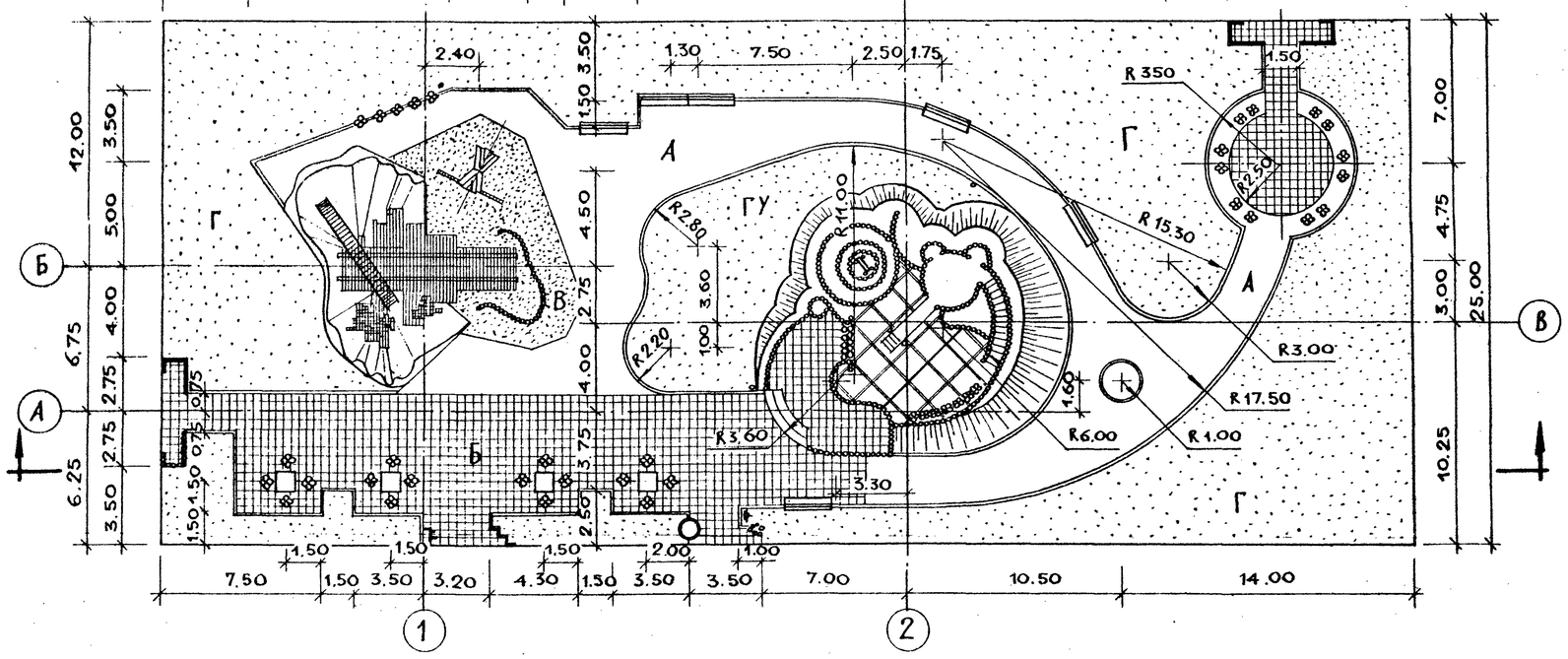

ЭКСПЛИКАЦИЯ

№ на генплане	Наименование	Колич. шт.	№ типового проекта
1	Декоративный вход тип 1	1	310-5-05.86
2	Декоративный вход тип 2	1	310-5-05.86
3	Декоративный вход тип 3	2	310-5-05.86
4	Комплексное игровое устройство Д-1	1	310-5-05.86
5	Комплексное игровое устройство М-2	1	310-5-05.86
6	Стол с банкетками	4	310-5-05.86
7	Банкетки	12	310-5-05.86
8	Стенка подпорная	160 пог.м	Место для размещения
9	Скамьи со спинками тип С-5В	6	Место для размещения (320-25)
10	Мачты наружного освещения	5	Место для размещения (02-40)

БАЛАНС ТЕРРИТОРИИ

Наименование	Ед. изм.	Количество	%
Площадь участка в условных границах	м²	1500,00	100
в том числе:			
под малые формы архитектуры	—"—	131.00	8,73
под покрытия:			
из бетонной плитки	—"—	215.00	14,33
из асфальто-бетона	—"—	240.00	16,00
из гравийной высевки	—"—	44.00	2,94
под газон устойчивый к вытаптыванию	—"—	135.00	9,00
под газон обыкновенный с насаждениями	—"—	735.00	49,00
Борт бетонный БР100.20.8 ГОСТ6665-82	пог.м	230.00	

Условные обозначения

А – асфальтовое покрытие
Б – покрытие из бетонной плитки
В – покрытие из гравийных высевок
Г – газон с насаждениями
ГУ – газон устойчивый к вытаптыванию

Масштаб 1:200

Привязан

Зам.зав.отд.	Ядрышников		1985
Гл.констр.	Железняк		
Рук.гр.арх.	Вышинская		
Архит.	Лопанов		
Инженер	Дивнова		
Проверил	Лопанов		

310-5-05.86 ГП.4

Типовые решения игровых площадок для детей среднего школьного возраста

ПЛ-4-1500

Стадия	Лист	Листов
Р	1	2

Генплан. Размещение малых форм архитектуры. Разбивочный чертеж. Планировка

ЦНИИПградостроительства

Копировал Ель

Формат А2

Альбом I

Типовые пр. решения 310-5-05.86

Инв.№ | Подпись и дата | Взамен инв.№

Альбом I

Тип. пр. решения 310-5-05.86

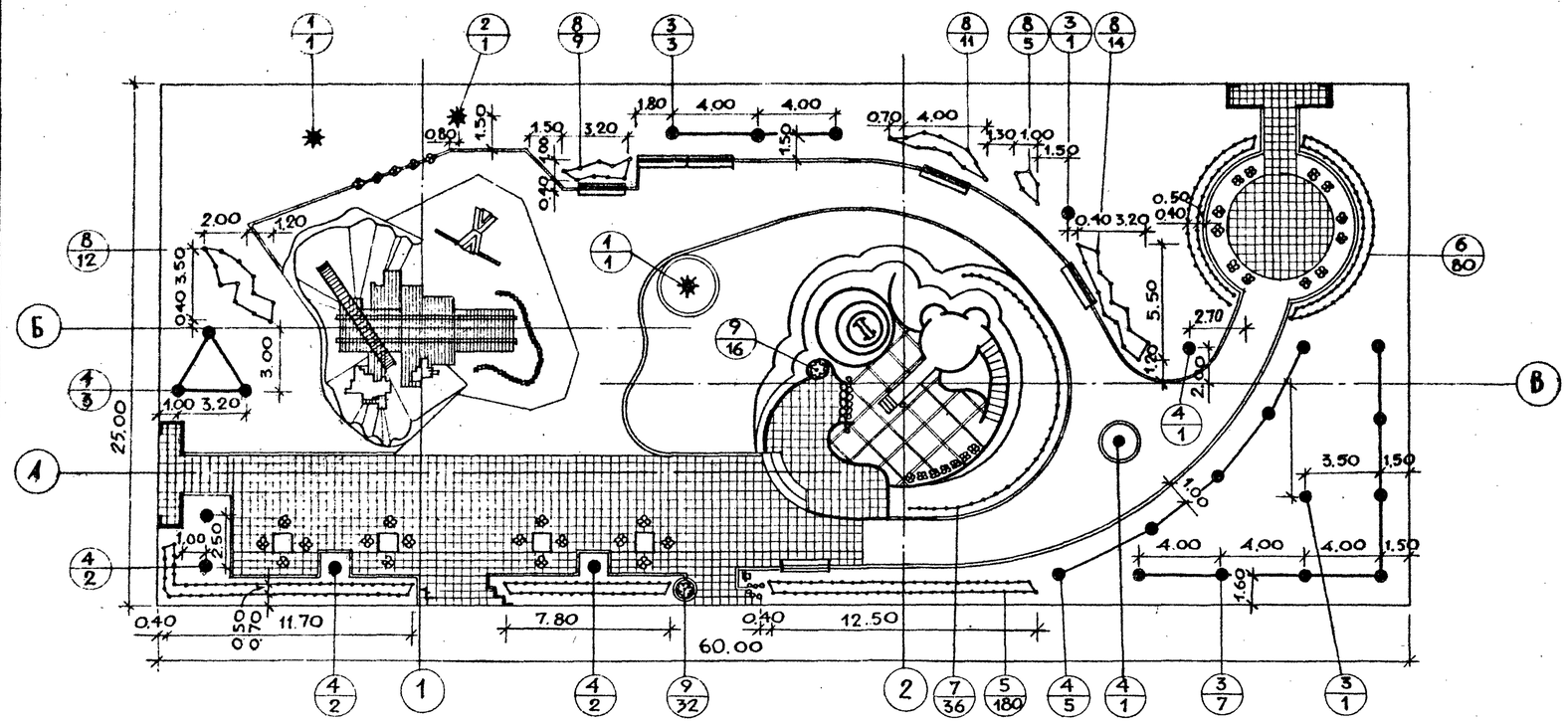

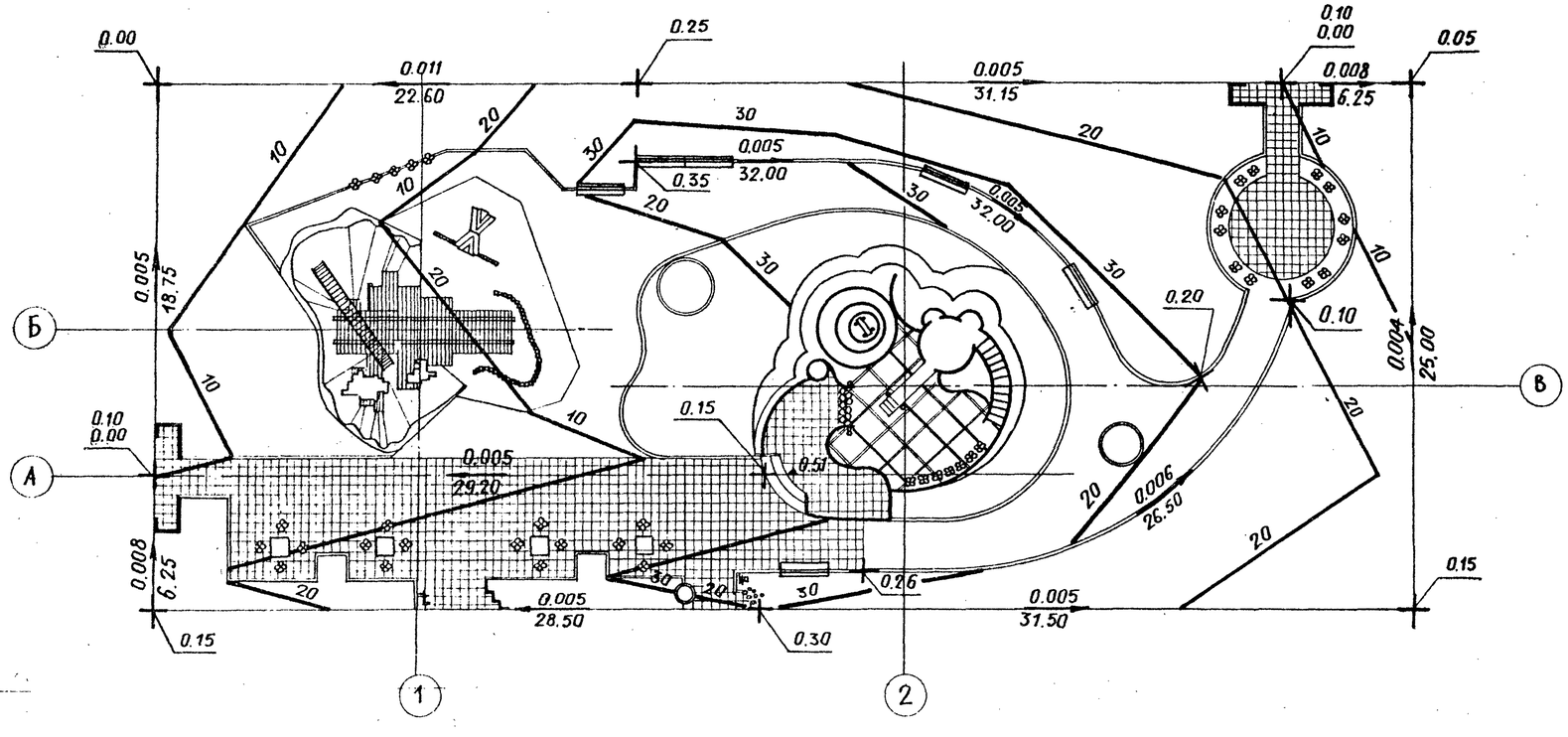

ТАБЛИЦА АССОРТИМЕНТА РАСТЕНИЙ

№№ п.п. на черт.	Названия растений	Стандарт	Количество штук
	ДЕРЕВЬЯ		
	ХВОЙНЫЕ		
1.	ЕЛЬ ОБЫКНОВЕННАЯ	h = 2.00 м	2
2.	ЕЛЬ ОБЫКНОВЕННАЯ	h = 1.50 м	1
	ЛИСТВЕННЫЕ		
3.	ДУБ ЧЕРЕШЧАТЫЙ	12 - 16 лет	12
4.	КЛЕН СЕРЕБРИСТЫЙ	6 - 11 лет	16
	КУСТАРНИКИ		
5.	СМОРОДИНА АЛЬПИЙСКАЯ /В ДВУХРЯДНОЙ ЖИВОЙ ИЗГОРОДИ/	САЖ. СТАНД.	180
6.	БАРБАРИС ТУНБЕРГА /В ДВУХРЯДНОЙ ЖИВОЙ ИЗГОРОДИ/	— " —	80
7.	СПИРЕЯ ГОРОДЧАТАЯ / В ОДНОРЯДНОЙ ЖИВОЙ ИЗГОРОДИ/	— " —	36
8.	СИРЕНЬ ОБЫКНОВЕННАЯ СОРТОВАЯ	— " —	51
	ЦВЕТЫ		
9.	НАСТУРЦИЯ	— " —	32

Масштаб 1:200

Привязан

Зам. зав. отд.	Я.Д. Гышников		1985 г.
Гл. констр.	Железняк		
Рук. гр. арх.	Вышинская		
Рук. гр. арх.	Кашинцева		
Рук. гр. инж.	Бармайтин		

310-5-05.86 Г.П. 4

Типовые решения игровых площадок для детей среднего школьного возраста

ПА - 4 - 1500

Стадия	Лист	Листов
Р	2	2

Озеленение. Вертикальная планировка.

ЦНИИПградостроительства

Инв. № подл. | Подпись и дата | Взамен инв. №

Копировал Ест

Формат А2

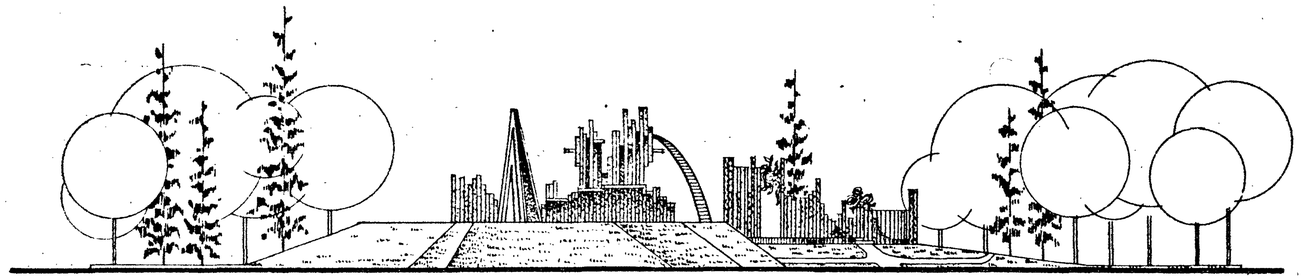

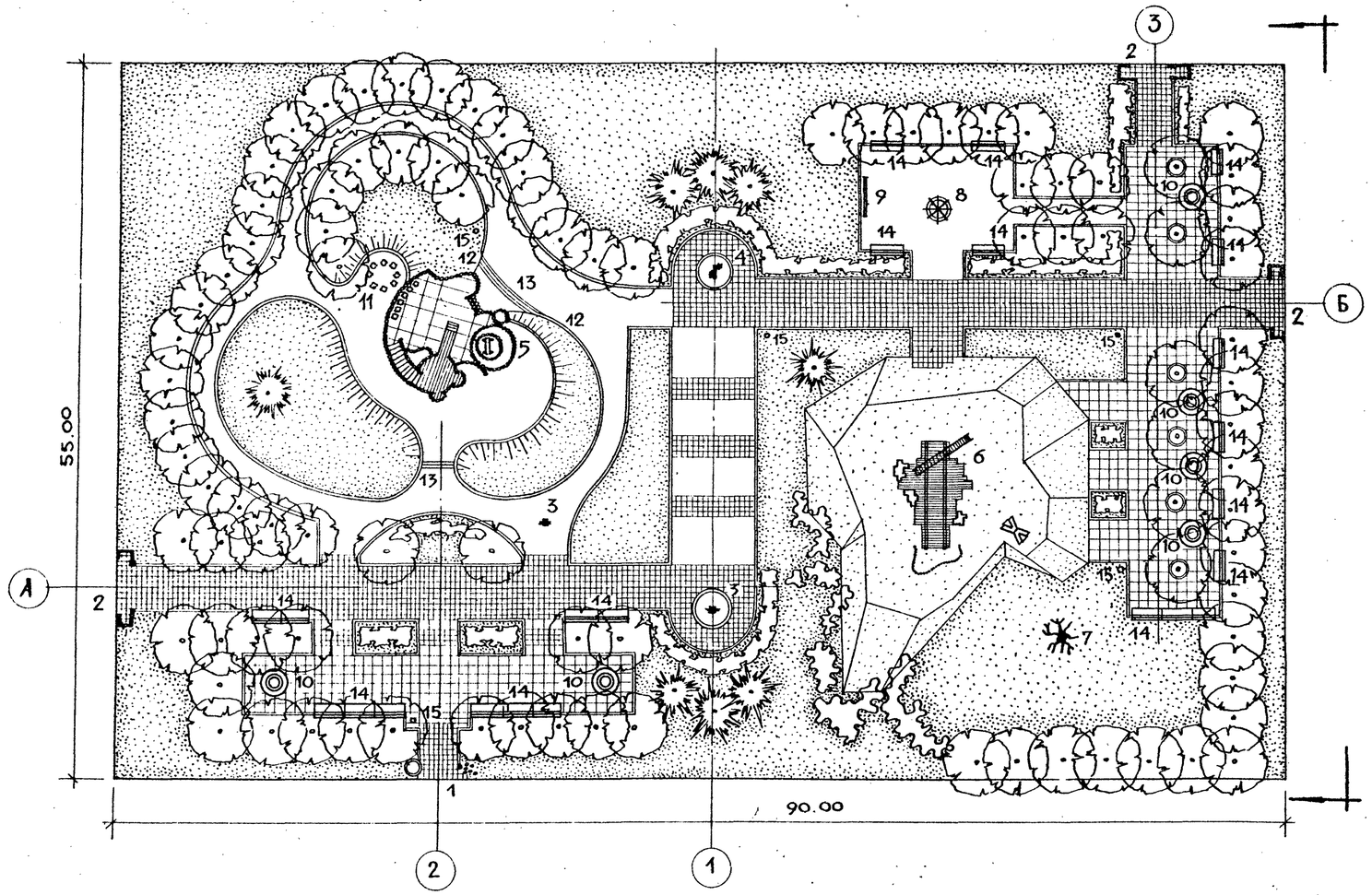

Экспликация

№№ на генплане	Наименование	Колич. шт.	№ типового проекта
1	Декоративный вход тип 1	1	310-5-05.86
2	Декоративный вход тип 3	3	310-5-05.86
3	*Декоративная установка УД-1	1	310-5-05.86
4	*Декоративная установка УД-2	1	310-5-05.86
5	Комплексное игровое устройство Д-1	1	310-5-05.86
6	Комплексное игровое устройство М-1	1	310-5-05.86
7	Неподвижное игровое устройство - дерево	1	Место для размещения
8	Карусель тип КР-3	1	Место для размещения (320-17)
9	Стенд тип III	1	Место для размещения (320-14)
10	Стол со скамьями	6	310-5-05.86
11	Банкетки	8	310-5-05.86
12	Стенка подпорная	10 п.м	Место для размещения
13	Ступени - вход на игровое пространство	22 п.м	Место для размещения
14	Скамьи со спинкой, тип С-58	17	Место для размещения (320-25)
15	Мачты наружного освещения	5	Место для размещения (02-40)

*Примечание: Декоративная установка УД-1 и УД-2 см. декоративный вход тип 3, альбом II.

Масштаб 1:300; 1:200

Альбом I

Тип. пр. решения 310-5-05.86

Инв. № подл.	Подпись и дата	Взамен инв. №

Привязан

Зам. зав. отд.	Ядрышников		1985
Гл. констр.	Железняк		
Рук. гр. арх.	Вышинская		
Архитект.	Лопанов		
Инженер	Дивнова		
Проверил	Лопанов		

310-5-05.86 ТП.5

Типовые решения игровых площадок для детей среднего школьного возраста

ПА-5-4950

Стадия	Лист	Листов
Р	1	4

Генплан. Размещение малых форм архитектуры.

ЦНИИПградостроительства

Копировал

Формат А2

Тип. пр. решения 310-5-05.86 Альбом I

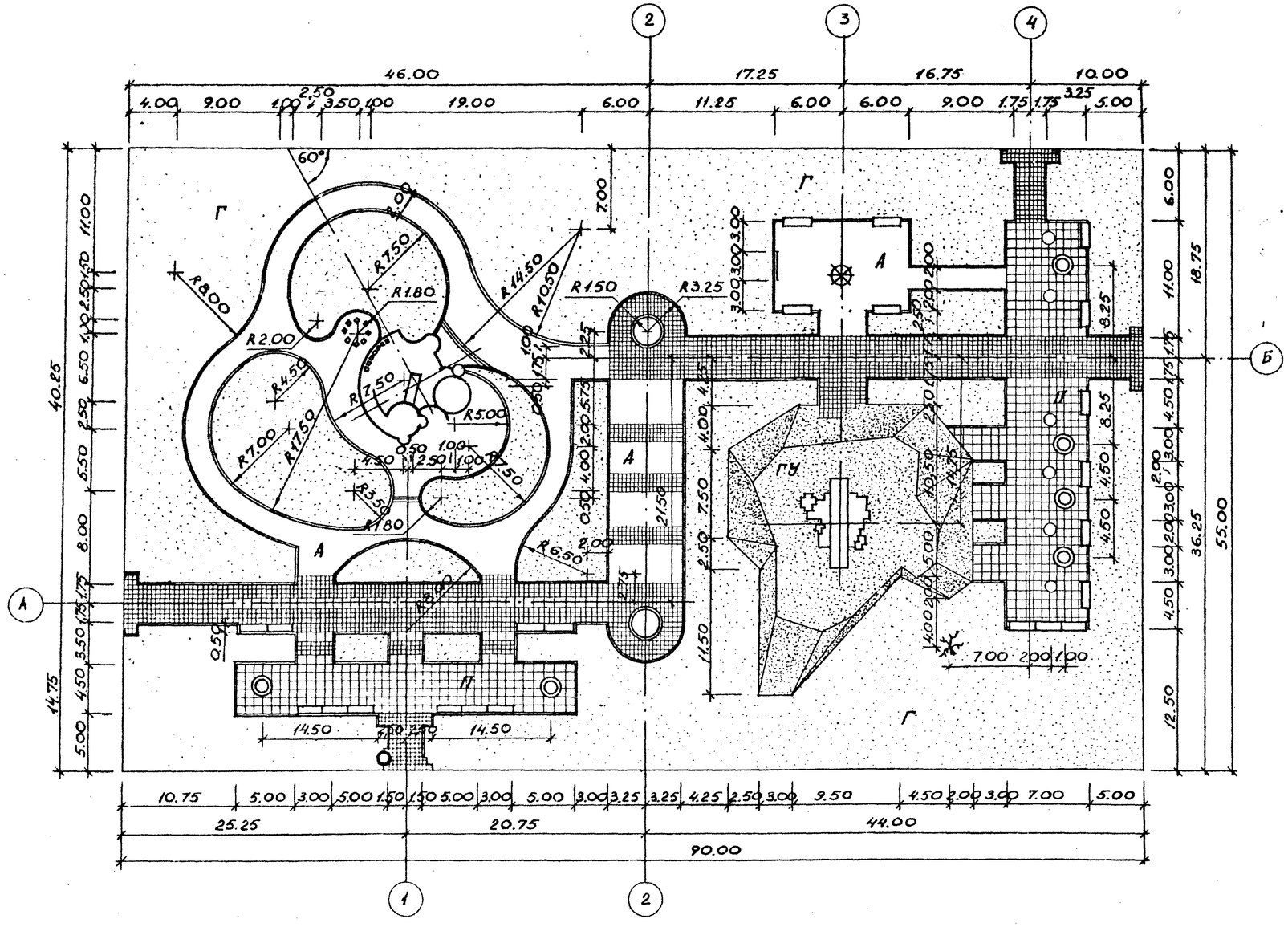

Баланс

Наименование	Ед. изм.	К-во	%
Площадь участка в условных границах	м²	4950.00	100
В том числе:			
под малые формы архитектуры	м²	96.00	1.92
под покрытия:			
из бетонной плитки	м²	826.00	16.52
из асфальтобетона	м²	550.00	11.00
под газон устойчивый к вытаптыванию	м²	330.00	6.60
под газон обыкновенный	м²	3198.00	63.96
Борт бетонный БР 100.20.8 ГОСТ 6665-82	м.п	620.00	

Условные обозначения

А – асфальтовое покрытие
П – покрытие из бетонной плитки
Г – газон с насаждениями
ГУ – газон устойчивый к вытаптыванию

масштаб 1:300

Зам. завот.	Ядрышников		1985
Гл. констр.	Железняк		
Рук. гр. арх.	Вышинская		
Архитектор	Лопанов		

Привязан

310 - 5 - 05.86 ГП.5

Типовые решения игровых площадок для детей среднего школьного возраста

Типовая площадка ПЛ-5-4950

Стадия	Лист	Листов
Р	2	4

Разбивочный чертеж планировки

ЦНИИП градостроительства

Копировал

ФОРМАТ А2

Взамен инв. № | Подпись и дата | Инв. № подл.

Альбом I

Тип. пр. решения 310-5-05.86

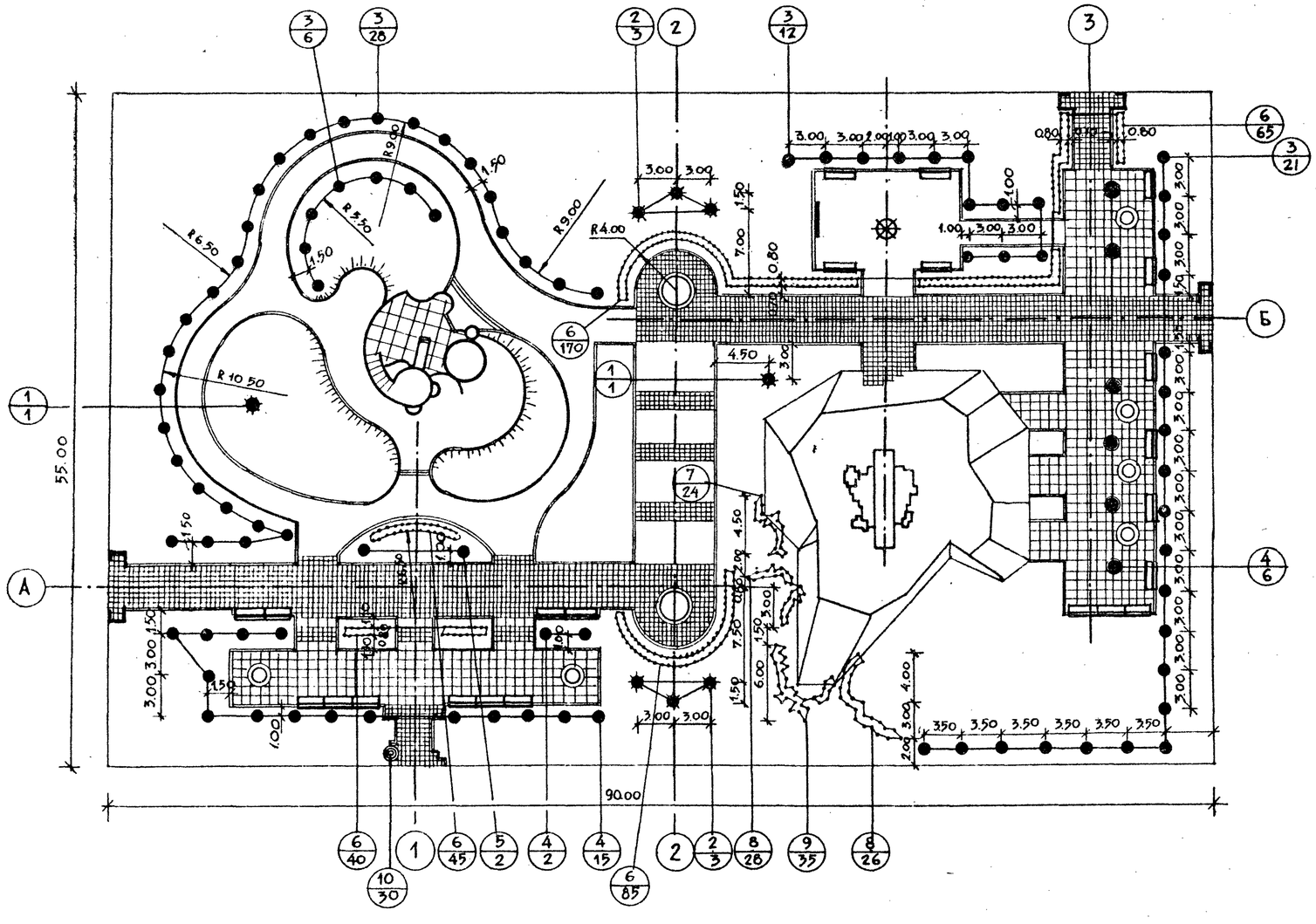

Таблица ассортимента растений

№№ п/п на черт.	Название растений	Стандарт	Количество штук
	Деревья хвойные		
1.	Ель обыкновенная	h = 2.00м	2
2.	Ель колючая	h = 1.50м	6
	Лиственные		
3.	Береза бородавчатая	3 – 5 лет	67
4.	Береза пушистая	6 – 11 лет	23
5.	Вишня песчаная	2 – 3 года	2
	Кустарники		
6.	Смородина альпийская /в двухрядной		
	живой изгороди/	саж. станд.	405 шт/81 п.м.
7.	Барбарис тунберга	саж. станд.	24
8.	Спирея дугласа	саж. станд.	54
9.	Дерен белый	саж. станд.	35
	Цветы		
10.	Петуния	саж. станд.	30

Масштаб 1:300

Инв. № подлин. | Подпись и дата | Взамен инв. №

Привязан:

Зам. зав. от.	Ядрышников		1985г
Гл. констр.	Железняк		
Рук. гр. арх.	Вышинская		
Рук. гр. инж.	Калиницева		

310-5-05.86 ГП 5

Типовые решения игровых площадок для детей среднего школьного возраста

ПА – 5 – 4950

Стадия	Лист	Листов
Р	3	4

Озеленение. Разбивочный и посадочный чертеж.

ЦНИИП градостроительства

Формат А2

21109-01

Тип. пр решения 310-5-05.86 Альбом I

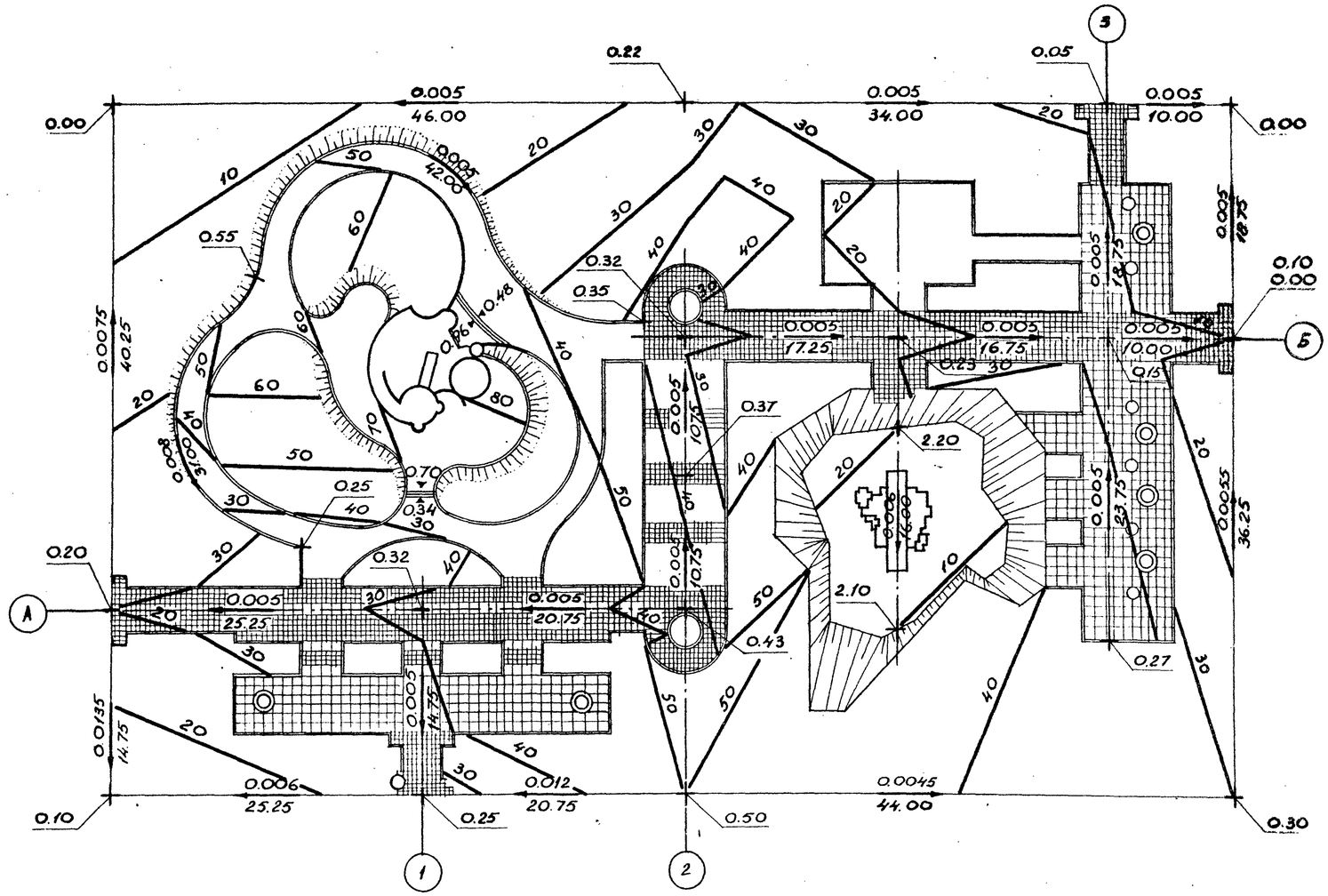

Масштаб 1:300

Привязан						310-5-05.86		ГП 5
						Типовые решения игровых площадок для детей среднего школьного возраста		
				Зам. зав от	Ядрышников	1985	Типовая площадка ПА-5-1950	стадия Р, лист 4, листов 4
				Гл. констр	Железняк			
				Рук. гр. арх.	Выщинская		Вертикальная планировка	ЦНИИП градостроительства
				Рук. гр. инж	Барматин			
				Проверил	Лопанов			

Копировал

Формат А2

Инв. № подл | Подпись и дата | Взамен инв. №

Альбом I

Тип пр. решения 310-5-05.86

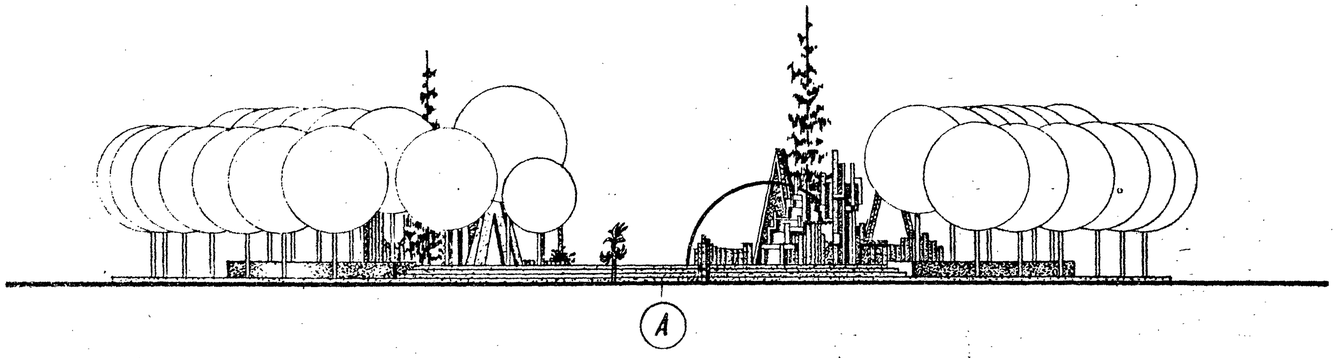

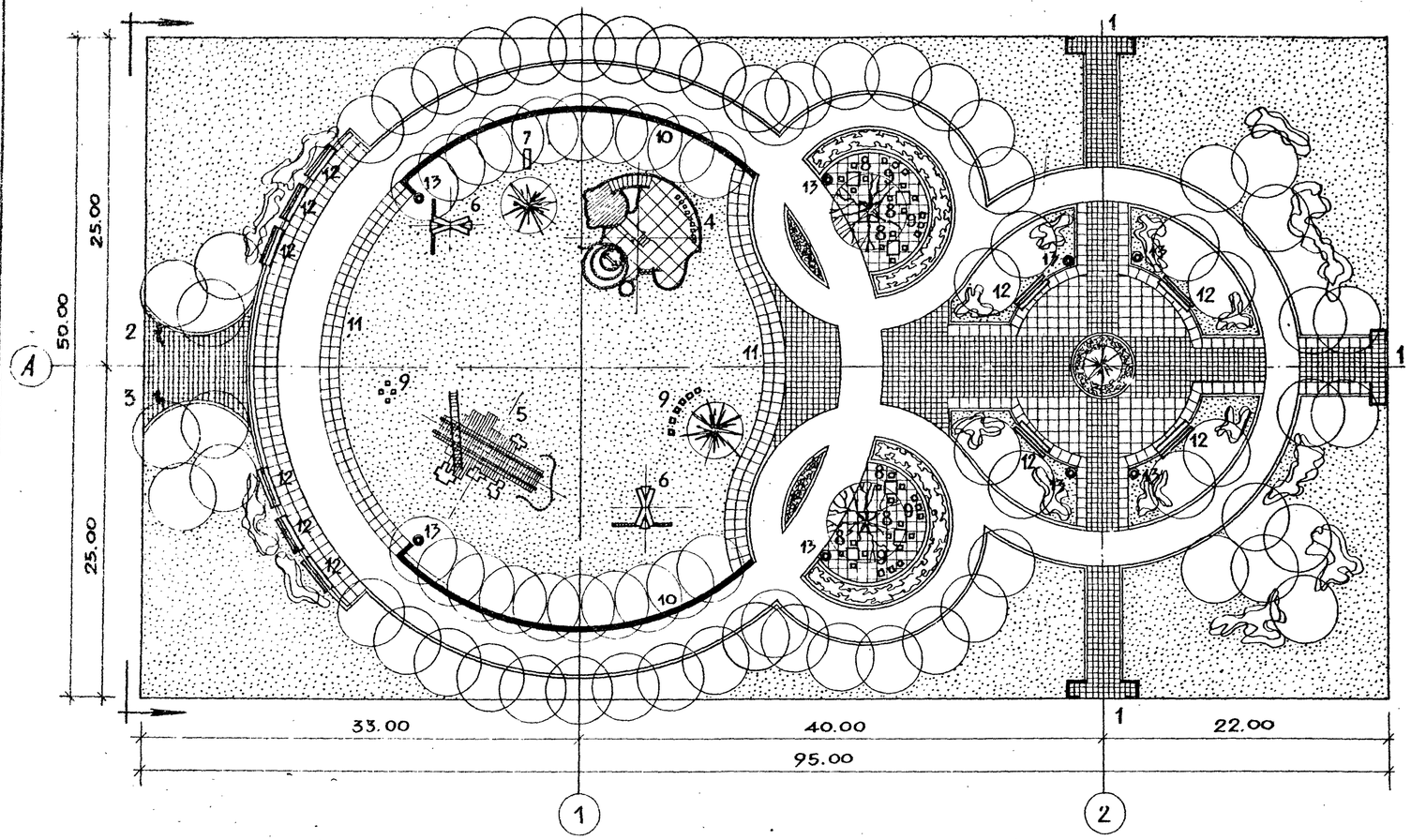

ЭКСПЛИКАЦИЯ

№№ п.п.	НАИМЕНОВАНИЕ	Количество шт.	№ типового проекта
1	Декоративный вход тип 3	3	310-5-05.86
2	*Декоративная установка УД-1	1	310-5-05.86
3	*Декоративная установка УД-2	1	310-5-05.86
4	Комплексное игровое устройство Д-2	1	310-5-05.86
5	Комплексное игровое устройство М-1	1	310-5-05.86
6	Качели	2	310-5-05.86
7	Качели-качалка	1	310-5-05.86
8	Стол с банкетками	6	310-5-05.86
9	Банкетки	22	310-5-05.86
10	Подпорная стенка 30 пог. м	2	Место для размещения
11	Ступени-вход на игровой круг	190 пог. м	Место для размещения
12	Скамья со спинкой тип С-5В	10	/320 - 25/ Место для размещ.
13	Мачты наружного освещения	8	/02 - 40/ Место для размещ.

*Примечание: декоративные установки УД-1 и УД-2 см. декоративный вход тип 3, альбом II.

Масштаб 1:200, 1:300

Привязан		Зам. зав. отд.	Ядрышников	1985 г.	310-5-05.86 ГП.6
		Гл. констр.	Железняк		Типовые решения игровых площадок для детей среднего школьного возраста
		Рук. гр. арх.	Вышинская		ПЛ-6-4750 — Стадия: Р; Лист: 1; Листов: 3
		Проверил	Лопанов		Генплан. Размещение малых форм архитектуры. — ЦНИИПградостроительства

Копировал

Формат А2

Инв. № подл. | Подпись и дата | Взамен инв. №

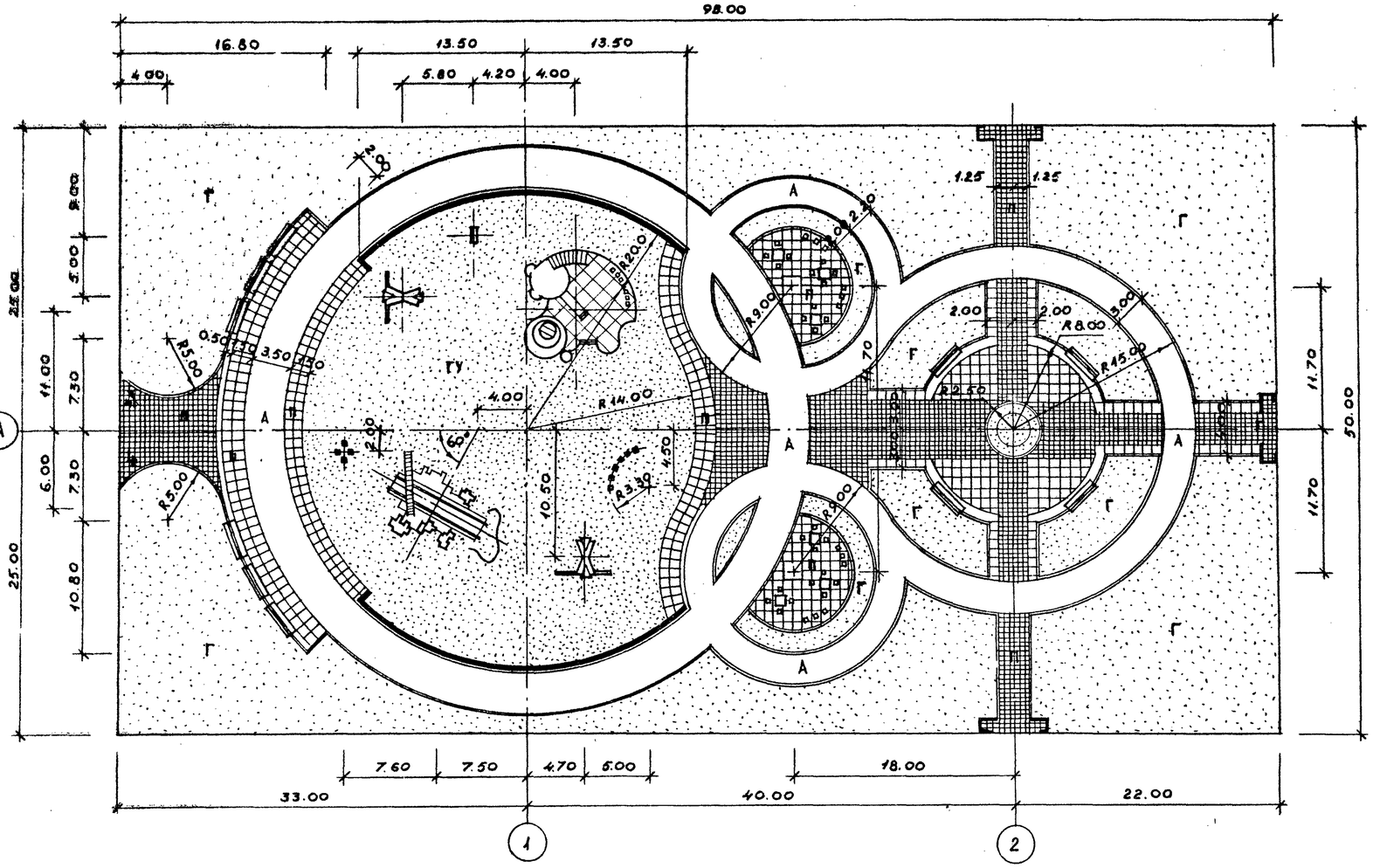

БАЛАНС ТЕРРИТОРИИ

Наименование	Ед. изм.	К-во штук	%
Общая площадь в условных границах	м²	4750.00	100
В том числе:			
под малыми формами архитектуры	м²	199.00	4.2
под асфальтовым покрытием	м²	853.20	18
под покрытием из бетонной плитки	м²	830.50	17.5
под газоном с насаждениями	м²	1797.20	37.8
под газоном, устойчивым к вытаптыванию	м²	1037.00	21.8
под цветниками	м²	33.10	0.7
Бетонный борт БР 100.20.8 ГОСТ 6665.82	м.п	540.00	

УСЛОВНЫЕ ОБОЗНАЧЕНИЯ

А - Асфальтовое покрытие
П - Покрытие из бетонной плитки
Г - Газон с насаждениями
ГУ - Газон устойчивый к вытаптыванию

Масштаб 1:300

Зам.зав.от.	Ядрышников		1985г
Гл.констр.	Железняк		
Рук.гр.арх.	Вышинская		

310-5-05-86 ГП.6

Типовые решения игровых площадок для детей среднего школьного возраста

ПА-6-4750

Стадия	Лист	Листов
Р	2	3

Разбивочный чертеж планировки

ЦНИИП градостроительства

Копировал

Формат А2

Альбом I

ТПР 310-5-05-86

Инв. № подл. | Подпись и дата | Взамен инв. №

21109-01

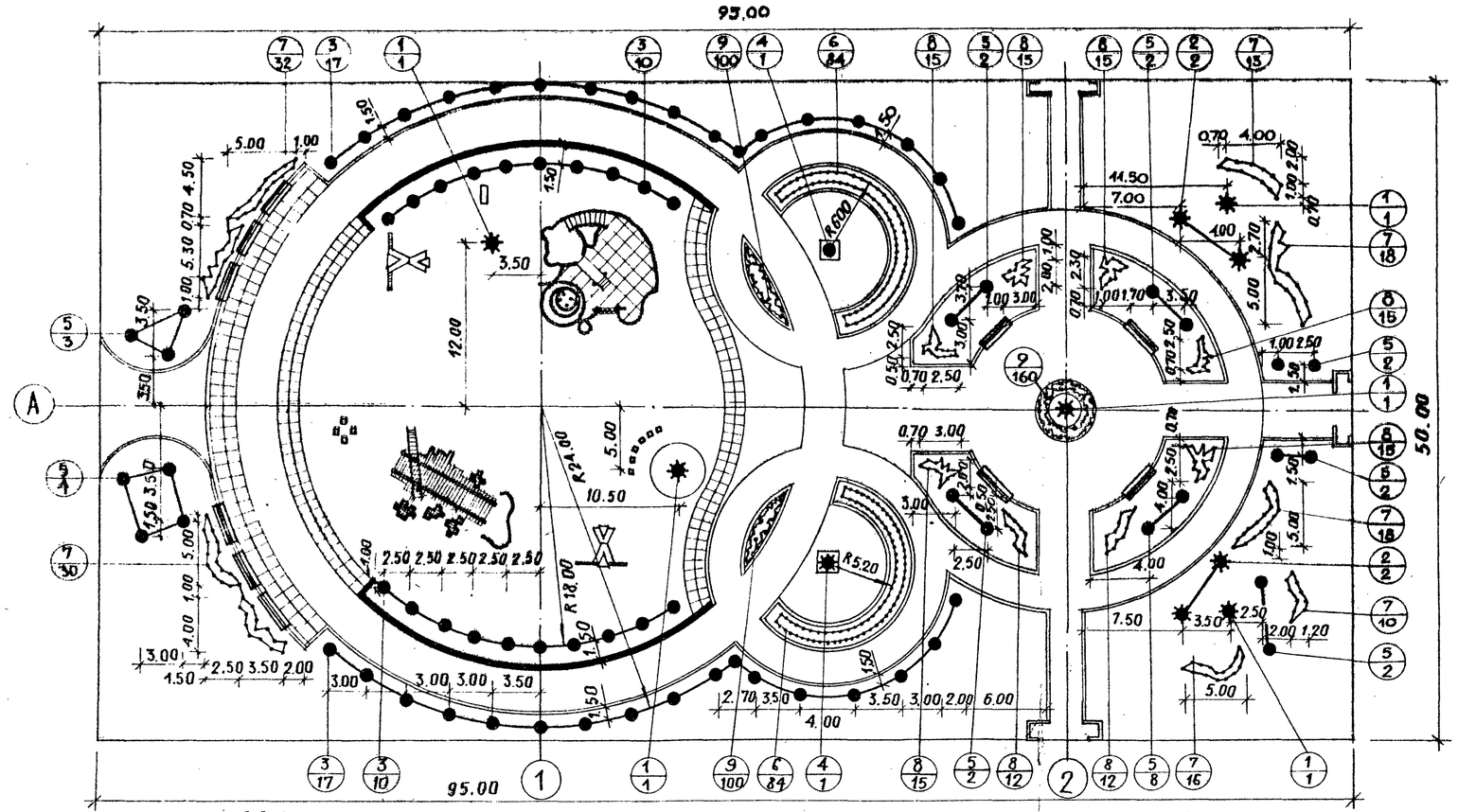

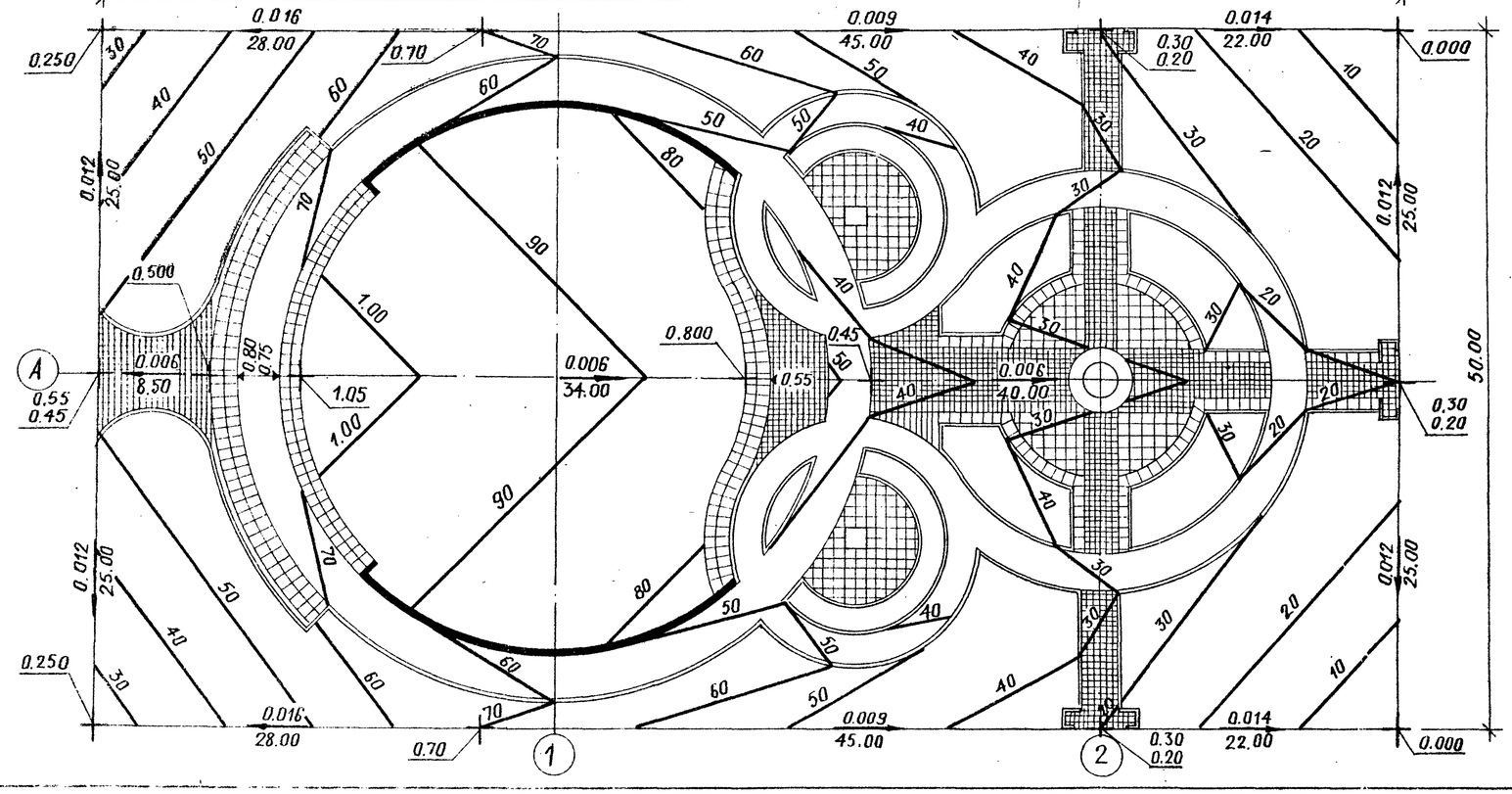

ТАБЛИЦА АССОРТИМЕНТА РАСТЕНИЙ

NN п.п. на черт.	Название растений	Стандарт	Количество шт.
	ДЕРЕВЬЯ		
	ХВОЙНЫЕ		
1	ЕЛЬ ОБЫКНОВЕННАЯ	h = 2.00 м	5
2	ЕЛЬ ОБЫКНОВЕННАЯ	h = 1.50 м	4
	ЛИСТВЕННЫЕ		
3	ЯСЕНЬ ПУШИСТЫЙ	12-16 лет	54
4	ЧЕРЕМУХА МААКА /КУСТОВАЯ ФОРМА/	6-11 лет	2
5	КЛЕН ОСТРОЛИСТНЫЙ	6-11 лет	21
	КУСТАРНИКИ		
6	МАГОНИЯ ПАДУБОЛИСТНАЯ /в ДВУХРЯДНОЙ ЖИВОЙ ИЗГОРОДИ/	САЖ. СТАНД.	42 пог. м (168 шт.)
7	ДЕРЕН БЕЛЫЙ	"	137
8	ШИПОВНИК МОРЩИНИСТЫЙ	"	114
	ЦВЕТЫ		
9	ИРИС ГЕРМАНСКИЙ	"	360

Альбом I

Тип. пр. решения 310-5-05.86

Инв. № подл. | Подпись и дата | Взамен инв. №

Привязан

Масштаб 1:300

Зам. зав. отд.	Ядрышников		1985	310-5-05.86 ГП.6
Гл. констр.	Железняк			Типовые решения игровых площадок для детей среднего школьного возраста
Рук. гр. арх.	Вышинская			ПЛ-6-4750
Рук. гр. инж.	Кашинцева			Озеленение. Разбивочный и посадочный чертеж. Вертикальная планировка.
Рук. гр. инж.	Багматин			

Стадия	Лист	Листов
Р	3	3

ЦНИИПградостроительства

Копировал

Формат А2

21100-01

Госстрой СССР
ЦЕНТРАЛЬНЫЙ ИНСТИТУТ ТИПОВОГО ПРОЕКТИРОВАНИЯ
Свердловский филиал
620062, г.Свердловск-62, ул.Чебышева,4
Заказ № 3331 Инв.№ 21109-01 тираж 1800
Сдано в печать 5.08 1986г цена 1-67