ТИПОВОЙ ПРОЕКТ
503-1-58.86

ГАРАЖ БОКСОВЫЙ ДЛЯ ЛЕГКОВЫХ АВТОМОБИЛЕЙ ВМЕСТИМОСТЬЮ ОДНОГО БОКСА 2 МАШИНО-МЕСТА (С ВОЗМОЖНОСТЬЮ БЛОКИРОВКИ ДО 200)

СТЕНЫ КИРПИЧНЫЕ

АЛЬБОМ I

АРХИТЕКТУРНО-СТРОИТЕЛЬНАЯ И ЭЛЕКТРОТЕХНИЧЕСКАЯ ЧАСТИ

				Привязан

ТИПОВОЙ ПРОЕКТ
503-1-58.86

ГАРАЖ БОКСОВЫЙ ДЛЯ ЛЕГКОВЫХ АВТОМОБИЛЕЙ ВМЕСТИМОСТЬЮ ОДНОГО БОКСА 2 МАШИНО-МЕСТА (С ВОЗМОЖНОСТЬЮ БЛОКИРОВКИ ДО 200)

АЛЬБОМ I

СОСТАВ ПРОЕКТА

АЛЬБОМ I АРХИТЕКТУРНО-СТРОИТЕЛЬНАЯ И ЭЛЕКТРОТЕХНИЧЕСКАЯ ЧАСТИ

АЛЬБОМ II СМЕТЫ. ВЕДОМОСТИ ПОТРЕБНОСТИ В МАТЕРИАЛАХ

РАЗРАБОТАН
ИНСТИТУТОМ КАЗНИПИАТ
НПО КАЗАВТОТРАНСТЕХНИКА

ГЛ. ИНЖ. ИНС-ТА ДЗЮБА Б.Р.

ГЛ. ИНЖ. ПР-ТА ВАСИЛЬЕВ В.Г.

УТВЕРЖДЕН
И ВВЕДЕН В ДЕЙСТВИЕ
ПРИКАЗОМ ГОССТРОЯ
КАЗАХСКОЙ ССР №250 от 24.11.86г.

				привязон	

Пояснительная записка

Типовой проект гаража боксового для легковых автомобилей вместимостью одного бокса 2 машино-места (с возможностью блокировки до 200) разработан в соответствии с планом типового проектирования Госстроя СССР 1986 г. на основании задания на проектирование, утвержденного Госстроем КазССР 14 апреля 1986 года.

Проект разработан применительно к следующим природным условиям:

- скоростной напор ветра для I географического района СССР – 0,27 кн/м²;
- нормативная снеговая нагрузка для III-го района – 1 кн/м².

Грунты в основании непучинистые, непросадочные со следующими нормативными характеристиками:
$\gamma' = 1{,}8\,т/м^3$; $\varphi = 0{,}49$ рад; $C^н = 2$ кПа; $E = 14{,}7$ мПа.

- сейсмичность – не более 6 баллов.

Проект разработан в двух вариантах по ограждающим конструкциям:

Тип I. Стены кирпичные, покрытие – из сборных железобетонных плит.

Тип II. Стены и покрытие – из сборных железобетонных плит.

Проект предполагает строительство гаража, составленного из боксов, примыкающих друг к другу.

В настоящем альбоме разработан основной бокс и бокс-пристройки, которые устанавливаются с любой из двух сторон основного бокса.

Основной бокс, а также бокс-пристройки имеют размеры в плане 6×6 м и рассчитаны на стоянку в одном боксе двух легковых автомобилей с воротами против каждого автомобиля.

Класс здания – II, степень огнестойкости – II.

В гараже не предусмотрены отопление, водопровод, канализация.

Гараж оборудуется электрическим освещением.

Характеристика строительного решения

Фундаменты – столбчатые из монолитного бетона В-7,5 (М100) с укладкой по ним сб. железобетонных перемычек.

Стены – кирпичные, обычной кладки.

Покрытие – из железобетонных плит 3×6 м по ГОСТ 22701.1-77.

Кровля – рулонная 4-х слойная с защитным верхним слоем.

Ворота – деревянные распашные в металлической раме.

Наружная отделка – кладка стен под расшивку швов.

Внутренняя отделка – потолки и стены белятся известковой краской.

Ворота окрашиваются эмалью за 2 раза.

Полы – подсыпка грунта 100 мм с уплотнением щебнем. Вокруг гаража устраивается асфальтовая отмостка – 0,5 м.

Электроснабжение

Электроснабжение боксового гаража от местных сетей напряжением 380/220 В.

По степени обеспечения надежности электроснабжения электроприемники объекта относятся к III категории.

Для питания, учета электрической энергии и защиты сети устанавливается щиток ЩК 1202УХЛ4.

Источник электроснабжения и сечение питающего кабеля уточняются при привязке проекта по техническим условиям электроснабжающей организации.

Организация строительства

В соответствии с СНиП 1.04.03.85 продолжительность строительства гаража боксового для легковых автомобилей вместимостью одного бокса 2 машино-места (кирпичный тип I) составляет 10 дней, пристройки – 8 дней.

Максимальный вес конструктивных элементов гаража боксового (плита покрытия) составляет 2,65 т.

Разработку траншей рекомендуется осуществлять экскаватором Э-302, оснащенным обратной лопатой.

Монтаж сборных железобетонных конструкций осуществлять с помощью автомобильного крана КС-1571.

Поступление сборных железобетонных конструкций на строительную площадку должно происходить в порядке, предусмотренном комплектовочными ведомостями, что обеспечит правильность раскладки конструкций на местах складирования и комплектную подачу конструкций на монтаж.

Строительно-монтажные работы выполнять в строгом соответствии с „Правилами техники безопасности при производстве строительно-монтажных работ" с обязательным соблюдением противопожарных мероприятий.

Противопожарные мероприятия

При решении генерального плана с тупиковым проездом необходимо предусматривать поворотную площадку размером в плане 12×12 м. Все основные строительные конструкции боксовых гаражей (стены, покрытие) приняты из несгораемых материалов. Дымоудаление из боксов предусмотрено через жалюзийные решетки ворот.

Содержание альбома

Лист	Наименование	Примечание
	Пояснительная записка, содержание альбома	стр. 2
ГП-1	Схема генерального плана	3
АС-1	Общие данные	4
АС-2	Схема компоновки гаражей	5
АС-3	Основной бокс. План, фасады. Разрезы.	6
АС-4	Основной бокс. Схема расположения фундаментов	7
АС-5	Основной бокс с возможностью блокировки до 200 машино-мест. План на отм. 0,000. Схема расположения фундаментов	8
АС-6	Схемы расположения плит покрытия. Узлы А; 1÷4	9
АС-7	Основной бокс. Рама ворот РВ. Полотно ворот	10
АС-8	Основной бокс. Узлы А, Б, В, Г, Д, Е. Детали „Б", „В". Петля П-1.	11
АС-9	Основной бокс. Полотно ворот гаража. Деталь „Б". Шлингалет М1	12
АС-10	Основной бокс. Щеколда фалевая ЩФ	13
ЭО-1	Общие данные. План электроосветительной сети основного бокса	14
ЭО,СО-1-2	Спецификация оборудования	15

Привязан:

ГИП	Васильев		18.8.86	ТП 503-1-58.86 АС
Нач. АСО-1	Цохим		18.8.86	Гараж боксовый для легковых автомобилей вместимостью одного бокса 2 машино-места (с возможностью блокировки до 200)
Нач. ЭТО	Сохпорийи		18.8.86	Стадия: РП; Лист; Листов
Нач. отдела	Ильяшевич		18.8.86	
Гл. спец. ПОС	Есауленко		18.8.86	
Норм. к.	Елькова		18.8.86	Пояснительная записка. Содержание альбома.

Минавтотранс КазССР
КАЗНИПИАТ

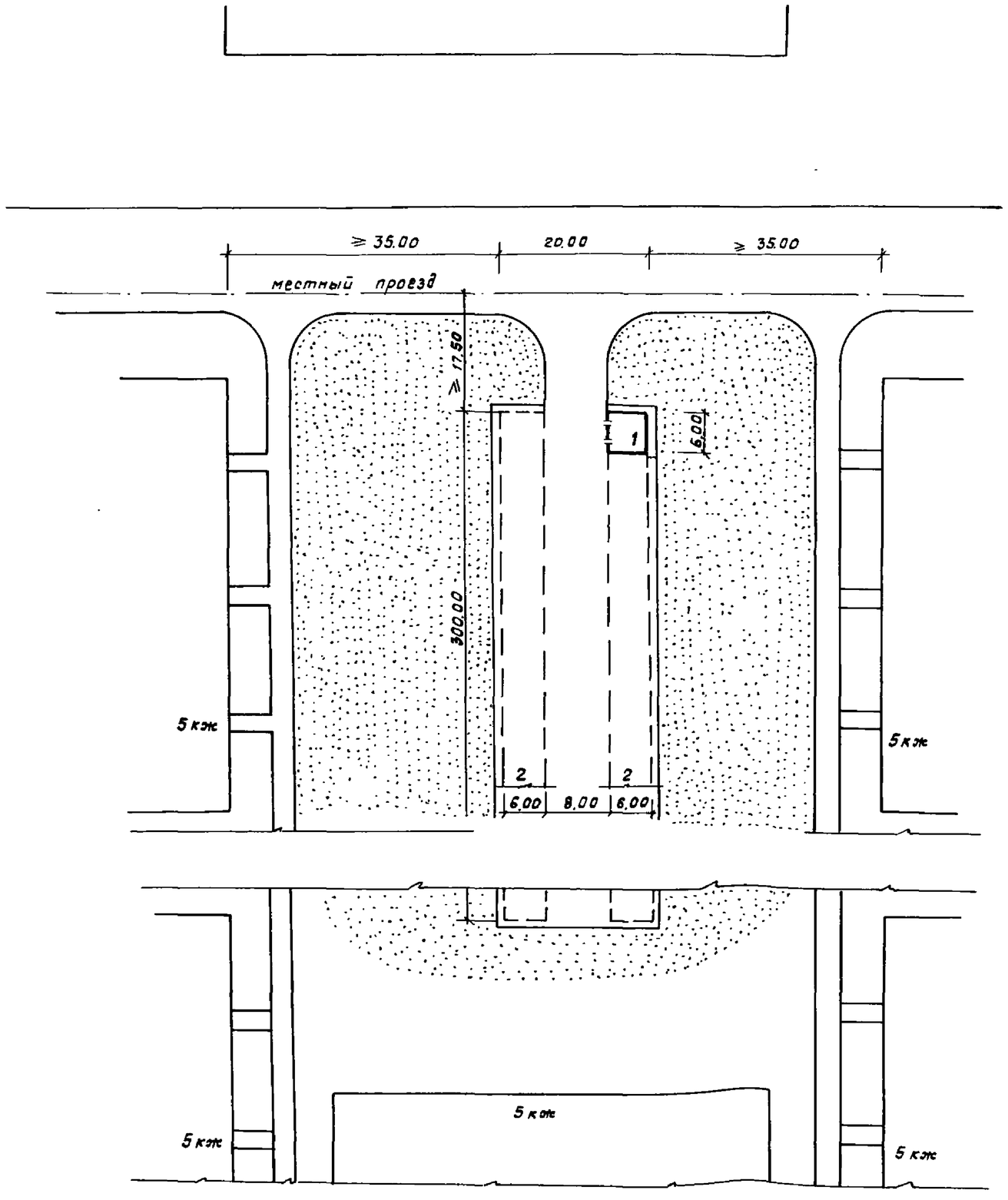

Экспликация зданий и сооружений

№ по ген. плану	Наименование		Примечания
1	Здание гарата		
2	Возможность блокировки до 200		

Показатели по генеральному плану

Наименование	Кол-во
1. Площадь участка, м²	6000
2. Площадь застройки, м²	3600
3. Площадь дорожной одежды, м²	2400
4. Площадь на 1 машино-место, м²	30
5. Площадь озеленения прилегающей территории, м²	214-00

Глинн. ин.	Дзюба		ТП 503-1-58.86 ГП		
ГИП	Васильев		Гарат боксовый для легковых автомобилей вместимостью одного бокса 2 машино-места (с возможностью блокировки до 200)		
Нач. отд.	Лобанов		Общеплощадочные работы	Стадия	Лист	Листов
Рук. груп.	Солянкин			РП	1	1
Норм. кон.	Елькоб		Схема генерального плана 1:500	Минавтотранспорт КазССР КАЗНИПИАТ г. Алма-Ата	

Ведомость чертежей основного комплекта марки АС

Лист	Наименование	Примеч.
1	Общие данные	
2	Схема компоновки гаражей	
3	Основной бокс. План, фасады, розрезы	
4	Основной бокс. Схема расположения фундаментов	
5	Основной бокс с возможностью блокировки до 200 машино-мест. План на отм. 0.000. Схема расположения фундаментов	
6	Схемы расположения плит покрытия. Узлы А; 1÷4	
7	Основной бокс. Рама ворот РВ. Полотно ворот	
8	Основной бокс. Узлы А, Б, В, Г, Д, Е. Детали Б, В.	
9	Основной бокс. Пол. Полотно ворот гаража. Деталь Б, шпингалет М-1	
10	Основной бокс. Щеколда фалевая ЩФ.	

Ведомость основных комплектов чертежей

Обозначение	Наименование	Примеч.
-ГП	Генеральный план и транспорт	
-АС	Архитектурно-строительные решения	
-ЭО	Электроосвещение	

Ведомость ссылочных документов

Обозначение	Наименование	Примечан.
1.038.1-1; в.1	Перемычки железобетонные для зданий с кирпичными стенами	
ГОСТ 22701.1-77	Плиты железобетонные ребристые напряженные размерами 6×3м для покрытий производственных зданий	

Ведомость объемов сборных бетонных и железобетонных конструкций по рабочим чертежам основного комплекта марки АС (основной бокс)

	Наименование группы элементов конструкции	Код	Кол., $м^3$	Примечание
1	Перемычки	582821	0,29	
2	Плиты покрытия	584111	2,14	

Ведомость спецификаций

Лист	Наименование	Примечан.
3	Спецификация элементов заполнения проемов	
4	Спецификация элементов заполнения проемов	
5	Спецификация элементов к схеме расположения фундаментов	
6	Спецификация элементов к схеме расположения фундаментов	
7	Спецификация элементов к схемам расположения плит покрытия	
8	Спецификация элементов, замаркированных на листах АС-8, 9, 11	
10	Спецификация элементов, замаркированных на данном листе	
11	Спецификация элементов на одну щеколду	

Проект разработан в соответствии с действующими нормами и правилами и предусматривает мероприятия, обеспечивающие пожаробезопасность при правильной эксплуатации здания.

Главный инженер пр-та /Васильев/
Главный инженер пр-та, осуществляющий привязку

ГИП	Васильев		12.9.86	
Гл.к.тех.отд.	Гаврилов		12.9.86	
Нач.АСО-1	Идким		12.9.86	
Гл.к.отв.	Пинчукова		12.9.86	
Гл.арх.отд.	Мерекенов		12.9.86	
Гл.к.пр.	Кожаев		12.9.86	
Исполн.	Лудонова		12.9.86	
Провер.	Кожаев		12.9.86	
Н.контр.	Елькова		12.9.86	

Привязан:

ТП 503-1-58.86 АС

Гараж боксовый для легковых автомобилей вместимостью одного бокса 2 машино-места (с возможностью блокировки до 200)

Стадия	Лист	Листов
РП	1	10

Общие данные

Минавтотранс КазССР
КАЗНИПИАТ
г. Алма-Ата

Копировал

Формат А2

Наименован.	Схема гаражей боксовых в плане	Показатели по проекту							Конструктивная характеристика
		Площадь застройки м²	Полезная площадь м²	Полезная площадь на 1 автомобиль м²	Строительный объем м³	Строит-ный объем на 1 автомобиль м³	Стоимость руб.	Стоимость на 1 автомобиль руб.	
Основной бокс	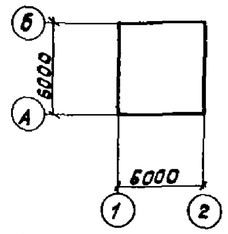	38.0	34.4	17.2	96.8	48.4	1730	865	Фундаменты: столбчатые из монолитного бетона В7.5(М100) общим объемом - 1,20 м³ Стены: кирпичные Покрытие: сборные ж.б. плиты 3×6 м ГОСТ 22701.1-77, всего 2 плиты общим объемом - 2.14 м³ Кровля: рулонная - 4 слоя рубероида на мастике с защитным верхним слоем Ворота: деревянные, распашные в металлической раме. Всего 2 ворот Полы: подсыпка грунта 100 мм с уплотнением щебнем.
Основной бокс с пристройкой	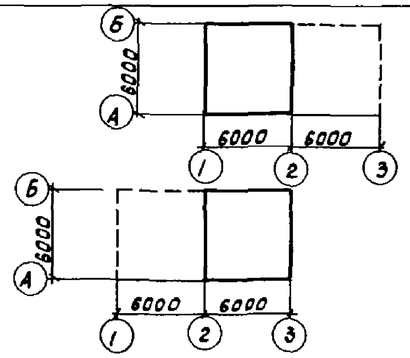	75.9	68.8	17.2	193.3	48.3	1500	750	Фундаменты: столбчатые из монолитного бетона В7.5(М100), общим объемом 1,95 м³ Стены: кирпичные Покрытие: сборные ж.б. плиты 3×6 м ГОСТ 22701.1-77, всего 4 плиты общим объемом 4,28 м³ Кровля: рулонная - 4 слоя рубероида на мастике с защитным верхним слоем. Ворота: деревянные, распашные в металлической раме. Полы: подсыпка грунта 100 мм с уплотнением щебнем
Основной бокс с любым числом пристроек (Пример основной бокс + 5 пристроек)	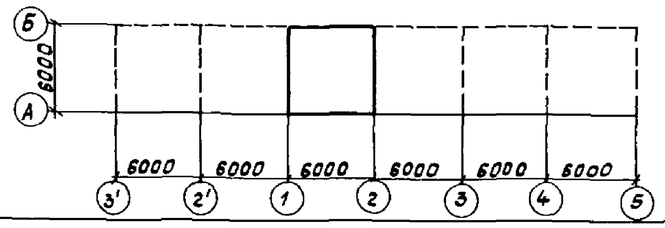	223.0	206.4	17.2	568.6	47.4	9230	615	Фундаменты: столбчатые из монолитного бетона В7.5(М100) общим объемом - 4.95 м³ Стены: кирпичные Покрытие: сборные ж.б. плиты 3×6 м ГОСТ 22701.1- 7.7, всего 12 плит общим объёмом-12,84 м³ Кровля: рулонная - 4 слоя рубероида на мастике с защитным верхним слоем Ворота: деревянные, распашные в металлической раме Полы: подсыпка грунта 100 мм с уплотнением щебнем.

ТП 503-1-58.86 АС				
ГИП	Васильев			Гараж боксовый для легковых автомобилей вместимостью одного бокса 2 машиноместа (с возможностью блокировки до 200)
Нач.АСО-1	Шохим			
Гл.к.отд.	Линчукова			
Гл.к.пр.	Котоев			Стадия: РП; Лист: 2; Листов:
Исполн.	Лудонова			
Провер.	Котоев			Схема компоновки гаражей
Норм.к.	Елькова			Минавтотранс КазССР КАЗНИПИАТ г. Алма-Ата

Привязан:

Копировал:

Формат А2

Фасад 1-2

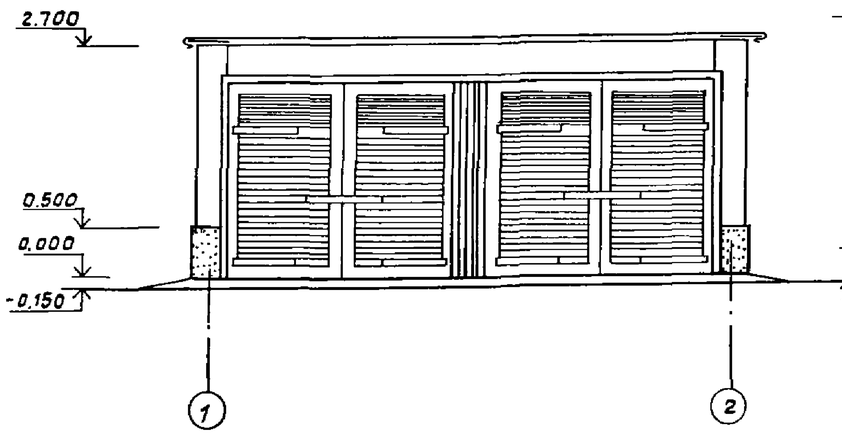

Фасад А-Б

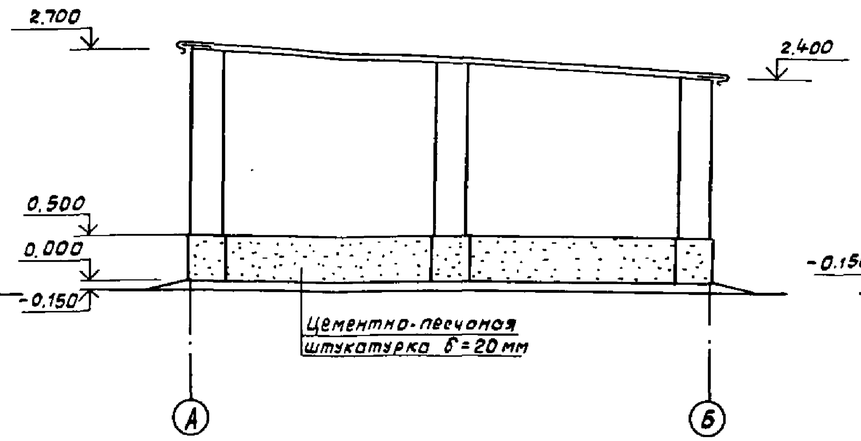

Разрез 2-2

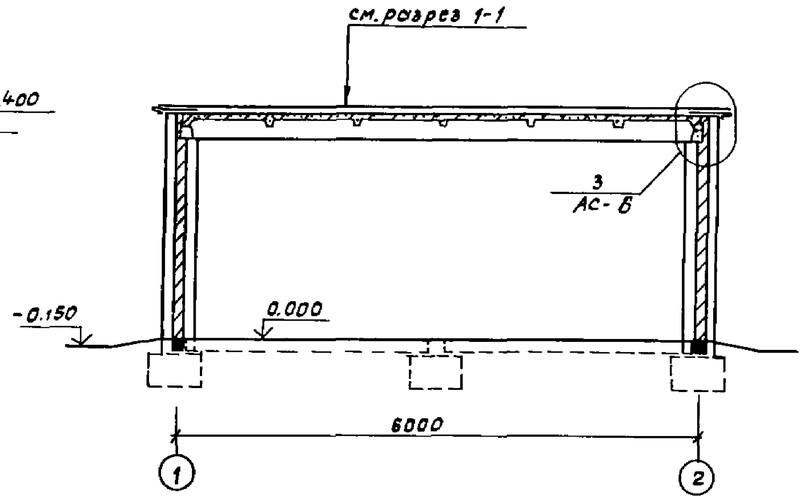

План на отм. 0.000

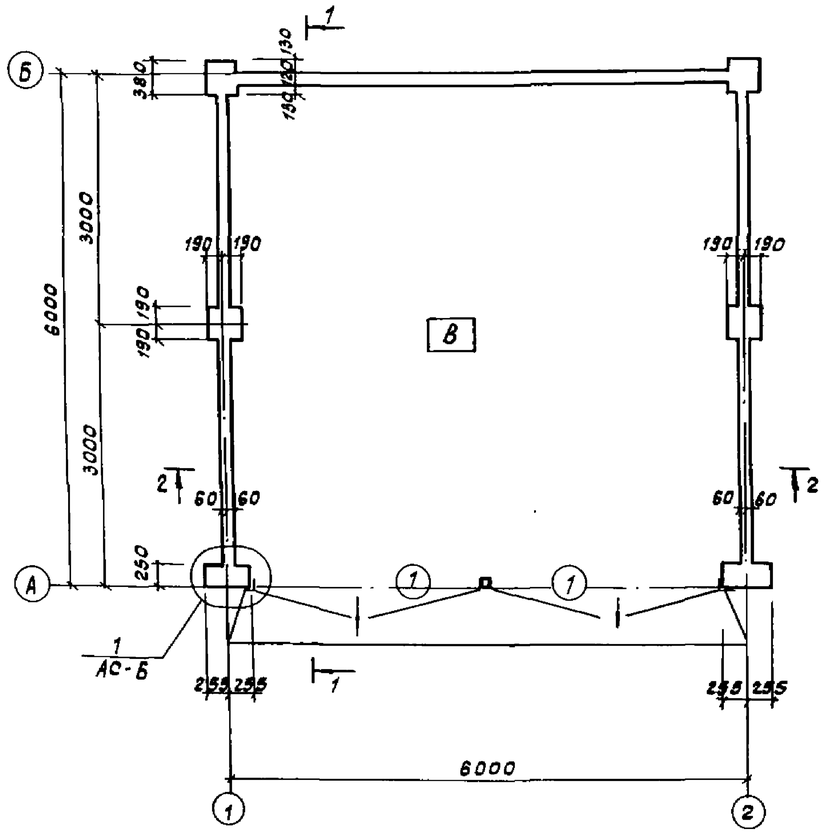

Разрез 1-1

Слой гравия фракции 10 мм втопленного в антисептированную битумную мастику марки МБК-Г-65 (ГОСТ 2889-80) – 10 мм
4 слоя мелкозернистого рубероида марки РКМ-350Б (ГОСТ 10923-82) на битуммой мастике МБК-Г-65 (ГОСТ 2889-80)
Экс. б. плиты покрытия

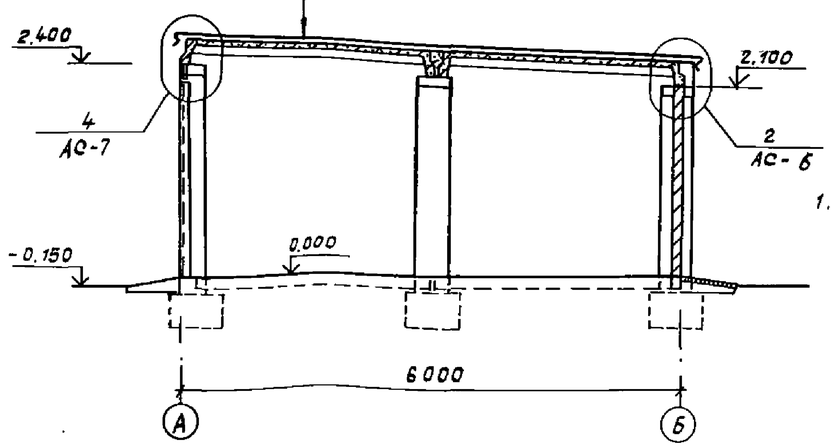

1. Данный лист см. совместно с листом АС-4.

Спецификация элементов заполнения проемов

Марка поз.	Обозначение	Наименование	Кол.	Масса ед. кг.	Примечание
1	ТП АС-7	Ворота В-1	2		

Привязан:

ТП 503-1-58.86 АС				
ГИП	Васильев			Гараж боксовый для легковых автомобилей вместимостью одного бокса 2 машиноместа (с возможностью блокировки до 200)
Нач. АСО-1	Иохим			
Гл. кон. отд.	Пинчукова			
Гл. арх. отд.	Мерекенов			
Гл. кон. пр.	Кожаев			
Исполн.	Луданова			Основной бокс. План, фасады, разрезы
Провер.	Кожаев			
Н. контр.	Ельков			

Стадия	Лист	Листов
РП	3	

Минавтотранс. КазССР
КАЗНИПИАТ
г. Алма-Ата

Формат А2

Схема расположения фундаментов

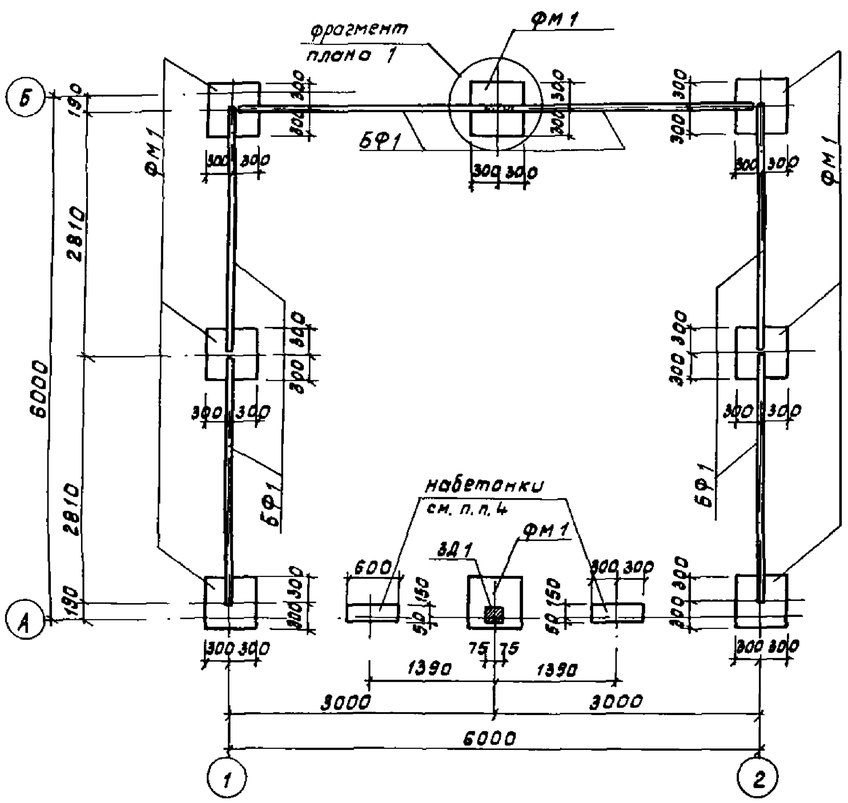

Фрагмент плана 1

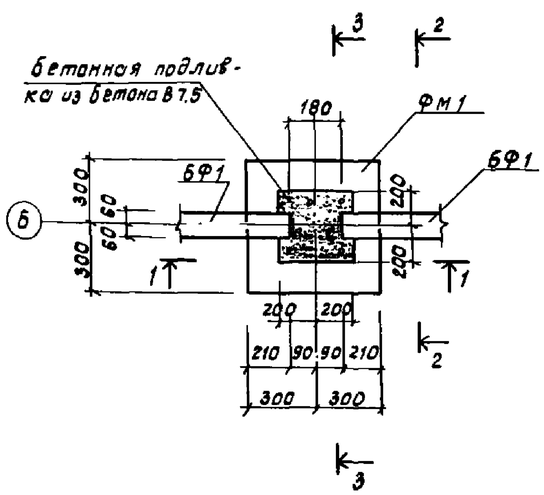

2-2

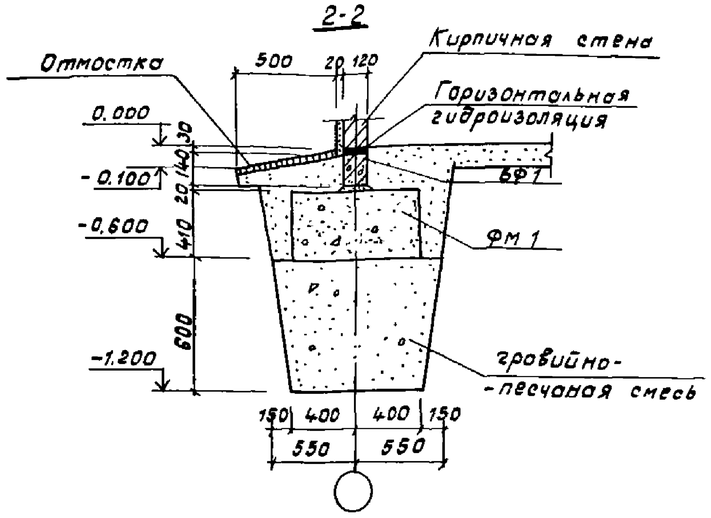

3-3

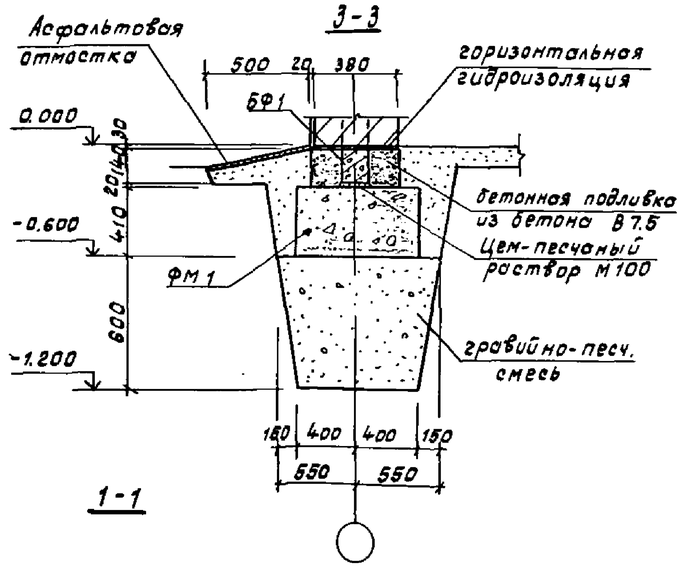

1-1

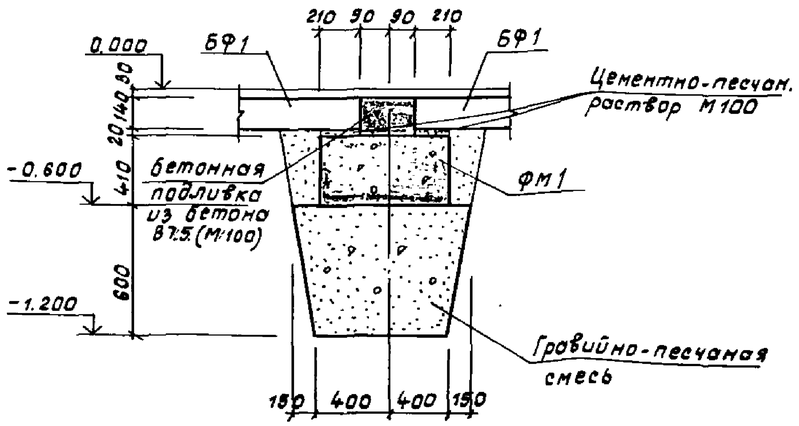

Спецификация элементов к схеме расположения фундаментов

Марка	Обозначение	Наименование	Кол.	Масса ед.кг.	Примеч.
ФМ1	т.п. АС-4	Фундамент монолит.	8		0,15м³
БФ1	1.038.1-1; в.1	Перемычка 2ПБ29-4-П	6	120	
ЗД1	т.п. л. АС-5	деталь закладная ЗД-1	1	1,80	

1. Фундаменты выполнить из бетона В7.5 (М100)
2. Необходимость гравийно-песчаной подушки определяется при привязке проекта в соответствии с природными условиями площадки строительства.
3. Расход бетона В7.5 на бетонные подливки на один бокс-0,05м³.
4. По оси А устроить набетонку для ворот из бетона низ на отм. -0,150. Расход бетона на набетонки на один бокс-0,04м³.

ГИП	Васильев		16.11.86	ТП 503-1-58.86 АС
Нач.АСО1	Иохим			Гараж боксовый для легковых автомобилей вместимостью одного бокса 2 машиноместа (с возможностью блокировки до 200)
Гл.кон.отд.	Пинчукова			
Гл.кон.пр.	Кожаев			Стадия: РП; Лист: 4; Листов:
Исполн.	Анонычев			
Проверил	Кожаев			
Норм.кон.	Елькова			Основной бокс. Схема расположения фундаментов
Привязан:				Минсоцтранс. Каз ССР КАЗНИПИАТ г. Алма-Ата

Копировал

Формат А2

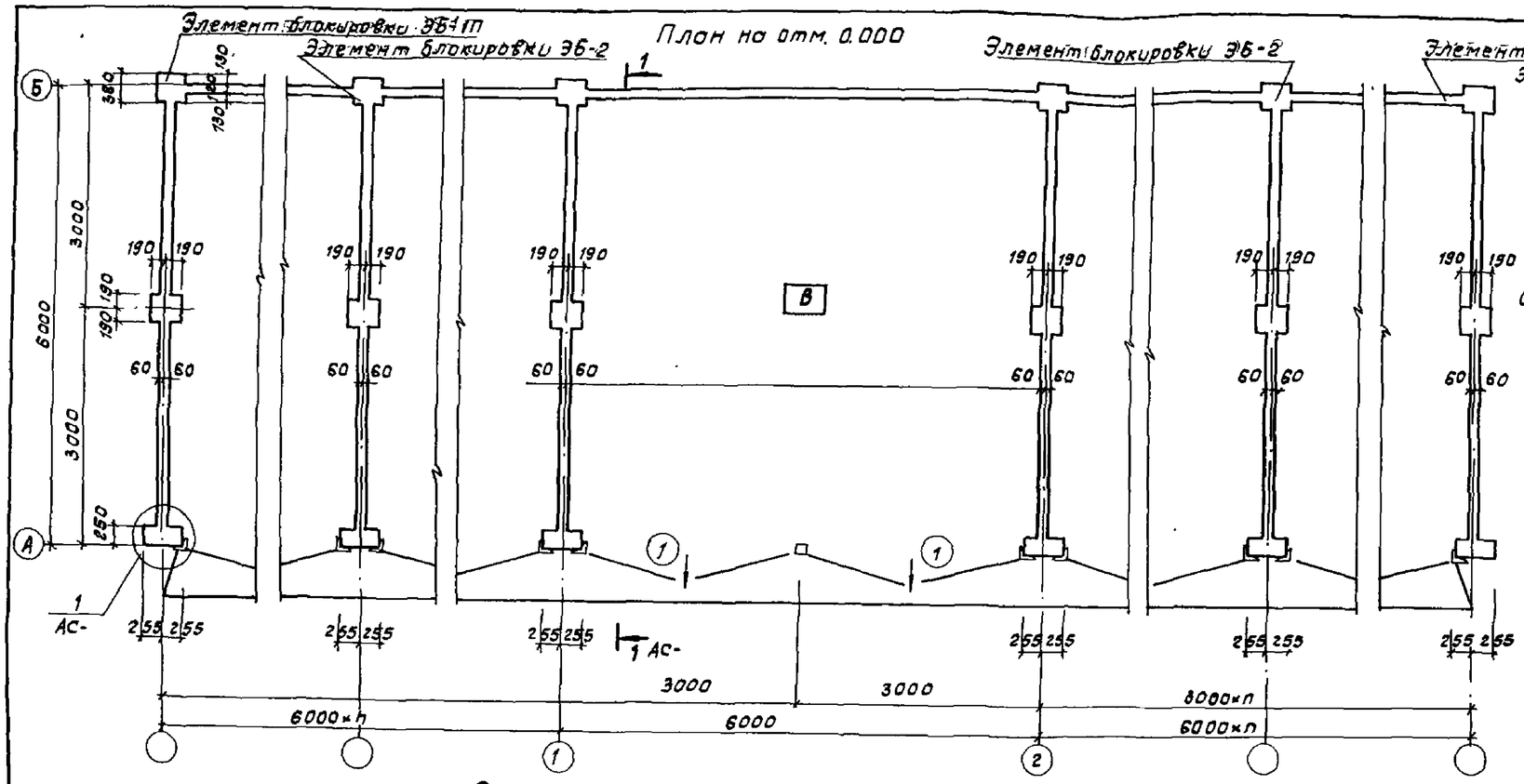

Схема расположения фундаментов

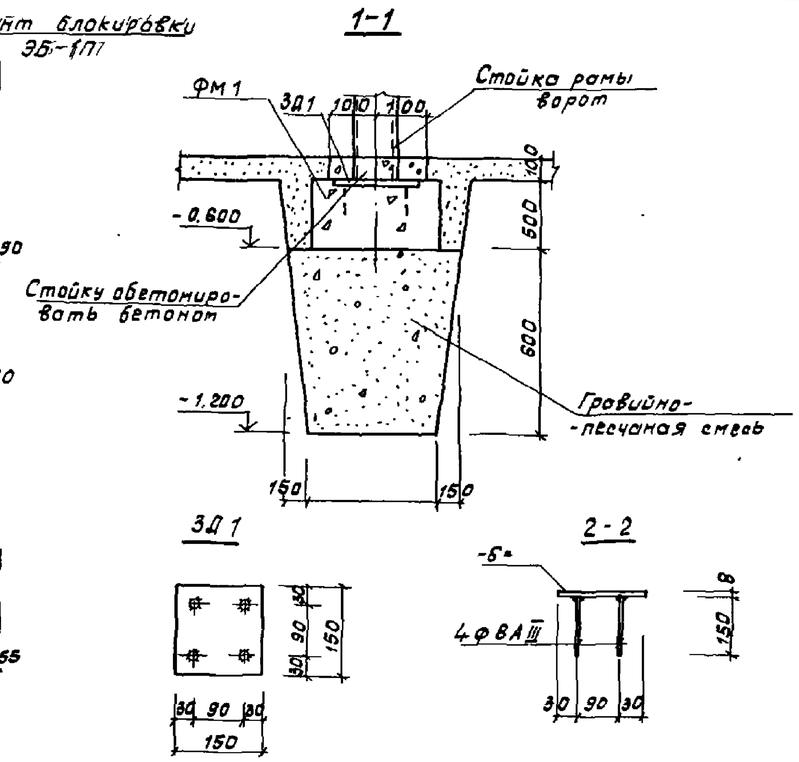

Спецификация элементов к схеме расположения фундаментов

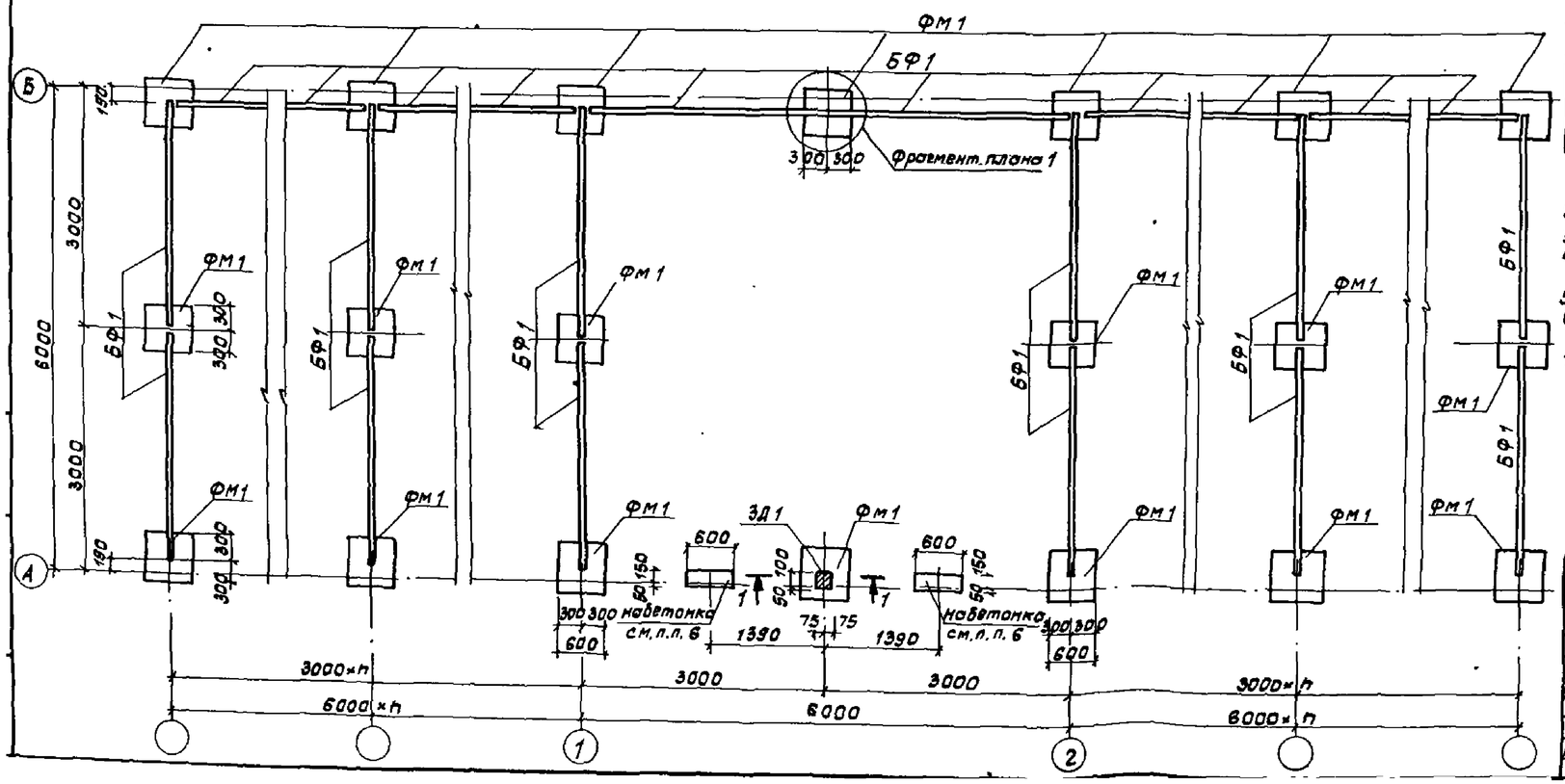

Марка	Обозначение	Наименование	Кол.	Масса ед. кг.	Прим.
ФМ1	АС-4	Фундамент монолитный			0.15 м³
БФ1	1.038.1-1; в.1	Перемычка 2ПБ 29-4-П		120	
ЗД1	АС-5	Закладная деталь ЗД1		1.	

1. Фрагмент плана 1 см. лист АС-
2. Фундаменты выполнить из бетона В 7,5 (М100).
3. Расход материалов на одну закладную деталь ЗД1- 150×150×8-1,5кг; ФВАIII-0,3кг.
4. Необходимость гравийно-песчаной подушки определяется при привязке проекта в соответствии с природными условиями площадки строительства
5. Закладные детали защитить цинковым покрытием толщиной 0,12 мм.
6. По оси А устроить наветонки для ворот из бетона В 7,5. Низ на отм.-0.150. Расход бетона на наветонки на один бокс 0.04 м³.
7. Автоматическую сварку стержней с пластинами (ЗД1) производить под слоем флюса без присадочного электродного материала в соответствии с требованиями ГОСТ 19292-73, тип соединения Т-1 и указаний инструкций СН 393-78 (п. 3.30 ÷ 3.39).

ГИП	Васильев		10.5.86	ТП 503-1-58.86	АС
Нач.отд	Иоким		10.5.86	Гаром боксовый для легковых автомобилей вместимостью одного бокса 2 машино-места (с возможностью блокировки до 200)	
Гл.к.отд	Пинчукова		10.5.86		Стадия / Лист / Листов
Гл.к.пр.	Комаев		10.5.86		РП / 5
Исполн.	Лудонова		10.5.86		
Провер.	Кожоев		10.5.86	Основной бокс с возможностью блокировки до 200 машино-мест. План на отм 0.000 Схема расположения фундаментов	Минавтотранс. КазССР КАЗНИПИАТ г. Алма-Ата
Норм. к.	Елькова		10.5.86		

копировал

Формат А2

Схема расположения плит покрытия. (Основной бокс)

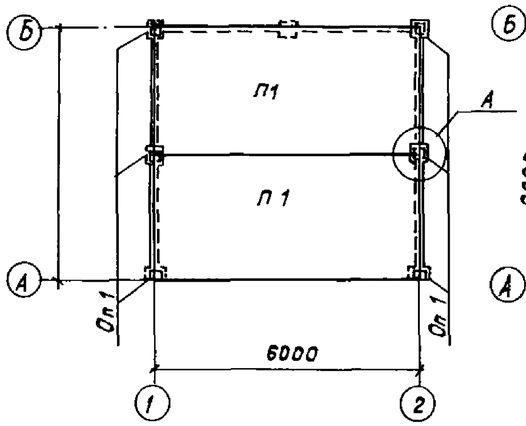

Схема расположения плит покрытия (основной бокс с возможностью блокировки до 200 машино-мест)

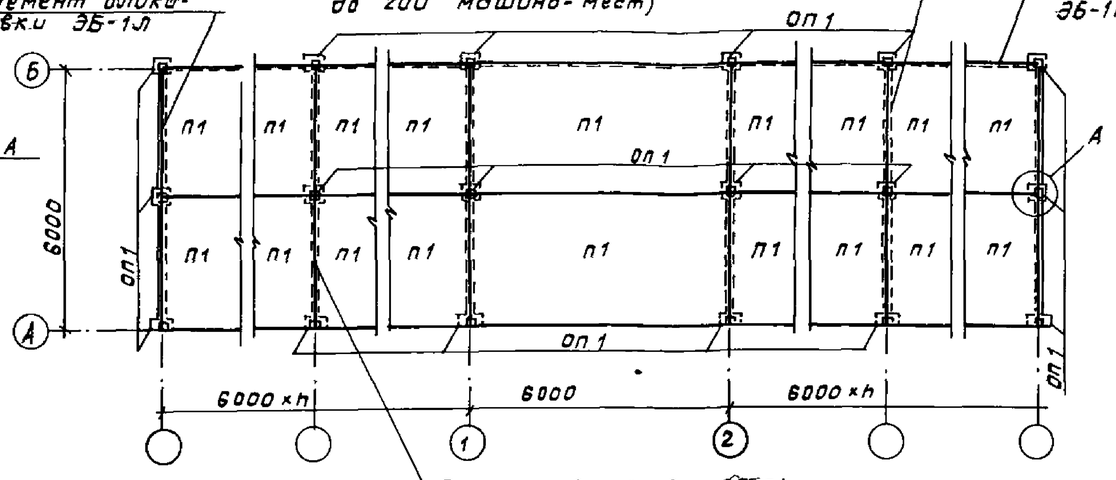

Элемент блокировки ЭБ-2

Спецификация элементов к схемам расположения плит покрытия

Марка, поз.	Обозначение	Наименование	Кол.	Масса ед. кг.	Примеч.
		Основной бокс			
П1	ГОСТ 22701.1-77	Плита покрытия ПГ-2АIVТ	2	2650	
ЗД1	т.п. л. АС-5	Закладная деталь ЗД1	6	1.80	
ОП1	т.п. АС-6	Опорная подушка ОП1	6	0.025	$м^3$
1	ГОСТ 5781-82	ф 8АIII, ℓ=800	24	0.32	6/4
		Основной бокс с возможностью блокировки			
П1	ГОСТ 22701.1-77	Плита покрытия ПГ-2АIVТ		2650	
ЗД1	т.п. л. АС-5	Закладная деталь ЗД1		1.80	
ОП1	т.п. л. АС-6	Опорная подушка ОП1		0.025	$м^3$
1	ГОСТ 5781-82	ф 8АIII, ℓ=		0.32	6/4

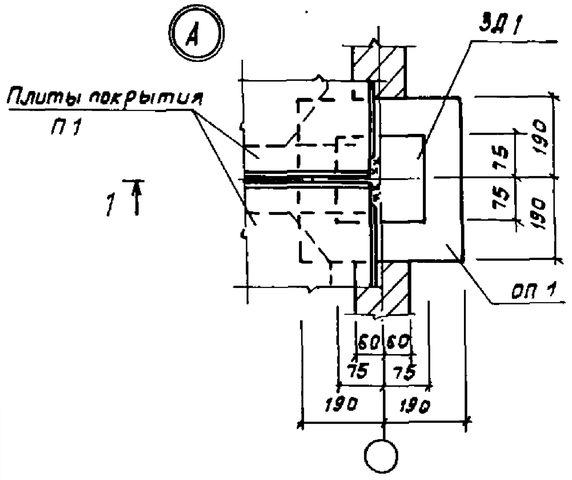

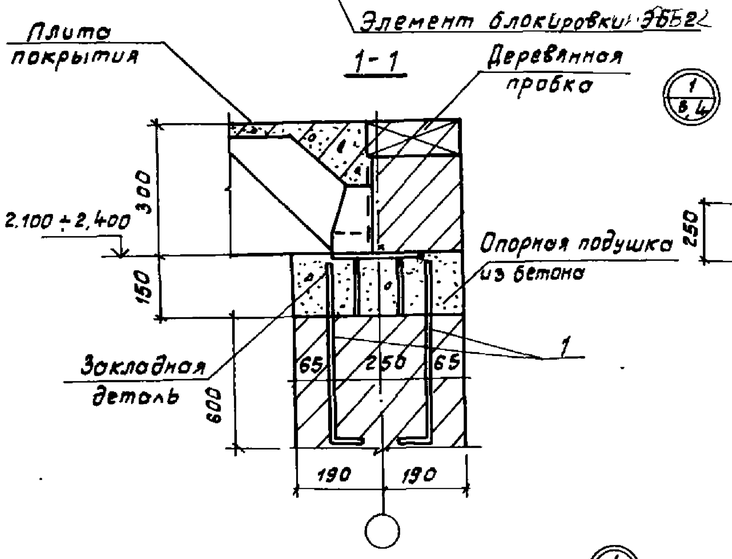

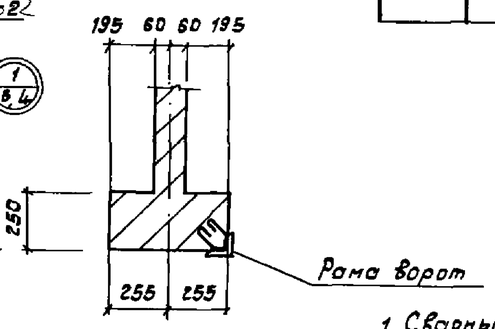

1. Сварные монтажные швы выполнить электродами Э42 по ГОСТ 9467-75, высота швов $h_ш$ = 6мм.
2. Закладные детали защитить цинковым покрытием толщиной 0.12 мм.
3. Швы между плитами заделать цементным раствором М 100.
4. Расход стали на костыль - 4×40×500 - 0.06 кг.
5. Расход арматуры по узлу „1" ф 8АI - 3.6 кг. Расход дан на одни ворота.
6. Данный лист см. совместно с л. АС-3, АС-5

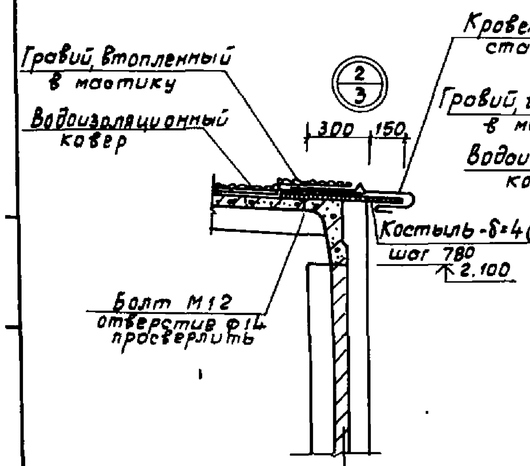

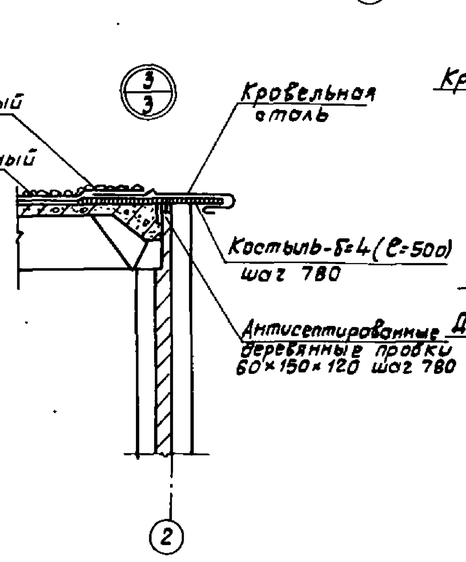

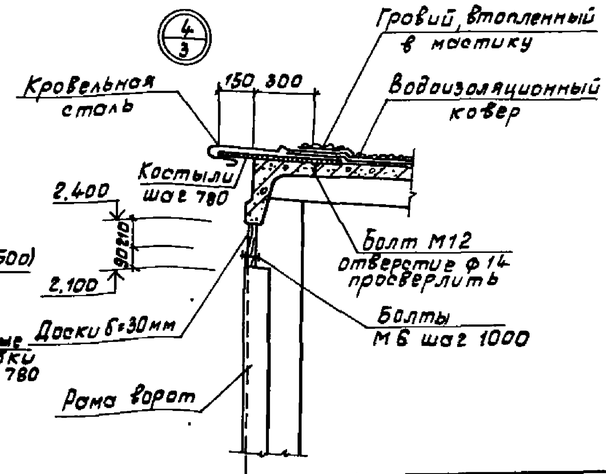

				ТП 503-1-58.86		АС	
ГИП	Васильев			Гаром боксовый для легковых автомобилей вместимостью одного бокса 2 машино-места (с возможностью блокировки до 200)			
Нач.АСО1	Шохин				Стадия	Лист	Листов
Гл.к.отд.	Пинчукова				РП	6	
Гл.к.пр.	Комаев						
Исполн.	Лубанова			Схемы расположения плит покрытия. Узлы А; 1÷4	Минавтотранс КазССР		
Провер.	Комаев				КАЗНИПИАТ		
Н.контр.	Ельков						

Привязан:

Копировал

Формат А2

Рама ворот РВ

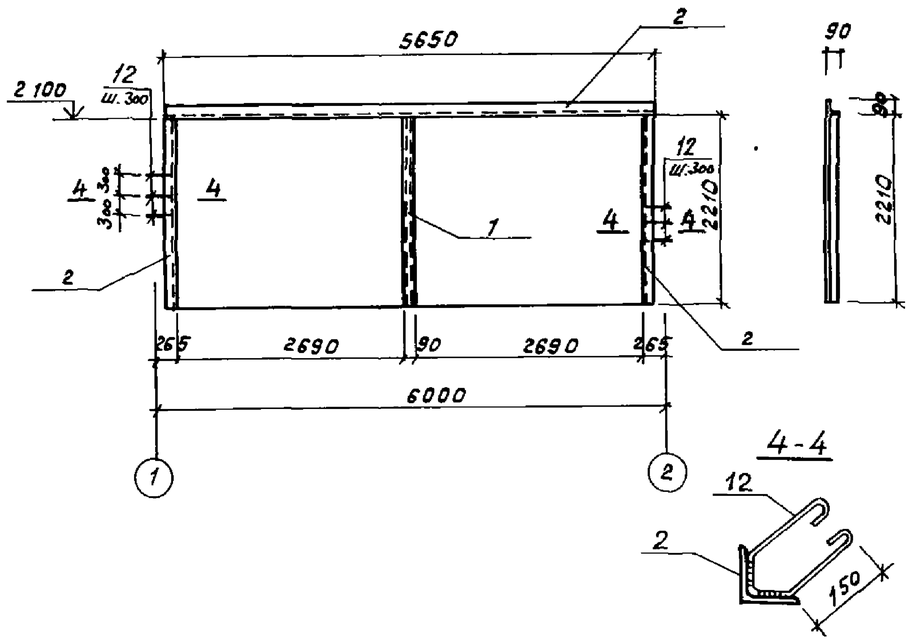

Полотно ворот

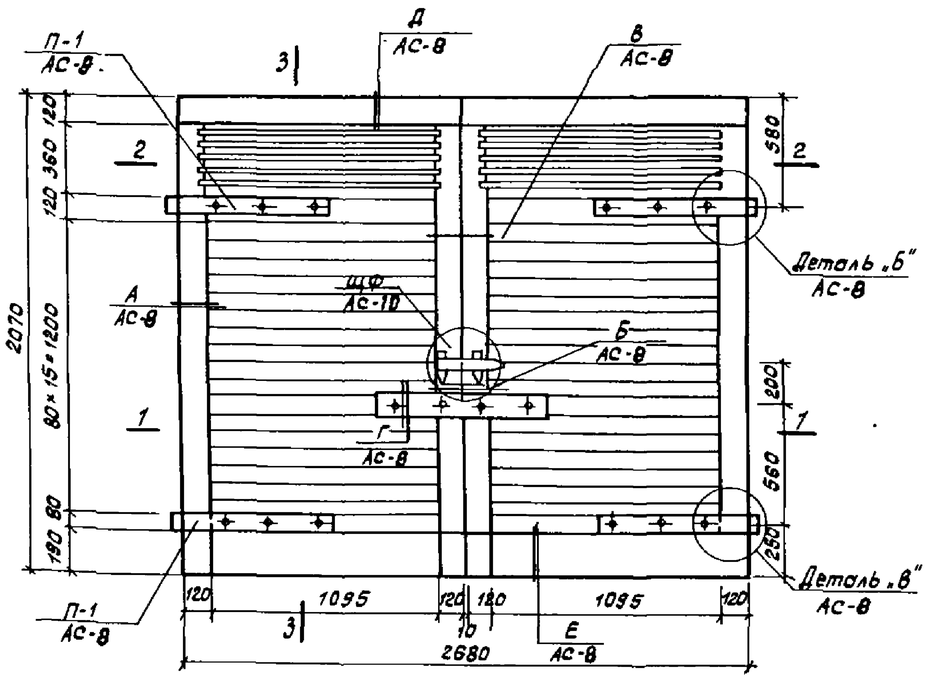

1-1

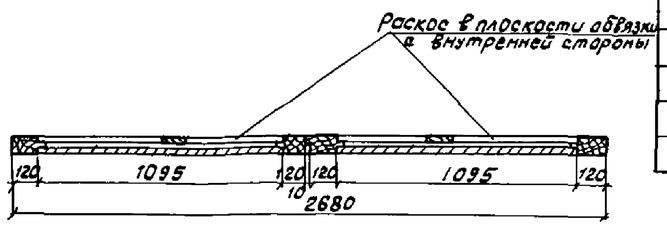

2-2

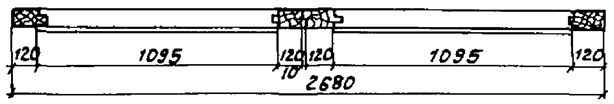

3-3

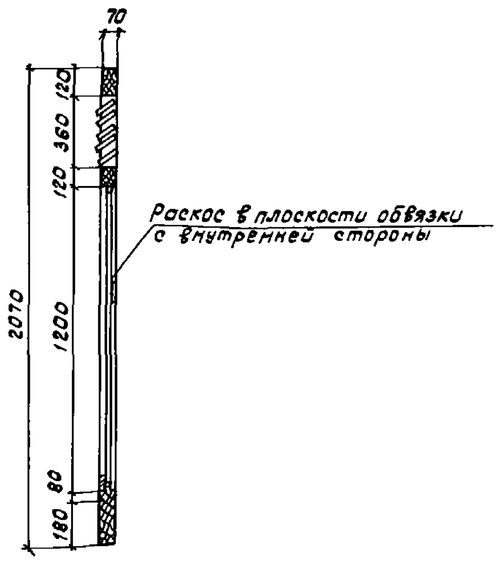

Спецификация элементов, замаркированных на л. АС-8 АС-10

Марка поз.	Обозначение	Наименование	Кол.	Масса ед. кг.	Прим.
РВ	л. АС-7	Рама ворот РВ	1	120,3	
П-1	л. АС-8	Петля П-1	8	7,32	
ЩФ	л. АС-10	Щеколда ЩФ	2	2,44	
М-1	л. АС-9	Шпинголет М-1	4	4,21	

Спецификация стали на один элемент

Формат	Зона	Поз.	Обозначение	Наименование	Кол.	Примеч.
				РВ		120,3 кг.
		1	ГОСТ 8509-72*	☐ 2 L 90×6 ℓ=2210	1	36,62 кг
		2	То же	L 90×6, ℓ=5650	1	47,06 кг
		3	—"—	L 90×6, ℓ=2210	2	18,31 кг
		12	ГОСТ 5781-82	ф 6 АI ℓ=500	16	0,13 кг
				П-1		7,32 кг
		4	ГОСТ 103-76*	-80×10 ℓ=880	1	5,5 кг
		5	—"—	Ось петли, ℓ=157	1	0,7 кг
		6	ГОСТ 6958-76*	Шайба ф 21/38	1	0,02 кг
		7	ГОСТ 8509-72*	L 75×5 ℓ=70	1	0,41 кг
		8	ГОСТ 103-76*	-45×6 ℓ=46	3	0,1 кг
		9	ГОСТ 7796-70*	Болт М 18×22	3	0,06 кг
		10	ГОСТ 5915-70*	Гайка М 18	3	0,05 кг
		11	—"—	Гайка М 20	1	0,06 кг

1. Данный лист см. совместно с листами АС-8 ÷ АС-10

ГИП	Васильев		11.1.86	ТП 503-1-58-86 АС	
Нач.АСО-1	Цохим		15.1.86	Гараж боксовый для легковых автомобилей вместимостью одного бокса 2 машиноместа (с возможностью блокировки до 200)	
Гл.кон.пр.	Пинчукова		15.1.86		Стадия / Лист / Листов
Гл.кон.пр.	Камаев		16.1.86		РП / 7 /
Исполн.	Лубанова		16.1.86		
Провер.	Камаев		16.1.86	Основной бокс. Рама ворот РВ. Полотно ворот.	Минавтотранс КазССР КАЗНИПИАТ г. Алма-Ата
Норм. к.	Елькова		15.1.86		

Привязан:

Копировал

Формат А2

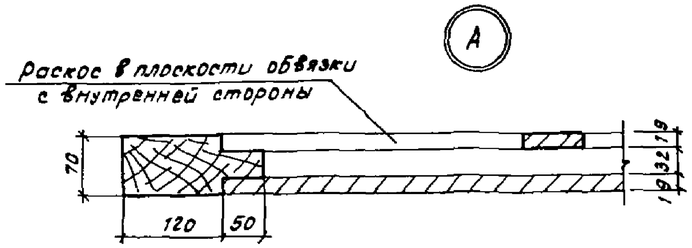

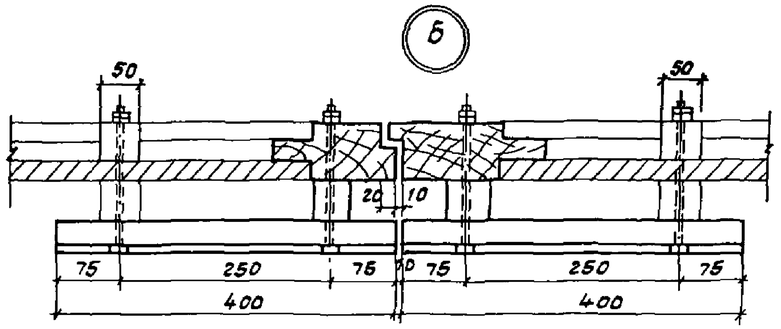

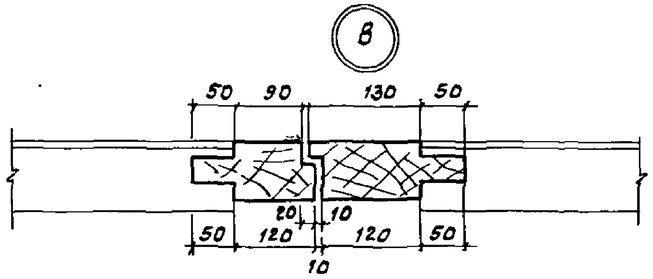

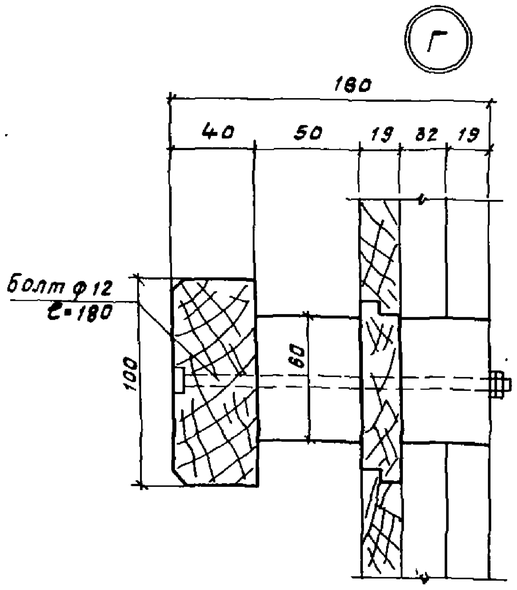

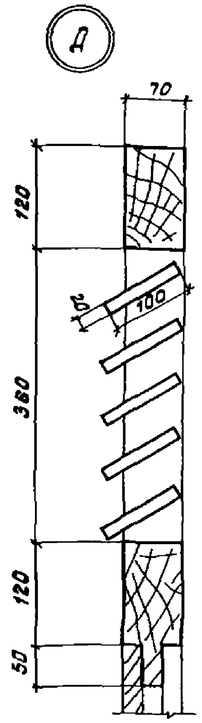

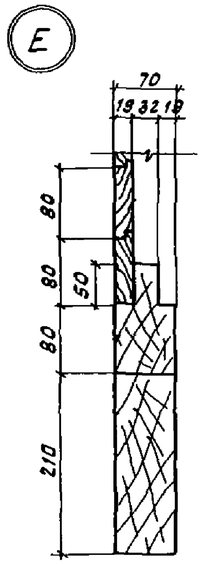

Деталь „В"

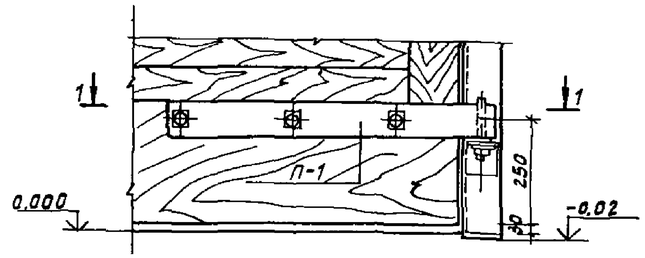

Петля П-1

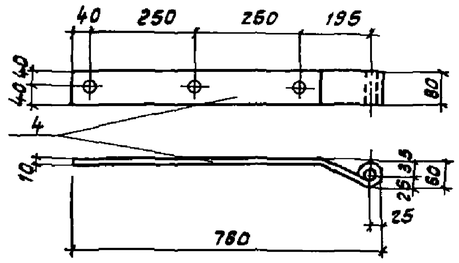

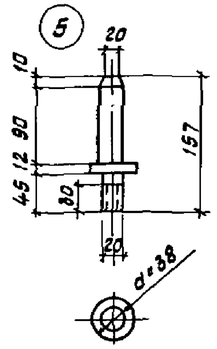

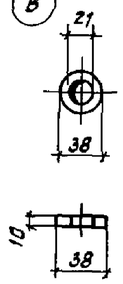

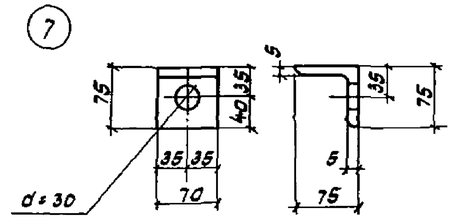

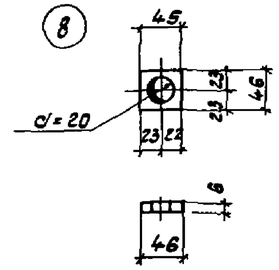

Деталь „Б"

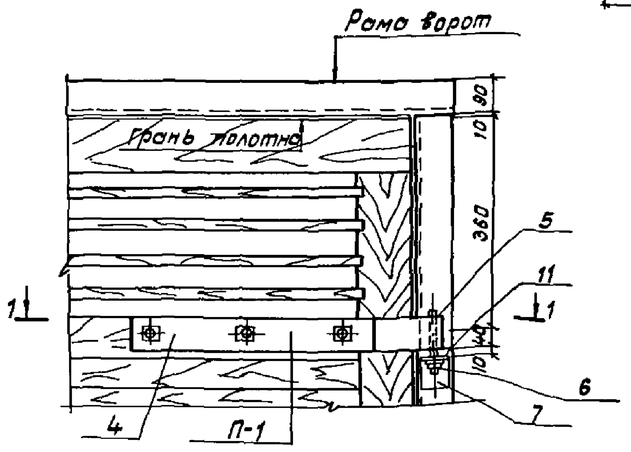

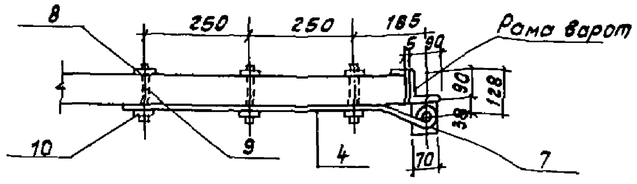

1. Данный лист см. совместно с листами АС-7

Привязан:				ТП 503-1-58.86 АС			
	ГИП	Васильев		Гараж боксовый для легковых автомобилей с вместимостью одного бокса 2 машиноместа (с возможностью блокировки до 200)			
	Нач.АСО-1	Цохим			Стадия	Лист	Листов
	Гл.ком.отд.	Пинчукова			РП	8	
	Гл.ком.пр.	Конаев					
	Исполн.	Лубанов		Основной бокс. Узлы А, Б, В, Г, Д, Е. Детали Б, В. Петля П-1.	Минавтотранс КазССР КАЗНИПИАТ г. Алма-Ата		
	Провер.	Конаев					
	Норм.к.	Ельков					

Копировал

Формат А2

Полотна ворот, вид из гаража

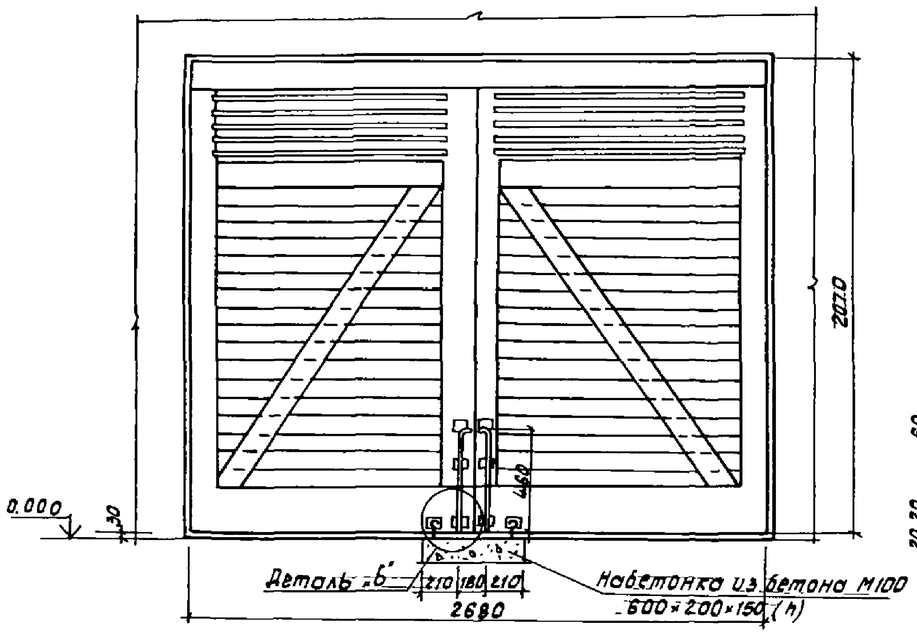

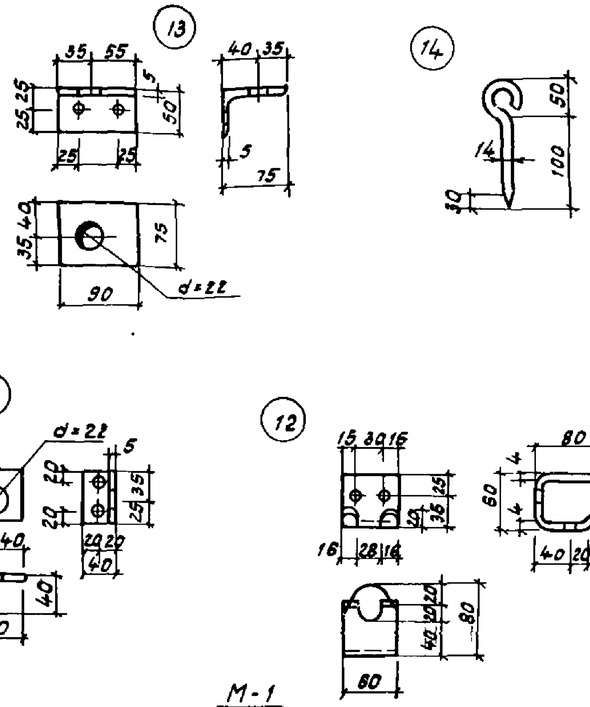

Спецификация стали на 1 прибор

Формат	Зона	Поз.	Обозначение	Наименование		Кол.	Примеч.
				М-1			4.21
		11	ГОСТ 103-76*	-60×8	ℓ=120	1	0.34 кг
		12	— " —	-60×4	ℓ=220	1	0.41 кг
		13	ГОСТ 8510-72*	∠75×50×5	ℓ=90	1	0.43 кг
		14	ГОСТ 2590-71*	φ14	ℓ=240	1	0.28 кг
		15	ГОСТ 8510-72*	∠63×40×6	ℓ=100	2	0.46 кг
		16	ГОСТ 103-76*	-30×4	ℓ=360	1	0.25 кг
		17	ГОСТ 2590-71*	φ20	ℓ=520	1	1.28 кг
		18	ГОСТ 103-76*	-70×5	ℓ=70	1	0.23 кг
		19	ГОСТ 2590-71*	φ10	ℓ=100	1	0.06 кг

1. Данный лист см. совместно с листом АС-8

Деталь „Б"

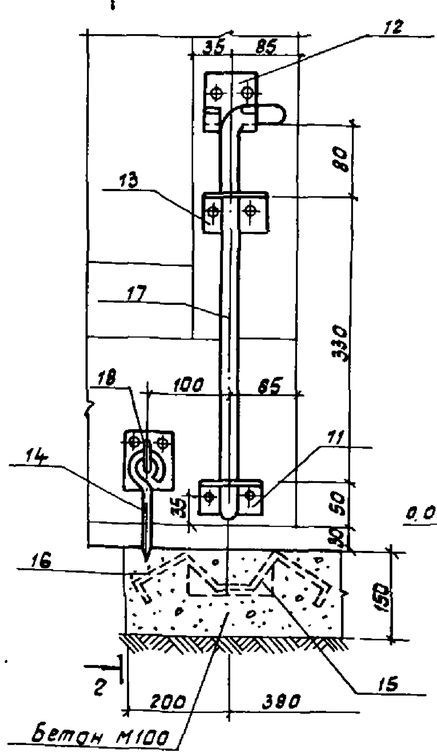

2-2

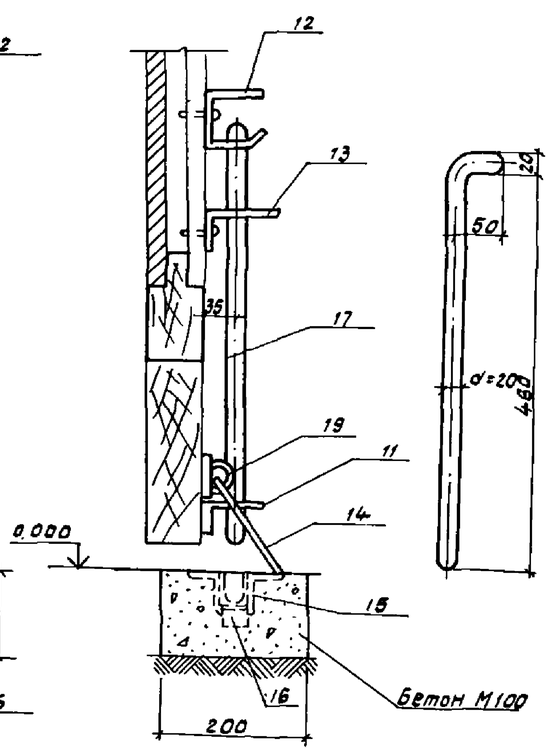

Привязан:

ГИП	Васильев			ТП 503-1-58.86	АС
Нач.АСО-1	Цохим			Гараж боксовый для 3 легковых автомобилей вместимостью одного бокса 2 машиноместа с возможностью блокировки до 200	
Гл.конст.	Пинчукова				
Гл.кон.пр.	Котаев				Стадия / Лист / Листов: РП / 9
Исполн.	Лубенова				
Провер.	Котаев			Основной бокс. Полотно ворот гаража Деталь Б, шпингалет М-1	Минавтотранс КазССР КАЗНИПИАТ г. Алма-Ата
Норм. к	Елькова				

Копировал

Формат А2

Щеколда фалевая ЩФ

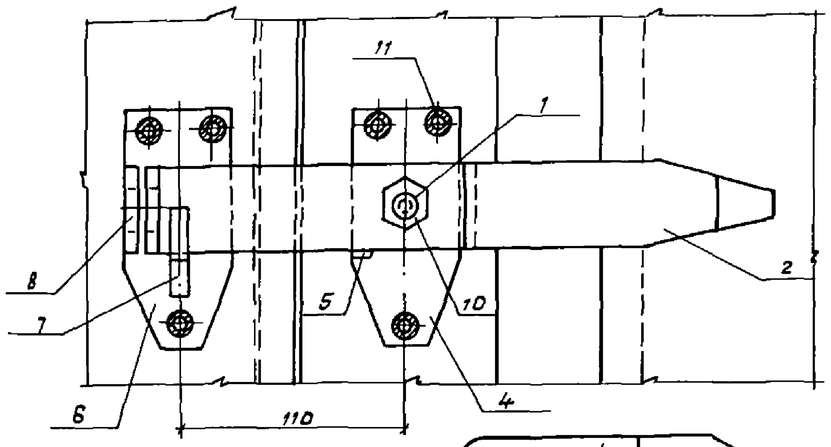

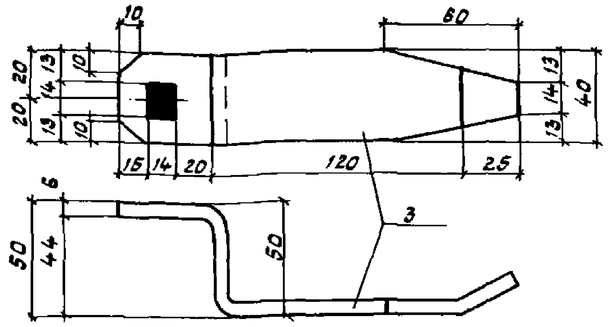

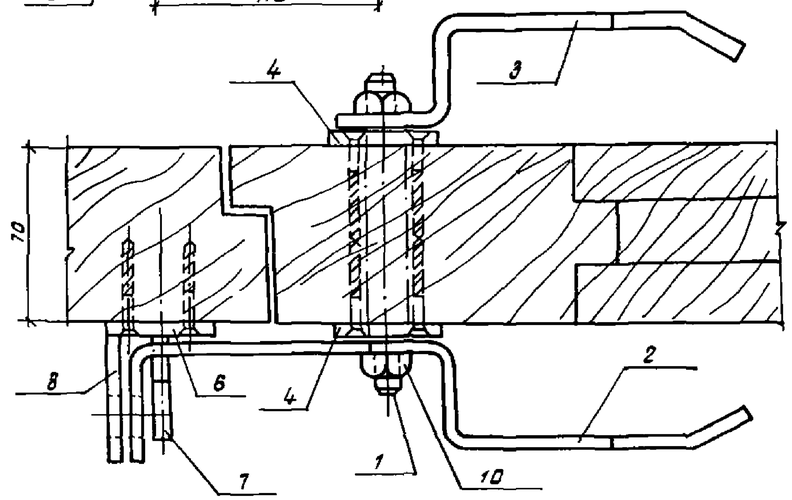

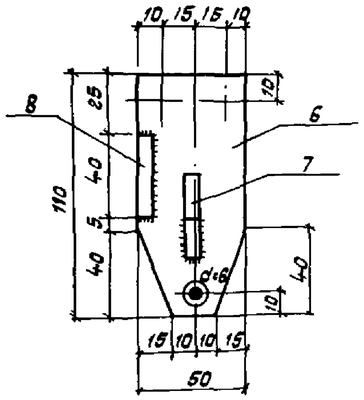

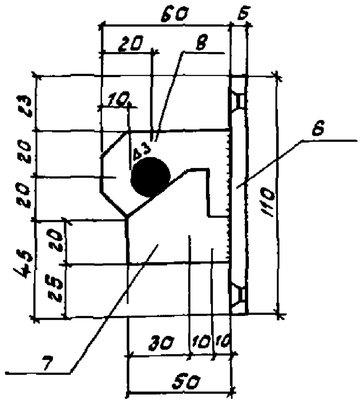

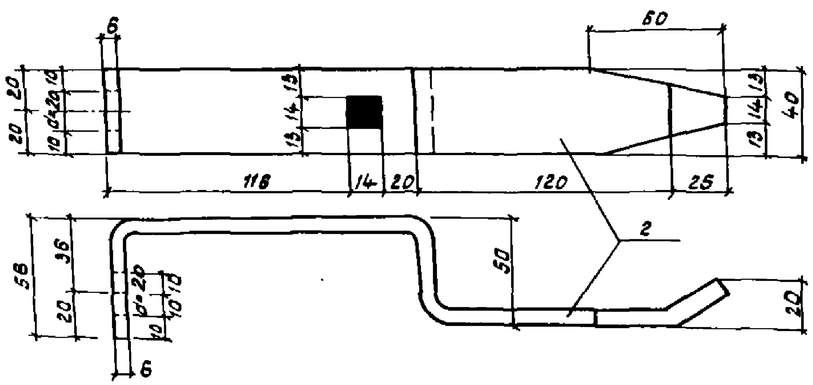

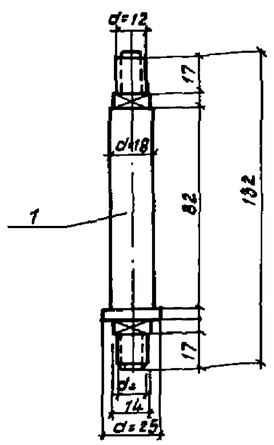

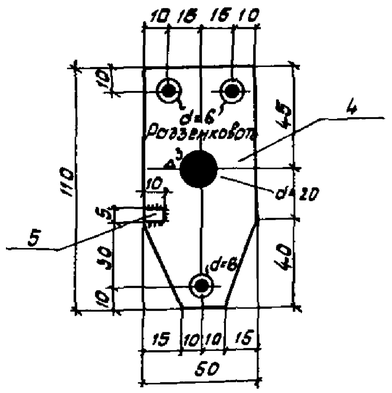

Спецификация стали на одну щеколду

Формат	Зона	Поз.	Обозначение	Наименование		Кол.	Примеч.
				ЩФ			2.44 кг
		1	ГОСТ 2590-71*	Ф18	ℓ=132	1	0.26 кг
		2	ГОСТ 103-76*	-40×6	ℓ=400	1	0.75 кг
		3	—"—	-40×6	ℓ=250	1	0.47 кг
		4	—"—	-50×5	ℓ=110	2	0.22
		5	—"—	-10×5	ℓ=10	1	0.01 кг
		6	—"—	-50×5	ℓ=110	1	0.22 кг
		7	—"—	-40×6	ℓ=50	1	0.09 кг
		8	—"—	-40×6	ℓ=60	1	0.11 кг
		9	ГОСТ 6958-76*	Шайба Ф12 5/26		2	0.006 кг
		10	ГОСТ 5915-70*	Гайка М12		2	0.017
		11	ГОСТ 1145-80*	Шурупы d=5,	ℓ=50	9	0.006 кг

1. Данный лист см. совместно с листом АС-7

ГИП	Васильев		16.08.86	ТП 503-1-58.86 АС	
Нач.АСО-1	Цохим		18.08.86	Гараж боксовый для легковых автомобилей вместимостью одного бокса 2 машиноместа (с возможностью блокировки по 200)	
Гл.кон.отд.	Линчукова		18.08.86		
Гл.кон.пр.	Кожаев		18.08.86		Стадия / Лист / Листов
Исполн.	Лубанова	Луб	18.08.86		РП / 10 /
Провер.	Кожаев		18.08.86	Основной бокс. Щеколда фалевая ЩФ	Минавтотранс КазССР КАЗНИПИАТ г. Алма-Ата
Норм. к.	Елькова		18.08.86		

Привязан:

Инв. № подл.

Формат А2

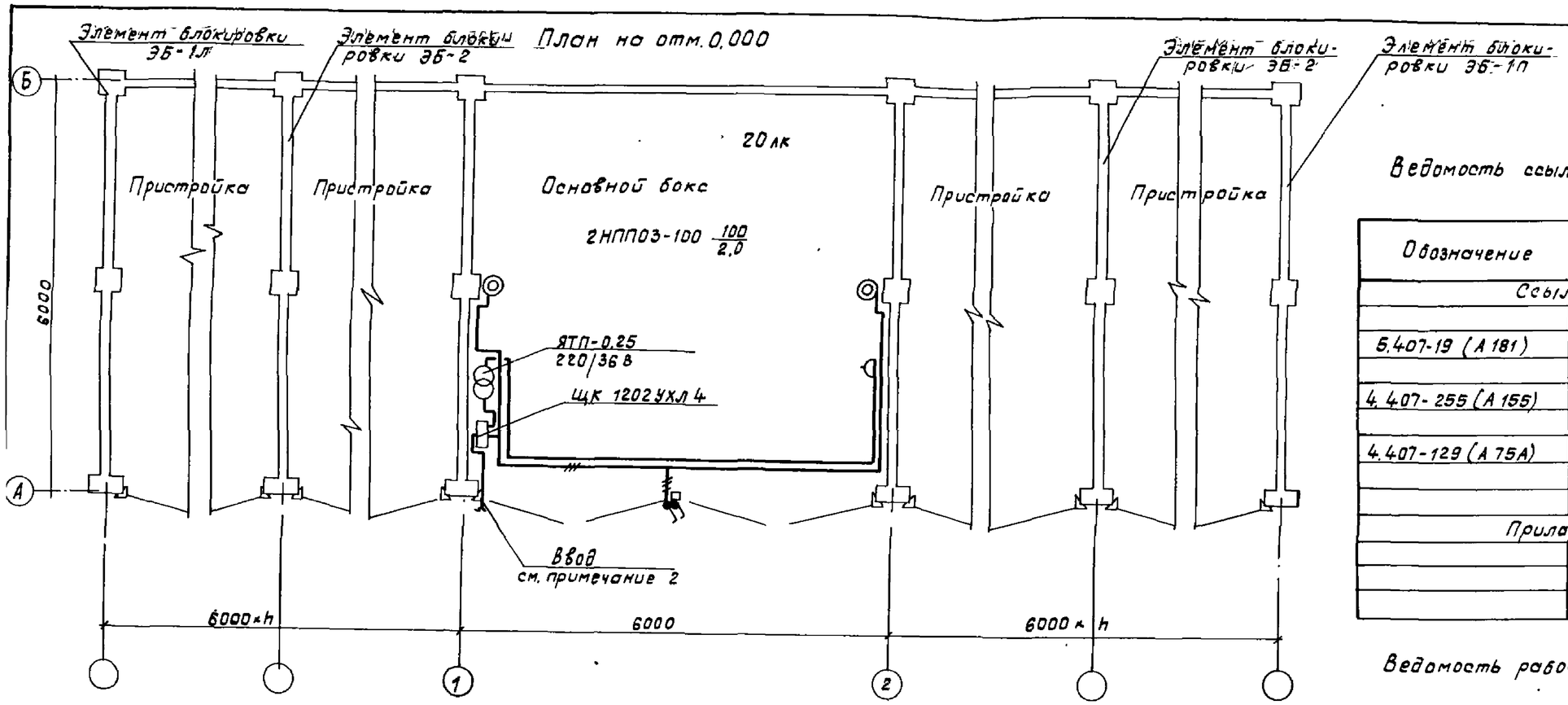

Общие указания

1. Условные обозначения приняты по ГОСТ 2-754.72. и дополнениям к этому ГОСТу, указанным в ГОСТе 21.608-84.
2. Вводы и питающий кабель между щитками решаются при привязке проекта к конкретным условиям.
3. Расстановка электрооборудования и электропроводка в пристройках аналогичны расстановке в основном боксе.

Проект разработан в соответствии с действующими нормами и правилами и предусматривает мероприятия, обеспечивающие пожаробезопасность при правильной эксплуатации здания.

Гл. инж. проекта: Васильев
Гл. инж. проекта, осуществляющий привязку

Основные показатели

Напряжение	Общее	380/220 В	
	переносное	36 В	
Источник питания		От местных сетей 0.4/0.23 В	
Мощность		рабочая	эвакуационное
	установленная	основного бокса 0.45	—
	расчетная	основного бокса 0.45	—
cos φ		1.0	
Способ прокладки		Распределительная сеть выполнена кабелем АВВГ на скобах	
Щитки освещения		ЩК 1202УХЛ4	
Защитное заземление	Части, подлежащие заземлению	Кожухи щитков, металлические корпуса светильников, один из выводов понижающих трансформаторов 220/36 В	
	заземляющие проводники	Рабочий нулевой провод	
Указание по монтажу		Монтаж электрооборудования должен быть выполнен в соответствии со СНиП 3.05.06-85 „Электротехнические устройства".	

Ведомость ссылочных и прилагаемых документов

Обозначение	Наименование	Примеч.
	Ссылочные документы	
5.407-19 (А 181)	Установка одиночных светильников с лампами накаливания	
4.407-255 (А 155)	Узлы и детали для прокладки кабелей	
4.407-129 (А 75А)	Установка осветительных щитков	
	Прилагаемые документы	
	Спецификация оборудования	1÷2

Ведомость рабочих чертежей основного комплекта

Лист	Наименование	Примеч.
1	Общие данные. План электроосветительной сети	

Инв. №				Привязан:	
Гл. инж. пр.	Васильев			ТП 503-1-58.86	ЭО
Нач. ЭТО	Тохпариди			Гараж боксовый для легковых автомобилей вместимостью одного бокса 2 машино-места с возможностью блокировки до 200	
Гл. спец.	Юдой				
Рук. гр.	Петрович				
Ст. техн.	Цой				Стадия: РП; Лист: 1; Листов: 1
Н. контр.	Елков			Общие данные. План электроосветительной сети	Минавтотранспрм КазССР КАЗНИПИАТ г. Алма-Ата

формат А2

Типовой проект 503-1-58.86. Альбом I

Позиция	Наименование и техническая характеристика оборудования и материалов. Завод-изготовитель (для импортного оборудования - страна, фирма)	Тип марка оборудования Обозначение документа и № опросного листа	Единица измерения: Наименование	Единица измерения: Код	Код завода-изготовителя	Код оборудования, материала	Цена единицы тыс. руб.	Количество	Масса единицы оборудования, кг.
1	2	3	4	5	6	7	8	9	10
	Оборудование, поставляемое заказчиком								
	Светильник потолочный 220в, 100вт.	НППО3-100							
	Основной бокс		шт	796				2	
	пристройка		шт	796				2	
	Светильник переносной с гибким шлангом, 220в	РВО-42							
	основной бокс		шт	796				2	
	пристройка		шт	796				2	
	Лампа накаливания с электрическая 220в, 100вт	Б 220-100							
	основной бокс		шт	796				2	
	пристройка		шт	796				2	
	Кабель, ГОСТ 16442-80 сечением 2×2,5мм²	АВВГ-0.66							
	основной бокс		км	008				0,040	
	пристройка		км	006				0,040	
	Кабель, ГОСТ 16442-80, сечением 3×2,5мм²	АВВГ-0.66							
	основной бокс		км	008				0,010	
	пристройка		км	008				0,010	

Инв.№подл. | Подпись и дата | Взам.инв.№

Инв.№

Привязан:

Нач.отд.	Тохпориди		
Гл.спец.	Юрой		
Рук.гр.	Петрович		
Ст.техн.	Цой		
Пр.рук.гр.	Петрович		

ТП 503-1-58.86 ЭО, СО

Гараж боксовый для легковых автомобилей вместимостью одного бокса 2 машино-мест с возможностью блокировки до 200)

Стадия	Лист	Листов
РП	1	2

Спецификация оборудования

Минавтотранс КазССР КАЗНИПИАТ г. Алма-Ата

формат А3

Типовой проект 503-1-58.86. Альбом I

Позиция	Наименование и техническая характеристика оборудования и материалов. Завод-изготовитель (для импортного оборудования - страна, фирма)	Тип марка оборудования. Обозначение документа и № опросного листа	Единица измерения: Наименование	Единица измерения: Код	Код завода-изготовителя	Код оборудования материалов	Цена единицы тыс. руб.	Количество	Масса единицы оборудования, кг.
1	2	3	4	5	6	7	8	9	10
	Материалы и изделия, поставляемые подрядчиком								
1	Щиток осветительный квартирный:	ЩК1202УХЛ4							
	основной бокс		шт	796				1	
	пристройка		шт	796				1	
	Ящик с понижающим трансформатором	ЯТП-0,25-1Ф3							
	основной бокс		шт	796				1	
	пристройка		шт	796				1	
	Розетка штепсельная двухполюсная 250в, 6А	индекс							
	для открытой установки	03220							
	основной бокс		шт	796				1	
	пристройка		шт	796				1	
	Выключатель в брызгозащищенном	индекс							
	исполнении ~250в, 6А	02620							
	основной бокс		шт	796				2	
	пристройка		шт	796				2	
	Метизы и металлоконструкции:								
	основной бокс		кг	166				8	
	пристройка		кг	166				8	

Инв.№подл. | Подпись и дата | Взам.инв.№

Привязан:

Инв.№

ТП 503-1-58.86 ЭО, СО Лист 2

формат А3