ИСПОЛНИТЕЛЬНЫЙ КОМИТЕТ ЛЕНИНГРАДСКОГО ГОРОДСКОГО СОВЕТА НАРОДНЫХ ДЕПУТАТОВ

ГЛАВНОЕ АРХИТЕКТУРНО-ПЛАНИРОВОЧНОЕ УПРАВЛЕНИЕ

ТИПОВЫЕ КОНСТРУКЦИИ И ДЕТАЛИ ЗДАНИЙ И СООРУЖЕНИЙ ДЛЯ СТРОИТЕЛЬСТВА В ЛЕНИНГРАДЕ

СЕРИЯ 2.030 КЛ-1

УЗЛЫ И ДЕТАЛИ КИРПИЧНЫХ СТЕН И ПЕРЕГОРОДОК ЖИЛЫХ И ОБЩЕСТВЕННЫХ ЗДАНИЙ

ВЫПУСК 6

ДЕТАЛИ АРМИРОВАНИЯ КИРПИЧНЫХ СТЕН

1992

Согласовано

Гл.инж. пр-та Усанов

Рук.группы

Исполнил Мулатова

Исполнительный комитет Ленинградского городского совета народных депутатов

Главное архитектурно-планировочное управление

ТИПОВЫЕ КОНСТРУКЦИИ И ДЕТАЛИ ЗДАНИЙ И СООРУЖЕНИЙ ДЛЯ СТРОИТЕЛЬСТВА В ЛЕНИНГРАДЕ

СЕРИЯ 2.030 КЛ-1

УЗЛЫ И ДЕТАЛИ КИРПИЧНЫХ СТЕН И ПЕРЕГОРОДОК ЖИЛЫХ И ОБЩЕСТВЕННЫХ ЗДАНИЙ

ВЫПУСК 6

ДЕТАЛИ АРМИРОВАНИЯ КИРПИЧНЫХ СТЕН

Указание N 28-У
от 02.06.92

1992

Номер изм.	Основание изменений	Краткое содержание изменений	Номера листов			Подписи	
			корректировка	дополнение	аннулирование	ГИП, ГАП	спец.

Взам.инв.№ | Подпись и дата | Инв.№подл.

Нач.отд	Бунич		05.92	2.030 КЛ-1 6			
Гл.конс	Бунич						
Рук.гр	Муратова			Информационная карта	Стадия	Лист	Листов
Провер	—				Р	1	1
Разраб	—				ЛЕННИИПРОЕКТ ОКУ		
Н.контр	—						
Н.контр	Бунич						

Номер выпуска	Наименование выпуска	Документ утверждения	Документ изменения
Серия 2.030КЛ-1	Узлы и детали кирпичных стен и перегородок жилых и общественных зданий.		
Выпуск 1	Облицовка стен жилых зданий фасадной ж.б. плиткой.		
Выпуск 2	Облицовка стен акустическими материалами.		
Выпуск 3	Облицовка стен цоколя естественным камнем.		
Выпуск 4	Детали установки оконных и дверных блоков.		
Выпуск 5	Детали крепления кирпичных и гипсобетонных перегородок.		
Выпуск 6	Детали армирования кирпичных стен.	Ук. N 28-У от 02.06.82	
Выпуск 7	Унифицированные арматурные изделия для армирования кирпичных стен.	Ук. N 28-У от 02.06.82	

Подпись и дата

Инв. N подл.

Нач. отд.	Бугаев		05.86г
Гл. инж. отд.	Бугаев		"
Гл. гр.	Мирзоева		"
Инженер	Бугаев		"

2.030 КЛ-1 6 СС

Состав серии

Стадия	Лист	Листов
Р	—	1

ЛЕННИИПРОЕКТ
ОКУ

Обозначение	Наименование	№ стр.	Примечание
	ОБЛОЖКА		
	ТИТУЛЬНЫЙ ЛИСТ		
2.030 КЛ-1 6 ИК	ИНФОРМАЦИОННАЯ КАРТА	2	
СС	СОСТАВ СЕРИИ	3	
С	СОДЕРЖАНИЕ	4;5	
ПЗ	ПОЯСНИТЕЛЬНАЯ ЗАПИСКА	6÷8	
01	СХЕМА АРМИРОВАНИЯ		
	КИРПИЧНОЙ КЛАДКИ СТЕН.	9	
02	СХЕМА РАСПОЛОЖЕНИЯ		
	АРМИРОВАННЫХ ШВОВ В		
	КИРПИЧНОЙ КЛАДКЕ СТЕН.	10	
03	СХЕМА РАСПОЛОЖЕНИЯ СВЯЗЕЙ		
	В КИРПИЧНОЙ КЛАДКЕ СТЕН	11	
04	ДЕТАЛЬ 1	12	
05	ДЕТАЛЬ 2	13	
06	ДЕТАЛЬ 3	14	
07	ДЕТАЛЬ 4	15	
08	ДЕТАЛИ 5а; 5б; 5в	16	
09	ДЕТАЛЬ 6	17	
10	ДЕТАЛЬ 7	18	
11	ДЕТАЛЬ 8	19	
12	ДЕТАЛЬ 9	20;21	

ВЗАМ. ИНВ. №

ПОДПИСЬ И ДАТА

НАЧ. ОТД.	БУНИЧ		05.92
ГИП	БУНИЧ		
РАЗР.	ЖУРАТОВА		
ПРОВЕР.	ЖУРАТОВА		
ГИП РАБ.			
РЕДАКТ.	КОПТЕЛОВА		
Н. КОНТР.	БУНИЧ		

2.030 КЛ-1 6 С

Содержание

Стадия	Лист	Листов
Р	1	2

ЛЕННИИПРОЕКТ ОКУ

Обозначение	Наименование	№ стр.	Примечание
9.030 КЛ-1 6 13	ДЕТАЛЬ 10	22;23	
14	ДЕТАЛЬ 11	24	
15	ДЕТАЛЬ 12	25	
16	ДЕТАЛЬ 13	26	
17	ДЕТАЛЬ 14	27	
18	ДЕТАЛЬ 15	28	
19	ДЕТАЛЬ 16	29	
20	ДЕТАЛЬ 17	30	

ИНВ. № ПОДЛ. | ПОДПИСЬ И ДАТА | ВЗАМ. ИНВ. №

I. ОБЩИЕ ПОЛОЖЕНИЯ.

I.I Настоящая серия содержит рабочие чертежи унифицированных узлов и деталей кирпичных стен и перегородок жилых и общественных зданий.

Настоящий выпуск 6 содержит рабочие чертежи унифицированных деталей армирования кирпичных стен.

I.2 Унифицированные детали предназначены для применения при разработке конкретных проектов зданий и непосредственно на строительстве.

I.3 Общие положения, указания по проектированию и расчету кирпичных стен, указания по производству работ даны в серии I.OIOКЛ-I; унифицированные арматурные изделия (сетки и связи) для кирпичных стен даны в выпуске 7 настоящей серии.

2. КОНСТРУКТИВНАЯ ХАРАКТЕРИСТИКА И РЕКОМЕНДАЦИИ ПО ПРОЕКТИРОВАНИЮ.

2.I В выпуске разработаны унифицированные детали следующих видов:

- детали армирования кирпичной кладки стен ~~стен~~ косвенного армирования;
- детали армирования швов;
- детали перевязки кирпичных стен стальными связями.

2.2 Сетчатое армирование горизонтальных швов кирпичной кладки рекомендуется применять в случаях, когда повышение марок кирпича и растворов не обеспечивает требуемой прочности кладки.

2.3 Сетчатое армирование кирпичных стен и простенков выполняется унифицированными рулонными сетками из арматуры класса 4Вр-I и 5Вр-I шириной соответствующей толщины стены (см.таблицу маркировки сеток ПЗ лист 3) и раз-

Нач.отд.	Бунич		05.92	2.030 КЛ-1 6 ПЗ			
Гл.конс.	Бунич						
Рук.гр.	Муратова			Пояснительная записка	Стадия	Лист	Листов
Провер.					I	I	3
Разработ.					ЛЕННИИПРОЕКТ ОКУ		
Исполнил	Федова						
Н.контр.	Бунич						

Взам.инв.№ | Подпись и дата | Инв.№ подл.

Формат 11

Т-583

КЛ

работанные в выпуске 7 настоящей серии.

2.4 Армированные швы рекомендуется выполнять в зданиях на ленточных фундаментах при слабых неравномерно сжимаемых грунтах.

Армированные швы располагаются в одной горизонтальной плоскости непрерывно по всем продольным и поперечным стенам на уровне оконных перемычек в каждом этаже или через этаж в зависимости от грунтовых условий. Для армирования швов применяются рулонные унифицированные сетки, разработанные в выпуске 7.

2.5 Для перевязки кирпичной кладки в зданиях высотой выше 7 этажей следует устанавливать в каждом этаже в уровне перекрытий стальные связи из арматуры класса AI, разработанные в выпуске 7.

2.6 В настоящем выпуске разработаны также детали армирования зон вентканалов, усиление армирования под концами перемычек и балок, армирование пилястр.

3. ПЕРЕЧЕНЬ НОРМАТИВНО-ТЕХНИЧЕСКОЙ ДОКУМЕНТАЦИИ.

СНиП II-22-81	Каменные и армокаменные конструкции. Пособие по проектированию каменных и армокаменных конструкций. (к СНиП II-22-81).

Маркировка сеток

Толщина стен мм	Сетка ф 4 Вр I ячейка 50×50 мм	Сетка ф 5 Вр I ячейка 75×75 мм
250	С 1	С 9
380	С 2	С 10
510	С 3	С 11
540	С 4	С 12
640	С 5	С 13
770	С 6	С 14
Стена с вентканалами	С 7	С 8
380	С 15	С 16

Формат 11
-584-
КЛ

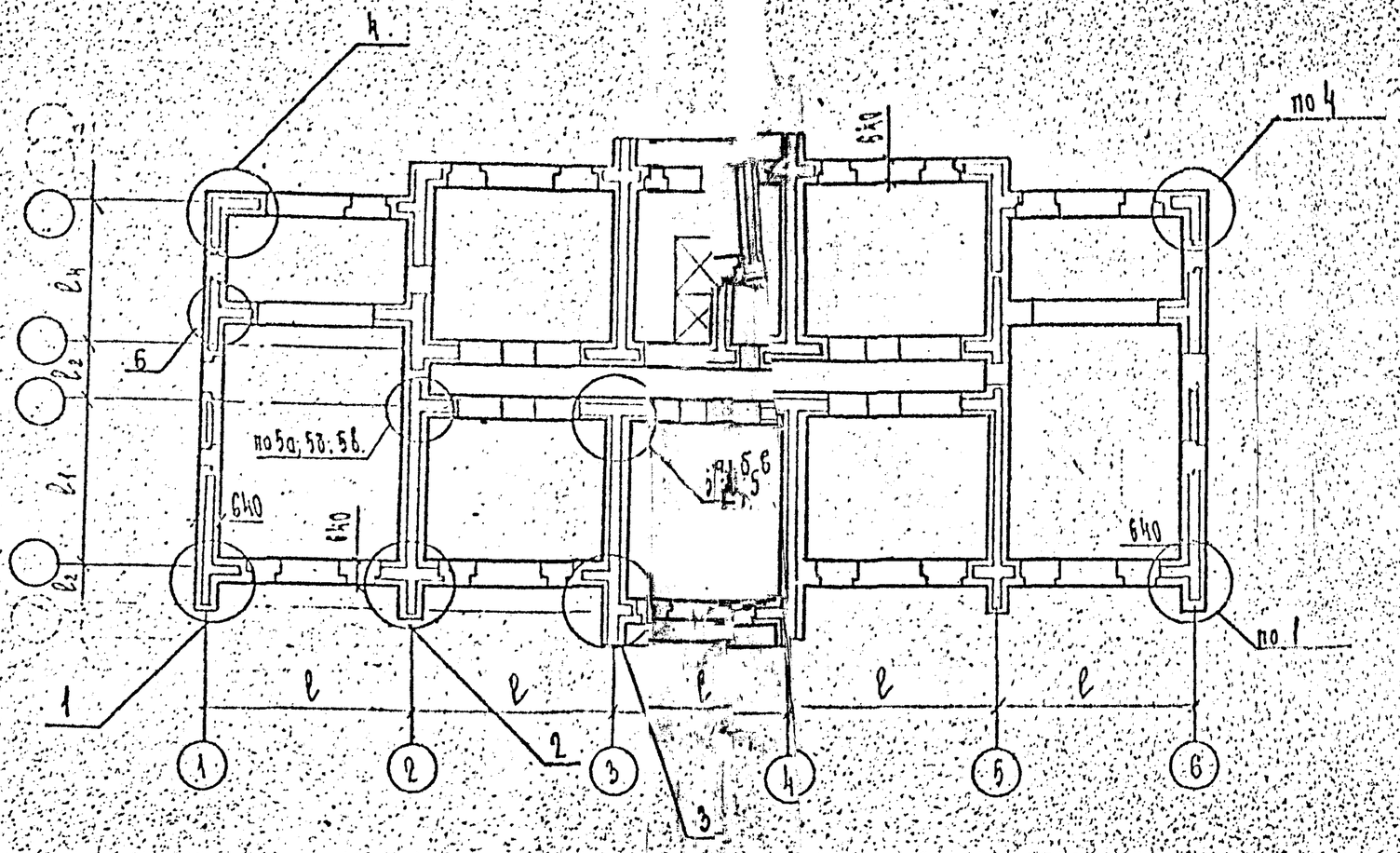

Нач. отд.	Бунич		05.92	2.030 КЛ-1	6		01
Гл. спец.	Бунич						
Гл. инж. пр.	Муратова			Схема армирования кирпичной кладки стен	Стадия	Лист	Листов
Провер.	Муратова				1	1	
Разраб.	Катевская				ЛЕННИИПРОЕКТ ОКУ		
Исполнил	Жукова						
Н. контр.	Бунич						

Формат 12

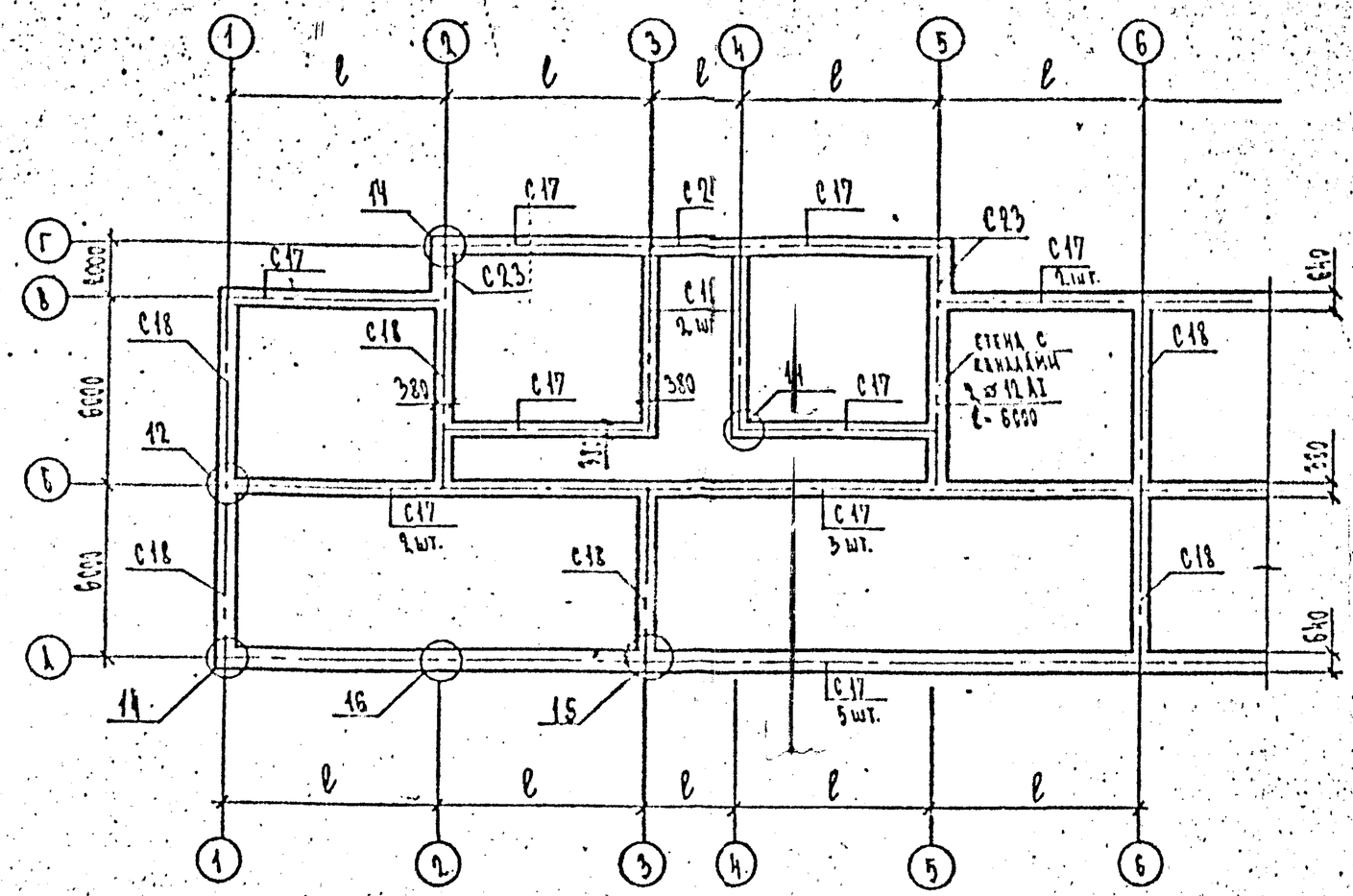

Нач. отд.			05.92	2.030 КЛ-1	6	.02
Гл. инж.				Схема расположения армированных швов в кирпичной кладке стен	Стадия	Лист	Листов
Гл. спец.					Р	1	
Провер.					ЛЕННИИПРОЕКТ ОКУ		
Разработ.							
Исполнил							
Н.контр.							

Формат 12

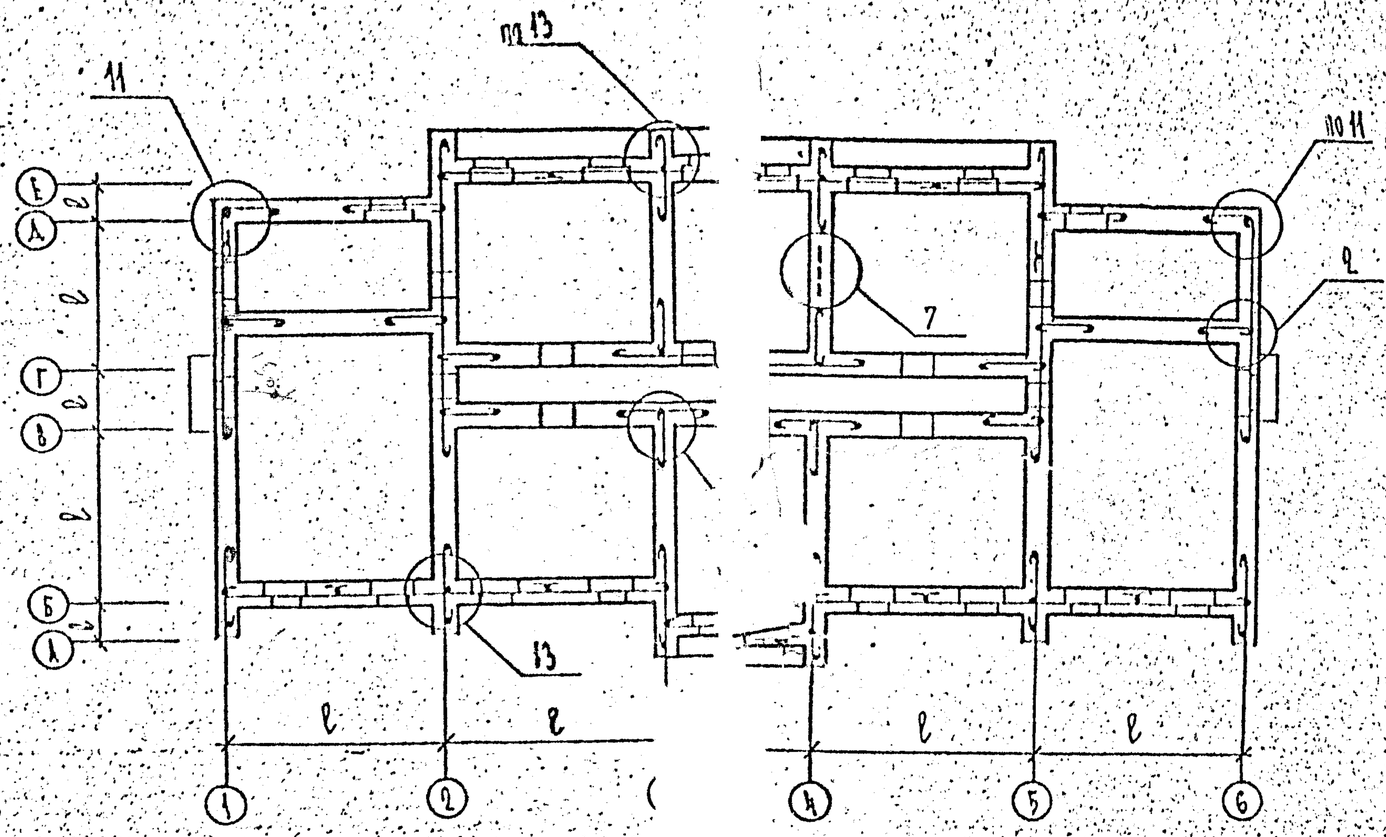

ГИП	Бунич		5.92	2.030 КЛ-1		6	13
Нач.отд.	Бунич						
Инж.	Мулатова			Схема расположения связей в кирпичной кладке стен	Стадия	Лист	Листов
Инж.	Сахова				Р	1	
Инж.	Стеклова				ЛЕНИНИИПРОКУ		
Инж.	Ухина						

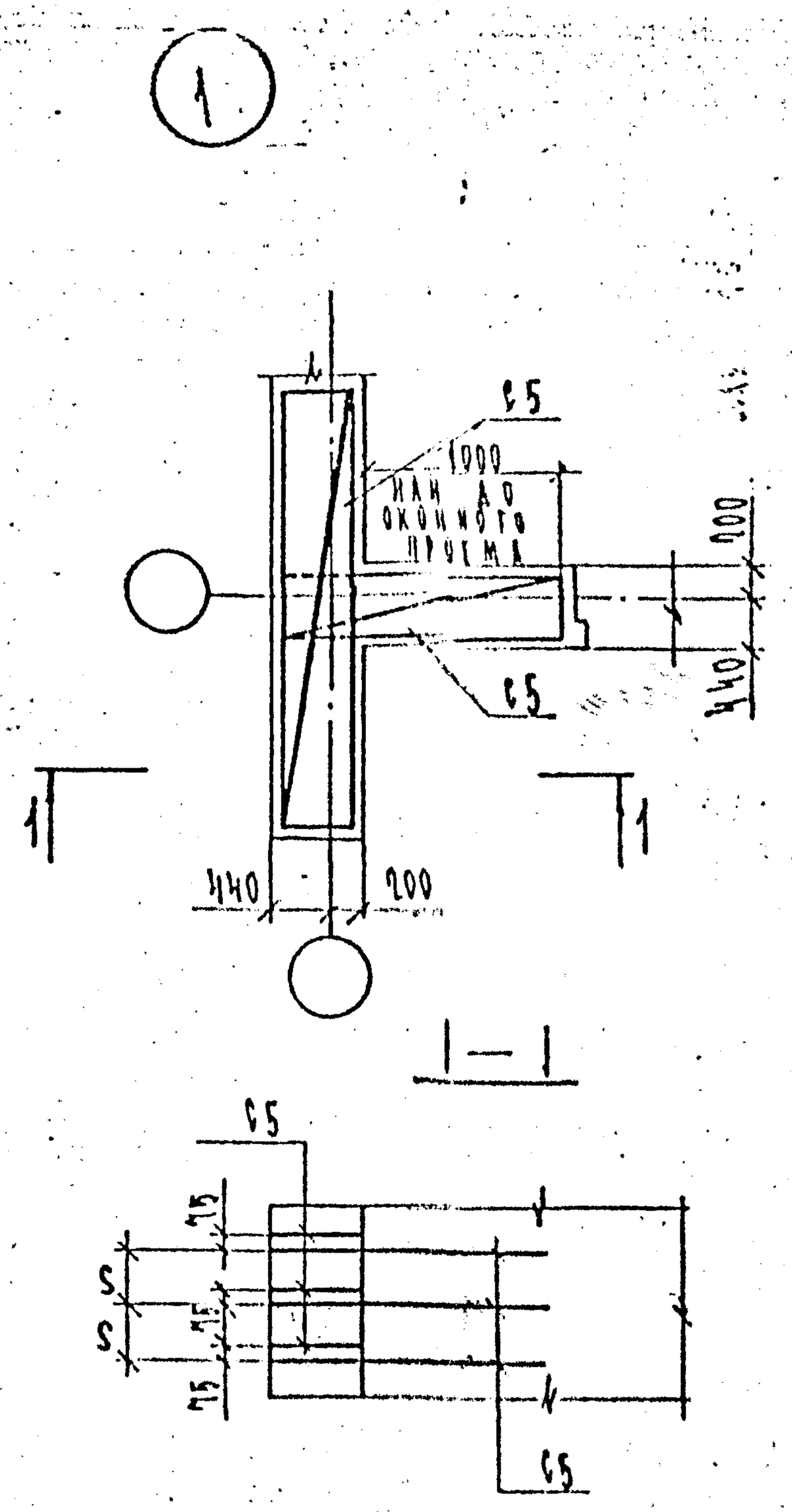

Нач отд	Бунич		05.92	2.030 КЛ-1 6 04			
Гл.конс	Бунич		"				
Рук гр	Чурагова		"		Стадия	Лист	Листов
Провер.	Чурагова		"	Деталь 1	Р	1	
Разработ.	Солтелова		"		ЛЕННИИПРОЕКТ ОКУ		
Исполни.	Солтелова		"				
Н.контр.	Бунич		"				

Подпись и дата

Инв.№ подл. | Взам.инв.№

2

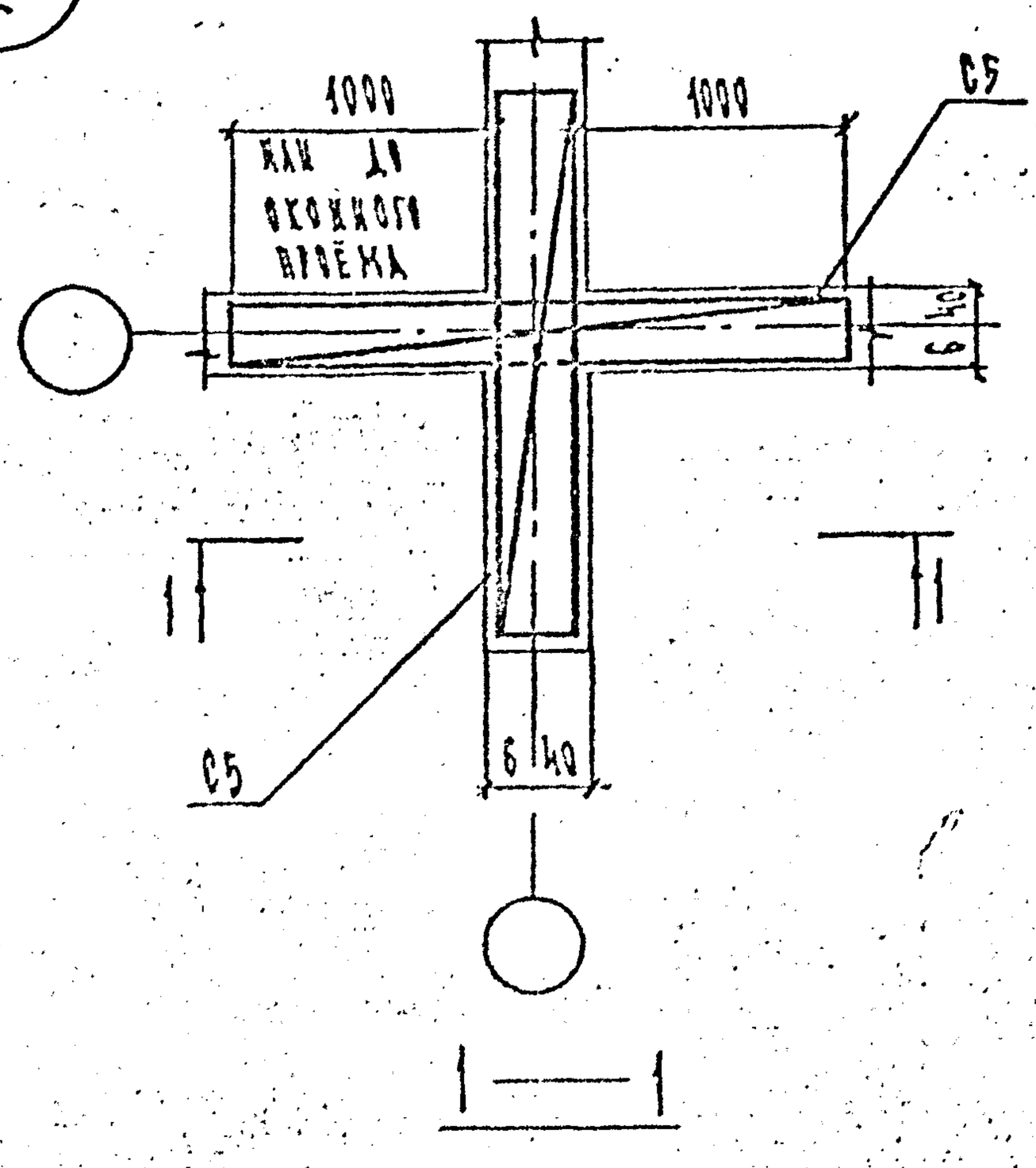

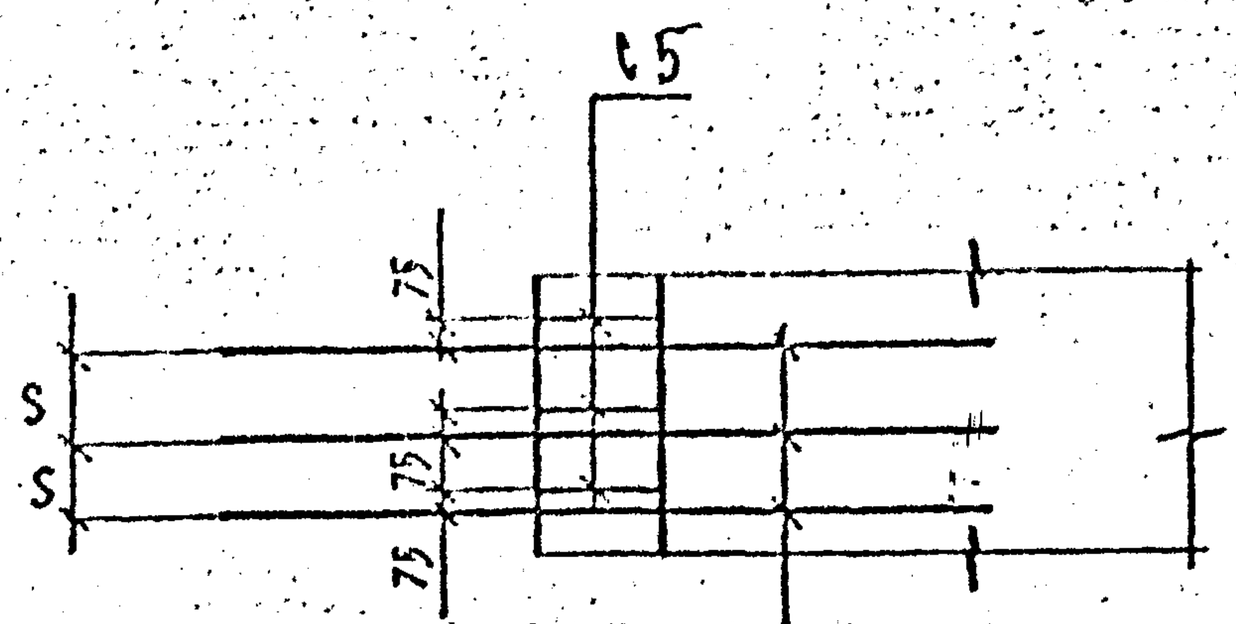

С5 СДВИНУТЬ ПО ВЕРТИКАЛИ ОТНОСИТЕЛЬНО СЕТОК С5 ДО 1 РЯД КЛАДКИ

				2.030 КЛ-1	6		15
Нач.отд.	Бунич		05.92				
Гл.спец.	Бунич						
Рук.гр.	Мухатова			Деталь 2	Стадия	Лист	Листов
Провер.	Мухатова				1	1	
Разработ.	Голубева				ЛЕННИИПРОЕКТ		

Взам.инв.№ | Подпись и дата | Инв.№ подл.

Формат 11

КЛ

Т-503

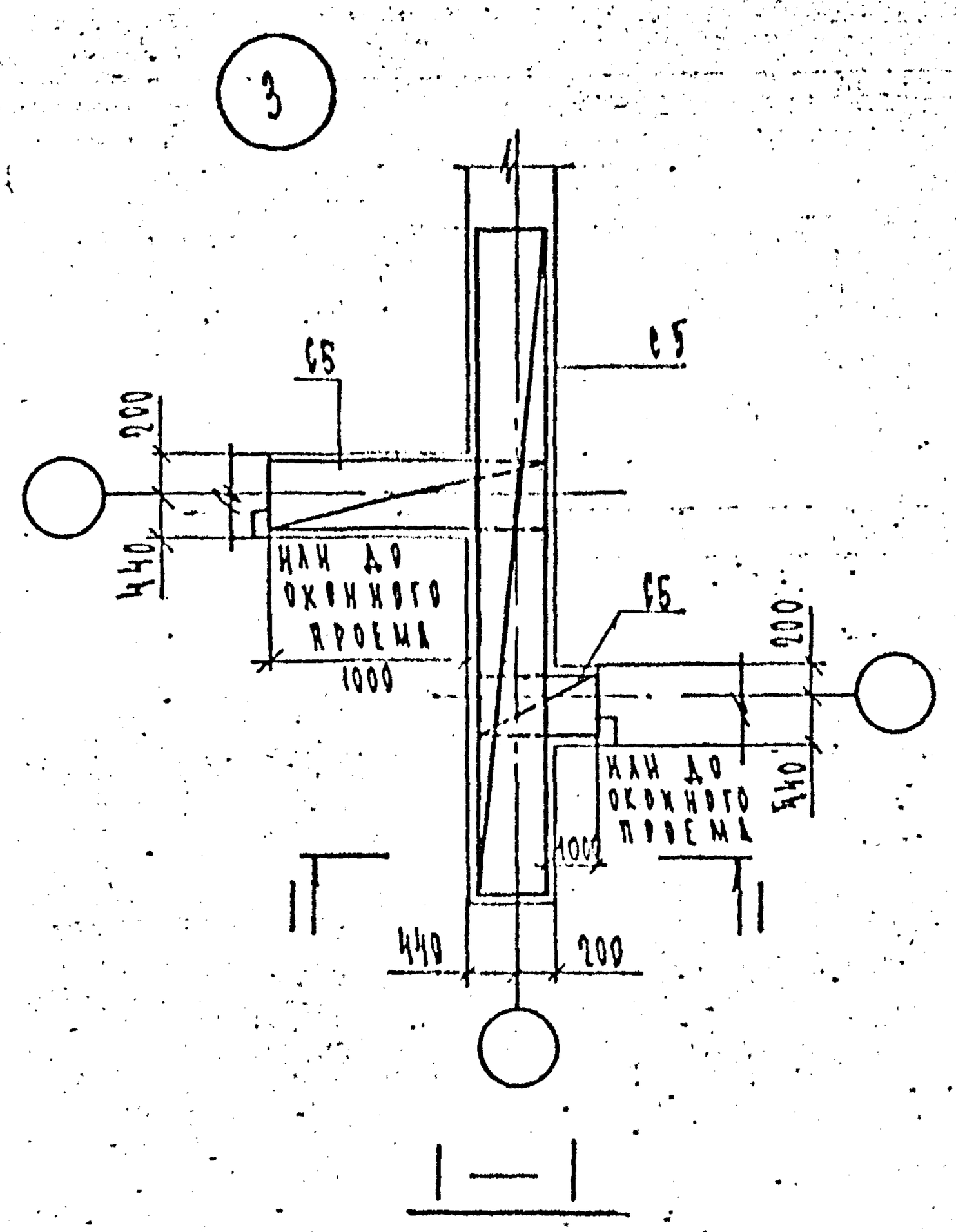

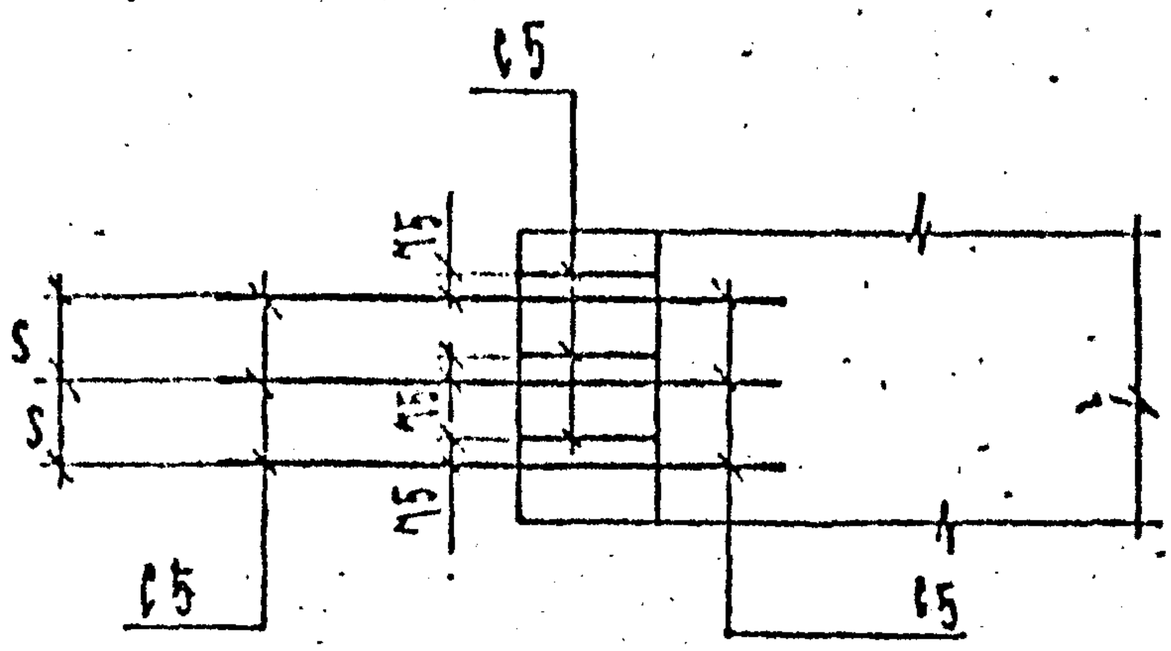

Нач.отд.	Бунич		05.92	2.030 КЛ-1 6 '06			
Гл.спец.	Бунич						
Рук.гр.	Муратова			Деталь 3	Стадия	Лист	Листов
Провер.	Муратова				Р	1	
Разработ.	Корнеева				ПЕННИИПРОЕКТ ОКУ		
Исполни.	Корнеева						
Н.контр.	Бунич						

Подпись и дата | Инв.№ подл. | Взам.инв.№

Формат 11

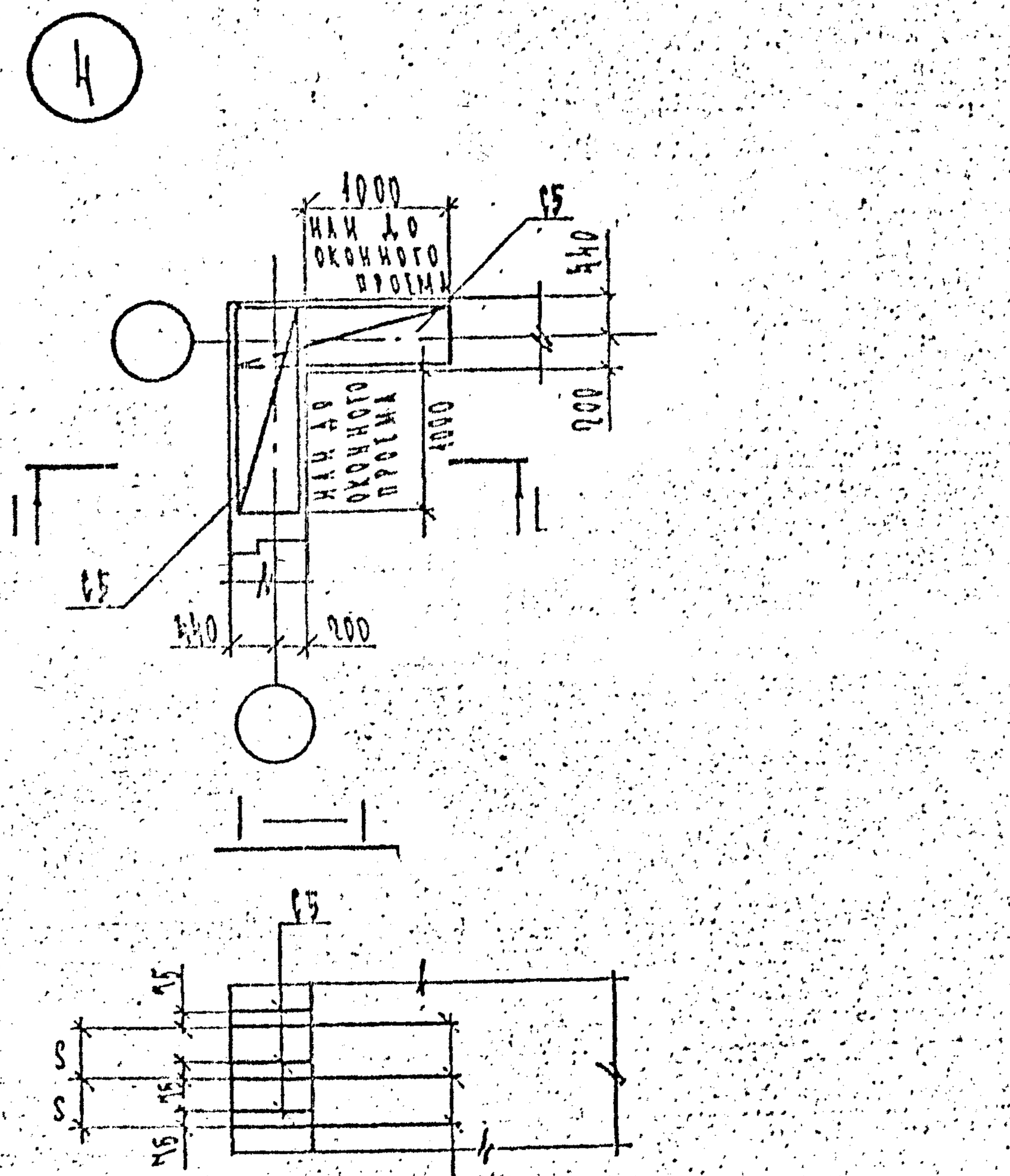

			25.92	2.030 КЛ-1 6 07			
			"				
			"	Деталь 4	Стадия	Лист	Листов
Провер.			"		Р		
Разраб.			"		ПЕННИИПРОЕКТ		
Исполн.			"				

Подпись и дата | Взам.инв.№ | Инв.№ подл.

Формат 11

1-593

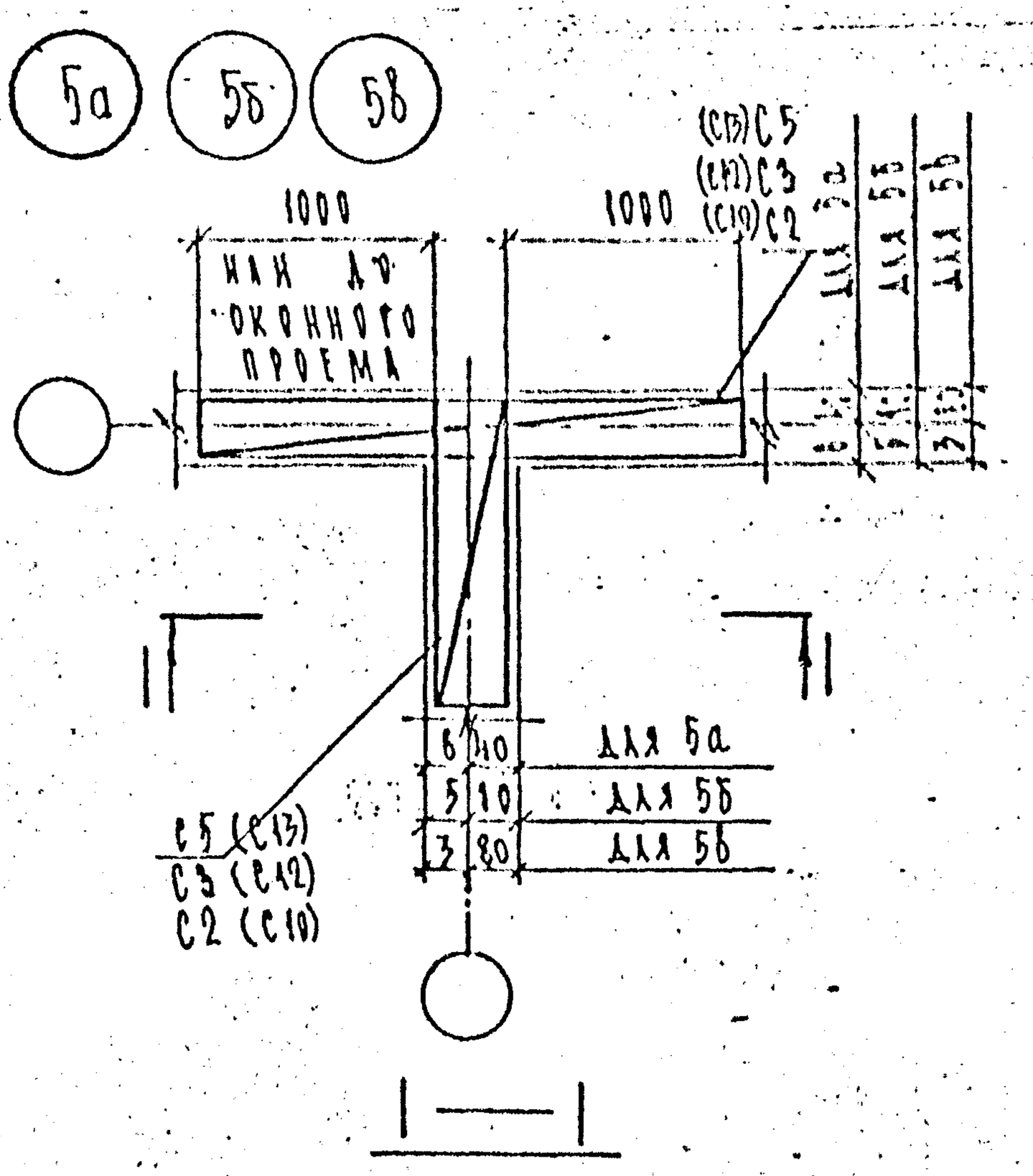

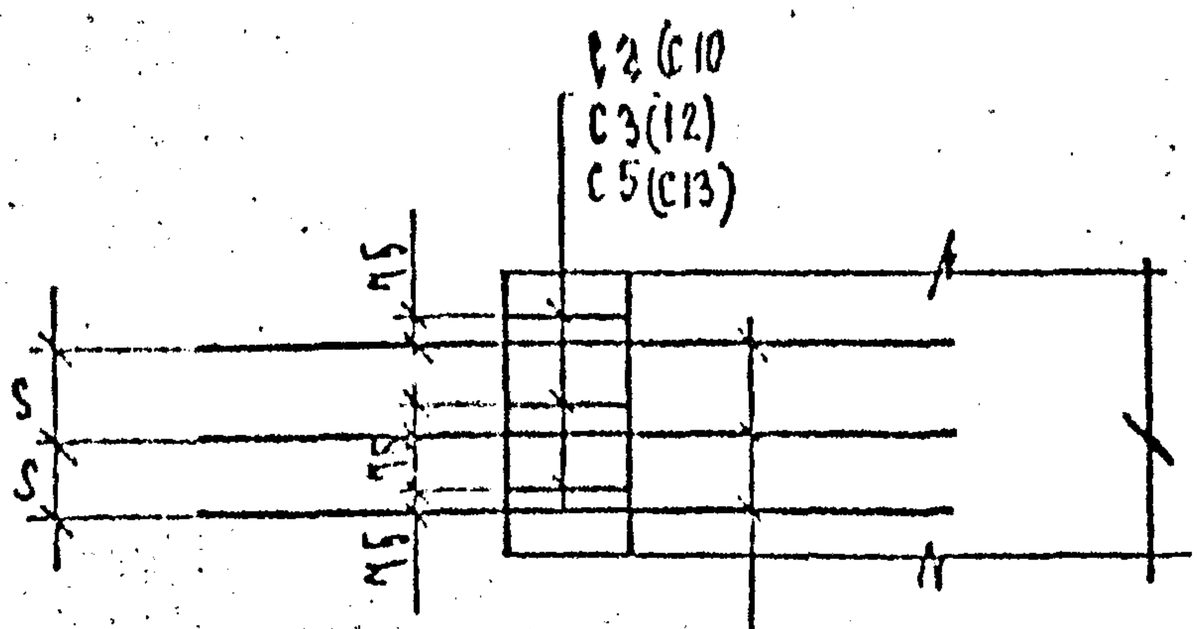

СЕТКИ СДВИНУТЬ ПО ВЕРТИКАЛИ ОТНОСИТЕЛЬНО ДРУГ ДРУГА: НА 1 РЯД КЛАДКИ

Нач.отд.	Бунич		05.92	2.030 КЛ-1		6	08
Гл.конс.	Бунич		"				
Рук.гр.	Чуратова		"	Детали: 5а; 5б; 5в.	Стадия	Лист	Листов
Провер.	Чуратова		"		Р	1	
Разработ.	Сотелова		"		ЛЕННИИПРОЕКТ ОКУ		
Исполнил	Сотелова		"				
Н.контр.	Бунич		"				

Взам.инв.№ | Подпись и дата | Инв.№ подл.

Формат 11

Т-583

КЛ

6

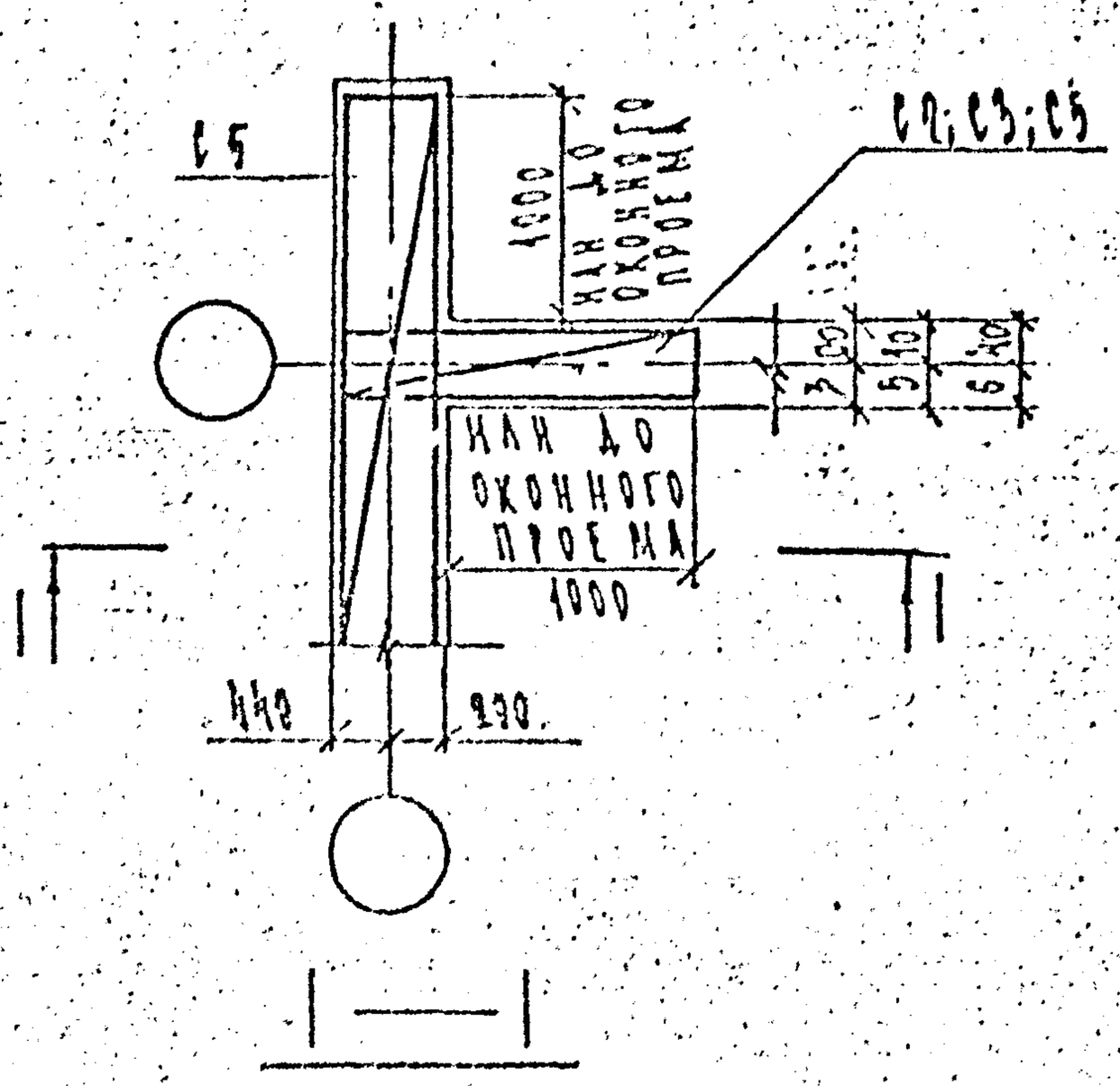

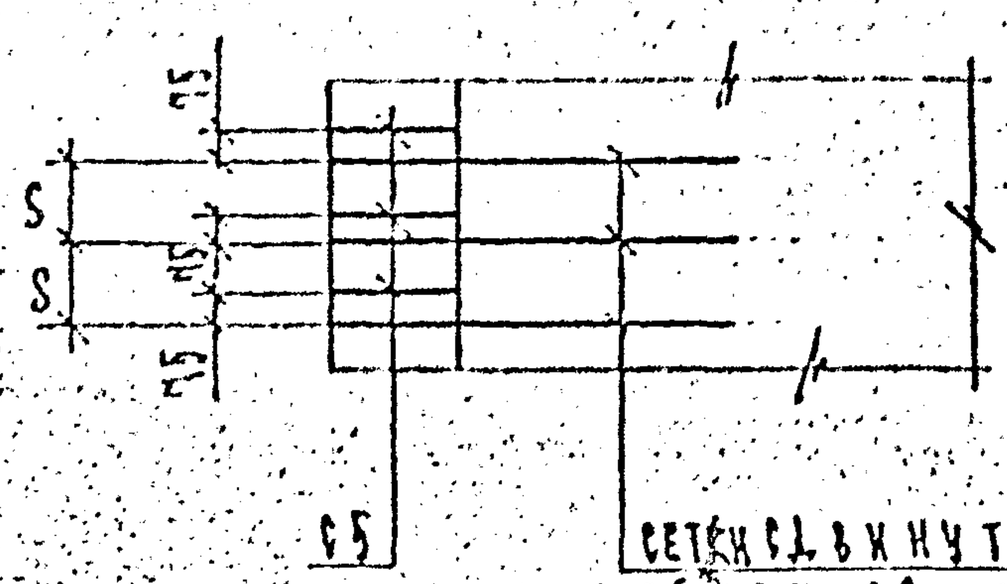

СЕТКИ СДВИНУТЬ ОТНОСИТЕЛЬНО СЕТОК С3 НА 1 РЯД КЛАДКИ

Нач.отд.	Бунич		05.92	2.030 КЛ-1 6 09			
Гл.спец.	Бунич		"				
Нач.пр.	Чурилов		"	Деталь 6	Стадия	Лист	Листов
Провер.	Чурилов		"		Р	1	
Разработ.	Соколов		"		ЛЕННИИПРОЕКТ ОКУ		
Исполнил	Соколов		"				
Н.контр.	Бунич		"				

Взам.инв.№ | Подпись и дата | Инв.№ подл.

Формат 11

КЛ

Т-533

7

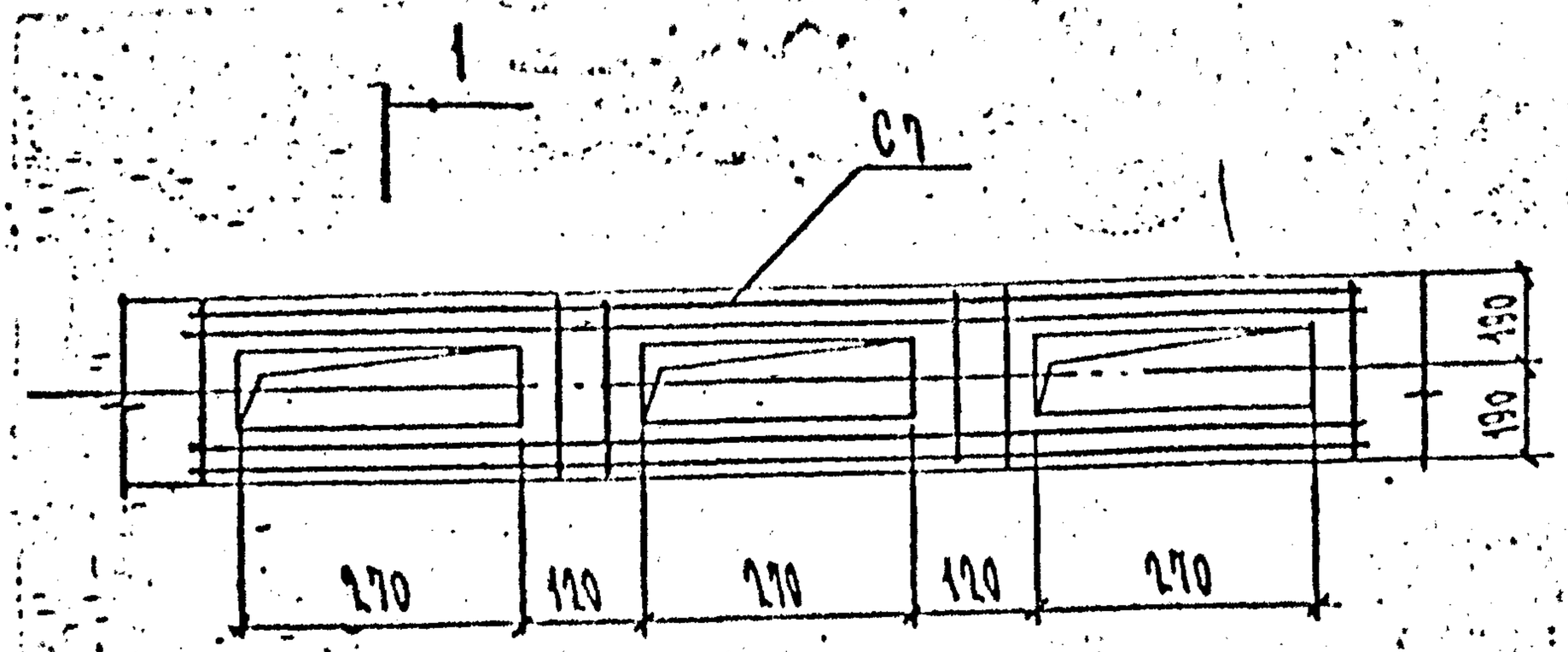

1 — 1

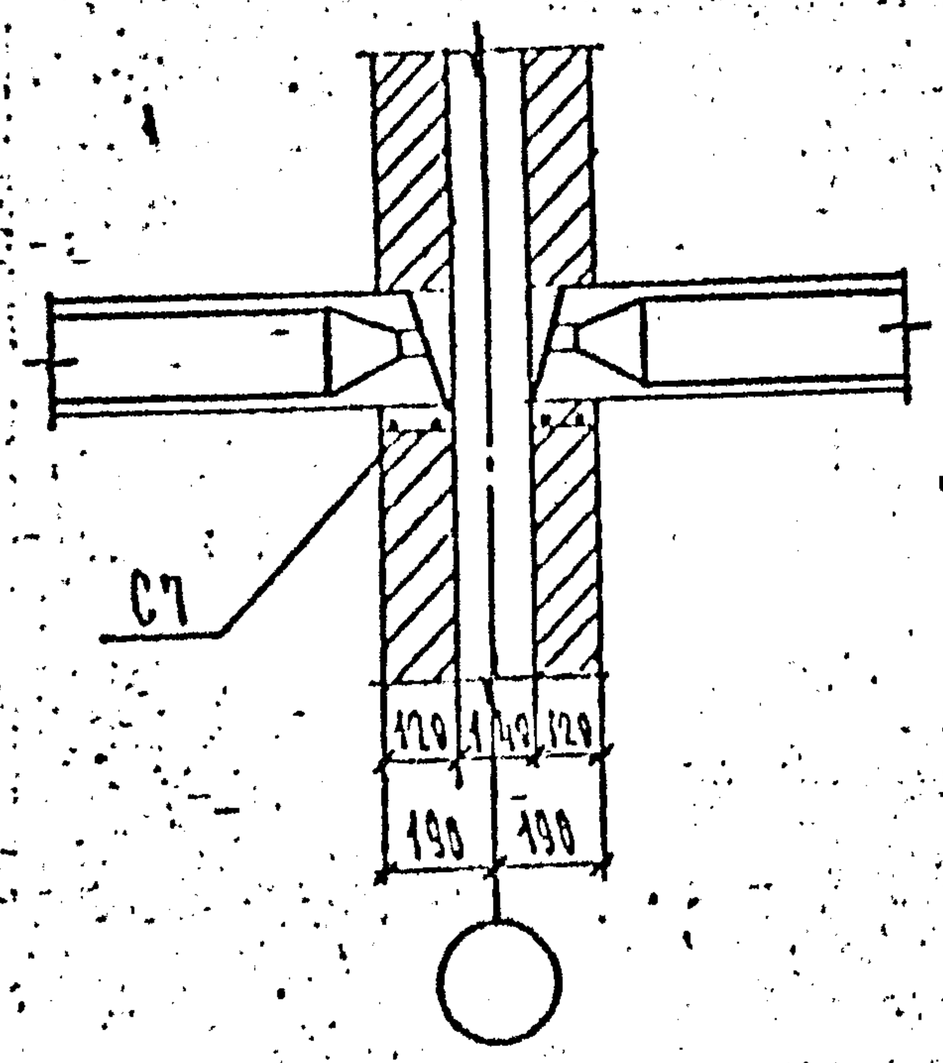

Нач. отд	Бунич		05.92	2.030 КЛ-1 6 10
Гл. конст	Бунич		-	
Рук. гр	Муратова			Деталь 7
Провер.	Муратова			
Разработ	Никифоров			
Исполнил	Коптелова			
Н. контр.	Бунич			

Стадия	Лист	Листов
Р		4

ЛЕННИИПРОЕКТ ОКУ

Формат 11

Взам. инв. № | Подпись и дата | Инв. № подл.

Т-303

КЛ

8

Местное армирование под концами перемычек

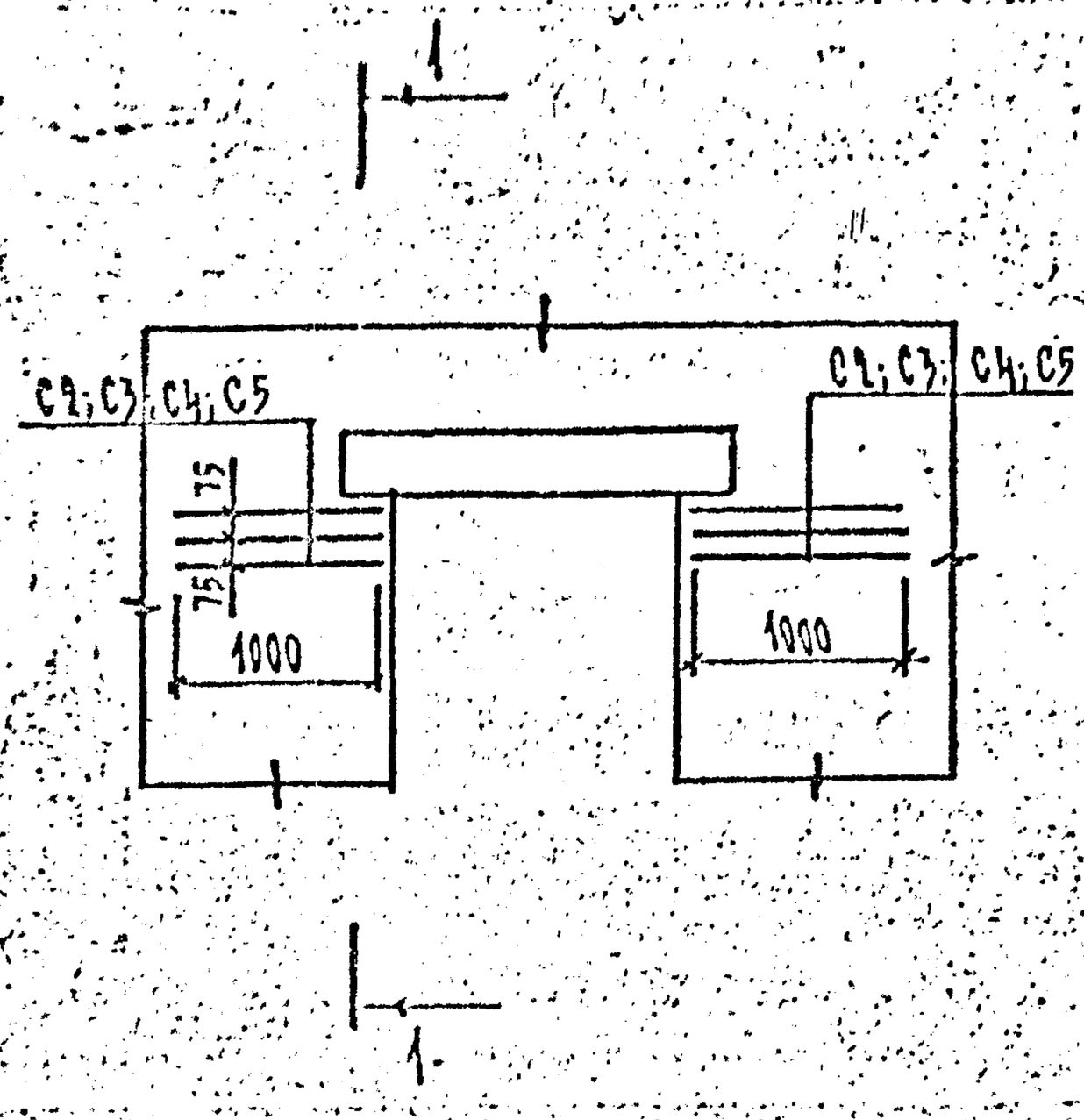

1 — 1

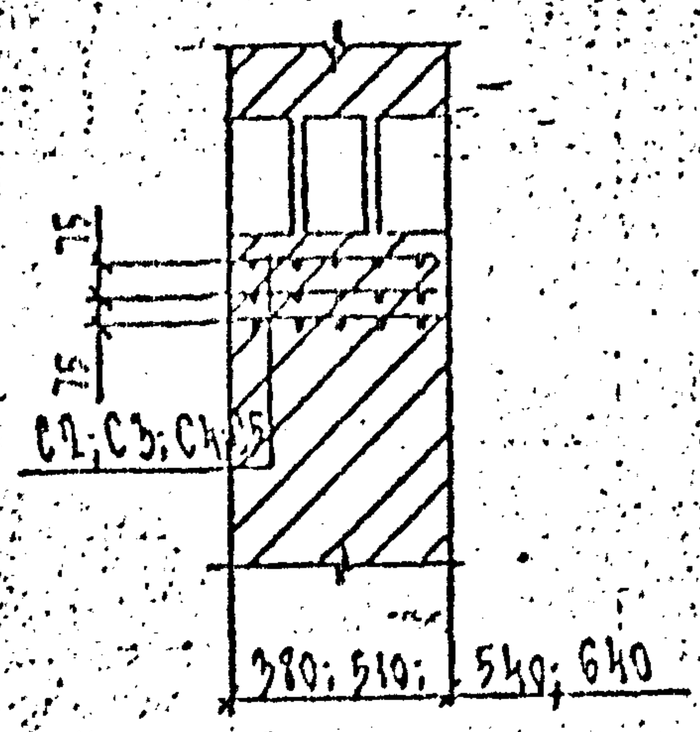

Нач.отд.	Бунич		05.9[illegible]	2.030 КЛ-1 6 11		
Гл.констр.	Бунич					
Рук.гр.	Муратова					
Провер.	Муратова			Деталь 8	Стадия	Лист	Листов
Разработ.	Никифоров				Р		1
Исполнил.	Колтелов				ЛЕННИИПРОЕКТ ОКУ		
Н.контр.	Бунич						

Взам.инв.№ | Подпись и дата | Инв.№ подл.

Формат 11

9 Местное армирование кладки под балками

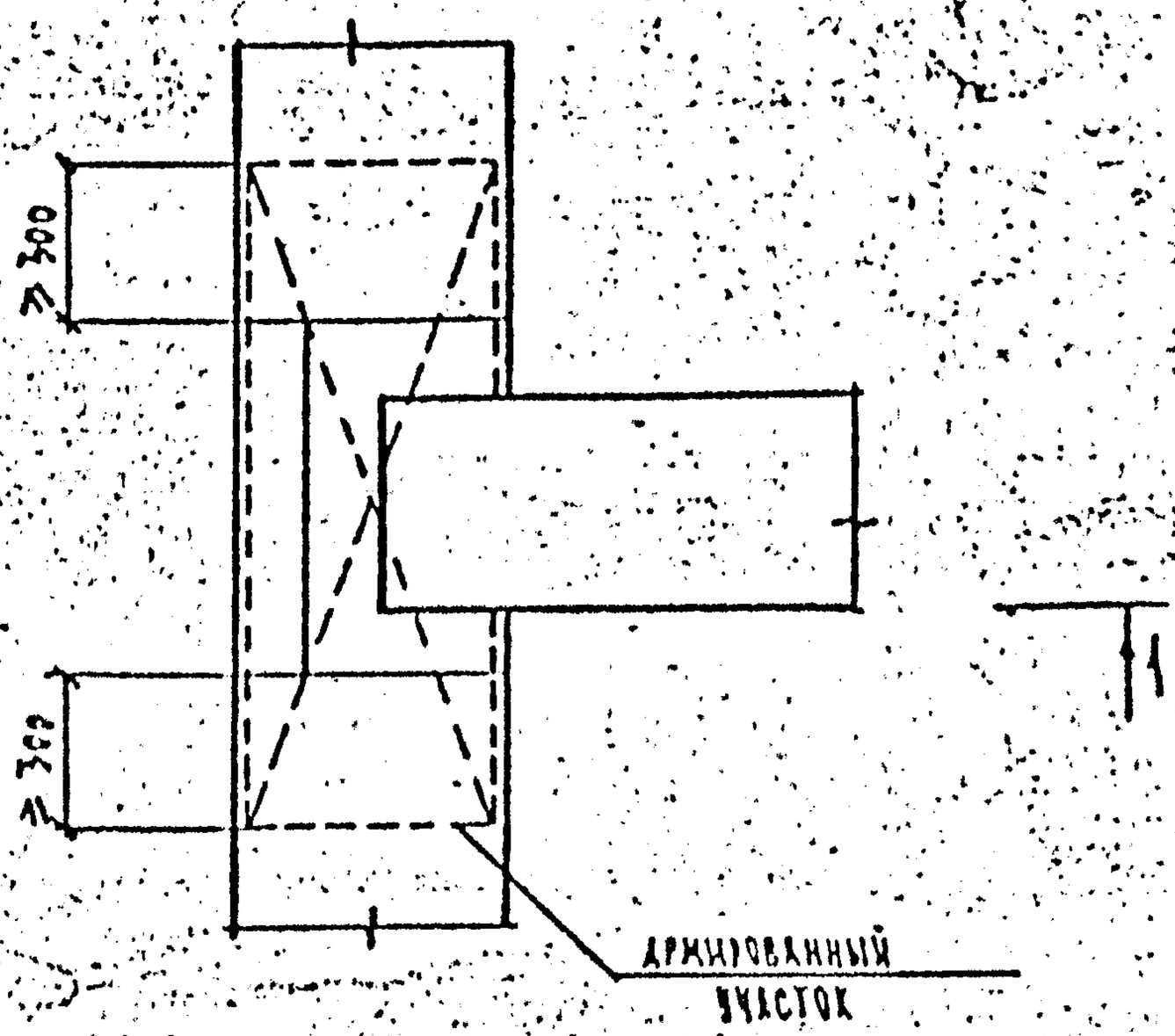

Нач.отд	Бунич		05.92	2.030 КЛ-1 6		12
Гл.конст	Бунич					
Рук.гр	Муратова			Деталь 9	Стадия	Лист	Листов
Провер.	Муратова				Р	1	2
Разработ	Никифоров				ЛЕННИИПРОЕКТ ОКУ		
Исполнил	Коптелова						
Н.контр.	Бунич						

Взамен инв.№ | Подпись и дата | Инв.№подл.

Формат 11

Т-583

КЛ

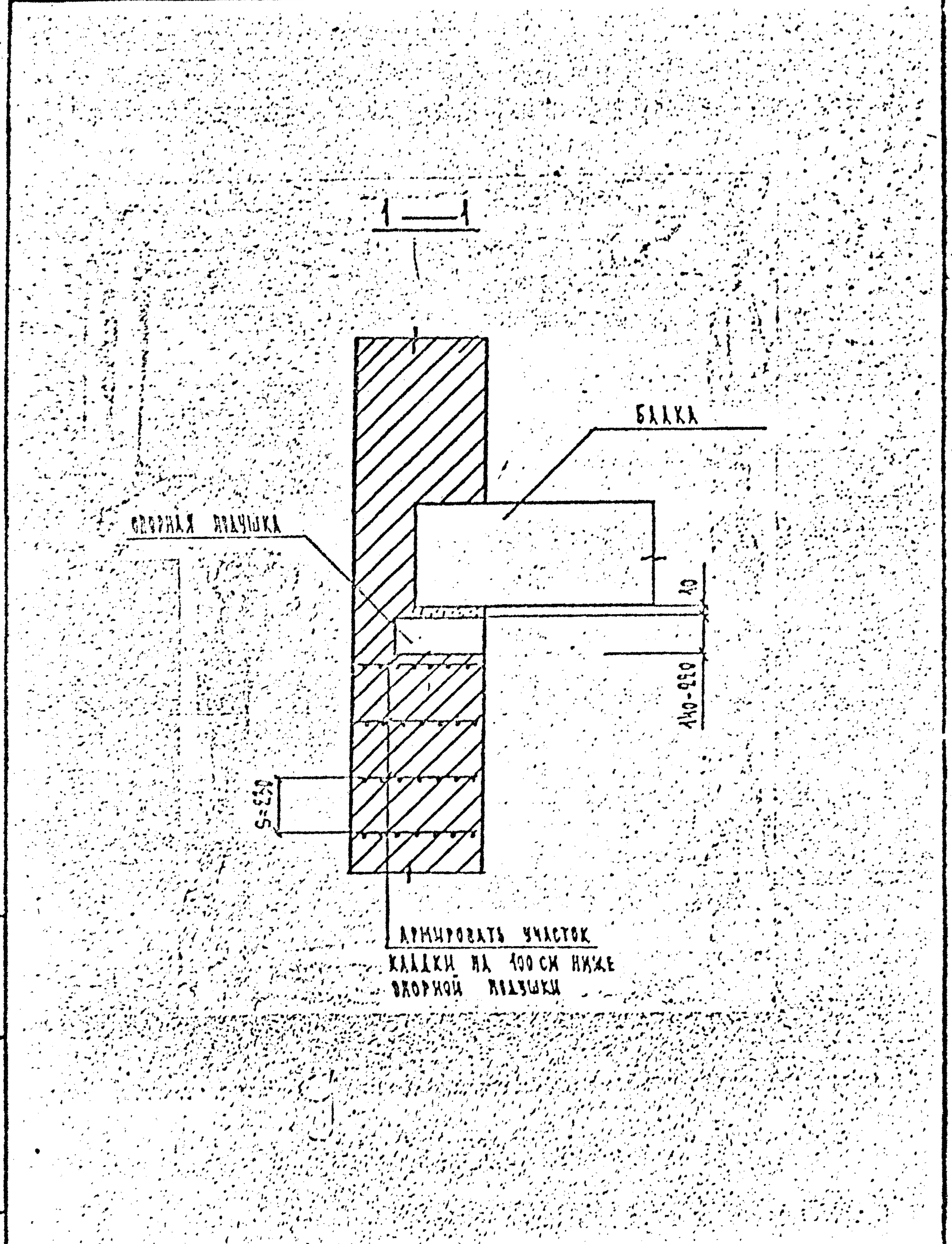

2.030 КЛ-1	6	12	Лист 2

Осмотр 11

(10) Местное армирование кладки под балками при опирании балок на пилястры

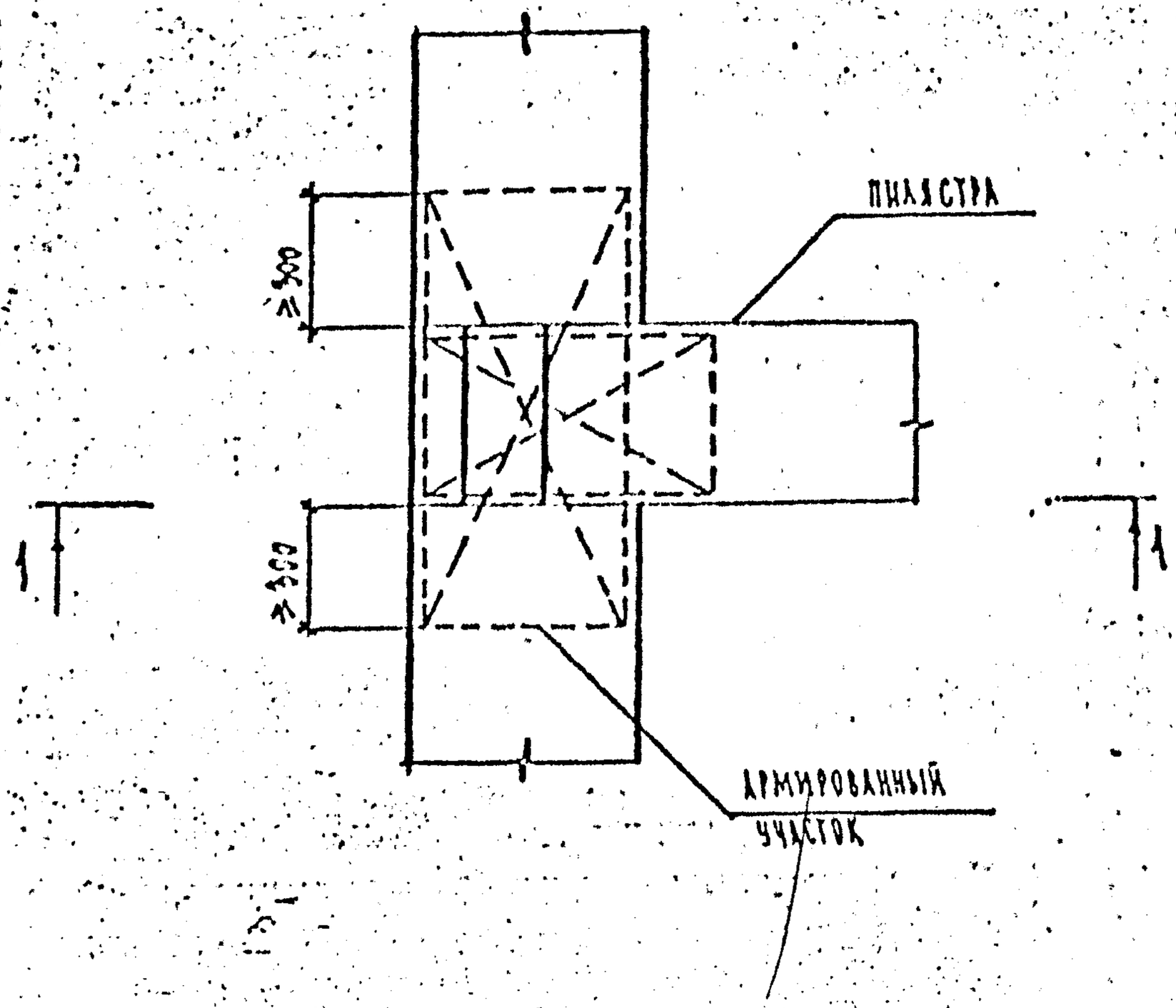

Нач.отд	Бунич		05.92	2.030 КЛ-1 6 13		
Гл.констр	Бунич					
Рук.гр	Муратова			Деталь 10	Стадия	Лист	Листов
Провер.	Муратова				Р	1	2
Разработ.	Никифорова				ЛЕННИИПРОЕКТ ОКУ		
Исполнил	Коптелова						
Н.контр.	Бунич						

Взам.инв.№ | Подпись и дата | Инв.№ подл.

Формат 11

Т-583

КЛ.

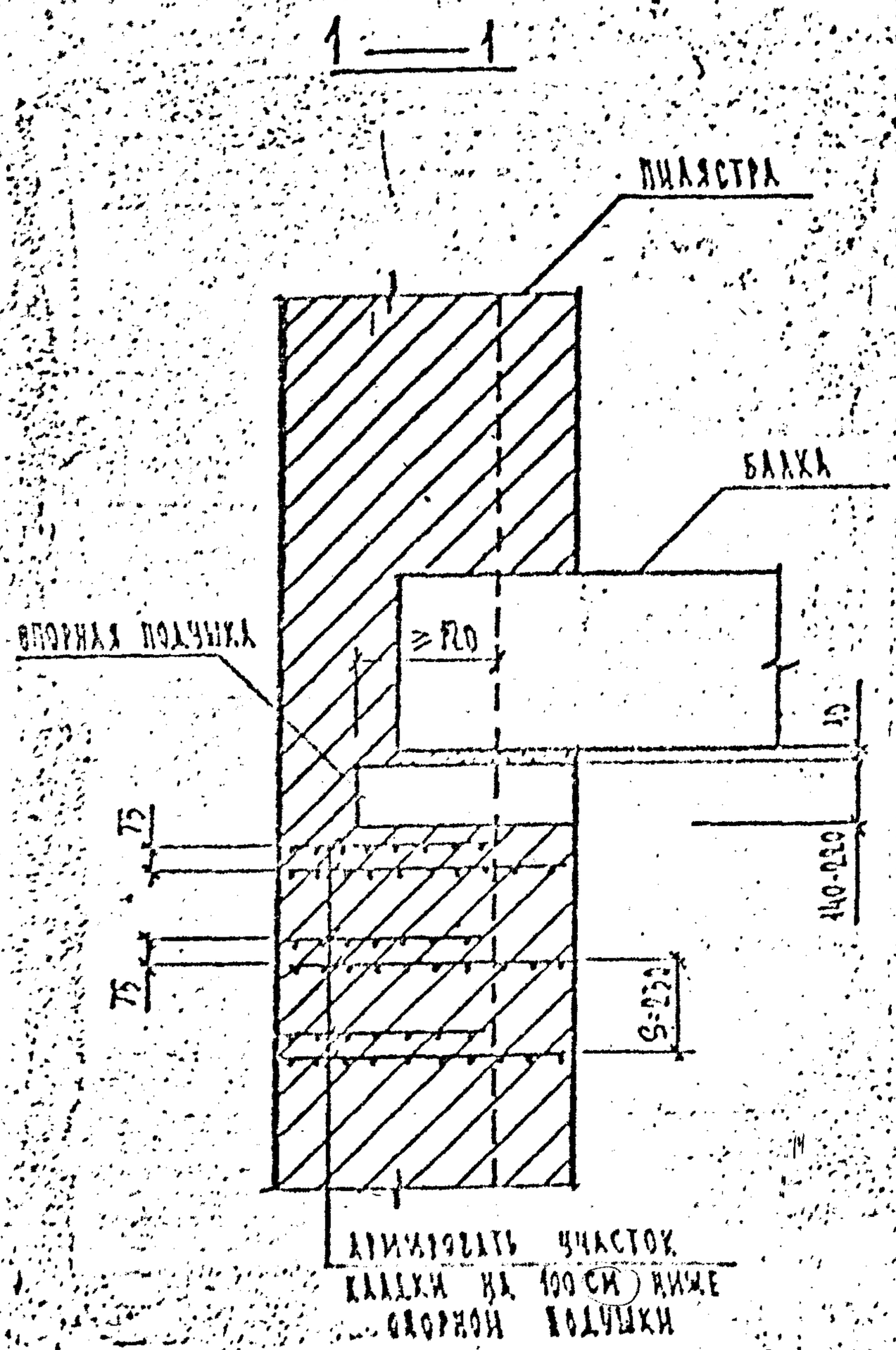
1—1
ПИЛЯСТРА
БАЛКА
ОПОРНАЯ ПОДУШКА
≥120
75
75
140-020
5-020
ДОПУСКАЕТСЯ УЧАСТОК
КЛАДКИ НА 100 СМ НИЖЕ
ОПОРНОЙ ПОДУШКИ

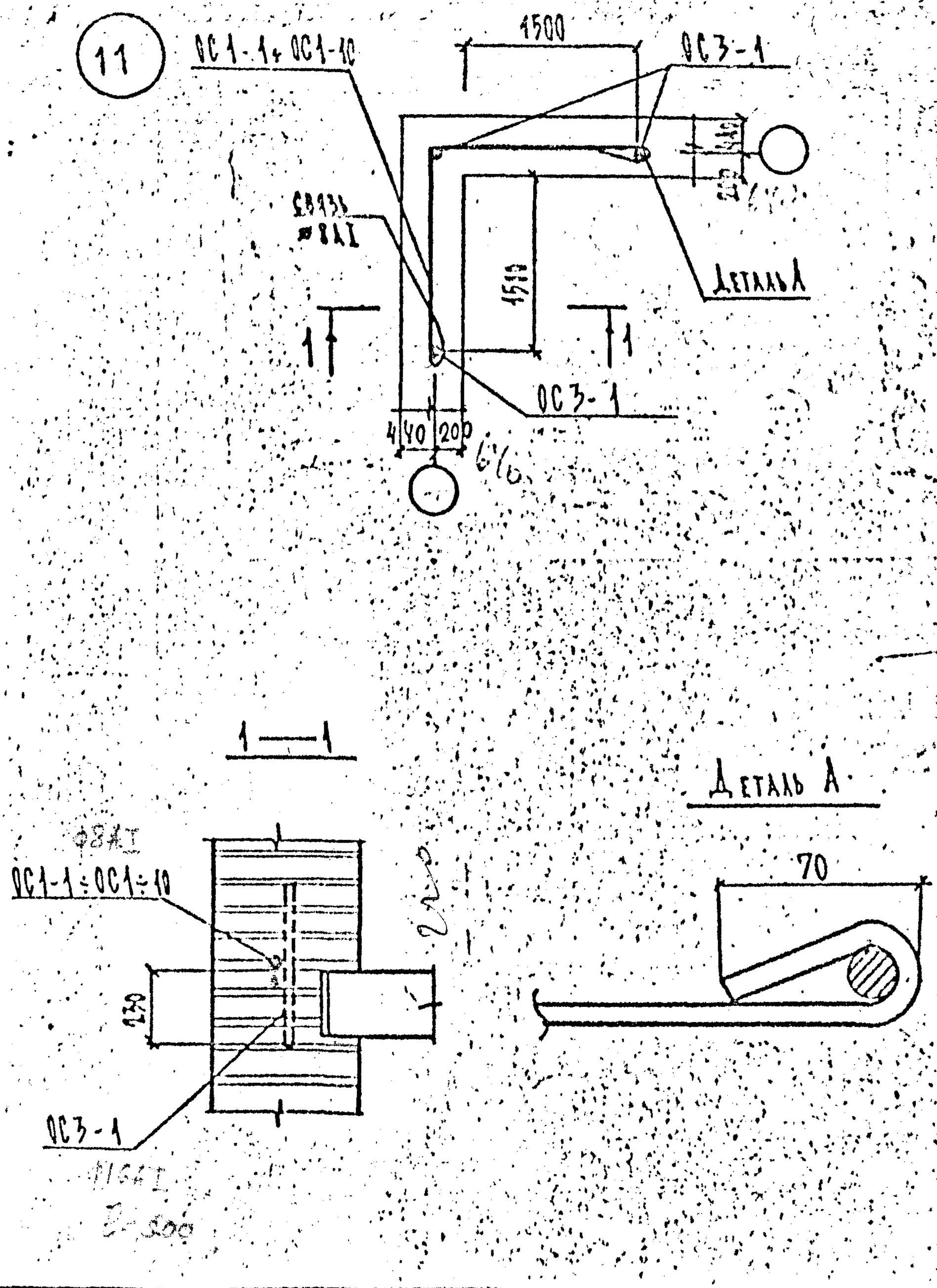

Нач.отд	Бунич		0542	2.030 КЛ-1	6	14	
Гл.конст	Бунич						
Рук.гр	Муратова			Деталь 11	Стадия	Лист	Листов
Провер.	Муратова				Р		1
Разработ	Никифоров				ПЕННИИПРОЕКТ ОКУ		
Исполни	Коптелова						
Н.контр.	Бунич						

Взамен №
Подпись и дата
Инв.№ подл.

Т-583

Формат 11

КЛ

12

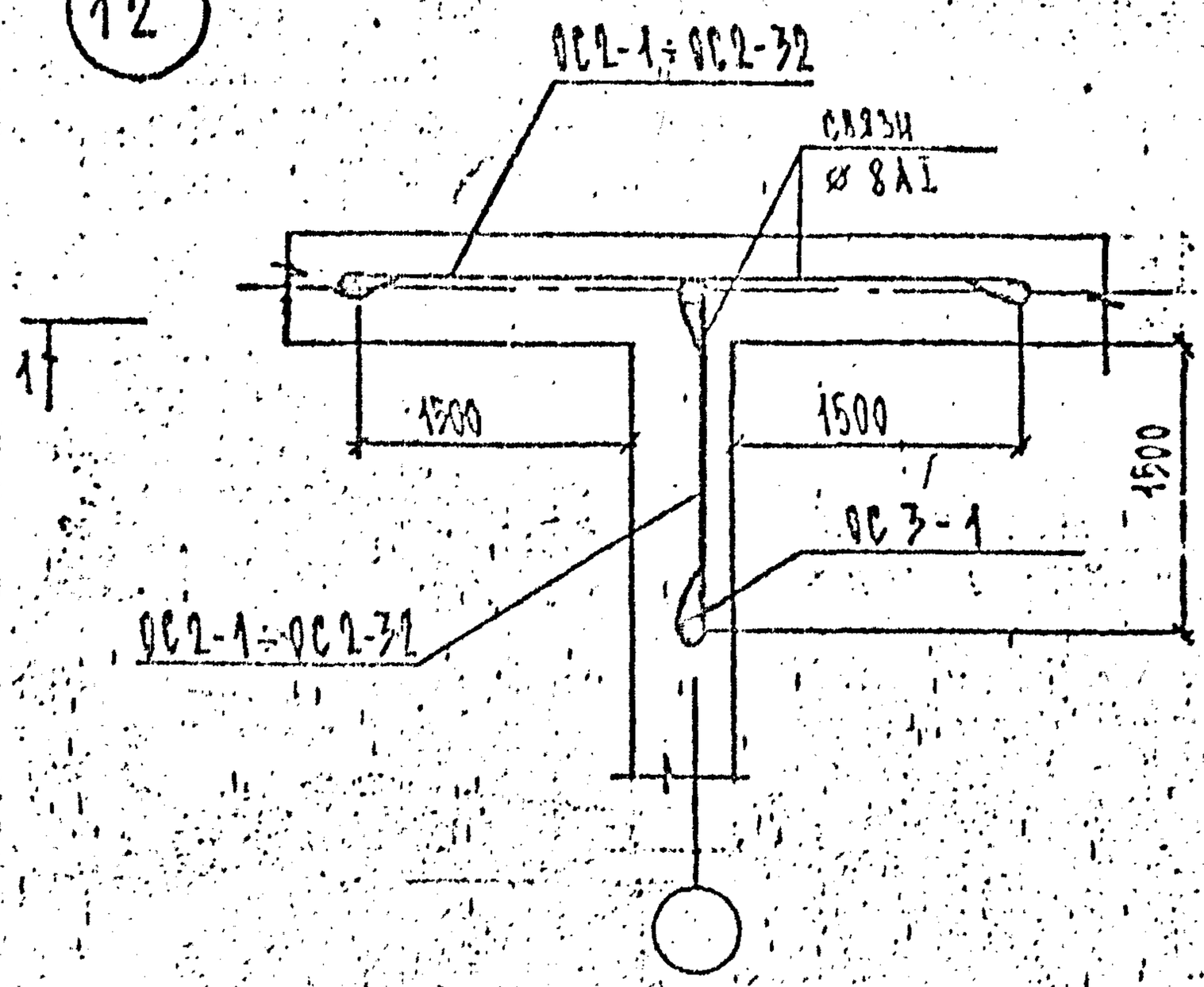

1 — 1

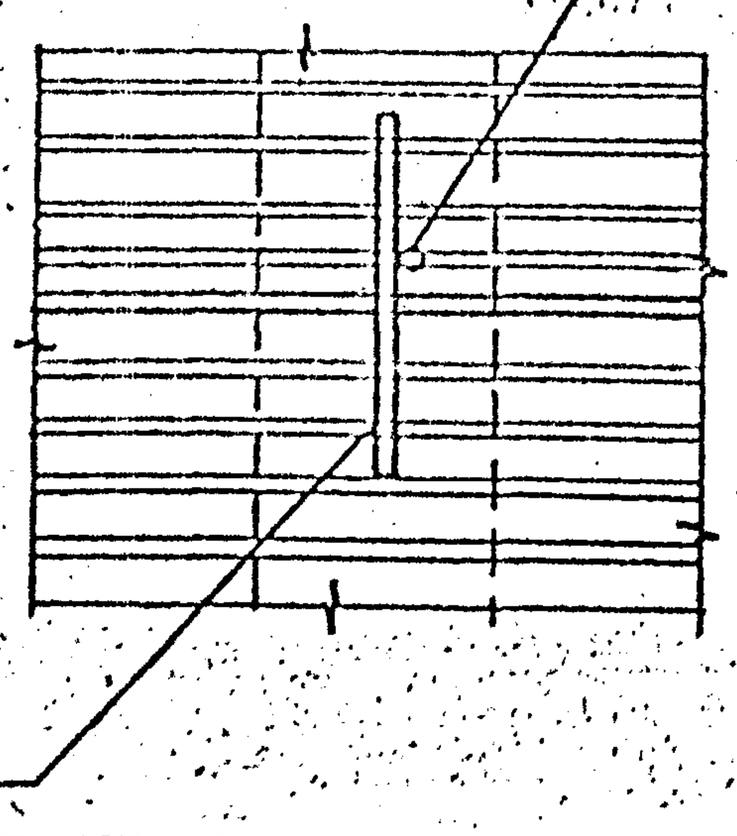

Нач.отд.	Бунич		05.92	2.030 КЛ-1	6	15	
Гл.конст.	Бунич						
Рук.гр.	Муратова			Деталь 12	Стадия	Лист	Листов
Провер.	Муратова				Р		1
Разработ.	Никифоров				ЛЕННИИПРОЕКТ ОКУ		
Исполни.	Коптелова						
Н.контр.	Бунич						

Взам.инв.№ | Подпись и дата | Инв.№ подл.

13

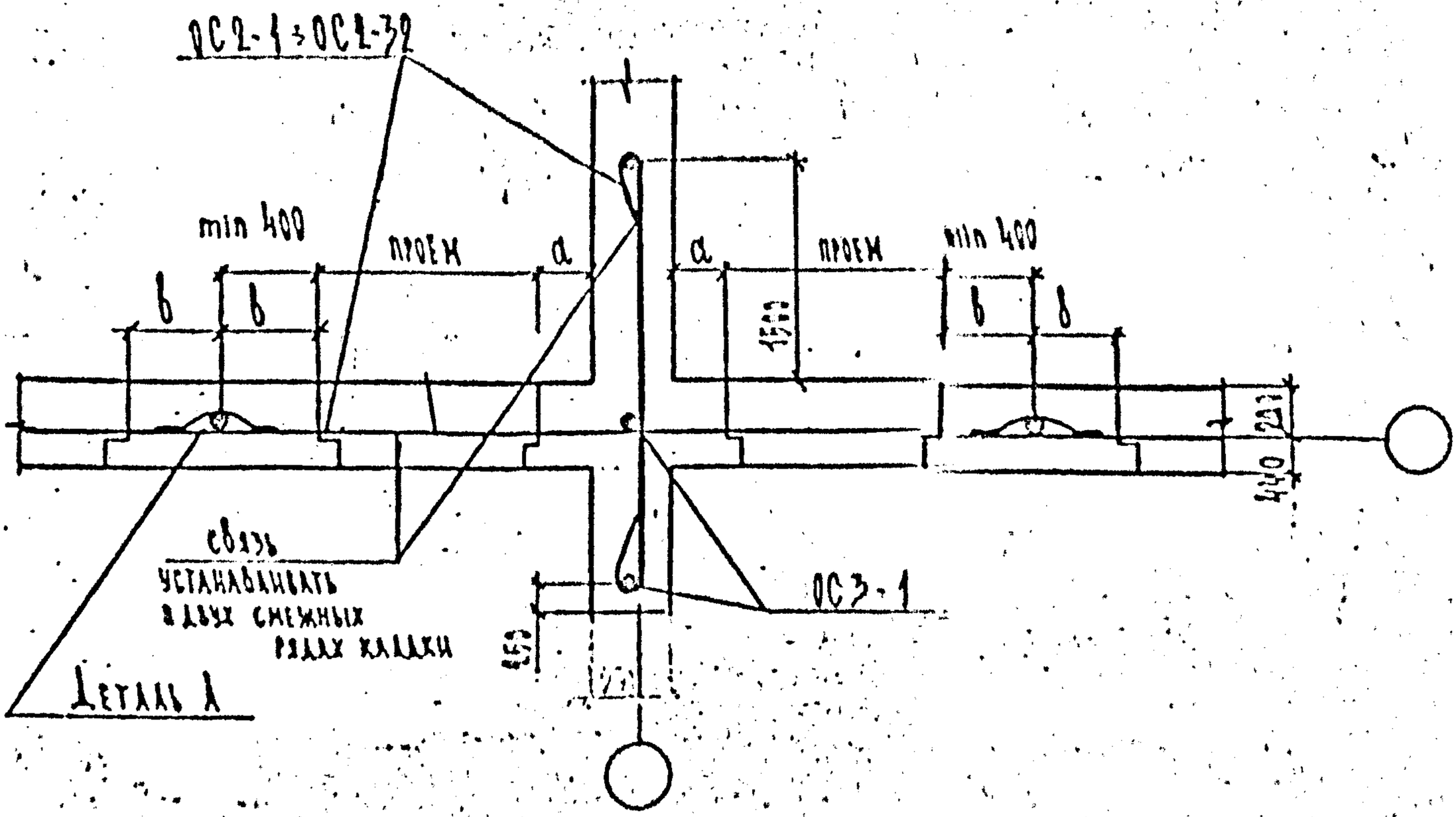

Деталь А

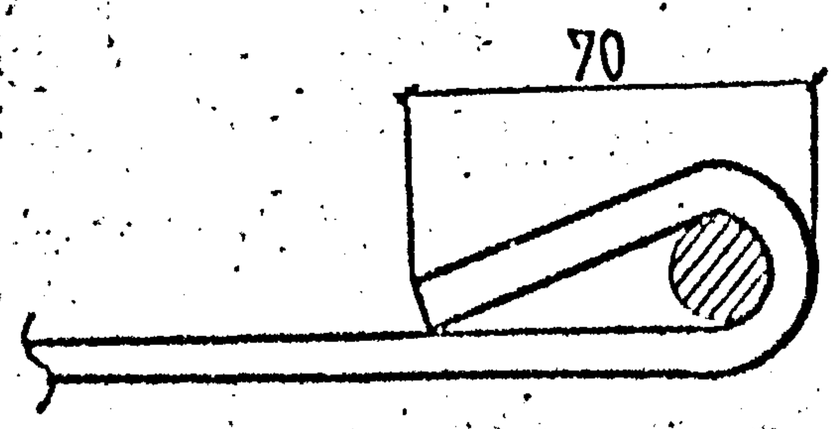

Нач.отд.	БУНИЧ		05.90	2.030 КЛ-1 6 16			
Гл.констр.	БУНИЧ						
Рук.гр.	МУРАТОВА			Деталь 13	Стадия	Лист	Листов
Провер.	МУРАТОВА				Р		1
Разработ.	НИКИФОРОВ				ЛЕННИИПРОЕКТ ОКУ		
Исполни.	КОПТЕЛОВА						
Н.контр.	БУНИЧ						

Подпись и дата | Инв.№ подл. | Взам.инв.№

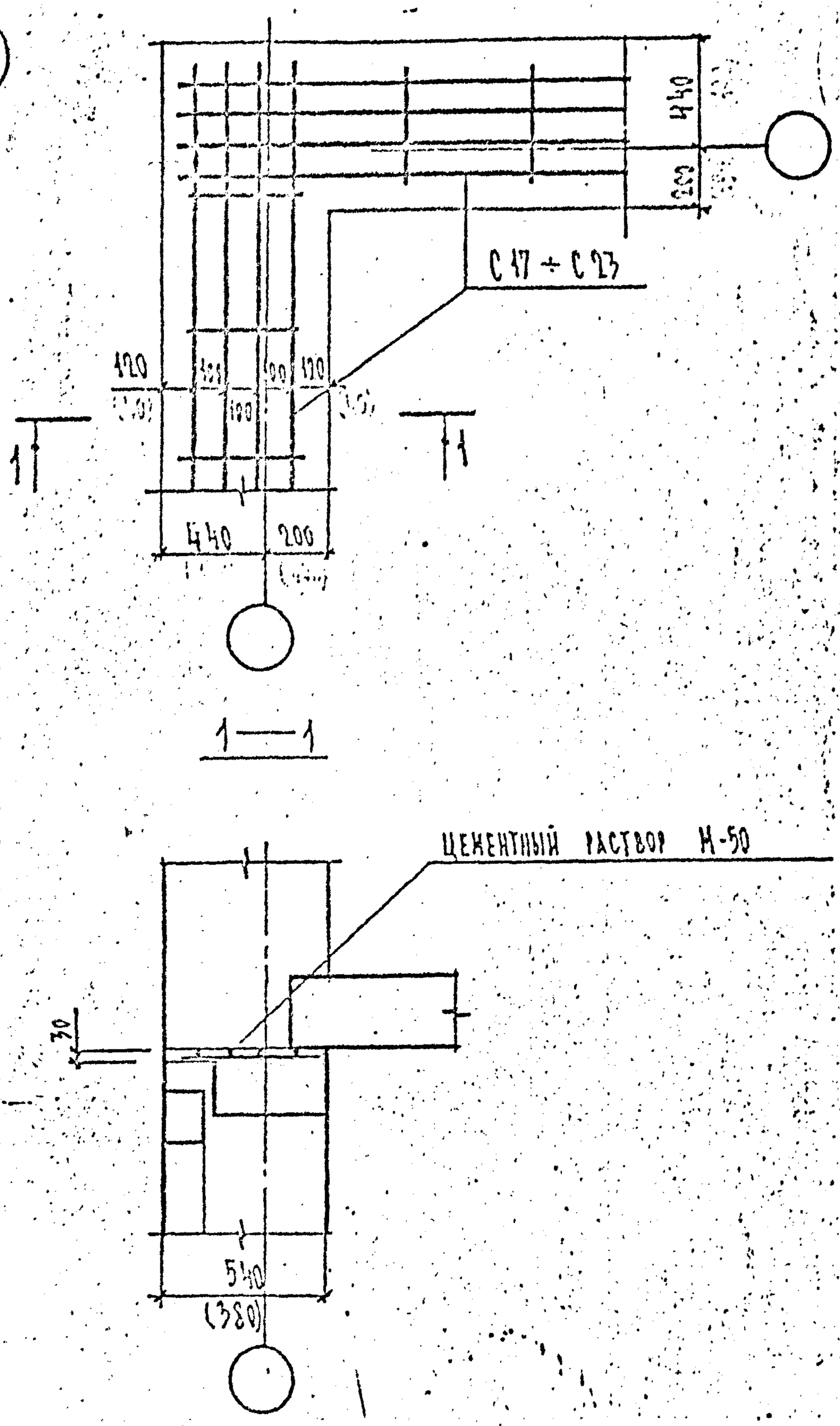

Нач.отд.	Бунич		05.92	2.030 КЛ-1	6	17
Гл.констр.	Бунич					
Рук.гр.	Муратова			Деталь 14	Стадия: Р	Лист: 1 / Листов:
Провер.	Муратова				ЛЕННИИПРОЕКТ ОКУ	
Разработ.	Никифоров					
Исполнил	Коптелова					
Н.контр.	Бунич					

Взам.инв.№ | Подпись и дата | Инв.№ подл.

Формат 11

15

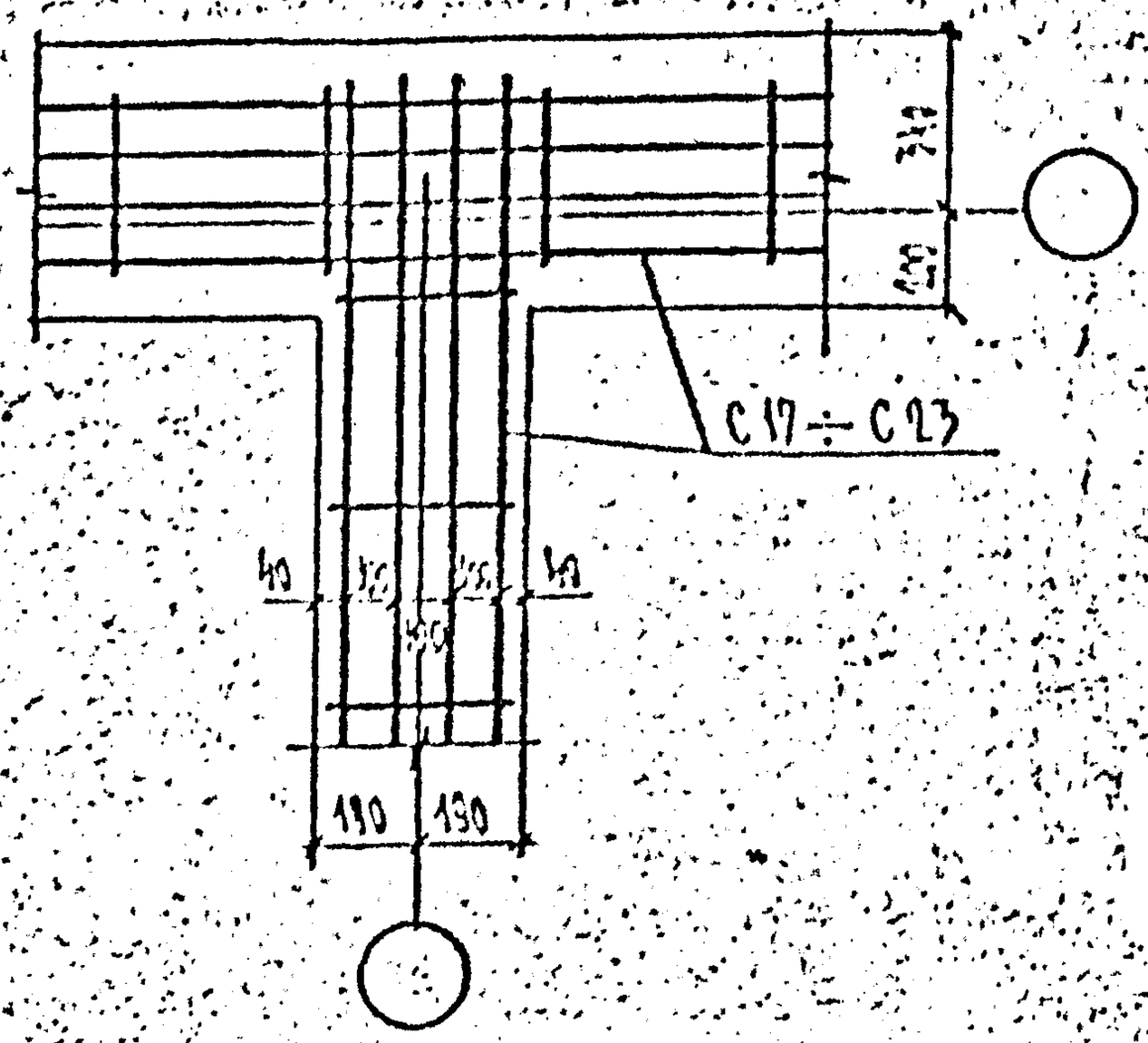

Нач.отд	Бунич		05.92	2.030 КЛ-1: 6 18			
Гл.констр	Бунич						
Рук.гр	Муратова			Деталь 15	Стадия	Лист	Листов
Проект.	Муратова				Р	1	
Разраб.	Шахворов				ПЕННИИПРОЕКТ ОКУ		
Исполни.	Колтелова						
Н.контр.	Бунич						

Формат 11

Подпись и дата | Взам.инв.№ | Инв.№ подл.

Т-583

КЛ

16

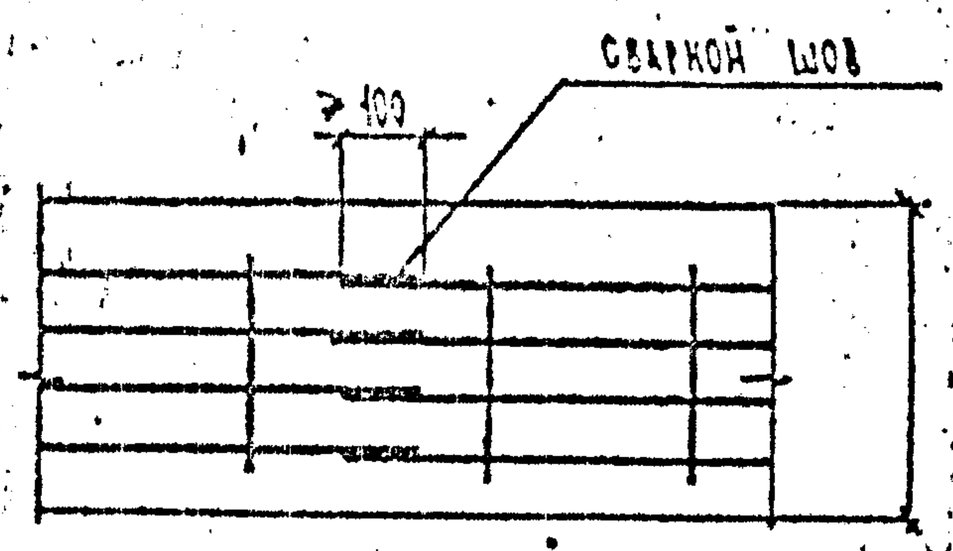

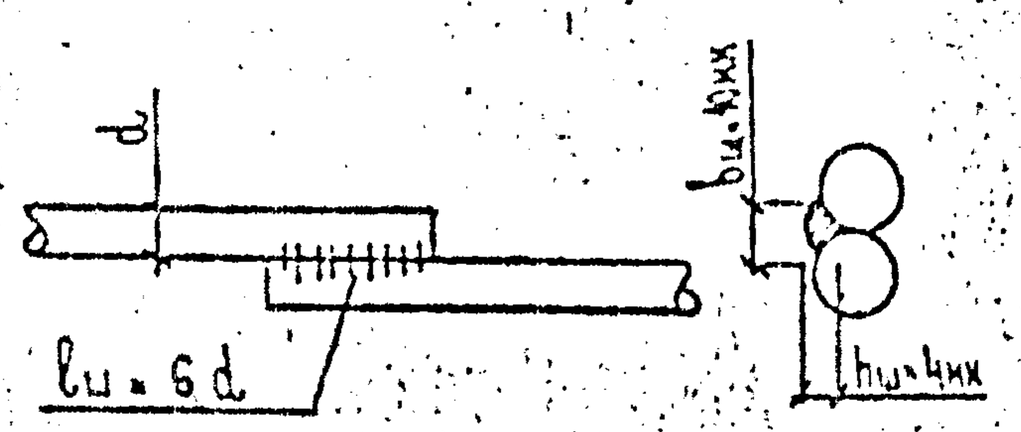

Нач. отд.	Бунич		05.92	2.030 КЛ-1 6 19			
Гл. констр.	Бунич						
Рук. гр.	Муратова			Деталь 16	Стадия	Лист	Листов
Провер.	Муратова				Р		1
Разработ.	Никифоров				ЛЕННИИПРОЕКТ ОКУ		
Исполнит.	Колтелова						
Н.контр.	Бунич						

Согласовано

Взам. инв. №

Подпись и дата

Инв. № подл.

17

ДЕТАЛЬ УСТРОЙСТВА АРМИРОВАННОГО ШВА ПРИ ПЕРЕСЕЧЕНИИ ШВА ПРОЕМОМ

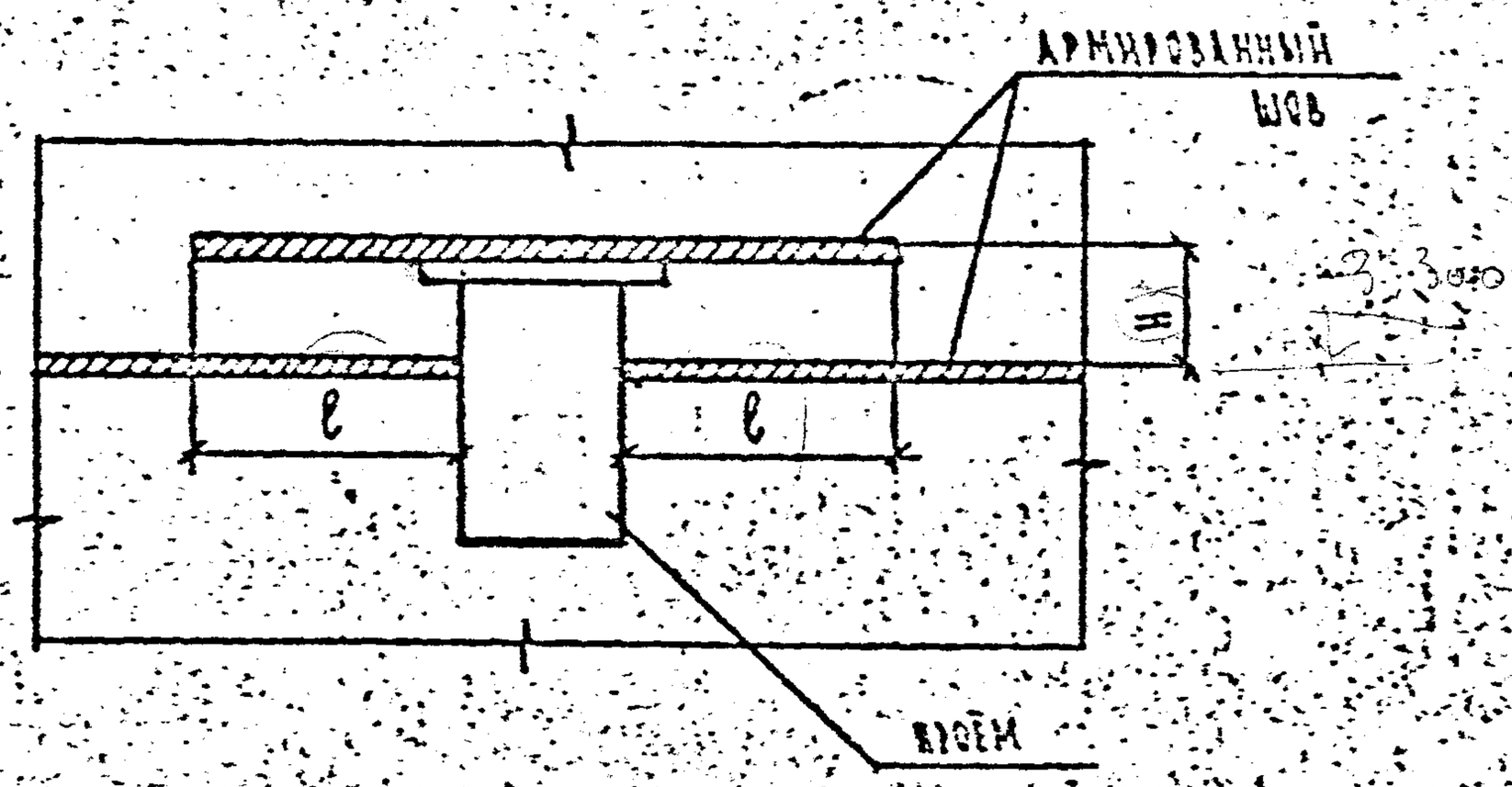

Нач.отд.	Бунич		05.80	2.030.СК-1 б 20		
Гл.спец.	Бунич					
Рук.гр.	Муратова			ДЕТАЛЬ 17	Стадия	Лист	Листов
Провер.	Муратова				Р	1	
Разраб.	Никифорова				ПЕННИИПРОЕКТ СКУ		
Исполн.	Коптелова						
Н.контр.	Бунич						