ИСПОЛНИТЕЛЬНЫЙ КОМИТЕТ ЛЕНИНГРАДСКОГО ГОРОДСКОГО СОВЕТА ДЕПУТАТОВ ТРУДЯЩИХСЯ

ГЛАВНОЕ АРХИТЕКТУРНО-ПЛАНИРОВОЧНОЕ УПРАВЛЕНИЕ

ЛЕНИНГРАДСКИЙ НАУЧНО-ИССЛЕДОВАТЕЛЬСКИЙ И ПРОЕКТНЫЙ ИНСТИТУТ ПО ЖИЛИЩНО-ГРАЖДАНСКОМУ СТРОИТЕЛЬСТВУ

ЛЕННИИПРОЕКТ

ТИПОВЫЕ КОНСТРУКЦИИ И ДЕТАЛИ ЗДАНИЙ И СООРУЖЕНИЙ ДЛЯ СТРОИТЕЛЬСТВА В ЛЕНИНГРАДЕ

СЕРИЯ 2.030 КЛ-1

УЗЛЫ И ДЕТАЛИ КИРПИЧНЫХ СТЕН И ПЕРЕГОРОДОК ЖИЛЫХ И ОБЩЕСТВЕННЫХ ЗДАНИЙ

ВЫПУСК 2

ОБЛИЦОВКА СТЕН АКУСТИЧЕСКИМИ МАТЕРИАЛАМИ

Ленинград

1985

Т-531

ИСПОЛНИТЕЛЬНЫЙ КОМИТЕТ ЛЕНИНГРАДСКОГО ГОРОДСКОГО СОВЕТА ДЕПУТАТОВ ТРУДЯЩИХСЯ

ГЛАВНОЕ АРХИТЕКТУРНО-ПЛАНИРОВОЧНОЕ УПРАВЛЕНИЕ

ЛЕНИНГРАДСКИЙ НАУЧНО-ИССЛЕДОВАТЕЛЬСКИЙ И ПРОЕКТНЫЙ ИНСТИТУТ ПО ЖИЛИЩНО-ГРАЖДАНСКОМУ СТРОИТЕЛЬСТВУ

ЛЕННИИПРОЕКТ

ТИПОВЫЕ КОНСТРУКЦИИ И ДЕТАЛИ ЗДАНИЙ И СООРУЖЕНИЙ ДЛЯ СТРОИТЕЛЬСТВА В ЛЕНИНГРАДЕ

СЕРИЯ 2.030 КЛ-1

УЗЛЫ И ДЕТАЛИ КИРПИЧНЫХ СТЕН И ПЕРЕГОРОДОК ЖИЛЫХ И ОБЩЕСТВЕННЫХ ЗДАНИЙ

ВЫПУСК 2

ОБЛИЦОВКА СТЕН АКУСТИЧЕСКИМИ МАТЕРИАЛАМИ

ВВЕДЕН В ДЕЙСТВИЕ
УКАЗАНИЕМ № 82-9
ОТ 05.08.85 Г

Ленинград
1985

ЛЕННИИПРОЕКТ
ГА. ИНЖ. ТЕХ. ОКУ ПАНОВ
ГА. КОНСТРУКТОР ЗАХАРКИН
Нач. УПР. ЛОВКАЧЕВ
ИНЖ. ОКУ ПЕНЕРСКИЙ
Разработал БУНИЧ
Рассмотрел ИОВАЛЕВА
Согласовано
Гл. инж. проекта
Нормоконтролер
ВНОСЕНИЯ ИЗМЕНЕНИЙ
Дата Рег. № Подпись Фамилия

Номер изм.	Основание изменений	Краткое содержание изменений	Номера листов			Подписи	
			корректировка	дополнение	аннулирование	ГИП, ГАП	Гл.спец.

Согласовано

Взам.инв.№

Подпись и дата

Инв.№ подл.

НАЧ.ОТД.	ПЕТЕРСКИЙ		08.89	2.030 КЛ-1 — 2. ИК
ГЛ.КОНСТ.	БУНИН		-"-	
ГЛ.АРХ.	ЗЮЛЬФУГАРОВ		-"-	
Н.КОНТР.	БУНИН		-"-	ИНФОРМАЦИОННАЯ КАРТА
ПРОВЕР.	ИОВЛЕВА		-"-	
РАЗРАБ.	—	—	—	
ИСПОЛН.	БОРОВИЦКАЯ		-"-	

Стадия	Лист	Листов
Р	1	1

ЛЕННИИПРОЕКТ ОКУ

Номер выпуска	Наименование выпуска	Документ утверждения	Документ изменения
Выпуск 1	Облицовка стен жилых зданий фасадной железобетонной плитой	Указание N 108-ц от 28.12.84г	
Выпуск 2	Облицовка стен акустическими материалами.	Указание N 82-ц от 05.08.85г	

Согласовано

Взам.инв.№

Подпись и дата

Инв.№ подл.

Нач.отд.	Печерский		08.89
Гл.конст.	Бунич		"
Гл.арх.	Зюльфугаров		"
Н.контр.	Бунич		"
Пробар.	Иовлева		"
Разработ.	—	—	—
Исполнил	Боровицкая		"

2.030 КЛ-1 — 2. СС

Состав серии

Стадия	Лист	Листов
Р	1	1

ЛЕННИИПРОЕКТ ОКУ

Т-583

Формат 11

Обозначение	Наименование	№ стр.	Примечание
	Обложка	—	
2.030 КЛ-1	Титульный лист	1	
2.030 КЛ-1—2. ИК	Информационная карта	2	
СС	Состав серии	3	
С	Содержание	4÷7	
ПЗ	Пояснительная записка	8÷12	
01	Акустическая обработка стен асбестоцементными перфорированными плитами /крепление к деревянному каркасу/.	13÷15	
02	Акустическая обработка стен асбестоцементными перфорированными плитами /крепление алюминиевыми раскладками/.	16÷18	
03	Акустическая обработка стен асбестоцементными перфорированными плитами /крепление к металлическому каркасу/.	19÷21	
04	Акустическая обработка стен звукопоглощающими гипсокартонными перфорированными плитами «АГШТ».	22÷24	

Взам. инв. № | Подпись и дата | Инв. № подл.

Нач. отд.	Печерский		08.84
Гл. конст.	Бунич		"
Гл. арх.	Юдифугаров		"
Н. контр.	Бунич		"
Провер.			"
Разраб.	—	—	—
Исполн.	Боровицкая		"

2.030 КЛ-1 — 2. С

Содержание

Стадия	Лист	Листов
Р	1	4

ЛЕННИИПРОЕКТ
ОКУ

Обозначение	Наименование	№ стр.	Примечание
2.030 КЛ-1—2. 05	АКУСТИЧЕСКАЯ ОБРАБОТКА СТЕН		
	ПЛИТАМИ ПА/О; ПА/С.	25÷27	
06	АКУСТИЧЕСКАЯ ОБРАБОТКА СТЕН		
	ПЛИТАМИ «СИЛАКПОР»	28÷30	
07	АКУСТИЧЕСКАЯ ОБРАБОТКА СТЕН		
	ЛИТЫМИ ГИПСОВЫМИ ПЛИТАМИ.	31÷33	
08	АКУСТИЧЕСКАЯ ОБРАБОТКА СТЕН		
	ПЛИТАМИ «АКМИГРАН»	34÷36	
09	АКУСТИЧЕСКАЯ ОБРАБОТКА СТЕН		
	ДЕКОРАТИВНЫМИ ГИПСОВЫМИ		
	ПЛИТАМИ	37÷39	
10	АКУСТИЧЕСКАЯ ОБРАБОТКА СТЕН		
	БЛОКАМИ ИЗ ВИНИПОРА ПОЛУЖЕСТ-		
	КОГО.	40÷42	
11	АКУСТИЧЕСКАЯ ОБРАБОТКА СТЕН		
	МИНЕРАЛОВАТНЫМИ ПЛИТАМИ		
	И ДЕРЕВЯННЫМИ РЕЙКАМИ.	43÷45	
12	АКУСТИЧЕСКАЯ ОБРАБОТКА СТЕН		
	ЗВУКОПОГЛОТИТЕЛЕМ, ЗАТЯНУТЫМ		
	ПРОВОЛОЧНОЙ ТКАНОЙ СЕТКОЙ	46÷48	
13	АКУСТИЧЕСКАЯ ОБРАБОТКА СТЕН		
	ДРЕВЕСНО-ВОЛОКНИСТЫМИ И		
	ДРЕВЕСНО-СТРУЖЕЧНЫМИ		
	ПЛИТАМИ.	49÷51	
14	АКУСТИЧЕСКАЯ ОБРАБОТКА СТЕН		

Взам. инв. №

Подпись и дата

Инв. № подл.

Обозначение	Наименование	№ стр	Примечание
	ЗВУКОПОГЛОЩАЮЩИМИ АСБЕСТО-		
	ЦЕМЕНТНЫМИ ПЕРФОРИРОВАННЫМИ		
	ПЛИТАМИ.	52÷54	
2.030 КЛ-1—2. 15	АКУСТИЧЕСКАЯ ОБРАБОТКА СТЕН		
	АЛЮМИНИЕВЫМИ ШТАМПОВАННЫ-		
	МИ ПЛИТАМИ.	55÷57	
16	АКУСТИЧЕСКАЯ ОБРАБОТКА СТЕН		
	АЛЮМИНИЕВЫМ КАТАНЫМ		
	ПРОФИЛЕМ СПА-1532.	58÷60	
17	АКУСТИЧЕСКАЯ ОБРАБОТКА СТЕН		
	АЛЮМИНИЕВЫМИ РЕЙКАМИ		
	ЛАГ-4Н.	61÷63	
18	АКУСТИЧЕСКАЯ ОБРАБОТКА СТЕН		
	ПЛОСКИМИ АСБОЦЕМЕНТНЫМИ		
	ЛИСТАМИ / КРЕПЛЕНИЕ К ДЕРЕВЯН-		
	НОМУ КАРКАСУ/.	64÷66	
19	АКУСТИЧЕСКАЯ ОБРАБОТКА СТЕН		
	ПЛОСКИМИ АСБОЦЕМЕНТНЫМИ		
	ЛИСТАМИ / КРЕПЛЕНИЕ АЛЮМИНИ-		
	ЕВЫМИ РАСКЛАДКАМИ/.	67÷69	
20	АКУСТИЧЕСКАЯ ОБРАБОТКА СТЕН		
	ПЛОСКИМИ АСБЕСТОЦЕМЕНТНЫМИ		
	ЛИСТАМИ / КРЕПЛЕНИЕ К МЕТАЛ-		
	ЛИЧЕСКОМУ КАРКАСУ/.	70÷72	
21	КРЕПЕЖНЫЙ ЭЛЕМЕНТ	73	

Подпись и дата

Инв.№ подл.

Обозначение	Наименование	№ стр	Примечание
2.030 КЛ-1 — 2.21-01	Крепежный элемент. ПО3 1.	74	
22	ПЛАСТИНА ПРИЖИМНАЯ	75	
23	ЗАЖИМ	76	
24	НАПРАВЛЯЮЩАЯ II	77	
25	ПОДВЕСКА	78	
26	НАПРАВЛЯЮЩАЯ I	79	
27	ШАЙБА	80	

Взам инв №

Подпись и дата

Инв.№ подл.

I. ОБЩАЯ ЧАСТЬ.

I.I. Настоящая серия содержит материалы для проектирования облицовки стен акустическими материалами, предназначенные для применения при проектировании и строительстве жилых и общественных зданий в Ленинграде и его пригородах.

I.2. В настоящем альбоме включены типы акустической обработки стен, наиболее часто применяемые в проектах.

I.3. При разработке деталей использована серия 858, альбом II, разработанная ГСПИ МС СССР, Москва, 1979 г.

I.4. Выбор типа акустической облицовки стен выполнять с учётом требований к отделке помещений глав СНиП для общественных зданий (нормы проектирования).

I.5. Материалы, применяемые для акустической облицовки стен, приведены в таблице на страницах I0; II; I2.

Материалы, применяемые в конкретном проекте, должны быть согласованы с Главленинградстроем на стадии технических условий.

I.6. Акустическая обработка стен (из плит АГШ, "Акмигран", "Силакпор;" звукопоглощающих литых гипсовых плит, плит ПА/С; ПА/О; ПА/Д может быть применена в помещениях с относительной влажностью от 60 до 70%. Монтаж плит производится только в сухом помещении при положительных температурах.

I.7. Облицовку стен из плит "Силакпор" рекомендуется устраивать выше уровня их возможного повреждения.

I.8. Марка стеклоткани, вид звукопоглотителя, вид отделки панели определяются конкретным проектом по заданию сектора акустики инженерного отдела.

2. КОНСТРУКЦИЯ, ПРОИЗВОДСТВО РАБОТ.

2.I. В качестве каркаса для акустической облицовки стен приняты бруски из древесины хвойных пород, уголки равнобокие из

Нач отд	Печерский		08.85	2.030 КЛ-1 — 2. ПЗ		
Гл.констр	Бунич		-"-			
Н контр	Бунич		-"-	ПОЯСНИТЕЛЬНАЯ ЗАПИСКА	Стадия	Лист	Листов
Провер.	Иовлева		-"-		Р	1	5
Разработ.					ЛЕННИИПРОЕКТ ОКУ		
Исполнил	Чернов		-"-				

Подпись и дата

Инв.№ подл.

Взам.инв.№

стали Вст3 кп2 ГОСТ 380-71[x], алюминиевые направляющие из сплава АД 31-Т5.

2.2. Крепление акустических облицовок к каркасу производится на шурупах, гвоздях, клее.

2.3. Возможно крепление плит "Агмигран" и "Силакпор" непосредственно к стенам и перегородкам с помощью клеящей каучуковой мастики КН-2, КН-3 ГОСТ 24064-80.

2.4. Элементы металлического каркаса и тканую проволочную сетку окрасить масляной краской до установки.

2.5. После монтажа акустических плит, при необходимости, возможна разовая покраска их тонким слоем водоэмульсионной краски ВА-27 с последующей прочисткой перфорации.

2.6. Алюминиевые профили должны быть покрыты цветной или бесцветной анодной пленкой. Алюминиевые профили и их монтаж должны соответствовать требованиям ТУ-400-2-158-73.

2.7. Рыхловолокнистый звукопоглотитель перед установкой в деревянную облицовку оборачивается стеклотканью.

2.8. Транспортировка, хранение акустических материалов осуществляется согласно стандартам на соответствующие материалы.

3. ПРОТИВОПОЖАРНЫЕ ТРЕБОВАНИЯ.

3.1. Выбор типа акустической обработки выполнять с учётом противопожарных требований к отделке помещений СНиП II-2-80 " Противопожарные нормы проектирования зданий и сооружений" и соответствующих глав СНиП для общественных зданий(нормы проектирования).

3.2. При облицовке стен сгораемыми материалами, воздушные прослойки между облицовкой и конструкциями должны быть разделены диафрагмами из несгораемых или трудносгораемых материалов на отсеки площадью не более 3 $м^2$.

3.3. Деревянные каркасы и облицовка должны быть подвергнуты глубокой антипиреновой пропитке с поглощением солей не менее 75 $кг/м^3$.

Таблица I

Перечень материалов и изделий для акустической отделки помещений

Назначение	№ п п	Наименование, тип, марка	Стандарт	Предприятие-изготовитель	Размеры, мм
Звукопоглощающие облицовки, материалы	I	Плиты звукопоглощающие гипсовые (литые) типа "Москва"	ОСТ 2I-26-76	Объединение по производству строительных материалов, деталей и конструкций "Победа"	600x600x55
	2	То же, типа "Мелодия"	То же	То же	600x600x38
	3	Плиты звукопоглощающие гипсокартонные перфорированные	ТУ 400-I-283-82	Комбинат облицовочных и строительных материалов (Ленинград)	500x500xI0
	4	Плиты звукопоглощающие из газосиликата типа "Силакпор" (следующих рисунков: "Струна", "Волна", "Амфитеатр", "Лунная поверхность", "Арктика", "Нида", "Пирамида")	ОСТ 2I-22-76	Вильнюсская опытно-производственная база "ВНИИтеплоизоляция"	450x450 и 400x x400 толщина 35, 40 и 45
	5	Плиты звукопоглощающие асбестоцементные перфорированные	РСТ Латв. ССР 475-74	Рижский цементно-шиферный завод	I200x600x5,5
	6	Плиты звукопоглощающие минераловатные типа "Акмигран"	ГОСТ 17918-72	Павшинский комбинат термозвукоизоляционных и гипсовых изделий (г.Красногорск, Московской обл.)	300x300x20
	7	Плиты ПА/О, ПА/С, ПА-Д	ТУ 2I-24-60-77	Комбинат асбестоцементных изделий "Красный строитель" (г.Воскресенск Московской области)	500x500x20
	8	Комплект алюминиевых элементов для реечных подвесных потолков типа ЛАК ОЗ-60: марка лицевой рейки ЛАК-4	ТУ 33-I947-76	Воронежский завод строительных алюминиевых конструкций им. Ф.Б.Якубовского	6000x3I8x0,6
	9	Комплект алюминиевых элементов для панельных подвесных потолков типа ЛАП С6-С6: марка лицевой панели ШП-6	То же	То же	600x600x0,6
	I0	Плиты алюминиевые для подвесных потолков штампованные (перфорированные)	ТУ 40I-07-530-80	Красногвардейский механический завод, производство № 2 (Ленинград)	500x500x(30)

Взам.инв.№ | Подпись и дата | Инв.№ подл.

Таблица I продолжение

Назначение	№ п п	Наименование, тип, марка	Стандарт	Предприятие-изготовитель	Размеры, мм
Звукопоглощающие облицовки, материалы	II	Ультратонкое штапельное базальтовое полотно (плотностью I0, I5,20 и 25 кг/м3)	ТУ 550-2-44-72	Ивотский стекольный завод (г.Ивот Брянской обл.)	Диаметр волокна 0,6 – I мкм Длина волокон I0, 20
	I2	Супертонкое стеклянное щелочное волокно (плотностью I5, 20,32 и 45 кг/м3)	ТУ 2I-0I-224-75	Ирпенский комбинат "Прогресс" Беличского НПО "Теплоизоляция" (Киевская обл.)	II00xI050x200 не более
	I3	Вата минеральная (плотностью 85 и I00 кг/м3)	ГОСТ 4640-84	Объединение по производству строительных материалов, деталей и конструкций "Победа"	
	I4	Маты из штапельного стеклянного волокна на синтетическом связующем (~~[illegible]~~, ~~[illegible]~~, ~~[illegible]~~ и ~~[illegible]~~) МС-35 МС-50 плотностью 35 и 50 кг/м³	ГОСТ I0499-78	Стекольные заводы: Саратовский; Саловатский; Ивотский; „Восстания", Чудово Новгородской обл./Константиновский Марефанский /Харьковская обл./	500; 900; 1000; 1500 толщина: 30; 40; 50 60; 70; 80.
	I5	Пленка полиэтилентерефталатная	ГОСТ 24234-80	Предприятие п/я А-7ICI.	толщина 0,025
	I6	Пленка полиэтиленовая	ГОСТ I0354-82		длина рулона 25м не более ширина 500 600 толщина 0,0I-0,5
Отделочные материалы и изделия	I7.	Винипор полужесткий	ТУ 6-05-301-09-78	Нелидовский завод пластических масс	500 × 600 × 20
	I	Плиты гипсовые декоративные (рельефные)	ТУ 2I-3I-I0-75	Объединение по производству строительных материалов, деталей и конструкций "Победа"	600x600x38
	2	Листы гипсокартонные	ГОСТ 6266-8I	Комбинат облицовочных и строительных материалов (Ленинград)	2500xI200xI4
	3	Панели стеновые на основе гипсокартонных листов с декоративным покрытием "Декорот" типы I-X, I-УП	ТУ 40I-08-597--8I	То же	
	4	Плиты древесно-волокнистые (твердые)	ГОСТ 4598-74	Дубровский деревообрабатывающий комбинат	3600-I200xI600 x 3 (4,5 и 6)
	5.	Изделия из алюминия	ГОСТ 4784-74*	Воронежский з-д строительных алюминиевых конструкций им. Ф.Б. Якубовского	

Взам.инв. № | Подпись и дата | Инв.№ подл.

Таблица I продолжение

Назначение	№ пп	Наименование, тип, марка	Стандарт	Предприятие-изготовитель	Размеры, мм
Отделочные материалы и изделия	6	Плиты древесно-волокнистые (твердые) то же, с лакокрасочным покрытием	ГОСТ 8904-81	Усть-Ижорский фанерный завод ПО "Мосасботермокомбинат" (г.Железнодорожный Московской обл.)	2700хI700х3,2 (4,0)
	7	То же, декоративные с рисунком под ценные породы древесины	То же	То же	То же
	8	Плиты древесностружечные	ГОСТ I0632-77	П.О. "Лендревпром"	3500хI830хI9 ÷ 25
	9	Листы асбестоцементные плоские	ТУ I2.48.I03-82	Пикалевский глиноземный комбинат	3600(3000,2800, 2400,I500,I200х хI500 3000(2800)хI200 толщ.6,8 и I0
Звукоизоляционно-прокладочные и другие материалы	I	Плиты теплоизоляционные минераловатные на синтетическом связующем (плотностью 75кг/м3)	ГОСТ 9573-82	Объединение по производству строительных материалов, деталей и конструкций "Победа"	I000х500х60
	2	Маты теплоизоляционные стекловолокнистые	ГОСТ I0499-78	ПО "Мосасботермокомбинат" (г.Железнодорожный Московской обл.)	6000хI500х60
	3	Сетки проволочные тканые	ГОСТ 3826 - 82		

Взам.инв. № | Подпись и дата | Инв.№ подл.

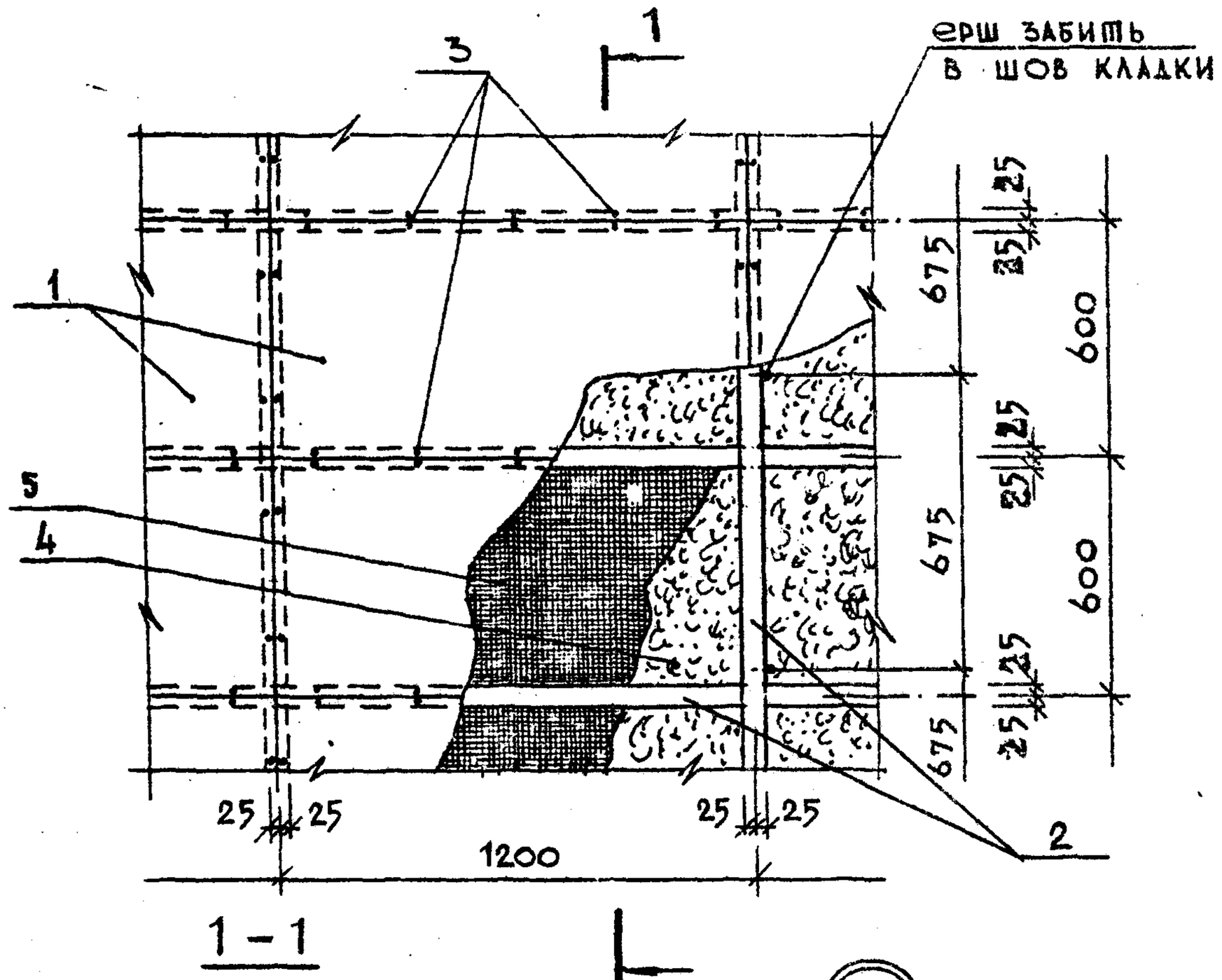

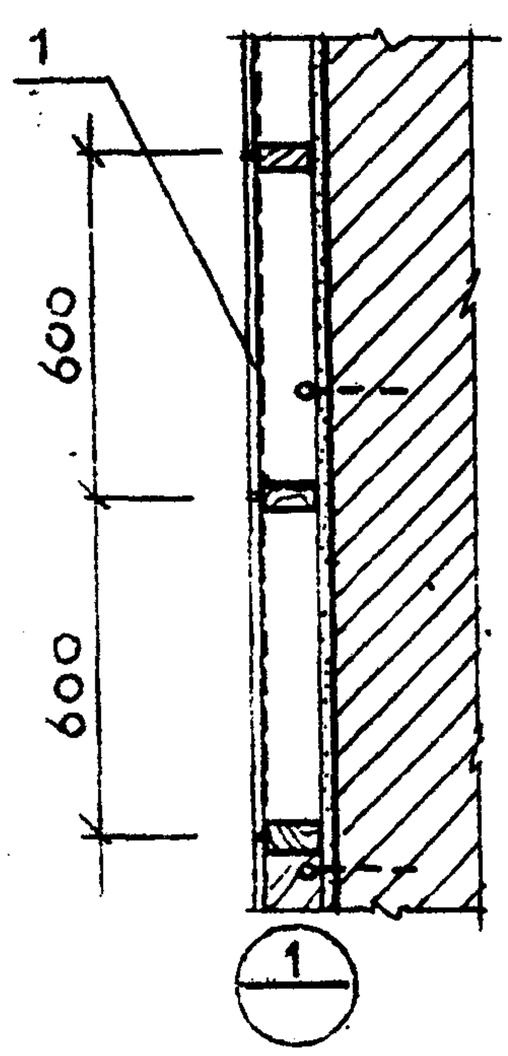

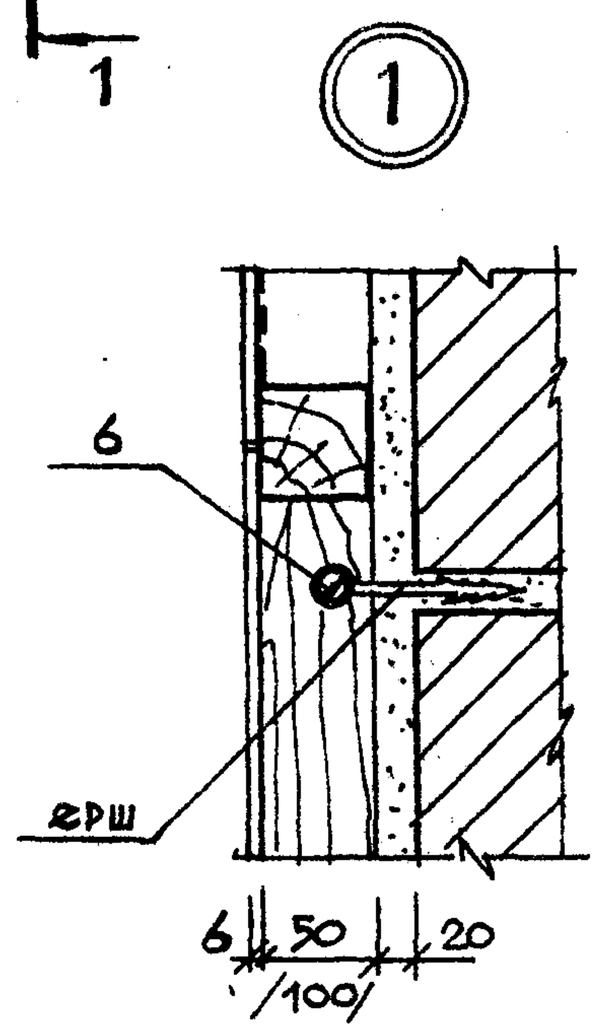

Нач. отд	Пенерский		08.85
Гл. конст	Бунин		08.85
Гл. арх.	Зюльфутяров		08.85
Норм. конт	Бунин		08.85
Провер.	Майзлина		08.85
Разработ.	Дремлюг		08.85
Исполнил	Дремлюг		08.85

Подпись и дата

Инв.№ подл. | Взам.инв.№

2.030 КЛ-1 – 2. 01

Акустическая обработка стен асбестоцементными перфорированными плитами /крепление к деревянному каркасу/

Стадия	Лист	Листов
Р	1	3

ЛЕННИИПРОЕКТ ОКУ

Формат 11

Т-583

КЛ

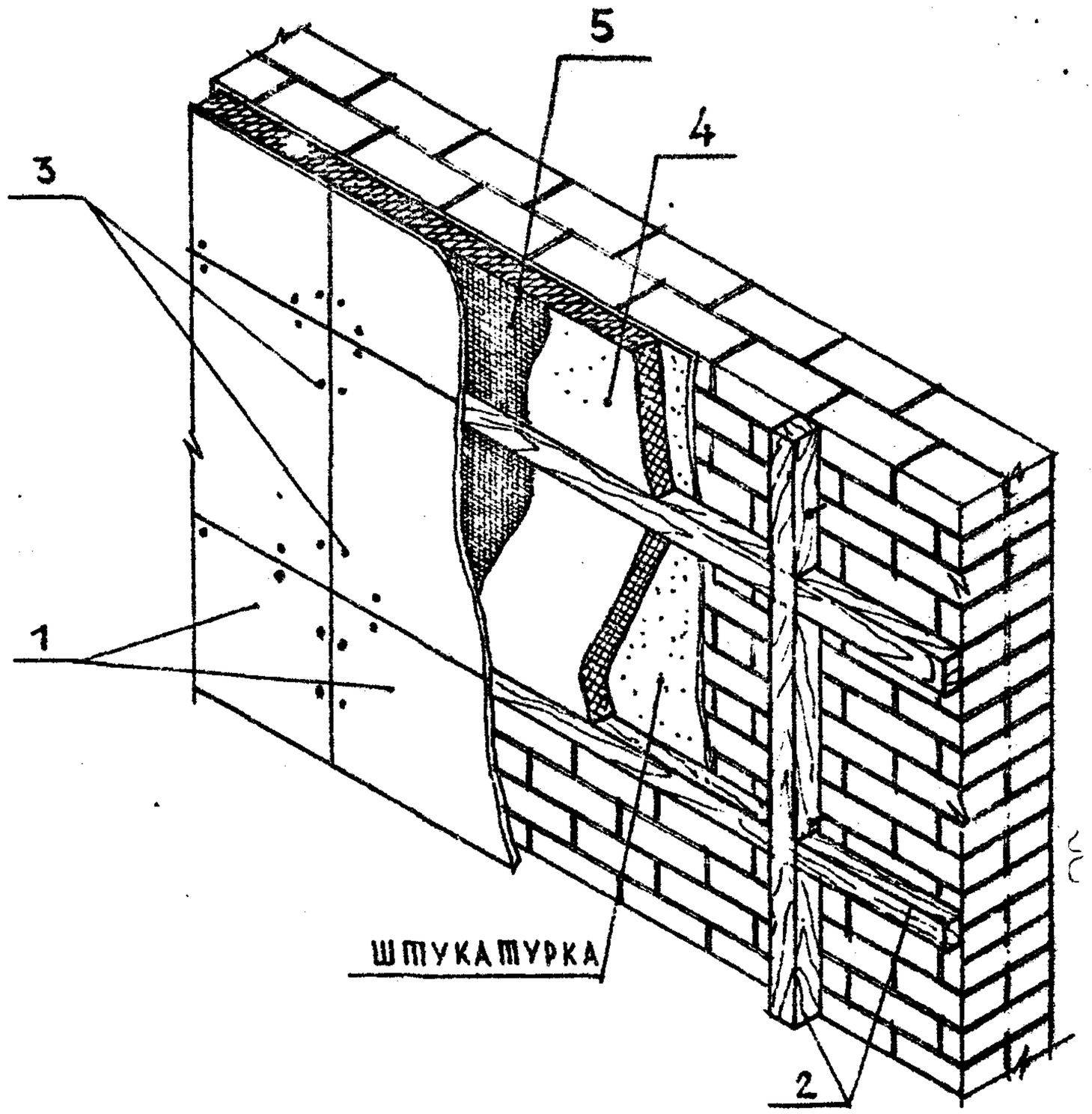

Взам.инв. №

Подпись и дата

Инв.№ подл.

2.030 КЛ-1 – 2.01

Лист 2

Т-584

Формат 11

КЛ

РАСХОД МАТЕРИАЛОВ НА 10 М² АКУСТИЧЕСКОЙ ОБРАБОТКИ СТЕН

№№ поз.	НАИМЕНОВАНИЕ ЭЛЕМЕНТА	СЕЧЕНИЕ /ММ/	ЕД. ИЗМ.	ОБЩЕЕ КОЛ-ВО	МАТЕРИАЛ ГОСТ
1	ПЛИТА АСБЕСТОЦЕМ. ПЕРФОРИРОВАННАЯ	1200×600×5,5	шт / м²	14 / 10,0	РСТ ЛАТВ. ССР 475-74
2	ДЕРЕВЯННЫЕ БРУСКИ	50×50/h/	п.м / м³	25 / 0,06	ГОСТ 8486-66
	ДЕРЕВЯННЫЕ БРУСКИ	50×100/h/	п.м / м³	25 / 0,13	ГОСТ 24454-80
3	ШУРУПЫ	А3×30.09.1	шт / кг	200 / 0,27	ГОСТ 1145-80*
4	ЗВУКОПОГЛОТИТЕЛЬ	ПО ПРОЕКТУ			—
5	СТЕКЛОТКАНЬ	ПО ПРОЕКТУ			—
6	ШУРУПЫ	А4×40.09.1	шт / кг	20 / 0,063	ГОСТ 1145-80*

Взам. инв. №

Подпись и дата

Инв. № подл.

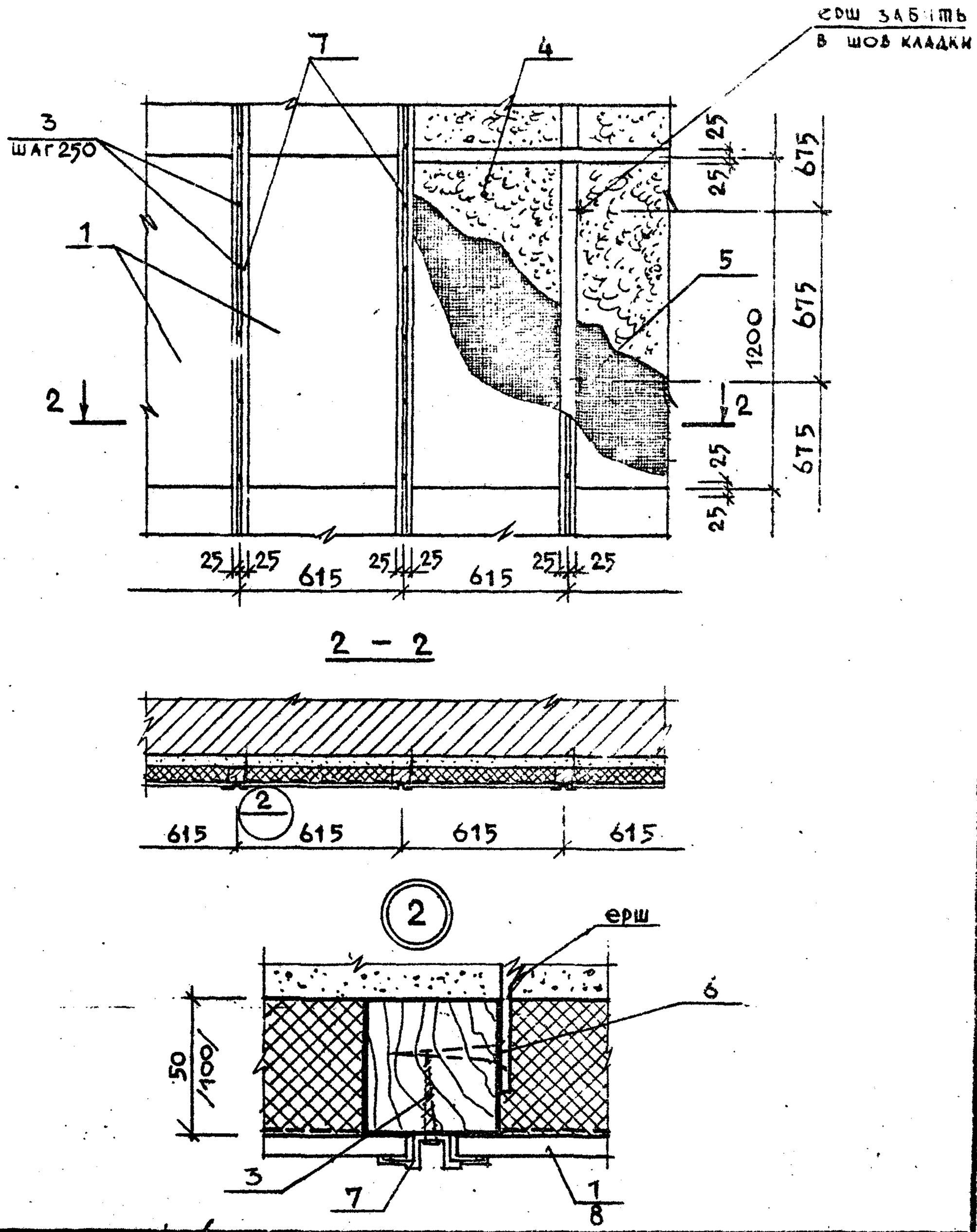

нач.отд	Печерский		08.86	2.030 КА-1 – 2. 02
гл.конст	Бунич		–"–	
гл. арх	Зюльфугаров		–"–	
норм.конт	Бунич		–"–	Акустическая обработка стен асбестоцементными перфорированными плитами /крепление алюминиевыми раскладками/
Пров.	Мальлина		–"–	Стадия: Р; Лист: 1; Листов: 3
Разработ.	Дремлюг		–"–	ЛЕННИИПРОЕКТ ОКУ
Исполнил	Дремлюг		–"–	

Согласовано

Взам.инв.№

Подпись и дата

Инв.№ подл.

Т-583

Формат 11

КА

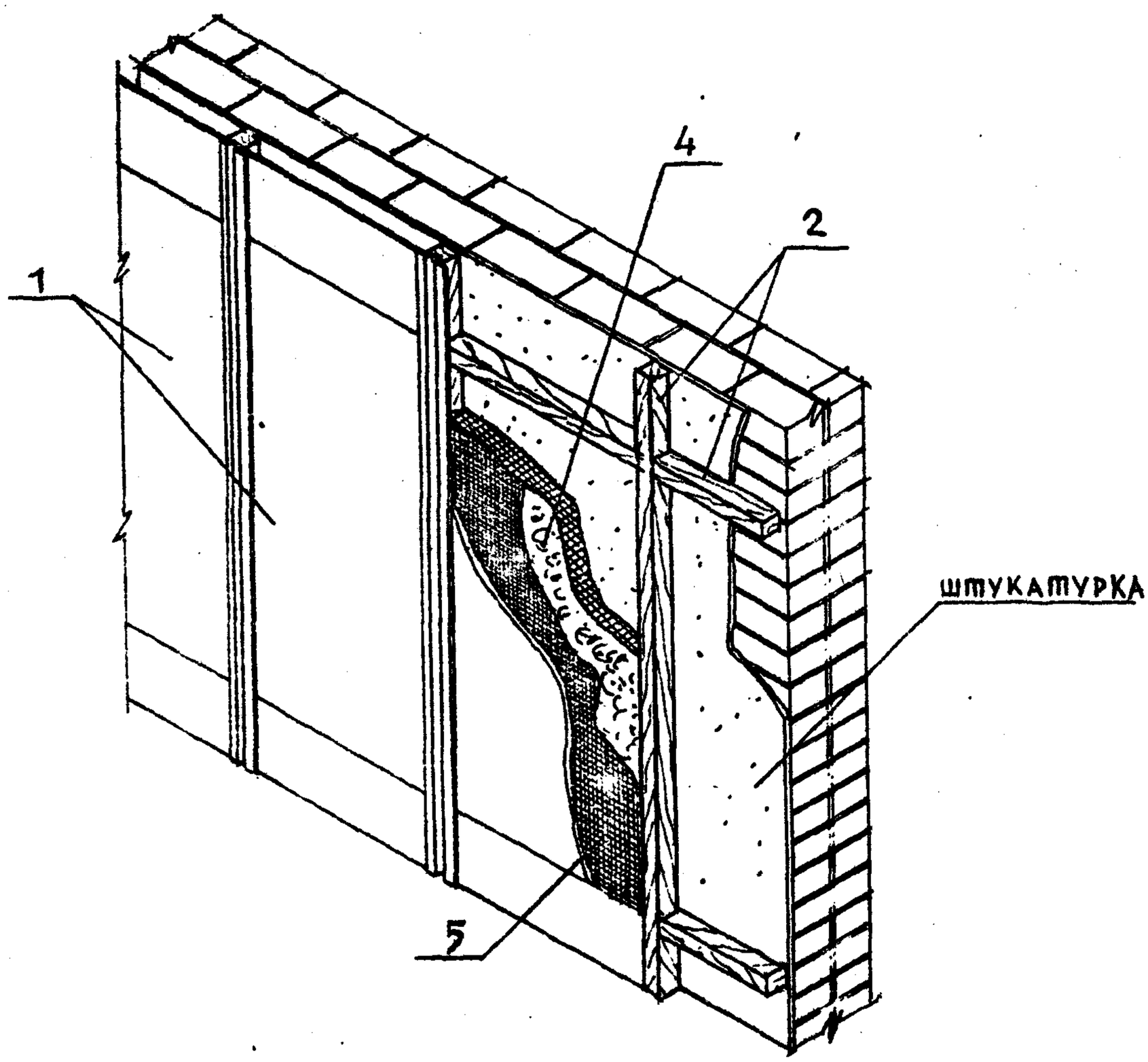

Взам.инв.№

Подпись и дата

Инв.№ подл

2.030 КЛ-1-2. 02

Лист 2

Формат 11

Т-584

КЛ

РАСХОД МАТЕРИАЛОВ НА 10 м² АКУСТИЧЕСКОЙ ОБРАБОТКИ СТЕН

NN поз.	НАИМЕНОВАНИЕ ЭЛЕМЕНТА	СЕЧЕНИЕ /мм/	ЕД. ИЗМ.	ОБЩЕЕ КОЛ-ВО	МАТЕРИАЛ ГОСТ
1	ПЛИТА АСБЕСТОЦЕМ. ПЕРФОРИРОВАННАЯ	1200×600×5,6	шт / м²	14 / 10.0	РСТ ЛатвССР 475 - 74
2	ДЕРЕВЯННЫЕ БРУСКИ	50×50	п.м / м³	25 / 0,06	ГОСТ 8486 - 66
	ДЕРЕВЯННЫЕ БРУСКИ	50×100	п.м / м³	25 / 0.13	ГОСТ 24454 - 80
3	ШУРУПЫ	А3×30.09.1	шт / кг	90 / 0.13	ГОСТ 1145 - 80*
4	ЗВУКОПОГЛОТИТЕЛЬ	ПО ПРОЕКТУ			—
5	СТЕКЛОТКАНЬ	ПО ПРОЕКТУ			—
6	ШУРУПЫ	А4×40.09.1	шт / кг	30 / 0.1	ГОСТ 1145 - 80
7	РАСКЛАДКА АЛЮМИНИЕВАЯ	—	п.м	15	АД 31-Т5 СПА - 2241

Взам.инв. №

Подпись и дата

Инв.№ подл.

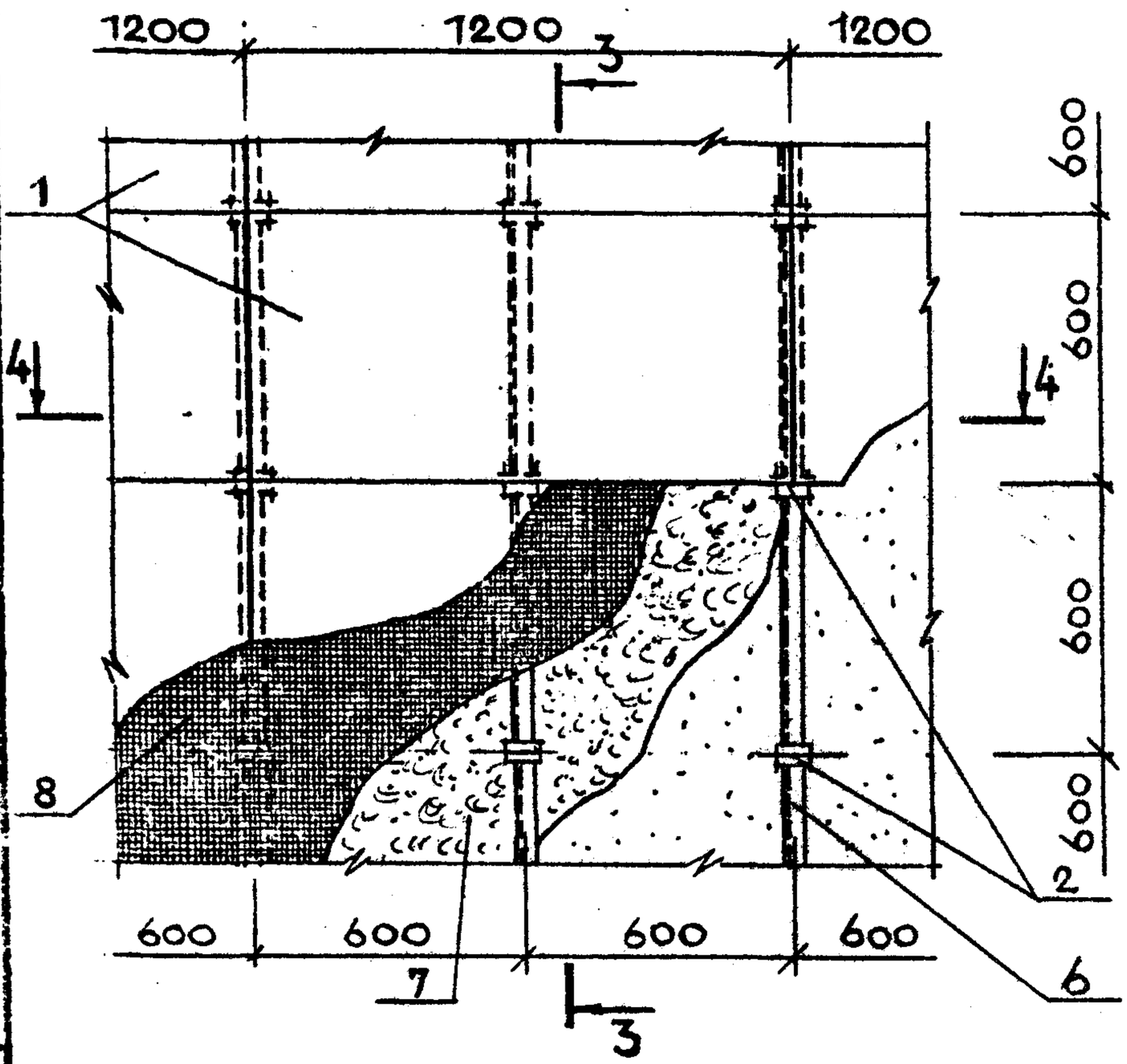

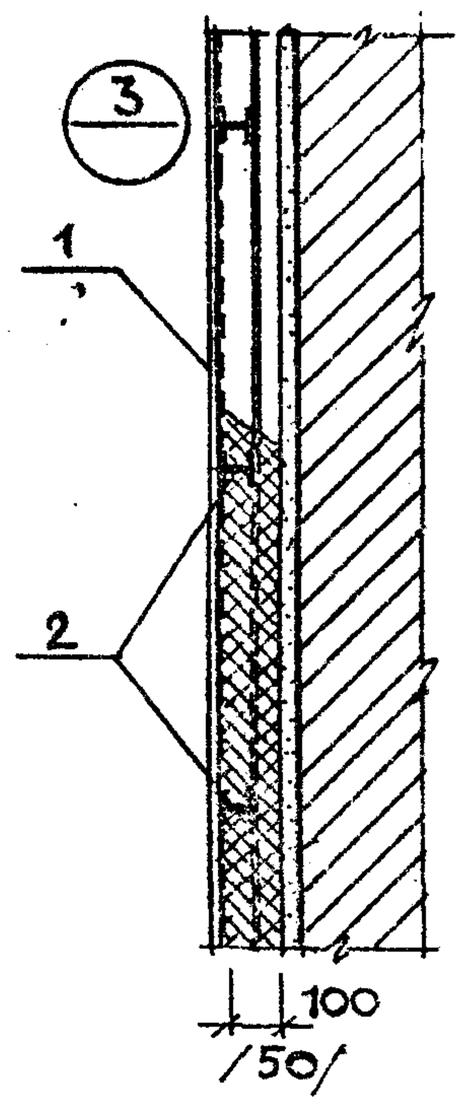

4 – 4

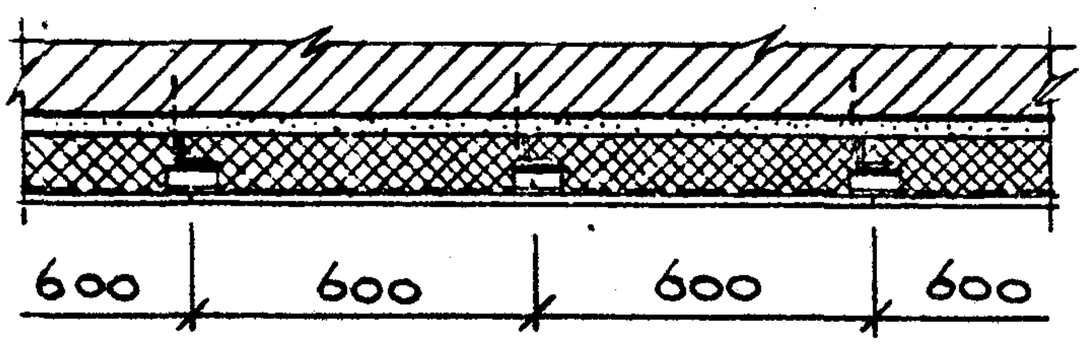

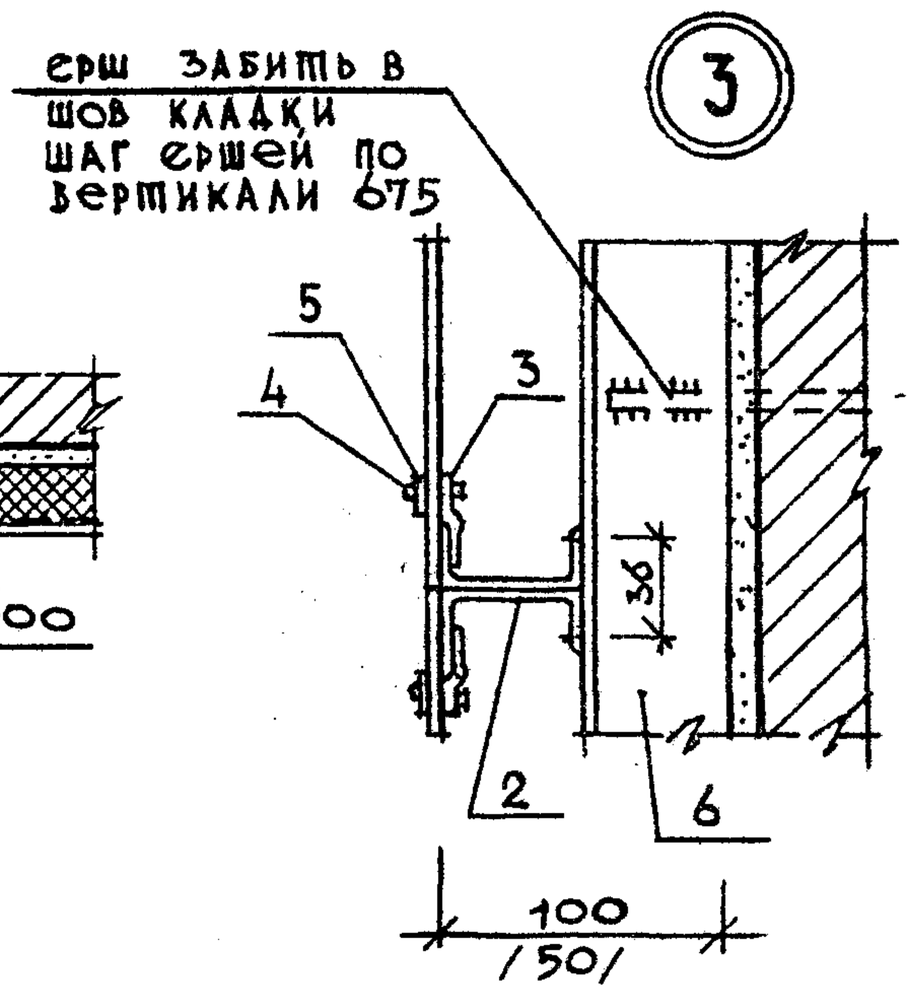

Нач.отд	Печерский		08.85	2.030 КЛ-1 – 2.03			
Гл.конст.	Бунич		-"-				
Гл. арх.	Зюльфугаров		-"-				
Норм.конт	Бунич		-"-	Акустическая обработка стен асбестоцементными перфорированными плитами. /Крепление к металлическому каркасу./	Стадия	Лист	Листов
Провер.	Жайзанина		-"-		Р	1	3
Разработ.	Дремлюг		-"-		ЛЕННИИПРОЕКТ ОКУ		
Исполнил	Дремлюг		-"-				

Подпись и дата

Инв.№ подл.

Взамен №

Т-583

Формат 11

К1

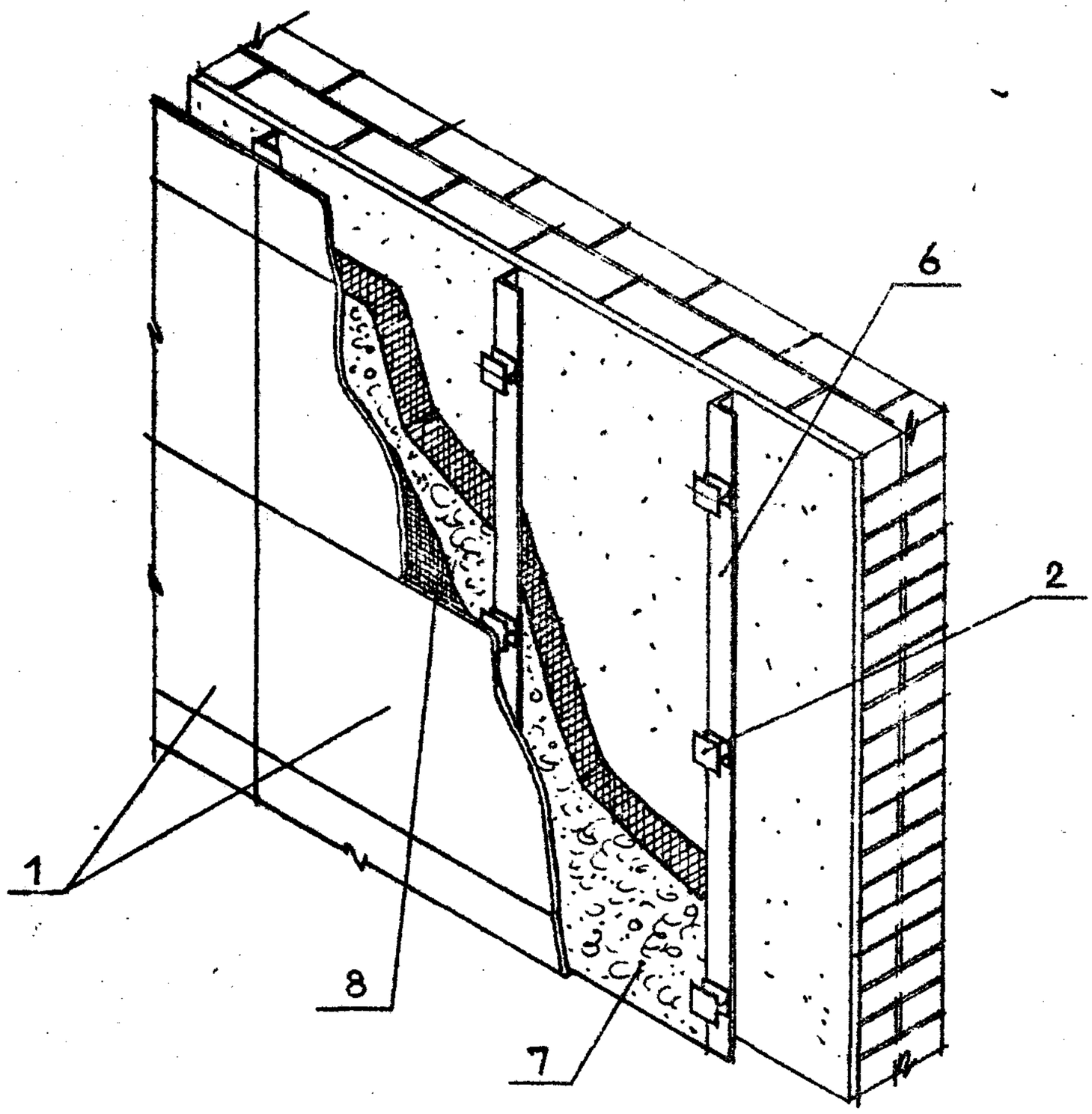

Взам.инв. №

Подпись и дата

Инв.№ подл.

2.030 КЛ-1—2.03

Лист 2

Т-584

Формат 11

КЛ

РАСХОД МАТЕРИАЛОВ НА 10 м² АКУСТИЧЕСКОЙ ОБРАБОТКИ СТЕН

NN поз.	НАИМЕНОВАНИЕ ЭЛЕМЕНТА	сечение /мм/	ед. изм.	общее кол-во	материал ГОСТ
1	ПЛИТА АСБЕСТОЦЕМ. ПЕРФОРИРОВАННАЯ	1200×600×5,5	шт / м²	14 / 10.0	РСТ ЛАТВ ССР 475 - 74
2	КРЕПЕЖНЫЙ ЭЛЕМЕНТ	см лист 2.030КЛ-1-2.21	шт / кг	30 / 2,7	—
3	ПЛАСТИНА ПРИЖИМНАЯ	см лист 2.030КЛ-1-2.22	шт / кг	60 / 1.2	—
4	ВИНТ	2М4×20	шт / кг	50 / 0.1	ГОСТ 17473-80*
5	ШАЙБА	4.02.01	шт / кг	50 / 0.01	ГОСТ 11371-78
6	НАПРАВЛЯЮЩАЯ	L 50×5	п.м / кг	17 / 64.1	ГОСТ 8509-72*
7	ЗВУКОПОГЛОТИТЕЛЬ	ПО ПРОЕКТУ			—
8	СТЕКЛОТКАНЬ	ПО ПРОЕКТУ			—

При относе асбестоцементных перфорированных плит на 50мм, крепление крепежных элементов осуществляется шурупами к деревянным антисептированным пробкам.

Взам. инв. №

Подпись и дата

Инв. № подл.

КЛ

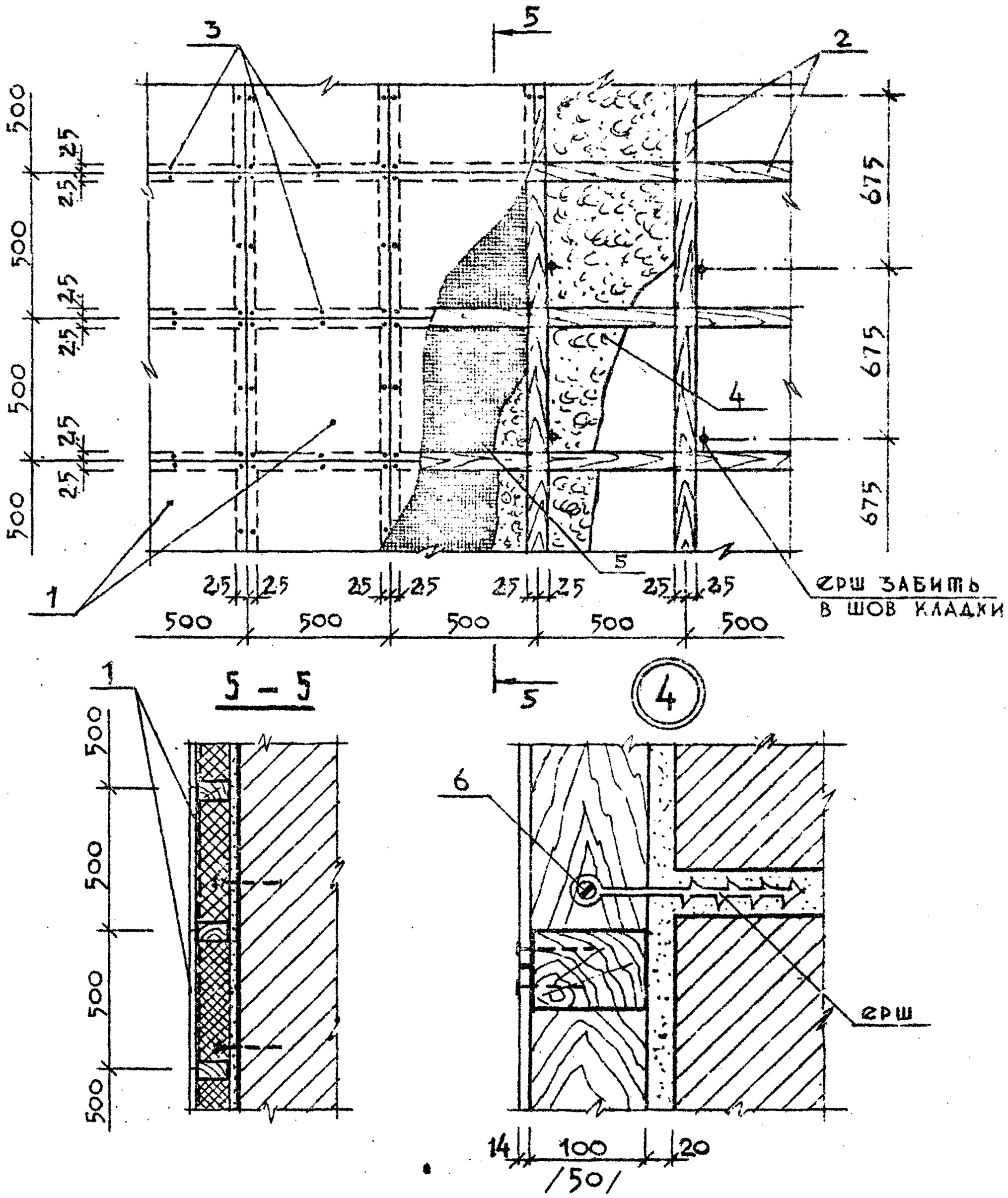

Нач.отд	Печерский		08.85	2.030 КЛ-1-2.04
Гл.конст	Буниц		-"-	
Гл. арх	Зюльфугаров		-"-	
Норм.конт	Буниц		-"-	Акустическая обработка стен звукопоглощающими гипсокартонными перфорированными плитами „АГШТ"
Провер.	Мадзалина		-"-	
Разработ.	Дремлюг		-"-	
Исполнил	Дремлюг		-"-	

Стадия	Лист	Листов
Р	1	1

ПЕННИИПРОЕКТ ОКУ

Согласовано

Взам.инв.№ | Подпись и дата | Инв.№ подл.

Т-583

Формат 11

К1

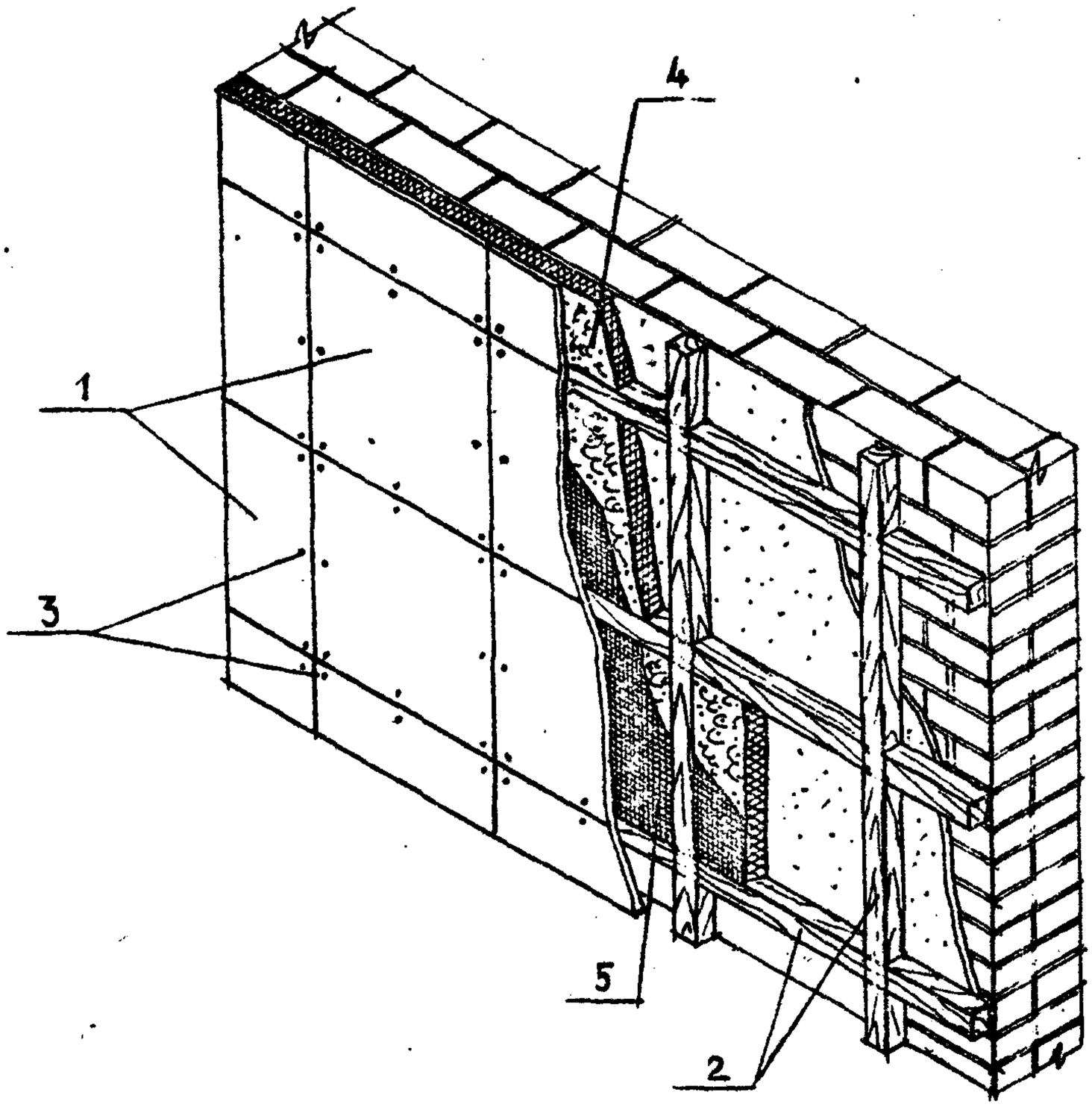

Взам.инв. №

Подпись и дата

Инв.№ подл.

2.030 КЛ-1—2.04

Лист 2

Т-584

Формат 11

КЛ

РАСХОД МАТЕРИАЛОВ НА 10 м² АКУСТИЧЕСКОЙ ОБРАБОТКИ СТЕН

NN поз	наименование элемента	сечение /мм/	ед. изм.	общее кол-во	материал ГОСТ
1	плиты „АГШТ" звукопоглощающие, гипсокартон перфорированные	500×500×14	шт / м²	40 / 10	ТУ 400-1-283-82
2	деревянные бруски	50×50/h/	п.м / м³	40 / 0,10	ГОСТ 8486-66
	деревянные бруски	50×100/h/	п.м / м³	40 / 0,20	ГОСТ 24454-80
3	шурупы	А3×30.09.1	шт / кг	320 / 0,44	ГОСТ 1145-80*
4	звукопоглотитель	по проекту			—
5	стеклоткань	по проекту			—
6	шурупы	А4×40.09.1	шт / кг	40 / 0,13	ГОСТ 1145-80*

Взам.инв. №

Подпись и дата

Инв.№ подл.

Т-584

Формат 11

К.1

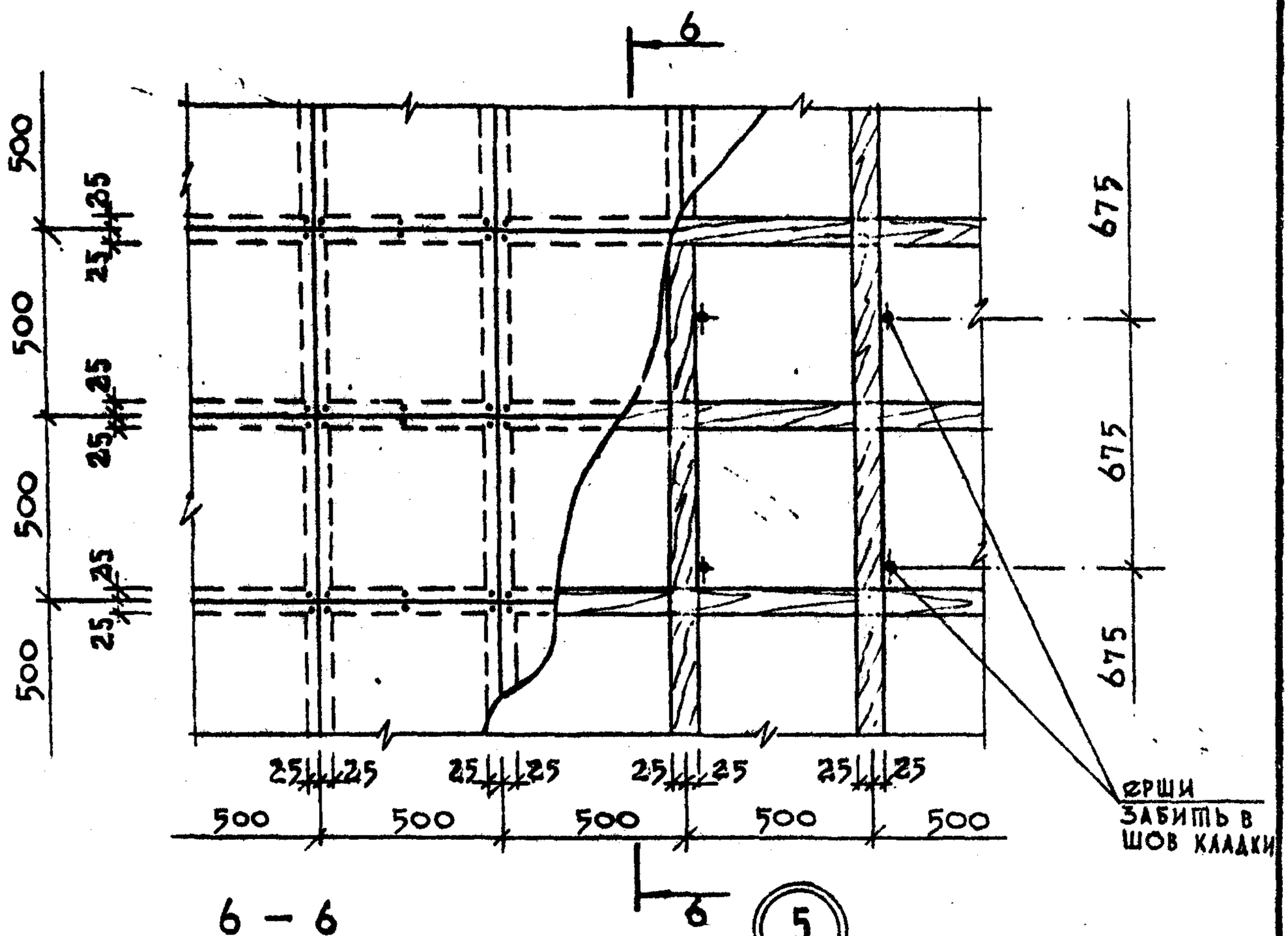

6 – 6

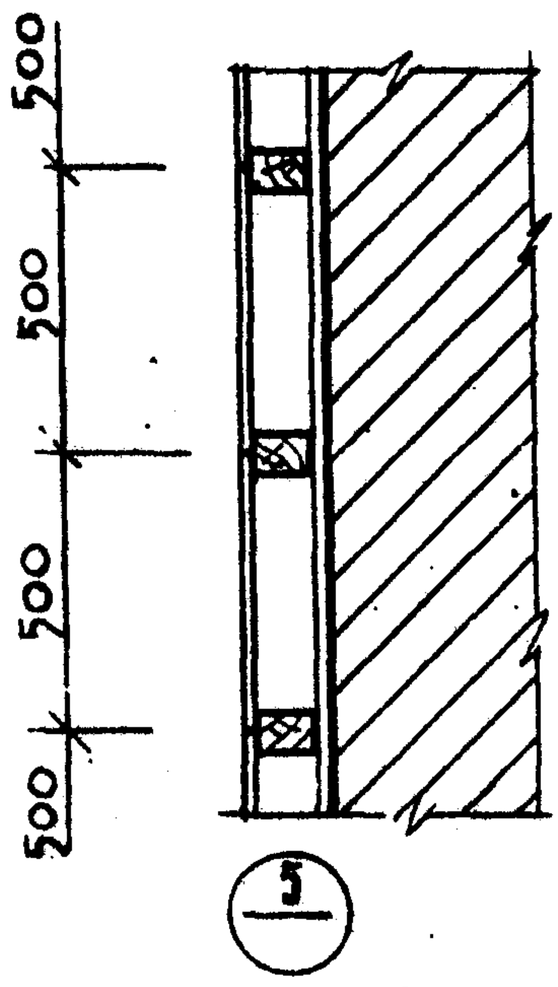

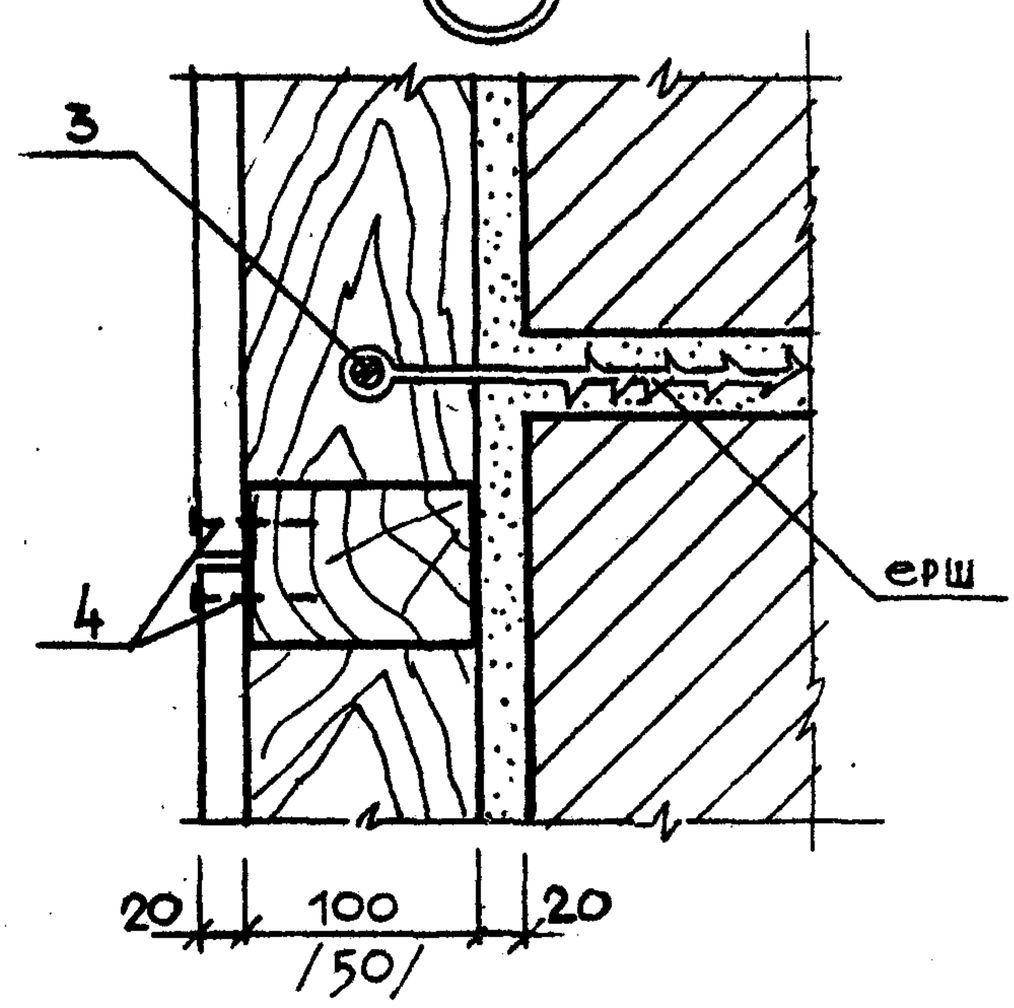

Нач.отд.	Пенетский		08.85	2.030 КЛ-1—2.05
Гл. конст.	Бухман		-"-	
Гл. арх.	Золлштейн		-"-	
Норм.конт.	Бухман		-"-	
Провер.	Надыдина		-"-	Акустическая обработка стен плитами ПА/О; ПА/С
Разработ.	Дремлюг		-"-	
Исполнил	Дремлюг		-"-	

Стадия	Лист	Листов
Р	1	3

ЛЕННИИПРОЕКТ ОКУ

Подпись и дата

Инв.№ подл.

Взам.инв.№

Т-583

Формат 11

К1

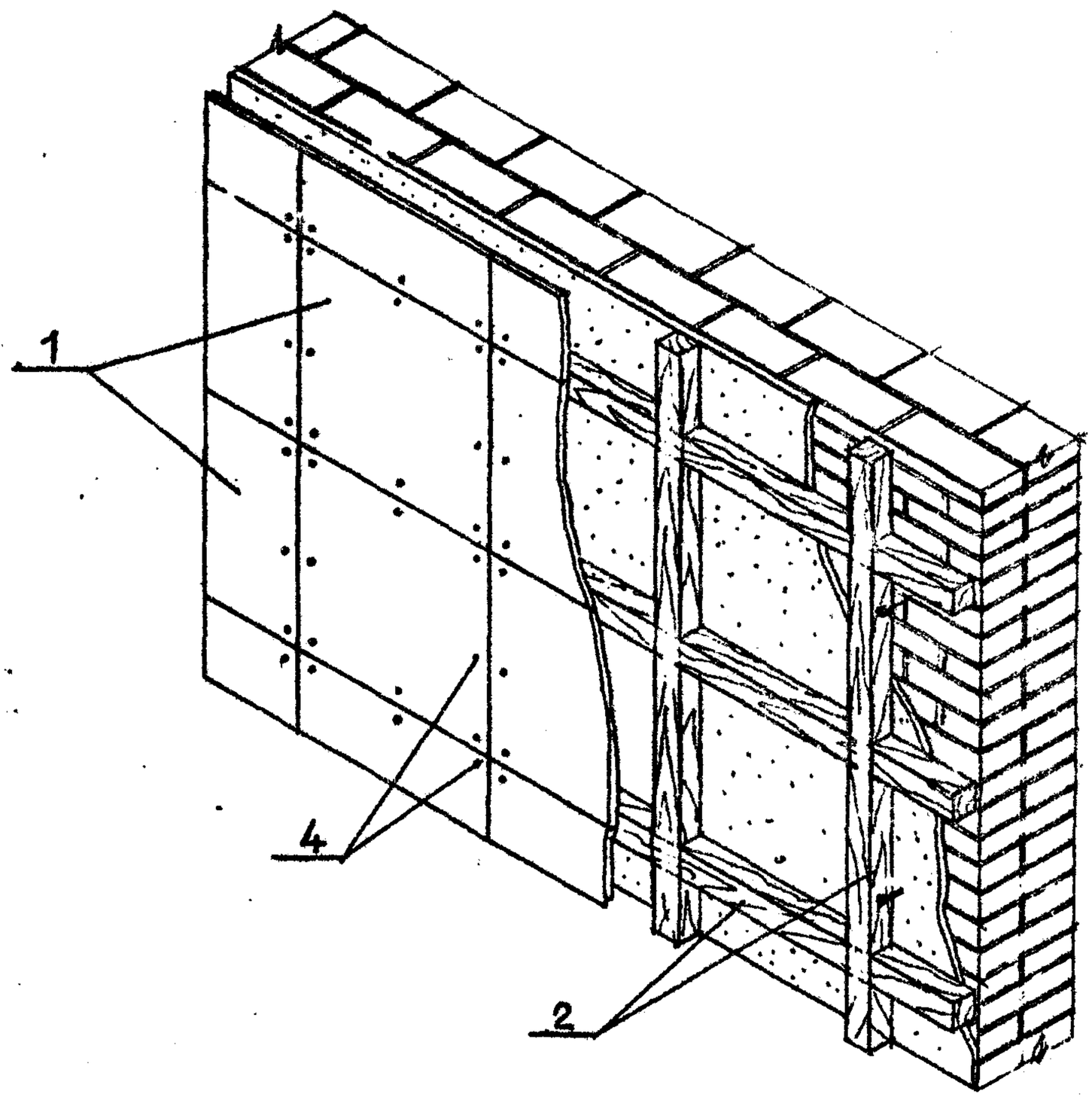

Взам.инв. №

Подпись и дата

Инв.№ подл.

2.030 КЛ-1 — 2.05

Лист 2

Т-584

Формат 11

КЛ

РАСХОД МАТЕРИАЛОВ НА 10 м² АКУСТИЧЕСКОЙ ОБРАБОТКИ СТЕН

NN поз.	НАИМЕНОВАНИЕ ЭЛЕМЕНТА	СЕЧЕНИЕ /ММ/	ЕД. ИЗМ.	ОБЩЕЕ КОЛ-ВО	МАТЕРИАЛ ГОСТ
1	ПЛИТЫ ПА/О	500×500×20	шт / м²	40 / 10.0	ТУ21-24-60-77
	ПЛИТЫ ПА/С	500×500×20	шт / м²	40 / 10.0	ТУ21-24-60-77
2	ДЕРЕВЯННЫЕ БРУСКИ	50×50/h/	п.м / м³	40 / 0.10	ГОСТ 8486-66
	ДЕРЕВЯННЫЕ БРУСКИ	50×100/h/	п.м / м³	40 / 0.20	ГОСТ 24454-80
3	ШУРУПЫ	А4×40.09.1	шт / кг	40 / 0.13	ГОСТ 1145-80*
4	ГВОЗДИ	К 1.4×3.2	шт / кг	410 / 0.17	ГОСТ 4028-63*

Взам.инв. №

Подпись и дата

Инв.№ подл.

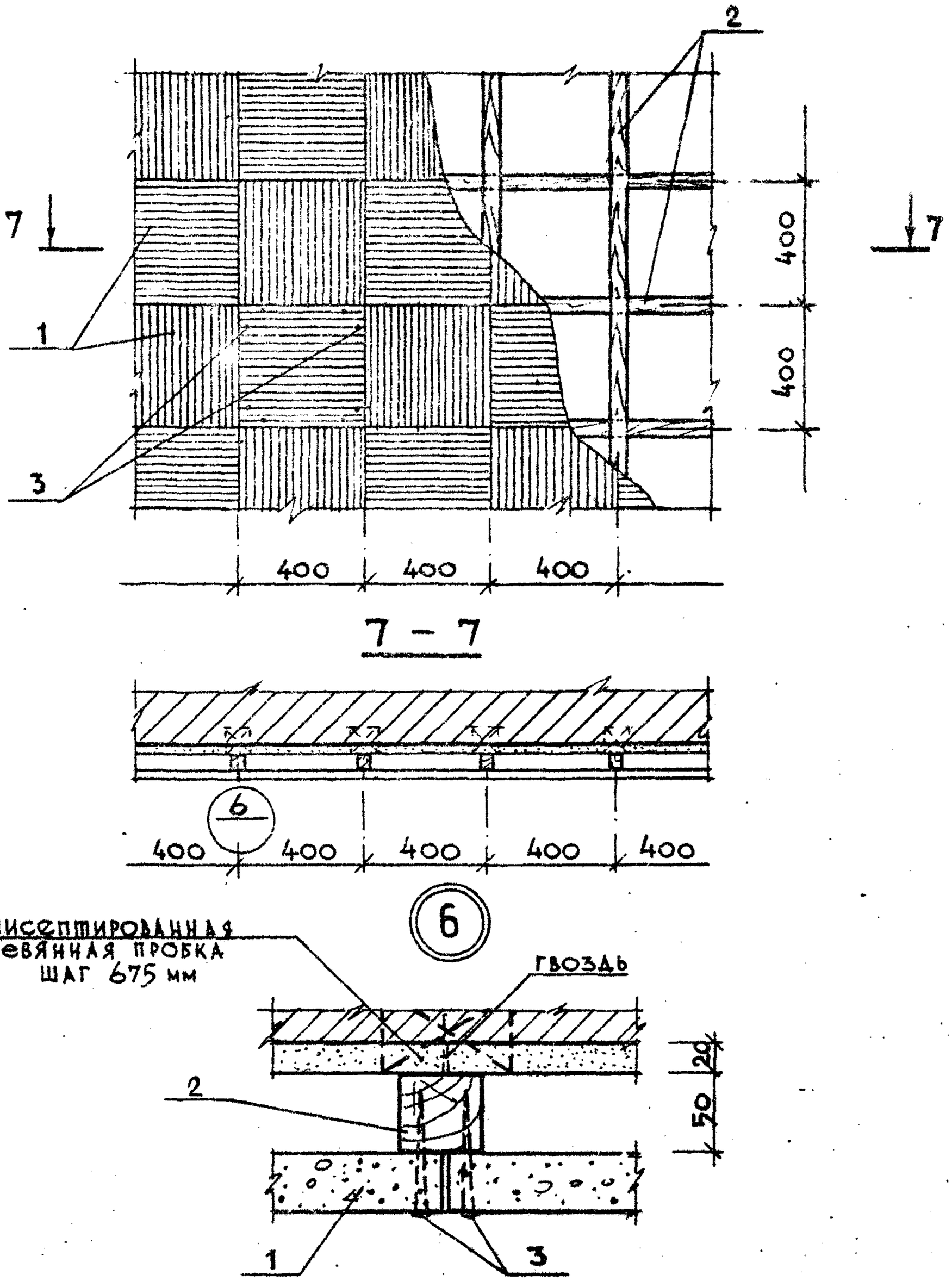

Согласовано

Взам.инв.№

Подпись и дата

Инв.№ подл.

НАЧ.ОТД	Печерский		06.85	2.030 КЛ-1–2.06			
ГА. КОНСТ	БУНИЧ		---				
ГА. АРХ	ЗЮЛЬФУГАРОВ		---				
НОРМ.КОНТ	БУНИЧ		---	АКУСТИЧЕСКАЯ ОБРАБОТКА стен ПЛИТАМИ „СИЛАКПОР"	Стадия	Лист	Листов
Провер.	МАНЗАШИНА		---		Р	1	3
Разработ.	ДРЕМАЮТ		---		ЛЕНЧИИПРОЕКТ ОКУ		
Исполнил.	ДРЕМАЮТ		---				

Т-583

Формат 11

КЛ

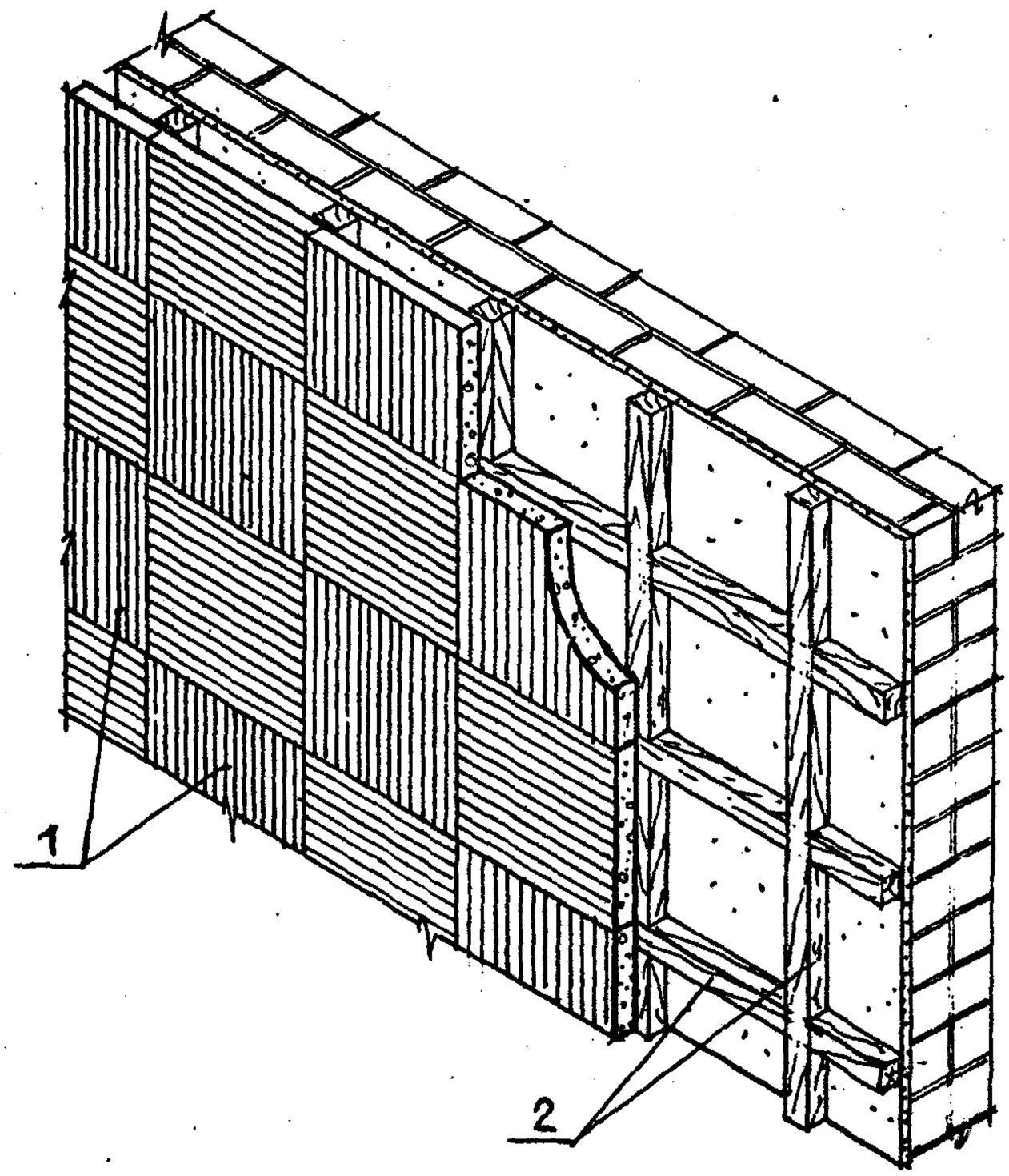

Взам.инв. №

Подпись и дата

Инв.№ подл.

2.030 КЛ-1—2.06

Лист 2

Т-584

Формат 11

КЛ

РАСХОД МАТЕРИАЛОВ НА 10 М² АКУСТИЧЕСКОЙ ОБРАБОТКИ СТЕН

NN поз.	НАИМЕНОВАНИЕ ЭЛЕМЕНТА	СЕЧЕНИЕ /ММ/	ЕД. ИЗМ.	ОБЩЕЕ КОЛ-ВО	МАТЕРИАЛ ГОСТ
1	ПЛИТЫ „СИЛАКПОР"	400×400×45	шт / м²	63 / 10.0	ОСТ 21-22-76
2	ДЕРЕВЯННЫЕ БРУСКИ	50×50	п.м / м³	50 / 0.13	ГОСТ 8486-66 ГОСТ 24454-80
3	ШУРУПЫ	А4×60.09.1	шт. / кг	500 / 2.4	ГОСТ 1145-80*

Взам.инв. №

Подпись и дата

Инв.№ подл.

Т-584

Формат 11

КЛ

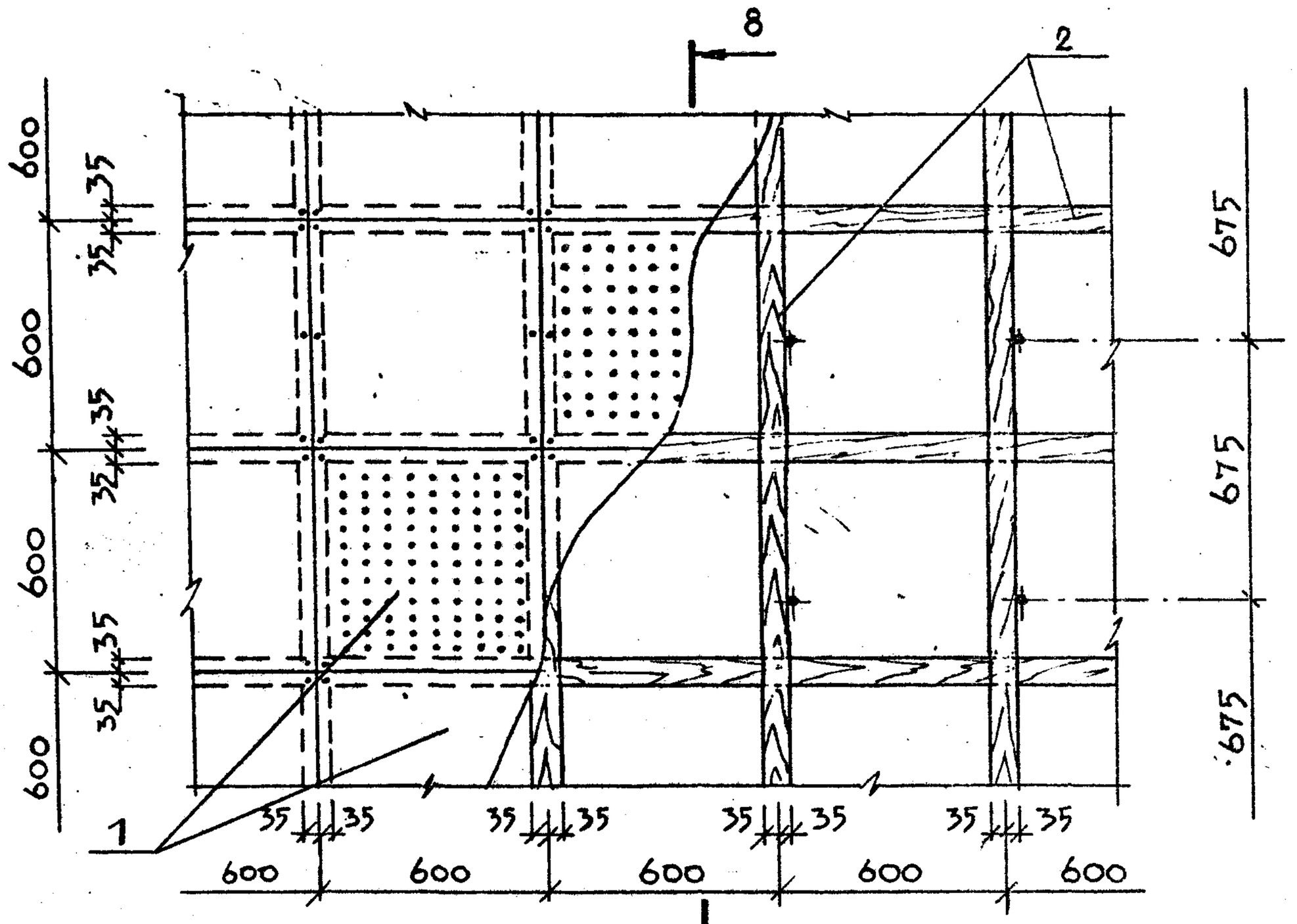

8 - 8

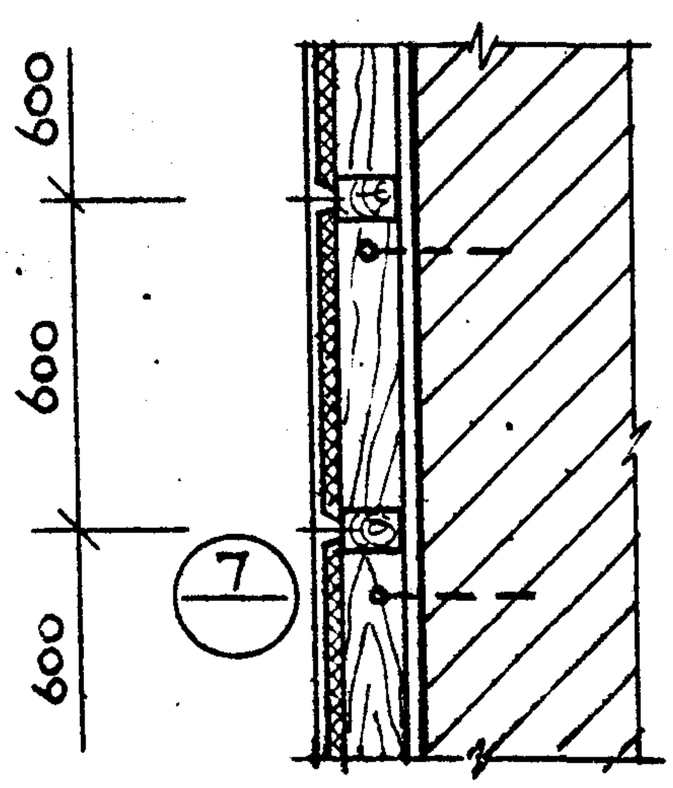

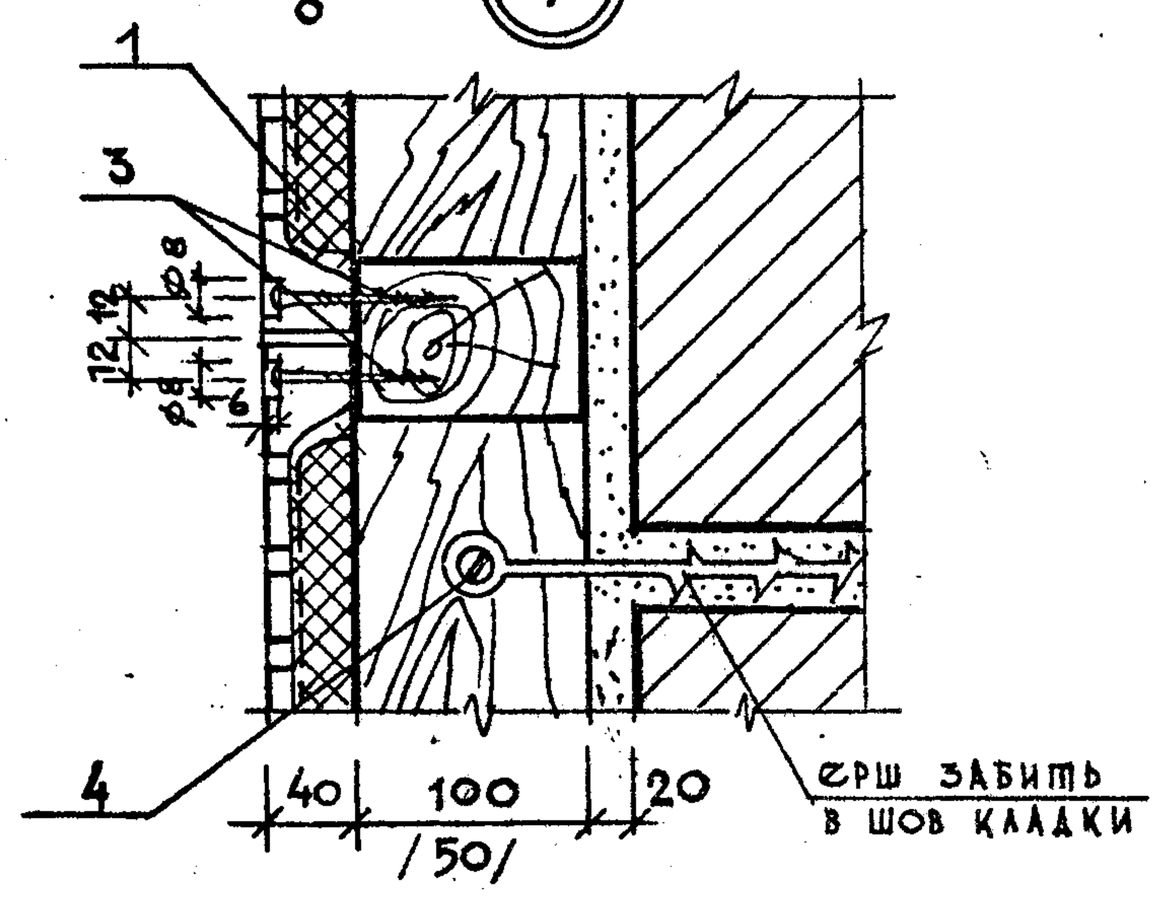

Нач.отд	Печерский		08.87	2.030 КЛ-1 — 2.07
Гл. конст.	Бунич		-"-	
Гл. арх.	Зюльфугаров		-"-	
Норм. конт	Бунич		-"-	
Провер.	Ждынна		-"-	Акустическая обработка стен литыми гипсовыми плитами
Разработ.	Дремлюг		-"-	
Исполнил	Дремлюг		-"-	

Стадия	Лист	Листов
Р	1	3

ЛЕННИИПРОЕКТ ОКУ

Подпись и дата | Взам.инв.№ | Инв.№ подл.

Т-583

Формат 11

К1

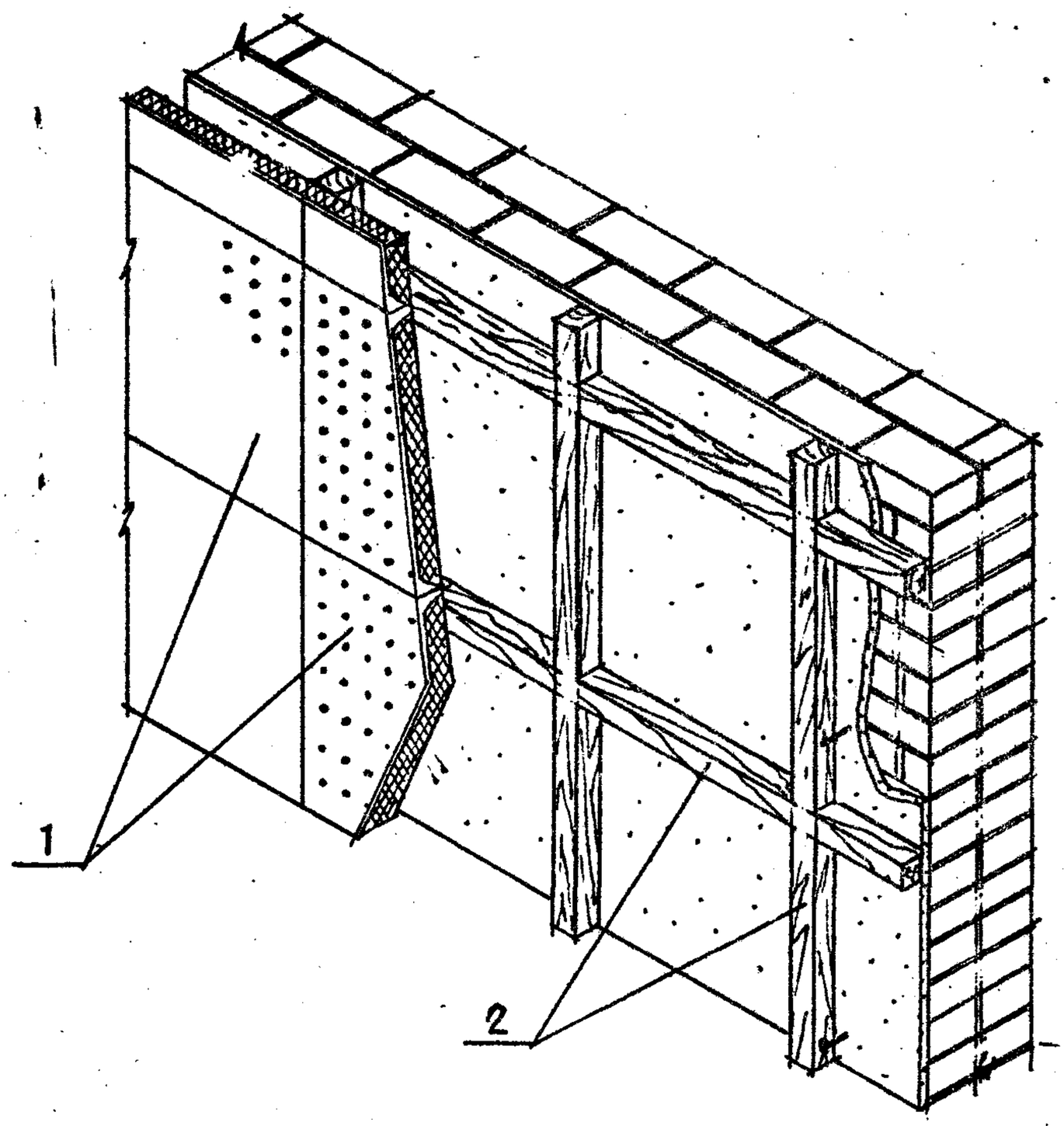

Взам.инв. №

Подпись и дата

Инв.№ подл.

2.030 КЛ-1 — 2. 07

Лист 2

Т-584

Формат 11

К1

РАСХОД МАТЕРИАЛОВ НА 10 м² АКУСТИЧЕСКОЙ ОБРАБОТКИ СТЕН

NN поз.	НАИМЕНОВАНИЕ ЭЛЕМЕНТА	СЕЧЕНИЕ /мм/	ЕД. ИЗМ.	ОБЩЕЕ КОЛ-ВО	МАТЕРИАЛ ГОСТ
1	ПЛИТЫ ГИПСОВЫЕ ЛИТЫЕ ТИПА "МЕЛОДИЯ"	600×600×38	шт / м²	28 / 10.0	ОСТ 21-26-76
2	ДЕРЕВЯННЫЕ БРУСКИ	70×50 /h/	п.м / м³	33 / 0.12	ГОСТ 8486-66
	ДЕРЕВЯННЫЕ БРУСКИ	70×100 /h/	п.м / м³	33 / 0.24	ГОСТ 24454-80
3	ШУРУПЫ	А4×60.09.1	шт. / кг	224 / 1.1	ГОСТ 1145-80*
4	ШУРУПЫ	А4×40.09.1	шт. / кг	30 / 0.09	ГОСТ 8486-66

Взам.инв. №

Подпись и дата

Инв.№ подл.

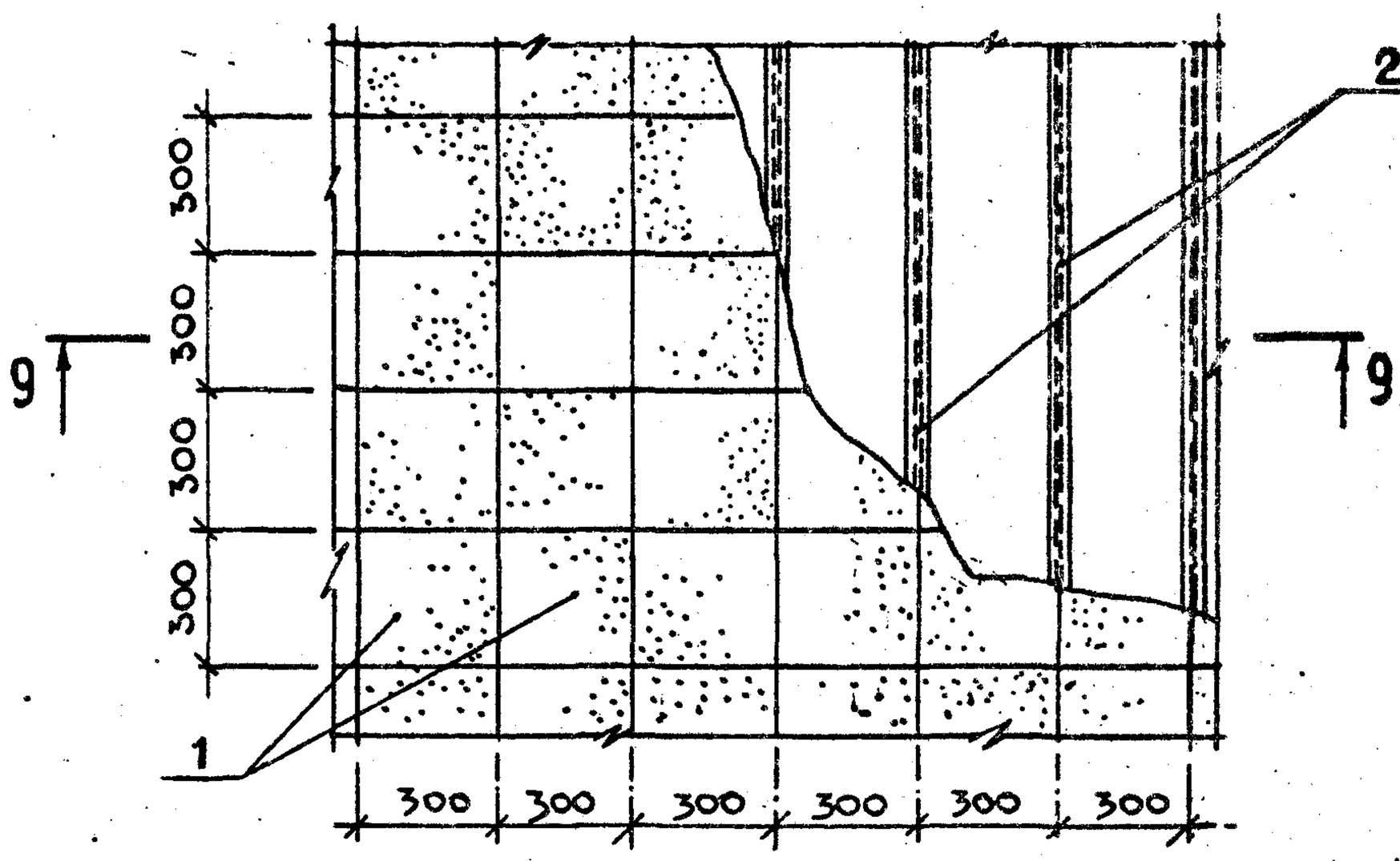

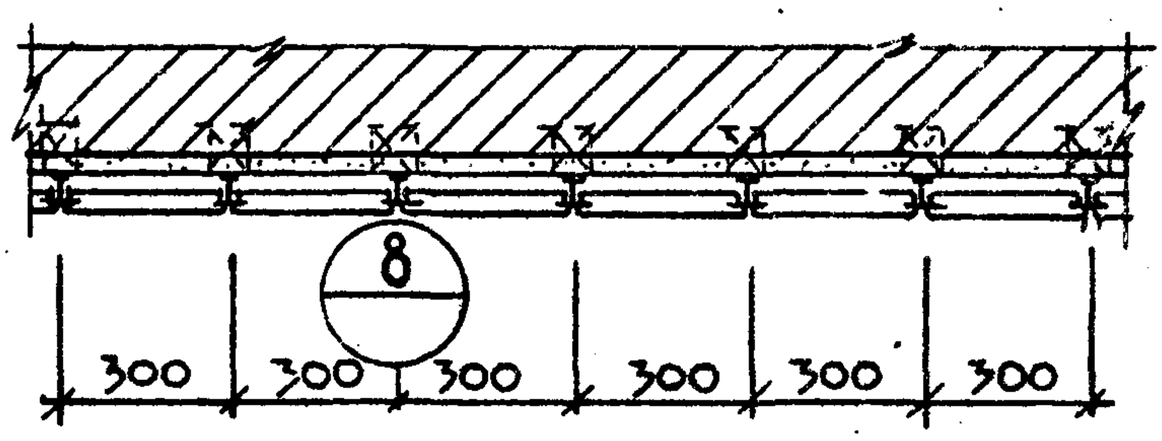

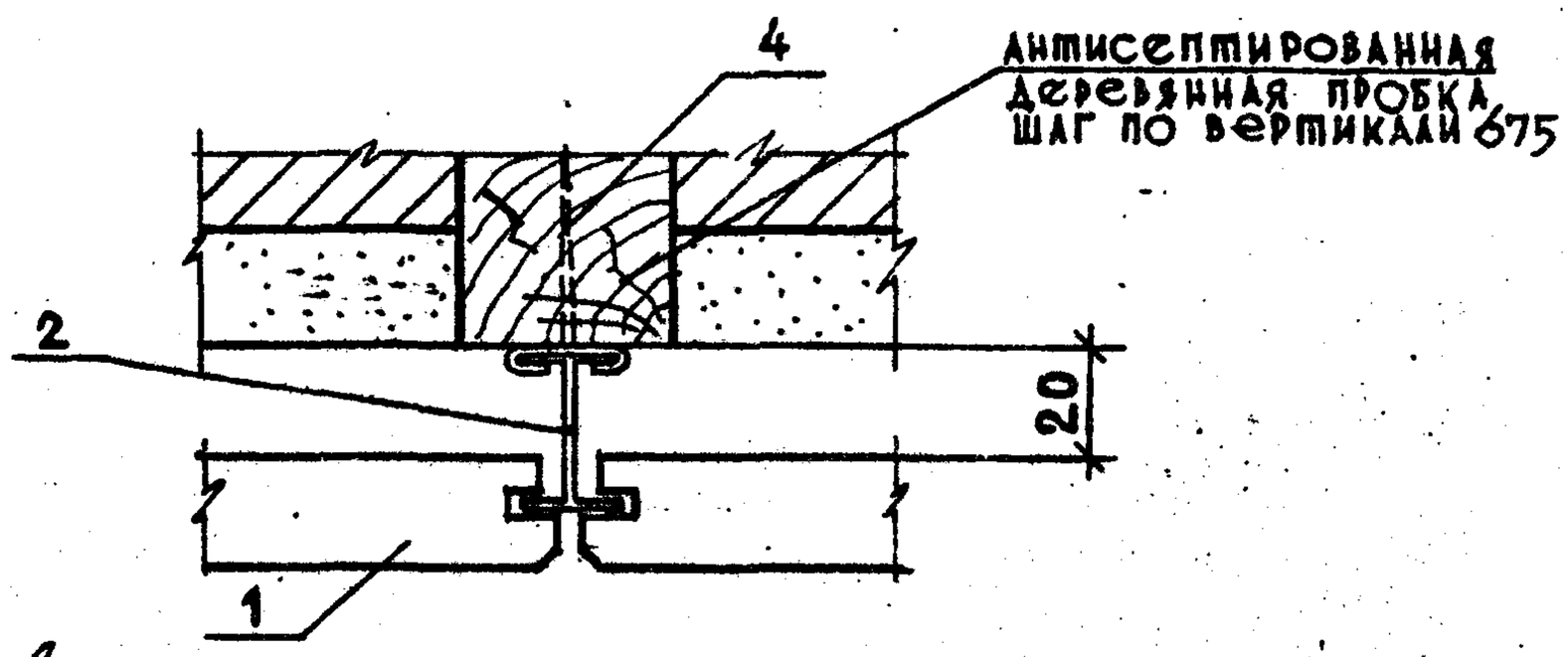

Согласовано

Взам.инв.№

Подпись и дата

Инв.№ подл.

НАЧ.ОТД	ПЕЧЕРСКИЙ		08.85	2.030 КЛ-1 — 2.08
ГЛ.КОНСТР	БУНИЧ		—"—	
ГЛ. АРХ.	ЗЮЛЬФУГАРОВ		—"—	
НОРМ.КОНТ	БУНИЧ		—"—	
Провер.	МАЙЗЛИНА		—"—	АКУСТИЧЕСКАЯ ОБРАБОТКА СТЕН ПЛИТАМИ „АКМИГРАН"
Разработ.	ДРЕМЛЮГ		—"—	
Исполнил	ДРЕМЛЮГ		—"—	

Стадия	Лист	Листов
Р	1	3

ЛЕНИИИПРОЕКТ ОКУ

Т-583

Формат 11

КЛ

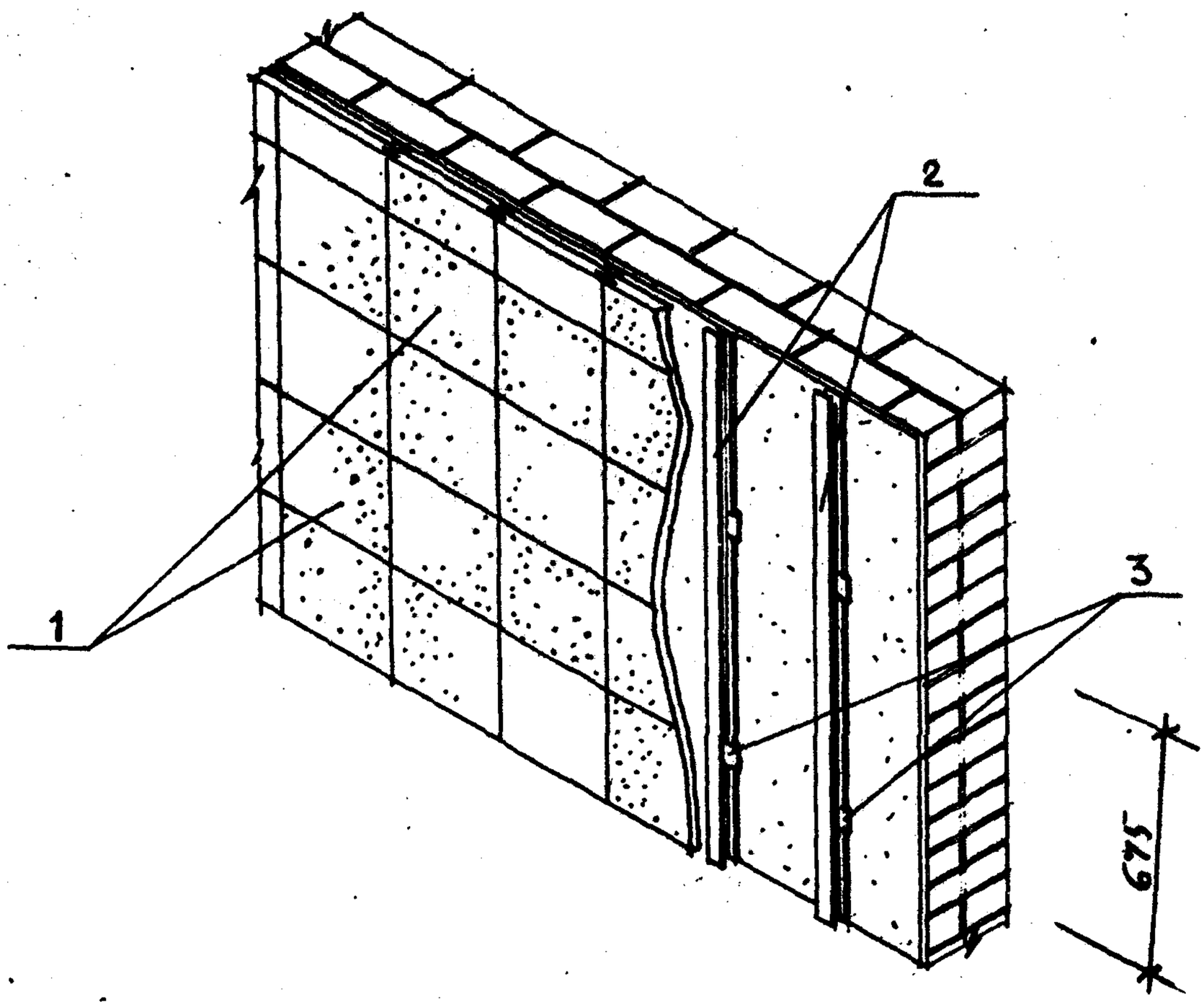

Взам.инв. №

Подпись и дата

Инв.№ подл.

2.030 КЛ-1 – 2.08

Лист 2

Формат 11

Т-584

КЛ

РАСХОД МАТЕРИАЛОВ НА 10 М² АКУСТИЧЕСКОЙ ОБРАБОТКИ СТЕН

NN поз	НАИМЕНОВАНИЕ ЭЛЕМЕНТА	СЕЧЕНИЕ /мм/	ЕД. ИЗМ.	ОБЩЕЕ КОЛ-ВО	МАТЕРИАЛ ГОСТ
1	ПЛИТЫ „АКМИГРАН"	300×300×20	шт. / м²	112 / 10.0	ГОСТ 17918 - 72*
2	НАПРАВЛЯЮЩАЯ	I 28	п.м / кг	34 / 7.1	АД-31-Т5 СПА-2022 ГОСТ 4784-74*
3	ЗАЖИМ	СМ. ЛИСТ 2.030 КЛ-1-2.23	шт. / кг	50 / 0.5	ГОСТ 14918 - 80
4	ГВОЗДИ	К 1,4×32	шт. / кг	50 / 0.02	ГОСТ 4028-63*

Инв.№ подл. | Подпись и дата | Взам.инв. №

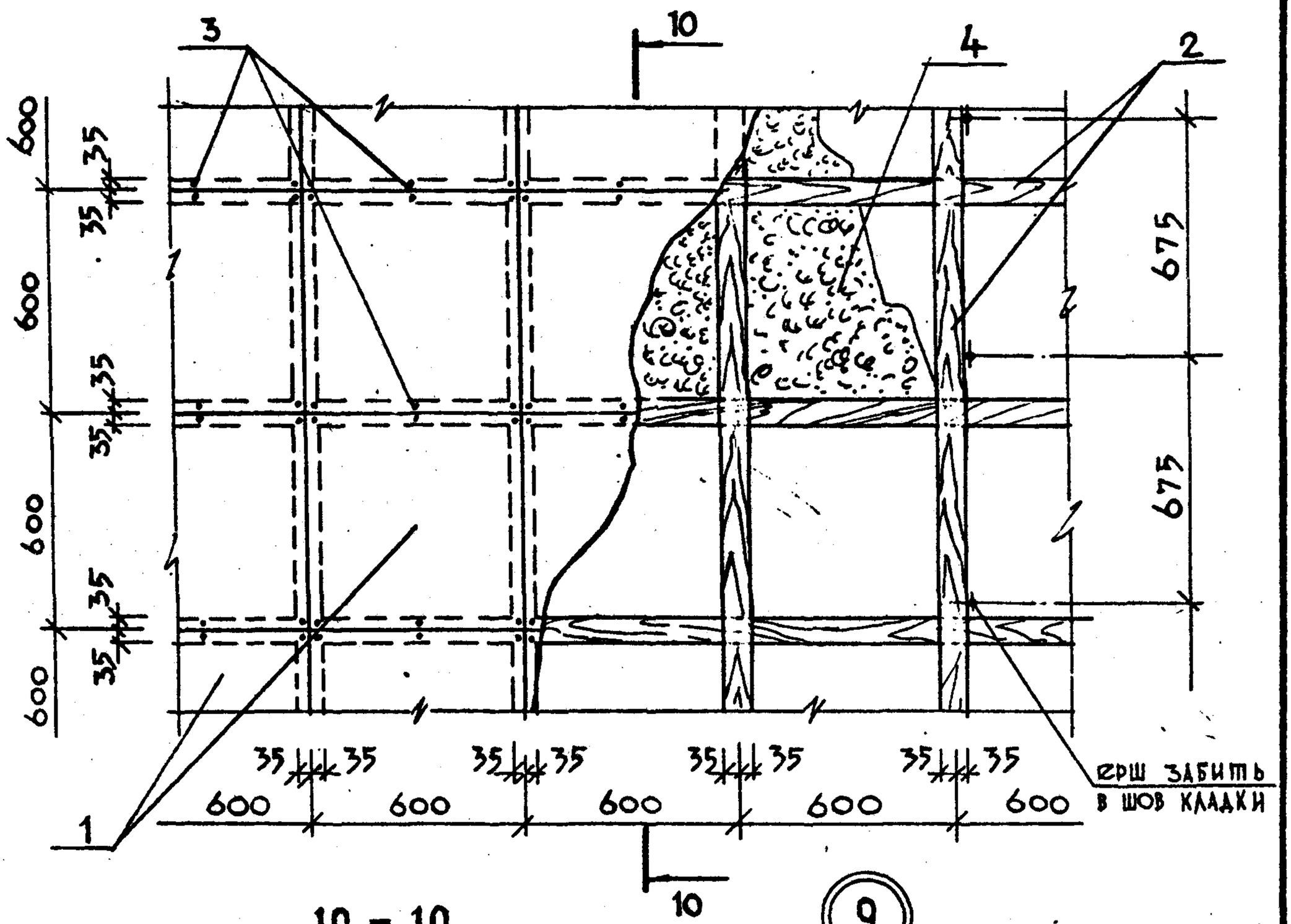

10 – 10

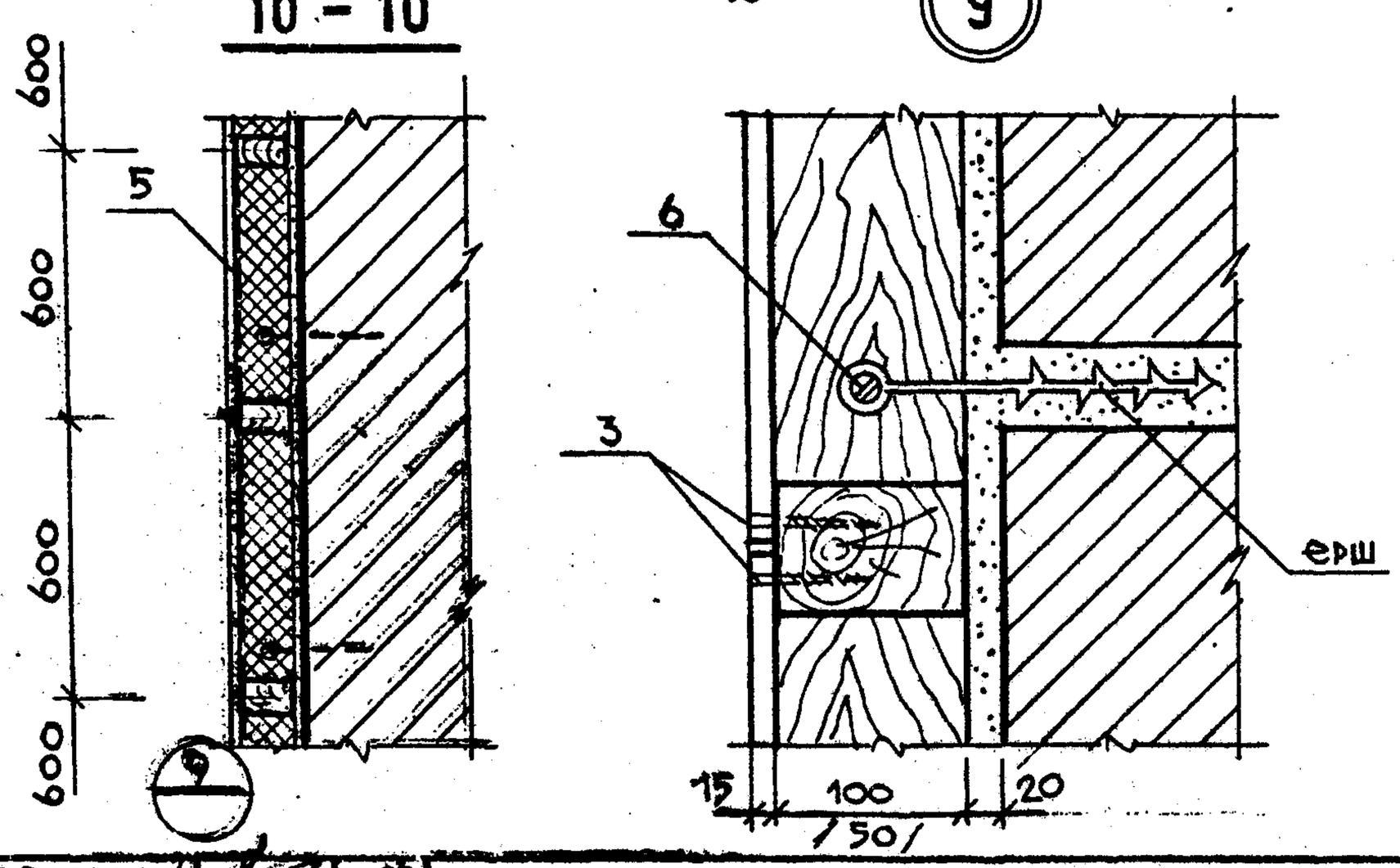

Нач.отд	Печерский		08.85	2.030 КЛ-1 – 2.09
Гл.констр	Бужич		—	
Гл.арх	Зюльфиталиев		—	
Н.контр	Бужич		—	Акустическая обработка стен декоративными гипсовыми плитами
Провер.	Жайсина		—	Стадия: Р; Лист: 1; Листов: 3
Разработ.	Дремалюг		—	ЛЕННИИПРОЕКТ ОКУ
Исполнил	Дремалюг		—	

Согласовано

Взам.инв.№ | Подпись и дата | Инв.№ подл.

Т-583

Формат 11

КЛ

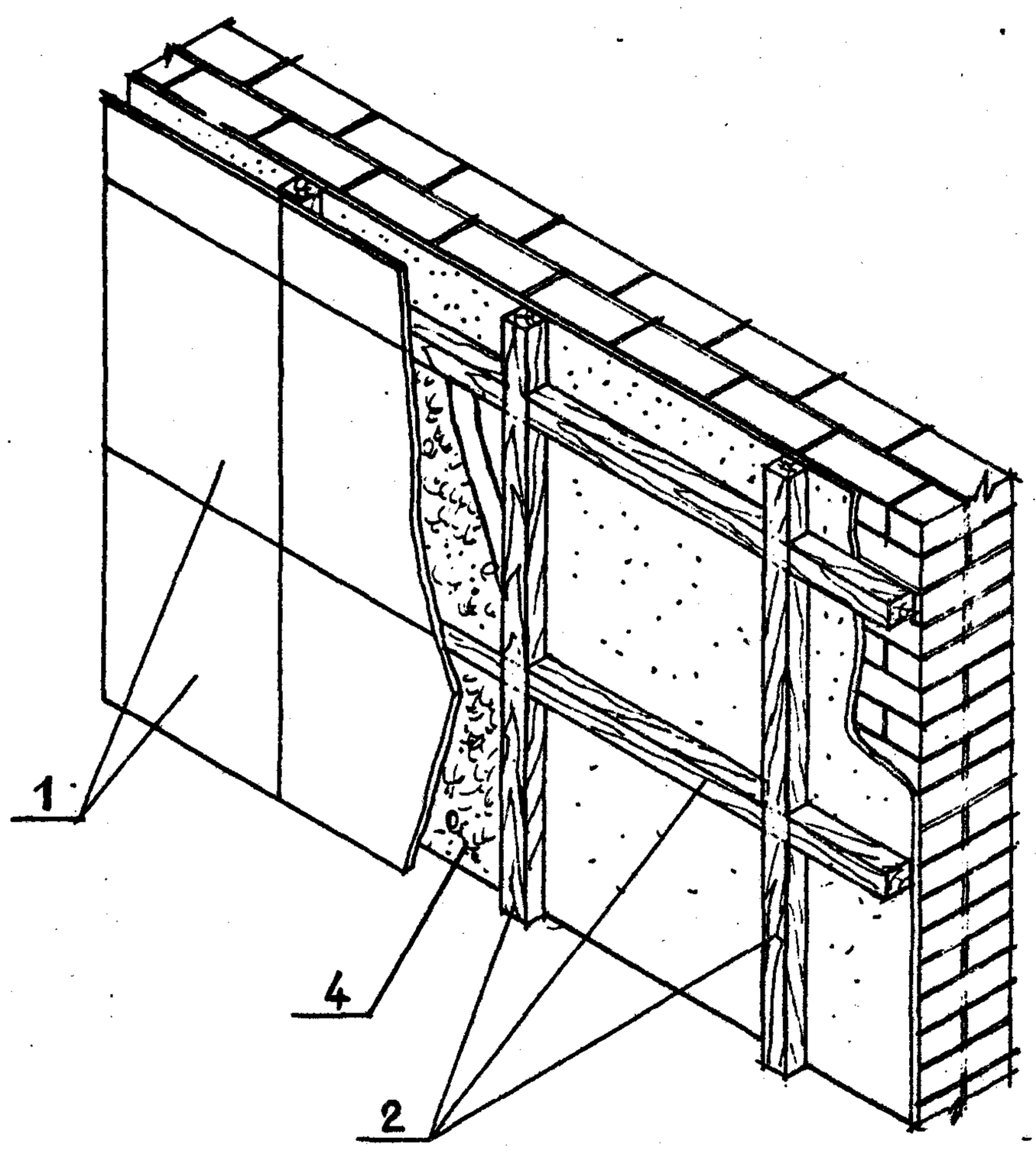

Взам.инв. №

Подпись и дата

Инв.№ подл.

2.030 КЛ-1 — 2.09

Лист 2

Т-584

Формат 11

КЛ

РАСХОД МАТЕРИАЛОВ НА 10 М² АКУСТИЧЕСКОЙ ОБРАБОТКИ СТЕН

NN поз.	НАИМЕНОВАНИЕ ЭЛЕМЕНТА	СЕЧЕНИЕ /мм/	ЕД. ИЗМ.	ОБЩЕЕ КОЛ-ВО	МАТЕРИАЛ ГОСТ
1	ПЛИТЫ ГИПСОВЫЕ ДЕКОРАТИВНЫЕ	600×600×38	шт / м²	28 / 10.0	ТУ 21-31-10-75
2	ДЕРЕВЯННЫЕ БРУСКИ	70×50 /h/	п.м. / м³	33 / 0.12	ГОСТ 8486-66
	ДЕРЕВЯННЫЕ БРУСКИ	70×100 /h/	п.м / м³	33 / 0.24	ГОСТ 24454-80
3	ШУРУПЫ	А3×30.09.1	шт. / кг	224 / 0.28	ГОСТ 1145-80*
4	ЗВУКОПОГЛОТИТЕЛЬ	ПО ПРОЕКТУ			—
5	СТЕКЛОТКАНЬ	ПО ПРОЕКТУ			—
6	ШУРУПЫ	А4×40.09.1	шт. / кг	30 / 0,09	ГОСТ 8486-66

Взам.инв. №

Подпись и дата

Инв.№ подл.

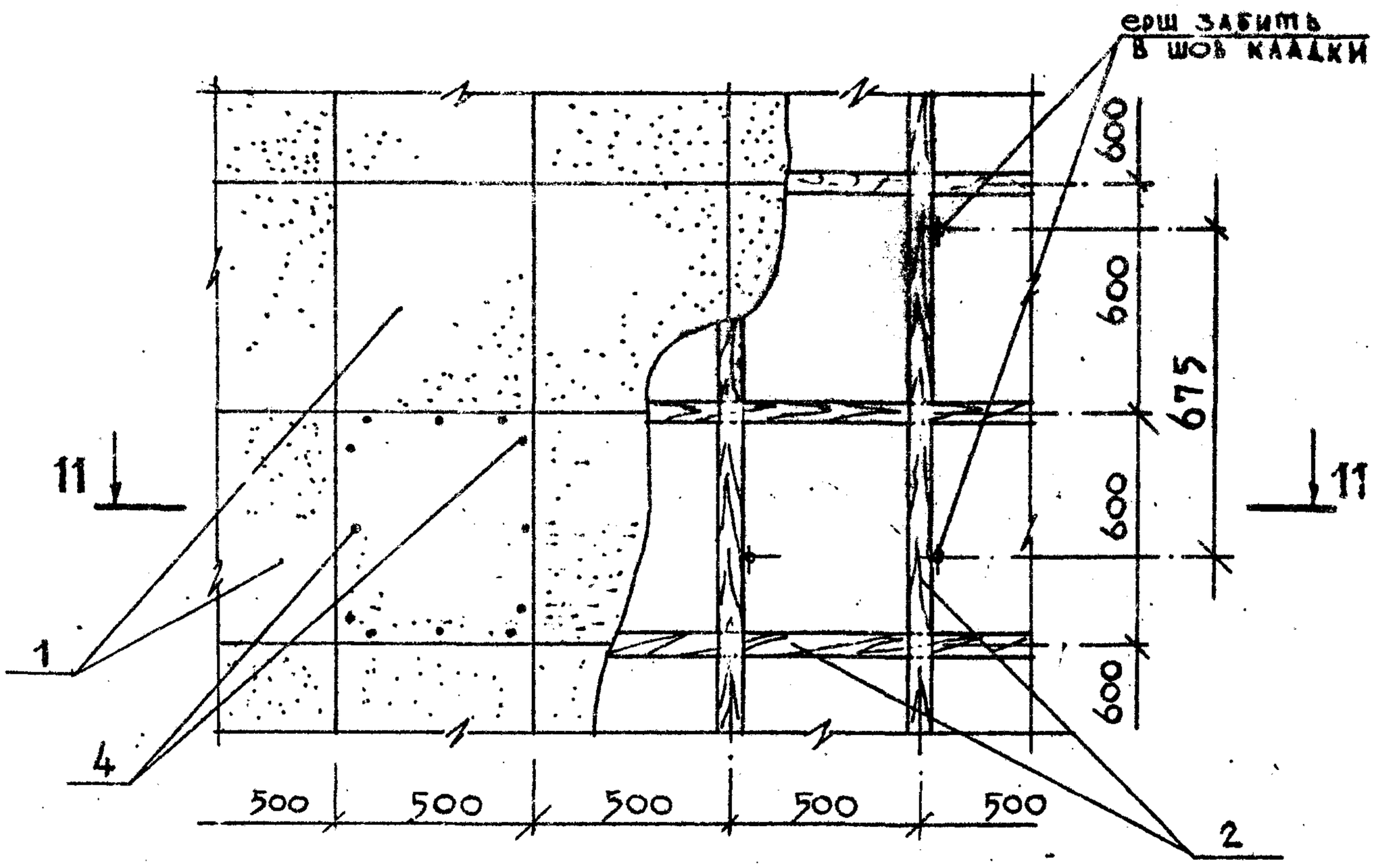

11 – 11

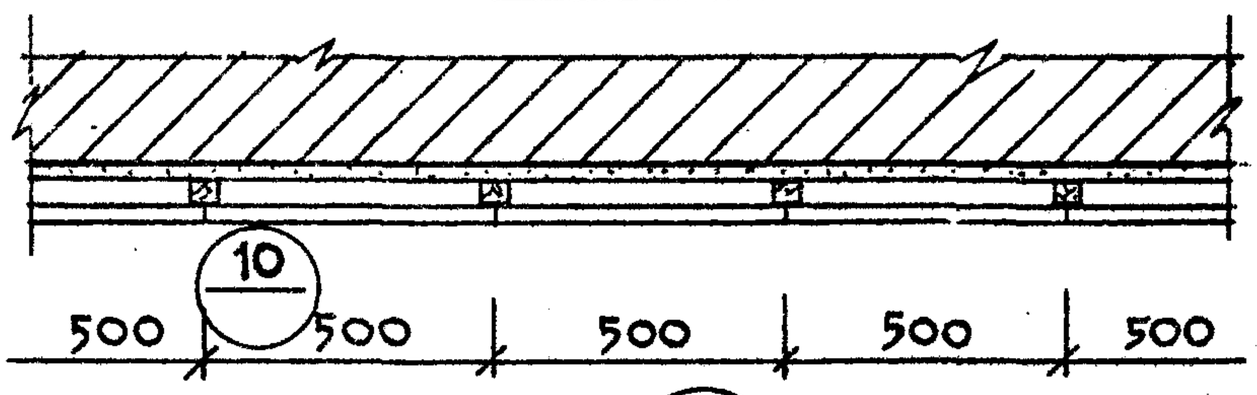

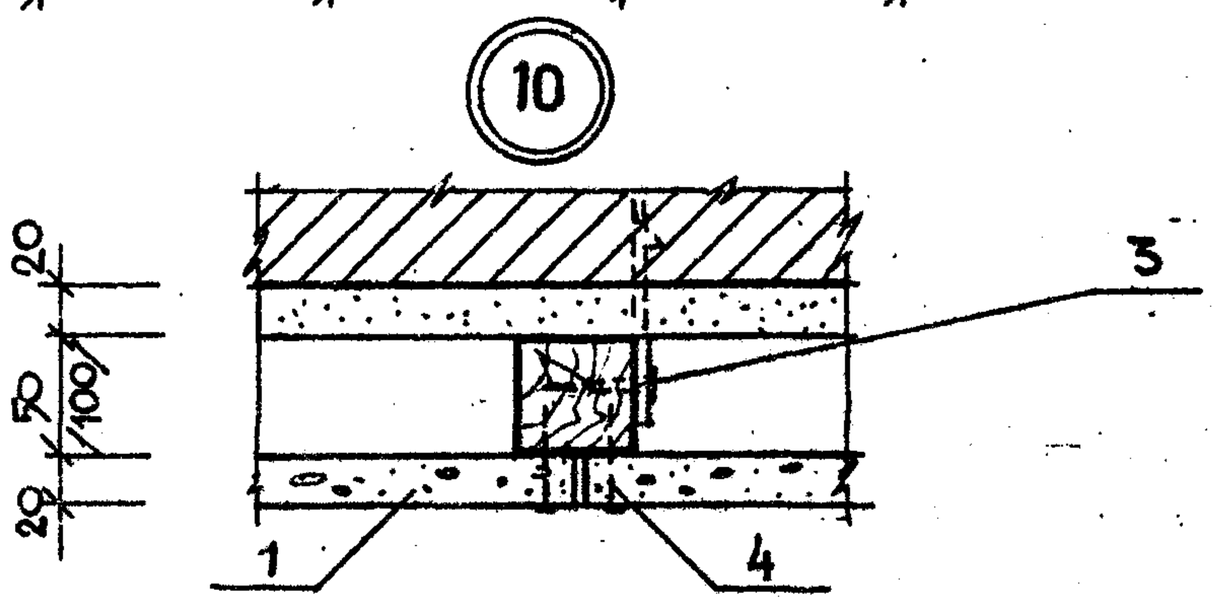

Нач.отд	Печерский		08.85	2.030 КЛ-1 – 2.10
Гл.конст	Бунич		–"–	
Гл. арх	Зюльфугаров		–"–	
Н. контр	Бунич		–"–	Акустическая обработка стен блоками из винипора полужесткого
Провер.	Майзлина		–"–	
Разработ.	Дремлюг		–"–	
Исполнил	Дремлюг		–"–	

Стадия	Лист	Листов
Р	1	3

ЛЕННИИПРОЕКТ ОКУ

Согласовано

Взам.инв.№ | Подпись и дата | Инв.№ подл.

Т-583

Формат 11

КЛ

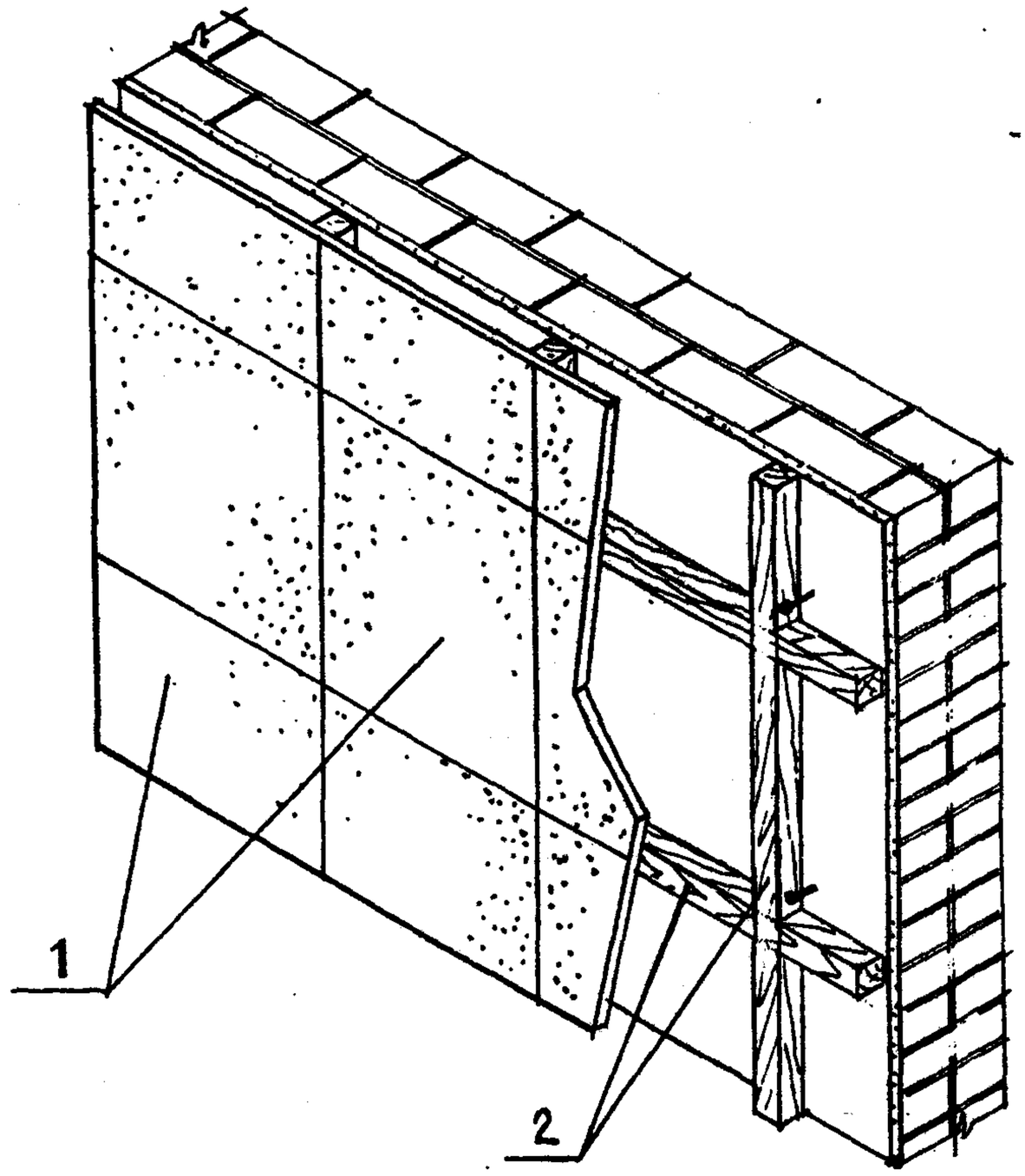

Взамен инв. №

Подпись и дата

Инв. № подл

2.030 КЛ-1 — 2. 10

Лист 2

Формат 11

Т-584

К1

РАСХОД МАТЕРИАЛОВ НА 10 м² АКУСТИЧЕСКОЙ ОБРАБОТКИ СТЕН

NN поз.	НАИМЕНОВАНИЕ ЭЛЕМЕНТА	СЕЧЕНИЕ /ММ/	ЕД. ИЗМ.	ОБЩЕЕ КОЛ-ВО	МАТЕРИАЛ ГОСТ
1	ВИНИПОР ПОЛУЖЕСТКИЙ	500×600×20	шт / м²	34 / 10.0	ТУБ-05-301-07-73
2	Деревянные бруски	50×50	п.м / м³	35 / 0.1	ГОСТ 8486-66
	Деревянные бруски	50×100	п.м / м³	35 / 0.2	ГОСТ 24454-80
3	ШУРУПЫ	А4×40.09.1	шт / кг	30 / 0.09	ГОСТ 1145-80*
4	ГВОЗДИ	К 1.4×32	шт / кг	410 / 0.17	ГОСТ 4028-63*

Взам.инв. №

Подпись и дата

Инв.№ подл.

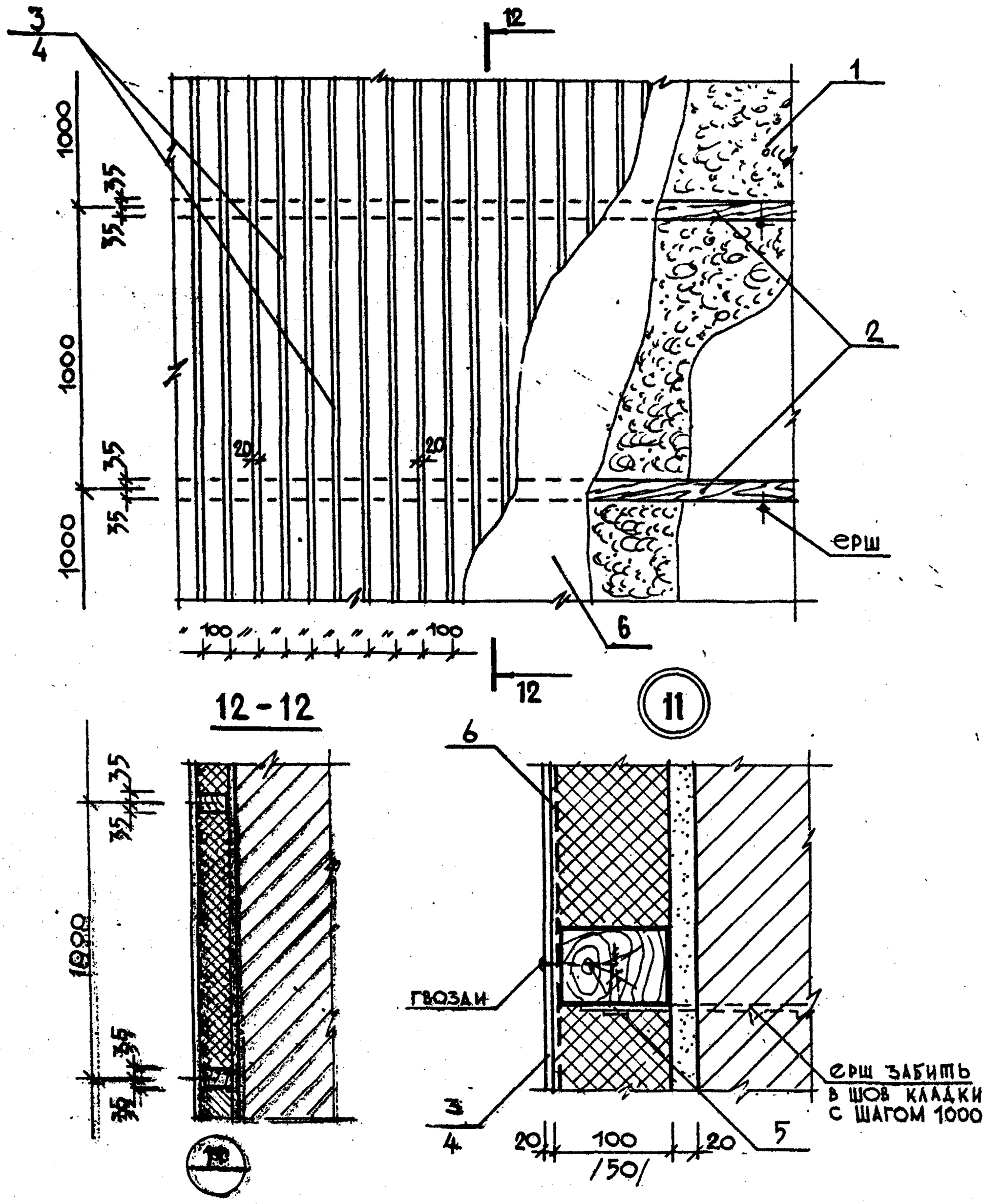

Нач.отд.	Нечерский		08.80	2.030 КЛ-1 — 2.11
Гл.конст.	Бунич		-"-	
Гл. арх.	Зюльфугаров		-"-	
Н.контр.	Бунич		-"-	Акустическая обработка стен минераловатными плитами и дерев. рейками
Провер.	Майзлиц		-"-	
Разработ.	Дремлюг		-"-	
Исполнил	Дремлюг		-"-	

Стадия	Лист	Листов
Р	1	3

ЛЕННИИПРОЕКТ ОКУ

Подпись и дата

Инв.№ подл.

Взам.инв.№

Т-583

Формат 11

КЛ

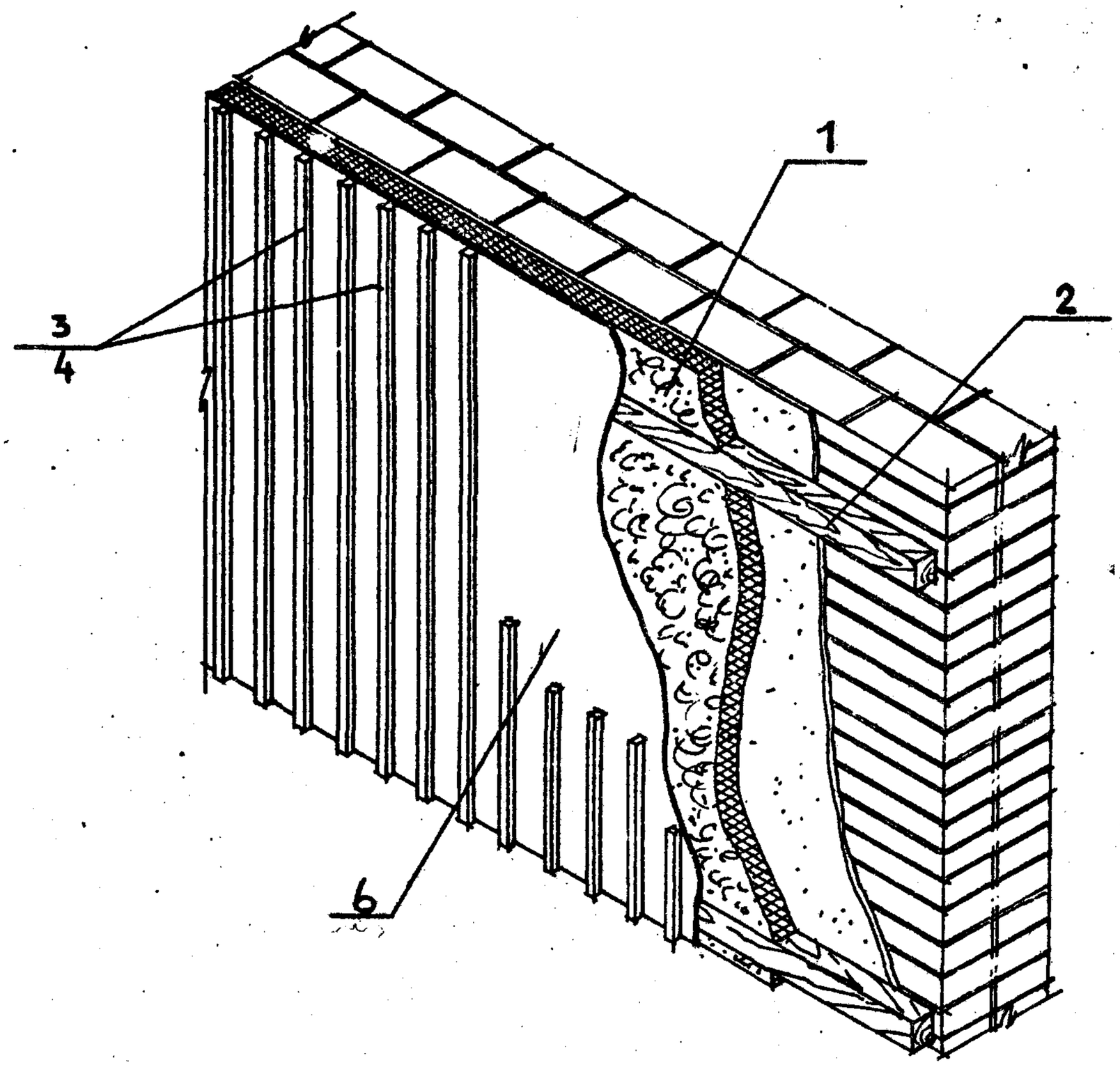

Взам.инв. №

Подпись и дата

Инв.№ подл.

2.030 КЛ-1 – 2.11

Лист 2

Т-584

Формат 11

К-1

РАСХОД МАТЕРИАЛОВ НА 10 м² АКУСТИЧЕСКОЙ ОБРАБОТКИ СТЕН

NN поз	НАИМЕНОВАНИЕ ЭЛЕМЕНТА	СЕЧЕНИЕ /мм/	ЕД. ИЗМ.	ОБЩЕЕ КОЛ-ВО	МАТЕРИАЛ ГОСТ
1	ПЛИТЫ МИНЕРАЛОВАТНЫЕ ПОЛУЖЕСТКИЕ	1000×500×60	шт / м³	20 / 0,5	ГОСТ 9573-82
2	ДЕРЕВЯННЫЕ БРУСКИ	70×50 /h/	П.М.	10.0	ГОСТ 8486-66
	ДЕРЕВЯННЫЕ БРУСКИ	70×100 /h/	П.М.	10.0	ГОСТ 24454-80
3	ДЕРЕВЯННЫЕ РЕЙКИ	20×20	П.М.	100,0	ГОСТ 8486-66
4	АЛЮМИНИЕВЫЙ ПРОФИЛЬ	ПО ПРОЕКТУ	П.М.	100.0	АД 31-Т5 СПА-2022 ГОСТ 4784-74*
5	ШУРУПЫ	А4×40.09.1	шт	10.	ГОСТ 1145-80*
6	СТЕКЛОТКАНЬ	ПО ПРОЕКТУ			—

Взам.инв.№

Подпись и дата

Инв.№ подл.

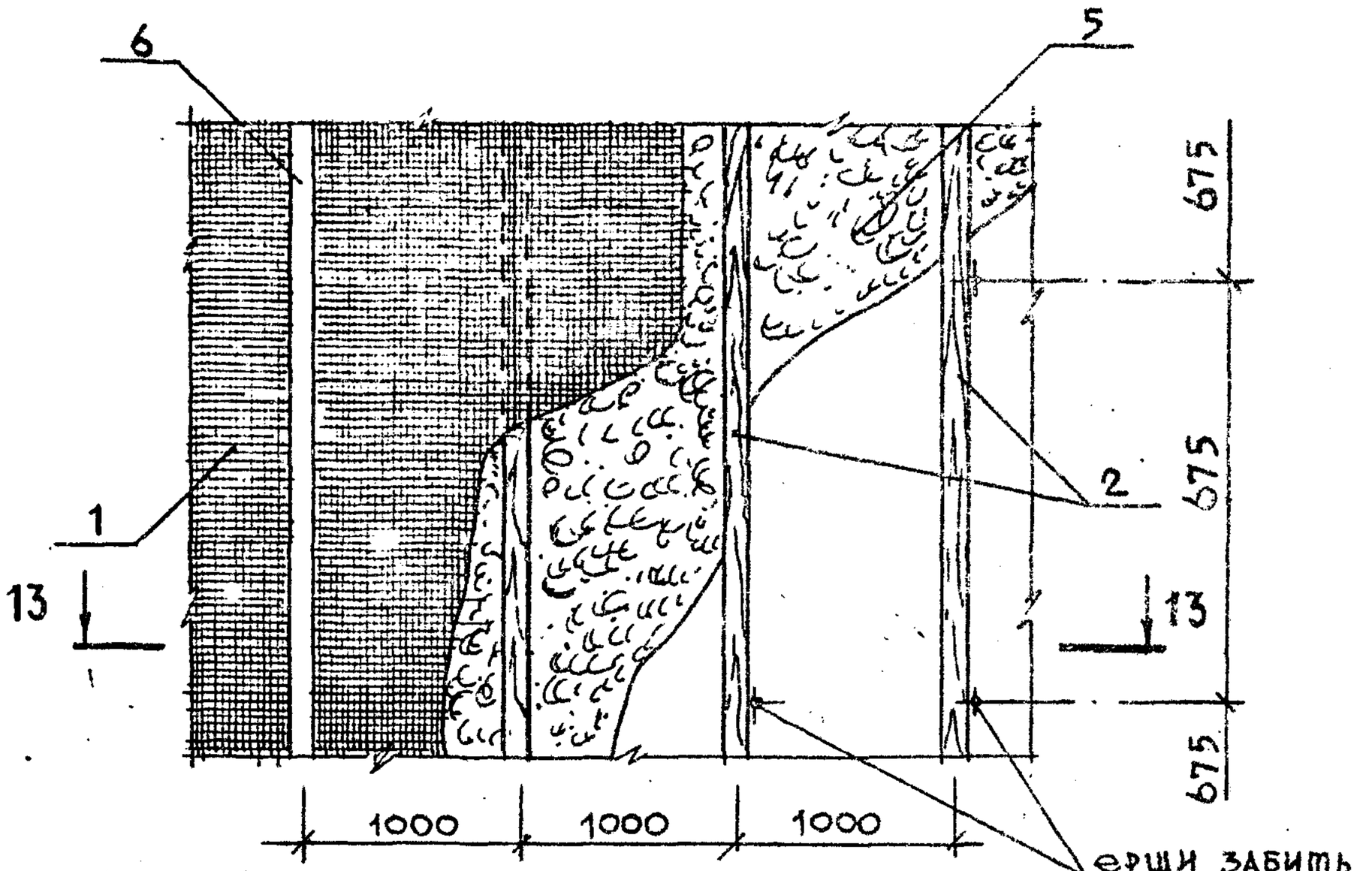

13 - 13

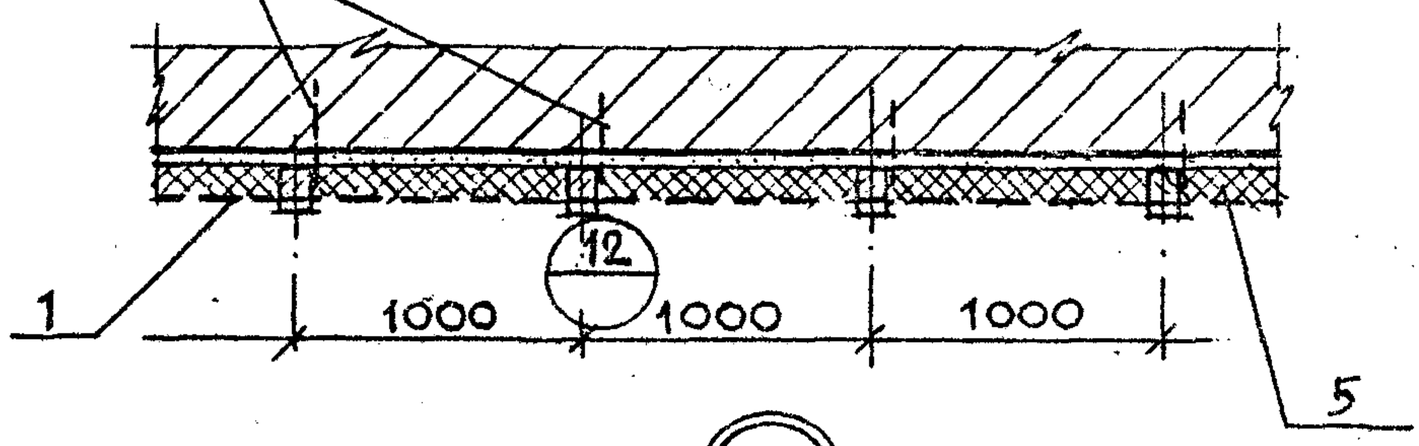

12

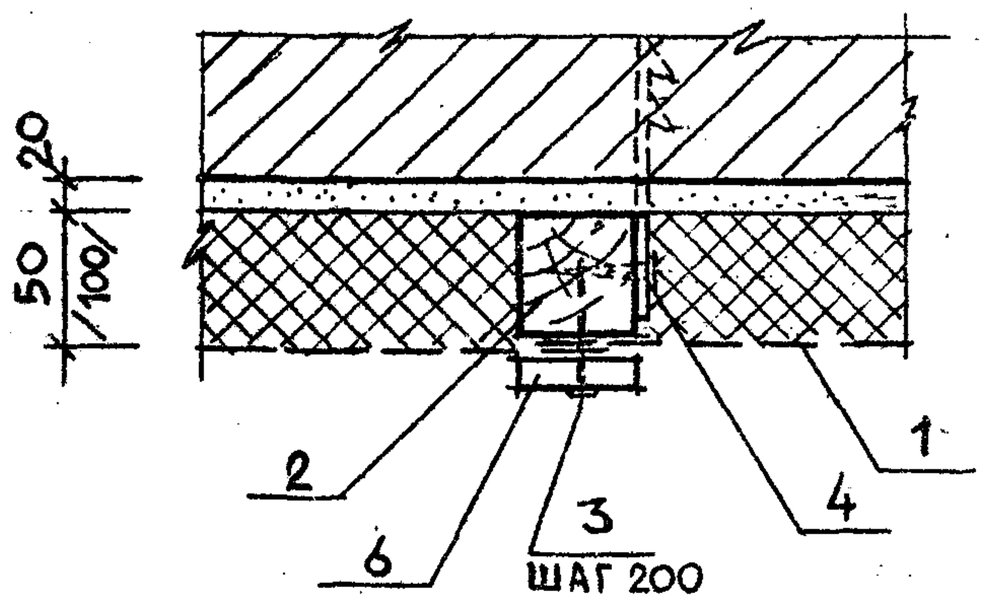

Нач.отд	Печерский		08.85	2.030 КЛ-1 — 2.12
Гл.конст	Буниц		-"-	
Гл. арх.	Зюльфугаров		-"-	
Н.контр	Буниц		-"-	Акустическая обработка стен звукопоглотителем, затянутым проволочной тканой сеткой
Провер.	Шанзина		-"-	Стадия: Р; Лист: 1; Листов: 3
Разработ.	Дремлюг		-"-	ЛЕННИИПРОЕКТ ОКУ
Исполнил	Дремлюг		-"-	

Согласовано

Взам.инв.№ | Подпись и дата | Инв.№ подл.

Т-583

Формат 11

К1

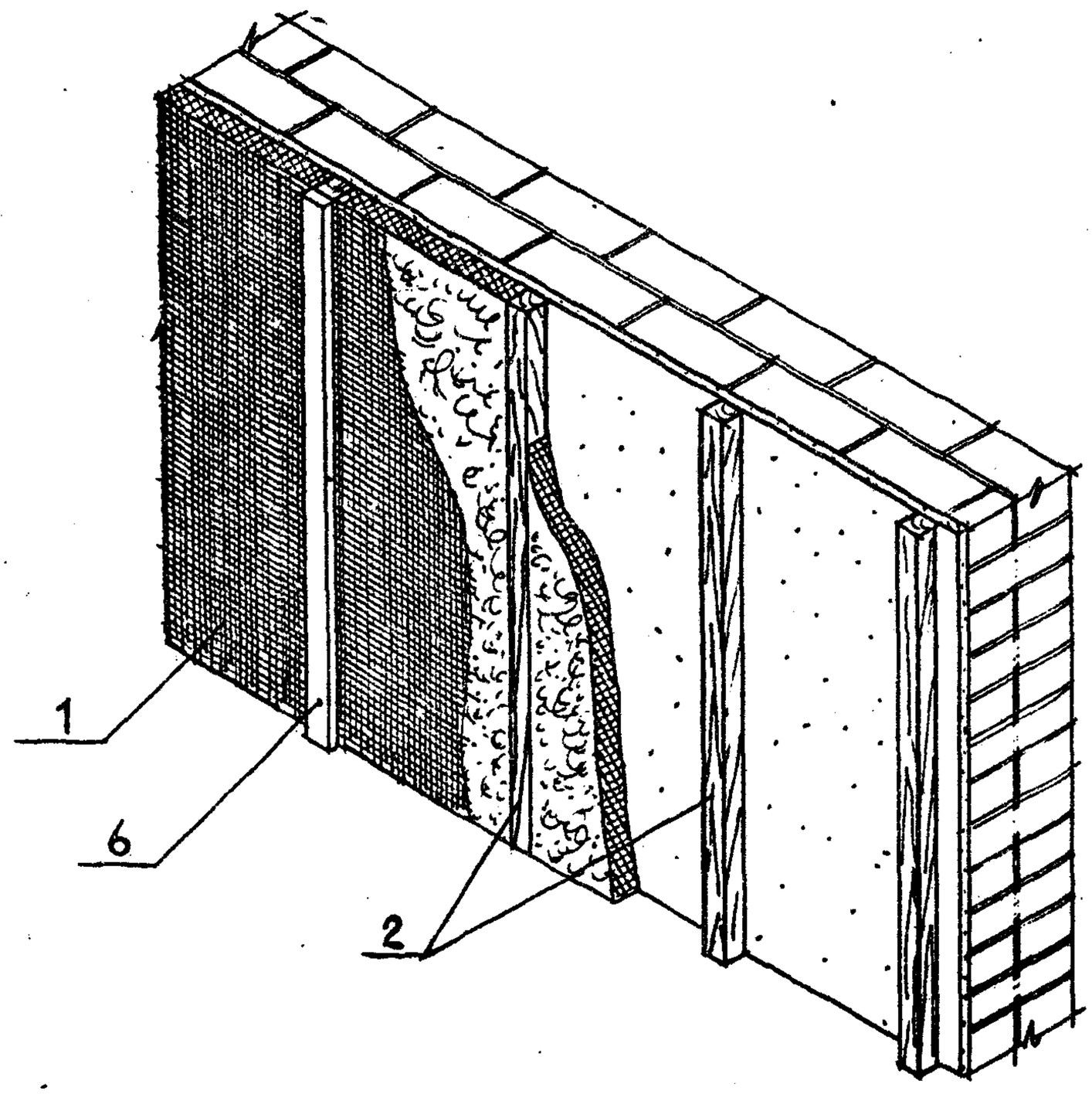

Взам.инв. №

Подпись и дата

Инв.№ подл.

2.030 КЛ-1 — 2.12

Лист 2

Формат 11

Т-584

КЛ

РАСХОД МАТЕРИАЛОВ НА 10 м² АКУСТИЧЕСКОЙ ОБРАБОТКИ СТЕН

NN поз.	НАИМЕНОВАНИЕ ЭЛЕМЕНТА	СЕЧЕНИЕ /мм/	ЕД. ИЗМ.	ОБЩЕЕ КОЛ-ВО	МАТЕРИАЛ ГОСТ
1	СЕТКИ ПРОВОЛОЧНЫЕ ТКАНЫЕ	N4 -1,2 Н	м²	10	ГОСТ 3826-82
2	ДЕРЕВЯННЫЕ БРУСКИ	50×50	п.м	10	ГОСТ 8486-66
	ДЕРЕВЯННЫЕ БРУСКИ	50×100	П.М.	10	ГОСТ 24454-80
3	ГВОЗДИ	К1,6×40	шт. / кг	50 / 0,03	ГОСТ 4028-63*
4	ШУРУПЫ	А4×30.09.1	шт / кг	20 / 0,05	ГОСТ 1145-80*
5	ЗВУКОПОГЛОТИТЕЛЬ	ПО ПРОЕКТУ			—
6	РЕЙКА ДЕРЕВЯННАЯ	50×20/h/	П.М.	10	ГОСТ 8486-66

Инв.№ подл. | Подпись и дата | Взам.инв. №

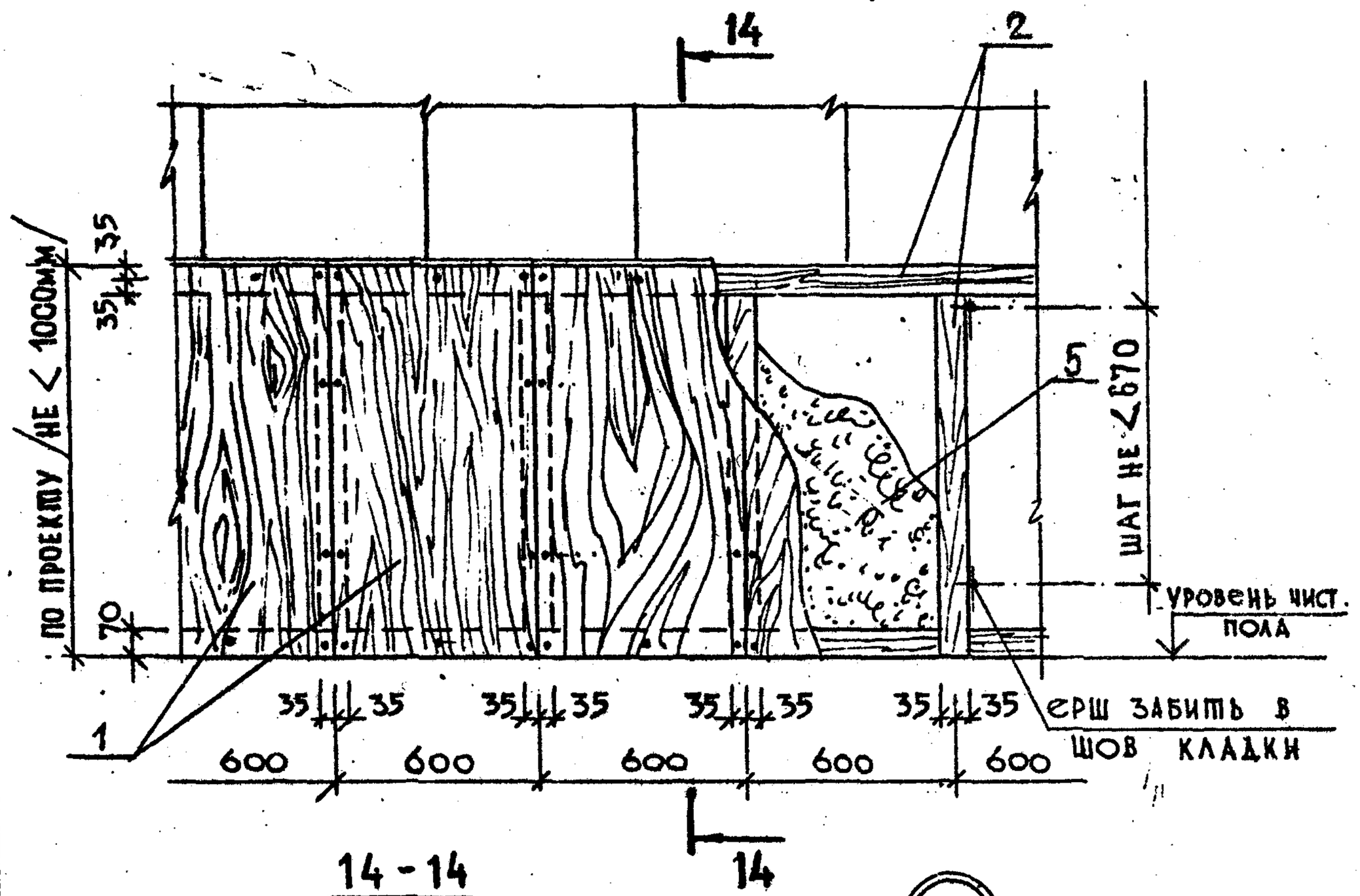

14 - 14

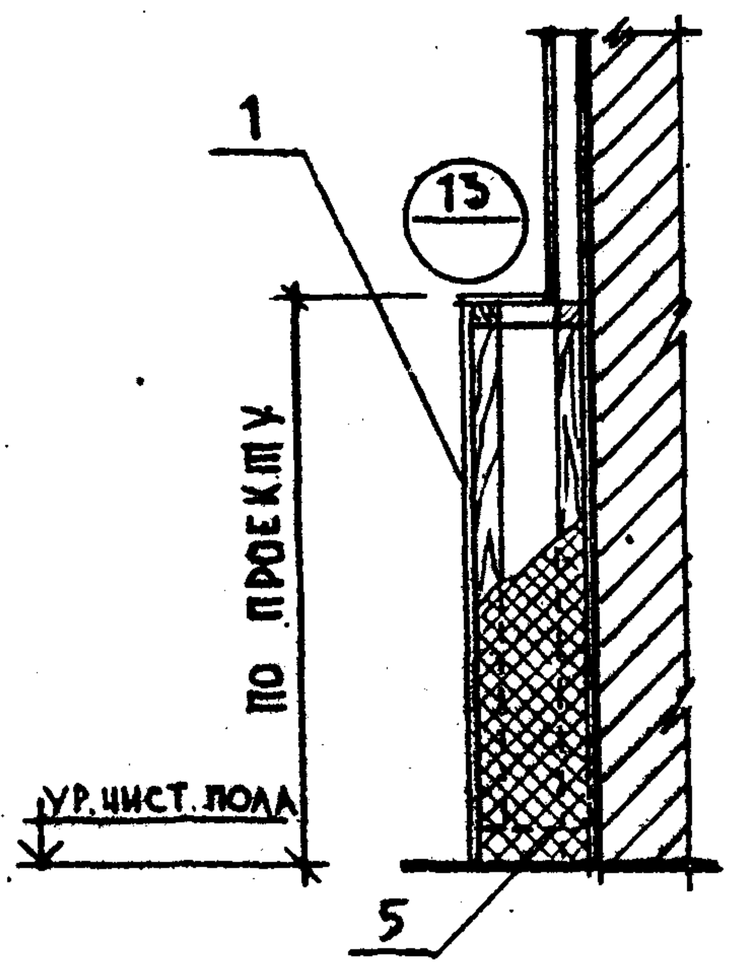

13

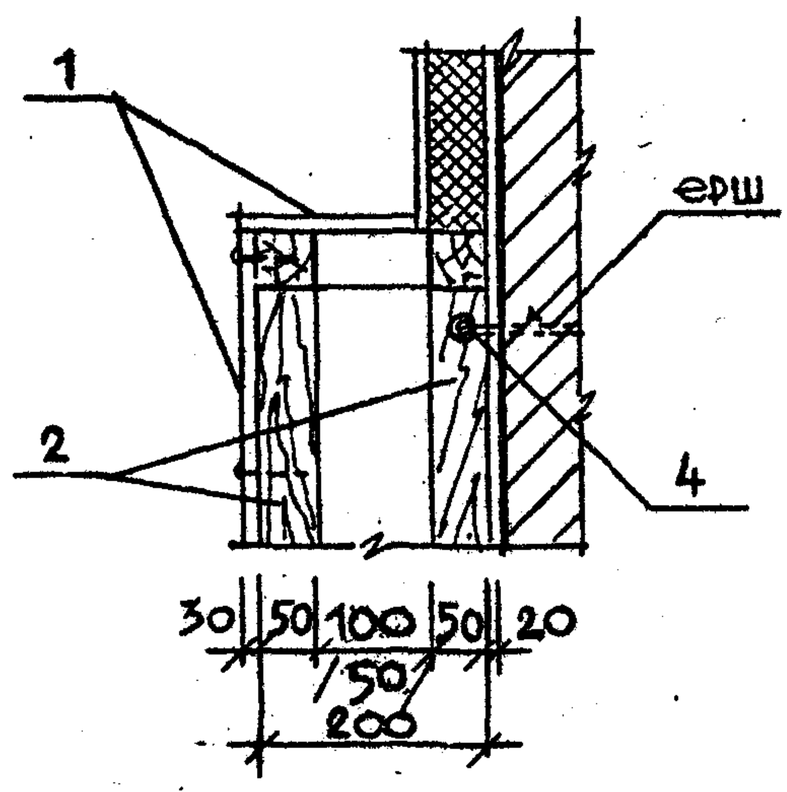

Нач.отд	Печерский		08.85	2.030 КЛ-1 — 2.13			
Гл.конст	Бунич		-"-				
Гл. арх.	Зюльфугаров		-"-				
Н.контр	Бунич		-"-	Акустическая обработка стен древесно-волокнистыми и древесно-стружечными плитами	Стадия	Лист	Листов
Провер.	Майзлина		-"-		Р	1	3
Разработ.	Дремлюг		-"-		ЛЕННИИПРОЕКТ ОКУ		
Исполнил	Дремлюг		-"-				

Подпись и дата

Инв.№ подл. | Взам.инв.№

Согласовано

Т-583

Формат 11

К1

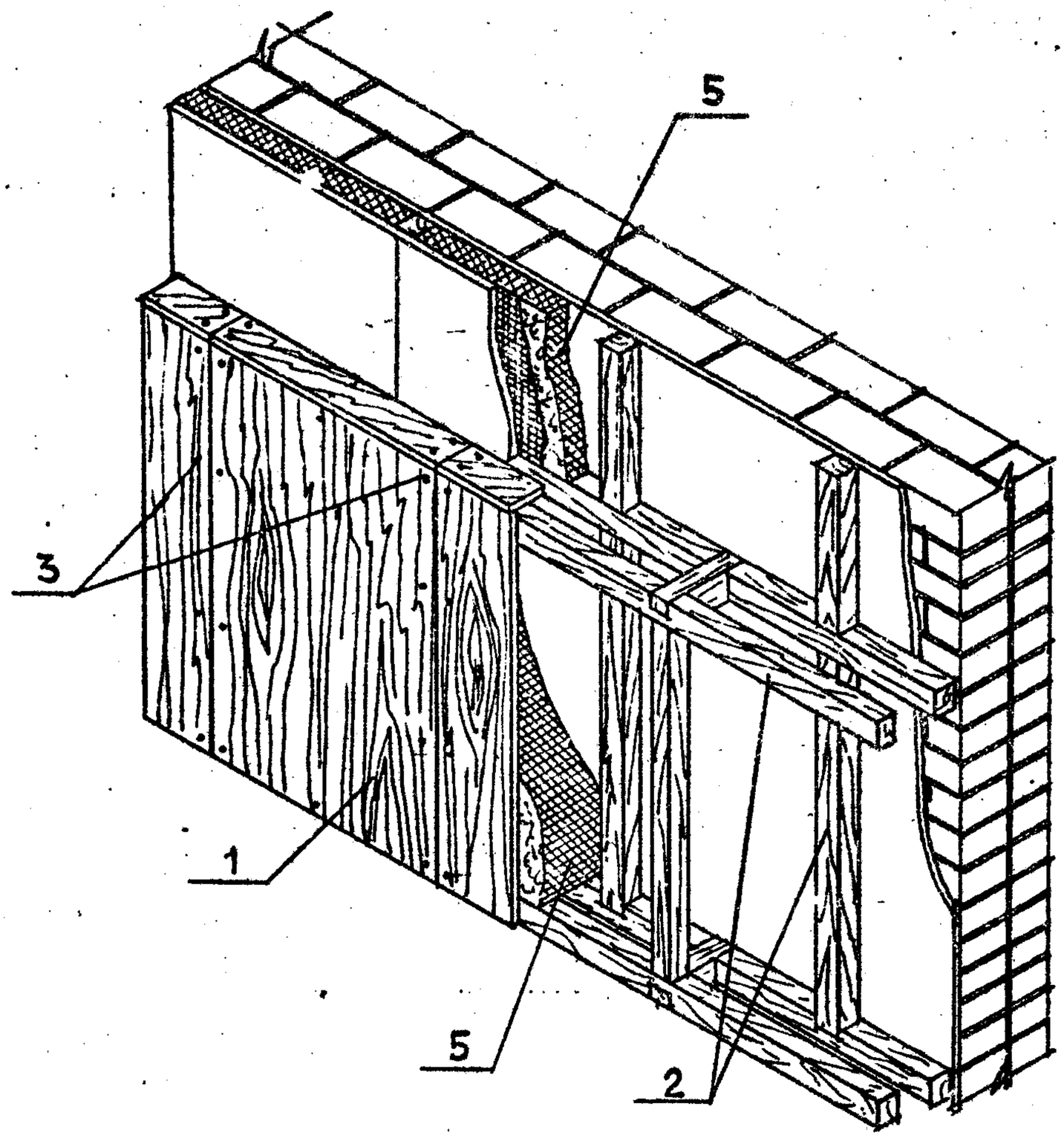

Взам.инв. №

Подпись и дата

Инв.№ подл.

2.030 КЛ-1 — 2.13

Лист 2

Формат 11

Т-584

КЛ

РАСХОД МАТЕРИАЛОВ НА 10 М² АКУСТИЧЕСКОЙ ОБРАБОТКИ СТЕН

NN поз	НАИМЕНОВАНИЕ ЭЛЕМЕНТА	СЕЧЕНИЕ /ММ/	ЕД. ИЗМ.	ОБЩЕЕ КОЛ-ВО НА 1 П.М	МАТЕРИАЛ ГОСТ
1	ПЛИТЫ ДРЕВЕСНО-ВОЛОКНИСТЫЕ /ТВЕРДЫЕ/	3600×1200×30	ШТ / М²	17 / 10	ГОСТ 4598 - 74
	ТО ЖЕ С ЛАКОКРАСОЧНЫМ ПОКРЫТИЕМ	2700×1700×32	ШТ / М²	17 / 10	ГОСТ 8904- 81
	ПЛИТЫ ДРЕВЕСНОСТРУЖЕЧНЫЕ	3500×1830×25	ШТ / М²	17 / 10	ГОСТ 10632 - 77
2	ДЕРЕВЯННЫЕ БРУСКИ	70 × 50 /h/	П.М. / М³	75 / 0.24	ГОСТ 8486 - 66 ГОСТ 24454 - 80
3	ШУРУПЫ	А4×60.09.1	ШТ. / КГ	180 / 0.8	ГОСТ 1145 - 80*
4	ШУРУПЫ	А4×40.09.1	ШТ / КГ	35 / 0.11	ГОСТ 1145 - 80*
5	ЗВУКОПОГЛОТИТЕЛЬ	ПО ПРОЕКТУ			—

Взам.инв. №

Подпись и дата

Инв.№ подл.

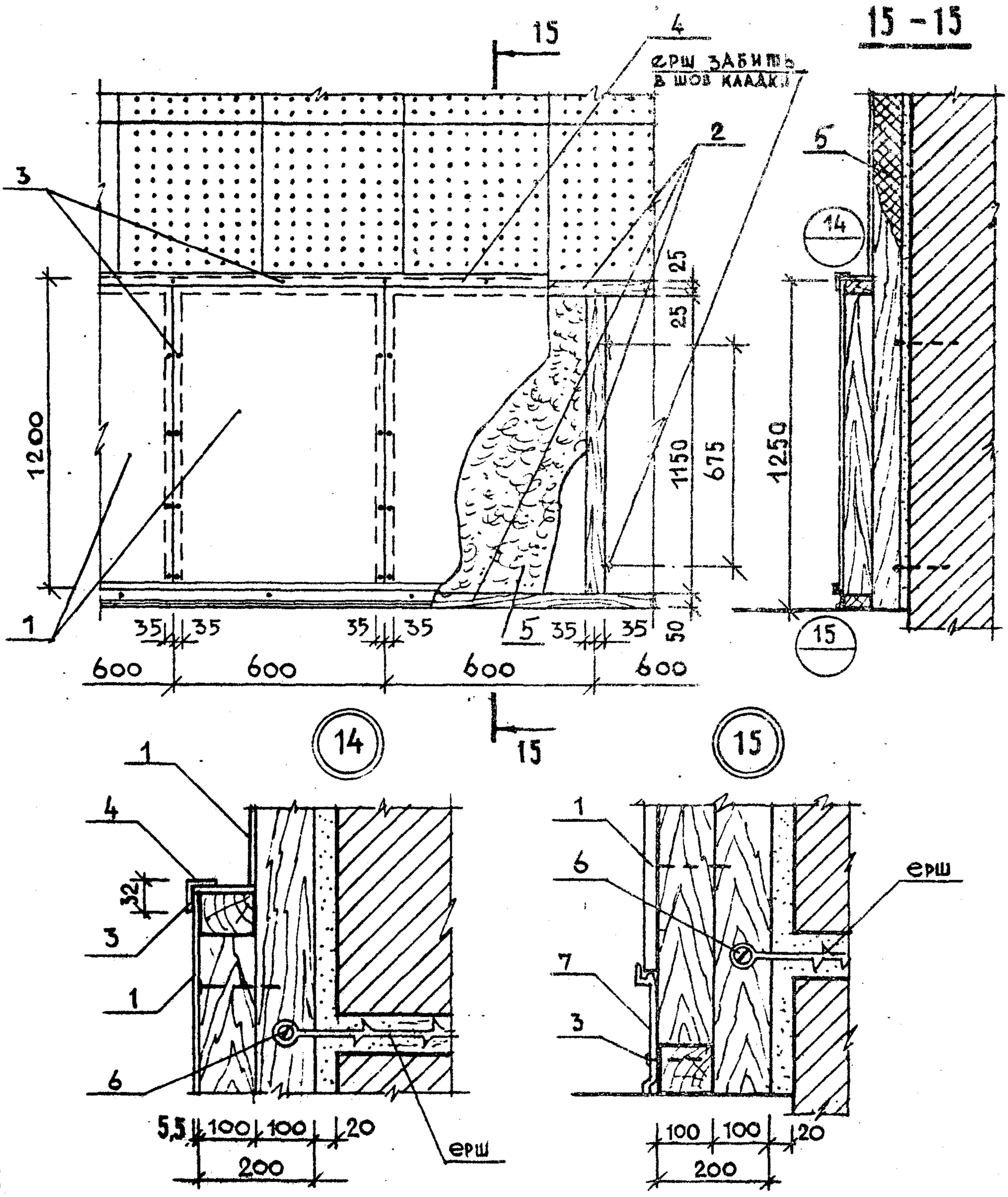

Нач.отд.	Печерский		08.85
Гл.констр.	Бунич		-"-
Гл. арх.	Зюльфугаров		-"-
Н.контр.	Бунич		-"-
Провер.	Жайзлина		-"-
Разработ.	Дремлюг		-"-
Исполнил	Дремлюг		-"-

2.030 КА-1 — 2.14

АКУСТИЧЕСКАЯ ОБРАБОТКА СТЕН ЗВУКОПОГЛОЩАЮЩИМИ АСБЕСТОЦЕМЕНТНЫМИ ПЕРФОРИРОВАННЫМИ ПЛИТАМИ

Стадия	Лист	Листов
Р	1	3

ЛЕННИИПРОЕКТ ОКУ

Согласовано

Взам.инв.№ | Подпись и дата | Инв.№ подл.

Т-583

Формат 11

КЛ

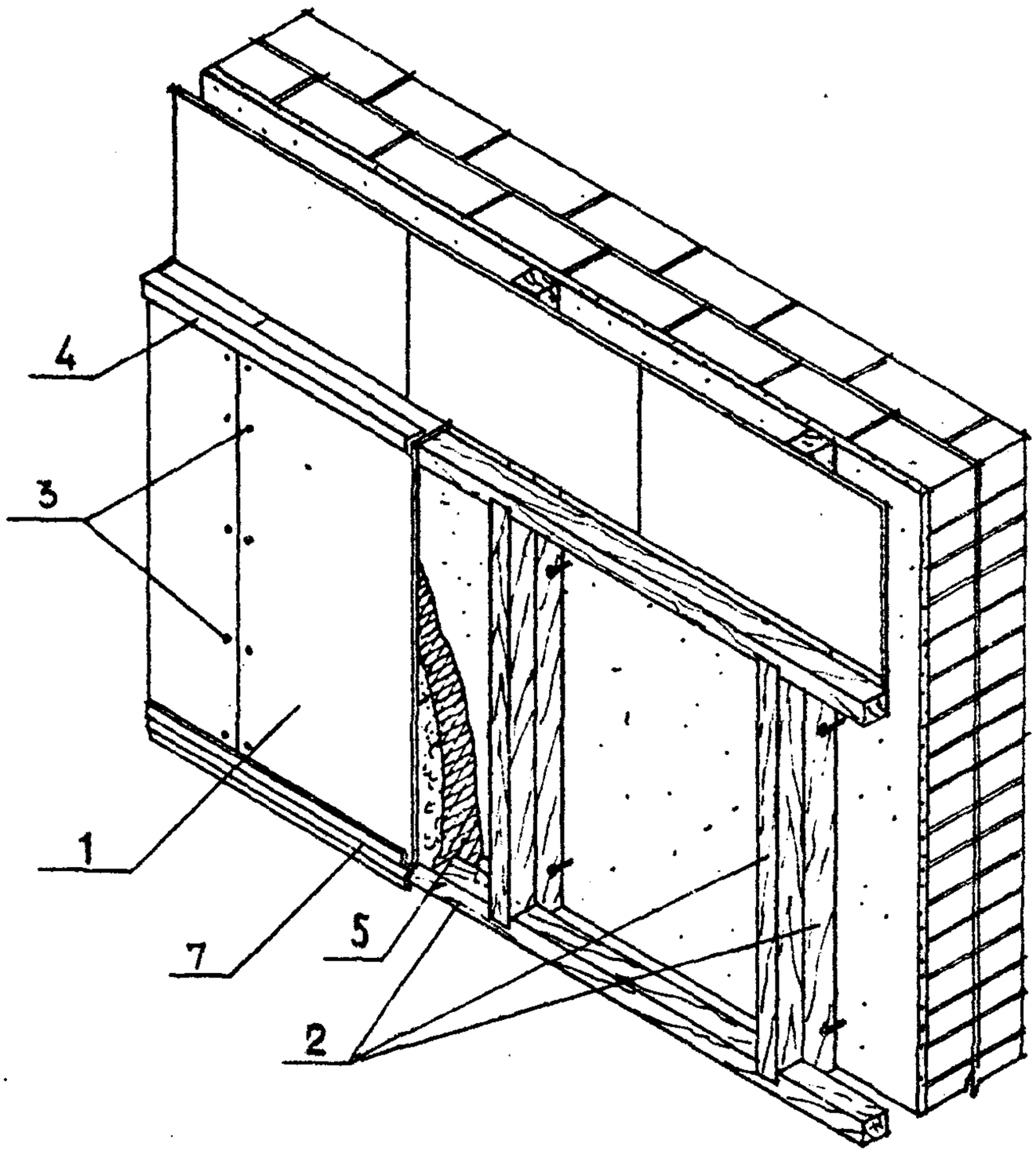

Взам.инв. №

Подпись и дата

Инв.№ подл.

2.030 КЛ-1 — 2.14

Лист 2

Т-584

Формат 11

КЛ

РАСХОД МАТЕРИАЛОВ НА 10 М² АКУСТИЧЕСКОЙ ОБРАБОТКИ СТЕН

NN поз.	НАИМЕНОВАНИЕ ЭЛЕМЕНТА	СЕЧЕНИЕ /ММ/	ЕД ИЗМ.	ОБЩЕЕ КОЛ-ВО	МАТЕРИАЛ ГОСТ
1	ПЛИТЫ ЗВУКОПОГЛОЩАЮЩИЕ АСБЕСТОЦЕМЕНТНЫЕ ПЕРФОРИРОВАННЫЕ	1200×600×5,5	шт / м²	13 / 10	РСТ ЛАТВ ССР 475-74
2	ДЕРЕВЯННЫЕ БРУСКИ	100 × 50	п.м. / м³	42 / 0.3	ГОСТ 8486-66 ГОСТ 24454-80
3	ШУРУПЫ	А3×30.09.1	шт. / кг	150 / 0.2	ГОСТ 1145-80*
4	АЛЮМИНИЕВЫЙ ПРОФИЛЬ	32 × 19	пм. / кг	10 / 2.7	АД 31-Т5 СПА-2275-2
5	ЗВУКОПОГЛОТИТЕЛЬ	ПО ПРОЕКТУ			—
6	ШУРУПЫ	А4×40.09.1	шт. / кг	30 / 0.1	ГОСТ 1145-80*
7	АЛЮМИНИЕВЫЙ ПРОФИЛЬ	ПО ПРОЕКТУ	п.м. / кг	10 / 7.8	АД 31-Т-5 СПА-2047

Взам.инв. №

Подпись и дата

Инв.№ подл.

Т-584

Формат 11

К-1

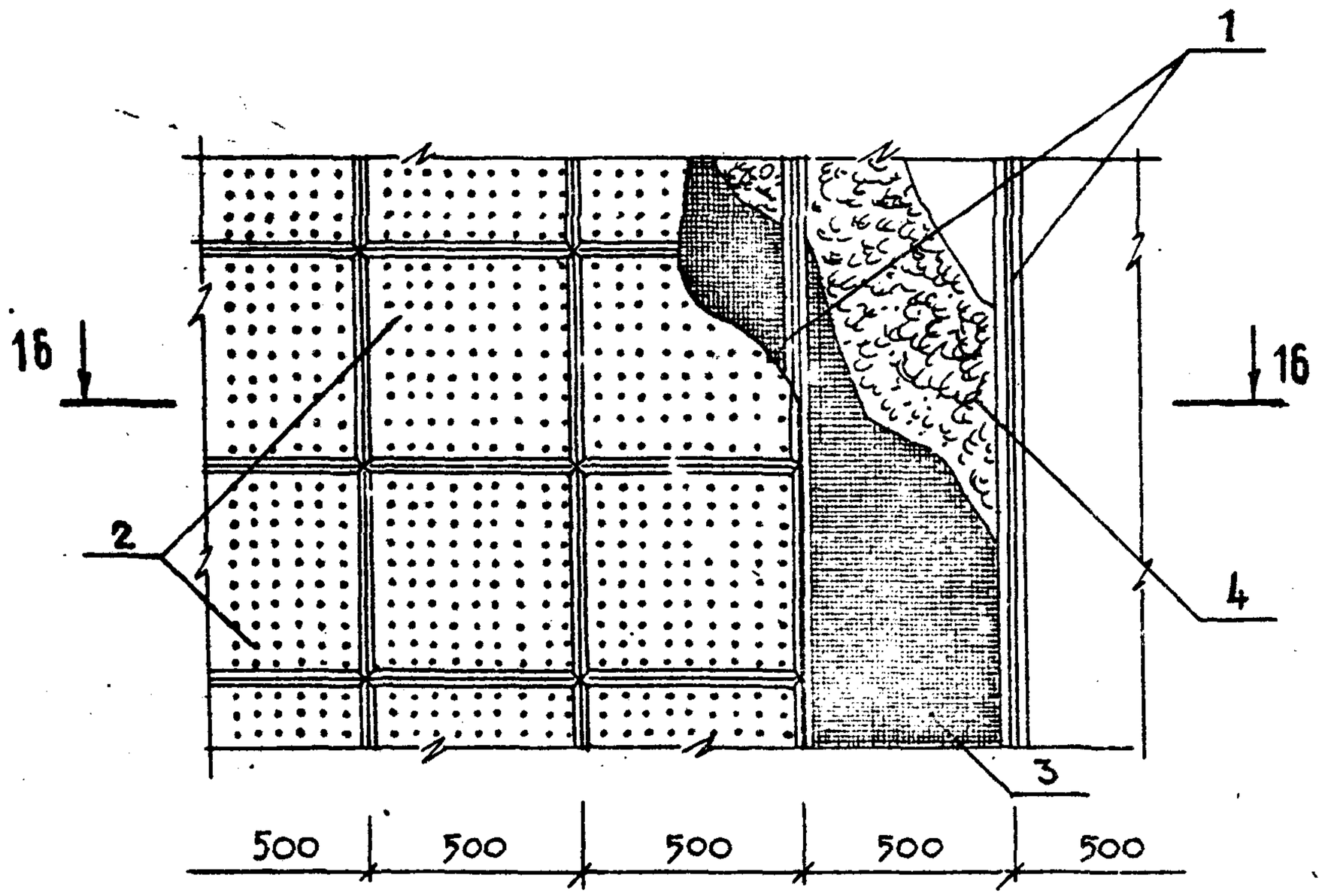

16 – 16

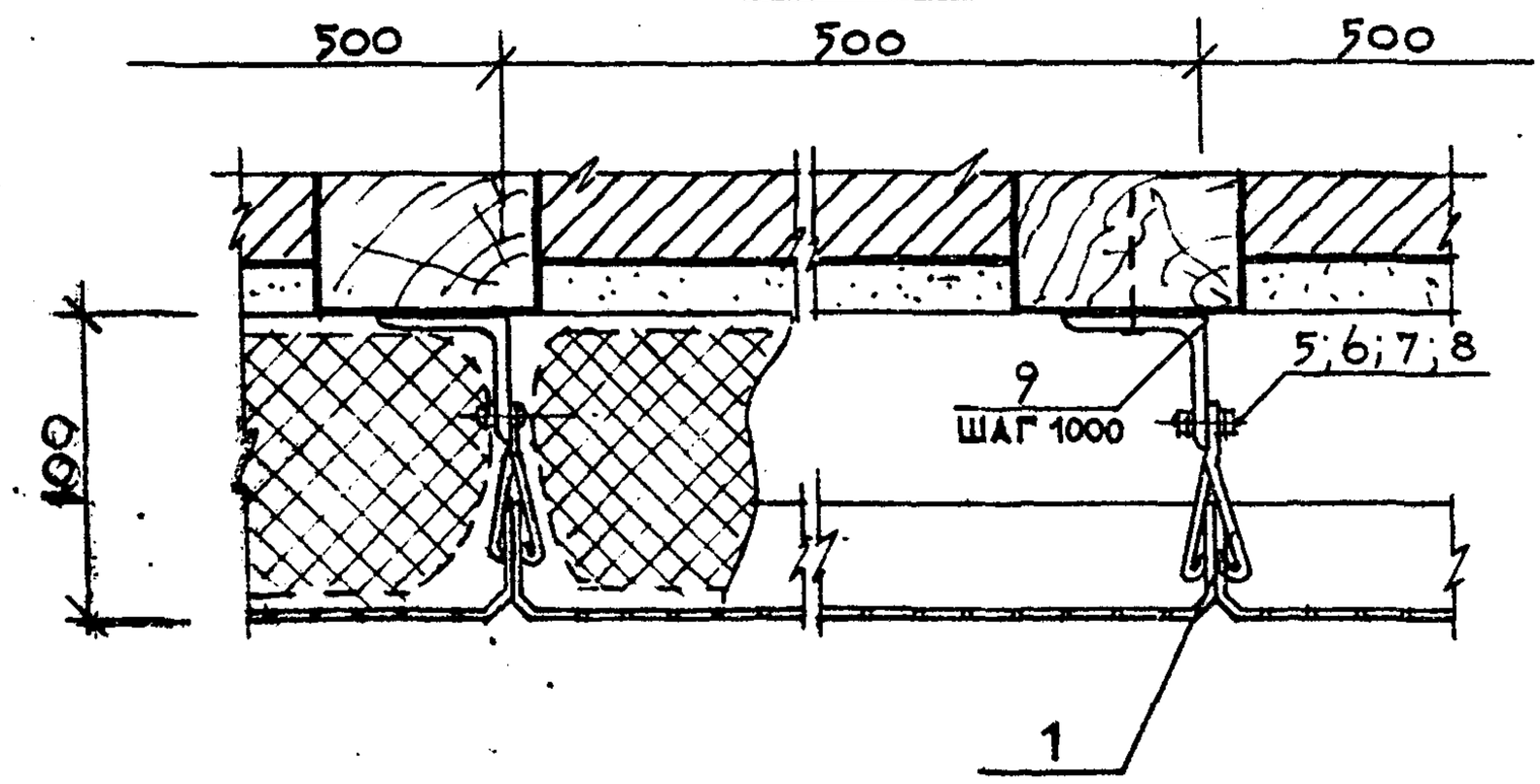

НАЧ.ОТД	ПЕЧЕРСКИЙ		08.87	2.030 КЛ-1 – 2.15		
ГЛ.КОНСТР	БУНИЧ		-"-			
ГЛ. АРХ	ЗЮЛЬФУГАРОВ		-"-			
Н.КОНТР	БУНИЧ		-"-	АКУСТИЧЕСКАЯ ОБРАБОТКА СТЕН АЛЮМИНИЕВЫМИ ШТАМПОВАННЫМИ ПЛИТАМИ	Стадия	Лист	Листов
Провер.	МАЙЗЛИНК		-"-		Р	1	3
Разработ	ДРЕМЛЮГ		-"-		ЛЕННИИПРОЕКТ ОКУ		
Исполнил	ДРЕМЛЮГ		-"-				

Формат 11

-583

К1

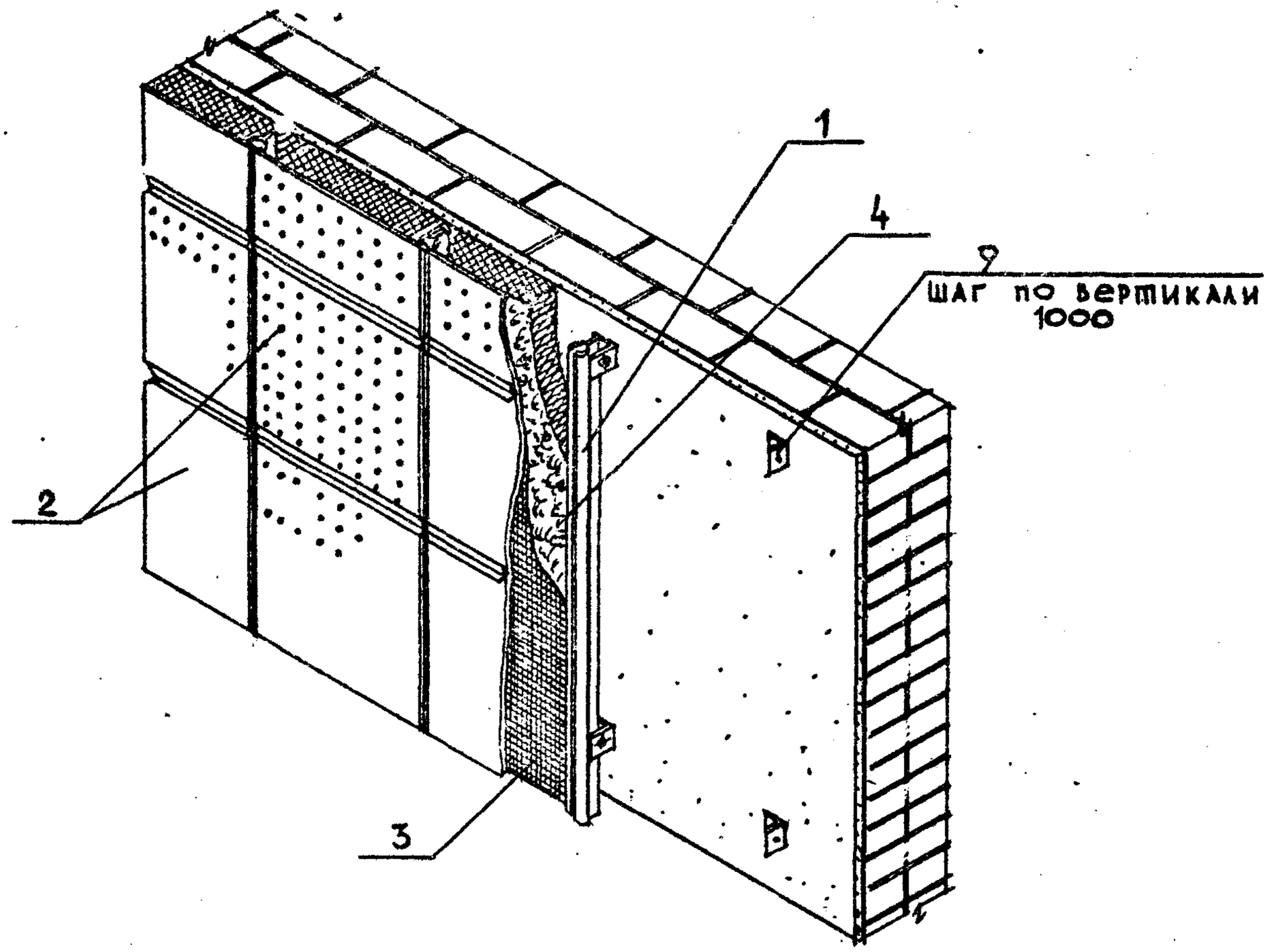

Взам.инв. №

Подпись и дата

Инв.№ подл.

2.030 КЛ-1 – 2.15

Лист
2

Т-584

Формат 11

КЛ

РАСХОД МАТЕРИАЛОВ НА 10 М² АКУСТИЧЕСКОЙ ОБРАБОТКИ СТЕН

	НАИМЕНОВАНИЕ ЭЛЕМЕНТА	СЕЧЕНИЕ /ММ/	ЕД. ИЗМ.	ОБЩЕЕ КОЛ-ВО	МАТЕРИАЛ ГОСТ
1	НАПРАВЛЯЮЩАЯ II	СМ. ЛИСТ 2.030 КЛ-1-2.24	П.М. / КГ	20 / 11.9	ГОСТ 4784-74*
2	АЛЮМИНИЕВЫЕ ШТАМПОВАННЫЕ ПЛИТЫ	500 × 500	ШТ. / КГ	40 / 12.8	ТУ 401-07-530-80
3	СТЕКЛОТКАНЬ	ПО ПРОЕКТУ			
4	ЗВУКОПОГЛОТИТЕЛЬ	ПО ПРОЕКТУ			
5	БОЛТ	116×16.46.016	ШТ. / КГ	30 / 0.16	ГОСТ 7798-70*
6	ШАЙБА	6.65 Г01.9	ШТ. / КГ	30 / 0.16	ГОСТ 6402-70*
7	ГАЙКА	2М6.4.016	ШТ. / КГ	30 / 0.08	ГОСТ 5915-70*
8	ШАЙБА	6.02.01	ШТ. / КГ	30 / 0.03	ГОСТ 11371-78
9	ПОДВЕСКА	СМ. ЛИСТ 2.030 КЛ-1-2.25	ШТ. / КГ	30 / 5.7	ГОСТ 8509-72

Взам. инв. №

Подпись и дата

Инв. № подл.

Формат 11

Т-584

КЛ

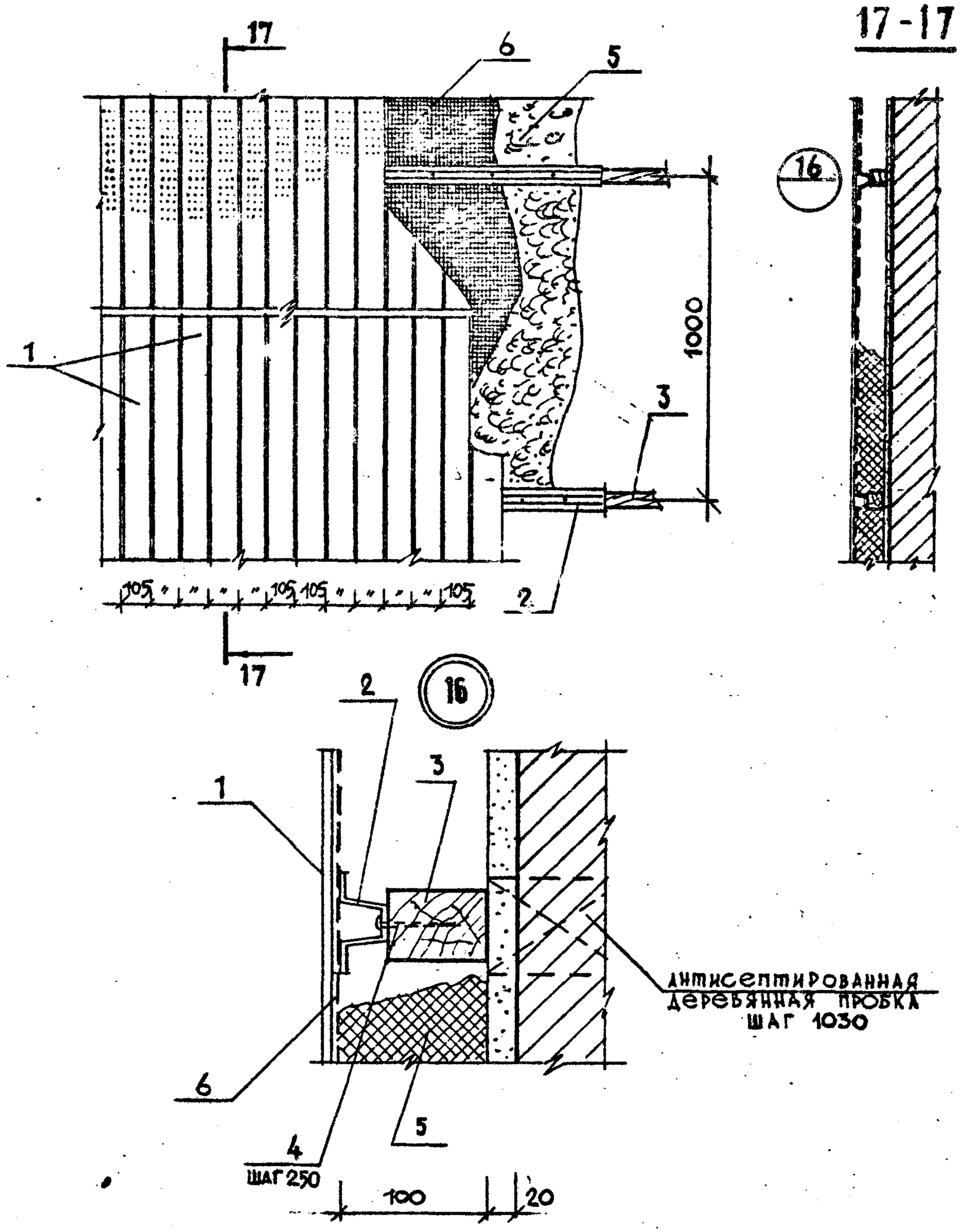

Согласовано

Взам.инв.№

Подпись и дата

Инв.№ подл.

НАЧ.ОТД	ПЕЧЕРСКИЙ		08.89	2.030 КЛ-1 — 2.1б
ГЛ.КОНСТ	БУНИЧ		-"-	
ГЛ. АРХ	ЗЮЛЬФУГАРОВ		-"-	
Н.КОНТР	БУНИЧ		-"-	АКУСТИЧЕСКАЯ ОБРАБОТКА СТЕН АЛЮМИНИЕВЫМ КАТАНЫМ ПРОФИЛЕМ СПА-1532
Провер.	МАЙЗАЖИНА		-"-	
Разработ.	ДРЕМЛЮГ		-"-	
Исполнил.	ДРЕМЛЮГ		-"-	

Стадия	Лист	Листов
Р	1	3

ЛЕННИИПРОЕКТ ОКУ

Т-583

Формат 11

КЛ

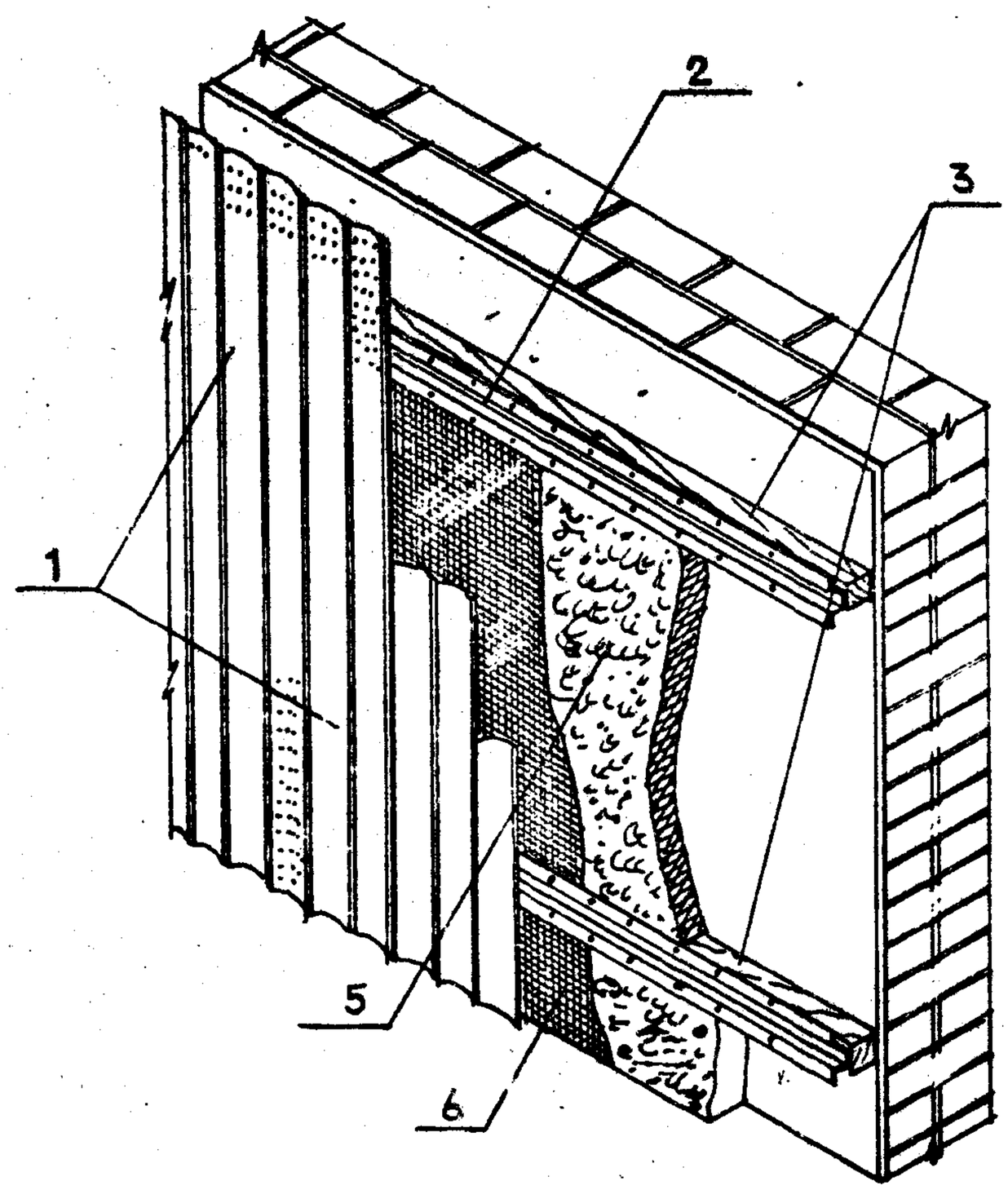

Взам.инв. №

Подпись и дата

Инв.№ подл.

2.030 КЛ-1 — 2.16

Лист 2

Формат 11

Т-584

КЛ

РАСХОД МАТЕРИАЛОВ НА 10 м² АКУСТИЧЕСКОЙ ОБРАБОТКИ СТЕН

NN поз.	НАИМЕНОВАНИЕ ЭЛЕМЕНТА	СЕЧЕНИЕ /ММ/	ЕД. ИЗМ.	ОБЩЕЕ КОЛ-ВО	МАТЕРИАЛ ГОСТ
1	АЛЮМИНИЕВАЯ ПАНЕЛЬ	—	П.М / КГ	100 / 34	АМГ 2М СПА-1532
2	НАПРАВЛЯЮЩАЯ I	СМ. ЛИСТ 2.030 КЛ-1-2.26	П.М. / КГ	10 / 8.6	ГОСТ 4784-74*
3	ДЕРЕВЯННЫЙ БРУСОК	50×70	П.М / М³	10 / 0.07	ГОСТ 8486-66 ГОСТ 24454-80
4	ШУРУПЫ	А4×30.09.1	ШТ / КГ	85 / 0.22	ГОСТ 1145-80*
5	ЗВУКОПОГЛОТИТЕЛЬ	ПО ПРОЕКТУ			—
6	СТЕКЛОТКАНЬ	ПО ПРОЕКТУ			—

Взам.инв. №

Подпись и дата

Инв.№ подл.

Т-584

Формат 11

К1

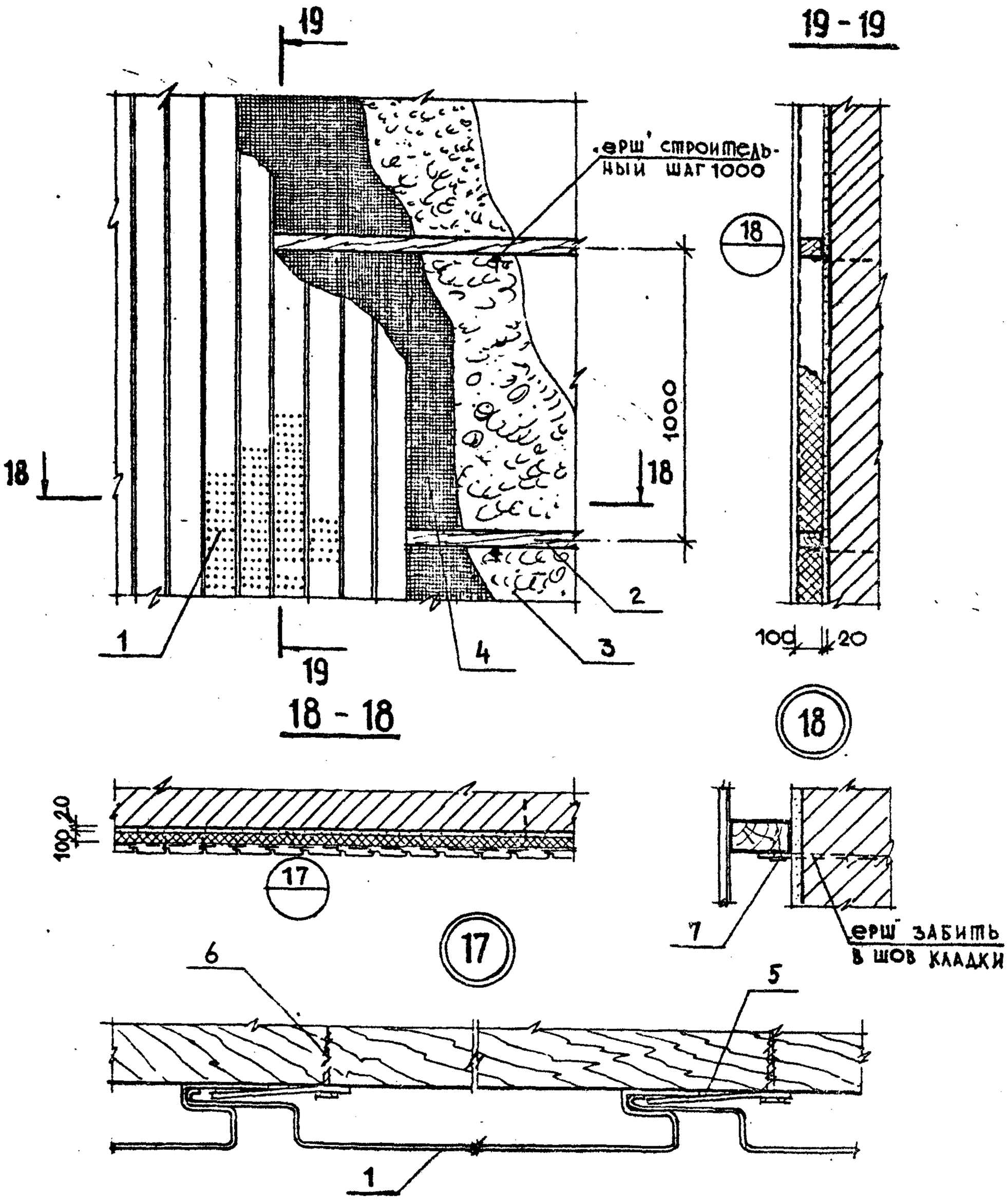

Нач.отд.	Печерский		08.85
Гл.констр.	Бунич		-"-
Гл. арх.	Зюльфугаров		-"-
Н.контр.	Бунич		-"-
Провер.	Майзлина		-"-
Разработ.	Дремлюг		-"-
Исполнил	Дремлюг		-"-

2.030 КЛ-1 — 2.17

Акустическая обработка стен алюминиевыми рейками ЛАГ-4н

Стадия	Лист	Листов
Р	1	3

ЛЕННИИПРОЕКТ ОКУ

Подпись и дата

Инв.№ подл.

Взам.инв.№

Т-583

Формат 11

К1

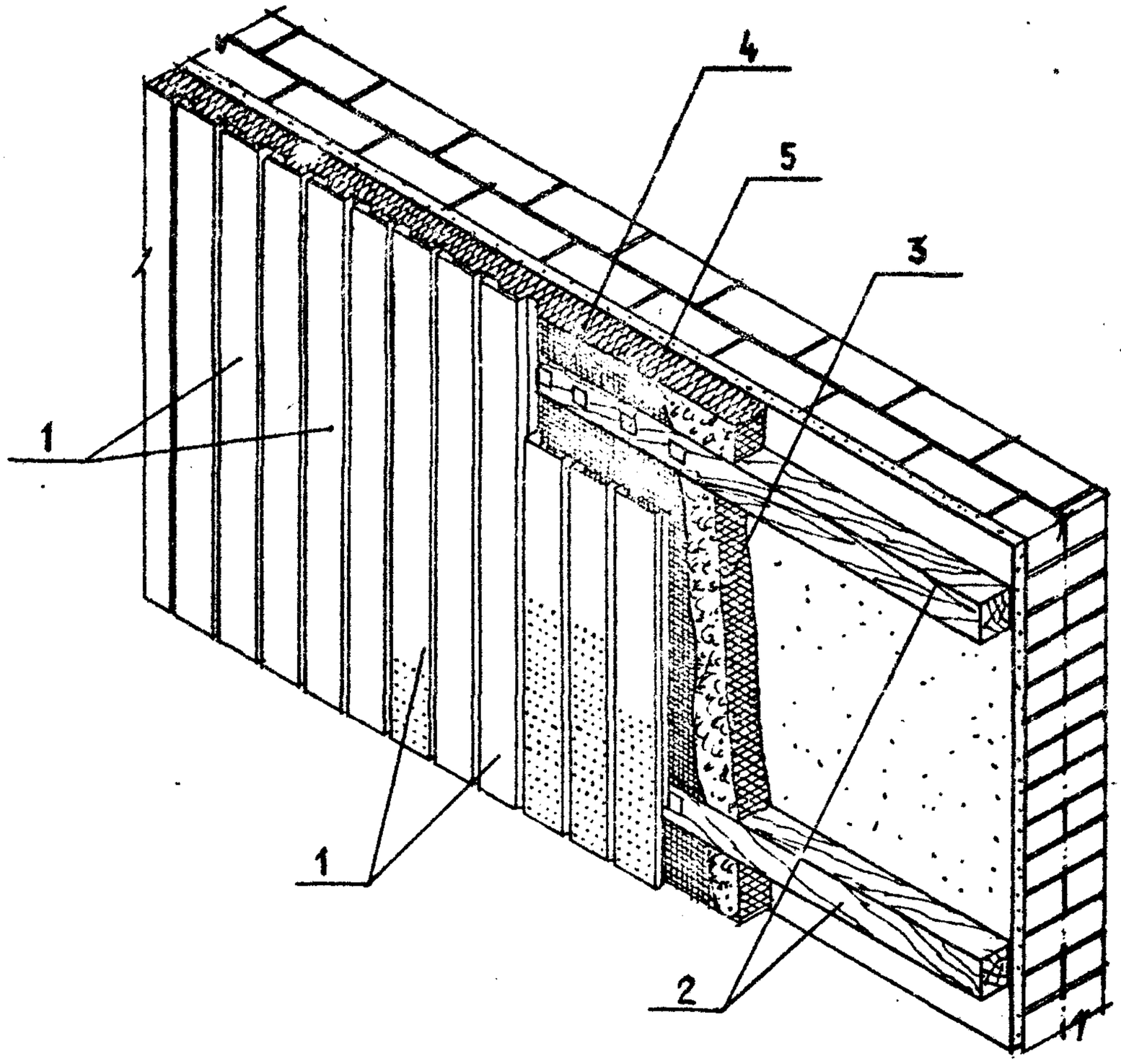

Взам.инв. №

Подпись и дата

Инв.№ подл.

2.030 КЛ-1 – 2.17

Лист 2

Формат 11

Т-584

КЛ

РАСХОД МАТЕРИАЛОВ НА 10 м² АКУСТИЦЕСКОЙ ОБРАБОТКИ СТЕН

NN поз.	НАИМЕНОВАНИЕ ЭЛЕМЕНТА	СЕЧЕНИЕ /ММ/	ЕД. ИЗМ.	ОБЩЕЕ КОЛ-ВО	МАТЕРИАЛ ГОСТ
1	АЛЮМИНИЕВАЯ РЕЙКА	—	П.М / КГ	40 / 30.0	ЛАГ - 4М АМД - 2УТН-0.8
2	ДЕРЕВЯННЫЕ БРУСКИ	100 × 70/h/	П.М / М³	10 / 0.05	ГОСТ 8486 - 66 ГОСТ 24454 - 80
3	ЗВУКОПОГЛОТИТЕЛЬ	ПО ПРОЕКТУ			—
4	СТЕКЛОТКАНЬ	ПО ПРОЕКТУ			—
5	ШАЙБА	СМ. ЛИСТ 2.030КЛ-1-2.24	ШТ.	10	ГОСТ 14918 - 80
6	ШУРУПЫ	А3 × 30.09.1	ШТ. / КГ	40 / 0.06	ГОСТ 1145 - 80*
7	ШУРУПЫ	А4 × 40.09.1	ШТ. / КГ	10 / 0.03	ГОСТ 1145 - 80*

Взам. инв. №

Подпись и дата

Инв. № подл.

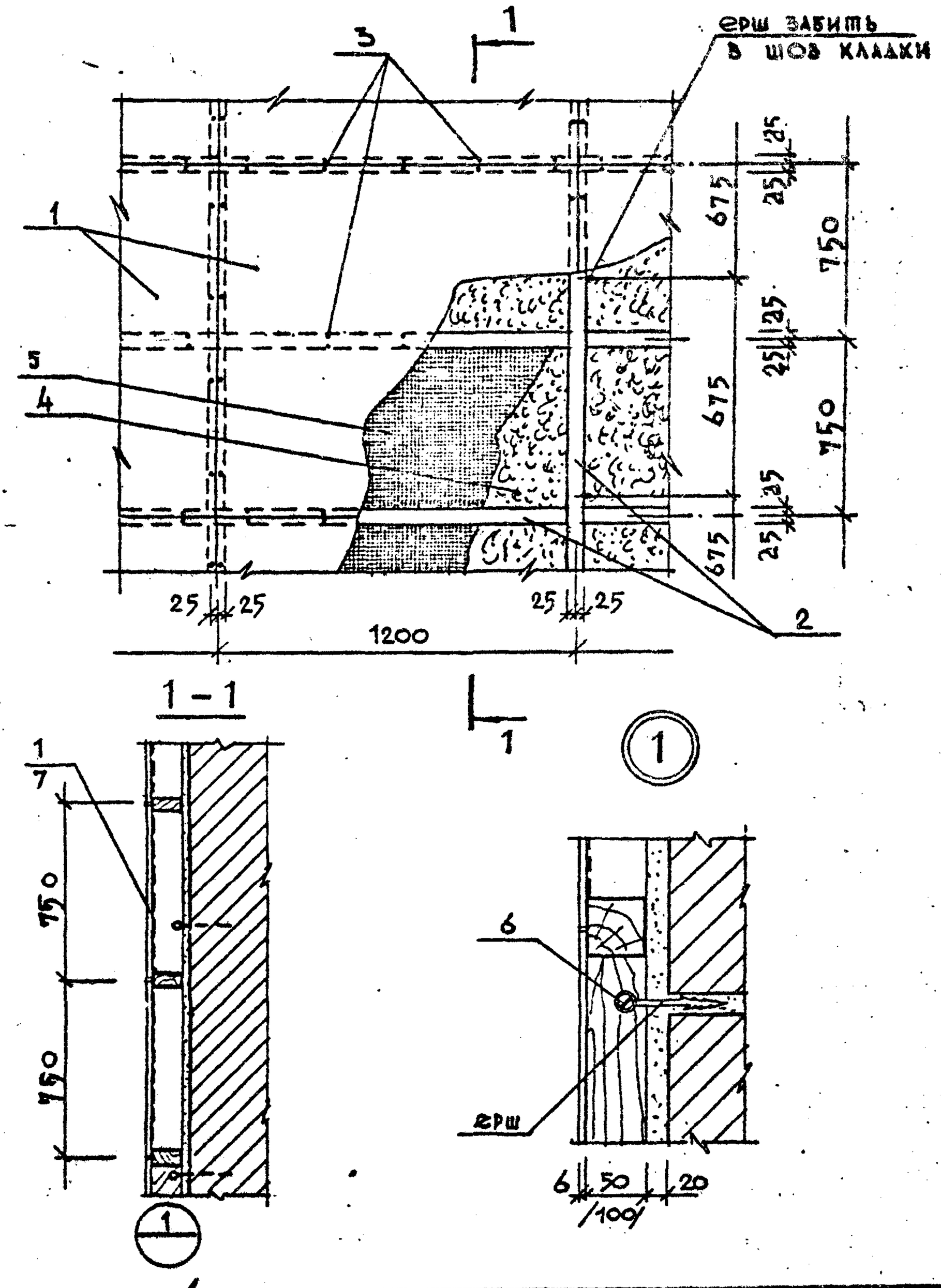

Согласовано

Взам.инв.№

Подпись и дата

Инв.№ подл.

Нач.отд	Печерский		08.89	2.030КЛ-1 — 2.18
Гл. конст	Бунич		-"-	
Гл. арх.	Зюльфугаров		-"-	
Норм.конт	Бунич		-"-	Акустическая обработка стен плоскими асбоцементными листами /крепление к деревянному каркасу/
Провер.	Мазьмина		-"-	
Разработ.	Дремлюг		-"-	
Исполнил	Дремлюг		-"-	

Стадия	Лист	Листов
Р	1	3

ЛЕННИИПРОЕКТ ОКУ

Формат 11

Т-583

КЛ

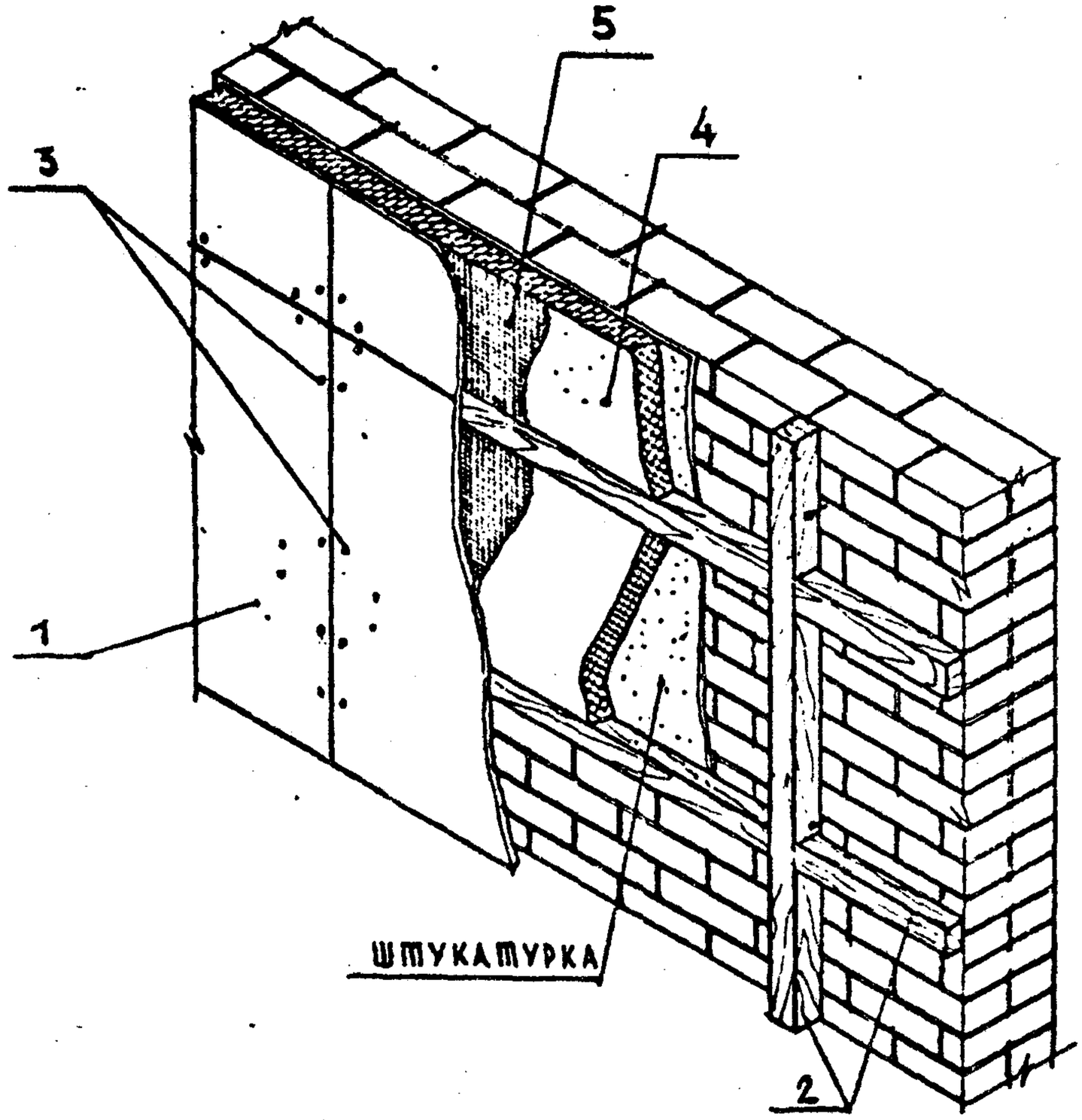

Взам.инв. №

Подпись и дата

Инв.№ подл

2.030 КЛ-1-2. 18

Лист 2

Т-584

Формат 11

КЛ

РАСХОД МАТЕРИАЛОВ НА 10 м² АКУСТИЧЕСКОЙ ОБРАБОТКИ СТЕН

NN поз.	НАИМЕНОВАНИЕ ЭЛЕМЕНТА	СЕЧЕНИЕ /мм/	ЕД. ИЗМ.	ОБЩЕЕ КОЛ-ВО	МАТЕРИАЛ ГОСТ
1	ЛИСТЫ АСБЕСТОЦЕМ. ПЛОСКИЕ	1200×1500×6	шт / м²	14 / 10,0	ТУ 12.48.153-82
2	ДЕРЕВЯННЫЕ БРУСКИ	70×50/h/	п.м / м³	25 / 0,09	ГОСТ 8486-66
	ДЕРЕВЯННЫЕ БРУСКИ	70×100/h/	п.м / м³	25 / 0,18	ГОСТ 24454-80
3	ШУРУПЫ	А3×30.09.1	шт / кг	200 / 0.27	ГОСТ 1145-80*
4	ЗВУКОПОГЛОТИТЕЛЬ	ПО ПРОЕКТУ			
5	СТЕКЛОТКАНЬ	ПО ПРОЕКТУ			
6	ШУРУПЫ	А4×40.09.1	шт / кг	20 / 0.063	ГОСТ 1145-80*

Взам.инв. №

Подпись и дата

Инв.№ подл.

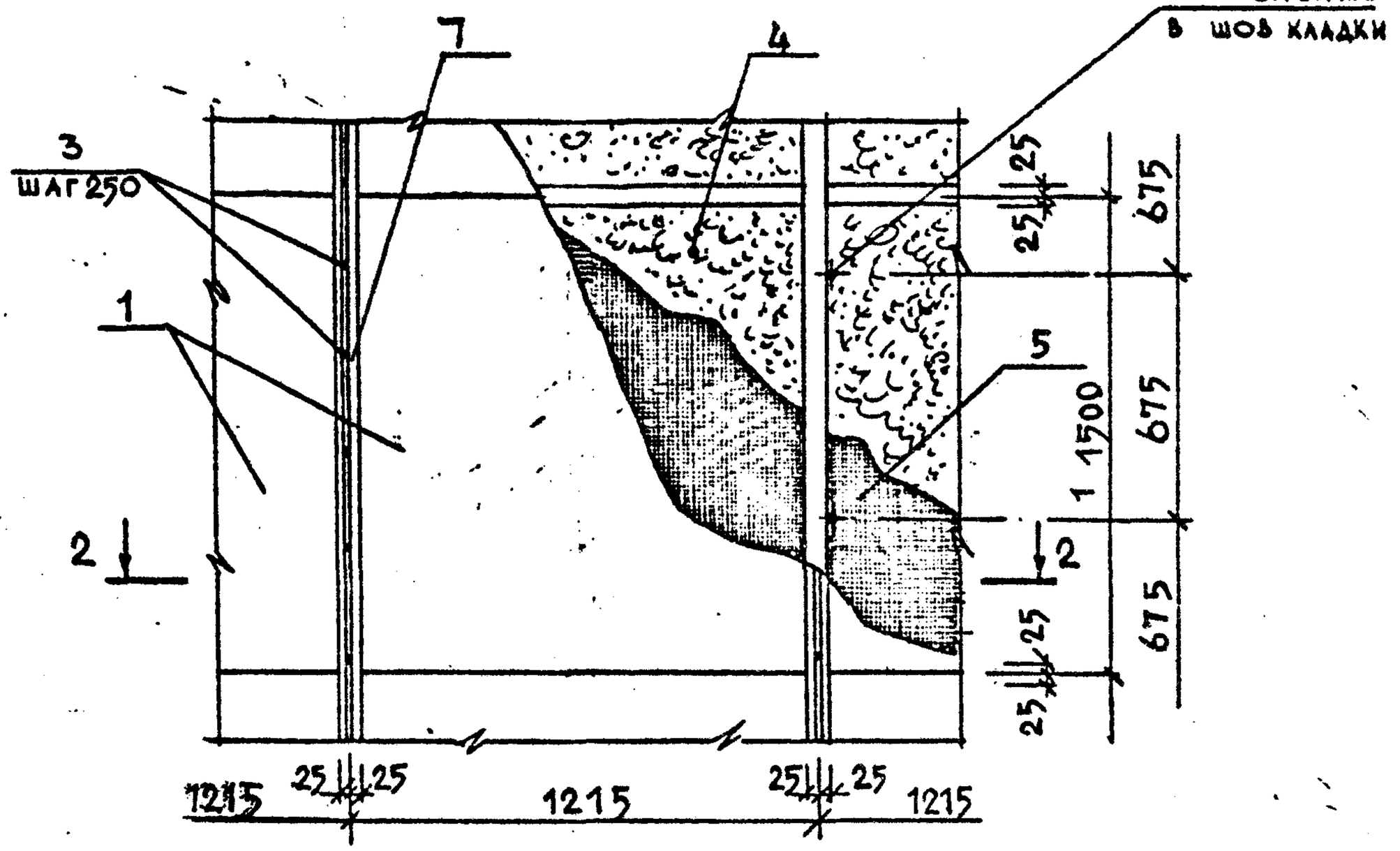

2 – 2

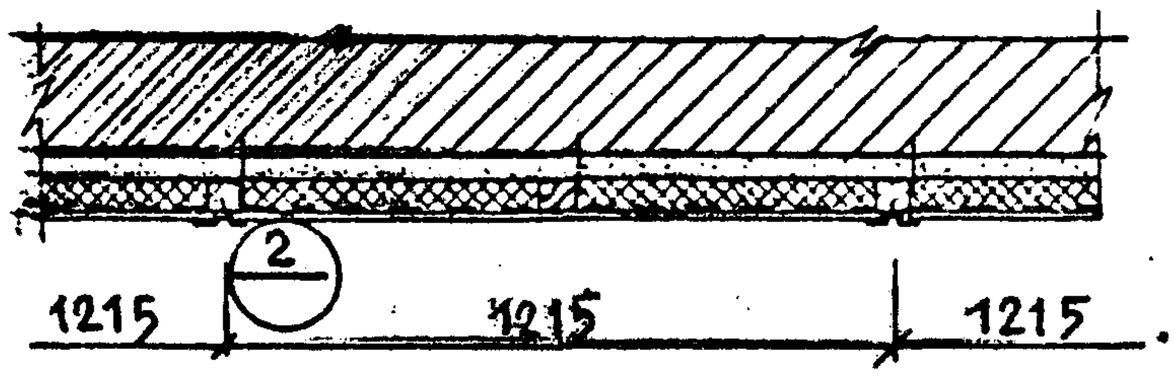

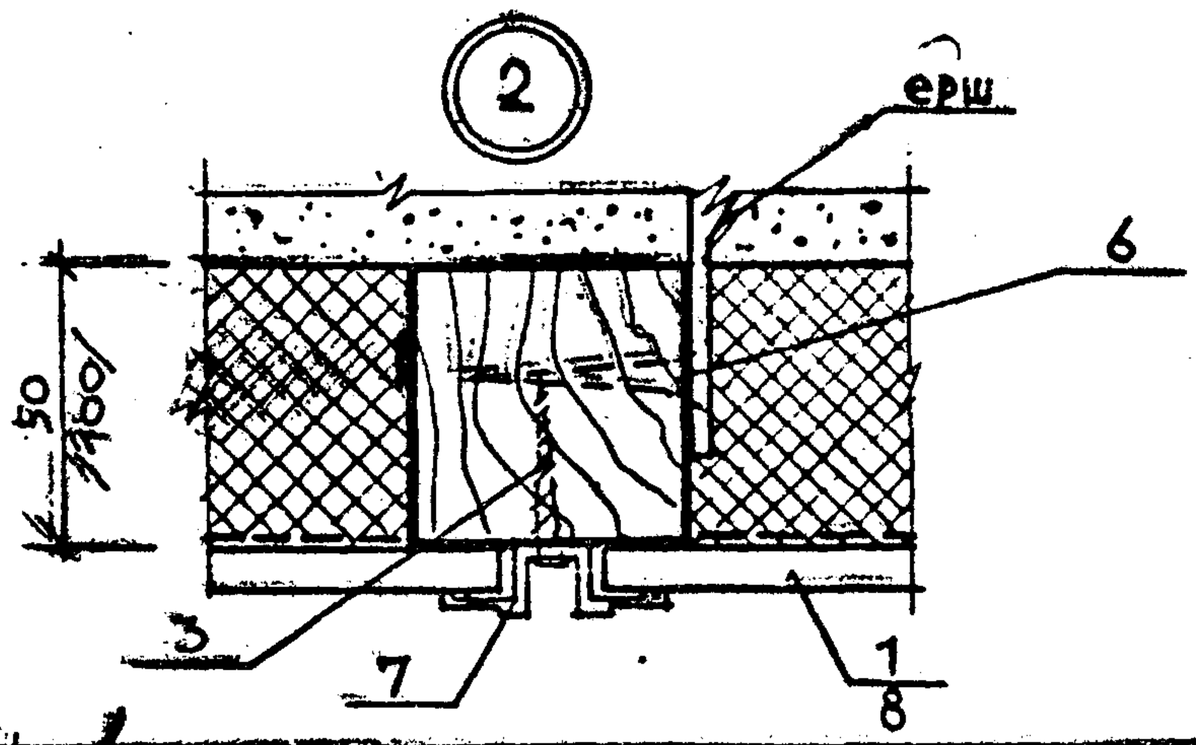

Нач. отд.	Пецедский		08.89	
Гл. конст.	Бунин		-"-	
Гл. арх.	Зюзюгина		-"-	
Норм. конт.	Бунин		-"-	
Провер.	Жданова		-"-	
Разработ.	Дремлюг		-"-	
Исполнит.	Дремлюг		-"-	

2.030 КЛ-1 — 2.19

АКУСТИЧЕСКАЯ ОБРАБОТКА СТЕН ПЛОСКИМИ АСБОЦЕМЕНТНЫМИ ЛИСТАМИ /КРЕПЛЕНИЕ АЛЮМИНИЕВЫМИ РАСКЛАДКАМИ/

Стадия	Лист	Листов
Р	1	3

ЛЕННИИПРОЕКТ ОКУ

Подпись и дата

Инв. № подл.

Взам. инв. №

Формат 11

Т-583

КЛ

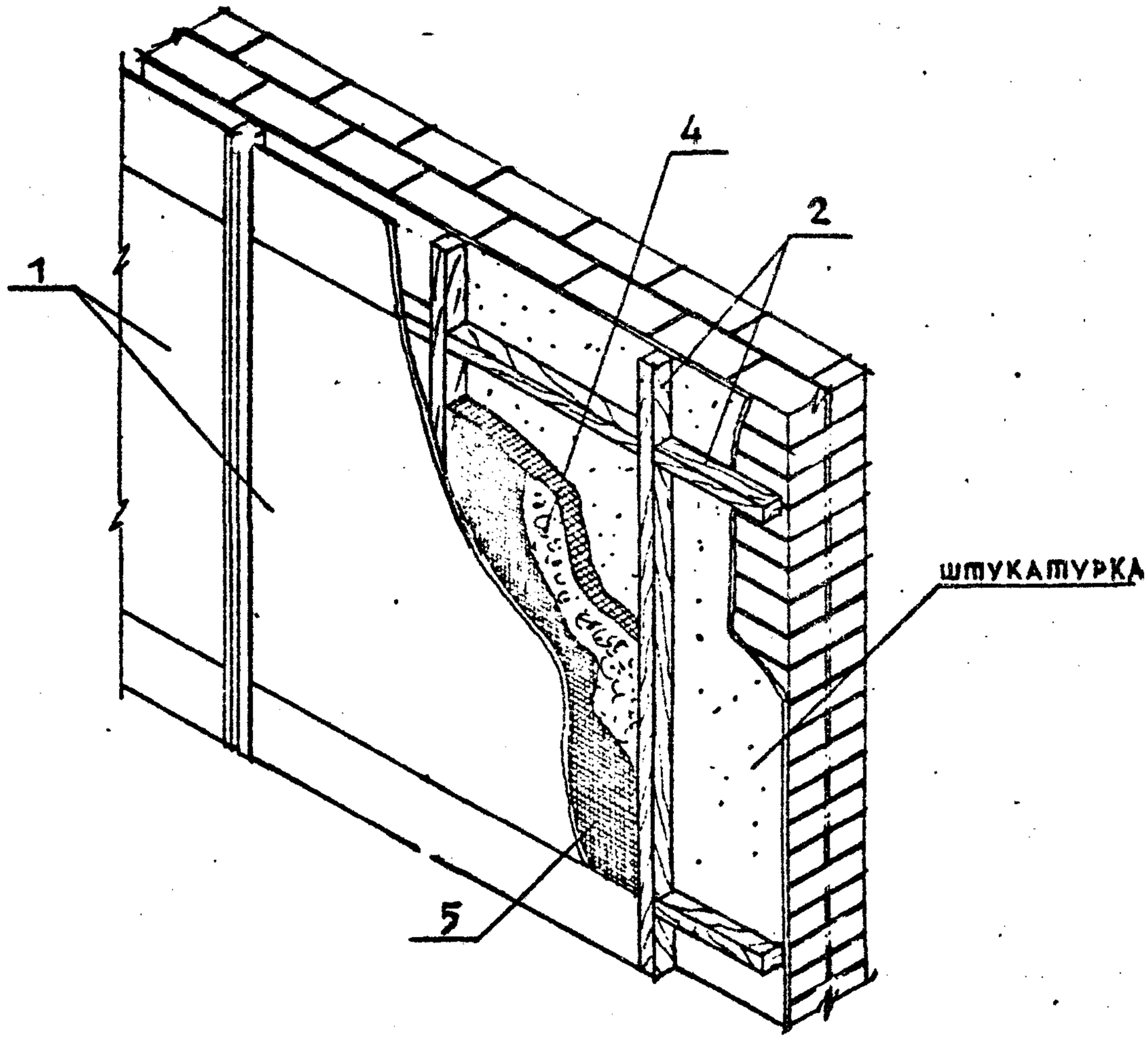

Взам.инв. №

Подпись и дата

Инв.№ подл.

Т=584

КЛ

РАСХОД МАТЕРИАЛОВ НА 10 м² АКУСТИЧЕСКОЙ ОБРАБОТКИ СТЕН

NN поз.	НАИМЕНОВАНИЕ ЭЛЕМЕНТА	СЕЧЕНИЕ /мм/	ЕД. ИЗМ.	ОБЩЕЕ КОЛ-ВО	МАТЕРИАЛ ГОСТ
1	ЛИСТЫ АСБЕСТОЦЕМ. ПЛОСКИЕ	1200×1500×6	шт / м²	14 / 10.0	ТУ 12.48.163-82
2	ДЕРЕВЯННЫЕ БРУСКИ	50×50	п.м / м³	25 / 0,06	ГОСТ 8486-66
	ДЕРЕВЯННЫЕ БРУСКИ	50×100	п.м / м³	28 / 0,13	ГОСТ 24454-80
3	ШУРУПЫ	А3×30.09.1	шт / кг	90 / 0,13	ГОСТ 1145-80*
4	ЗВУКОПОГЛОТИТЕЛЬ	ПО ПРОЕКТУ			
5	СТЕКЛОТКАНЬ	ПО ПРОЕКТУ			
6	ШУРУПЫ	А4×40.09.1	шт / кг	30 / 0.1	ГОСТ 1145-80
7	РАСКЛАДКА АЛЮМИНИЕВАЯ	—	п.м	15	АД 31-Т5 СПА-2241

Взам.инв.№ | Подпись и дата | Инв.№ подл.

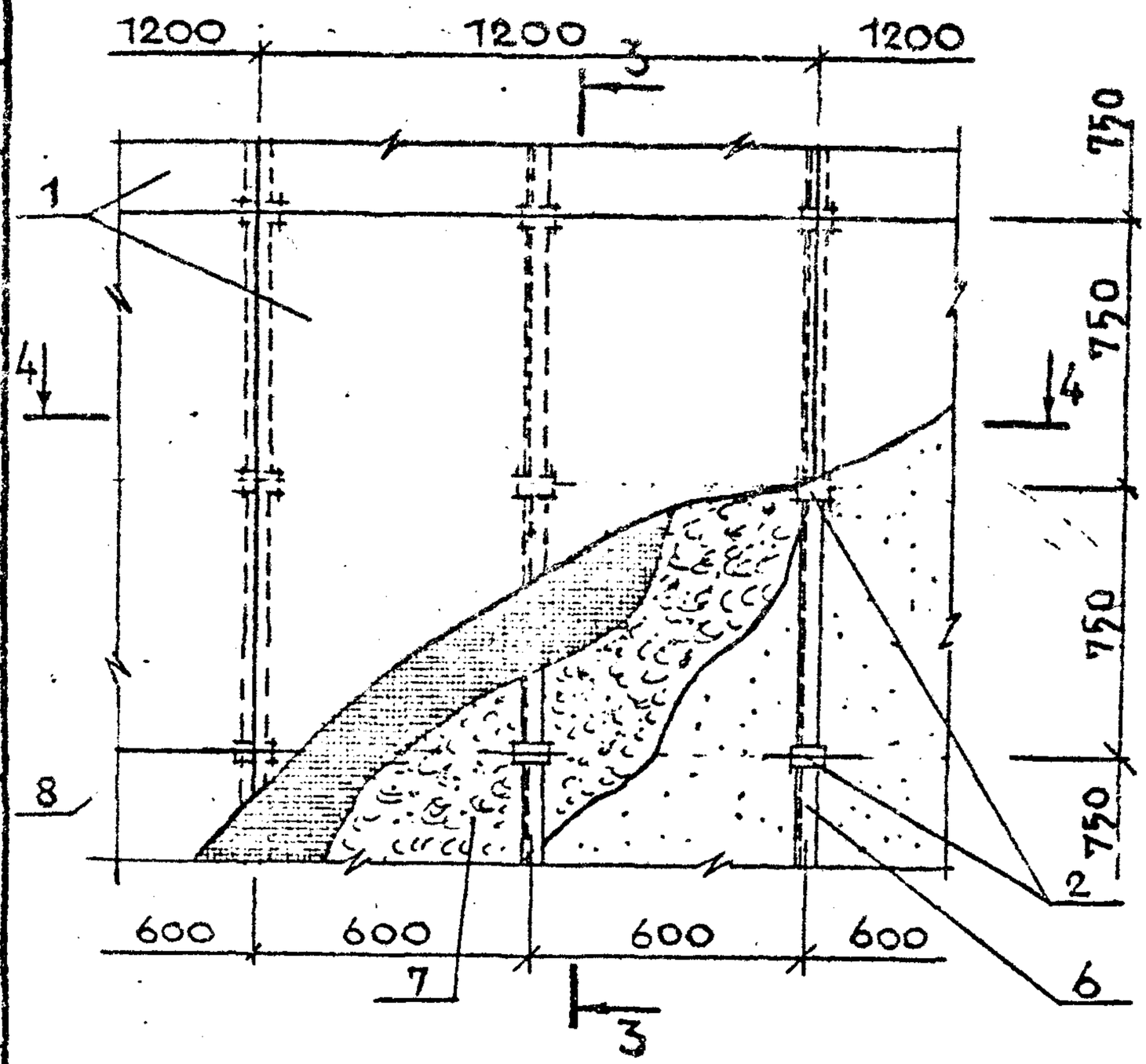

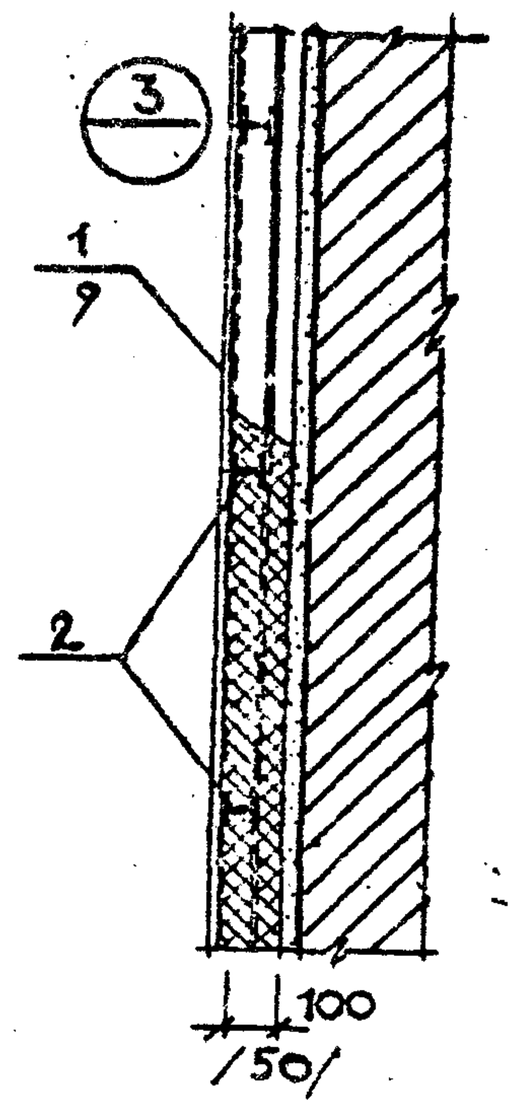

4 — 4

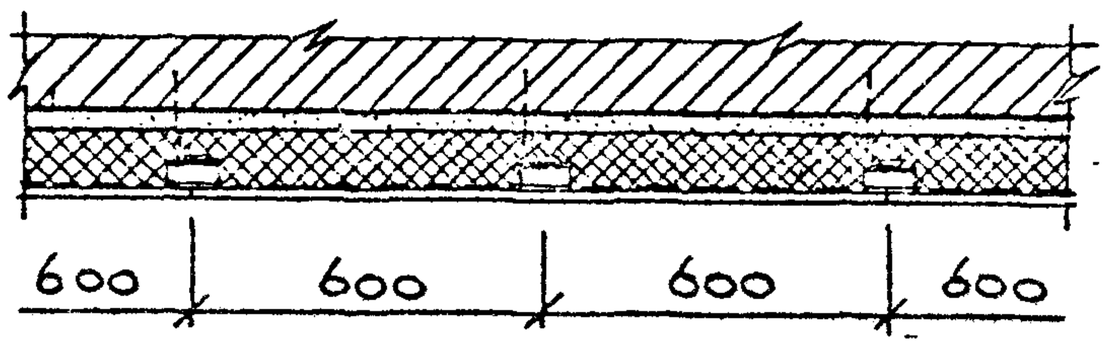

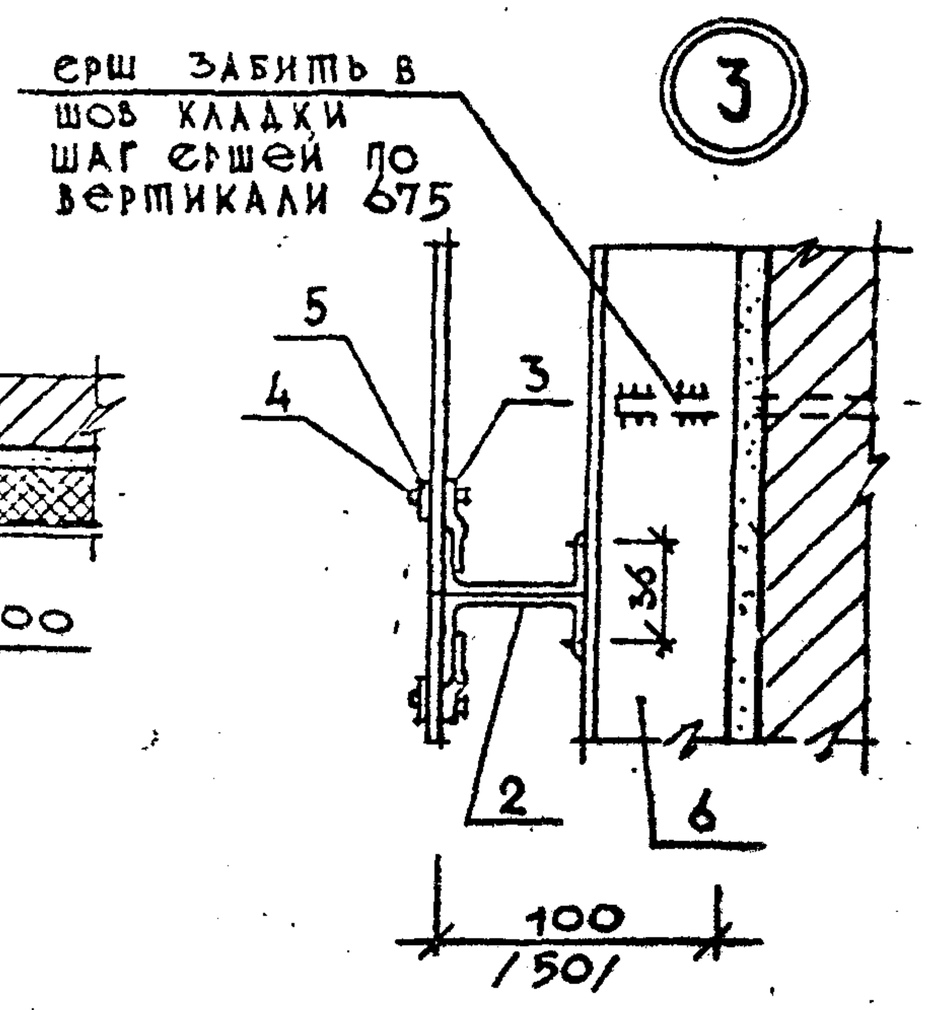

Нач.отд	Печерский		08.87	2.030 КЛ-1 — 2.2D
Гл.конст.	Бунич		-"-	
Гл.арх.	Зюльфугаров		-"-	
Норм.конт	Бунич		-"-	Акустическая обработка стен плоскими асбоцементными листами /крепление к металлическому каркасу./
Провер.	Майзлина		-"-	
Разработ.	Дремлюг		-"-	
Исполнил	Дремлюг		-"-	

Стадия	Лист	Листов
Р	1	3

ЛЕННИИПРОЕКТ ОКУ

Подпись и дата

Инв.№ подл.

Взам.инв.№

Формат 11

Т-583

КЛ

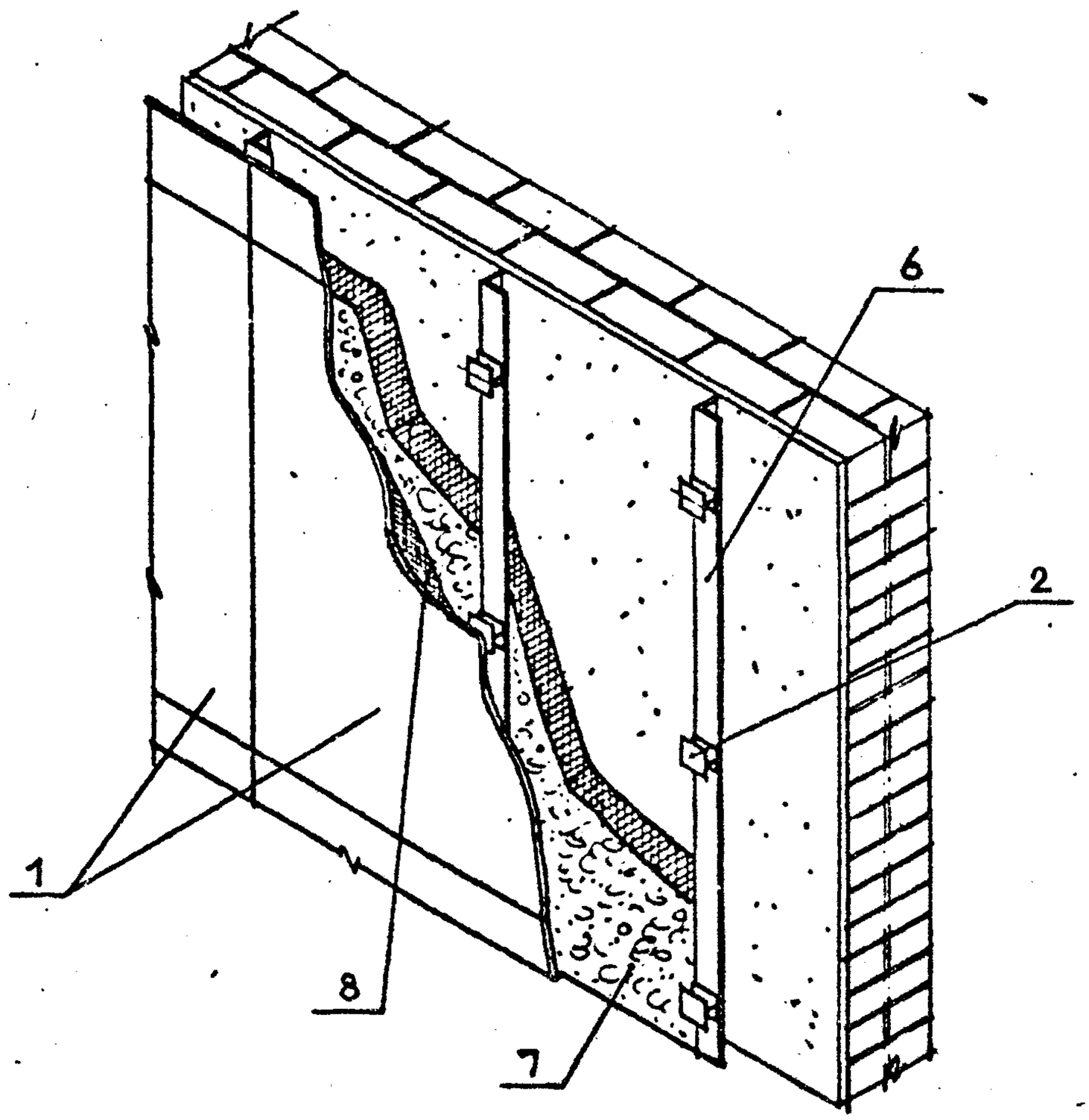

Взам.инв. №

Подпись и дата

Инв.№ подл.

2.030 КЛ-1 — 2.20

Лист 2

Формат 11

Т-504

КЛ

РАСХОД МАТЕРИАЛОВ НА 10 м² АКУСТИЧЕСКОЙ ОБРАБОТКИ СТЕН

NN поз.	НАИМЕНОВАНИЕ ЭЛЕМЕНТА	СЕЧЕНИЕ /ММ/	ЕД. ИЗМ.	ОБЩЕЕ КОЛ-ВО	МАТЕРИАЛ ГОСТ
1	ЛИСТЫ АСБЕСТОЦЕМ. ПЛОСКИЕ	1200×1500×6	шт / м²	14 / 10.0	ТУ 12.48.153-82
2	КРЕПЕЖНЫЙ ЭЛЕМЕНТ	СМ. ЛИСТ 2.030 КЛ-1-2.21	шт / кг	30 / 2.7	ГОСТ 19904-74
3	ПЛАСТИНА ПРИЖИМНАЯ	СМ. ЛИСТ 2.030 КЛ-1-2.22	шт / кг	60 / 1.2	
4	ВИНТ	2М4×20	шт / кг	50 / 0.1	ГОСТ 17473-80*
5	ШАЙБА	4.02.01	шт / кг	50 / 0.01	ГОСТ 11371-78
6	НАПРАВЛЯЮЩАЯ	L 50×5	п.м / кг	17 / 64.1	ГОСТ 8509-72*
7	ЗВУКОПОГЛОТИТЕЛЬ	ПО ПРОЕКТУ			
8	СТЕКЛОТКАНЬ	ПО ПРОЕКТУ			

Взам.инв. №

Подпись и дата

Инв.№ подл.

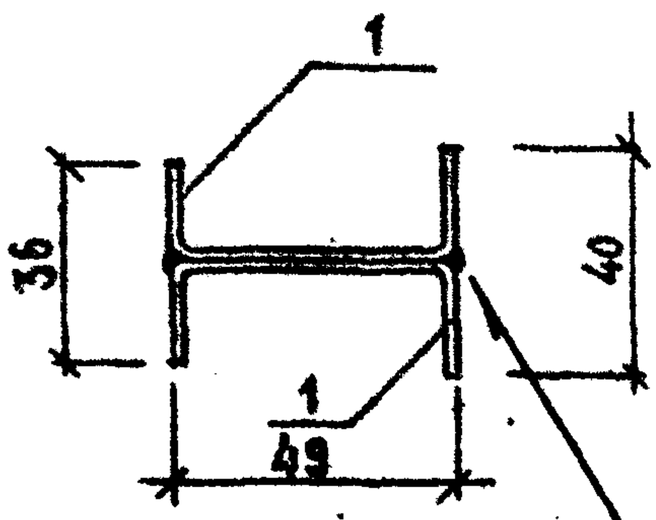

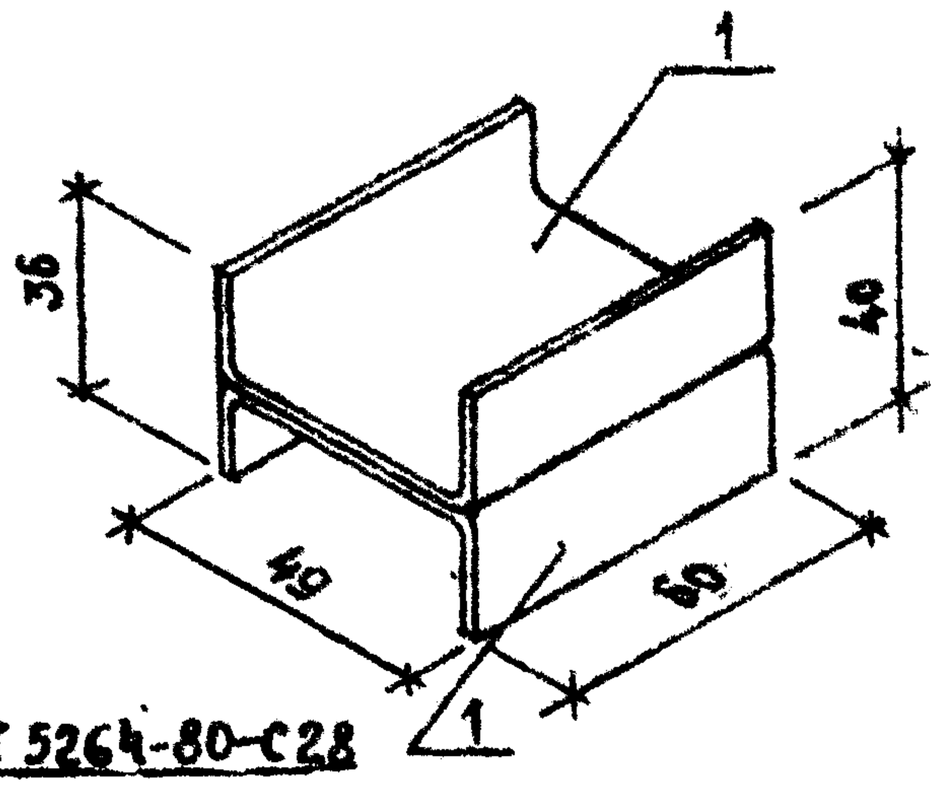

Формат	Зона	Поз.	Обозначение	Наименование	Кол.	Примечание
				Документация		
				Детали		
II		1	2.030 КЛ-1 — 2.21-01	Швелер	2	

Согласовано

Инв. № подл. | Подпись и дата | Взам. инв. №

СВАРКУ ВЕСТИ ЭЛЕКТРОДАМИ Э42
ГОСТ 9467-75

Изм.	Кол. уч.	Лист	№ докум.	Дата	Подп.	Фамилия

2.030 КЛ-1 — 2.21

НАЧ. ОТД.	ПЕЧЕРСКИЙ		08.84
ГЛ. КОНСТ.	БУНИЧ		— " —
ГЛ. АРХ. ПР.	ЗЮЛЬФУГАРОВ		—
Н. КОНТР.	БУНИЧ		— " —
ПРОВЕРИЛ	ИВАЕВА		— " —
РАЗРАБ.	ДРЕМАЮГ		— " —
ИСПОЛН.	ДРЕМАЮГ		— " —

КРЕПЕЖНЫЙ ЭЛЕМЕНТ

Стадия	Масса	Масштаб
Р	0.09 кг	1:20
Лист 1	Листов 2	

ЛЕННИИПРОЕКТ ОКУ

К1

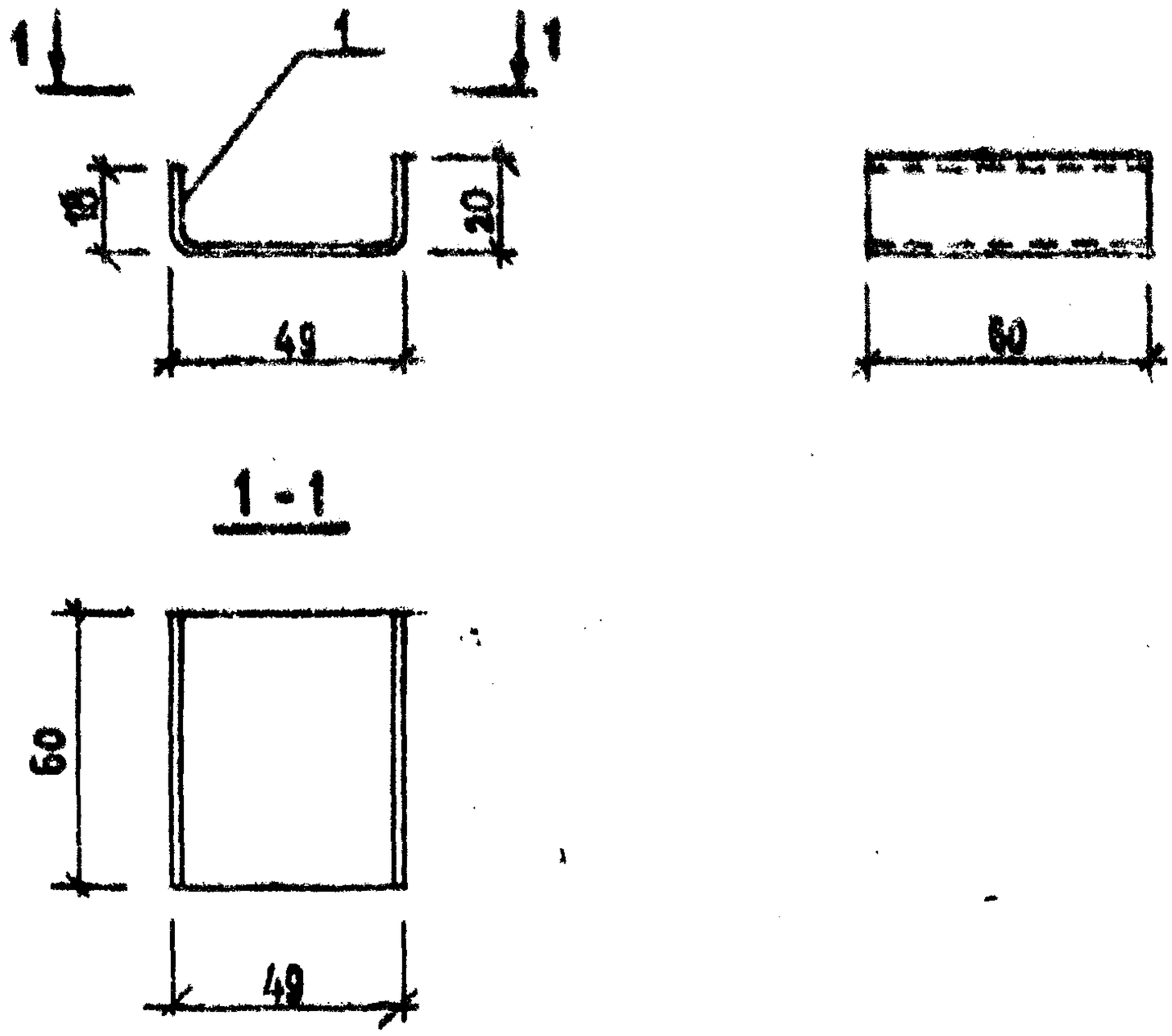

Согласовано

Взам.инв.№

Подпись и дата

Инв.№ подл.

Изм	№ уч.	Лист	№ докум	Дата	Подп.	Фамилия

2.030 КЛ-1 — 2.21-01

НАЧ.ОТД	ПЕЧЕРСКИЙ		08.85
ГЛ.КОНСТ.	БУНИЧ		-"-
ГЛ.АРХ.ПР	ЗЮЛЬФУГАРОВ		-"-
Н.КОНТР	БУНИЧ		-"-
ПРОВЕРИЛ	ИОВЛЕВА		-"-
РАЗРАБОТ	ДРЕМЛЮГ		-"-
ИСПОЛНИЛ	ДРЕМЛЮГ		-"-

КРЕПЕЖНЫЙ ЭЛЕМЕНТ. ПОЗ 1

— 60×1 ГОСТ 19904-74

Стадия	Масса	Масштаб
Р	0.045кг	1:20
Лист 1	Листов 2	

ЛЕННИИПРОЕКТ ОКУ

Формат 11

КЛ

Т-634

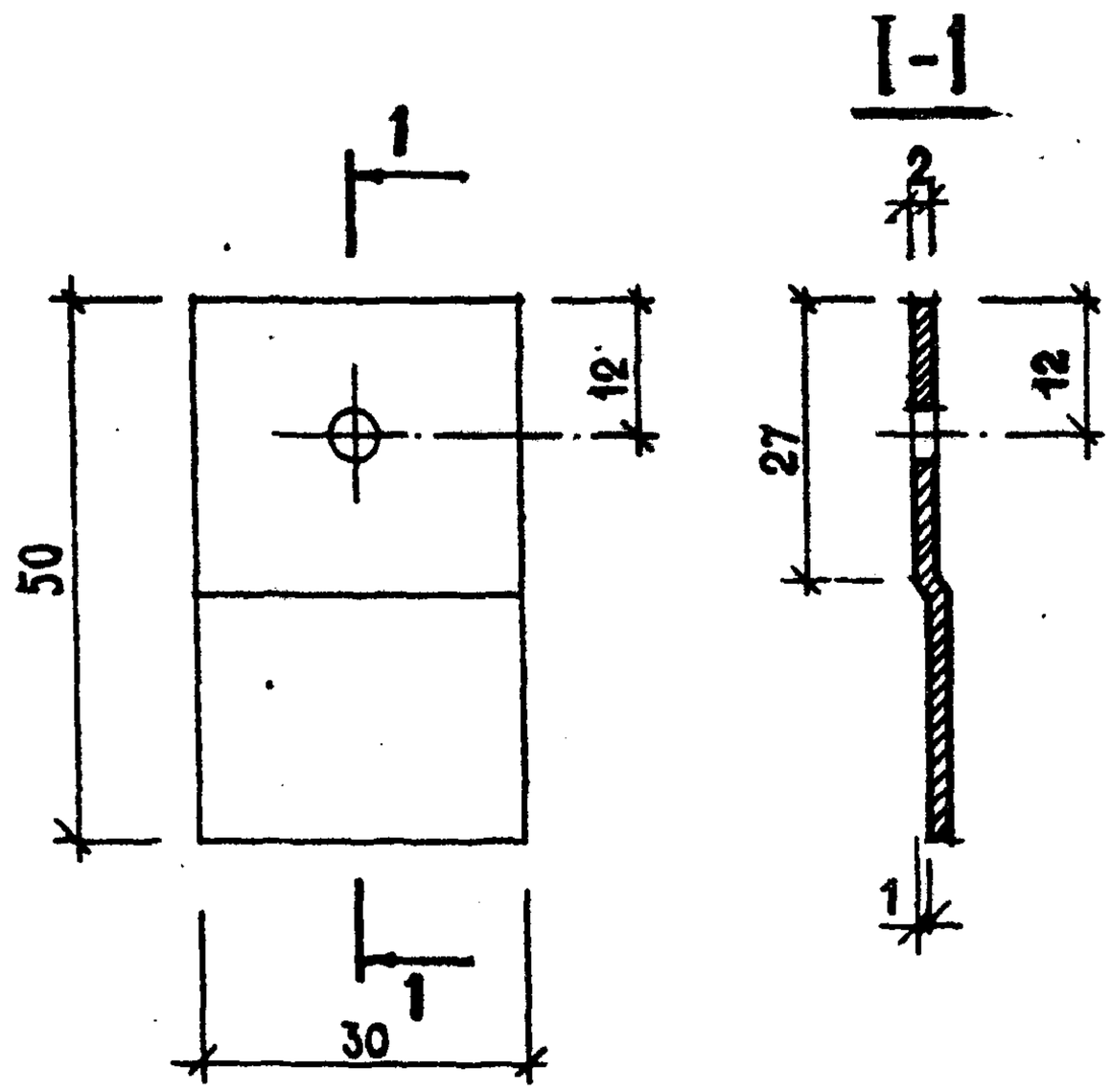

Согласовано

Взам инв №

Подпись и дата

Инв № подл

Изм	№ уч.	Лист	№ докум	Дата	Подп.	Фамилия

2.030 КЛ-1 — 2.122

НАЧ.ОТД.	ПЕЧЕРСКИЙ		08.85
ГЛ.КОНСТР	БУНИЧ		— " —
ГЛ.АРХ.ПР	ЗЮЛЬФУГАРОВ		— " —
Н.КОНТР.	БУНИЦ		— " —
ПРОВЕРИЛ	ИОВЛЕВА		— " —
РАЗРАБОТ	ДРЕМЛЮГ		— " —
ИСПОЛНИЛ	ДРЕМЛЮГ		— " —

ПЛАСТИНА ПРИЖИМНАЯ

Стадия	Масса	Масштаб
Р	0.02кг	1:1
Лист	Листов	

— 50×2 ГОСТ 19904-74

ЛЕННИИПРОЕКТ ОКУ

Формат 11

К1

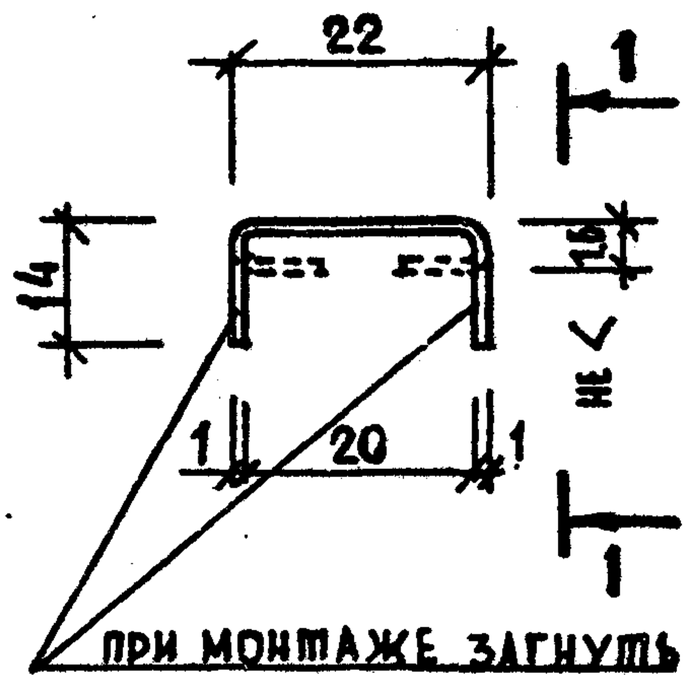

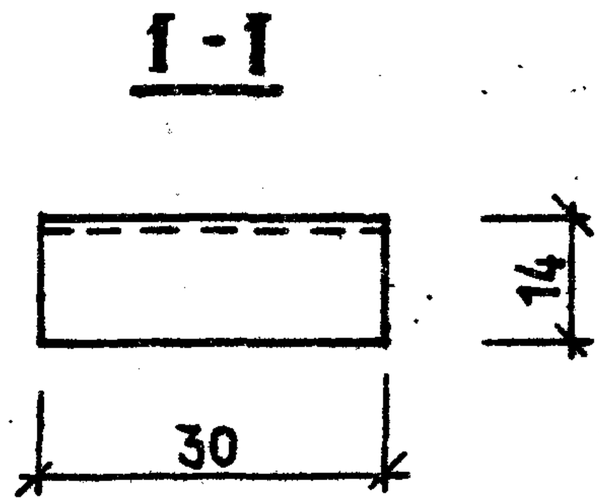

Изм	№ уч.	Лист	№ докум	Дата	Подп.	Фамилия

2.030 КЛ-1 — 2.23

НАЧ.ОПД	ПЕЧЕРСКИЙ		08.85
ГЛ.КОНСТР	БУНИЦ		-"-
ГЛ.АРХ.ПР	ЗЮЛЬФУГАРОВ		—
Н.КОНТР.	БУНИЦ		-"-
ПРОВЕРИЛ	Иовлева		-"-
РАЗРАБОТ	ДРЕМЛЮГ		-"-
ИСПОЛНИЛ	ДРЕМЛЮГ		-"-

З А Ж И М

Стадия	Масса	Масштаб
Р	0.01кг	1:1
Лист	Листов	

— 50×1 ГОСТ 14918-80

ЛЕННИИПРОЕКТ ОКУ

Формат 11

Согласовано

Взам.инв.№

Подпись и дата

Инв.№ подл.

Т-634

КЛ

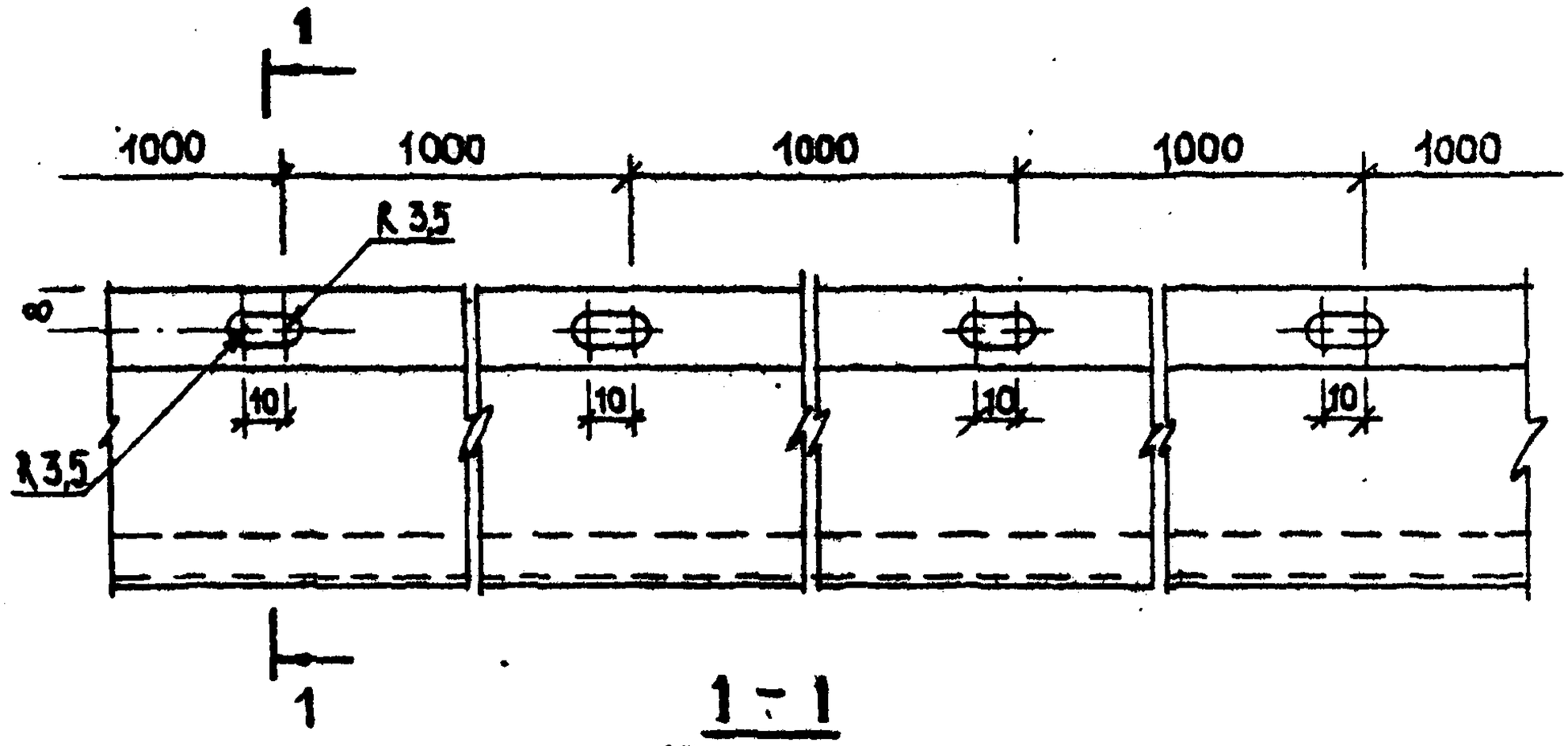

1 - 1

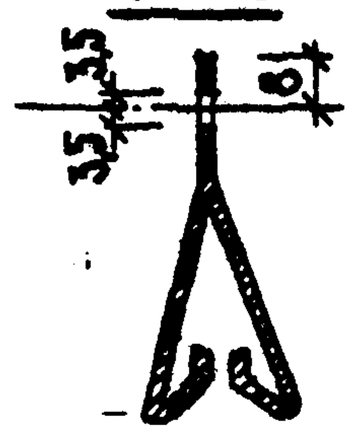

Согласовано

Взам инв №

Подпись и дата

Инв. № подл.

Изм	№ уч.	Лист	№ докум	Дата	Подп.	Фамилия

2.030 КЛ-1 — 2.24

НАЧ.ОТД	ПЕЧЕРСКИЙ		08.85
ГЛ.КОНСТ.	БУНИЧ		—
ГЛ.АРХ.ПР	ЗИЛЬФУГАРОВ		—
Н.КОНТР	БУНИЧ		—
ПРОВЕРИЛ	ИВАЛЕВА		—
РАЗРАБОТ	ДРЕМАЮГ		—
ИСПОЛНИЛ	ДРЕМАЮГ		—

НАПРАВЛЯЮЩАЯ II

Стадия	Масса	Масштаб
Р	1 п.м. 0.594	1:2
Лист	Листов	

АД 31-Т5 ГОСТ 4784 - 74*

ЛЕННИИПРОЕКТ ОКУ

Формат II

Т-634

КЛ

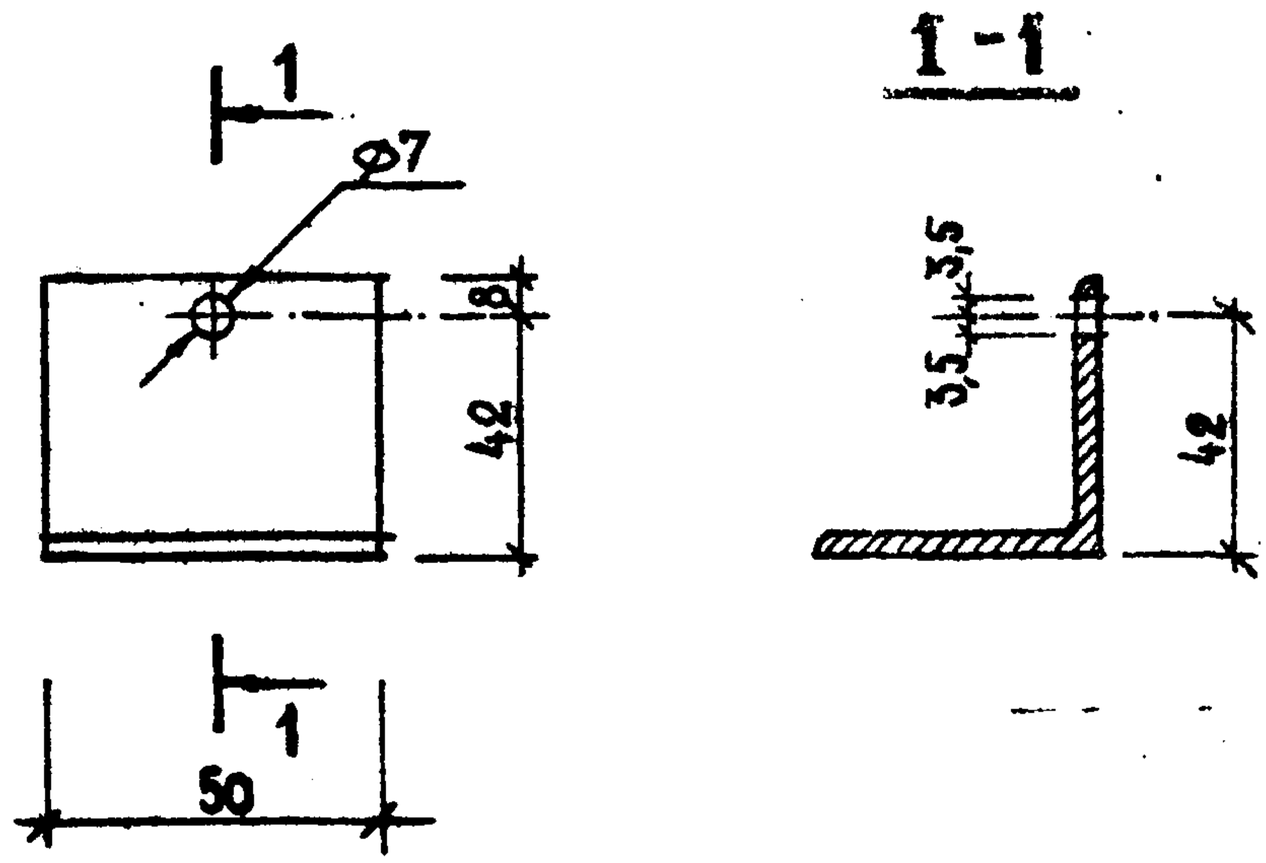

Огрунтовать грунтовкой
ГФ-020 ГОСТ 4056-63* /2 РАЗА/

Изм	№ уч.	Лист	№ докум	Дата	Подп.	Фамилия

2.030 КЛ-1 — 2.25

НАЧ.ОПД	ПЕЧЕРСКИЙ		08.85
ГЛ.КОНСТ.	БУНИЧ		-"-
ГЛ.АРХ.ПР	ЗЮЛЬФУГАРОВ		-"-
Н.КОНТР	БУНИЧ		-"-
ПРОВЕРИЛ	ИОВЛЕВА		-"-
РАЗРАБОТ	ДРЕМЛЮГ		-"-
ИСПОЛН.	ДРЕМЛЮГ		-"-

ПОДВЕСКА

Стадия	Масса	Масштаб
Р	0,19кг	1:2
Лист	Листов	

∠50×5 ГОСТ 8509 - 72

ЛЕННИИПРОЕКТ ОКУ

Согласовано

Взам.инв.№

Подпись и дата

Инв.№ подл.

Формат 11

Т-634

К1

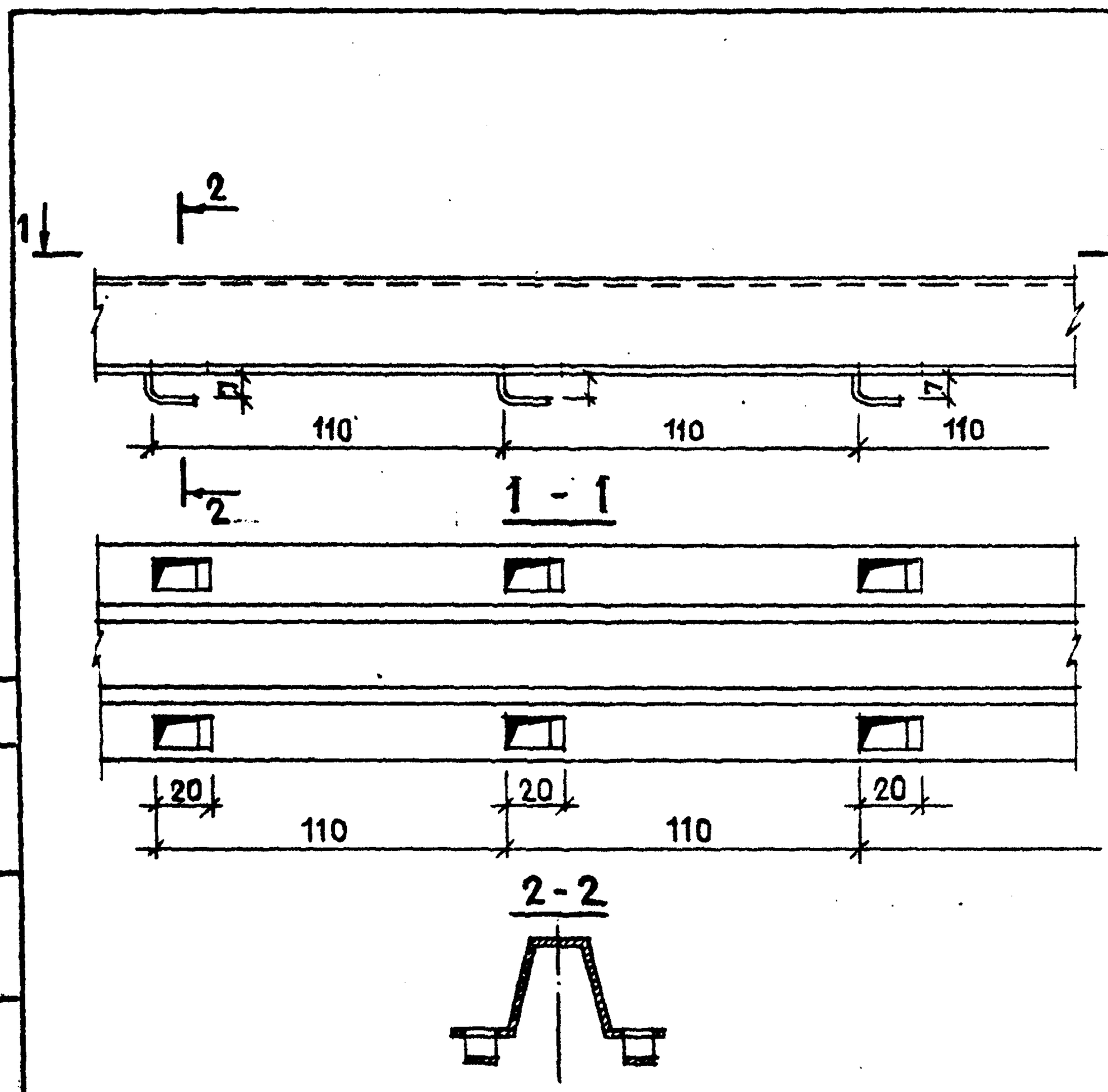

Изм	№ уч.	Лист	№ докум	Дата	Подп.	Фамилия

2.030 КА-1 – 2.26

НАЧ. ОТД	ПЕЧЕРСКИЙ		08.85
ГА. КОНСТР	БУНИЧ		—
ГА. АРХ. ПР	ЗЮЛЬФУГАРОВ		—
Н. КОНТР	БУНИЧ		—
ПРОВЕРИЛ	ИОВАСЬА		—
РАЗРАБОТ	ДЕМЛЮГ		—
ИСПОЛН.	ДЕМЛЮГ		—

НАПРАВЛЯЮЩАЯ I

Стадия	Масса	Масштаб
Р	1 п.м 0.43кг	1:2
Лист 1	Листов 1	

АДЗ1-Т5 ГОСТ 4784-74*

ЛЕННИИПРОЕКТ ОКУ

Формат 11

Согласовано

Взам. инв. №

Подпись и дата

Инв. № подл.

Т-634

К1

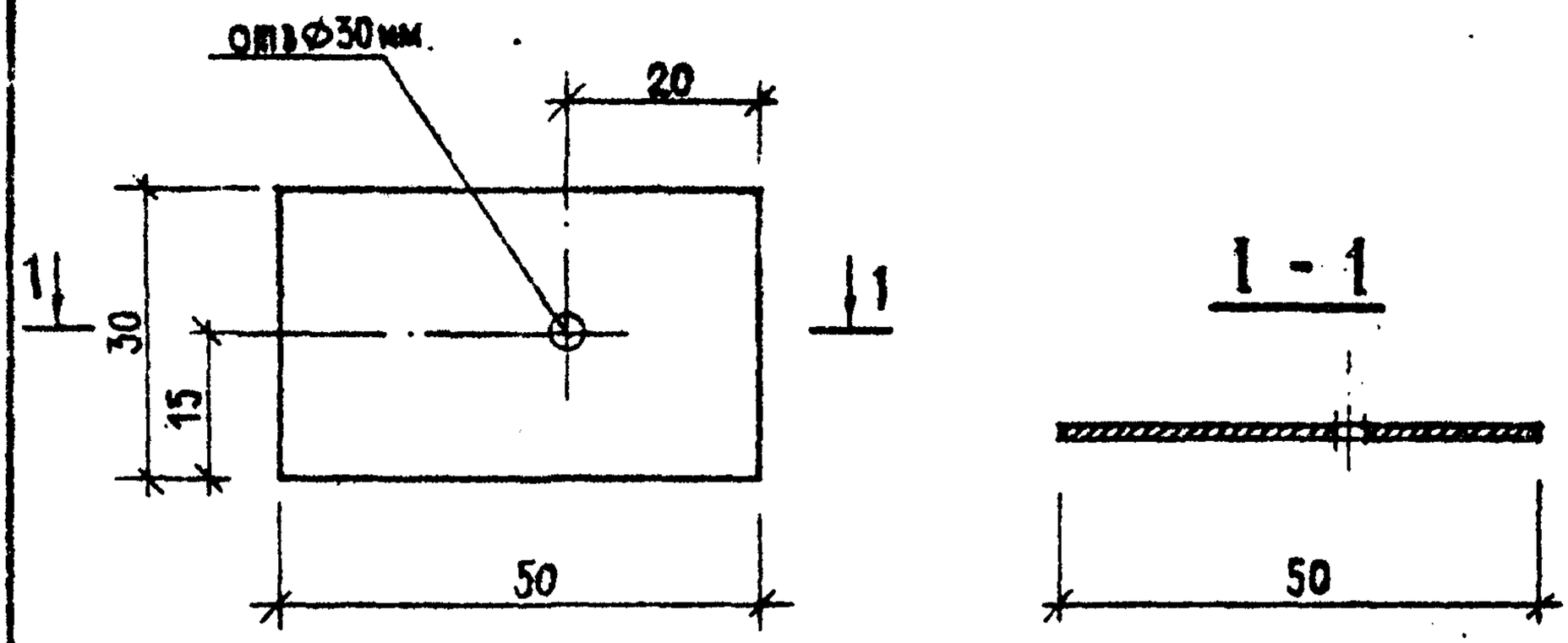

Согласовано

Взам.инв.№

Подпись и дата

Инв.№ подл.

Изм	№ уч.	Лист	№ докум	Дата	Подп.	Фамилия

2.030 КЛ-1—2.27

НАЧ.ОТД	ПЕЧЕРСКИЙ		08.85
ГЛ.КОНСТР	БУНИЧ		—
ГЛ.АРХИТ	ЗЮЛЬФУГАРОВ		—
Н.КОНТР	БУНИЧ		—
ПРОВЕРИЛ	ИОВЛЕВА		—
РАЗРАБОТ	ДРЕМЛЮГ		—
ИСПОЛНИЛ	ДРЕМЛЮГ		—

ШАЙБА

Стадия	Масса	Масштаб
Р	0.01кг	1:1
Лист 1	Листов 1	

— 50×1 ГОСТ 14918-80

ЛЕННИИПРОЕКТ ОКУ

Формат 11

КЛ

Т-634